ТИПОВОЙ ПРОЕКТ

901-3-241.88

ГЛАВНЫЙ КОРПУС ДЛЯ СТАНЦИИ ОЧИСТКИ ВОДЫ ПОВЕРХНОСТНЫХ ИСТОЧНИКОВ МУТНОСТЬЮ ДО 1500 МГ/Л ПРОИЗВОДИТЕЛЬНОСТЬЮ 8,0 ТЫС.$М^3$/СУТКИ

АЛЬБОМ II

АРХИТЕКТУРНЫЕ РЕШЕНИЯ. КОНСТРУКЦИИ ЖЕЛЕЗОБЕТОННЫЕ И МЕТАЛЛИЧЕСКИЕ. АНТИКОРРОЗИОННАЯ ЗАЩИТА.

22956-02

				Привязан
Инв.№				

gost.e-ecolog.ru

ТИПОВОЙ ПРОЕКТ

901-3-241.88

ГЛАВНЫЙ КОРПУС ДЛЯ СТАНЦИИ ОЧИСТКИ ВОДЫ ПОВЕРХНОСТНЫХ ИСТОЧНИКОВ МУТНОСТЬЮ ДО 1500 МГ/Л ПРОИЗВОДИТЕЛЬНОСТЬЮ 8,0 ТЫС.$М^3$/СУТКИ

СОСТАВ ПРОЕКТА:

Альбом I – Пояснительная записка

Альбом II – Архитектурные решения. Конструкции железобетонные и металлические. Антикоррозионная защита.

Альбом III – Технологическая и санитарно-техническая части.

Альбом IV – Электротехническая часть. Автоматизация.

Альбом V – Строительные изделия.

Альбом VI – Задание заводу-изготовителю. Эскизные чертежи общих видов.

Альбом VII – Ведомости потребности в материалах.

Альбом VIII – Спецификации оборудования.

Альбом IX – Сметы

Примененные материалы: т.п. 407-3-349.84 „Трансформаторная подстанция с 4-мя кабельными вводами 6-10 кВ на два трансформатора мощностью до 2-х 400 кВА. Тип К-42-400М4". Альбом II. Распр. Свердловский филиал ЦИТП.

АЛЬБОМ II

22956-02

Разработан
ЦНИИЭП инженерного оборудования городов жилых и общественных зданий

Главный инженер института /А. Кетаов/

Главный инженер проекта /В. Куликов/

Утвержден Госгражданстроем
приказ № 242 от 29 июля 1986 г.

© СФ ЦИТП Госстрой СССР, 1988 г.

Привязан

Инв. №

СОДЕРЖАНИЕ АЛЬБОМА (НАЧАЛО)

Марка	Наименование	NN страниц
	Архитектурные решения	
АР1	Общие данные	4
АР2	План на отм. -2,400; -1,200 и 0,000.	5
АР3	План на отм. 4,200.	6
АР4	Разрезы 1-1 ÷ 4-4;	7
АР5	Фасады 1-13; 13-1;	8
АР6	Фасады Ж-А; А-Ж;	9
АР7	Фрагменты 1÷3; План и спецификация перегородок.	10
АР8	Планы отверстий и перемычек. Ведомости отверстий и перемычек. Спецификация перемычек.	11
АР9	Ведомость отделки помещений. Спецификация элементов заполнения проемов.	12
АР10	План кровли. Планы и экспликация полов.	13
	Конструкции железобетонные.	
КЖ1	Общие данные (начало).	14
КЖ2	Общие данные (продолжение)	15
КЖ3	Общие данные (окончание)	16
КЖ4	Схема расположения фундаментов.	17
	Фрагмент 1.	
КЖ5	Фрагменты 2÷4. Сечения 1-1 ÷ 4-4.	18
КЖ6	Фрагменты 5÷8. Сечения 6-6 ÷ 10-10.	19
КЖ7	Фрагменты 9÷11. Сечения 11-11 ÷ 14-14.	20
КЖ8	Сечения 16-16 ÷ 21-21. Спецификация.	21
КЖ9	Опалубочный чертеж, армирование Фм1 ÷ Фм3.	22
КЖ10	Опалубочный чертеж, армирование Фм4 ÷ Фм6.	23
КЖ11	Опалубочный чертеж, армирование Фм7 ÷ Фм9.	24
КЖ12	Опалубочный чертеж, армирование Фм10 ÷ Фм12.	25
КЖ13	Опалубочный чертеж, армирование Фм13 ÷ Фм14.	26
КЖ14	Опалубочный чертеж, армирование Фм15; Фм16.	27
КЖ15	Опалубочный чертеж, армирование Фм17; Фм18.	28
КЖ16	Опалубочный чертеж, армирование Фм19; Фм20.	29
КЖ17	Опалубочный чертеж, армирование Фм21 ÷ Фм24.	30
КЖ18	Опалубочный чертеж, армирование Фм25; Фм26.	31
КЖ19	Схема расположения фундаментов	32
	под оборудование и опор в осях 2-4	
	Сечение 1-1. Фо1 ÷ Фо4; ОП1; ОП2.	
КЖ20	Схема расположения каналов, приямков	33
	и фундаментов под оборудование в	
	осях 5-8. Разрезы 1-1 ÷ 2-2.	
КЖ21	Разрезы 3-3 ÷ 9-9. Фундаменты Фо1 ÷ Фо3	34
	Опоры ОП1 ÷ ОП4.	
КЖ22	Схема расположения фундаментов	35
	под оборудование и емкостей в	
	осях "10 - 13"; "Б - В".	
КЖ23	Схема расположения фундаментов под оборудо-	36
	вание и емкостей в осях 10-13 (5-3). Разрезы 1-1, 2-2.	
КЖ24	Фундаменты под оборудование Фо1 ÷ Фо4.	37
	Емкости РЕ4; РЕ5.	
КЖ25	Схема расположения ф-тов под оборудо-	38
	вание в осях 10-12; А-Б. Разрезы	
	3-3 ÷ 6-6 Вид А.	
КЖ26	Схема расположения каналов и	39
	приямков в осях 1-2; А-Б. Разрезы 1-1 ÷ 6-6.	
КЖ27	Емкость РЕ1. Схема расположения стеновых	40
	панелей и монолитных участков.	
	Разрез 1-1.	
КЖ28	Емкость РЕ1. Вид 2-2. Разрезы 3-3; 4-4;	41
	5-5; 6-6; 7-7. Узлы А; Б; В; Г; Д.	
КЖ29	Днище ДМ1. Опалубочный чертеж.	42
	Разрезы 1-1; 2-2; 3-3. Узлы 1; 2; 3.	
КЖ30	Днище ДМ1. Армирование. Схема расположе-	43
	ния нижних сеток и каркасов. Разрезы	
	1-1 ÷ 4-4. Узлы 7, 8, 9.	
КЖ31	Днище ДМ1. Армирование. Схема раскладки	44
	верхних сеток днища. Деталь армирова-	
	ния приямка. Узлы 10, 11, 12.	
КЖ32	Схема расположения стеновых панелей	45
	и монолитных участков емкости РЕ2.	
	Разрезы 1-1 ÷ 3-3.	
КЖ33	Емкость РЕ2. Виды 4-4 ÷ 6-6.	46
КЖ34	Днище ДМ2. Опалубочный чертеж.	47
	Разрез 1-1; 2-2. Узлы 1; 2; А. Разрез 3-3.	
КЖ35	Днище ДМ2. Армирование. Схемы располо-	48
	жения нижних сеток, каркасов, верхних	
	сеток. Разрезы 1-1; 2-2. Узлы 1; 2; 3.	
КЖ36	Емкость РЕ1; РЕ2. Узлы 1÷6.	49
КЖ37	Днище ДМ1; ДМ2. Армирование.	50
	Узлы 4; 5; 6.	
КЖ38	Спецификации к монолитным днищам	51
	ДМ1; ДМ2.	
КЖ39	Емкость РЕ1. Монолитные участки.	52
	Опалубочный чертеж.	
КЖ40	Емкость РЕ2. Монолитные участки.	53
	Опалубочный чертеж.	
КЖ41	Монолитные участки УМ1 ÷ УМ6.	54
КЖ42	Монолитные участки УМФ1 ÷ УМФ4.	55
КЖ43	Спецификация к монолитным участкам	56
	УМ1 ÷ УМ6; УМФ1 ÷ УМФ4.	
КЖ44	Схема расположения стеновых панелей и моно-	57
	литных участков емкости РЕ3. Разрез 1-1.	
	Спецификация.	
КЖ45	Схема расположения стеновых панелей	58
	и монолитных участков емкости РЕ3.	
	Разрез 2-2. Вид 3-3 ÷ 5-5. Узлы 3, 4	

Альбом II

ТП 901-3-241.88

Инв. № подл. | Подпись и дата | Взам. инв. №

Формат А2

СОДЕРЖАНИЕ АЛЬБОМА (ОКОНЧАНИЕ)

Марка	Наименование	NN страниц
КЖ46	Монолитные участки стен Ум1 ÷ Ум6	59
	емкости РЕЗ.	
КЖ47	Днище ДМ3. Опалубочный чертеж. Узлы 1÷3.	60
КЖ48	Схема расположения нижних и верхних	61
	сеток и каркасов днища ДМ3.	
	Спецификация.	
КЖ49	Схема расположения нижних и верхних	62
	сеток и каркасов днища ДМ3.	
	Узлы 1,2,3.	
КЖ50	Схема расположения нижних и верхних	63
	сеток и каркасов днища ДМ3.	
	Сечение 1-1; 2-2. Узлы 1,2.	
КЖ51	Схема расположения бетонных опор	64
	и брусьев емкости РЕЗ. Разрезы 1-1 ÷ 7-7.	
КЖ52	Схема расположения плит в поддоне	65
	ПД1. Разрезы 1-1 ÷ 2-2. Спецификация.	
КЖ53	Схема расположения колонн, балок	66
	и плит покрытия в осях 1-4. Разрезы	
	1-1 ÷ 3-3.	67
КЖ54	Узлы 1,2,3.	
КЖ55	Схема расположения колонн, балок, плит	68
	покрытия в осях 5-8.	
КЖ56	Виды 1-Г; 2-2 Схема расположения торцевого фахверка	69
КЖ57	Схема расположения колонн, ригелей, диафрагм жест-	70
	кости на отм. 4,200 и 8,400. Разрезы 1-1 ÷ 3-3.	
КЖ58	Схемы расположения колонн, ригелей и диафрагм жесткости	71
	на отм. 4,200 и 8,400. Разрезы 4-4, 5-5. Спецификация.	
КЖ59	Схемы расположения плит перекрытия и покрытия. Разрезы 1-1 ÷ 4-4	72
КЖ60	Монолитные участки Ум1 ÷ Ум6.	73
КЖ61	Схемы расположения лестничных маршей, проступей	74
	и верхней лестничной площадки.	
КЖ62	Схемы расположения стеновых панелей по осям А, Б, 5.	75
КЖ63	Схемы расположения стеновых панелей по осям 1; 8; 13; Ж.	76
КЖ64	Схема расположения щитов, опорных подушек	77
	и плит покрытия в осях 11-13, В-Г.	
КЖ65	Венткамера на отм. 0,000.	78
КЖ66	Схема расположения закладных деталей в	79
	стенах, на перекрытии 0,000	
КЖ67	Схема расположения закладных деталей	80
	в стенах на отм. 5,700 и 7,700	

Марка	Наименование	NN страниц
	Конструкции металлические	
КМ1	Общие данные. Техническая спецификация	81
	металла (начало)	
КМ2	Техническая спецификация металла (окончание)	82
КМ3	Техническая спецификация металла на	83
	типовые конструкции.	
КМ4	Выборка стали по видам профилей.	83
КМ5	Схема расположения площадок, лестниц, ограж-	84
	дений в осях 2÷5. Разрезы 1-1 ÷ 5-5.	
КМ6	Схема расположения площадок, лестниц, ограждений	85
	в осях 5÷8 на отм. 0,000. Разрезы 1-1 ÷ 3-3.	
КМ7	Схема расположения площадок, лестниц огражде-	86
	ний в осях 5-8 на отм. 4,200; 6,410. Разрезы 4-4 ÷ 7-7.	
КМ8	Узлы I-IV, сечения 4-4; 5-5; А-А; Б-Б к схеме распола-	87
	жения площадок в осях 5÷8.	
КМ9	Сечения 8-8 ÷ 11-11; 20-20; 21-21. Узлы V-VIII к	88
	схеме расположения площадок в осях 5÷8.	
КМ10	Сечения 12-12 ÷ 19-19. Узлы IX-XI к схеме	89
	расположения площадок в осях 5÷8.	
КМ11	Схема расположения лестниц, площадок на	90
	отм. 0,000 и 1,400 в осях 11÷13.	

Марка	Наименование	NN страниц
КМ12	Схема расположения лестниц, площадок на	91
	отм. 0,000 и 1,400. Сечения 1-1 ÷ 8-8.	
КМ13	Узлы 2-10 к схеме расположения площадок,	92
	лестниц, ограждений в осях 10-13.	
КМ14	Схемы расположения пожарных лестниц и ограж-	93
	дения парапета.	
КМ15	Схема расположения путей подвесного транспорта.	94
КМ16	Схема расположения путей подвесного транспорта.	95
	Узлы I-V	
	Антикоррозионная защита.	
АЗ1	Общие данные.	96
АЗ2	План фундаментов под оборудование, лотков,	97
	емкостей. Разрез 1-1.	
АЗ3	Разрез 2-2. Узлы 1÷4. Деталь пропуска поли-	98
	этиленовых труб.	
АЗ4	Планы полов.	99
АЗ5	Ведомость объемов антикоррозионных работ.	100
	Проект организации строительства.	
ОС1	График производства работ (начало).	101
ОС2	График производства работ (окончание).	102

Альбом II

901-3-241.88

ТП 901-3-241.88

Инв. № подл. | Подпись и дата | Взам. инв. №

Формат А2

22956-02

Альбом II

901-3-241.88

Ведомость основных комплектов рабочих чертежей

Обозначение		Наименование	Примечание
	АР	Архитектурные решения.	Альбом
	КЖ	Конструкции железобетонные	Альбом
	КМ	Конструкции металлические.	Альбом
	АЗ	Антикоррозионная защита.	Альбом
	ТХ	Технологические решения.	Альбом
	ОВ	Отопление и вентиляция.	Альбом
	ЭМ	Силовое электрооборудование.	Альбом
	АТХ	Автоматизация технологического процесса	Альбом
	СС	Связь и сигнализация.	Альбом
	ЭО	Электроосвещение.	Альбом
	ОС	Производство работ.	Альбом
	ВК	Водопровод и канализация.	Альбом.

Ведомость рабочих чертежей основного комплекта.

Лист	Наименование	Примечание
1	Общие данные.	
2	План на отм. -2,400; -1,200 и 0.000.	
3	План на отм. 4.200.	
4	Разрезы 1-1 ÷ 4-4;	
5	Фасады 1-13; 13-1.	
6	Фасады Ж-А; А-Ж;	
7	Фрагменты 1:3; План и спецификация перегородок.	
8	Планы отверстий и перемычек. Ведомости отверстий и перемычек. Спецификация перемычек.	
9	Ведомость отделки помещений. Спецификация элементов заполнения проемов.	
10	План кровли. Планы и экспликация полов.	

Основные строительные показатели

Наименование	Ед. изм.	Количество
Площадь застройки	м²	1304.0
Строительный объем.	м³	12000,0
в том числе: подземная часть.	м³	530.50
Общая площадь		1896.70

Типовой проект разработан в соответствии с действующими нормами и правилами и предусматривает в части архитектурно-строительных решений мероприятия, обеспечивающие взрывную, взрывопожарную и пожарную безопасность при эксплуатации здания.

Главный инженер проекта /Левина/

Ведомость ссылочных и прилагаемых документов

Обозначение	Наименование комплекта	Примечание
ГОСТ 12506-81	Окна деревянные для производственных зданий.	
ГОСТ 14624-84.	Двери деревянные для производственных зданий.	
ГОСТ 17280-79	Доски подоконные деревянные.	
1.030.9-2 вып. 1; 4; 5; 6; 7.	Перегородки панельные зданий промышленных и сельскохозяйственных предприятий.	
1.038-1 вып. 1;	Перемычки железобетонные	
2.430-20 вып. 1; 2; 3; 4.	Узлы стен из кирпича одноэтажных зданий промышленных предприятий.	
1.136-10	Двери деревянные внутренние для жилых и общественных зданий.	
1.236-6. вып. 1, часть 1	Окна и балконные двери общественных зданий.	
2.435-6. вып. 1	Противопожарные двери и ворота промышленных зданий.	
1.136.5-19	Двери деревянные наружные для жилых и общественных зданий.	
1.435.9-17. вып. 1; 3.	Ворота распашные	
1.136.5-16, часть 1	Окна и балконные двери деревянные с двойным остеклением для жилых зданий.	
2.260-1, вып. 5	Детали покрытий общественных зданий.	
2.436-17 вып. 0; 1;	Узлы окон с деревянными переплетами по ГОСТ 12506-81	
2.460-18, вып 0;1	Узлы покрытий одноэтажных производственных зданий с рулонными кровлями и железобетонными плитами.	
Прилагаемые документы		
ТП 901-3-241.88 АРВМ	Ведомость потребности в материалах по рабочим чертежам марки АР	
ТП 901-3-241.88 АРСО	Спецификация оборудования	

Ведомость спецификаций

Лист	Наименование	Примечание
8	Спецификация перемычек.	АР-8
7	Спецификация сборных перегородок	АР-7
9	Спецификация элементов заполнения проемов	АР-9

Общие указания.

1. Здание II степени огнестойкости.
2. За относительную отметку 0.000 принят уровень чистого пола 1 этажа, соответствующий абсолютной отметке ____.
3. Ограждающие конструкции керамзитобетонные панели $\gamma = 900$ кг/м³ и кирпичные вставки.
4. Кирпичные вставки и перегородки выполняются из кирпича КР 100/1800/15/ ГОСТ 530-80 на цементно-песчаном растворе марки 25. Наружные поверхности кирпичной кладки выполняются в осях 1-13; Б-Г с расшивкой швов.
5. Наружные поверхности панельных стен и кирпичных вставок окрашиваются цементно-перхлорвиниловыми красками.
6. Горизонтальная гидроизоляция стен от капиллярной влаги осуществляется слоем цементно-песчаного раствора состава 1:2 толщиной 20мм на отм. -0.030.
7. Вокруг здания устраивается отмостка с асфальтовым покрытием шириной 0,75м.
8. Оконные и дверные откосы в кирпичных стенах оштукатуриваются цементно-песчаным раствором марки 50.
9. Столярные изделия окрашиваются масляной краской за 2 раза
10. Марка кровельной мастики в скобках (см. разрез 1-1) на листе 4 дана для районов строительства, расположенных южнее географической широты 50° для Европейской части и 53° для Азиатской части СССР.
11. При производстве работ в зимнее время в проект должны быть внесены коррективы в соответствии со СН и П III-22-81; СН и П III-17-78; СН и П III-15-76.

Инв. № подл. | Подпись и дата | Взам. инв. №

привязан

Инв. №

ТП 901-3-241.88 АР

Провер.	Двойнина		Главный корпус для станции очистки воды поверхностных источников мутностью до 1500 мг/л производительностью 8,0 тыс. м³/сутки
Нач. арх.	Самоделкина		
Рук. груп.	Двойнина		
ГИП	Левина		
Н. конт.	Шилова		
Нач. отд.	Красавин		

Стадия	Лист	Листов
Р	1	10

Общие данные

ЦНИИЭП инженерного оборудования г. Москва

Копировал: Хюппенен

Формат А2

27950-02

Альбом III

901-3-241.88

План на отм.-2.40; -1.200 и 0.000

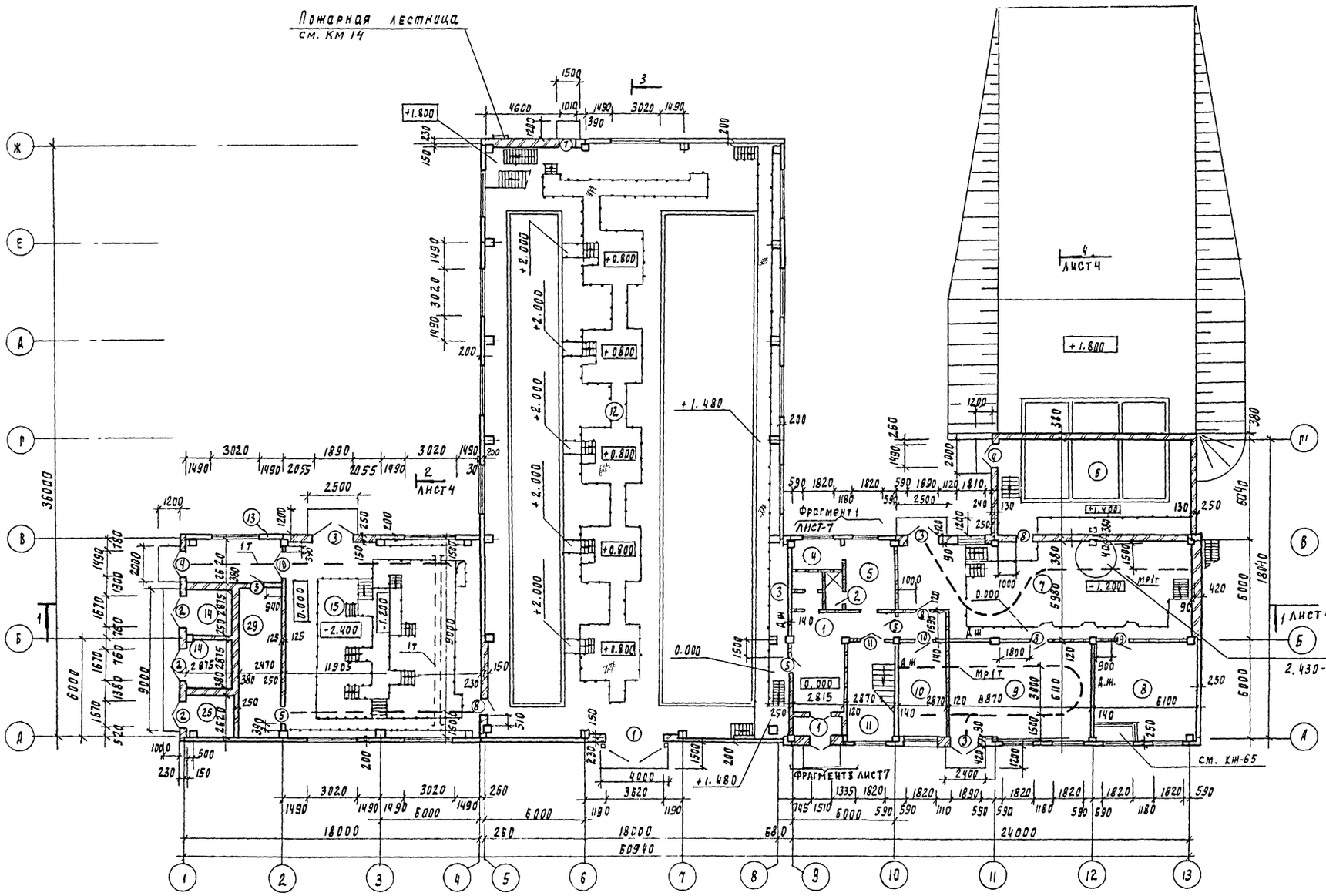

Экспликация помещений

Номер по проекту	Наименование	Площадь м²	Категория производства по взрывной, взрыво-пожарной и пожарной опасности
1	Тамбур, вестибюль и коридор	30.2	—
2	Душевая /женская/	1.9	—
3	Уборная /женская/	3.6	—
4	Женский гардероб спец. одежды	5.8	—
5	Женский гардероб уличной и домашней одежды	13.2	—
6	Отделение растворно-хранилищных баков коагулянта	71.3	А
7	Дозаторная	101.2	А
8	Венткамера	37.40	А
9	Воздуходувная	54.40	А
10	Комната дежурного персонала	16.80	—
11	Лестничная клетка	16.80	—
12	Помещение трубопроводов осветли-		
	телей и фильтров на отм. 0.00	648.0	А
13	Подсобное помещение насосной	15.1	Д
14	ТП	15.9	В
15	Насосная станция II подъема	138.4	Д

План на отм. -1.200

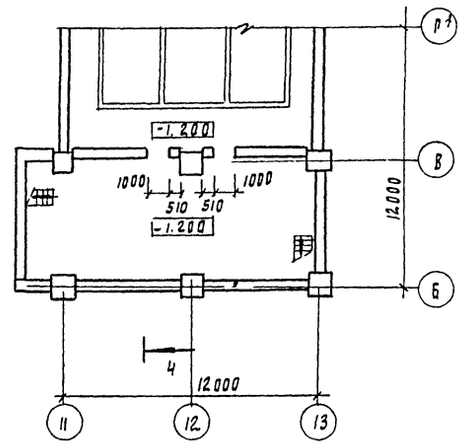

1) Металлические площадки и лестницы показаны условно, детальную разработку см. чертежи марки КМ 5÷7.

Согласовано:

ГИП	ВГ	Куликов
Отдел	ЭАГ	Гусева
Отдел	ВС	Грачева

Инв. № подл. | Подпись и дата | Взам. инв. №

Привязан			
Инв. №			

Провер.	Двойнина	
Вед. арх.	Рамодеткина	
Рук. груп.	Двойнина	
ГИП	Левина	
Н. контр.	Шилова	
Нач. отд.	Красавин	

ТП 901-3-241.88 АР

Главный корпус для станции очистки воды поверхностных источников мутностью до 1500 мг/л производительностью 6 тыс. м³/сут

Стадия	Лист	Листов
Р	2	

План на отм. -2.400, -1.200 и 0.000.

ЦНИИЭП инженерного оборудования г. Москва

Копировал Подлевская 22956-07 Формат А2

Альбом II

901-3-241.88

План на отм. 4.200

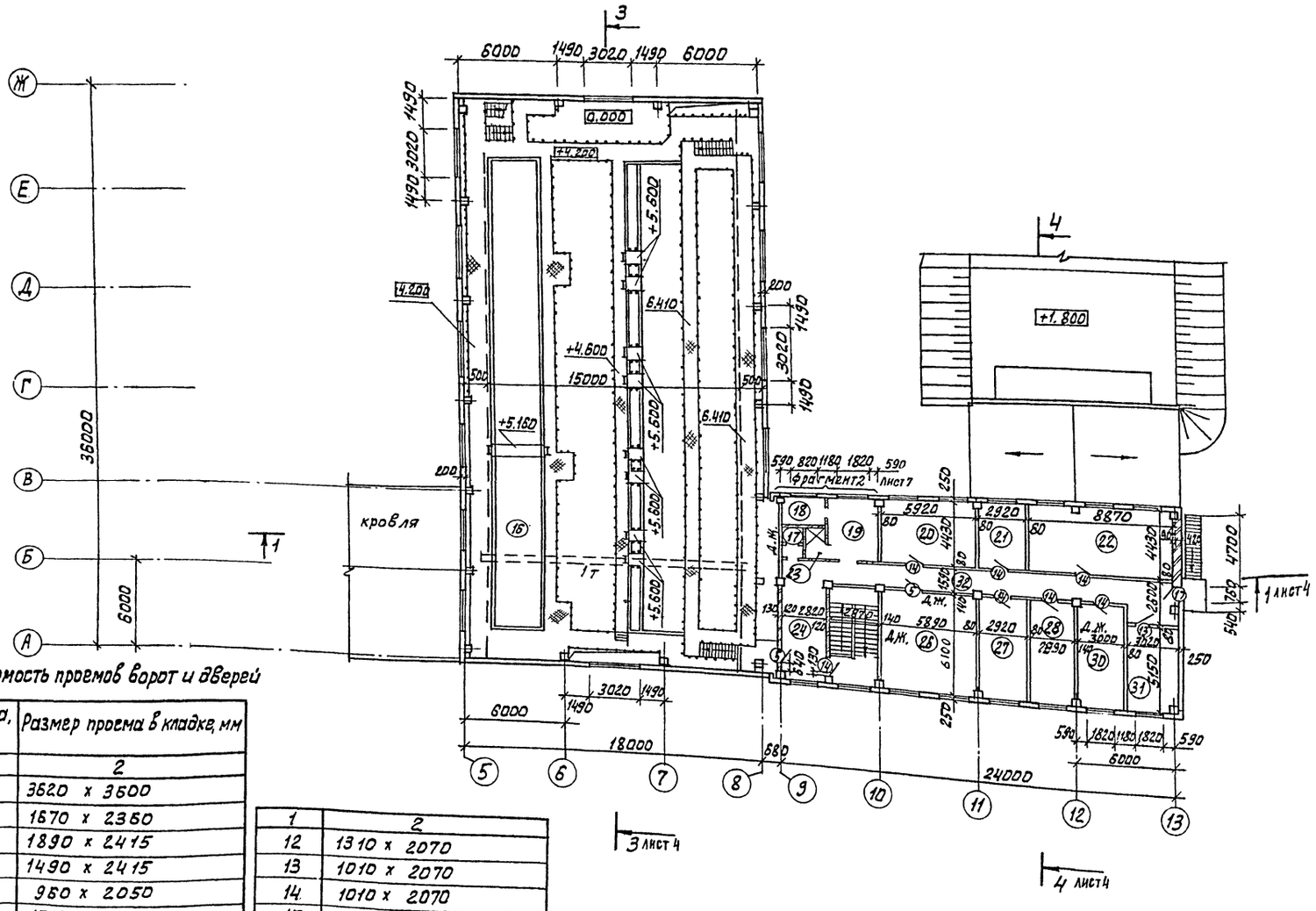

Экспликация помещений

Номер на плане	Наименование	Площадь м²	Категория производства по взрывной, взрыво-пожарной и пожарной опасности
16	зал осветлителей и фильтров на отм. 4.200	378.0	Д
		с емкостей	
17	Уборная/мужская/	3,40	–
18	Мужской гардероб спецодежды	6.60	–
19	Мужской гардероб уличной и домашней одежды	12,20	–
20	Венткамера	25.0	Д
21	Помещение для хранения посуды и реактивов	12.30	Д
22	Химическая лаборатория	39.30	Д
23	Душевая/мужская/	1.90	–
24	Холл	17.90	–
25	Р.У	8.50	Г
26	Операторская	35,90	–
27	Контрольная лаборатория	17.80	Д
28	Автоклавная, средоварочная и моечная	17.90	Д
29	Щитовая	23.00	Г
30	Бактериологическая лаборатория	17.1	Д
31	Комната начальника станции	15,9	–
32	Коридор	46.0	–

Ведомость проемов ворот и дверей

Марка, поз.	Размер проема в кладке, мм
1	2
1	3620 х 3600
2	1670 х 2350
3	1890 х 2415
4	1490 х 2415
5	950 х 2050
6	1510 х 2370
7	1010 х 2070
8	910 х 1870
9	910 х 1870
10	1510 х 2070
11*	1310 х 2070
12	1310 х 2070
13	1010 х 2070
14	1010 х 2070
15	710 х 2070
16	710 х 2070
17	760 х 2210

СОГЛАСОВАНО		
ОТД. ВГ	КУЛИКОВ	
ОТД. ВС	ГРАЧЕВА	
ОТД. ЗАД.	ГУСЕВА	

ИНВ. № ПОДЛ.	ПОДП. И ДАТА	ВЗАМ. ИНВ. №

ПРИВЯЗАН			
	ПРОВЕР.	ДВОЙНИНА	
	ВЕД. АРХ.	САМОДЕЛКИНА	
	РУК. ГРУП	ДВОЙНИНА	
	ГИП	ЛЕВИНА	
	Н. КОНТР	ШИЛОВА	
ИНВ. №	НАЧ. ОТД	КРАСАВИН	

ТП 901-3-241.88 АР

ГЛАВНЫЙ КОРПУС ДЛЯ СТАНЦИИ ОЧИСТКИ ВОДЫ ПОВЕРХНОСТНЫХ ИСТОЧНИКОВ МУТНОСТЬЮ ДО 1500 МГ/Л ПРОИЗВОДИТЕЛЬНОСТЬЮ 8,0 ТЫС. М³/СУТ.

СТАДИЯ	ЛИСТ	ЛИСТОВ
Р	3	

ПЛАН НА ОТМ Ч.200

ЦНИИЭП инженерного оборудования г. Москва

Копировал: Алешикова

Формат: А2 22956-02

Альбом II

901-3-241.88

Разрез 1-1

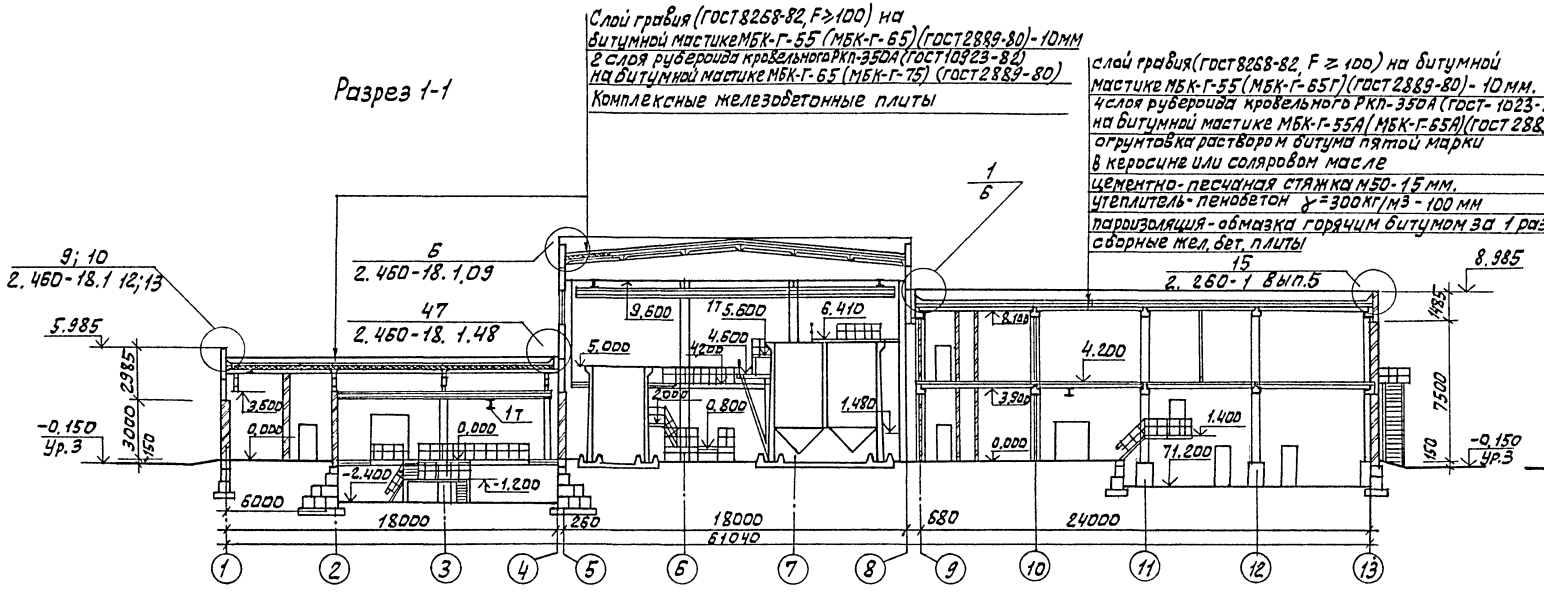

Разрез 2-2

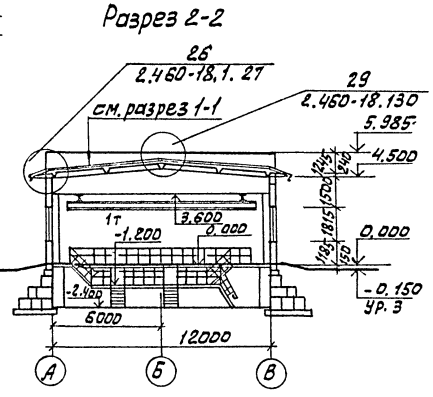

Разрез 3-3

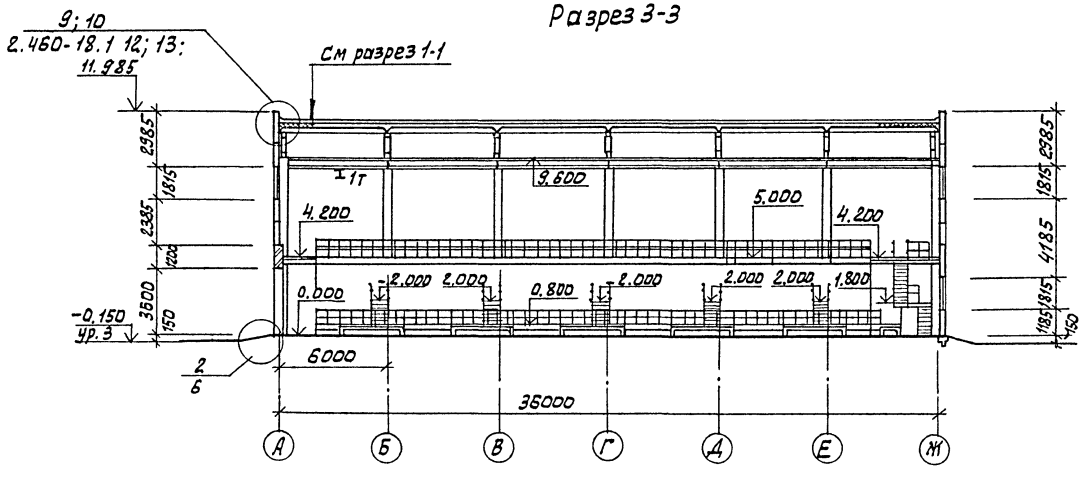

Разрез 4-4

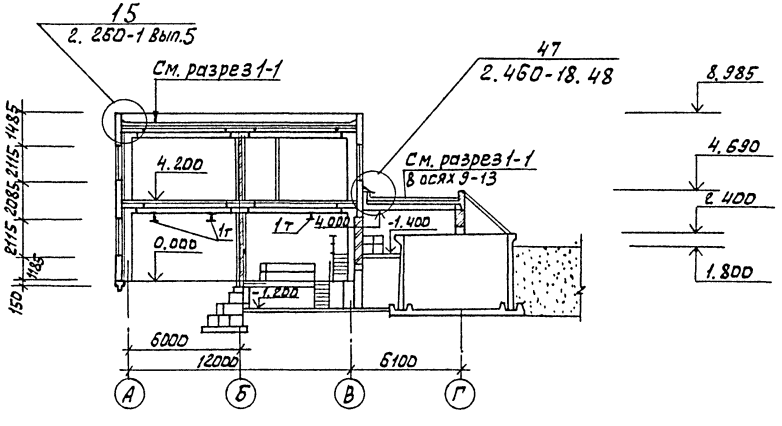

				ТП 901-3-241.88			АР
ПРИВЯЗАН	ПРОВЕР.	ДВОЙНИНА		ГЛАВНЫЙ КОРПУС ДЛЯ СТАНЦИИ ОЧИСТКИ ВОДЫ ПОВЕРХНОСТНЫХ ИСТОЧНИКОВ МУТНОСТЬЮ ДО 1500 МГ/Л ПРОИЗВОДИТЕЛЬНОСТЬЮ 8.0 ТЫС. М3/СУТ.	СТАДИЯ	ЛИСТ	ЛИСТОВ
	ВЕД. АРХ	САМОДЕЛКИНА			Р	4	
	РУК. ГРУП	ДВОЙНИНА					
	ГИП	ЛЕВИНА		РАЗРЕЗЫ 1-1÷4-4	ЦНИИЭП ИНЖЕНЕРНОГО ОБОРУДОВАНИЯ Г. МОСКВА.		
	Н. КОНТР	ШИЛОВА					
ИНВ. №	НАЧ. ОТД	КРАСАВИН					

СОГЛАСОВАНО

ОТДЕЛ ВГ КУЛИКОВ

ОТДЕЛ ЭАД ГУСЕВА

ИНВ.№ ПОДЛ. | ПОДП. И ДАТА | ВЗАМ. ИНВ.N

Альбом III

901-3-241.88

Фасад 1-13

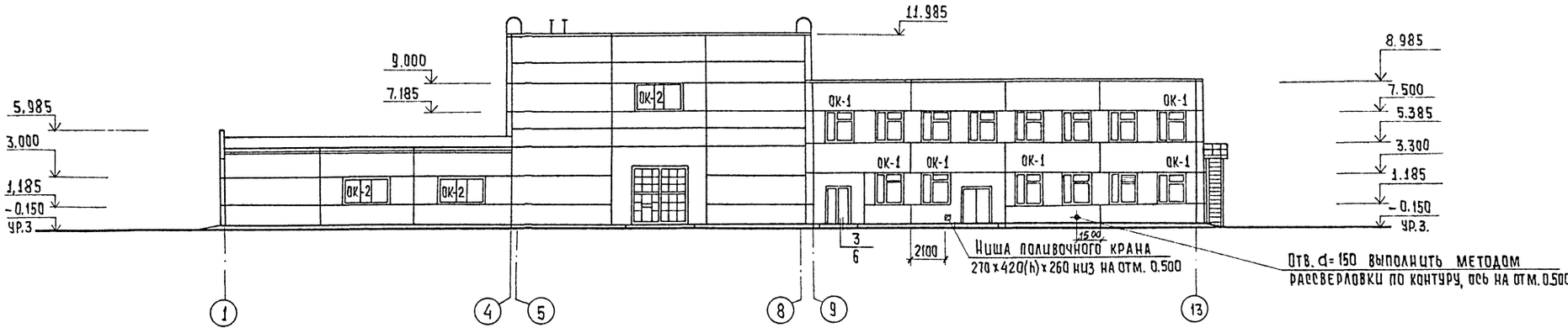

Фасад 13-1

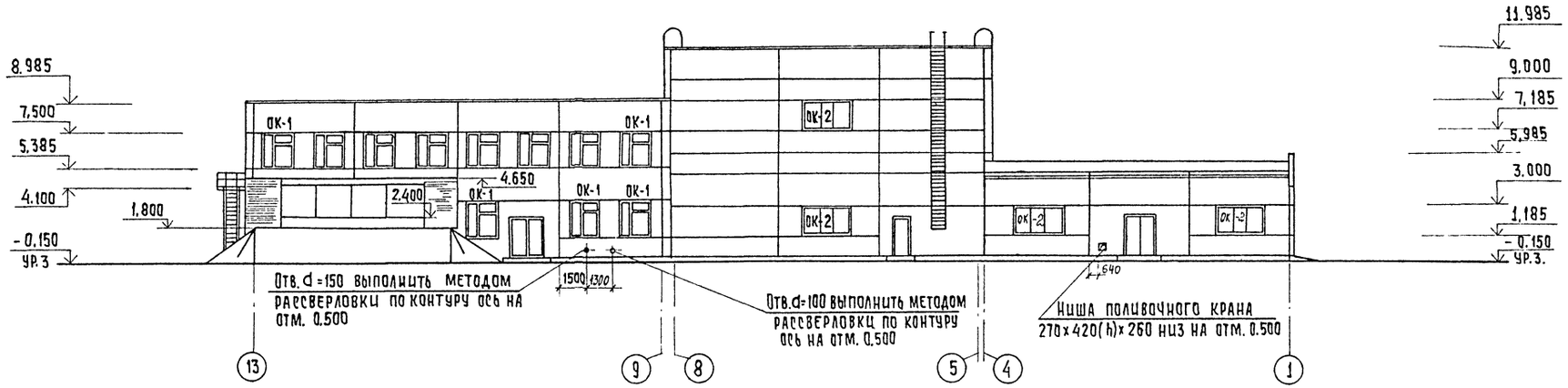

Схема расположения элементов заполнения оконных проемов

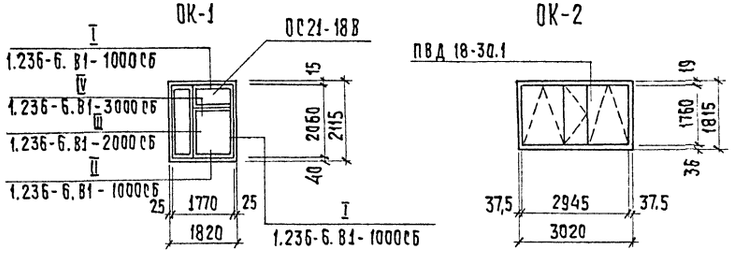

Привязан			
Инв. №			
Провер.	Двойнина		
Вед. арх.	Самоделкина		
Рук. гр.	Двойнина		
ГИП	Левина		
Н. контр.	Шилова		
Нач. отд.	Красавин		

ТП 901-3-241.88 АР

Главный корпус для станции очистки воды поверхностных источников мутностью до 1500 мг/л производительностью 8,0 тыс. м3/сутки

Фасады 1-13; 13-1

Стадия	Лист	Листов
Р	5	

ЦНИИЭП инженерного оборудования г. Москва

Согласовано: ОТА. ВГ Рудаков; ОТА. ВС Грачева

Инв. № подл. | Подпись и дата | Взам. инв. №

Копировал: Хюппенен

Формат А2

22956-07

901-3-241.88 АЛЬБОМ II

Фасад Ж-А

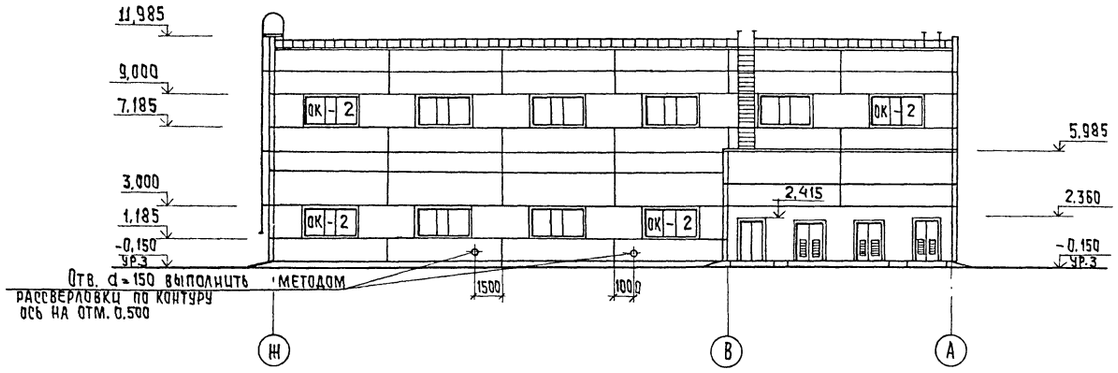

Фасад А-Ж

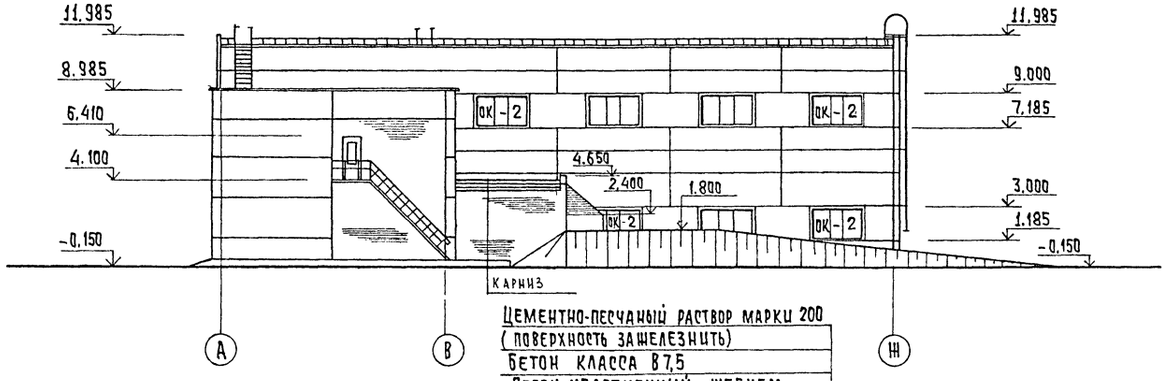

Профиль карниза

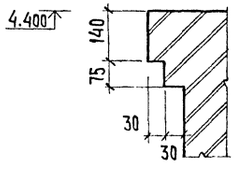

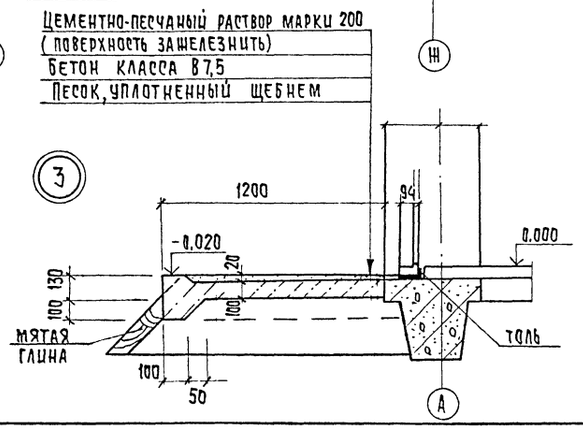

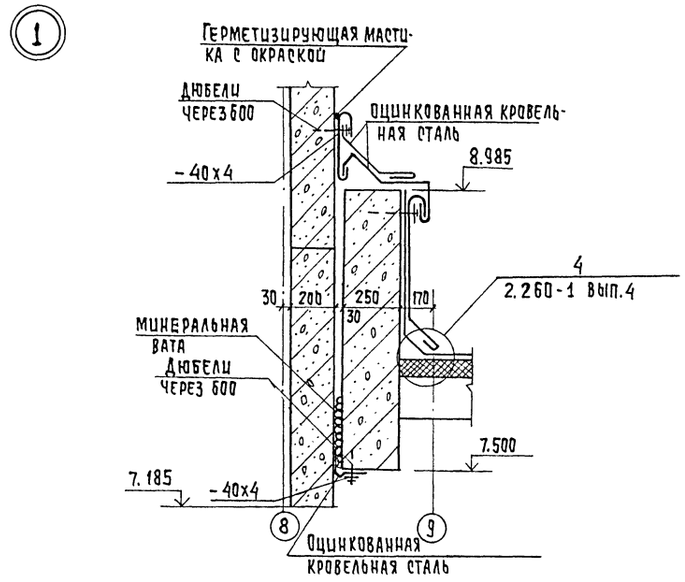

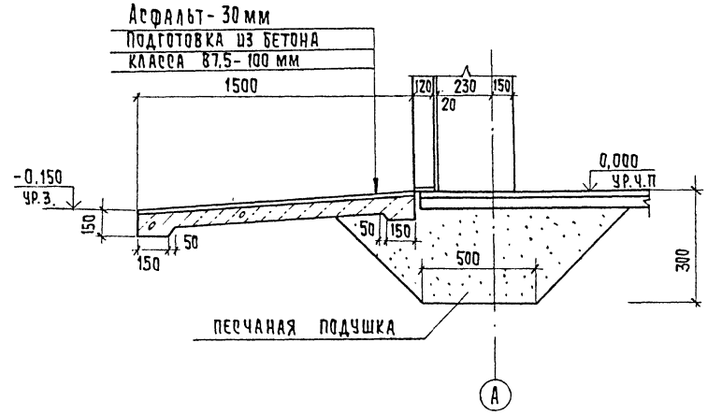

Привязан	Провер.	Двойнина		ТП 901-3-241.88 АР		
	Вед. арх.	Самоделкина		Главный корпус для станции очистки воды поверхностных источников мутностью до 1500 мг/л производительностью 8.0 тыс. м3/сутки.	Стадия	Лист	Листов
	Рук. гр.	Двойнина			Р	6	
	ГИП	Левина		Фасады Ж-А; А-Ж.	ЦНИИЭП инженерного оборудования г. Москва		
	Н. контр.	Шилова					
Инв. №	Нач. отд.	Красавин					

Копировал: Хюппенен

Формат А2

22956-02

Согласовано: Отдел БГ Куликов; Отдел ЭАД Гусева

Инв. № подл. | Подпись и дата | Взам. инв. №

Фрагмент 1

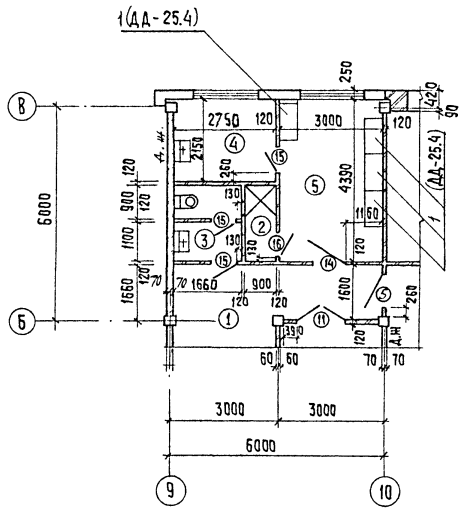

Фрагмент 2

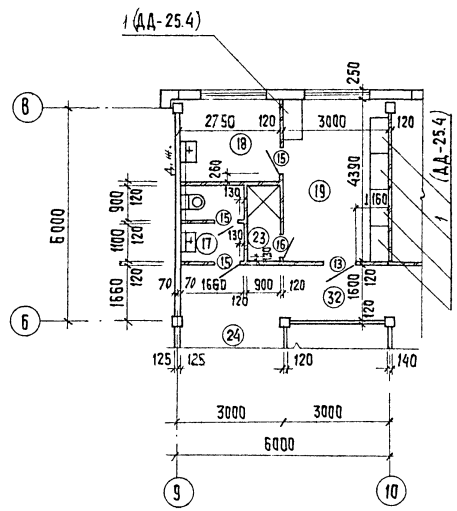

Фрагмент 3

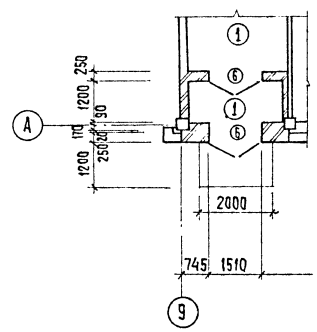

План перегородок на отм. 4.200

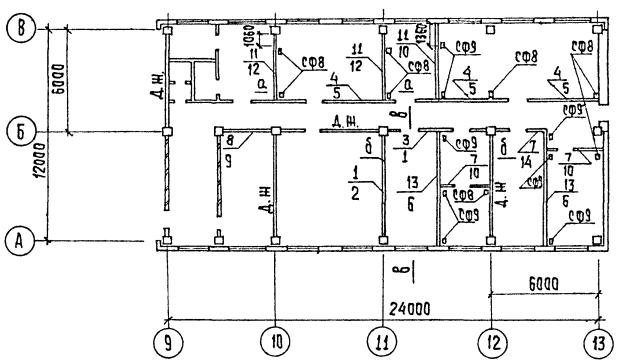

Спецификация сборных перегородок

Марка поз.	Обозначение	Наименование	Кол.	Масса ед. кг	Примечание
1	1.030.9-2.1-06.0	ПГ56.9-1-л	1	640	
2	1.030.9-2.1-01.0	ПГ56.27-1-л	1	1970	
3	1.030.9-2.1-04.0	ПГ56.30-1-л-2Д	1	1520	
4	1.030.9-2.1-03.0	ПГ60.27-1-л-Д1	3	1820	
5	1.030.9-2.1-05.0	ПГ60.12-1-л-В1	3	910	
6	1.030.9-2.1-01.0	ПГ60.30-1-л	2	2290	
7	1.030.9-2.1-07.0	ПГ30.30-2-л-Д1	3	830	
8	1.030.9-2.1-07.0	ПГ26.30-2-л	1	1010	
9	1.030.9-2.1-09.0	ПГ26.9-2-л	1	300	
10	1.030.9-2.1-09.0	ПГ30.9-2-л-В1	3	320	
11	1.030.9-2.1-07.0	ПГ30.30-2-л	3	1140	
12	1.030.9-2.1-09.0	ПГ30.6-2-л	2	220	
13	1.030.9-2.1-06.0	ПГ60.9-1-л	2	670	
14	1.030.9-2.1-09.0	ПГ30.9-2-л	1	340	
	Соединительные детали				
СФ8	1.030.9-2.4-12 км	СФ8	8	56	
СФ9	1.030.9-2.4-12 км	СФ9	8	59	
	1.030.9-2.4-11.0-01	ОП2	16	27	
	1.030.9-2.7-2-0.16.0	МС1	52	0,4	
	1.030.9-2.7-2-0.17.0	МС3	22	1,7	
	1.030.9-2.7-2-0.16.0-02	МС5	21	0,3	
	1.030.9-2.7-2-0.16.0-03	МС6	42	0,2	
	1.030.9-2.7-2-0.16.0-06	МС11	6	1,8	
	1.030.9-2.7-2-0.21.0-01	МС12	16	2,9	
	1.030.9-2.7-2-0.16.0-07	МС14	24	0,2	
	1.030.9-2.7-2-0.19.0-02	МС15	12	0,5	
	1.030.9-2.7-2-0.19.0-03	МС15а	12	0,5	
	1.030.9-2.7-2-0.22.0	МС16	16	1,6	
	1.030.9-2.7-2-0.35.0-03	МС66	26	1,2	
	1.030.9-2.7-2-0.53.0-01	МС105	12	12	
	1.030.9-2.7-2-0.54.0	МС107	2	2	
	11761.00.00.000СБ	Дюбель ДРК-М10	136	0,04	
	ГОСТ 7798-70*	Болт М10х30х58	136	0,03	
	ГОСТ 11371-78	Шайба 10.01	136		

Б-Б

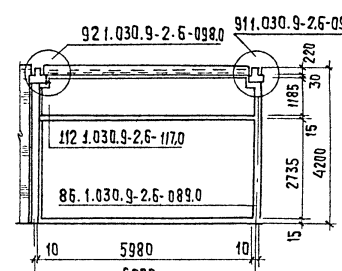

В-В

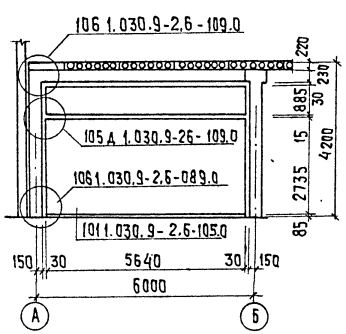

Г-Г

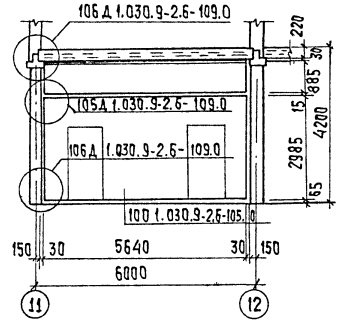

Привязан			Провер.	Двойнина		ТП 901-3-241.88 АР	
			Вед. арх.	Самоделкина			
			Рук. гр.	Двойнина			
			ГИП	Левина		Главный корпус для станции очистки воды поверхностных источников мутностью до 1500 мг/л производительностью 8,0 тыс. м³/сутки	Стадия: Р; Лист: 7; Листов:
			Н. контр.	Шилова		Фрагменты 1-3; план и спецификация перегородок.	ЦНИИЭП инженерного оборудования г. Москва
Инв. №			Нач. отд.	Красавин			

Копировал: Хюппенен Формат А2

Согласовано

Инв. № подл. | Подпись и дата | Взам. инв. №

Альбом II

901-3-241.88

План отверстий и перемычек на отм. 0.000

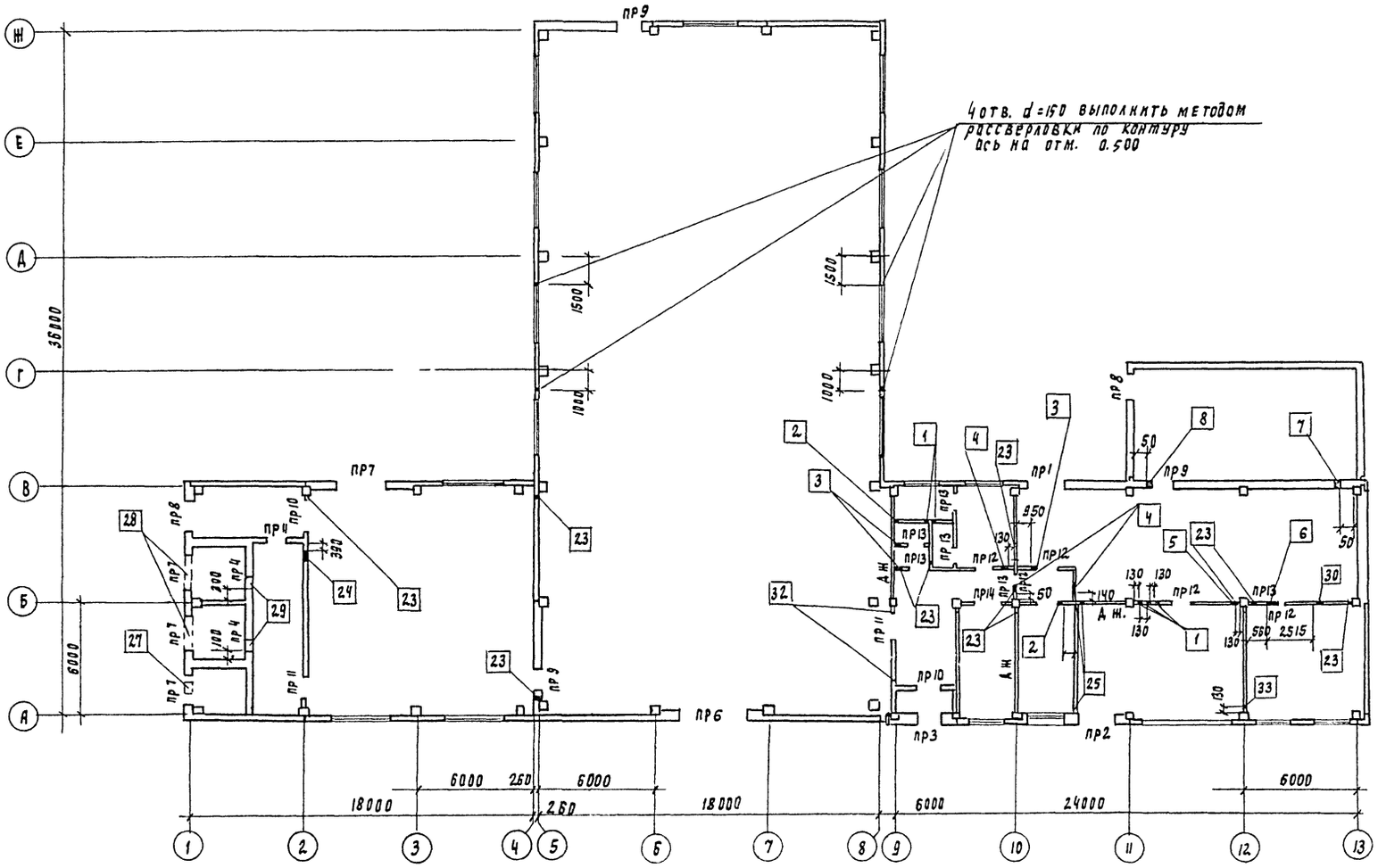

План отверстий и перемычек на отм. 4.200

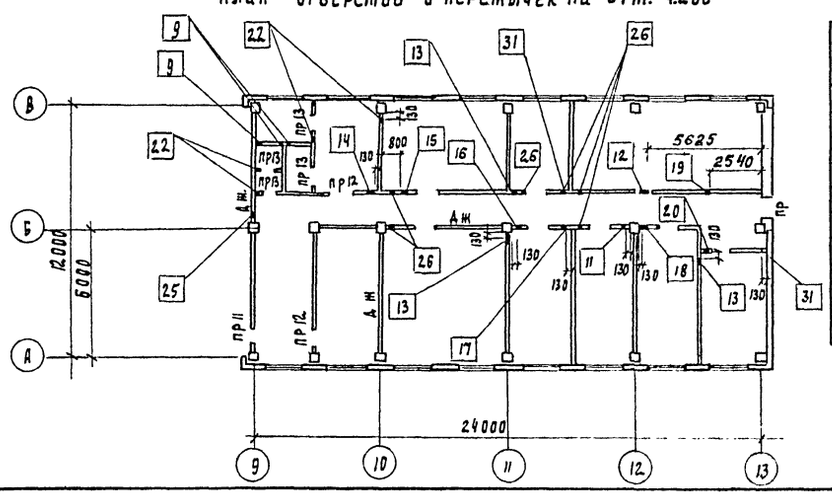

Спецификация перемычек

Марка поз	Обозначение	Наименование	Кол.	Масса ед., кг	Примечание
1	1.038.1-1 вып. 1;2	5 ПБ 25-37	1	338	
2		2 ПБ 22-3	18	92	
3		2 ПБ 19-3	15	81	
4		1 ПБ 13-1	24	25	
5		1 ПБ 10-1	20	20	
6		4 ПБ 44-8	3	384	

Ведомость перемычек

Марка поз.	Схема сечения
ПР 1	1, 2
ПР 2	2
ПР 3	3
ПР 4	5
ПР 5	5
ПР 6	6
ПР 7	2
ПР 8	3
ПР 9	4
ПР 10	3
ПР 11	4
ПР 12	4
ПР 13	5
ПР 14	3

Ведомость отверстий

N отв.	Размер отверстий в x h см	Отметка низа
1	250 x 250	3.395
2	250 x 250	3.425
3	200 x 200	3.450
4	240 x 240	2.980
5	280 x 280	3.060
6	600 x 600	2.900
7	350 x 350	3.025
8	350 x 350	3.250
9	250 x 250	7.525
10	225 x 225	7.537
11	200 x 200	7.050
12	225 x 225	7.037
13	250 x 250	7.500
14	200 x 200	7.050
15	350 x 350	7.650
16	240 x 240	7.605
17	240 x 240	7.030
18	300 x 200 (h)	7.050
19	300 x 300	7.475
20	350 x 740 (h)	6.975
21	225 x 225	7.512
22	200 x 200	7.525
23	200 x 100 (h)	2.500
24	400 x 700 (h)	2.500
25	250 x 100 (h)	7.500
26	200 x 100 (h)	6.700
27	250 x 250	2.750
28	1670 x 500 (h)	2.500
29	650 x 300 (h)	2.200
30	450 x 450	3.445
31	200 x 200	7.050
32	200 x 100 (h)	4.000
33	200 x 300 (h)	3.150

Согласовано

Отдел ВП Куликов

Отдел ВС Прачева

Отдел ЭДД Портникова

Инв. N подл. | Подпись и дата | Взам. инв. N

Привязан

Инв. №

Провер.	Двойнина	
Вед. арх	Самоделкина	
Рук. пр	Двойнина	
ГИП	Левина	
Н контр.	Шилова	
Нач. отд	Красавин	

ТП 901-3-241.88 АР

Главный корпус для станции очистки воды поверхностных источников мутностью до 1500 мг/л производительностью 8,0 тыс. м3/сут.

Планы отверстий и перемычек. Ведомости отверстий и перемычек. Спецификация перемычек.

Стадия	Лист	Листов
Р	8	

ЦНИИЭП инженерного оборудования г. Москва

Копировал Подлевская

22956-02 формат А2

Ведомость отделки помещений

Площадь м²

Наименование или номер помещения	Потолок		Стены или перегородки		Отделка низа стен или перегородок (панель)			Колонна		Примечание
	площадь	вид отделки	площадь	вид отделки	площадь	вид отделки	высота мм	площадь	вид отделки	
6; 7	215,2	См. раздел АЗ	351,7	См. раздел АЗ	—	См. раздел АЗ	300	9.4	См. раздел АЗ	
4; **5; 9; 10; 11; 12; 13; 15; 16; 18**; 19**; 24; 22;	1463,6	Затирка швов. Окраска поливинилацетатная ВА-27А	528,3 2427.0	Штукатурка кирпичных стен. Затирка швов панельных стен. Окраска поливинилацетатная ВА-27А	—	—	—	262,2	Окраска поливинилацетатная ВА-27А	
8; 14; 20 25; 29;	110.6	Затирка швов известковая побелка	249.0 388.0	Затирка кирпичных стен. Затирка швов панельных стен. Окраска известковая		—	—	10.3	Известковая окраска	
2; 23;	3.8	Затирка швов Окраска поливинилацетатная ВА-27А	25,0	Штукатурка кирпичных стен. Окраска поливинилацетатная ВА-27А	19,2	Облицовка керамической плиткой	1,800	—	—	
3; 17	7.2	То же	44,4	То же	26.0	То же	1500	—	—	
1;	30,2	Затирка швов Окраска поливинилацетатная ВА-27А	115,8	Штукатурка кирпичных стен. Окраска поливинилацетатная ВА-27А	—	—	—	—	—	
21; 26; 27; 28; 30; 31	116,9	То же	322.8	Затирка швов панельных стен Окраска поливинилацетатная ВА-27А	—	—	—	15,3	Окраска-поливинилацетатная ВА-27А	

Спецификация элементов заполнения проемов

Марка поз.	Обозначение	Наименование	Количество	Масса ед. кг	Примечание
1	1.435.9-17 вып.1	Ворота распашные вр. 3.6х3.6т	1		
2*	Типовой проект 407-3-349.84 Альбом II	Ворота В1	3		
3	2.435-6 вып.1	Дверной блок ПДУ-4	3		
4	2.435-6 вып.1	Дверной блок ПДУ-3	2		
5*	2.435-6 вып.1	Дверной блок ПД-6	4		
6*	1.136.5-19	Дверной блок ДН24-158	2		
7	ГОСТ 14624-84	Дверной блок ДНГ21-10	1		
8	ГОСТ 14624-84	Дверной блок ДВГ19-9	4		
9	ГОСТ 14624-84	Дверной блок ДВГ19-9А	2		
10	ГОСТ 14624-84	Дверной блок ДВГ21-15	1		
11*	ГОСТ 14624-84	Дверной блок ДВГ21-13	1		
12	ГОСТ 14624-84	Дверной блок ДВГ21-13	2		
13	1.136-10	Дверной блок ДГ21-10	2		
14	1.136-10	Дверной блок ДГ21-10А	8		
15	1.136-10	Дверной блок ДГ21-7А	6		
16	1.136-10	Дверной блок ДГ21-7	2		
17	1.136.5-16 часть 1	Дверной блок БС22-7.5	1		
ОК-1	1.236-6 вып.1 часть 1	Оконный блок ОС21-18В	25		
	ГОСТ 17280-79	Подоконные доски ПА 19-20	25		
ОК-2	ГОСТ 12506-81	Оконный блок ПВД 18-30.1	25		
Ш-1	Типовой проект 407-3-349.84 Альбом III	Шлюзийная решетка Ш-1	1	3.93	
Ш-5	Типовой проект 407-3-349.84 Альбом II	Шлюзийная решетка Ш-5	2	22.43	

* Двери марок 2; 5; 6; 11 оборудовать закрывателем ЗД1 ГОСТ 5091-78 и замком ЗН1А ГОСТ 5089-80 открывающимся изнутри без ключа

** В помещениях 4; 5; 18; 19 стена по оси „В" штукатурится по сетке 50-30-ГОСТ 5336-80 цементно-перлитовым раствором.

Согласовано

Инв. № подл. | Подпись и дата | Взам. инв. №

Привязан			ТП 901-3-241.88		АР
Инв. №	Провер.	Двойнина	Главный корпус для станции очистки воды поверхностных источников мутностью до 1500 мг/л производительностью 8,0 тыс м³/сутки	Стадия	Лист	Листов
	Вед. арх.	Самоделкина		Р	9	
	Рук. гр.	Двойнина				
	ГИП	Левина	Ведомость отделки помещений Спецификация элементов заполнения проемов	ЦНИИЭП инженерного оборудования г. Москва		
	Н. контр.	Шилова				
	Нач. отд.	Красавин				

Копировал: Хюппенен

Формат А2

22956-02

План кровли

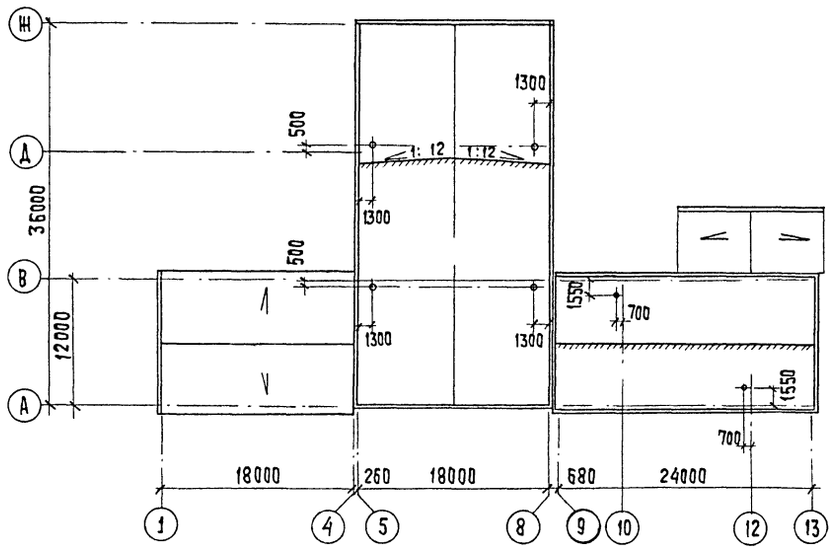

План полов на отм. 4.200

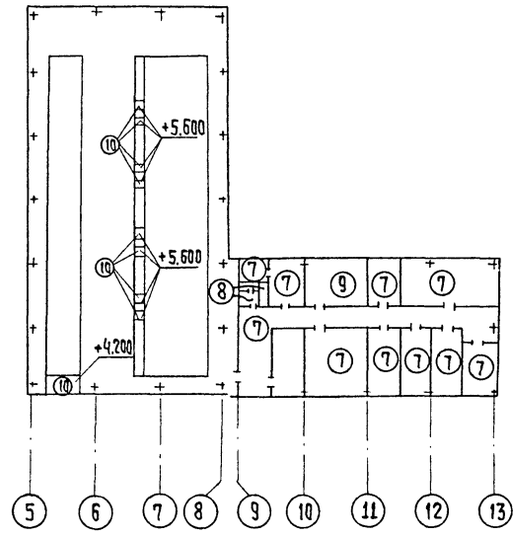

План полов на отм. -2.400; -1.200; 0.000

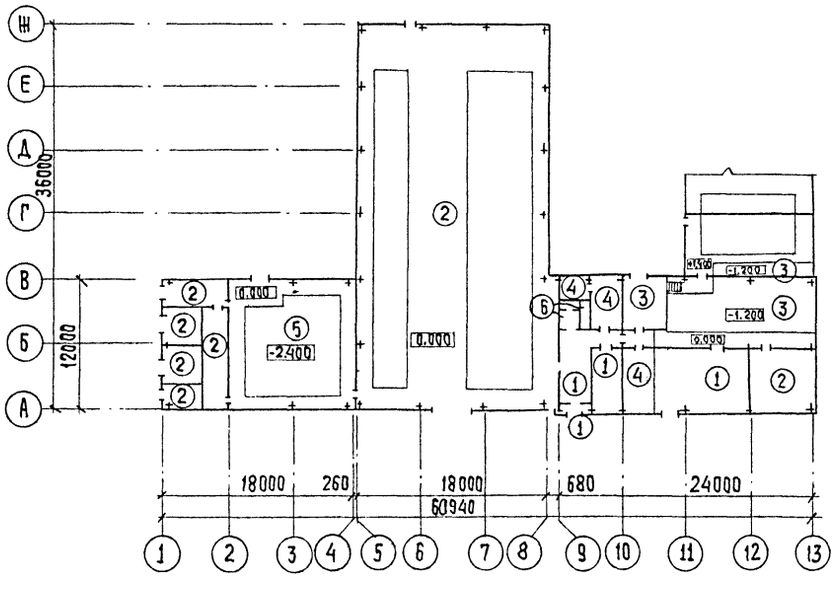

Экспликация полов

Наименование или номер помещения	Тип пола	Схема пола или номер узла по серии	Элементы пола и их толщина	Площадь пола, м²
1	2	3	4	5
1; 9; 11	1	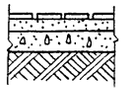	Покрытие - плита керамическая по ГОСТ 6787-80 - 13 мм. Заполнение швов - цементно-песчаный раствор марки 150. Прослойка - цементно-песчаный раствор марки 150 - 17 мм. Подстилающий слой - бетон класса В7,5 - 100мм Основание - уплотненный грунт с втрамбованным в него слоем щебня или гравия крупностью 40-60 мм - 100 мм	101.40
7; 8; 12; 13; 14; 25; 29;	2	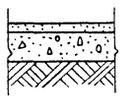	Покрытие - цементно-песчаный раствор марки 200 - 20 мм. Подстилающий слой - бетон класса В7,5 - 100мм Основание - уплотненный грунт с втрамбованным в него слоем щебня или гравия крупностью 40-60 мм - 100 мм.	486.40
6; 7;	3	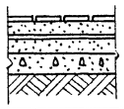	см. раздел А3 Стяжка - бетон класса В10 - 20 мм Подстилающий слой - бетон класса В7,5 - 100мм Основание - уплотненный грунт с втрамбованным в него слоем щебня или гравия крупностью 40-60 мм - 100мм	136.5
4; 5; 10;	4	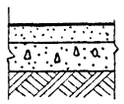	Покрытие - линолеум ГОСТ 7251-77 - 4мм Прослойка - холодная мастика на водостойких вяжущих - 1 мм. Стяжка - легкий бетон класса В3,5 - 75 мм. Подстилающий слой - бетон класса В7,5 - 100мм Основание - уплотненный грунт с втрамбованным в него слоем щебня или гравия крупностью 40-60 мм. - 100 мм	35,80
15;	5	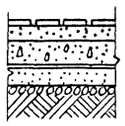	Покрытие - плитка керамическая по ГОСТ 6787-80 - 13 мм. Заполнение швов - цементно-песчаный раствор марки 150. Прослойка - цементно-песчаный раствор марки 150 - 17 мм. Подстилающий слой - бетон класса В7,5 - 100мм 2 слоя гидроизола на битумной мастике Стяжка - бетон класса В12,5 - 60 мм. Щебень - втрамбованный в грунт Основание - уплотненный грунт с втрамбованным в него слоем щебня или гравия крупностью 40-60 мм. - 100 мм	138.4
2; 3;	6	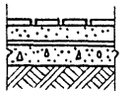	Покрытие - плитка керамическая по ГОСТ 6787-80 - 13 мм. Заполнение швов - цементно-песчаный раствор марки 150. Прослойка - цементно-песчаный раствор марки 150 - 17 мм. Гидроизоляция - 4 слоя гидроизола на битумной мастике. Подстилающий слой - бетон класса В7,5 - 100мм Основание - уплотненный грунт с втрамбованным в него слоем щебня или гравия крупностью 40-60 мм. - 100 мм	5,5;
18; 19; 21; 22; 24; 26; 27; 28; 30; 31;	7	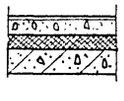	Покрытие - линолеум (ГОСТ 7251-77) - 4мм Прослойка - холодная мастика на водостойких вяжущих - 1мм. Стяжка - легкий бетон класса В3,5 - 75мм Звукоизоляция - древесноволокнистая плита М2 М3 (ГОСТ 4598-86) - 20 мм Основание - железобетонная плита.	230,5

1	2	3	4	5
17; 23	8	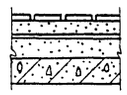	Покрытие - плитка керамическая по ГОСТ 6787-80 - 13 мм Заполнение швов - цементно-песчаный раствор марки 150. Прослойка - цементно-песчаный раствор марки 150 - 17 Гидроизоляция - 4 слоя гидроизола на битумной мастике - 5 мм. Стяжка - цементно-песчаный раствор марки 150 - 25 мм. Основание - железобетонная плита	5,5
20;	9	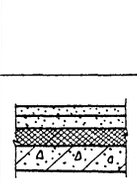	Покрытие - цементно-песчаный раствор марки 200 - 20 мм. Стяжка - цементно-песчаный раствор марки 200 - 60 мм. Звукоизоляция - древесно-волокнистая плита М2; М3 ГОСТ 4598-86 - 20 мм Основание - железобетонная плита.	25,0
16	10	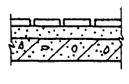	Покрытие - плитка керамическая по ГОСТ 6787-80 - 13 мм. Заполнение швов - цементно-песчаный раствор марки 150. Прослойка - цементно-песчаный раствор марки 150 - 17 мм. Основание - железобетонная плита	12.4

ТП 901-3-241.88 АР

Провер.	Двойнина		
Вед. арх.	Самоделкина		
Рук. гр.	Двойнина		
ГИП	Левина		
Н. контр.	Шилова		
Нач. отд.	Красавин		

Главный корпус для станции очистки воды поверхностных источников мутностью до 1500 мг/л производительностью 8,0 тыс. м³/сутки

Стадия	Лист	Листов
Р	10	

План кровли. Планы и экспликация полов.

ЦНИИЭП инженерного оборудования г. Москва

Привязан

Инв. №

Согласовано

Взам. инв. № | Подпись и дата | Инв. № подл.

Копировал: Хюппенен Формат А2

22956-02

Альбом III

901-3-241.88

Ведомость рабочих чертежей основного комплекта. (начало)

Лист	Наименование	Примеч.
1	Общие данные (начало)	
2	Общие данные (продолжение)	
3	Общие данные (окончание)	
4	Схема расположения фундаментов.	
	Фрагмент 1.	
5	Фрагменты 2÷4. Сечения 1-1÷4-4.	
6	Фрагменты 5÷8. Сечения 6-6 ÷ 10-10	
7	Фрагменты 9÷11. Сечения 11-11 ÷ 14-14.	
8	Сечения 16-16 ÷ 21-21. Спецификация.	
9	Опалубочный чертеж, армирование Фм1÷Фм3.	
10	Опалубочный чертеж. Армирование Фм4÷Фм6.	
11	Опалубочный чертеж, армирование Фм7÷Фм9.	
12	Опалубочный чертеж, армирование Фм10÷Фм12.	
13	Опалубочный чертеж, армирование Фм13; Фм14.	
14	Опалубочный чертеж, армирование Фм15; Фм16.	
15	Опалубочный чертеж, армирование Фм17; Фм18.	
16	Опалубочный чертеж, армирование Фм19; Фм20.	
17	Опалубочный чертеж, армирование Фм21÷Фм24.	
18	Опалубочный чертеж, армирование Фм25; Фм26.	
19	Схема расположения фундаментов	
	под оборудование и опор в осях. 2-4.	
	Сечение 1-1. Фо1÷Фо4; ОП1; ОП2.	
20	Схема расположения каналов, приямков	
	и фундаментов под оборудование в	
	осях 5-8. Разрезы 1-1÷2-2.	
21	Разрезы 3-3÷9-9. Фундаменты Фо1÷Фо3.	
	Опоры ОП1÷ОП4.	
22	Схема расположения фундаментов	
	под оборудование и емкостей в	
	осях "10-13". "Б-В".	
23	Схема расположения фундаментов под оборудо-	
	вание и емкостей в осях 10-13. Разрезы 1-1, 2-2.	
24	Фундаменты под оборудование Фо1÷Фо4.	

Типовой проект разработан в соответствии с действующими нормами и правилами и предусматривает в части ж.б. конструкций мероприятия, обеспечивающие взрывную, взрывопожарную и пожарную безопасность при эксплуатации здания.

Главный инженер проекта Левина /Левина С.Е./

Ведомость рабочих чертежей основного комплекта. (продолжение).

Лист	Наименование	Примеч.
	Емкости РЕ4, РЕ5.	
25	Схема расположения ф-тов под обо-	
	рудование в осях 10-12; А-Б. Разрезы	
	3-3 ÷ 6-6. Вид А.	
26	Схема расположения каналов и	
	приямков в осях 1-2; А-Б. Разрезы 1-1÷6-6.	
27	Емкость РЕ1. Схема расположения стено-	
	вых панелей и монолитных участков.	
	Разрез 1-1.	
28	Емкость РЕ1. Вид 2-2. Разрезы 3-3; 4-4;	
	5-5; 6-6; 7-7. Узлы А; Б; В; Г; Д;	
29.	Днище ДМ1. Опалубочный чертеж.	
	Разрезы 1-1; 2-2;	
30	Днище Дм1. Армирование. Схема расположе-	
	ния нижних сеток и каркасов. Разрезы	
	1-1÷4-4. Узлы 7, 8, 9.	
31	Днище ДМ1. Армирование. Схема раскладки	
	верхних сеток днища. Деталь армирова-	
	ния приямка. Узлы 10, 11, 12.	
32	Схема расположения стеновых панелей	
	и монолитных участков емкости РЕ2.	
	Разрезы 1-1 ÷ 3-3.	
33.	Емкость РЕ2. Виды 4-4 ÷ 6-6.	
34	Днище Дм2. Опалубочный чертеж	
	Разрез 1-1, 2-2. Узлы 1; 2; А. Разрез 3-3.	
35	Днище Дм2. Армирование. Схемы располо-	
	жения нижних сеток, каркасов, верхних	
	сеток. Разрезы 1-1; 2-2. Узлы 1, 2, 3.	
36	Емкость РЕ1; РЕ2. Узлы 1÷6.	
37	Днище Дм1; Дм2. Армирование.	
	Узлы 4; 5; 6.	
38	Спецификации к монолитным днищам	
	Дм1; Дм2.	
39	Емкость РЕ1. Монолитные участки. Опалу-	
	бочный чертеж.	
40	Емкость РЕ2. Монолитные участки. Опа-	
	лубочный чертеж.	
41	Монолитные участки Ум1÷Ум6.	
42	Монолитные участки УмФ1÷УмФ4.	
43	Спецификация к монолитным участкам	

Ведомость рабочих чертежей основного комплекта (продолжение)

Лист	Наименование	Примеч.
	Ум1÷Ум6; УмФ1÷УмФ4	
44	Схема расположения стеновых панелей и моно-	
	литных участков емкости РЕ3. Разрез 1-1.	
	Спецификация.	
45	Схема расположения стеновых панелей	
	и монолитных участков емкости РЕ3.	
	Разрез 2-2. Вид 3-3÷5-5. Узлы 3, 4.	
46	Монолитные участки стен Ум1÷Ум6.	
	емкости РЕ3.	
47	Днище Дм3. Опалубочный чертеж. Узлы 1÷3.	
48	Схема расположения нижних и верхних	
	сеток и каркасов днища Дм3	
	Спецификация.	
49	Схема расположения нижних и верхних	
	сеток и каркасов днища Дм3.	
	Узлы 1, 2, 3.	
50	Схема расположения нижних и верхних	
	сеток и каркасов днища Дм3.	
	Сечение 1-1. Узлы 1, 2.	
51	Схема расположения бетонных опор	
	и брусьев емкости РЕ3. Разрезы 1-1÷7-7.	
52	Схема расположения плит в поддоне	
	ПД1. Разрезы 1-1÷2-2. Спецификация.	
53	Схема расположения колонн, балок и	
	плит покрытия в осях 1-4.	
	Разрезы 1-1÷3-3.	
54	Узлы 1, 2, 3.	
55	Схема расположения колонн, балок, плит	
	покрытия в осях 5-8.	

Привязан

Инв. №

ТП. 901-3-241.88 КЖ

Провер	Левина		Главный корпус для станции очистки воды поверхностных источников мутностью до 1500 г/л, производительностью 8 тыс. м³/сут
Ст. инж	Лазарева		
Рук. гр	Стронгин		
ГИП	Левина		Общие данные (начало)
Н. контр	Макарищева		
Нач. отд	Красавин		

Стадия	Лист	Листов
Р	1	67

ЦНИИЭП инженерного оборудования г. Москва.

Копировал Еремченко Формат А2.

22956-02

Инв. № подл. | Подпись и дата | Взам. инв. №

Ведомость рабочих чертежей основного комплекта. (окончание)

Лист	Наименование	Примеч.
56	Виды 1-1, 2-2. Схема расположения торцевого фахверка.	
57	Схемы расположения колонн, ригелей диафрагм жесткости на отм. 4.200 и 8.400.	
	Разрезы 1-1 ÷ 3-3.	
58	Схемы расположения колонн, ригелей и диафрагм жесткости на отм. 4.200 и 8.400.	
	Разрезы 4-4; 5-5. Спецификация.	
59	Схемы расположения плит перекрытия и покрытия. Разрезы 1-1 ÷ 4-4.	
60	Монолитные участки Ум1 ÷ Ум6.	
61	Схемы расположения лестничных маршей, проступей и верхней лестничной площадки	
62	Схемы расположения стеновых панелей по осям А, В, Б.	
63	Схемы расположения стеновых панелей по осям 1; 8; 13; Ж.	
64	Схема расположения щитов, опорных подушек и плит покрытия в осях 11-13, В-Г.	
65	Венткамера на отм. 0.000.	
66	Схема расположения закладных деталей в стенах, на перекрытии 0.000	
67	Схема расположения закладных деталей в стенах на отм. 6.700. и 7.700.	

Ведомость ссылочных и прилагаемых документов (начало)

Обозначение	Наименование	Примеч.
	Ссылочные документы	
ГОСТ 13579-78	Блоки бетонные для стен подвала.	
ГОСТ 22701.0-77	Плиты железобетонные ребристые предварительно напряженные размерами 3×6 м для покрытий производственных зданий	
ГОСТ 24379.1-80	Болты фундаментные	
ГОСТ 13580-85	Плиты железобетонные для ленточных фундаментов.	
ГОСТ 23279-85	Сетки сварные из стержневой арматуры диаметром до 40 мм. Общие технические условия.	

Ведомость ссылочных и прилагаемых документов (продолжение)

Обозначение	Наименование	Примечан.
ГОСТ 5336-80	Сетки стальные плетеные одинарные. Технические условия.	
ГОСТ 18124-75	Листы асбестоцементные	
1.412-1/77 Вып.3	Монолитные железобетонные фундаменты под типовые колонны прямоугольного сечения одноэтажных промышленных зданий.	
1.410-3, вып.1	Сетки сварные для армирования железобетонных конструкций.	
1.415-1 вып.1	Железобетонные фундаментные балки для стен производственных зданий.	
3.006.1-2/82 вып 1-1÷1-4	Сборные железобетонные каналы и тоннели из лотковых элементов.	
1.427.1-3 вып 1÷2, 2-0	Колонны железобетонные прямоугольного сечения для продольного и торцевого фахверка одноэтажных производственных зданий высотой 3,0-14,4 м	
1.423-3 вып 0-1; 1; 2, 1-1; 2-0.	Железобетонные колонны прямоугольного сечения для одноэтажных производственных зданий без мостовых кранов высотой до 9,6 м.	
1.442.1-2 вып.1,2	Плиты перекрытий железобетонные ребристые высотой 400 мм, укладываемые на ригели прямоугольного сечения.	
1.869.1-1	Железобетонные опорные подушки	
1.038.1-1 Вып.1	Перемычки железобетонные для зданий с кирпичными стенами	
1.494-24 вып.1	Стаканы для крепления крышных вентиляторов дефлекторов и зонтов.	
1.020-1/83 вып.0-0; 0-1; 1-1; 2-1; 2-5; 2-15; 3-1; 3-3; 4-1; 6-1; 7-1; 1-1.	Конструкции каркаса межвидового применения для многоэтажных общественных зданий, производственных и вспомогательных зданий промышленных предприятий.	

Ведомость ссылочных и прилагаемых документов (продолжение).

Обозначение	Наименование	Примеч.
1.041.1-2. вып 1÷6	Сборные железобетонные многопустотные панели перекрытий многоэтажных и производственных зданий.	
1.030.1-1 вып 0-0; 0-1; 1-1; 2-1; 3-1; 4-1; 0-3 4-2; 3-2.	Стены наружные из однослойных панелей для каркасных общественных зданий, производственных и вспомогательных зданий промышленных предприятий.	
1.050.1-2 вып.1,2	Сборные железобетонные марши площадки и проступи для многоэтажных общественных зданий, производственных и вспомогательных зданий и промышленных предприятий.	
1.423-5 вып.0÷3	Железобетонные колонны прямоугольного сечения для одноэтажных производственных зданий без мостовых кранов высотой 10,8; 12,0; 13,2 и 14,4 м.	
3.900-3 вып. 3/82; 4/82,7	Сборные железобетонные конструкции емкостных сооружений для водоснабжения и канализации.	
3.400-6/76	Унифицированные закладные детали сборных железобетонных конструкций инженерных сооружений промышленных предприятий.	
1.400-6/76 вып.1	Унифицированные закладные детали сборных железобетонных конструкций зданий промышленных предприятий. Закладные детали конструкций одноэтажных зданий.	
1.400-15 вып.1	Унифицированные закладные изделия железобетонных конструкций для крепления технологических коммуникаций и устройств.	
5.900-2	Сальники набивные Ду 50... 1400 для пропуска труб через стены	
1.465.1-10/82 вып. 0,1,2.	Комплексные железобетонные плиты покрытий одноэтажных промышленных зданий.	
1.400-7	Стальные изделия сборных ж.б. конструкций одноэтажных промышленных зданий.	
1.415-1 вып.1	Железобетонные фундаментные балки для стен производственных зданий.	

ТП 901-3-241.88 КЖ

Привязан

Инв. №

Провер.	Левина	
Ст. инж.	Лазарева	
Рук. гр.	Стронгин	
ГИП	Левина	
Н. конт.	Макарищева	
Нач. отд	Красавин	

Главный корпус для станции очистки воды поверхностных источников мутностью до 1500 мг/л производительностью 8,0 тыс. м³/сут

Общие данные (продолжение)

Стадия	Лист	Листов
Р	2	

ЦНИИЭП инженерного оборудования г. Москва

Инв. № подл. | Подпись и дата | Взам. инв. №

Копировал Еремченко Формат А2

22956-02

Ведомость ссылочных и прилагаемых документов. (окончание)

Обозначение	Наименование	Примечан
1.462.1-3/80 Вып. 0÷3	Железобетонные стропильные решетчатые балки для покрытий одноэтажных зданий.	
	Прилагаемые документы	
ТП 901-3-241.88 КЖИ	Строительные изделия.	
ТП 901-3-241.88 КЖ ВМ1	Ведомость потребности в материалах основного комплекта марки КЖ. Монолитные конструкции.	
КЖ ВМ2	Ведомость потребности в материалах основного комплекта марки КЖ Сборные конструкции.	

Ведомость спецификаций (начало)

Лист	Наименование	Примеч.
8	Спецификация к схеме расположения фундаментов, фундаментных балок, перемычек (начало).	
	Спецификация к схеме расположения фундаментов, фундаментных балок, перемычек (окончание).	
9	Спецификация монолитных фундаментов ФМ1÷ФМ3.	
10	Спецификация монолитных фундаментов ФМ4÷ФМ6.	
11	Спецификация монолитных фундаментов ФМ7÷ФМ9.	
12	Спецификация монолитных фундаментов ФМ10÷ФМ12.	
13	Спецификация монолитных фундаментов ФМ13; ФМ14.	
14	Спецификация монолитных фундаментов ФМ15; ФМ16.	
15	Спецификация монолитных фундаментов ФМ17; ФМ18.	
16	Спецификация монолитных фундаментов ФМ19; ФМ20.	
17	Спецификация монолитных фундаментов ФМ21÷ФМ24	
18	Спецификация монолитных фундаментов ФМ25; ФМ26.	
19	Спецификация к схеме расположения фундаментов под оборудование и опор.	
20	Спецификация к схеме расположений каналов, приямков и фундаментов под оборудование.	
24	Спецификация к емкостям РЕ4; РЕ5.	
25	Спецификация к схеме расположения емкостей, фундаментов под оборудование, каналов и приямков.	
26	Спецификация к схеме расположений каналов и приямков в осях 1-2; А-Б.	
	Спецификация к монолитным балкам.	
27	Спецификация к схемам расположений стеновых панелей и монолитных участков емкости РЕ1.	
32	Спецификация к схеме расположения стеновых панелей и монолитных участков емкости РЕ2.	
38	Спецификация к монолитному днищу ДМ2.	
	Спецификация к монолитному днищу ДМ1.	
43	Спецификация арматурных изделий монолитных участков (начало)	

Ведомость спецификаций.

Лист	Наименование	Примеч.
	Спецификация арматурных изделий монолитных уч-ков. (окончан)	
44	Спецификация к схеме расположения стеновых панелей и монолитных участков емкости РЕ3	
46	Спецификация к монолитным участкам стен.	
48	Спецификация к монолитному днищу ДМ3.	
52	Спецификация сборных ж.б. элементов и деталей поддона.	
53	Спецификация к схеме расположения колонн, балок покрытия, плит покрытия.	
54	Спецификация соединительных элементов каркаса.	
55	Спецификация к схеме расположения колонн балок покрытия и плит покрытия.	
56	Спецификация соединительных элементов каркаса.	
58	Спецификация к схеме расположения колонн, ригелей и диафрагм жесткости (начало).	
	Спецификация к схеме расположения колонн, ригелей и диафрагм жесткости (окончание).	
59	Спецификация к схеме расположений плит перекрытий и покрытия	
60	Спецификация к монолитным участкам УМ1 ÷ УМ6.	
61	Спецификация лестничных маршей, площадок, проступей, ограждений и соединительных деталей.	
62	Спецификация к схеме расположения стеновых панелей.	
63	Спецификация к схеме расположения стеновых панелей.	
64	Спецификация к схеме расположения покрытия.	
65	Спецификация к схеме расположения венткамеры.	
66	Спецификация к схеме расположения закладных деталей в стенах на отм. 0,000	
67	Спецификация к схеме расположения закладных деталей в стенах.	

Ведомость объемов сборных бетонных и железобетонных конструкций.

	Наименование группы элементов конструкций	Код	Кол. м3	Примеч.
1	Блоки фундаментов	5811 000 000	82,64	
2	Плиты фундаментов	5813 000 000	32,03	
3	Обвязочные и фундаментные балки	5824 000 000	10,2	
4	Фундаменты	5812 000 000	2,6	
5	Подпорные стенки	5811 000 000		
6	Колонны	5821 000 000	54,2	
7	Перемычки	5828 000 000	1,2	
8	Стеновые панели	5831 000 000	238,6	
9	Плиты покрытия	5841 000 000	93,6	
10	Плиты перекрытия	5842 000 000	27,0	
11	Ригели	5825 000 000	22,5	
12	Диафрагмы жесткости	5832 000 000	29,1	
13	Лестничные марши, площадки, проступи.	5891 000 000	8,9	
14	Плиты канальные	5858 000 000	18,8	
15	Опорные подушки	5841 000 000	0,14	
16	Стаканы	5841 000 000	2,26	
17	Плиты карнизные	5841 000 000	5,0	
18	Стеновые панели емкости	5832 000 000	147,1	
19	Перегородки	5833 000 000	16,6	
20	Лотки железобетонные	—	11,6	
21	Балки покрытия	5822 000 000	56,0	
		Σ = 867,07		

Материалы на изготовление сборных бетонных и железобетонных конструкций учтены в ведомости потребности в материалах и отдельно не учитываются.

Общие указания:

1. Проект разработан для следующих природных условий:
   Расчетная зимняя температура наружного воздуха - минус 30°С;
   скоростной напор ветра - для I географического района - 0,23 кПа;
   поверхностная снеговая нагрузка - для III географического района - 1,0 кПа.
   Рельеф территории спокойный, грунтовые воды отсутствуют, грунты непучинистые, непросадочные.
2. За условную отметку 0,000 принята отметка чистого пола, что соответствует абсолютной отметке ☐
3. Расчетная полезная равномерно-распределенная нагрузка на перекрытие - 8 кПа

Привязан

Инв №

Провер	Левина		
Ст. инж.	Лазарева		
Рук. гр.	Строгин		
ГИП	Левина		
Н. контр	Макарищева		
Нач. отд	Красавин		

ТП 901-3-241.88 КЖ

Главный корпус для станции очистки воды поверхностных источников мутностью до 1500 мг/л производительностью 8,0 тыс. м3/сут.

Стадия	Лист	Листов
Р	3	

Общие данные (окончание)

ЦНИИЭП инженерного оборудования г. Москва

Копировал Еремченко

Формат А2

22956-02

Инв. № подл. | Подпись и дата | Взам. инв. №

901-3-241-88 Альбом II

Схема расположения фундаментов

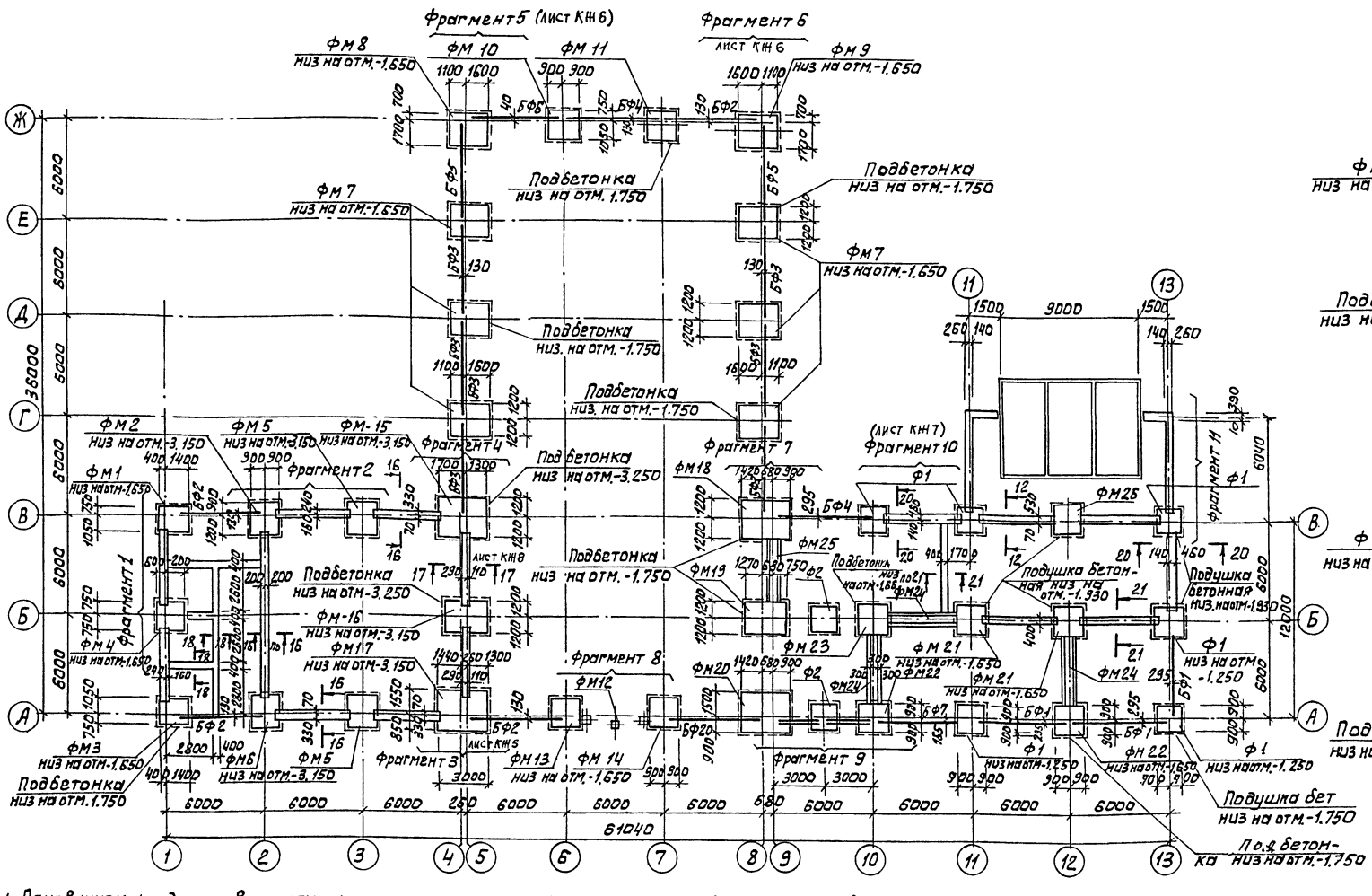

Фрагмент 1

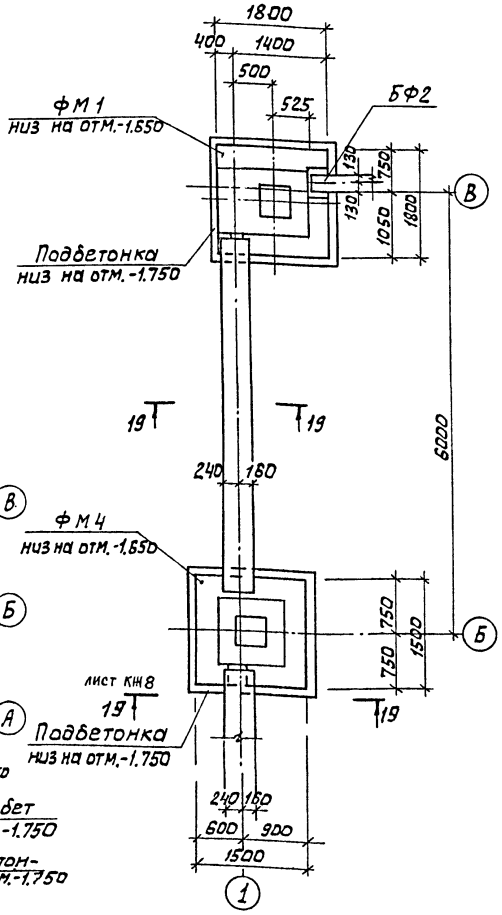

1. Основанием фундаментов приняты сухие непучинистые, непросадочные грунты со следующими нормативными характеристиками: Сн=2 кПа; Е=14,7 мПа; Ун=0,49 рад; ρ=1,8 т/м³, Кт=1.
2. Нормативная глубина промерзания грунтов 1,4 м; грунтовые воды отсутствуют.
3. Под все монолитные фундаменты выполнить бетонную подготовку из бетона В3,5 толщиной 100 мм, превышающую габарит подошвы фундамента на 100 мм в каждую сторону
4. Под ленточные фундаменты выполнить песчаную подготовку толщиной 100 мм, превышающую габарит подошвы фундамента на 100 мм в каждую сторону.
5. Фундаментные балки укладывать на цементный раствор М 200 толщиной 20 мм
Зазоры между торцами балок и фундаментом заделать бетоном В 15
6. Обратную засыпку пазух фундаментов производить грунтом без включения строительного мусора и растительного грунта с уплотнением в соответствии с требованиями инструкции по устройству обратных засыпок грунта. в стесненных местах СН 536-81

Блоки укладывать на цементно-песчаный раствор М50 с перевязкой швов не менее 1/4 высоты блока.

ПРОВЕР.	ЛЕВИНА		ТП 901-3-241.88			КЖ	
КИН.	БАЗАНОВ						
ВЕД. КИН.	СМЫСЛОВА						
ГИП	ЛЕВИНА		ГЛАВНЫЙ КОРПУС ДЛЯ СТАНЦИИ ОЧИСТКИ ВОДЫ ПОВЕРХНОСТНЫХ ИСТОЧНИКОВ МУТНОСТЬЮ ДО 1500 МГ/Л ПРОИЗВОДИТЕЛЬНОСТЬЮ 8,0 ТЫС. М³/СУТ.	СТАДИЯ	ЛИСТ	ЛИСТОВ
Н. КОНТ.	МАКАРИЩЕВА			Р	4	
НАЧ. ОТД.	КРАСАВИН		СХЕМА РАСПОЛОЖЕНИЯ ФУНДАМЕНТОВ ФРАГМЕНТ 1	ЦНИИЭП инженерного оборудования г. Москва.		

ПРИВЯЗАН

ИНВ. №

ИНВ.№ ПОДЛ. | ПОДП. И ДАТА | ВЗАМ. ИНВ.N

Копировал: Алешикова

22956-02 Формат: А2

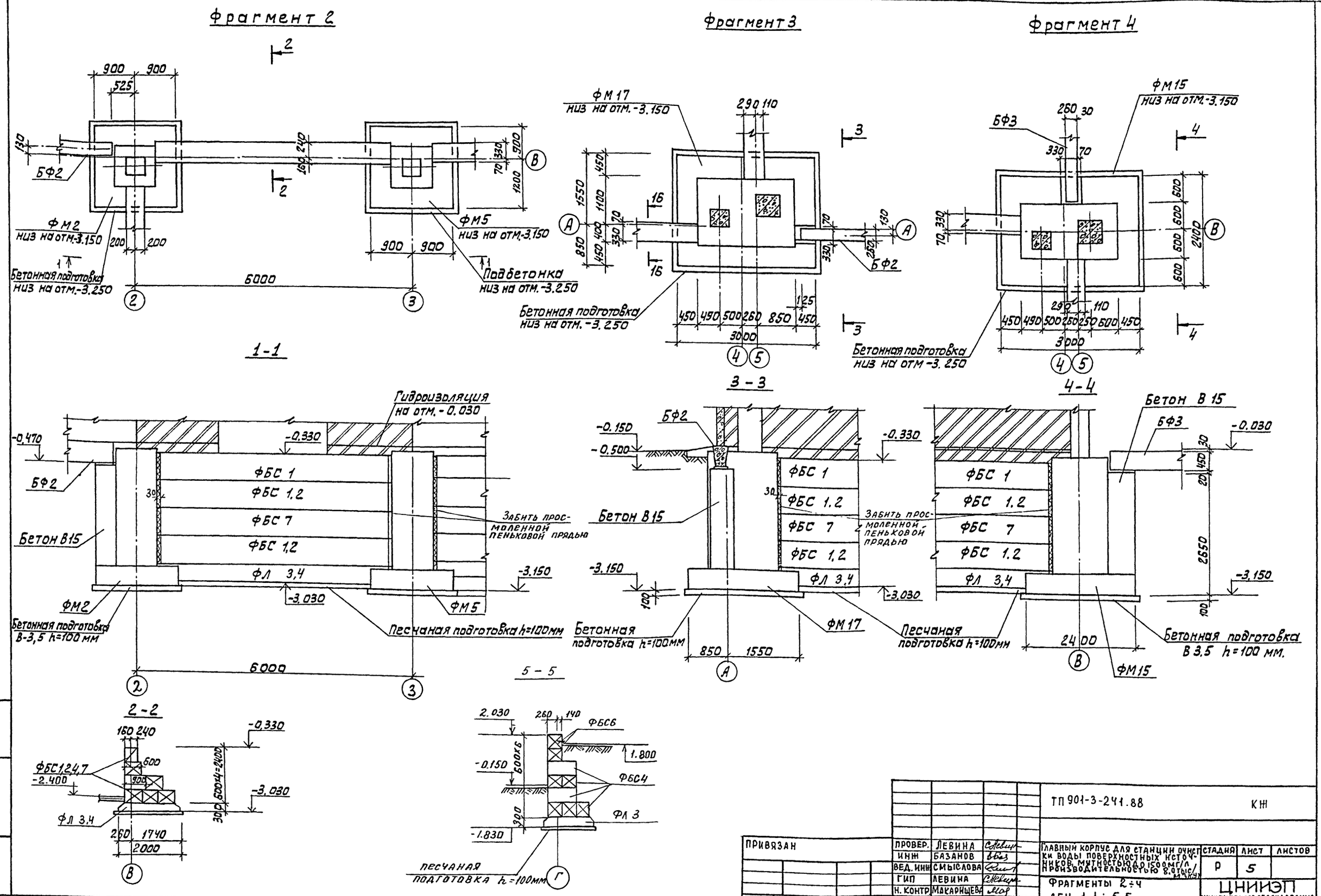

Альбом II

901-3-241-88

ТП 901-3-241.88							КЖ
ПРИВЯЗАН		ПРОВЕР.	ЛЕВИНА		ГЛАВНЫЙ КОРПУС ДЛЯ СТАНЦИИ ОЧИСТКИ ВОДЫ ПОВЕРХНОСТНЫХ ИСТОЧНИКОВ, МУТНОСТЬЮ ДО 1500 МГ/Л ПРОИЗВОДИТЕЛЬНОСТЬЮ 8,0 ТЫС/М³ЖУТ	СТАДИЯ	ЛИСТ	ЛИСТОВ
		ИНЖ	БАЗАНОВ			Р	5	
		ВЕД. ИНЖ	СМЫСЛОВА		ФРАГМЕНТЫ 2÷4 СЕЧ. 1-1÷5-5	ЦНИИЭП ИНЖЕНЕРНОГО ОБОРУДОВАНИЯ Г. МОСКВА.		
		ГИП	ЛЕВИНА					
		Н. КОНТР	МАКАРИЩЕВА					
ИНВ. №		НАЧ. ОТД	КРАСАВИН					

ИНВ.№ ПОДЛ | ПОДП. И ДАТА | ВЗАМ.ИНВ.N

Копировал: Алешикова

Формат: А2 22956-02

Фрагмент 5

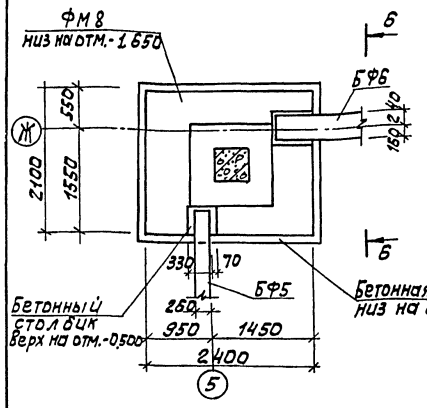

Фрагмент 6

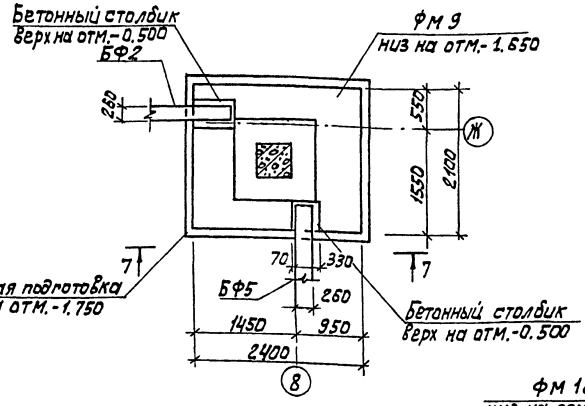

Фрагмент 7

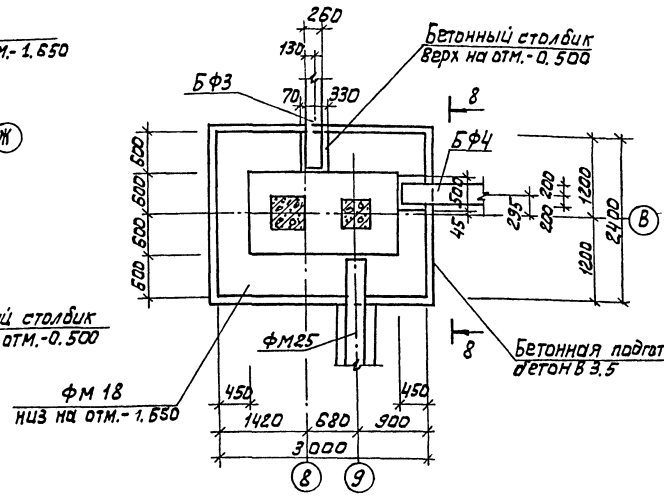

9 - 9

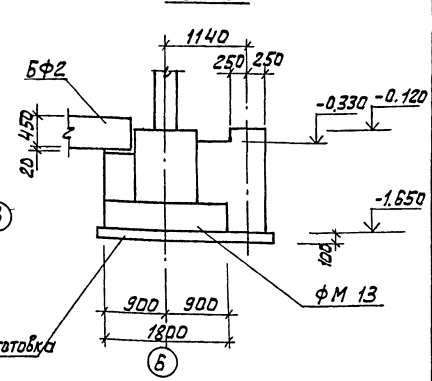

Б - Б

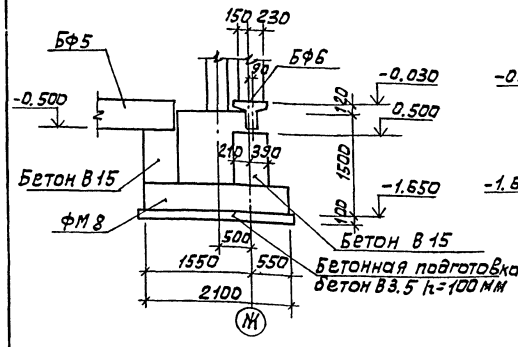

7 - 7

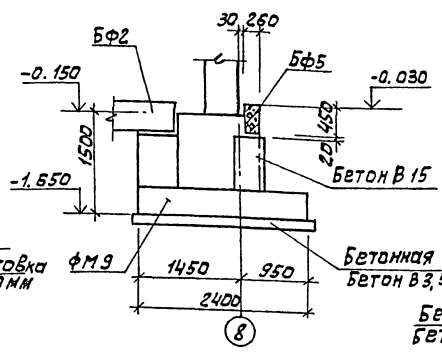

8 - 8

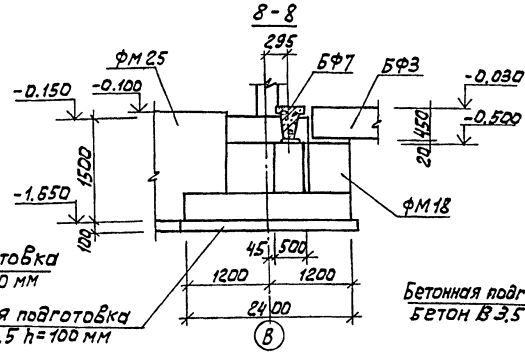

10 - 10

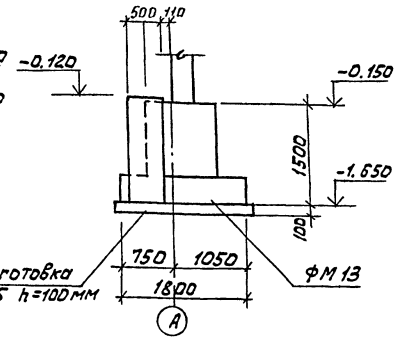

Фрагмент 8

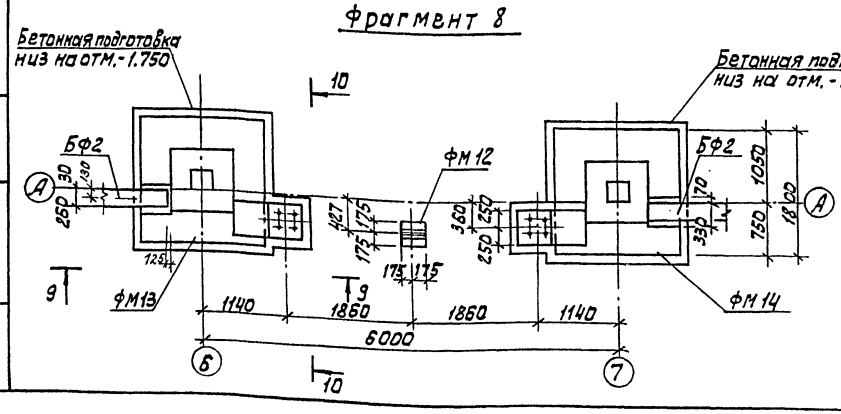

				ТП 901-3-241.88	КН	
ПРИВЯЗАН	ПРОВЕР	ЛЕВИНА		Главный корпус для станции очистки воды поверхностных источников мутностью до 1500 мг/л производительностью 0,05 куб.м/сек	СТАДИЯ	ЛИСТ	ЛИСТОВ
	ИНЖ	БАЗАНОВ			Р	6	
	ВЕД. ИНЖ	СМЫСЛОВА		ФРАГМЕНТЫ 5÷8. СЕЧЕНИЯ 6-6 ÷ 10-10	ЦНИИЭП инженерного оборудования г. Москва.		
	ГИП	ЛЕВИНА					
	Н. КОНТР	МАКАРИЦЕВА					
ИНВ. №	НАЧ. ОТД.	КРАСАВИН					

Копировал: Алешикова

Формат: А2 22956-07

ВЗАМ. ИНВ.№ | ПОДП. И ДАТА | ИНВ.№ ПОДЛ.

Альбом III

901-3-241-88

Фрагмент 9

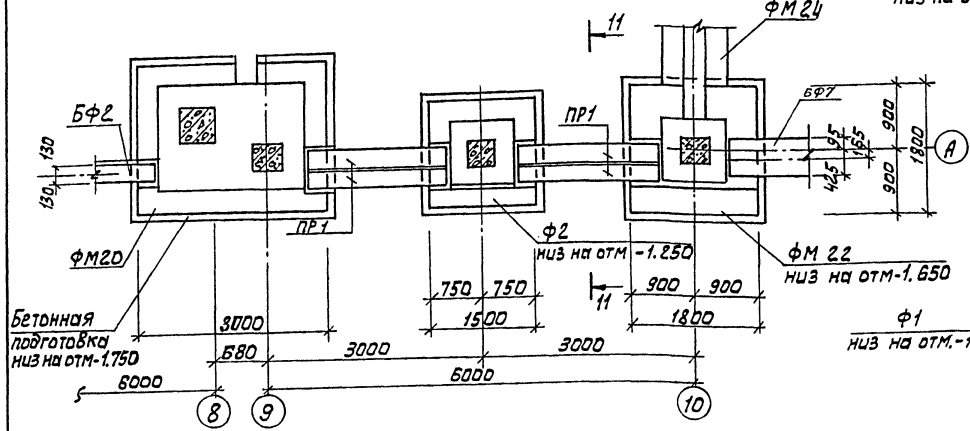

Фрагмент 10

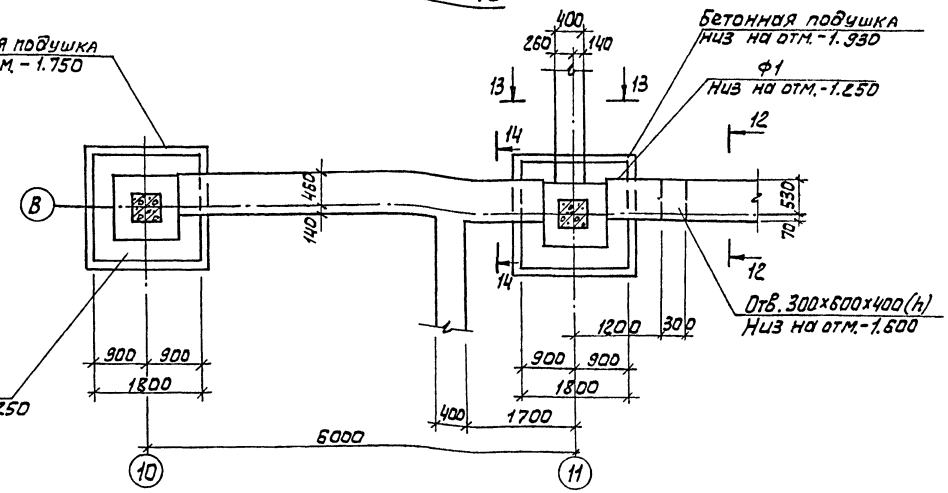

Фрагмент 11

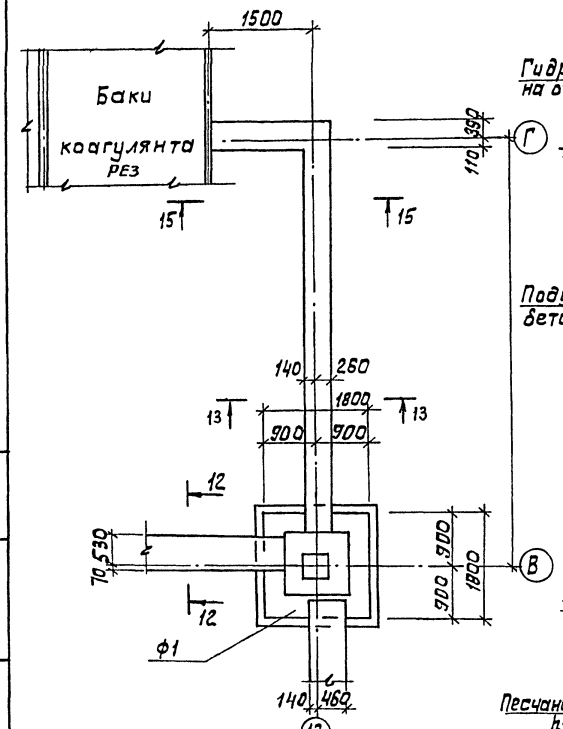

11 - 11

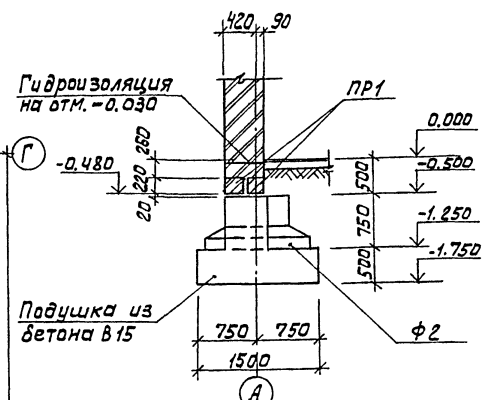

12 - 12

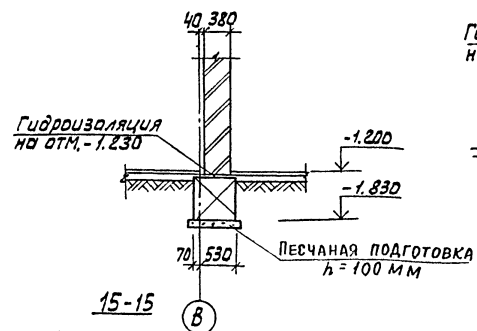

13 - 13

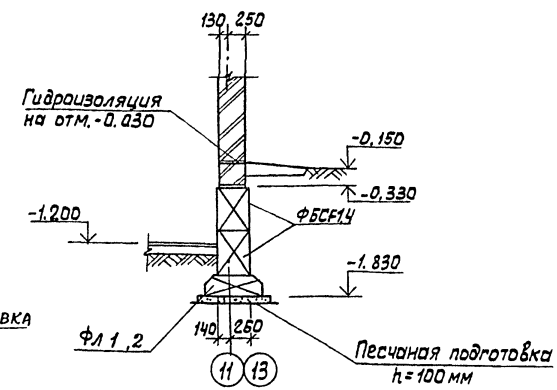

14 - 14

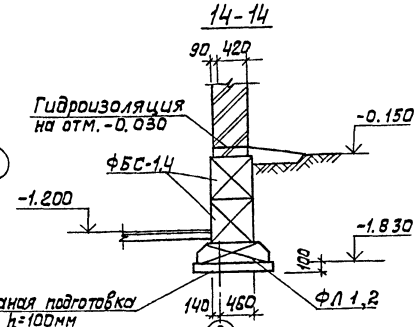

15 - 15

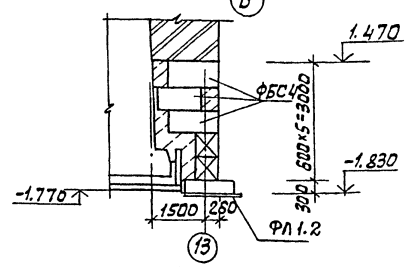

ТП 901-3-241.88			КЖ	
ПРОВЕР.	ЛЕВИНА		ГЛАВНЫЙ КОРПУС ДЛЯ СТАНЦИИ ОЧИСТКИ ВОДЫ ПОВЕРХНОСТНЫХ ИСТОЧНИКОВ МУТНОСТЬЮ ДО 1500МГ/Л ПРОИЗВОДИТЕЛЬНОСТЬЮ 8,0 ТЫС. М3/СУТ.	СТАДИЯ: Р	ЛИСТ: 7	ЛИСТОВ:
НАЧ. ОТД	КРАСАВИН		ФРАГМЕНТЫ 9÷11 СЕЧЕНИЯ 11-11÷14-14	ЦНИИЭП инженерного оборудования г. Москва.		
ГИП	ЛЕВИНА					
Н. КОНТР	МАКАРИЩЕВА					
РЕД. ЧЕРТ	СМЫСЛОВА					
ИНЖ.	БАЗАНОВ					

ПРИВЯЗАН

ИНВ. №

ИНВ. № ПОДЛ. | ПОДП. И ДАТА | ВЗАМ. ИНВ. №

Копировал: Алешикова

Формат: А2

Спецификация к схеме расположения фундаментов, фундаментных балок, перемычек (начало).

Марка поз.	Обозначение	Наименование	Кол. шт.	Масса ед., кг	Примеч.
		Сборные ж.-б. фундаменты			
Ф1	1.020-1/83.1-1 3.0.0	1Ф 18.8-2	6	3500	
Ф2	1.020-1/83.1-1 3.0.0	1Ф 15.8-2	2	2.500	
		Монолитные ж.-б фундаменты			
ФМ1	лист КЖ 9	ФМ1	1		
ФМ2	лист КЖ 9	ФМ2	1		
ФМ3	лист КЖ 9	ФМ3	1		
ФМ4	лист КЖ 10	ФМ4	1		
ФМ5	лист КЖ 10	ФМ5	2		
ФМ6	лист КЖ 10	ФМ6	1		
ФМ7	лист КЖ 11	ФМ7	6		
ФМ8	лист КЖ 11	ФМ8	1		
ФМ9	лист КЖ 11	ФМ9	1		
ФМ10	лист КЖ 12	ФМ10	1		
ФМ11	лист КЖ 12	ФМ11	1		
ФМ12	лист КЖ 12	ФМ12	1		
ФМ13	лист КЖ 13	ФМ13	1		
ФМ14	лист КЖ 13	ФМ14	1		
ФМ15	лист КЖ 14	ФМ15	1		
ФМ16	лист КЖ 14	ФМ16	1		
ФМ17	лист КЖ 15	ФМ17	1		
ФМ18	лист КЖ 15	ФМ18	1		
ФМ19	лист КЖ 16	ФМ19	1		
ФМ20	лист КЖ 16	ФМ20	1		
ФМ21	лист КЖ 17	ФМ21	2		
ФМ22	лист КЖ 17	ФМ22	2		
ФМ23	лист КЖ 17	ФМ23	1		
ФМ24	лист КЖ 17	ФМ24	3		
ФМ25	лист КЖ 18	ФМ25	1		
ФМ26	лист КЖ 18	ФМ26	1		

(окончание)

Марка поз.	Обозначение	Наименование	Кол. шт.	Масса ед., кг.	Примеч.
		Перемычки			
ПР1	1.038.1-1.1 120000 02	5ПБ21-27	4	285	
		Фундаментные балки			
БФ1	1.415-1 Вып.1	ФБ 6-1	3	1800	
БФ2	1.415-1 Вып.1	ФБ 6-4	5	1200	
БФ3	1.415-1 Вып. 1	ФБ 6-3	6	1200	
БФ4	1.415-1 Вып. 1	ФБ 6-2	2	1300	
БФ5	1.415-1 Вып. 1	ФБ6-5	2	1100	
БФ6	1.415-1 Вып. 1	ФБ6-21	1	1700	
БФ7	1.415-1 Вып. 1	ФБ6-29	1	1900	
		Балки бетонные			
ФБС1	ГОСТ 13579-78	ФБС24.6.6-Т	47	1960	
ФБС2	ГОСТ 13579-78	ФБС 24.4.6-Т	11	1300	
ФБС3	ГОСТ 13579-78	ФБС12.4.3-Т	23	310	
ФБС4	ГОСТ 13579-78	ФБС12.6.6-Т	76	960	
ФБС5	ГОСТ 13579-78	ФБС 12.6.3-Т	4	460	
ФБС6	ГОСТ 13579-78	ФБС 12.4.6-Т	13	640	
ФБС7	ГОСТ 13579-78	ФБС3.6.6-Т	40	700	
		Плиты фундаментные			
ФЛ1	ГОСТ 13580-85	ФЛ 12.24-2	9	1630	
ФЛ2	ГОСТ 13580-85	ФЛ 12.12-2	18	780	
ФЛ3	ГОСТ 13580-85	ФЛ20.12-2	22	1950	
ФЛ4	ГОСТ 13580-85	ФЛ.20.8-2	10	1250	

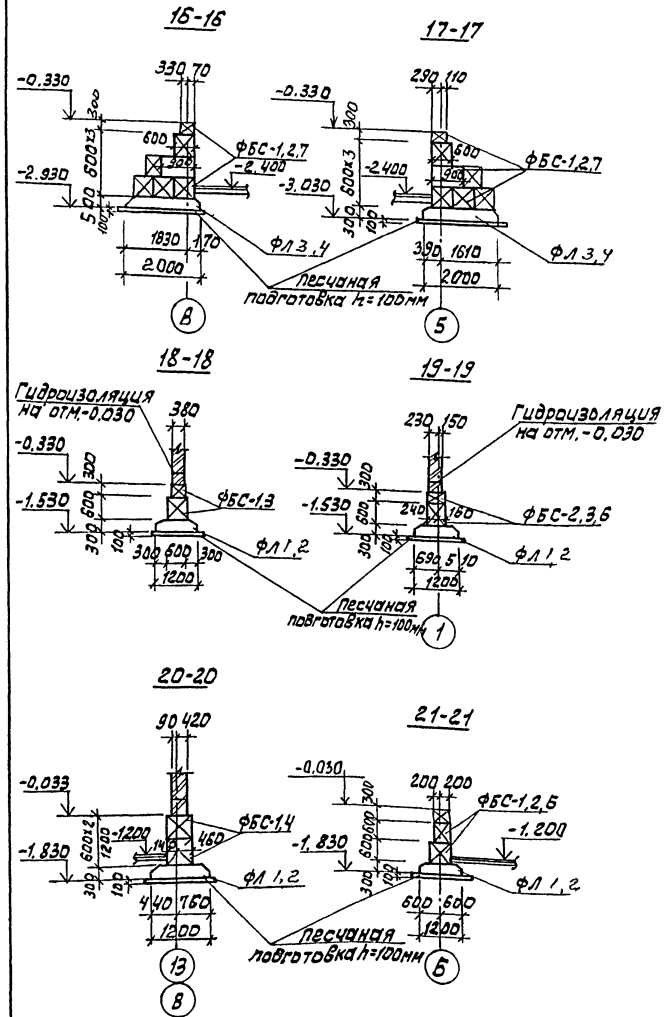

ТП 901-3-241.88 КЖ

ПРИВЯЗАН

Инв. N

Провер.	Строгин	
Инж.	Базанов	
Вед. инж.	Смыслова	
ГИП	Левина	
Н. контр.	Макарницев	
Нач. отд.	Красавин	

Главный корпус для станции очистки воды поверхностных источников мутностью до 1500 мг/л производительностью 0,7 тыс. м³/сутки

Сечения 16-16 ÷ 21-21
Спецификация

Стадия	Лист	Листов
Р	8	

ЦНИИЭП инженерного оборудования г. Москва.

Инв.№ подл. | Подп. и дата | Взам. инв.№

Копировал: Алешикова

Формат: А2 27956-02

Альбом II

901-3-241.88

ФМ1

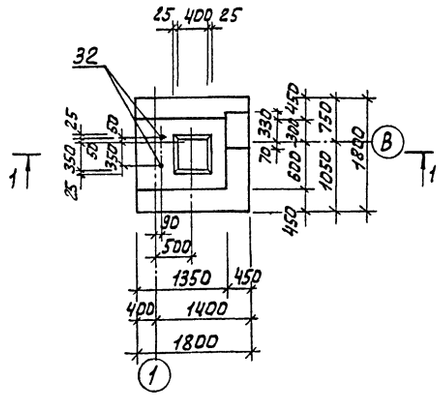

ФМ2

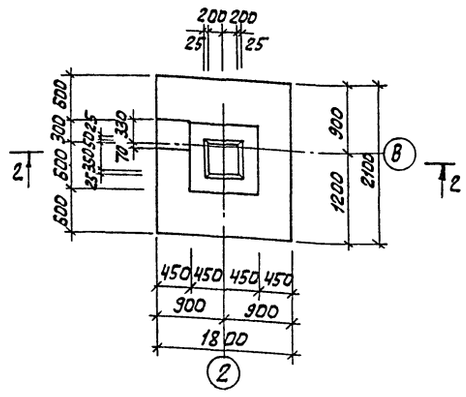

ФМ3

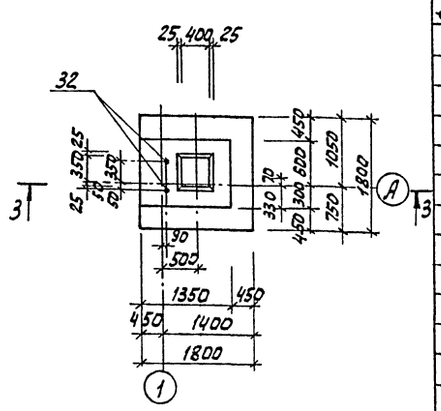

1-1

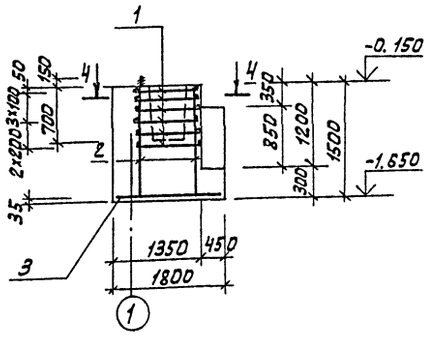

2-2

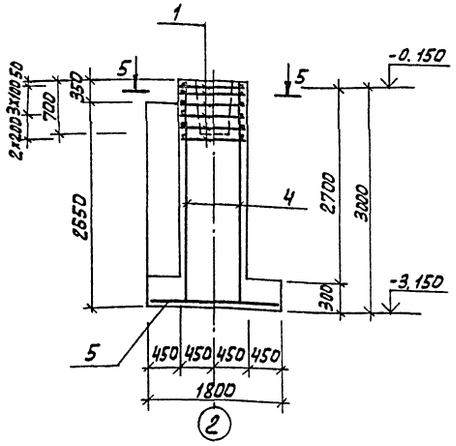

3-3

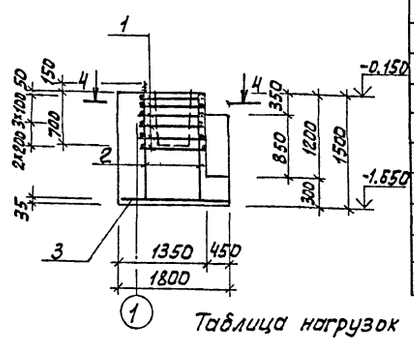

4-4

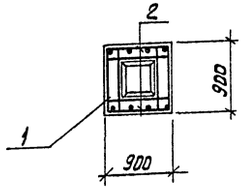

5-5

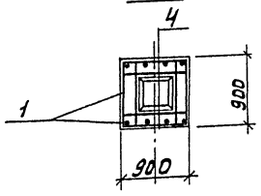

Схемы нагрузок на фундаменты

ФМ1 ФМ2 ФМ3

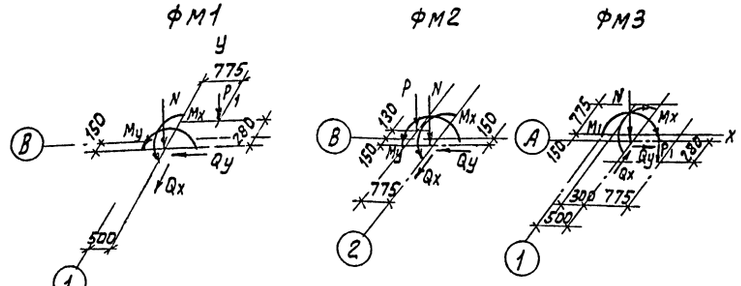

Защитный слой бетона для арматуры подошвы фундаментов - 35 мм, остальной - 20 мм.

Спецификация монолитных фундаментов ФМ1 ÷ ФМ3

Формат	Зона	Поз	Обозначение	Наименование	Кол. шт.	Примеч.
				ФМ1		
				Сборочные единицы.		
		1	1.412-1/77-8.3-020	СА8АI	6	2.7
		2	1.412-1/77-8.3-100	СН12АII-6×15	2	6.0
		3	1.410-3.1-12	2с 10АIII/10АIII 175×175	1	19.4
		32		Болт 1.1 М24х800 СТ3 кп2 ГОСТ 24379.1-80	2	3.42
				Материалы:		
				Бетон В15; F50	м³	2.6
				ФМ2		
				Сборочные единицы		
		1	1.412-1/77-8.3-020	СА8АI	6	2.7
		4	1.410-3.1-01	1с 12АIII/6АIII 85×295	2	14.0
		5	1.410-3.1-12	2с 10АIII/10АIII 175×205	1	23.3
				Материалы:		
				Бетон В15; F50	м³	3.46
				ФМ3		
				Сборочные единицы		
		1	1.412-1/77-8.3-020	СА8АI	6	2.7
		2	1.412-1/72-8.3-100	СН12АII-6×15	2	6.0
		3	1.410-3.1-12	2с 10АIII/10АIII 175×175	1	19.4
		32		Болт 1.1 М24х800 СТ3 кп2 ГОСТ 24379.1-80	2	3.42
				Материалы:		
				Бетон В 15; F50	м³	2.6

Таблица нагрузок

Марка фундам.	Наименов нагрузок	Усилия кН, кН-М
ФМ1	N	136.0
	P1	43.0
	Mx	14.0
	My	2.3
	Qx	5.2
	Qy	0.6
ФМ2	N	271.0
	P	43.0
	Mx	27.4
	My	4.6
	Qx	10.4
	Qy	1.2
ФМ3	N	136.0
	P1	43.0
	Mx	14.0
	My	2.3
	Qx	5.2
	Qy	0.6

Ведомость расхода стали на один элемент, кг

Марка элемента	Изделия арматурные								Общий расход
	Арматура класса								
	AI		AII		AIII				
	ГОСТ 5781-82				ГОСТ 5781-82		ГОСТ 2590-71		
	Ф8	Итого	Ф12	Итого	Ф10	Итого	М24	Итого	
ФМ1	16.2		12.0	12.0	19.4	19.4	6.84		62.7
ФМ2	16.2		23.2	23.2	23.3	23.3			62.7
ФМ3	16.2		12.0	12.0	19.4	19.4	6.84		62.7

Привязан	Провер.	Строгин	
	Нач.	Базанов	
	Вед. инж.	Смыслова	
	ГИП	Левина	
	Н. контр.	Макарицева	
	Нач. отд.	Красавин	
Инв. №			

ТП 901-3-241.88 КЖ

Главный корпус для станции очистки воды поверхностных источников мутностью до 1500 мг/л, производительностью 8,0 тыс. м³/сут.

Стадия Р | Лист 9 | Листов

Опалубочный чертеж. Армирование ФМ1 ÷ ФМ3

ЦНИИЭП инженерного оборудования г. Москва.

Инв. № подл. | Подп. и дата | Взам. инв. №

Копировал: Алешикова 22956-02 Формат: А2

Альбом II

901-3-241.88

ФМ-4

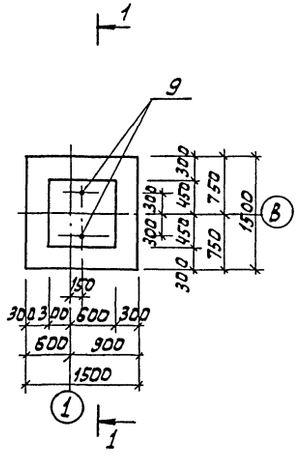

ФМ-5

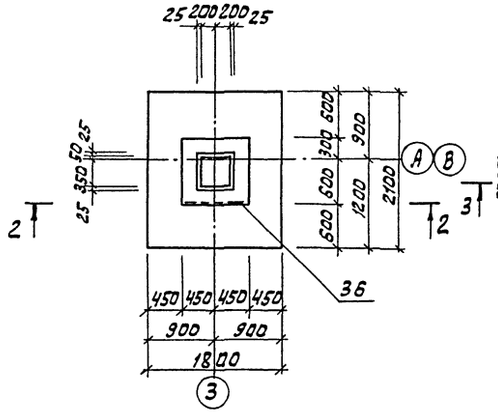

ФМ-6

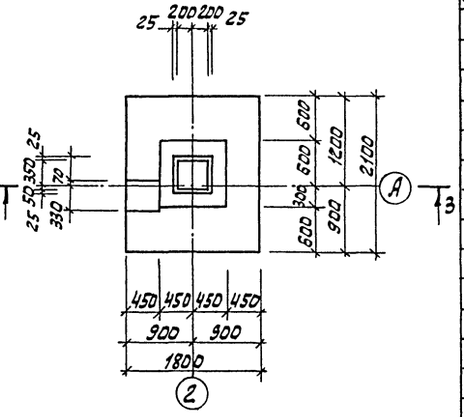

1-1

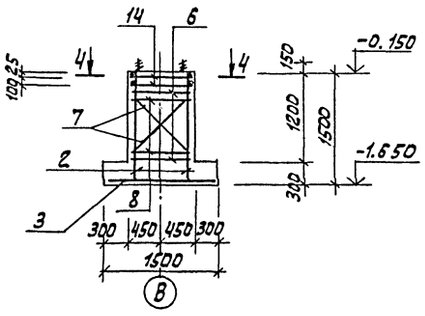

2-2

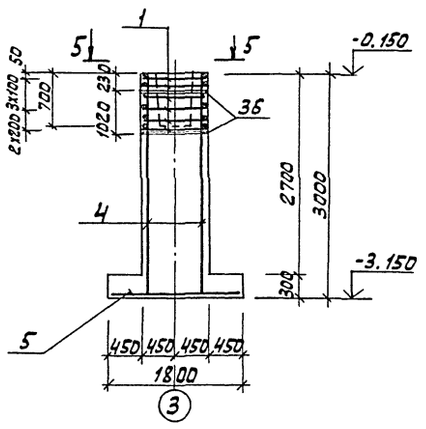

3-3

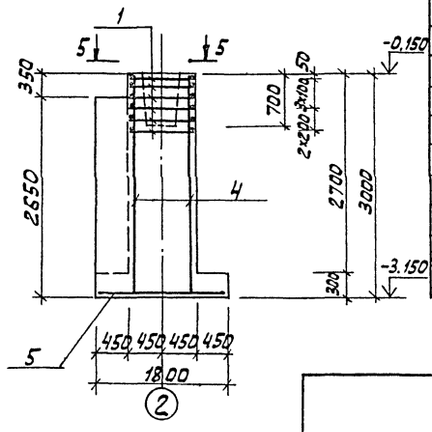

4-4

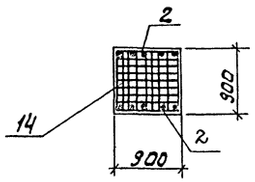

5-5

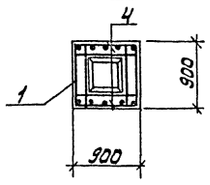

Схемы нагрузок на фундаменты

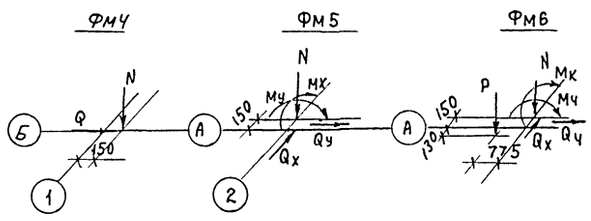

Таблица нагрузок

Марка фундам.	Наимен. нагр.	Усилия кН, кН·м
ФМ4	N1	101.0
	Q	47.0
ФМ5	N1	271.0
	Mx	27.4
	My	4.6
	Qx	10.4
	Qч	1.2
ФМ6	N	271.0
	Mx	27.4
	My	4.6
	Qx	10.4
	Qy	1.2
	P	43.0

Спецификация монолитных фундаментов ФМ4÷ФМ6

Формат	Зона	Поз.	Обозначение	Наименование	Кол. шт.	Примеч.
				ФМ-4		
				Сборочные единицы		
		2	1.412-1/77-8.3-100	СН12АIII-6х15	2	6.0
		3	1.410-3.1-12	2С 10АIII/10АII 145х145	1	14.4
		6	1.412-1.4.080	соединительный элемент ММ1	4	3.4
		7	-01	ММ2	4	0.85
		8	-02	ММ3	4	0.52
		9	1.412.1-4.060	МН1	2	3.4
		14	1.412.1-4.050	СН-6АI	2	3.5
				Материалы		
				Бетон В15; F50	м³	1.84
				ФМ-5		
				Сборочные единицы		
		1	1.412-1/77-8.3-020	СА8АТ	6	2.7
		4	1.410-3.1-01	1С 12АIII/6АIII 85х295	2	14.0
		5	1.410-3.1-12	2С 10АIII/10АIII 175х205	1	23.3
		36	3.400-6/76	Изделие закладное МИ1-5	2	3.0
				Материалы:		
				Бетон В15; F50	м³	3.1
				ФМ-6		
				Сборочные единицы		
			поз 1, 4, 5 см. Выше			
				Материалы:		
				Бетон В15; F50	м³	3.5

Ведомость расхода стали на один элемент, кг

Марка элемента	Изделия арматурные								Изделия закладные				Общий расход
	Арматура класса							Всего	Арматура класса				
	AI		AII		AIII								
	ГОСТ 5781-82				ГОСТ 5781-82				ГОСТ 2590-71				
	Ф6	Ф10	Ф8	Ф12	Ф10	Ф12	Итого		Ф12			Итого	
ФМ4	7.0	19.1		12.0	14.3	12.0		52.4	6.8			6.8	59.2
ФМ5			16.2	12.0	23.3	11.2		62.7					62.7
ФМ6			16.2	12.0	23.3	11.2		62.7					62.7

ТП 901-3-241.88 КЖ

ПРОВЕР.	СТРОНГИН		ГЛАВНЫЙ КОРПУС АДЗ СТАНЦИИ ОЧИСТКИ ВОДЫ ПОВЕРХНОСТНЫХ ИСТОЧНИКОВ МУТНОСТЬЮ 1500 МГ/Л ПРОИЗВОДИТЕЛЬНОСТЬЮ 8,0 ТЫС. М³/СУТ.
НАЧ.	БАЗАНОВ		
ВЕД. ИНЖ.	СМЫСЛОВА		
ГИП	ЛЕВИНА		ОПАЛУБОЧНЫЙ ЧЕРТЕЖ. АРМИРОВАНИЕ ФМ4÷ФМ6
Н. КОНТР	МАКАРИЩЕВА		
НАЧ. ОТД.	КРАСАВИН		

СТАДИЯ	ЛИСТ	ЛИСТОВ
Р	10	

ЦНИИЭТ инженерного оборудования г. Москва.

ПРИВЯЗАН

ИНВ. №

ИНВ. № ПОДЛ. | ПОДП. И ДАТА | ВЗАМ. ИНВ. №

Копировал: Алешикова

22956-02 Формат: А2

ФМ7

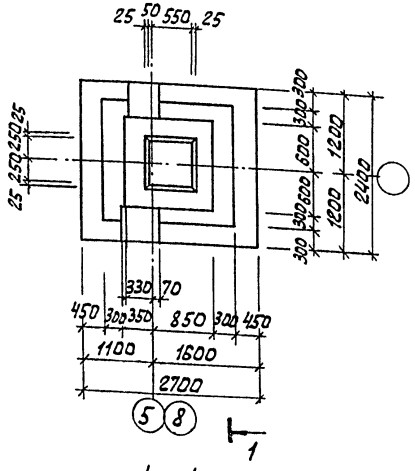

ФМ8

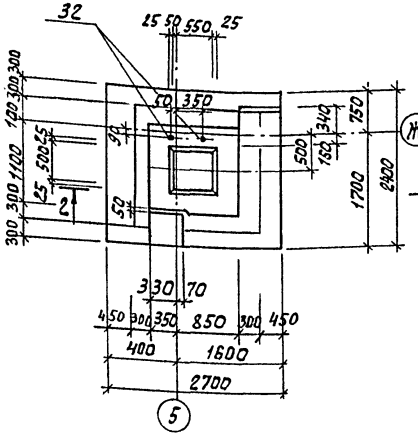

ФМ9

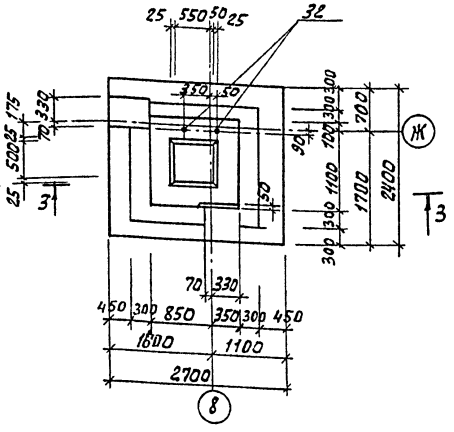

1 – 1

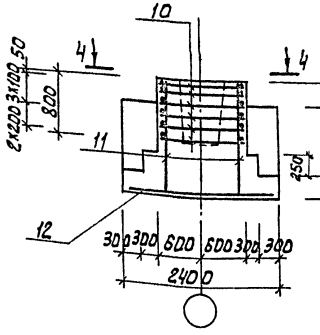

2 – 2

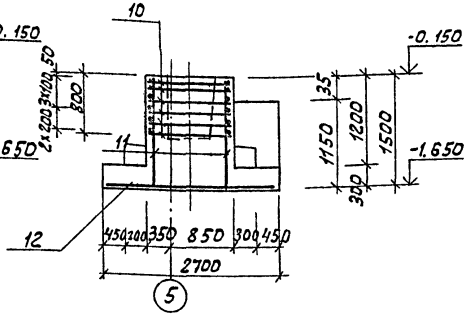

3 – 3

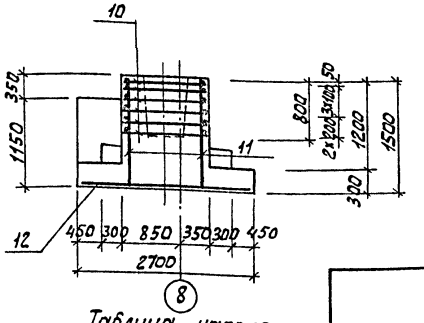

4 – 4

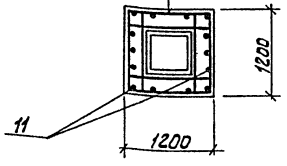

Схемы нагрузок на фундаменты

ФМ7

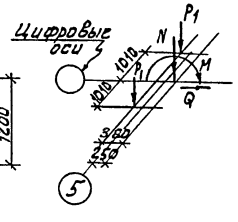

ФМ8

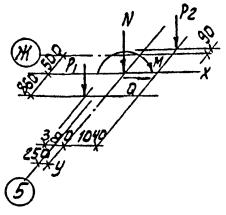

ФМ9

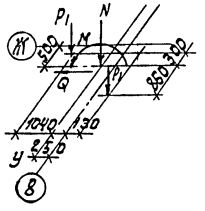

Таблица нагрузок

Марка фундам.	Наимен. нагрузок	Усилия кн, кн-м
ФМ7	N	412.0
	P	81.0
	M	195.0
	Q	21.0
ФМ8	N	206.0
	P1	81.0
	P2	136.0
	M	98.0
	Q	10.5
ФМ9	N	206.0
	P1	81.0
	M	98.0
	Qx	10.5

Защитный слой бетона для арматуры подошвы фундаментов - 35 мм, для остальной - 20 мм

Спецификация монолитных фундаментов ФМ7÷ФМ9

Формат	Зона	Поз.	Обозначение	Наименование	Кол. шт.	Примеч.
				ФМ 7		
				Сборочные единицы		
		10	1.412-1/77-8.3-040	СБ-8АI	6	3.6
		11	1.412-1/77-8.3-100	СН12АIII-6х15	2	6.0
		12	1.410-3.1-12	2С 10АIII/10АIII 235х265	1	35.7
				Материалы		
				Бетон В15; F50	м³	3.24
				ФМ 8		
				Сборочные единицы		
		10	1.412-1/77-8.3-040	СБ-8АI	6	3.6
		11	1.412-1/77-8.3-100	СН12АIII-6х15	2	6.0
		12	1.410-3.1-12	2С 10АIII/10АIII 235х265	1	35.7
		32		Болт 1.1.М24х1.80 ст3 кп2 ГОСТ 24379.1-80	2	3.42
				Материалы		
				Бетон В15; F50	м³	3.24
				ФМ 9		
				Сборочные единицы		
			поз 10, 11, 12, 32	См. ФМ8		
				Материалы		
				Бетон В15; F50	м³	3.24

Ведомость расхода стали на один элемент, кг

Марка элемента	Изделия арматурные								Всего	Арматура класса				Всего
	Арматура класса AI		AII		AIII									
	ГОСТ 5781-82		ГОСТ 5781-82		ГОСТ 5781-82					ГОСТ 2590-71				
	ф8	Итого	ф12	Итого	ф10			Итого		ф24			Итого	
ФМ 7	21.6	21.6	12.0	12.0	35.7			35.7	69.3					69.3
ФМ 8	21.6	21.6	12.0	12.0	35.7			35.7	64.6	6.84				7.14
ФМ 9	21.6	21.6	12.0	12.0	35.7			35.7	64.6	6.84				7.14

				ТП 901-3-241.88		КЖ
ПРИВЯЗАН	ПРОВЕР.	ЛЕВИНА		ГЛАВНЫЙ КОРПУС ДЛЯ СТАНЦИИ ОЧИСТКИ ВОДЫ ПОВЕРХНОСТНЫХ ИСТОЧНИКОВ МУТНОСТЬЮ ДО 1500 МГ/Л ПРОИЗВОДИТЕЛЬНОСТЬЮ 8,0 ТЫС. М³/СУТ	СТАДИЯ	ЛИСТ	ЛИСТОВ
	ИНЖ.	БАЗАНОВ			Р	11	
	ВЕД. ИНЖ.	СМЫСЛОВА					
	ГИП	ЛЕВИНА		ОПАЛУБОЧНЫЙ ЧЕРТЕЖ, АРМИРОВАНИЕ ФМ7 ÷ ФМ9	ЦНИИЭП инженерного оборудования г. Москва.		
ИНВ. №	Н. КОНТР	МАКАРИЩЕВА					
	НАЧ. ОТД	КРАСАВИН					

ИНВ. № ПОДЛ. | ПОДП. И ДАТА | ВЗАМ. ИНВ. №

Альбом II

901-3-241.88

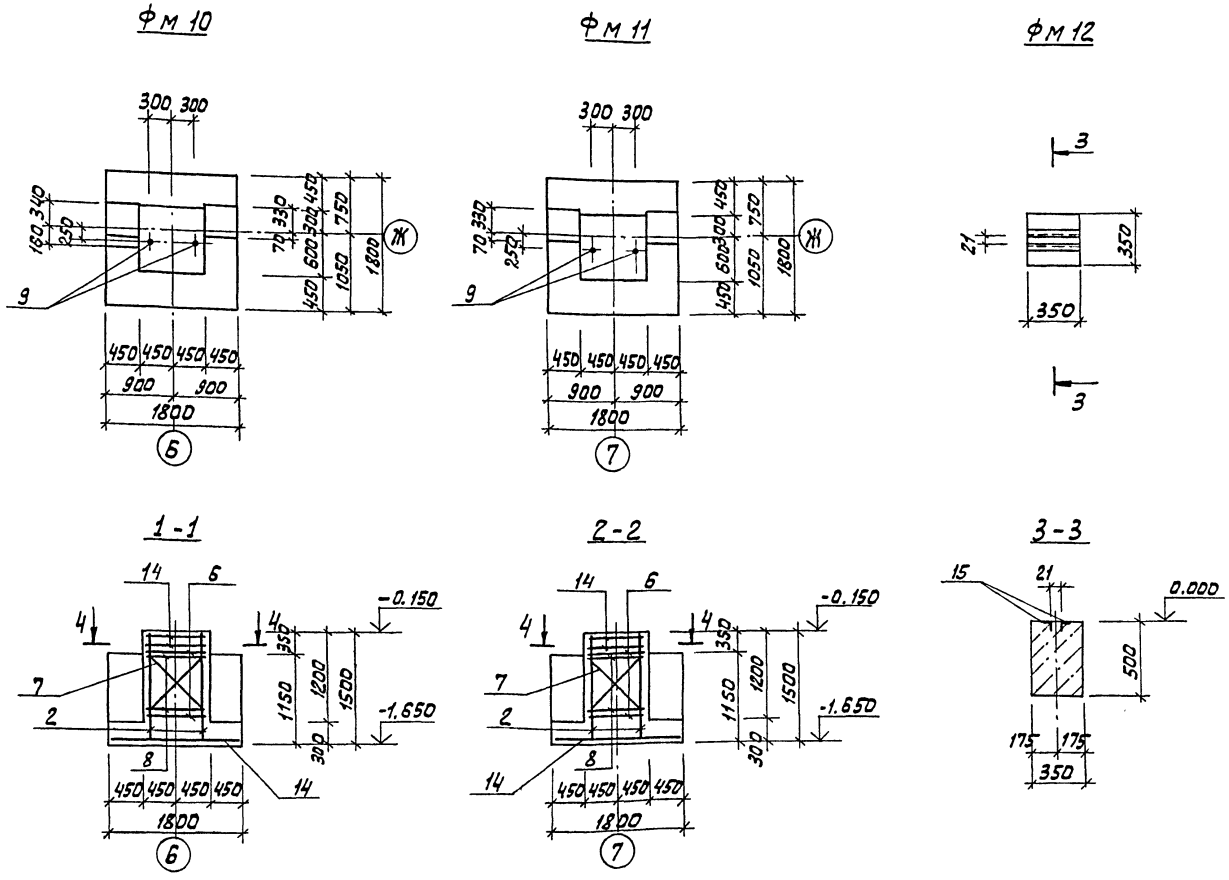

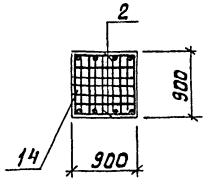

Схема нагрузок на фундаменты ФМ10, ФМ11

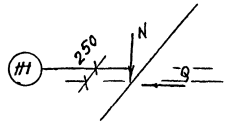

Таблица нагрузок

Марка фундам.	Наимен. нагруз	Усилие кн, кн-м
ФМ10	N	118,0
ФМ11	Q	98.0

Защитный слой бетона для арматуры подошвы фундамента-35мм, остальной -20 мм.

Спецификация монолитных фундаментов ФМ 10 ÷ ФМ 12

Формат	Зона	Поз.	Обозначение	Наименование	Кол. шт.	Примеч.
				ФМ10		
				Сборочные единицы		
		2	1.412-1/77-8.3-100	СН 12АII-6×15	2	6.0
		3	1.410-3.1-12	2С $\frac{10А III}{10А III}$ 175×175	1	19.4
		6	1.412.1-4.081	ММ1	4	3.4
		7	1.412.1-4.081-01	ММ2	4	0.85
		8	1.412.1-4.081-02	ММ3	4	0.52
		9	1.412.1-4.-060	МН1	2	3.4
		14	1.412.1-4 050	СН6АI	2	3.5
				Материалы		
				Бетон В15; F50	м³	2.14
				ФМ 11		
				Сборочные единицы		
			поз. 2,14,6,7,8,9	См ФМ 10		
				Материалы		
				Бетон В15; F50	м³	2.14
				ФМ 12		
				Детали		
		15		Уголок $\frac{50×50×5\ ГОСТ\ 8509-72}{ВСТ3сп2-I\ ГОСТ\ 535-79}$ e=350	2	0.4 кг
				Материалы		
				Бетон В15; F50	0,6	м³

Ведомость расхода стали на один элемент, кг

Марка элемента	Изделия арматурные									Изделия закладные								
	Арматура класса								Всего	Арматура класса				Прокат марки				Всего
	АI		АII		АIII													
	ГОСТ 5781-82		ГОСТ 5781-82		ГОСТ 5781-82					ГОСТ 2590-71				ГОСТ 8509-86				
	Ф6	Ф10	Ф12	Итого	Ф10			Итого		Ф124			Итого	L50×5			Итого	
ФМ 10	7.0	19.1	12.0		19.4				57.5	6,8			6,8					64.3
ФМ 11	7.0	19.1	12.0		19.4				57.5									64.3
ФМ 12														2.62			2.62	2.62

ПРИВЯЗАН	ПРОВЕР.	ЛЕВИНА		ТП 901-3-241.88		КЖ	
	ИНЖ.	БАЗАНОВ					
	ВЕД.ИНЖ.	СМЫСЛОВА		ГЛАВНЫЙ КОРПУС ДЛЯ СТАНЦИИ ОЧИСТКИ ВОДЫ ПОВЕРХНОСТНЫХ ИСТОЧНИКОВ МУТНОСТЬЮ ДО 1500 МГ/Л ПРОИЗВОДИТЕЛЬНОСТЬЮ 8,0 ТЫС. М³/СУТ.	СТАДИЯ	ЛИСТ	ЛИСТОВ
	ГИП	ЛЕВИНА			Р	12	
	Н.КОНТР.	МАКАРИЩЕВА		ОПАЛУБОЧНЫЙ ЧЕРТЕЖ. АРМИРОВАНИЕ ФМ10 ÷ ФМ12	ЦНИИЭП ИНЖЕНЕРНОГО ОБОРУДОВАНИЯ г. МОСКВА.		
ИНВ. №	НАЧ.ОТД.	КРАСАВИН					

ИНВ.№ ПОДЛ. | ПОДП. И ДАТА | ВЗАМ.ИНВ.№

Копировал: Алешикова

Формат: А2 22956-02

ФМ 13

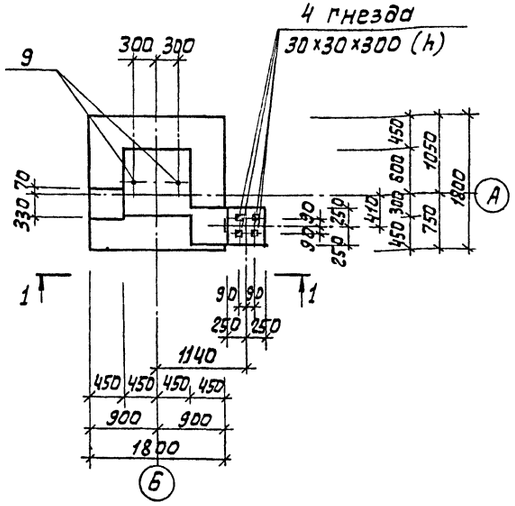

ФМ 14

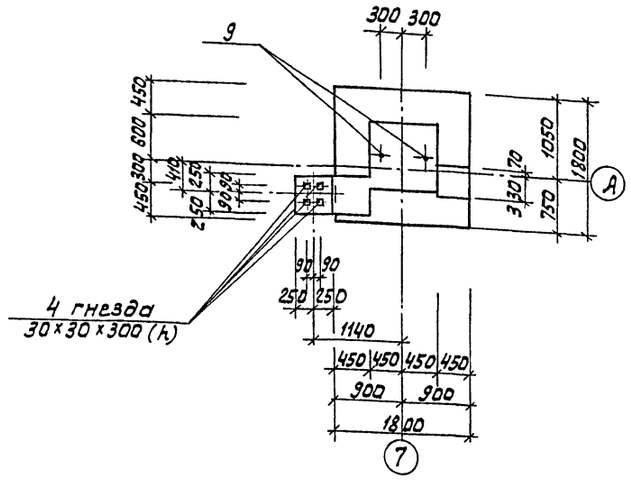

1-1

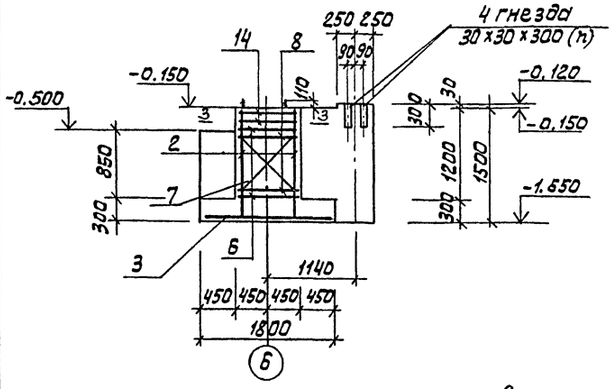

2-2

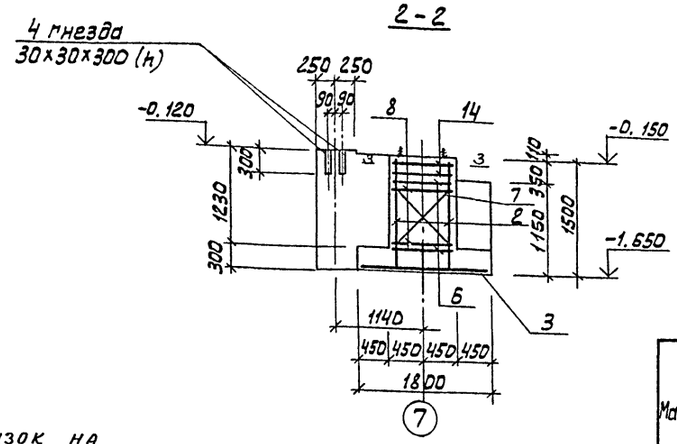

3-3

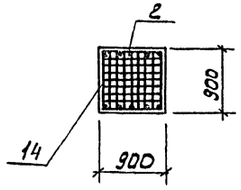

Схема нагрузок на фундаменты ФМ13, ФМ14

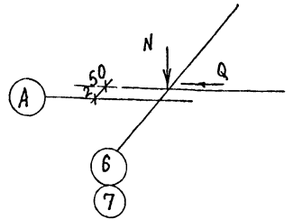

Таблица нагрузок

Марка фундам.	Наименов. нагрузок	Усилия кН, кН·м
ФМ13 ФМ14	N	118.0
	Q	98.0

Спецификация монолитных фундаментов ФМ13, ФМ14

Формат	Зона	Поз.	Обозначение	Наименование	Кол. шт.	Примеч.
				ФМ 13		
				Сборочные единицы		
		2	1.412-1/77-8.3-100	СН 12АII-6×15	2	60
		3	1.410-3.1-12	2с 10АIII/10АIII 175×175	1	1.34
		6	1.412.1-4.080	Соединительный элемент ММ1	4	34
		7	-01	ММ2	4	0.85
		8	-02	ММ3	4	0.52
		9	1.412.1-4.060	МН1	2	3.4
		14	1.412.1-4.050	СН-6АI	2	3.5
				Материалы		
				Бетон В15; F50	м³	2.91
				ФМ 14		
				Сборочные единицы		
			поз. 1,2,14,6,7,8,9	см. ФМ 13		
				Материалы		
				Бетон В15; F50	м³	2.91

Ведомость расхода стали на один элемент, кг

Марка элемента	Изделия арматурные								Изделия закладные				Общий расход
	Арматура класса								Арматура класса				
					A-III			Всего					
	ГОСТ 5781-82		ГОСТ 5781-82		ГОСТ 5781-82				ГОСТ 2590-71				
	Ф6	Ф10	Ф12	Итого	Ф10			Итого	Ф12			Итого	
ФМ 13	7.0	19.1	12.0		19.4			57.5	6.8			6.8	64.3
ФМ 14	7.0	19.1	12.0		19.4			57.5	6.8			6.8	64.3

Защитный слой бетона для арматуры подошвы фундамента-35мм, остальной -20 мм

ТП 901-3-241.88 КЖ

Привязан	Провер.	Левина	
	Инж.	Базанов	
	Вед.инж.	Смыслова	
	ГИП	Левина	
	Н. контр.	Макарицева	
Инв.№	Нач.отд.	Красавин	

Главный корпус для станции очистки воды поверхностных источников мутностью до 1500мг/л производительностью 8,0тыс.м³/сут

Опалубочный чертеж. Армирование ФМ13 ; ФМ14

Стадия	Лист	Листов
Р	13	

ЦНИИЭП инженерного оборудования г. Москва.

Копировал: Алешикова

Формат: А2 22956-02

Инв.№ подл. | Подп. и дата | Взам. инв.№

901-3-241.88 Альбом II

фм 15

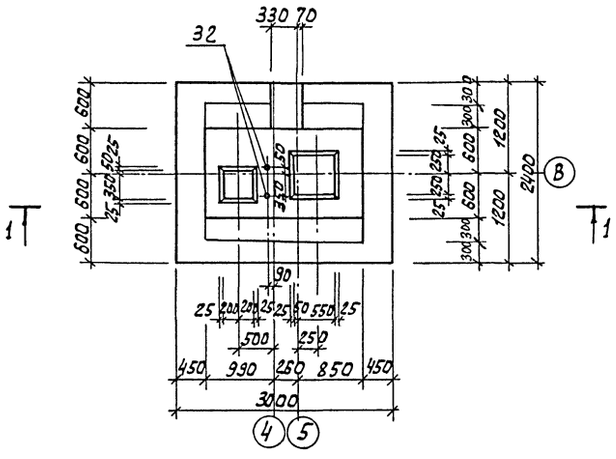

фм 16

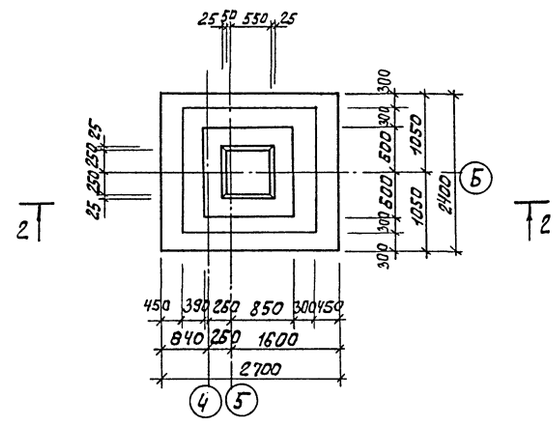

1 – 1

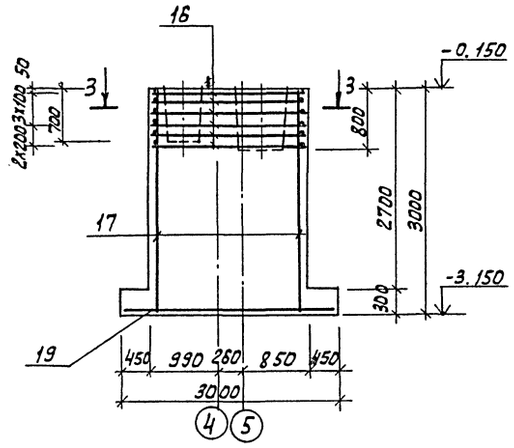

2 – 2

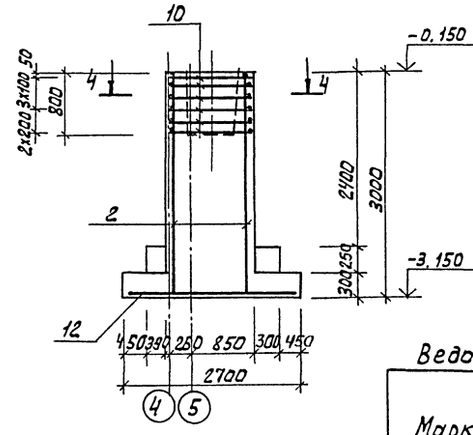

3 – 3

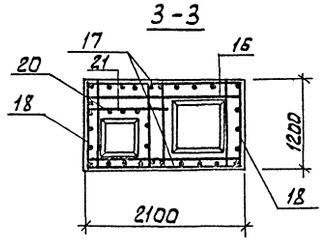

4 – 4

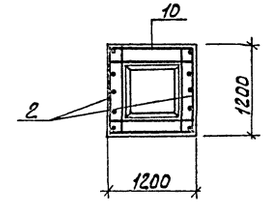

Спецификация монолитных фундаментов ФМ 15, ФМ16

Формат	Зона	Поз	Обозначение	Наименование	Кол. шт.	Примеч.
				ФМ 15		
				Сборочные единицы		
		16	ТП901-3-241.88 КЖИ 72.0.0.0	С2	6	5.9
		17	1.410-3.1-07	1с $\frac{12AIII}{8AIII}$ 205х295	2	32.9
		18	1.410-3.1-02	1с $\frac{12AIII}{6AIII}$ 105х295	2	16.9
		19	1.410-3.1-12	2с $\frac{14AIII}{14AIII}$ 235х295	1	85.4
		32		Болт 1.1 М24х1800 Ст3 кп2 ГОСТ 24379.1-80	2	3.42
				Детали		
		20		А-I-8-ГОСТ5781-82; l=1600	6	0,64
		21		А-III-12-ГОСТ5781-82; l=2950	5	2.63
				Материалы		
				Бетон В15; F50	м³	8.96
				ФМ 16		
				Сборочные единицы		
		2	1.410-3.1-01	1с $\frac{12AIII}{6AIII}$ 105х295	2	16.9
		10	1.412-1/77-В.3-040	СБ-8.АI	6	3.6
		12	1.410-3.1-12	2с $\frac{10AIII}{10AIII}$ 265х235	1	35.7
				Материалы		
				Бетон В15; F50	м³	4.84

Схемы нагрузок на фундаменты

ФМ15

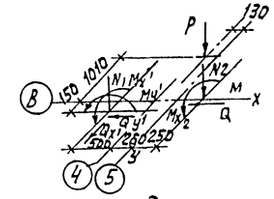

ФМ16

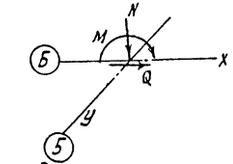

Таблица нагрузок

Марка фундамента	Наименование нагрузок	Усилия кН, кН-м
ФМ15	N1	136.0
	N2	412.0
	P	81.0
	M_{x1}	14.0
	N_{x2}	196.0
	M_{y1}	2.3
	Q_{x1}	5.2
	Q_{x2}	21.0
	Q_{y1}	0.6
ФМ16	N2	412.0
	M	196.0
	Q	134.0

Ведомость расхода стали на один элемент, кг.

Марка элемента	Изделия арматурные										Изделия закладные	Общий расход
	Арматура класса											
	AI		A III								ГОСТ 2590-71	
	ГОСТ 5781-82											
	ф8		Итого	ф6	ф8	ф10	ф12	ф14	Итого	ф24		
ФМ 15	39.2		39.2	2.4	8.2	—	102.0	85.4	198.0	6.84		244.04
ФМ 16	21.6		21.6	1.8	—	35.7	21.4	—	60.9			90.5

Защитный слой бетона для арматуры подошвы фундаментов 35 мм, остальной - 20 мм.

ТП 901-3-241.88					КЖ	
ПРИВЯЗАН	ПРОВЕР.	Левина		Главный корпус для станции очистки воды поверхностных источников мутностью до 1500мг/л производительностью 8,0тыс. м³/сутки	Стадия	Лист	Листов
	ИНЖ.	Базанов			Р	14	
	ВЕД. ИНЖ.	Смыслова					
	ГИП	Левина		Опалубочный чертеж. Армирование. ФМ 15; ФМ 16	ЦНИИЭП инженерного оборудования г. Москва.		
	Н. КОНТР.	Макарищева					
	НАЧ. ОТД.	Красавин					
ИНВ. №							

Копировал: Алешикова 22956-02 Формат: А2

СОГЛАСОВАНО

ИНВ. № ПОДЛ. | ПОДП. И ДАТА | ВЗАМ. ИНВ. №

Фм 17

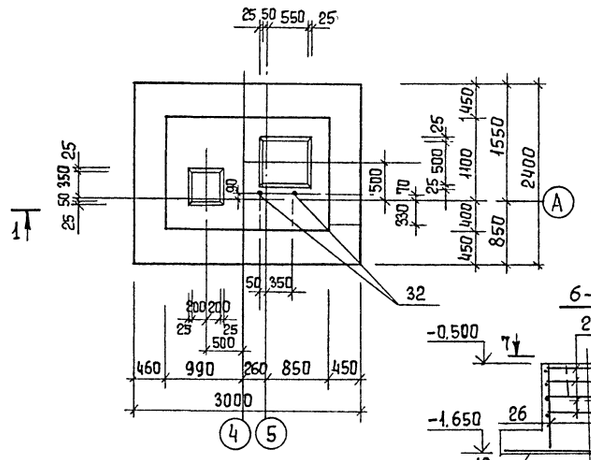

Фм 18

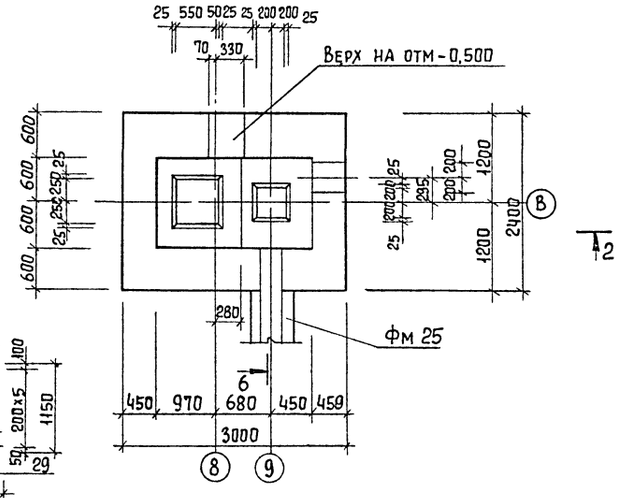

6-6

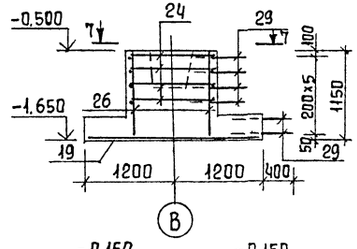

1 - 1

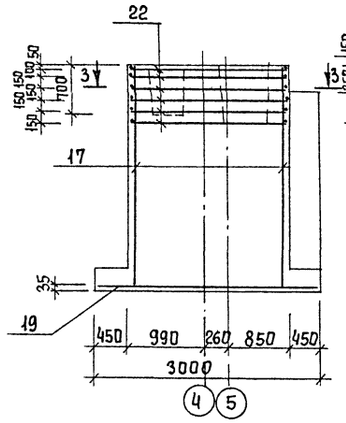

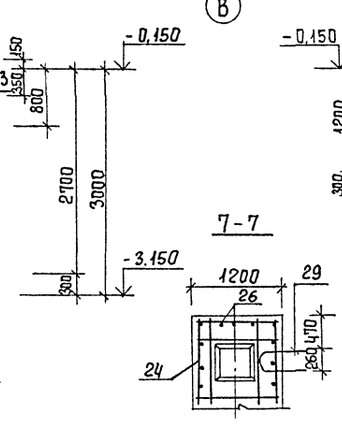

2 - 2

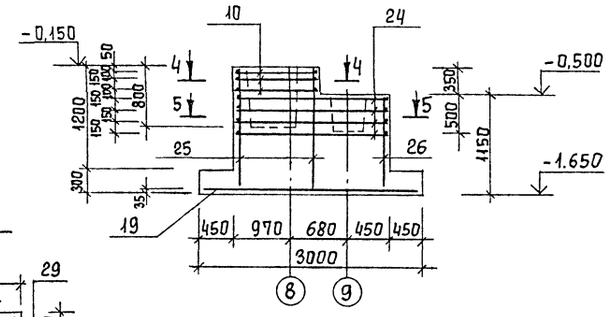

7-7

3 - 3

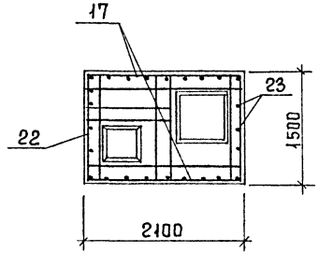

4 - 4

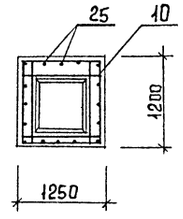

5 - 5

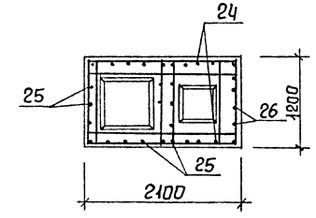

Защитный слой бетона для арматуры подошвы фундаментов - 35 мм, остальной - 20 мм.

Спецификация монолитных фундаментов Фм 17÷Фм 18.

Формат	Зона	Поз.	Обозначение	Наименование	Кол. шт.	Примеч.
				Фм 17		
				Сборочные единицы		
		17	1.410-3.1-12	1С $\frac{12AIII}{8AIII}$ 205×295	2	32,9
		19	1.410-3.1-12	2С $\frac{14AIII}{14AIII}$ 235×295	1	74,1
		22	ТП 901-3-241.88 КЖИ 71.0.0.0	С1	6	7,4
		23	1.410-3.1-04.	1С $\frac{12AIII}{6AIII}$ 145×295	2	22,6
		32		Болт 1.1 М24×800 ст3кп2 ГОСТ 24379.1-80	2	3,42
				Материалы		
				Бетон В15 F50	м³	11,2
				Фм 18		
				Сборочные единицы		
		10	1.412-1/77-8.3-040	СБ-8АI	3	3,6
		19	1.410-3.1-12	2С $\frac{14AIII}{14AIII}$ 235×295	1	74,1
		24	ТП 901-3-241.88 КЖИ 72.0.0.0	С2	4	5,9
				Детали		
		25		А-III-12 ГОСТ 5781-82; ℓ=1450	18	1,29
		26		А-III-12 ГОСТ 5781-82; ℓ=1100	11	12,1
		29		А-III-8 ГОСТ 5781-82; ℓ=1600	6	0,09
				Материалы		
				Бетон В15; F50	м³	4,98

Схемы нагрузок на фундаменты

Фм 17

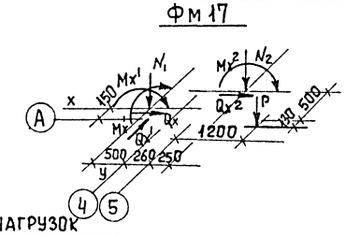

Фм 18

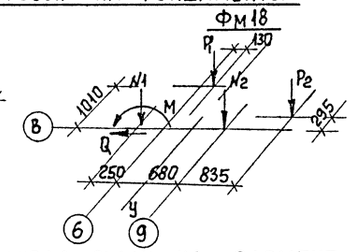

Таблица нагрузок

Марка фундам.	Наименов. нагрузок	Усилия Кн, кН-м
Фм17	N_1	136.0
	N_2	206.0
	Mx^1	14.0
	Mx^2	98.0
	My^1	2,3
	Qx^1	5,2
	Qx^2	10,5
	Qy^1	0,6
	P	94.0
Фм18	N_1	412.0
	N_2	169.0
	M	196.0
	Q	21.0
	P_1	94.0
	P_2	73.0

Ведомость расхода стали на элемент, кг

Марка элемента	Изделия арматурные							Изделия закладные		Общий расход
	Арматура класса									
	AI			A-III						
	ГОСТ 5781-82			ГОСТ 5781-82				ГОСТ 2590-71		
	ф8			ф6	ф8	ф12	ф14	ф24		
Фм 17	43.0			3,2	8,2	112.8	74,1	6,84		245.1
Фм 18	34.8			–	–	32,8	74,1			141,7

ТП 901-3-241.88 КЖ

Привязан	Провер	Левина	
	Инж.	Базанов	
	Вед. инж	Смыслова	
	ГИП	Левина	
Инв №	Н. контр	Макарищева	
	Нач. отд	Красавин	

Главный корпус для станции очистки воды поверхностных источников мутностью 1500 мг/л производительностью 8,0 тыс м³/сут.

Стадия: Р | Лист: 15 | Листов:

Опалубочный чертеж. Армирование. Фм 17; Фм 18.

ЦНИИЭП инженерного оборудования г. Москва

Согласовано

Инв. № подл. | Подпись и дата | Взам. инв. №

Копировал Еремченко

Формат А4

Альбом III

901-3-241.88

Фм 19

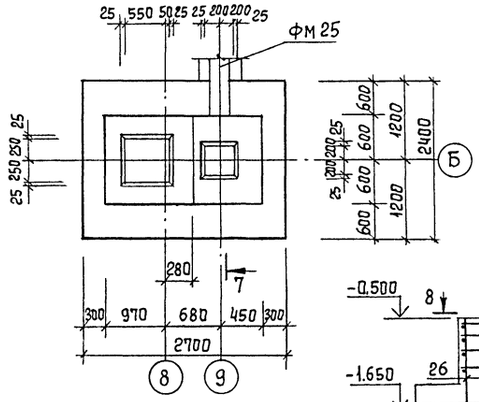

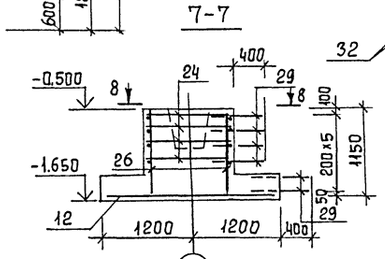

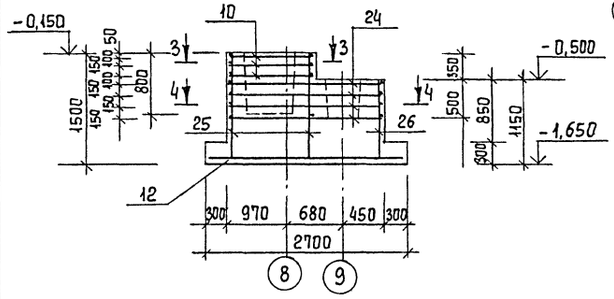

Фм 20

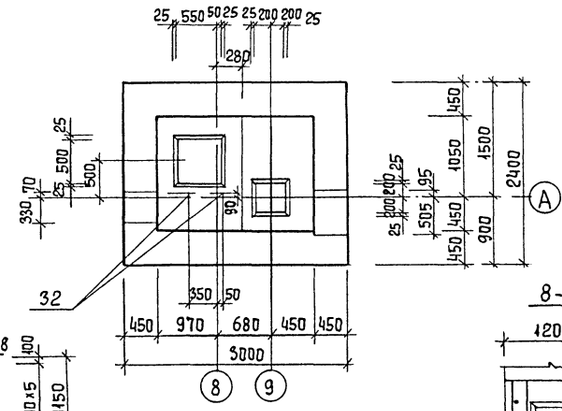

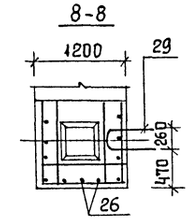

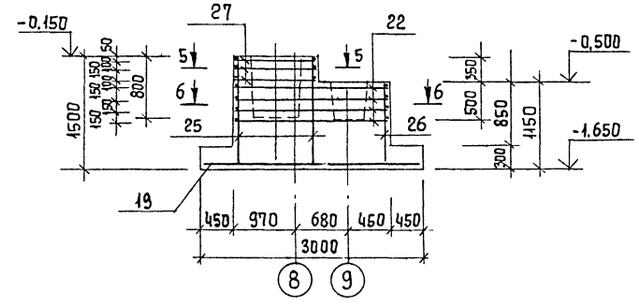

Спецификация монолитных фундаментов Фм19, Фм20.

Формат	Зона	Поз	Обозначение	Наименование	Кол шт	Примеч.
				Фм 19		
				Сборочные единицы		
		10	1.412-1/77-8.3-040	СБ-8АI	3	3,6
		12	1.410-3.1-12	2с 14АIII / 14АII 235×265	1	обрезать по месту 67,6
		24	т.п. 901-3-241.88 кжи 72.0.0.0	С2	4	5,9
				Детали		
		25		А-III-12 ГОСТ 5781-82; ℓ=1450	18	1,3
		26		А-III-12 ГОСТ 5781-82; ℓ=1100	11	0,98
		29		А-III-8 ГОСТ 5781-82; ℓ=1600	6	0,09
				Материалы: Бетон В15; F50	м³	4,37
				Фм 20		
				Сборочные единицы		
		19	1.410-3.1-12	2с 14АIII / 14АII 235×295	1	85,4
		22	ТП 901-3-241.88 кжи 71.0.0.0	С1	4	7,4
		27	1.412-1/77-8.3-060	СВ-8АI	3	4,3
		32		Болт 1.1 М24×800 Ст3 кп2 ГОСТ 24379.1-80	2	3,42
				Детали		
		25		А-III-12 ГОСТ 5781-82; ℓ=1450	15	1,3
		26		А-III-12 ГОСТ 5781-82; ℓ=1100	15	0,98
				Материалы:		
				Бетон В15 : F50	м³	5,49

Защитный слой бетона для арматуры подошвы фундаментов - 35 мм; остальной - 20 мм.

3 - 3

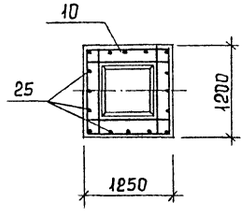

5 - 5

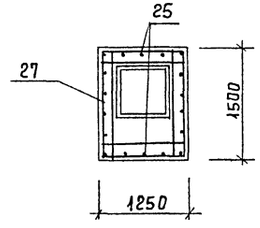

4 - 4

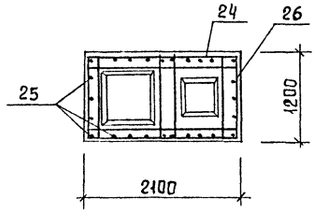

6 - 6

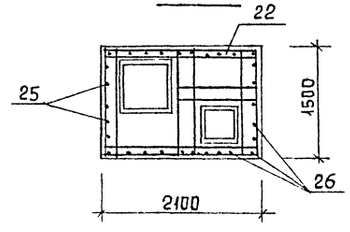

Схемы нагрузок на фундаменты

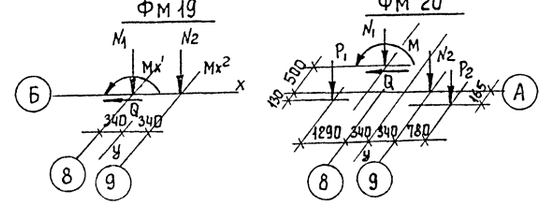

Таблица нагрузок.

Марка фундамента	Наименование нагрузок	Усилия кН, кН-м	Марка фундамента	Наименование нагрузок	Усилия кН, кН-м
Фм 19	N1	412,0	Фм 20	Q	10,5
	N2	338,0		P1	94,0
	M	196,0		P2	119,0
	Q	21,0			
Фм 20	N1	206,0			
	N2	169,0			
	M	98,0			

Ведомость расхода стали на элемент, кг

Марка элемента	Изделия арматурные								Общий расход
	Арматура класса								
	AI			AIII					
	ГОСТ 5781-82			ГОСТ 5781-82					
	ф8		Итого	ф12	ф14	Итого			
Фм 19	34,4		34,4	34,2	67,6	101,8			136,2
Фм 20	51,4		51,4	41,7	85,4	127,1			178,5

Привязан

Инв. №

Согласовано

Инв. № подл. | Подпись и дата | Взам. инв. №

Провер	Левина		ТП 901-3-241.88 КЖ
Инж	Базанов		
Вед. инж	Смыслова		
ГИП	Левина		
Н. контр	Макарищев		
Нач. отд	Красавин		

Главный корпус для станции очистки воды поверхностных источников мутностью 4500 мг/л производительностью 8,0 тыс м³/сут

Опалубочный чертеж. Армирование Фм 19, Фм 20

Стадия	Лист	Листов
Р	16	

ЦНИИЭП инженерного оборудования г. Москва

Копировал Еремченко

Формат А2

22956-02

901-3-241.88 Альбом II

ФМ 21 ; ФМ 22

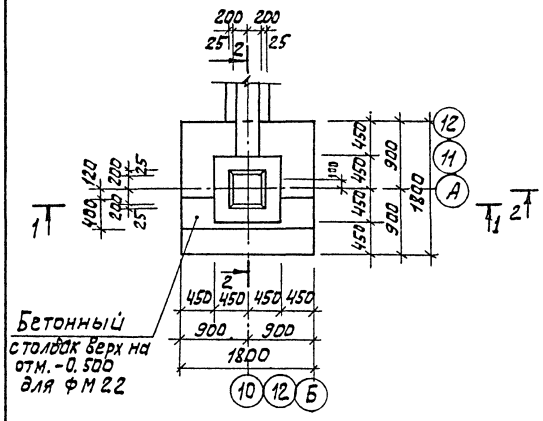

ФМ 23

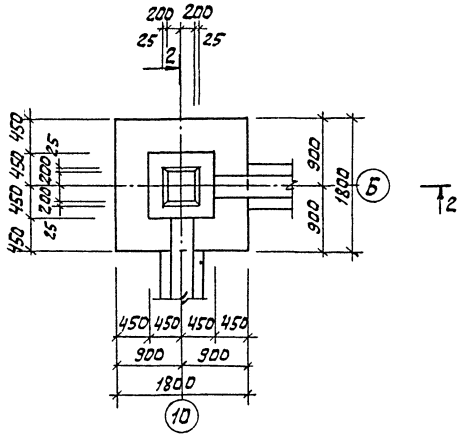

ФМ 24

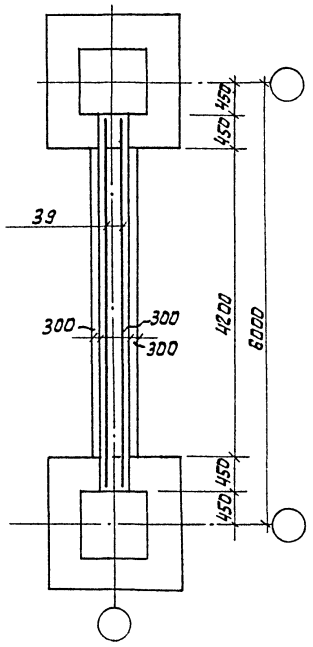

1-1

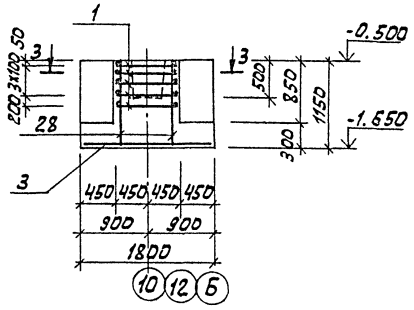

2-2

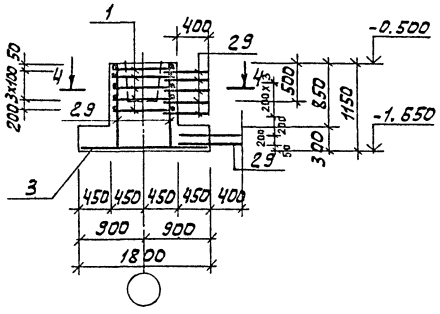

Б-Б

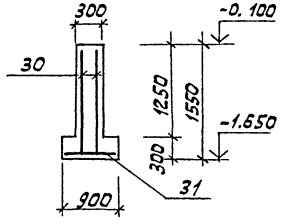

3-3

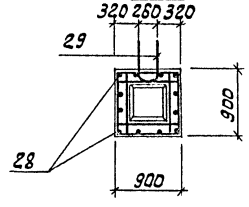

4-4

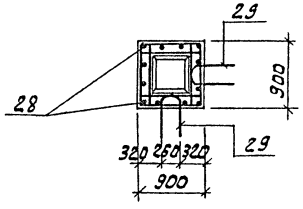

5-5

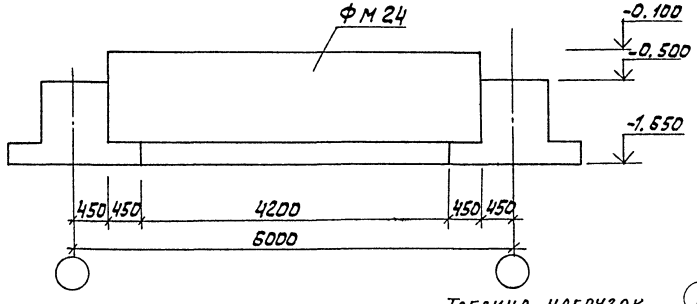

Схема нагрузок на фундамент ФМ 24

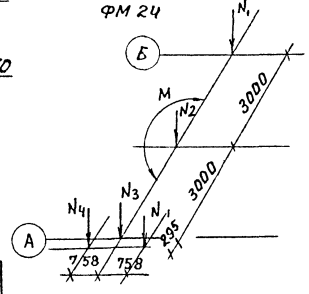

Спецификация монолитных фундаментов ФМ21÷ФМ23

Формат	Зона	Поз	Обозначение	Наименование	Кол. шт.	Примеч.
				ФМ 21		
				Сборочные единицы		
				Сетки арматурные		
		1	1.412-1/77-В.3-.040	С-8АI	5	2.7
		3	1.410-3.1-12	2С 10АIII/10АIII 175х175	1	19.4
				Детали		
		28		А-III-12 ГОСТ5781-82; ℓ=1100	12	0.42
		29		А-III-10 ГОСТ5781-82; ℓ=1600	6	0.99
				Материалы		
				Бетон В15, F50	м³	1.67
				ФМ 22		
				Сборочные единицы		
			поз. 1.3, 28, 29	см. ФМ 21		
				Материалы		
				Бетон В15; F50	м³	1.99
				ФМ 23		
				Сборочные единицы		
			поз. 1.3.28	см. Ф21		
				Детали		
		29		А-III-8 ГОСТ5781-82; ℓ=1600	12	0.99
				Материалы		
				Бетон В15, F50	м³	1.67
				ФМ 24		
				Сборочные единицы		
		30	ГОСТ 23279-85	3С 10АIII/12АIII 150х505 25/30	2	
		31	ГОСТ 23279-85	3С 10АIII/12АIII 85х415 25/15	1	
				Материалы:		
				Бетон В15; F50	м³	3.3

Ведомость расхода стали на один элемент, кг

Марка элемента	Изделия арматурные								Общий расход
	Арматура класса								
	AI ГОСТ5781-82			A III ГОСТ5781-82					
	ф8		Итого	ф8	ф10	ф12	Итого		
ФМ 21, ФМ 22	13.5		13.5	6.93	19.4	5.04	31.37		44.87
ФМ 23	13.5		13.5	13.9	19.4	5.04	38.34		51.84
ФМ 24	–		–	–	47.6	41.0	88.6		88.6

Ведомость деталей

NN поз.	Эскиз
29	250 ⊥ 670

Таблица нагрузок

Марка фундамента	Наимен. нагруз.	Усилие кН, кН-м
ФМ24	N_1	381.0
	N_2	785.0
	N_3	117.2
	N_4	74.0
	M	276.0

ТП 901-3-241.88 КНІ

ПРОВЕР.	СТРОНГИН		
ННН.	БАЗАНОВ		
ВЕД. ИНЖ.	СМЫСЛОВА		
ГИП	ЛЕВИНА		
Н. КОНТР.	МАКАРЧЕВА		
НАЧ. ОТД.	КРАСАВИН		

ГЛАВНЫЙ КОРПУС ДЛЯ СТАНЦИИ ОЧИСТКИ ВОДЫ ПОВЕРХНОСТНЫХ ИСТОЧНИКОВ МУТНОСТЬЮ ДО 1500 МГ/Л ПРОИЗВОДИТЕЛЬНОСТЬЮ 8,0 ТЫС. М³/СУТ.

ОПАЛУБОЧНЫЙ ЧЕРТЕЖ. АРМИРОВАНИЕ ФМ 21÷ФМ 24

СТАДИЯ	ЛИСТ	ЛИСТОВ
Р	17	

ЦНИИЭП инженерного оборудования г. Москва.

ПРИВЯЗАН

ИНВ. №

ИНВ.№ ПОДЛ. | ПОДП. И ДАТА | ВЗАМ. ИНВ.№

Копировал: Алешикова

Формат: А2 12956-02

Альбом II

ТП 901-3-241.88

ФМ 25

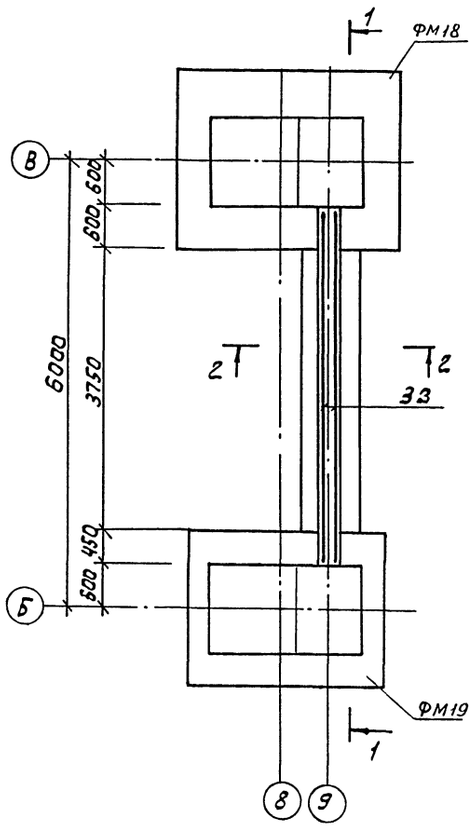

ФМ 26

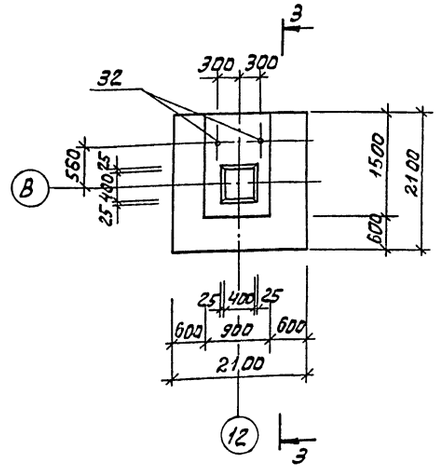

3-3

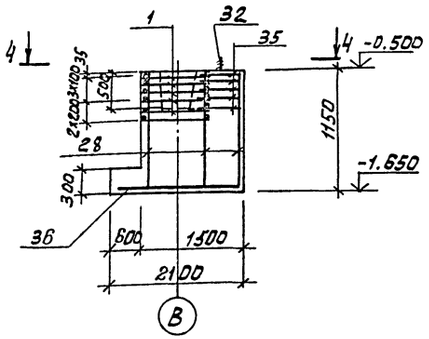

4-4

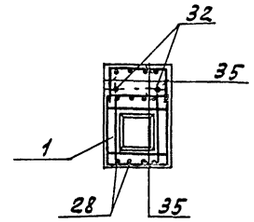

Схема нагрузок на фундамент ФМ26

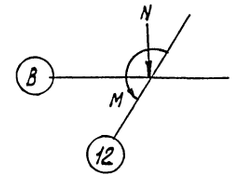

Спецификация монолитных фундаментов ФМ 25, ФМ 26

Формат	Зона	Поз	Обозначение	Наименование	Кол.	Примечание
				ФМ25		
				Сборочные единицы		
		33	ГОСТ 23279-85	3С 10АIII/12АIII 150х475 25/5D	2	61,5
		34	ГОСТ 23279-85	3С 10АIII/12АIII 85х370	1	65,2
				Материалы		
				Бетон В15; F50	м³	2,81
				ФМ 26		
				Сборочные единицы		
		1	1.412-1/77-В.3-040	СА8АI	6	2,7
		36	ГОСТ 23279-85	2С 7АIII/12АIII 205х205	1	40
		32		Болт 1.1 М24х80ОСТ3 кл2 ГОСТ 24379.1-80	2	3,42
				Детали		
		28		АIII-12-ГОСТ5781-82; ℓ=1100	12	0,42
		35		АI-8-ГОСТ5781-82; ℓ=850	25	0,34
				Материалы		
				Бетон В15; F50	м³	2,0

1-1

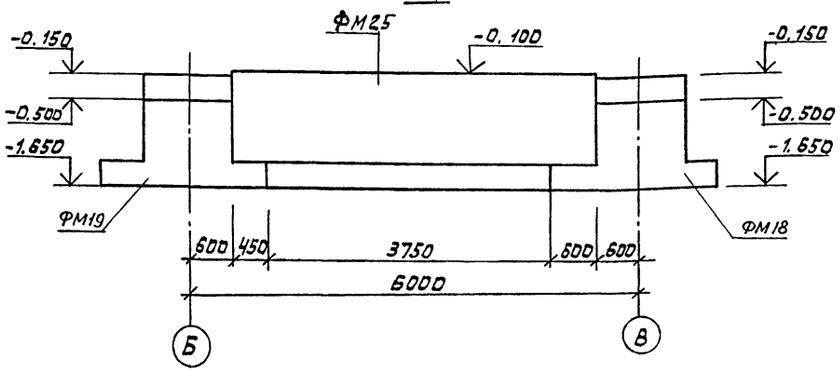

2-2

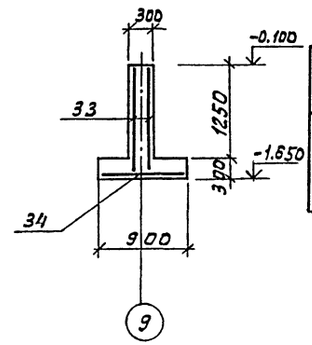

Таблица нагрузок

Марка фундамента	Наименование нагрузок	Усилия кН, кН·м
ФМ26	N1	322,1
	N2	180,0
	М	100,0

Ведомость расхода стали на один элемент, кг

Марка элемента	Изделия арматурные									Изделия закладные		Общий расход
	Арматура класса											
	AI				AIII					ГОСТ 25590-71		
	ГОСТ 5781-82				ГОСТ 5781-82							
	ф8			Итого	ф10		ф12		Итого	М24		
ФМ25	—			—	32,1		94,5		126,7	—		126,7
ФМ26	24,7			24,7			45,04		45,04	6,84		76,6

Защитный слой бетона для арматуры подошвы фундаментов - 35мм, для остальной-20мм

ТП 901-3-241.88 КЖ

Привязан			
Инв. №			
Провер.	Строгин		
Вед. инж.	Смыслова		
ГИП	Левина		
Н. контр.	Макарицева		
Нач. отд.	Красавин		

Главный корпус для станции очистки воды поверхностных источников мутностью до 1500 мг/л при цветности 8 град. Мэ CSi.

Опалубочный чертеж. Армирование. ФМ 25, ФМ 26

Стадия	Лист	Листов
Р	18	

ЦНИИЭП инженерного оборудования г. Москва.

Копировал: Алешкова

Формат: А2 22956 02

Инв. № подл. | Подп. и дата | Взам. инв. №

Схема расположения фундаментов под оборудование и опор на отм. -2.400

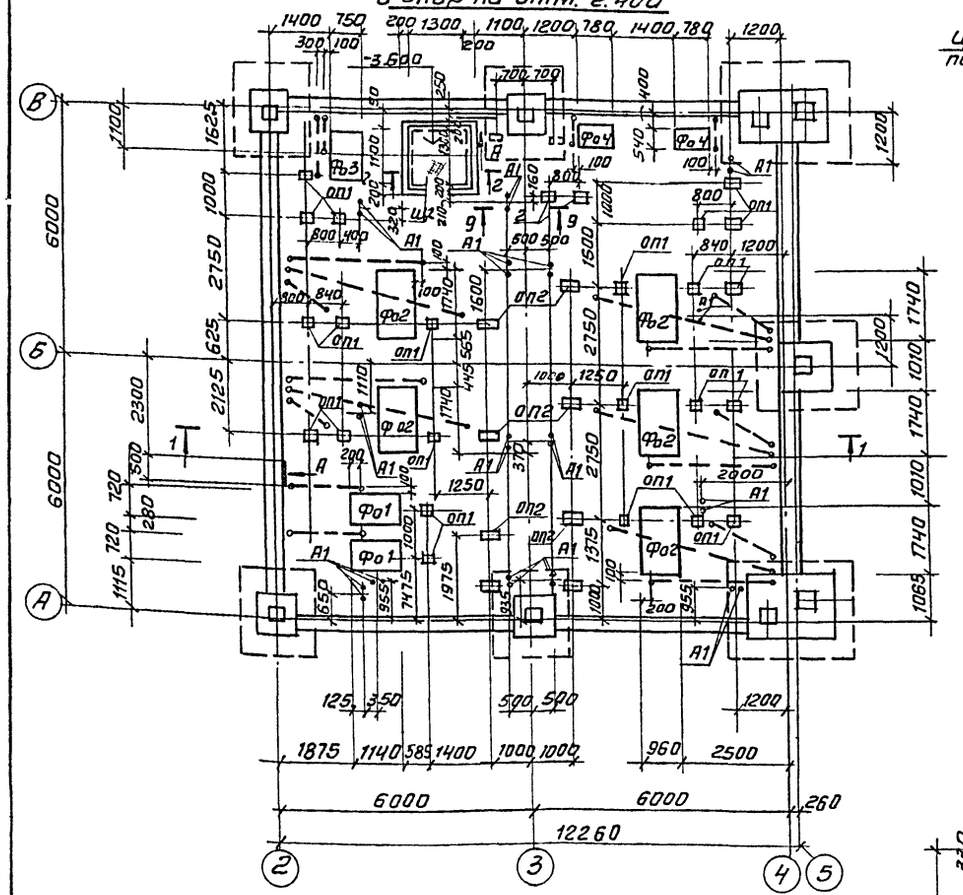

3-3

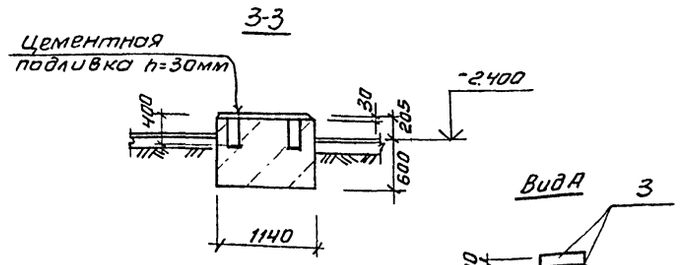

Вид А

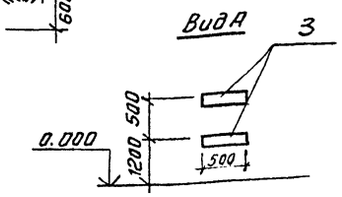

Фо1

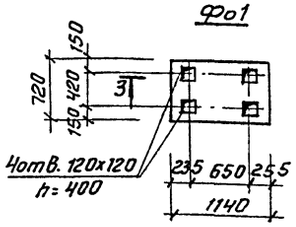

4-4

5-5

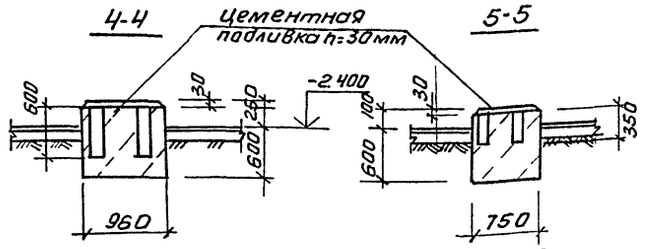

Фо2

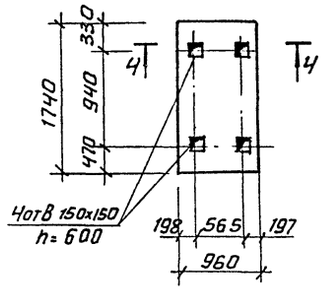

Фо-3

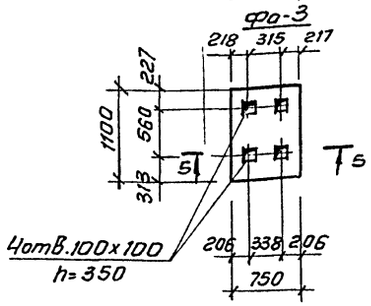

8-8

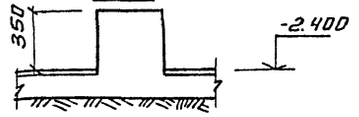

ОП2

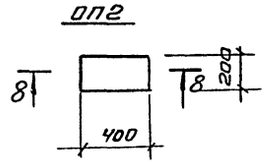

9-9

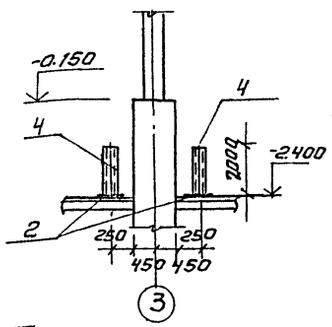

1-1

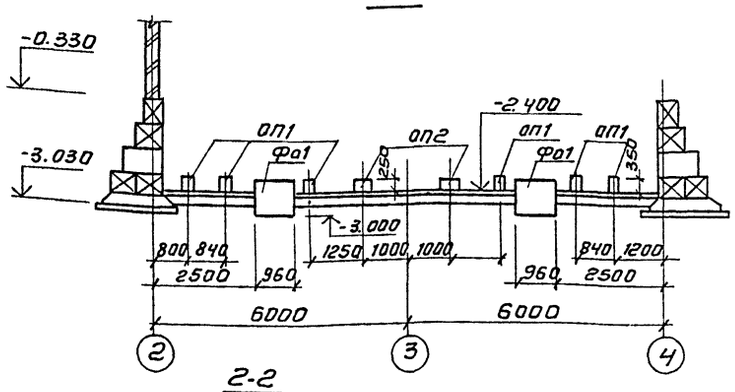

6-6

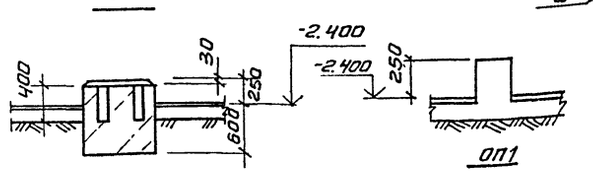

7-7

2-2

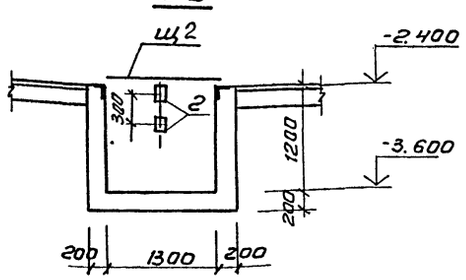

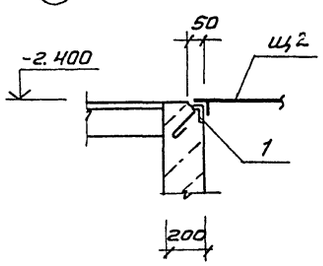

Фо4

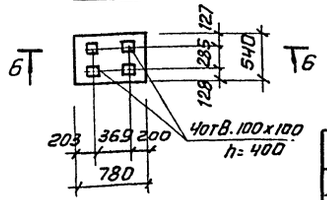

Спецификация к схеме расположения фундаментов под оборудование и опор.

Марка поз.	Обозначение	Наименование	Кол.	Масса ед. кг	Примечание
		Фундаменты под оборудование			
Фо1	лист КЖ 19	Фо 1	2		0.64м³
Фо2	лист КЖ 19	Фо 2	5		1.37м³
Фо3	лист КЖ 19	Фо 3	1		0.57м³
Фо4	лист КЖ 19	Фо 4	2		0.34м³
П1	3.006.1-2/82.1-2-2.0	Плита П18-8	1	2420	
П2	3.006.1-2/82.1-2-1.0	Плита П18д-8	3	600	
ОП1	лист КЖ 19	Опора оп1	23		0.01м³
ОП2	лист КЖ 19	Опора оп2	8		0.03м³
Щ2	ТП 901-3-241.88 КЖИ 13.000	Щит металлический	2	38.11	
1	3.400-6/76	Изделие закладн. МИ4-46	4.6	п.м. 4.4кг	
2	1.400-15	МН 107-6	6	1.4	
3	3.400-6/76	МИ 1-1	п.м. 2.0	п.м 3.3	
4		Швеллер В ГОСТ 8240-72 Вст3пс6-1 ГОСТ 535-79			
		ℓ=2000	4	14.1кг	
А1		Болт 1.1м16х600 Вст3пс2			

1. Фундаменты под оборудование и каналы выполнить из бетона класса В10.
2. Все металлические конструкции окрасить 2 слоями масляной краски (ГОСТ 6915-77) по огрунтовке суриком на олифе „Оксоль"
3. Полиэтиленовые трубы в бетонной подготовке пола, выход труб над чистым полом равен 200мм. Выходы труб из пола защитить отрезками из тонкостенных стальных труб соответствующего диаметра.

Альбом II

901-3-241.88

Согласовано: Отдел ВГ Куликов; Отдел ЭЗАиД Гусева

Инв.№ подл. | Подп. и дата | Взам.инв.№

Привязан

Инв.№

Провер.	Левина		
Ст. инж.	Саранча		
Рук. гр.	Стронгин		
ГИП	Левина		
Н. контр.	Макарушева		
Нач. отд	Красавин		

ТП 901-3-241.88 КЖ

Главный корпус для станции очистки воды по верхностных источников мутностью до 1500 мг/л производительностью 8,0 тыс. м³/сут.

Стадия	Лист	Листов
Р	19	

Схема расположения фундаментов под оборудование и опор в осях 2-4. Сечение 1-1; Фо1÷Фо4; оп1, оп2

ЦНИИЭП инженерного оборудования г. Москва

Копировал: Антипова

Формат А2

Альбом II

901-3-241.88

Схема расположения каналов, приямков и фундаментов под оборудование

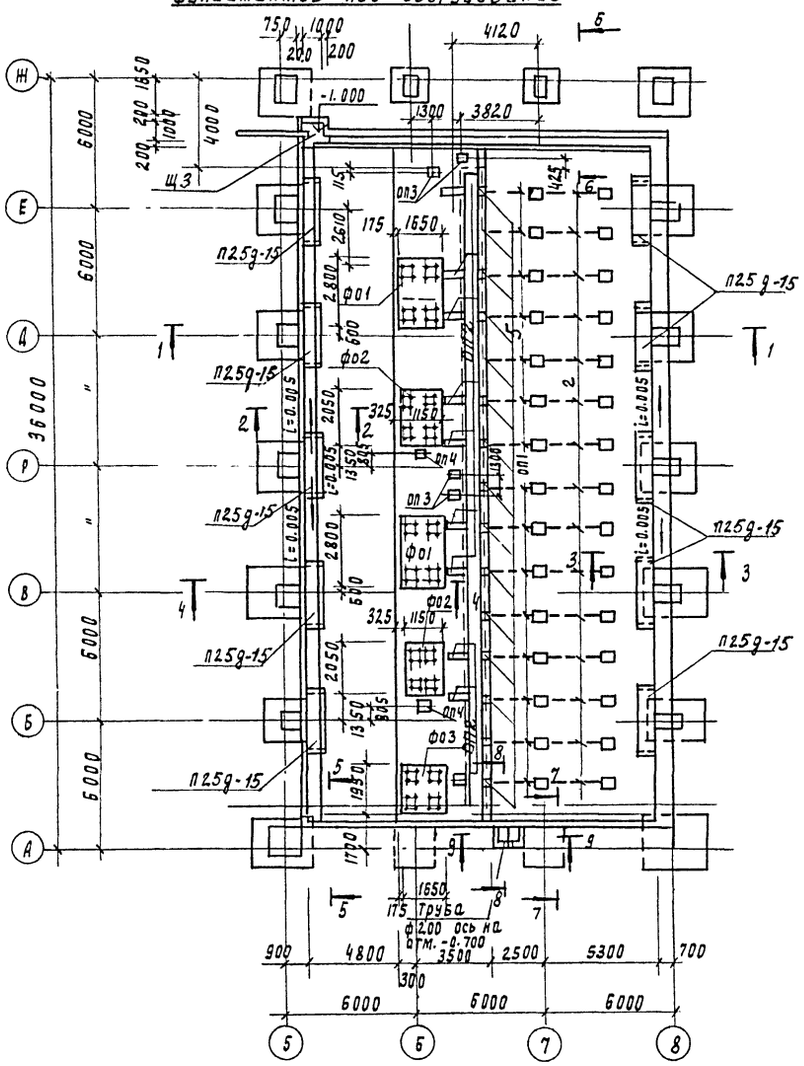

Схема расположения емкостей РЕ1; РЕ2.

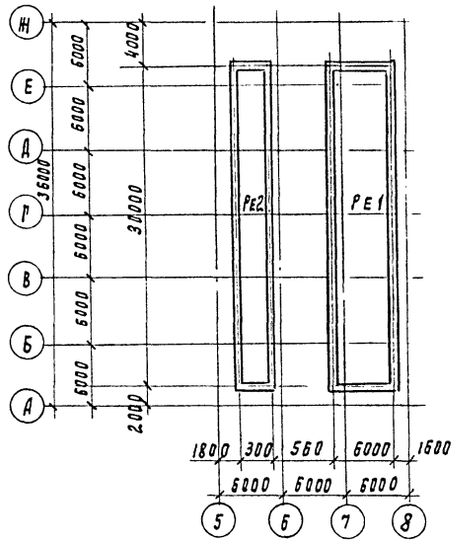

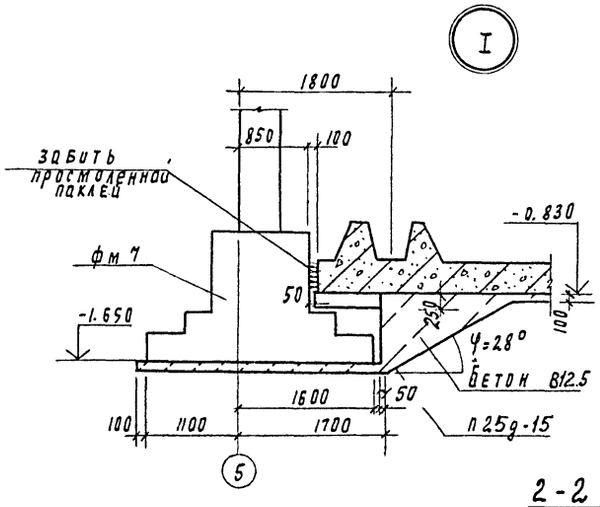

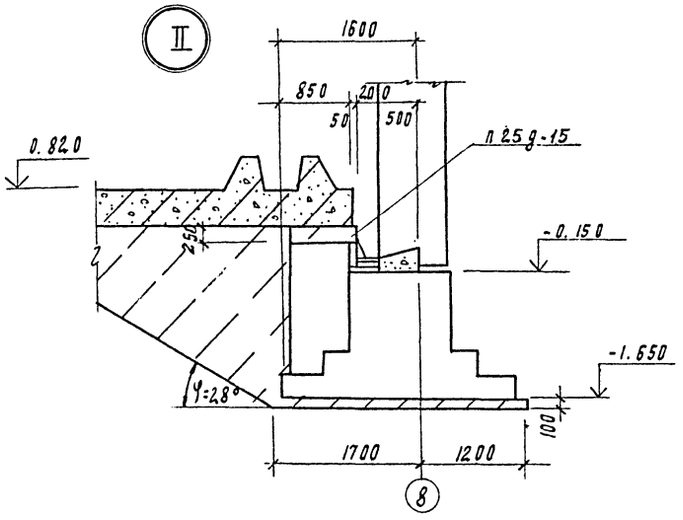

Спецификация к схеме расположения каналов, приямков и фундаментов под оборудование

Марка поз.	Обозначение	Наименование	Кол	Масса ед, кг	Примечание
		Сборные ж.б. плиты			
п25д-15	3.006-2/82 вып.	п25д-15	10		
		ф-ты под оборудование			
фо1	лист кж-21	фо1	2	м³	4.16
фо2	лист кж-21	фо2	2	м³	2.13
фо3	лист кж-21	фо3	1	м³	2.99
оп1	лист кж-21	опоры оп1	15	м³	0.01
оп2	лист кж-21	оп2	10	м³	0.02
оп3	лист кж-21	оп3	4	м³	0.01
		оп4	2	м³	0.01
1	3.400-6/76	Изделие закладное Мн4-46	7.9м	п.м. 4.4	
2	ГОСТ 10704-76	Труба 219×4.5 Вст3сп. ℓ=2450	15	45.9	
3	ГОСТ 24379.1-80	Болт 2.1 м 24×600 Вст3 пс2	110	1.13	
щ3	КЖИ.73.0.0.0-02	щит щ3	4	24.5	
4	1.400-15 81 420-17	мн 413-2	20	5.4	
5	ГОСТ 10704-76	Труба 215×4.5 Вст3сп; ℓ=2275	15	45.0	
		Материал:			
		Бетон В 15	98.5	м³	

1-1

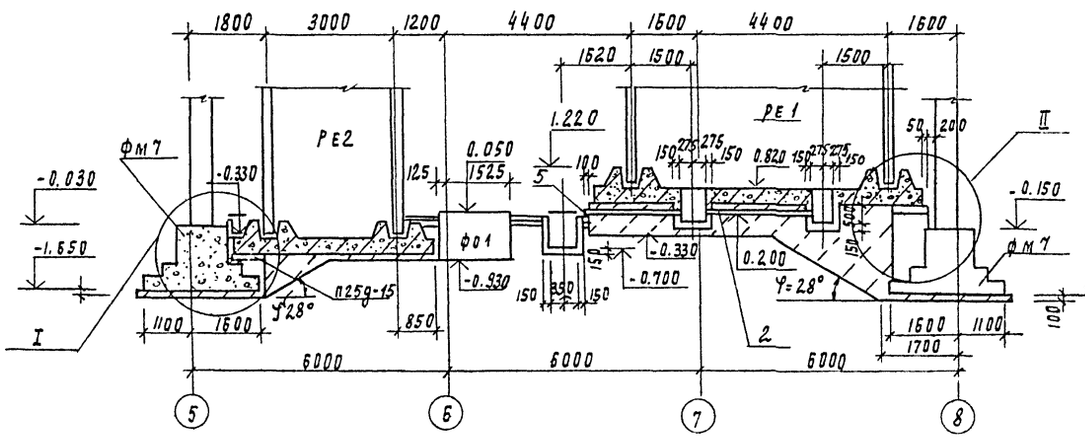

2-2

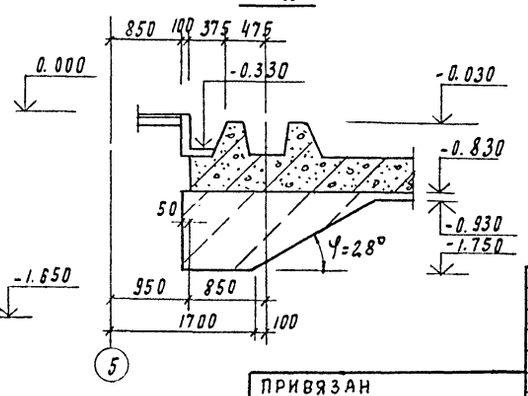

1. Сечения 3-3 ÷ 9-9 см. на листе КЖ 21
2. Место расположения болтов см. план фундаментов Фо1 ÷ Фо3

ПРИВЯЗАН				ТП 901-3-241.88 КЖ
Провер	Стронгин			Главный корпус для станции очистки воды поверхностных источников мутностью до 1500 мг/л производительностью 8.0 тыс.м³/сут
Ст инж.	Саранча			Схема расположения каналов, приямков и фундаментов под оборудование. Разрезы 1-1 ÷ 2-2
Рук пр	Стронгин			
ГИП	Левина			
Н. контр.	Макарищева			
Нач отд	Красавин			

Стадия	Лист	Листов
Р	20	

ЦНИИЭП инженерного оборудования г. Москва

Взам. инв. N | Подпись и дата | Инв. N подл.

3-3

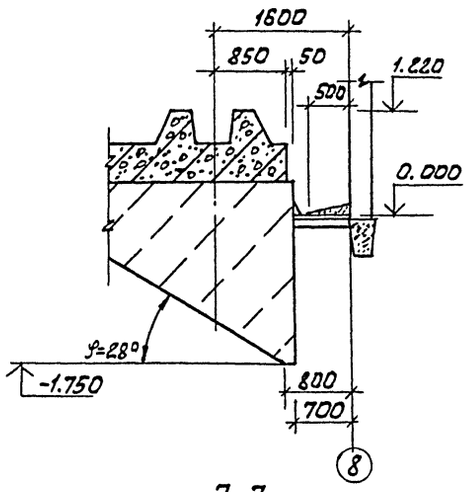

4-4

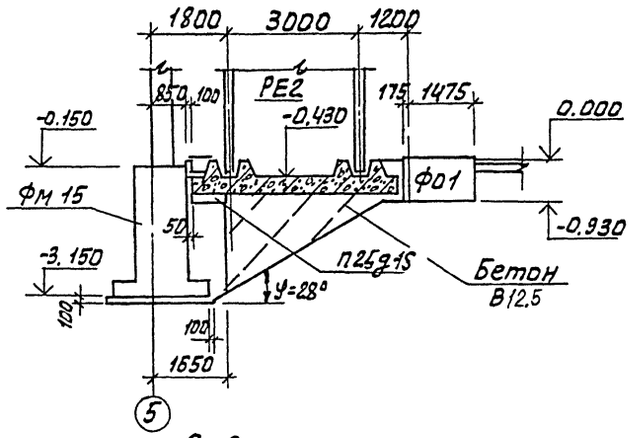

5-5

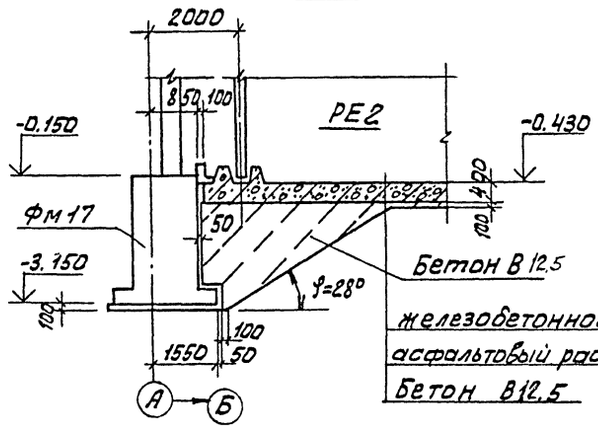

железобетонное днище
асфальтовый раствор - 8 мм
Бетон В12.5

6-6

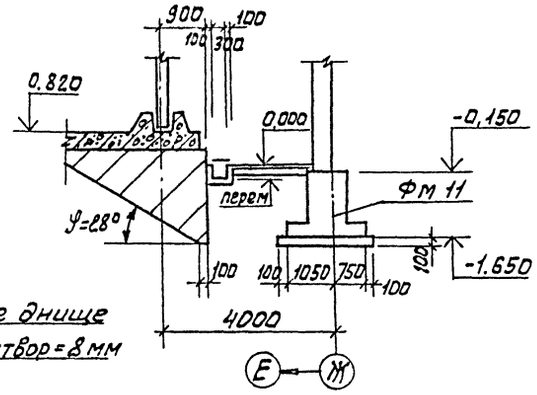

7-7

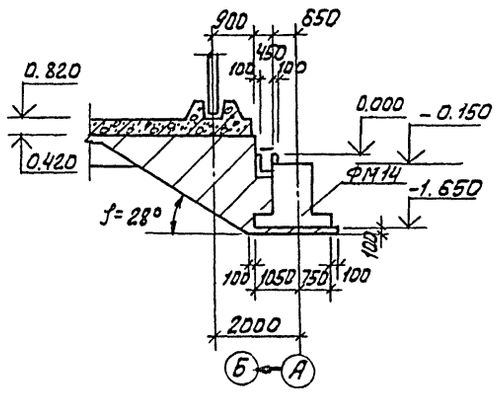

8-8

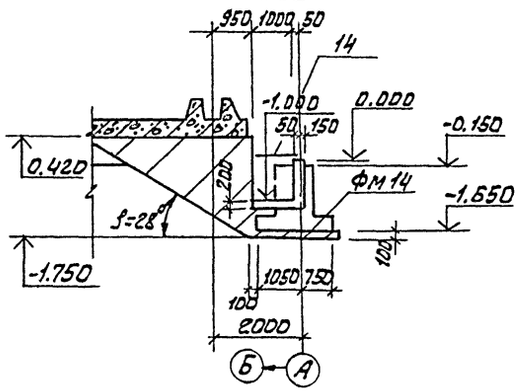

9-9

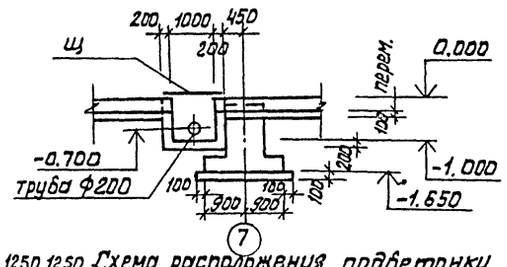

12-12

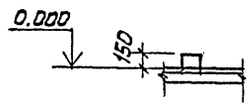

ОП1

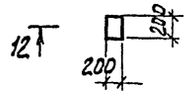

13-13

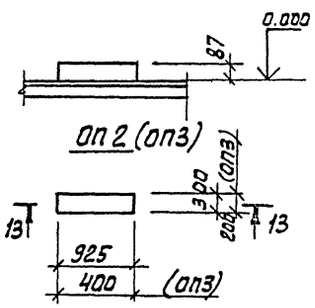

Элемент плана N 1

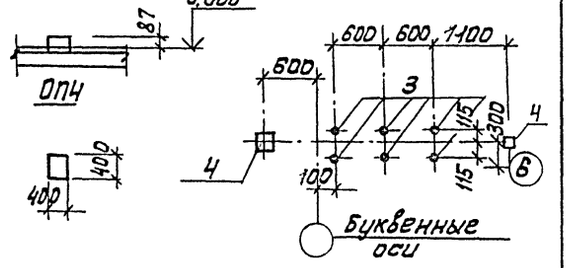

Буквенные оси

1250 1250 Схема расположения подетонки закладных деталей в полу и анкеров

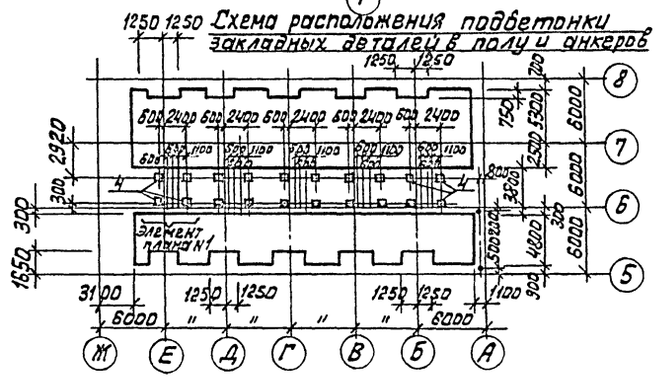

10-10

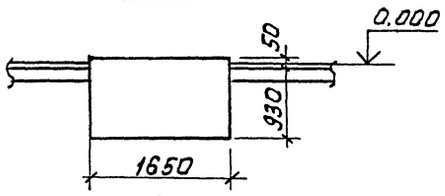

Ф01

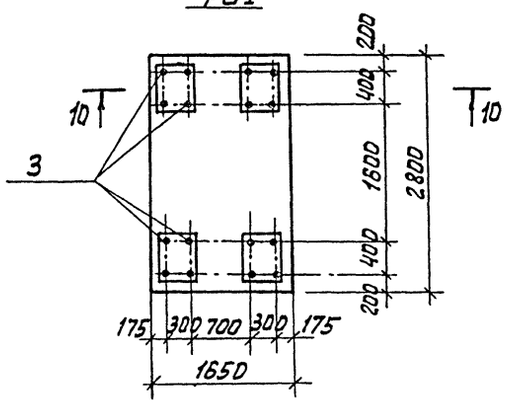

11-11

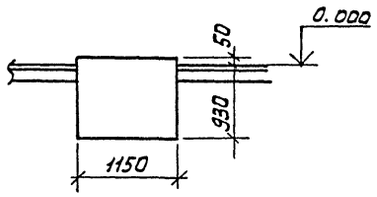

Ф02

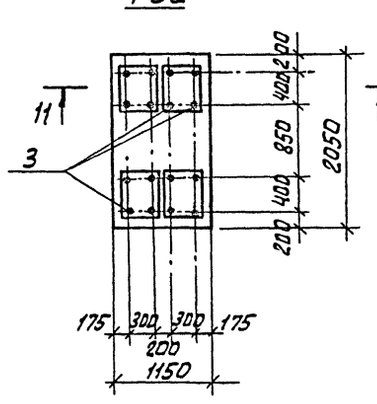

Ф03

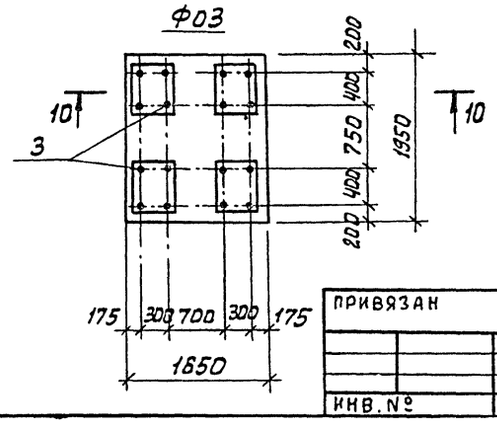

ТП 901-3-241.88			КЖ
ПРИВЯЗАН	ПРОВЕР.	СТРОНГИН	Главный корпус для станции очистки воды поверхностных источников мутностью до 1500 мг/л, производительностью 8 тыс. м³/сут
	СТ. ИНЖ.	САРАНУА	
	РУК. ГР.	СТРОНГИН	
	ГИП	ЛЕВИНА	Разрезы 3-3 ÷ 9-9 Фундаменты Ф01 ÷ Ф03 Опоры ОП1 ÷ ОПЧ
	Н. КОНТР.	МАКАРКИЦЕВА	
	НАЧ. ОТД.	КРАСАВИН	
			Стадия: Р; Лист: 21; Листов:
			ЦНИИЭП инженерного оборудования г. Москва
Инв. №			

Согласовано. Отдел ВГ Куликов

Взам. инв. №

Подп. и дата

Инв. № подл.

Копировал: Алешикова

Формат: А2 11956-02

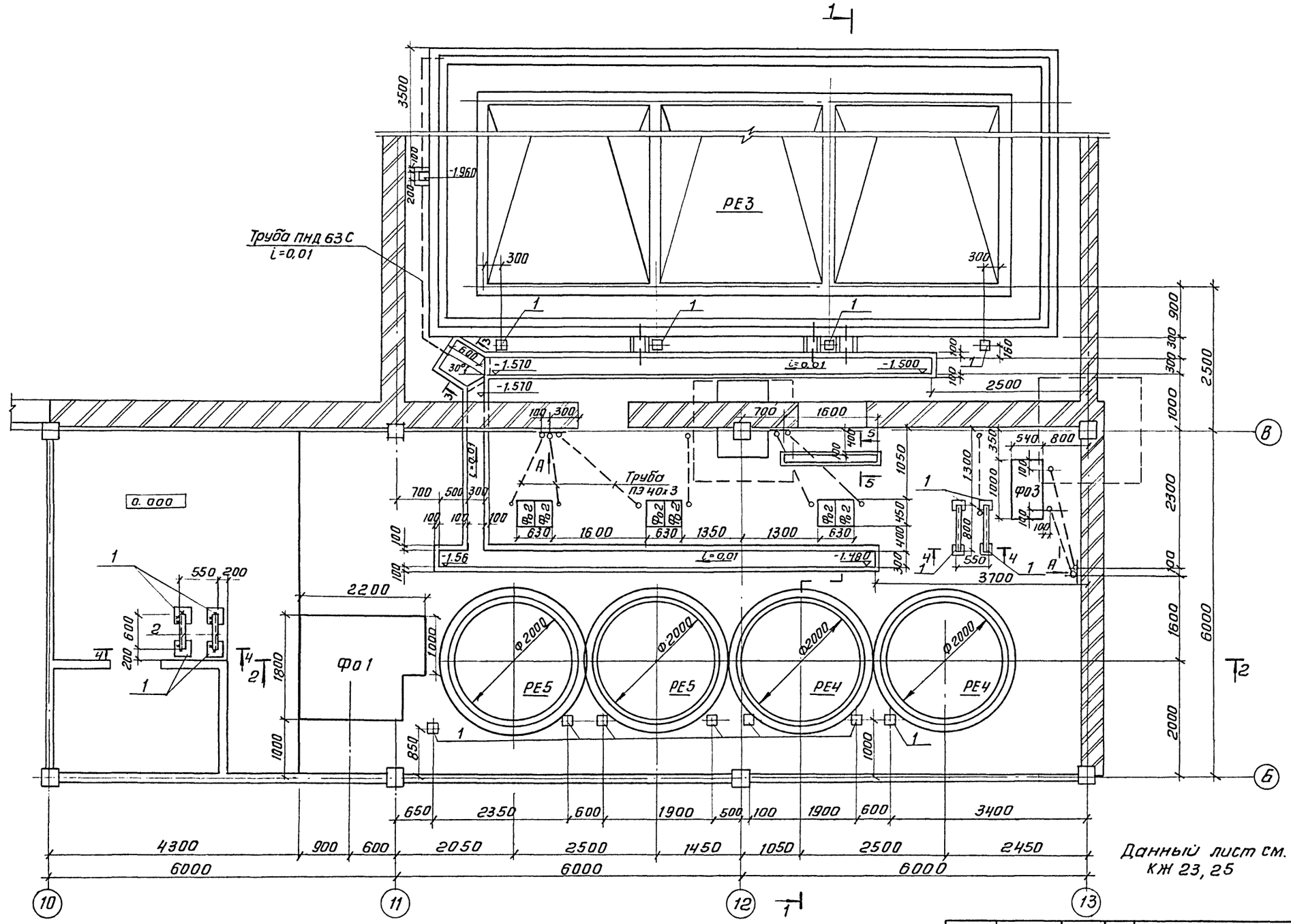

Данный лист см. вместе с листами КЖ 23, 25

СОГЛАСОВАНО
Отдел ВГ Куликов
Отдел ЗЭА №4 Гусева

Инв.№подл. | Подп. и дата | Взам. инв.№

Привязан			
Инв.№			

Провер.	Левина		
Вед.инж.	Макаршина		
Рук.гр.	Странгин		
ГИП	Левина		
Н.контр.	Смыслова		
Нач.отд.	Красавин		

ТП 901-3-241.88 КЖ

Главный корпус для станции очистки воды поверхностных источников мутностью до 1500 мг/л производительностью 8,0 тыс. м³/сут.

Схема расположения фундаментов под оборудование и емкостей в осях «10-13»; «Б-В»

Стадия	Лист	Листов
Р	22	

ЦНИИЭП инженерного оборудования г. Москва

Копировал: Антипова

Формат А2

901-3-241.88 Альбом III

1-1

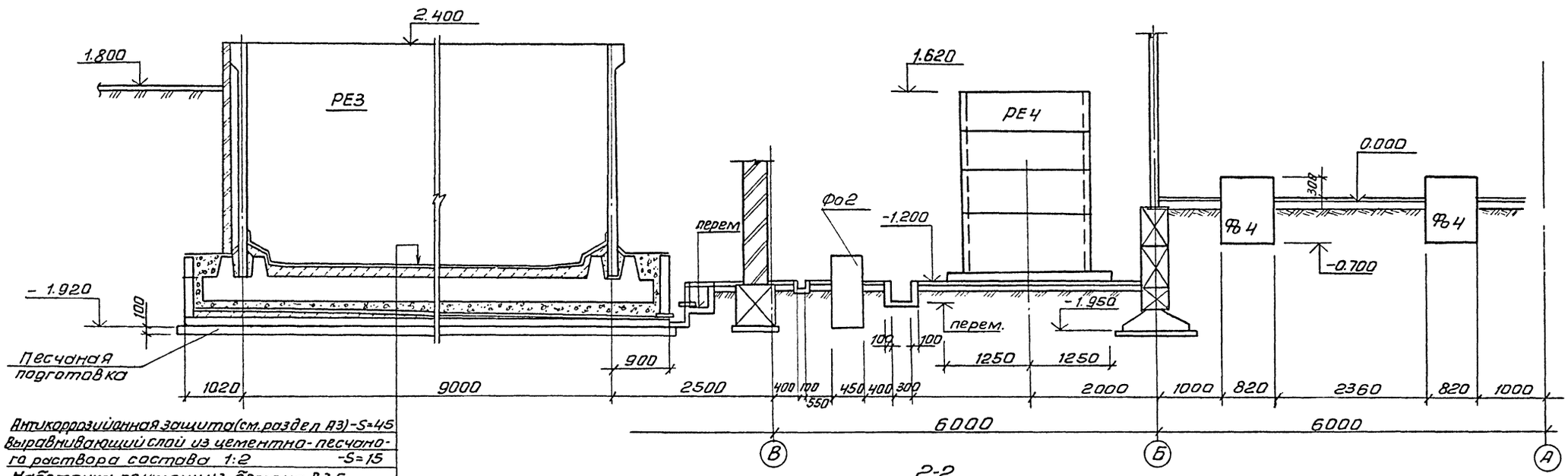

Антикоррозийная защита (см. раздел АЗ)	-S=45
Выравнивающий слой из цементно-песчаного раствора состава 1:2	-S=15
Набетонка по уклону из бетона В3,5	
Ж-б днище бака	-S=300
Слой кислотоупорного щебня мелкой фракции	- S=100÷170
Антикоррозионная защита (см. раздел АЗ)	-S=45
Выравнивающий слой из цем.-песчаного раствора состава 1:2	
Набетонка по уклону из бетона В3,5	S=70
Ж-б. плиты поддона	

2-2

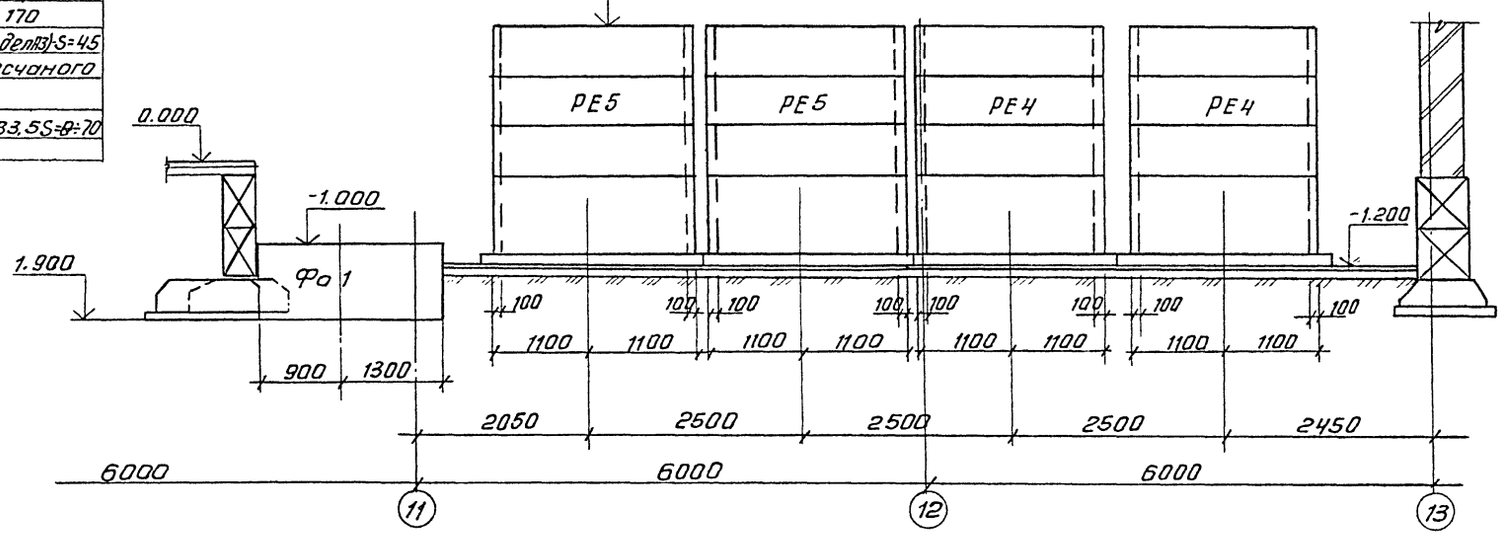

Согласовано

Инв.№подл. | Подп. и дата | Взам.инв.№

				ТП 901-3-241.88	КЖ
Привязан			Главный корпус для станции очистки воды поверхностных источников мутностью до 1500 мг/л производительностью 8 тыс. м³/сут.	стадия	лист	листов
				Р	23	
Инв.№			Схема расположения фундаментов под оборудование и емкостей в осях 10-13, 5-3. Разрезы 1-1, 2-2	ЦНИИЭП инженерного оборудования г. Москва		
Провер.	Левина					
Ст. инж.	Саранча					
Рук. гр.	Стронгин					
ГИП	Левина					
Н. контр.	Макарищева					
Нач. отд.	Красавин					

Копировал: Антипова

Формат А2
22956-02

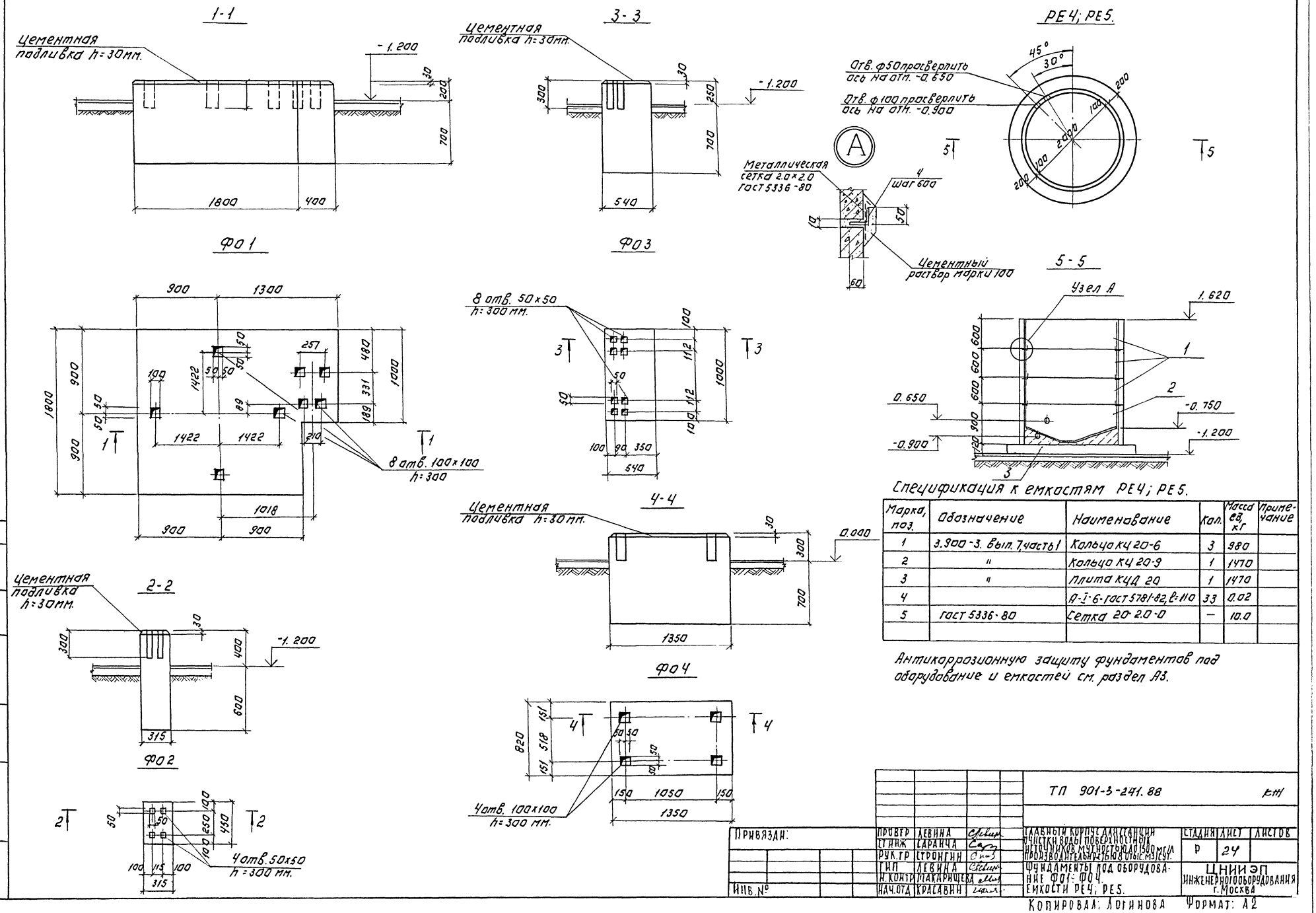

Спецификация к емкостям РЕ4; РЕ5.

Марка, поз.	Обозначение	Наименование	Кол.	Масса ед, кг	Примечание
1	3.900-3. вып. 7, часть 1	Кольцо КЦ 20-6	3	980	
2	"	Кольцо КЦ 20-9	1	1470	
3	"	Плита КЦД 20	1	1470	
4		А-I-6-ГОСТ 5781-82, ℓ=110	33	0.02	
5	ГОСТ 5336-80	Сетка 20-2.0-0	—	10.0	

Антикоррозионную защиту фундаментов под оборудование и емкостей см. раздел А3.

ТП 901-3-241.88

ПРОВЕР	ЛЕВИНА		
СТ.ИНЖ	САРАНЧА		
РУК.ГР	СТРОНГИН		
ГИП	ЛЕВИНА		
Н.КОНТР	МАКАРИЩЕВА		
НАЧ.ОТД	КРАСАВИН		

ГЛАВНЫЙ КОРПУС ДЛЯ СТАНЦИИ ОЧИСТКИ ВОДЫ ПОВЕРХНОСТНЫХ ИСТОЧНИКОВ МУТНОСТЬЮ ДО 1500 МГ/Л ПРОИЗВОДИТЕЛЬНОСТЬЮ 8 ОТЫС. М3/СУТ.

ФУНДАМЕНТЫ ПОД ОБОРУДОВАНИЕ Фо1÷Фо4. ЕМКОСТИ РЕ4; РЕ5.

СТАДИЯ	ЛИСТ	ЛИСТОВ
Р	24	

ЦНИИЭП ИНЖЕНЕРНОГООБОРУДОВАНИЯ г. Москва

Копировал: Логинова Формат: А2

22956-02

Альбом II

901-3-241.88

СОГЛАСОВАНО

ИНВ. № ПОДЛ. | ПОДПИСЬ И ДАТА | ВЗАМ. ИНВ. №

Схема расположения фундаментов под оборудование в осях 10-12. А-Б

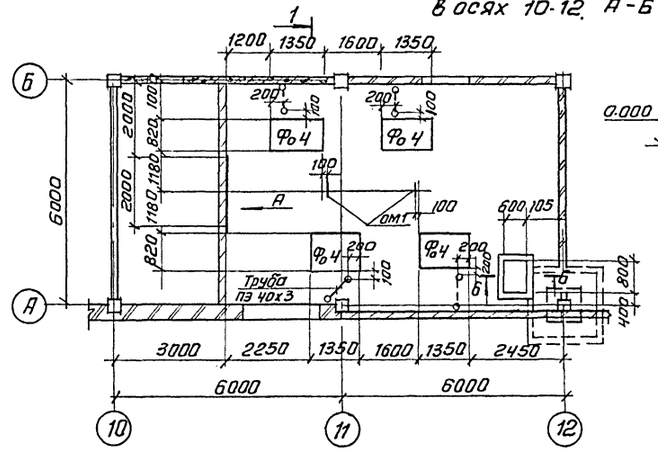

1 лист КЖ 22

Б-Б

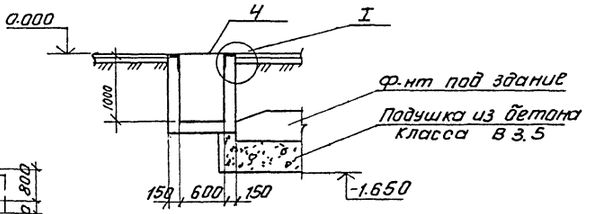

3-3

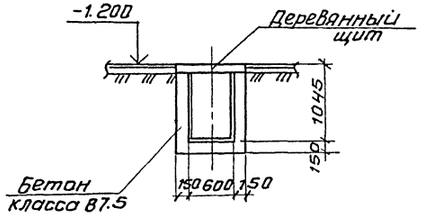

4-4

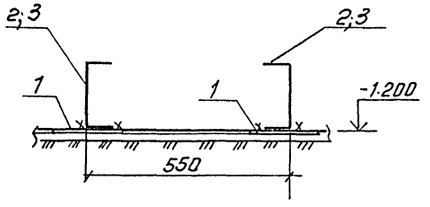

5-5

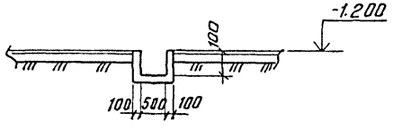

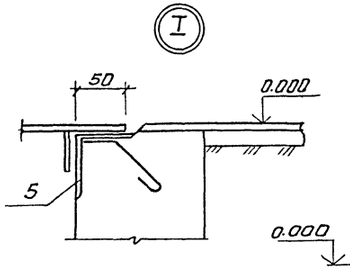

Вид А на отм. 0.000

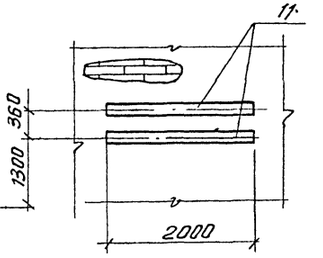

Вид А на отм. -1.200

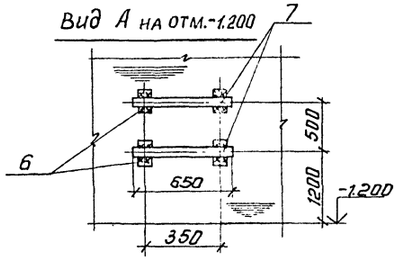

Ом1

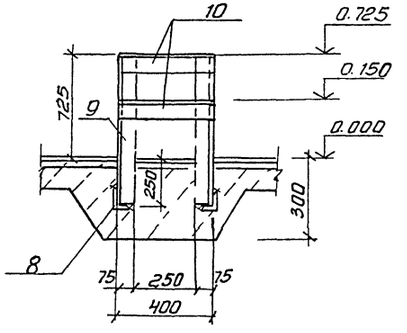

Спецификация к схеме расположения емкостей фундаментов под оборудование, каналов и приямков

Марка поз	Обозначение	Наименование	Кол.	Масса ед. кг	Примечание
		Емкости			
РЕ3	листы КЖ 44÷46	Растворно-хранилищные баки коагулянта РЕ3	1		
РЕ4	лист КЖ-22	Расходные баки коагулянта РЕ4	2		
РЕ5	лист КЖ-22	Расходные баки полиакриламида РЕ5	2		
		Фундаменты под оборудование			
Фо1	лист КЖ 24	Фо1	1	—	V=4.2м³
Фо2	"	Фо2	6	—	V=0.14м³
Фо3	"	Фо3	1	—	V=0.51м³
Фо4	"	Фо4	4	—	V=1.2м³
1	1.400-15.81.420-03	Изделие закл. МН406-2	19	2.4	
2		Швеллер 20 ГОСТ 8240-72 Вст3кп2 ГОСТ 535-79 ℓ=600	2	12.6	
3		Швеллер 20 ГОСТ 8240-72 Вст3кп2 ГОСТ 535-79 ℓ=800	2	16.8	
4	ТП 901-3-241.88 КЖИ 73.000-03	Щ4	1	25.31	
5	3.400-6/76	Изделие закладное МН4-46	п.м 3	4.4	
6	1.400-15.81.120-14	Изделие закладное МН107-3	8	1.2	
7		Полоса 4х40 ГОСТ 103-76 Вст3кп2 ГОСТ 535-79 ℓ=650	4	4.1	
		Ом 1 (2 шт.)			
8		Уголок 50х50х5-Б ГОСТ 8509-86 Вст3кп2 ГОСТ 535-79 ℓ=250	2	0.94	
9		Уголок 75х75х6-Б ГОСТ 8509-86 Вст3пс6 ГОСТ 535-79 ℓ=975	2	6.7	
10		Уголок 75х75х6-Б ГОСТ 8509-86 Вст3пс6 ГОСТ 535-79 ℓ=400	2	2.8	
11	1.400-15.81.110-11	Закладное изделие МН104-6 ℓ=20	2	7.0	

1. Стены и днища каналов и приямков, фундаменты под оборудование выполнять из бетона класса В7.5
2. Трубы заложить в бетонной подготовке пола, выход труб над полом 200 мм защитить отрезками из тонкостенных стальных труб соответствующего диаметра. Трубы учтены в спецификации на листах ЭАД.

Привязан

Инв.№

Провер.	Левина		
Ст. инж.	Саранча		
Рук. гр.	Странгин		
ГИП	Левина		
Н. контр	Макарищева		
Нач. отд	Красавин		

ТП 901-3-241.88 КЖ

Главный корпус для станции очистки воды поверхностных источников мутностью до 1500 мг/л производительностью 8 Отыс. м³/сут.

Стадия	Лист	Листов
Р	25	

Схема расположения ф-тов под оборудование в осях 10-12; А-Б. Разрезы 3-3÷6-6. Вид А

ЦНИИЭП инженерного оборудования г. Москва

Согласовано

Инв.№ подл. | Подп. и дата | Взам. инв.№

Копировал: Антипова

Формат А2

Альбом II

901-3-241.88

Схема расположения каналов и приямков в осях 1-2; А-Б

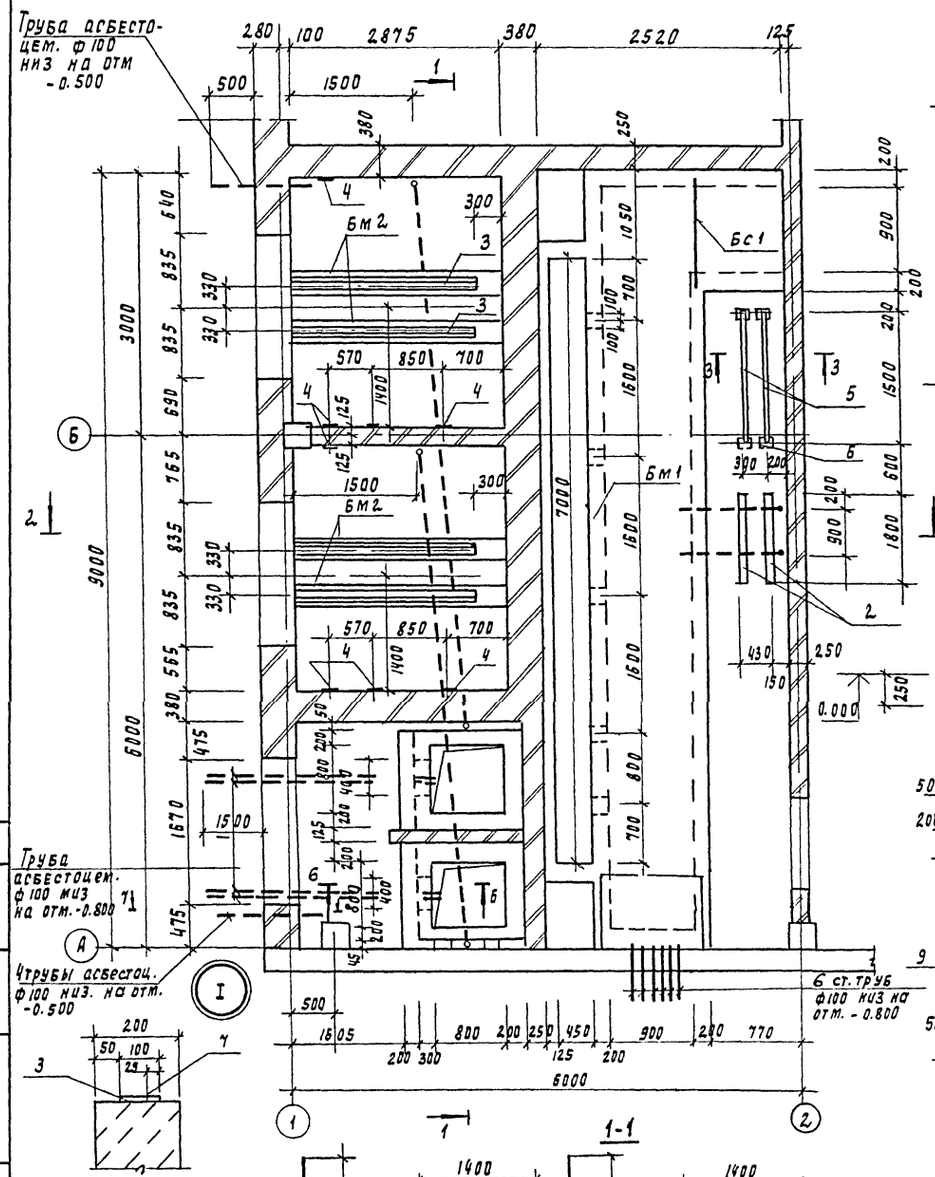

2-2

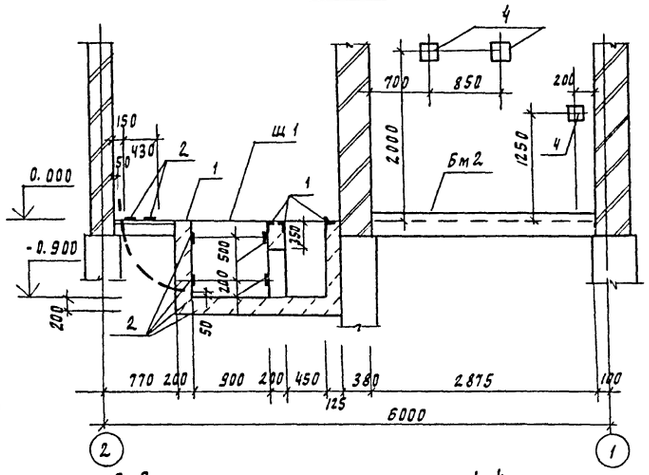

3-3

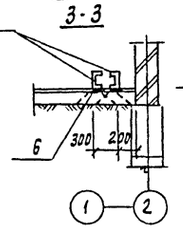

4-4

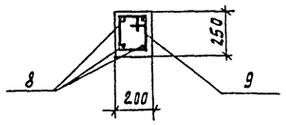

Бм1

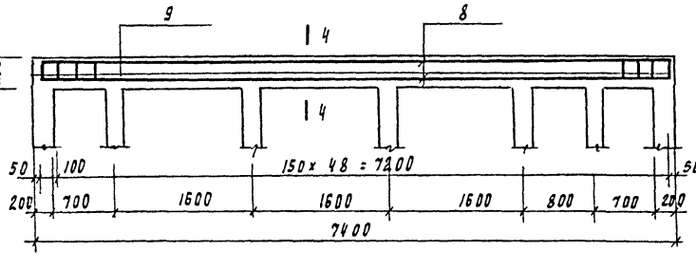

Бм2

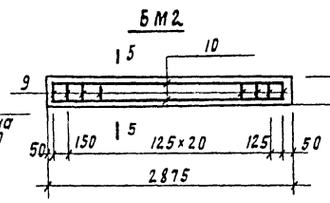

5-5

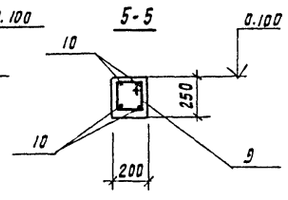

Ведомость деталей

Поз	Эскиз
9	230, 200, 270, 150

Спецификация к схеме расположения каналов приямков в осях 1-2; А-Б

Марка, поз	Обозначение	Наименование	Кол	Примечание
		Монолитные конструкции		
Бм1	лист КЖ-	Балка Бм 1	1	
Бм2	лист КЖ-	Балка Бм 2	2	
Щ1		Щит металлический Щ	14	
1	3.400-6/76	Изделие закладное МИ4-46	пм 25.6	п.м 4.4кг
2	3.400-6/76	МИ1-1	пм 38.0	п.м. 3.3кг
4	1.400-6/76	М8-13	6	0.7кг
5		Швеллер 20 ГОСТ 8240-72 Вст3пс6-1 ГОСТ 535-79 ℓ=1500	2	27.6кг
6	1.400-15 вып. 1	Мн 402-1	4	1.4кг
Бс1		Уголок Б-15х75х6 ГОСТ 8509-86 Вст3кп2 ГОСТ 535-75 ℓ=1200	1	8.3кг
		Материал:		
		Бетон В15	9.04	м³

Спецификация к монолитным балкам.

Формат	Зона	Поз	Обозначение	Наименование	Кол	Примечание
				Бм1		
				Сборочные единицы		
		8		А-II-14-ГОСТ 5781-82; ℓ=7300	4	8.8кг
		9		А-I-8-ГОСТ 5781-82, ℓ=850	50	0.3кг
				Материал		
				Бетон В15	0.37	м³
				Бм2		
				Сборочные единицы		
		10		А-II-14-ГОСТ 5781-82, ℓ=2775	4	3.03кг
		9		А-I-8-ГОСТ 5781-82; ℓ=850	23	0.3кг
		7		А-I-25-ГОСТ 5781-82; ℓ=2575	1	6.4кг
		3	3.400-6/76	Изделие закладное МИ1-9	п.м 2.575	п.м. 5.7кг
				Материал:		
				Бетон В15	0.14	м³

Привязан

Инв. N

Провер.	Строгин		
Ст. инж.	Саранча		
Рук. пр.	Строгин		
ГИП	Левина		
Н. контр.	Макарищева		
Нач. отд.	Красавин		

ТП 901-3-241.88 КЖ

Плавный корпус для станции очистки воды поверхностных источников мутностью до 1500 мг/л производительностью 8 тыс. м³/сут.

Схема расположения каналов и приямков в осях 1-2; А-Б. Разрезы 1-1 ÷ 6-6

Стадия	Лист	Листов
Р	26	

ЦНИИЭП инженерного оборудования г. Москва

Согласовано: Зам. Богданова; Зам. Огаджанова; Зам. Логинова

Инв. N подл. | Подпись и дата | Взам. инв. N

Копировал Годлевская 22956-02 Формат А2

Схема расположения стеновых панелей и монолитных участков емкости РЕ1.

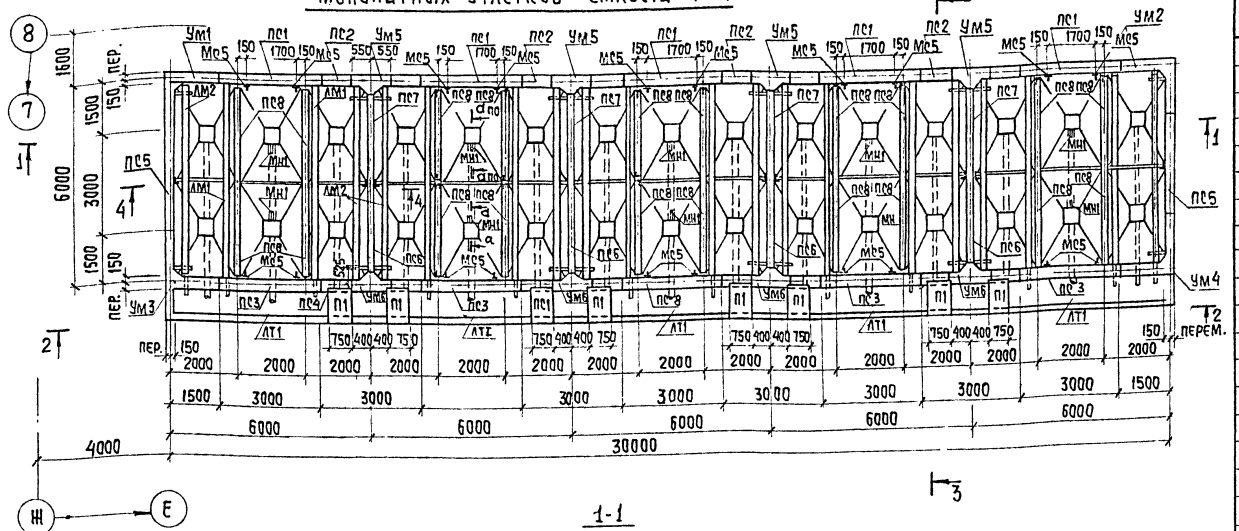

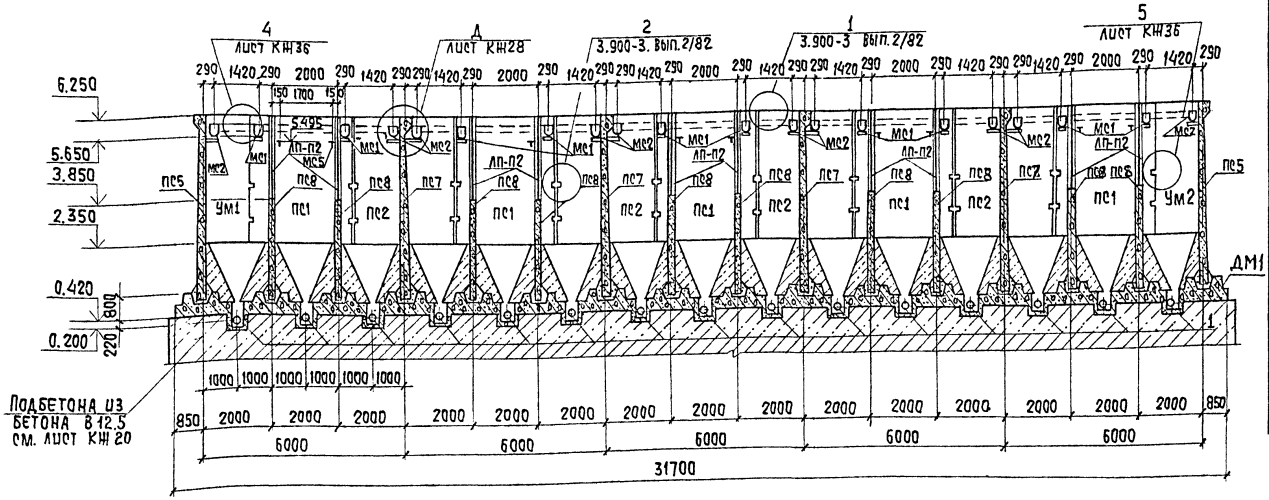

а-а

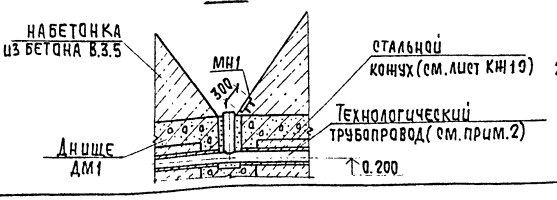

1. Все металлоконструкции, находящиеся в воде, окрасить краской КО-042 по ТУ6-10-1468-79 в 4слоя общей толщиной 120-150 мкм.
2. После монтажа технологического трубопровода, по сечению а-а, приямки заделать бетоном В3.5.
3. Указания по заделке стыков панелей см. лист КЖ45 и пояснительную записку.

Спецификация к схемам расположения стеновых панелей и монолитных участков емкости РЕ1

Марка поз.	Обозначение	Наименование	Кол.	Масса ед.кг	Примечание
		Стеновые панели			
ПС1	ТП 901-3-241.88 КЖИ 61.000	ПС1-54-62-1	5	9350	
ПС2	ТП 901-3-241.88 КЖИ 61.000	ПС1-54-62-2	4	9350	
ПС3	ТП 901-3-241.88 КЖИ 61.000	ПС1-54-62-3	5	9350	
ПС4	ТП 901-3-241.88 КЖИ 61.000	ПС1-54-62-4	4	9350	
ПС5	ТП 901-3-241.88 КЖИ 61.000	ПС1-54-62-5	2	9350	
ПС6	ТП 901-3-241.88 КЖИ 61.000	ПС1-54-62-6	4	9350	
ПС7	ТП 901-3-241.88 КЖИ 61.000	ПС1-54-62-7	4	9350	
ПС8	ТП 901-3-241.88 КЖИ 62.000	ПС2-30-К1-1	20	3130	
		Монолитное днище			
ДМ1	лист КЖ29÷31.37	ДМ1	1		
		Монолитные участки			
УМ1	лист КЖ 39	УМ1	1		
УМ2	лист КЖ 39	УМ2	1		
УМ3	лист КЖ 39	УМ3	1		
УМ4	лист КЖ 39	УМ4	1		
УМ5	лист КЖ 39	УМ5	4		
УМ6	лист КЖ 39	УМ6	4		
		Асбестоцементные перегородки			
ЛП-П1	ГОСТ 18124-75	ЛП-П-2.0х1.2-8	120	41.0	
ЛП-П2	ГОСТ 18124-75	ЛП-П-3.0х1.5-8	40	78.0	
ЛМ1	ТП 901-3-241.88 КЖИ 76.000	Лоток металлический ЛМ1	10	167.66	
ЛМ2	ТП 901-3-241.88 КЖИ 76.000	Лоток металлический ЛМ2	10	162.71	
ЛТ1	ТП 901-3-241.88 КЖИ 63.000	Лоток жел. бет. ЛТ1-9-6-1	5	3700	
КР1	ТП 901-3-241.88 КЖИ 78.000	Козырек металлический КР1	20	36.65	
В1	ГОСТ 9784-75	Стекло С6 $\underline{\text{У}}$ 3х400х1420 сорт 2	40		
МС1		Уголок 125х80х10 ГОСТ 8510-86 Ст3пс6 ГОСТ 535-79 С-200	20	4.27	
МС2		Швеллер 14 ГОСТ 8240-72 Ст3кп2 ГОСТ 535-79, С-380	20	4.67	
МС3		Швеллер 14 ГОСТ 8240-72 Ст3кп2 ГОСТ 535-79, С-2380	10	29.52	
МС4		Уголок 50х50х5 ГОСТ 8509-86 Ст3кп2 ГОСТ 535-79 С-3300	п.м	3.77	
МС5	ТП 901-3-241.88 КЖИ.77.000	Изделие соединительное МС1	20	4.27	
МН1	1.400-15. В1. 150-11	Изделие закладное Мн 134-6	10	2.9	
П1	ТП 901-3-241.88 КЖИ 64.000	Плита П 7д-3	8	150	

Согласовано

Инв.№ подл. | Подп. и дата | Взам. инв.№

Инв.№ подл. | Подп. и дата

ТП 901-3-241.88 КЖ

Привязан

Провер.	Строгин		
Гл.инж.	Лазарева		
Рук.гр.	Строгин		
Гип	Левина		
Н.контр.	Макарищева		
Нач.отд.	Красавин		

Главный корпус для станции очистки воды поверхностных источников мутностью до 1500мг/л производительностью 8 тыс м3/сутки

Стадия	Лист	Листов
Р	27	

Емкость РЕ1. Схема расположения стеновых панелей и монолитных участков. Разрез 1-1

ЦНИИЭП инженерного оборудования г. Москва

Копировал: Хюппенен

Формат А2

Альбом II

901-3-241.88

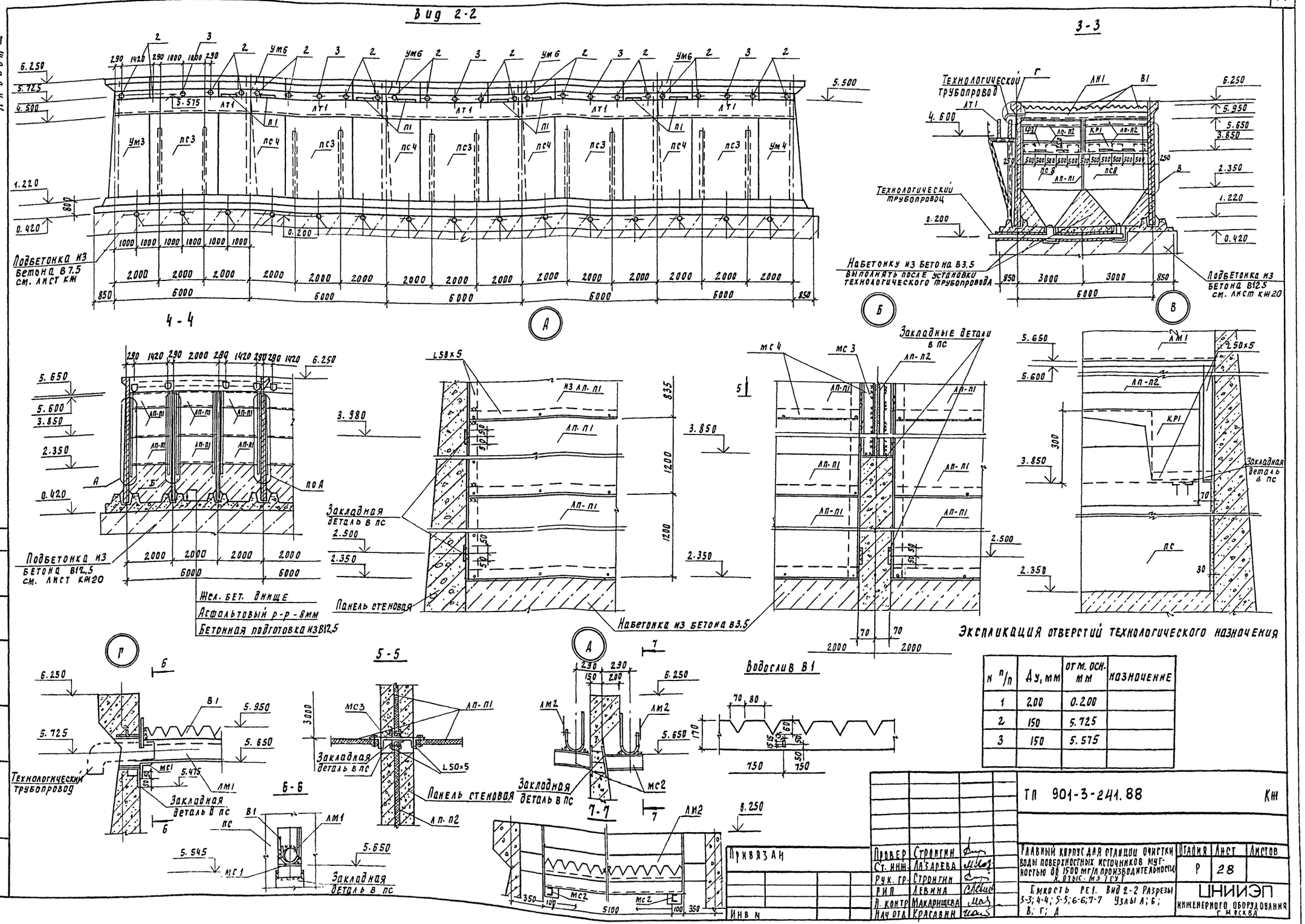

N п/п	Ду, мм	отм. осн. мм	назначение
1	200	0.200	
2	150	5.725	
3	150	5.575	

Провер	Стронгин	
Ст. инж.	Лазарева	
Рук. гр.	Стронгин	
РИП	Левина	
Н. контр	Макарищева	
Нач отд	Красавин	

Привязан

Инв N

ТП 901-3-241.88 КЖ

Главный корпус для станции очистки воды поверхностных источников мутностью до 1500 мг/л производительностью 8 тыс. м3/сут

Стадия	Лист	Листов
Р	28	

Емкость РЕ1. Вид 2-2 Разрезы 3-3; 4-4; 5-5; 6-6; 7-7 Узлы А; Б; В; Г; Д

ЦНИИЭП инженерного оборудования г. Москва

Согласовано

Отд. ВГ Куликов

Инв. N подл. | Подпись и дата | Взам. инв N

Альбом III

901-3-241.88

Днище ДМ1 Опалубочный чертеж.

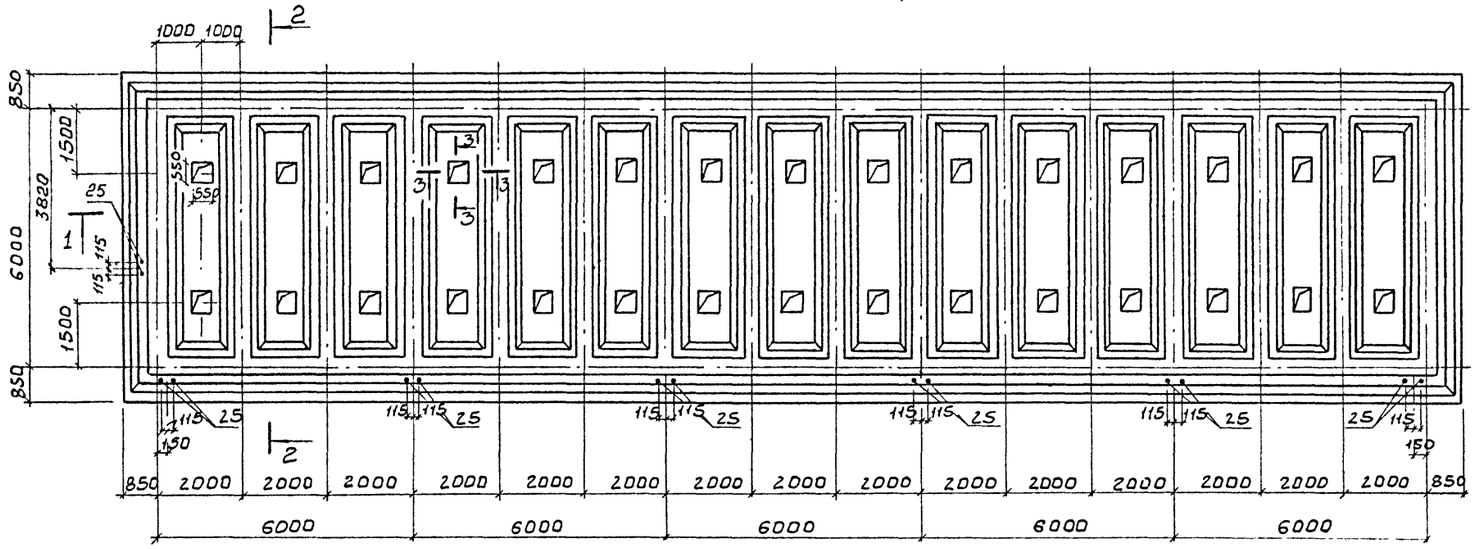

1

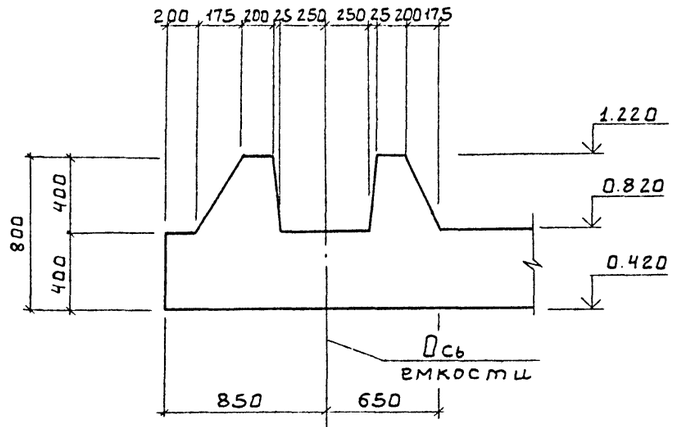

2

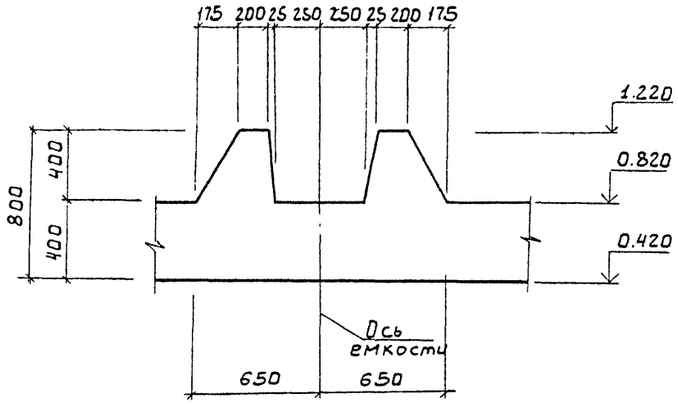

Разрез 1-1

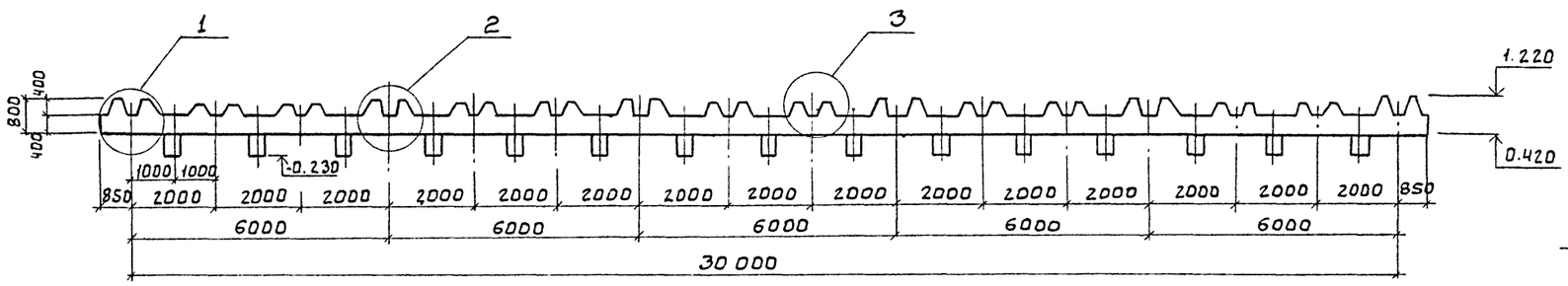

Разрез 2-2

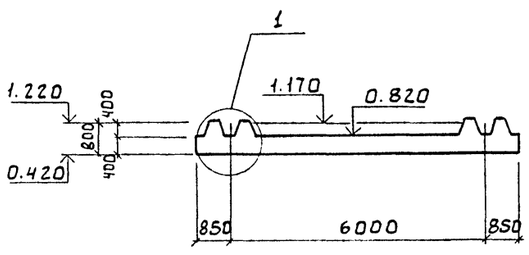

3

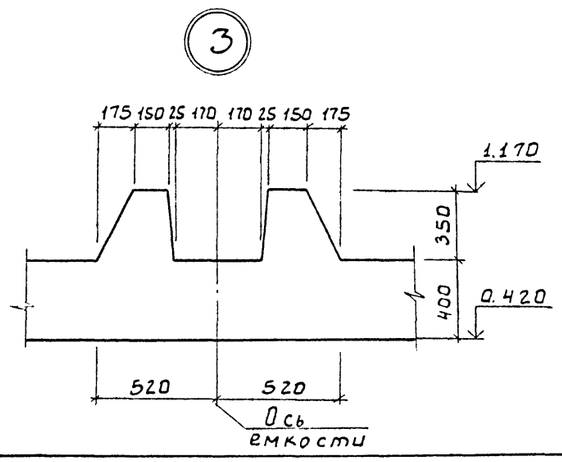

3-3

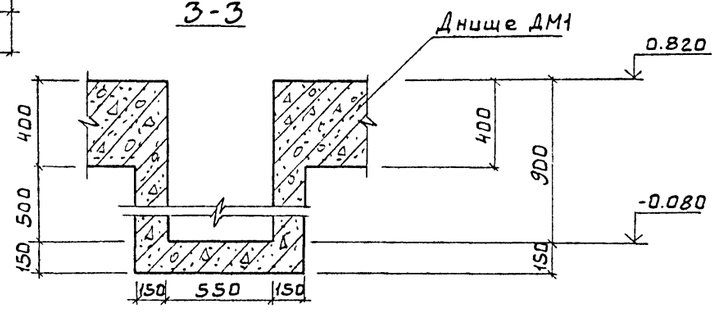

				ТП 901-3-241.88	КЖ
ПРИВЯЗАН	ПРОВЕР.	СТРОНГИН		ГЛАВНЫЙ КОРПУС ДЛЯ СТАНЦИИ ОЧИСТКИ ВОДЫ ПОВЕРХНОСТНЫХ ИСТОЧНИКОВ МУТНОСТЬЮ ДО 1500 МГ/Л ПРОИЗВОДИТЕЛЬНОСТЬЮ 80 ТЫС. М³/СУТ.	СТАДИЯ: Р; ЛИСТ: 29; ЛИСТОВ:
	СТ. ИНЖ.	ЛАЗАРЕВА			
	РУК. ГР.	СТРОНГИН			
	ГИП	ЛЕВИНА		ДНИЩЕ ДМ1. ОПАЛУБОЧНЫЙ ЧЕРТЕЖ. РАЗРЕЗЫ 1-1; 2-2; 3-3. УЗЛЫ 1; 2; 3.	ЦНИИЭП инженерного оборудования г. Москва.
ИНВ.№	Н. КОНТР.	МАКАРИЩЕВА			
	НАЧ. ОТД.	КРАСАВИН			

ВЗАМ. ИНВ.№ | ПОДП. И ДАТА | ИНВ.№ ПОДЛ.

Схема расположения нижних сеток и каркасов

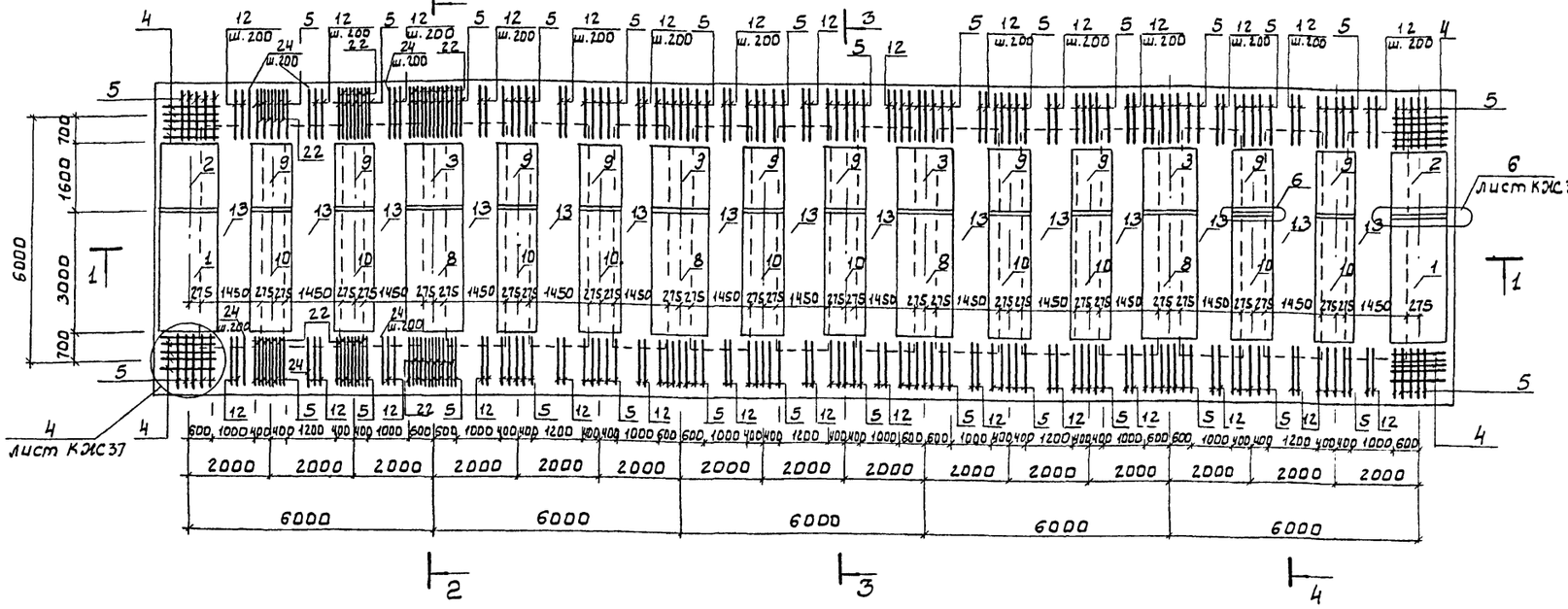

1 - 1

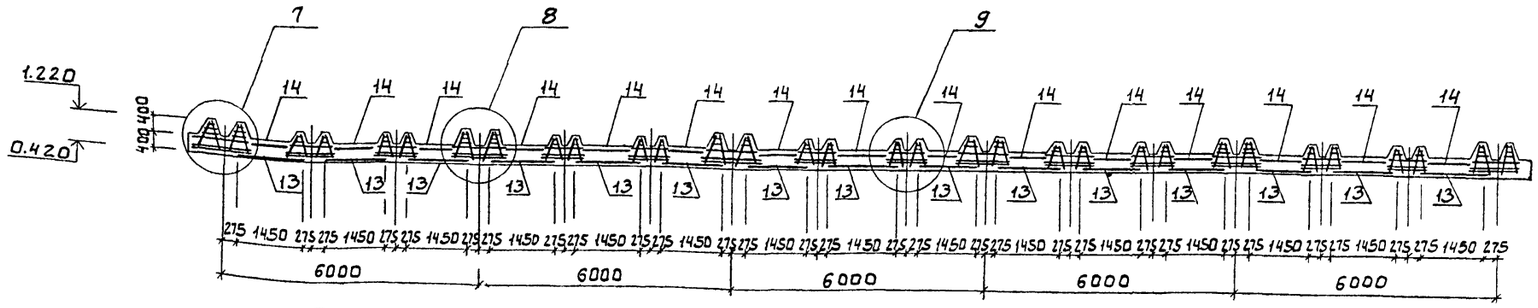

2 - 2

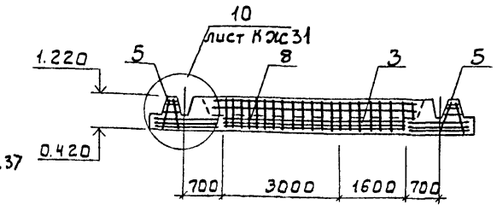

3 - 3

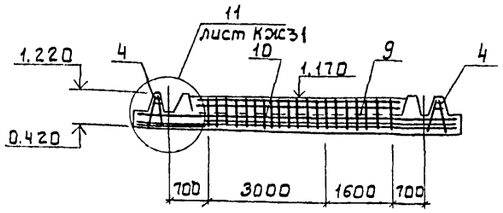

4 - 4

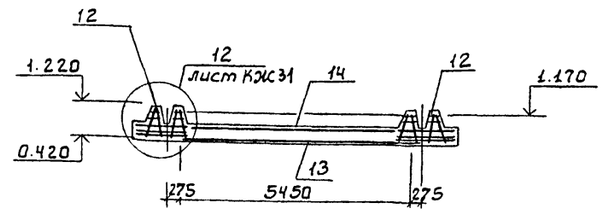

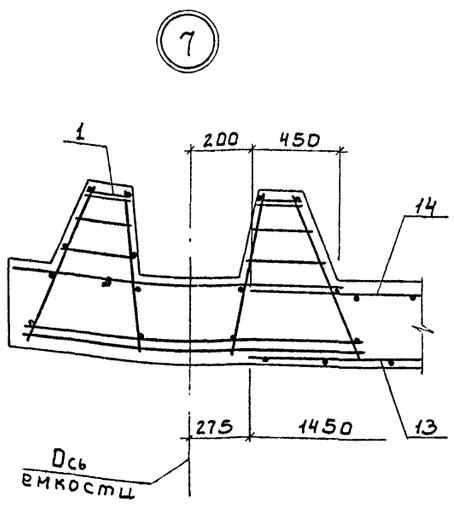

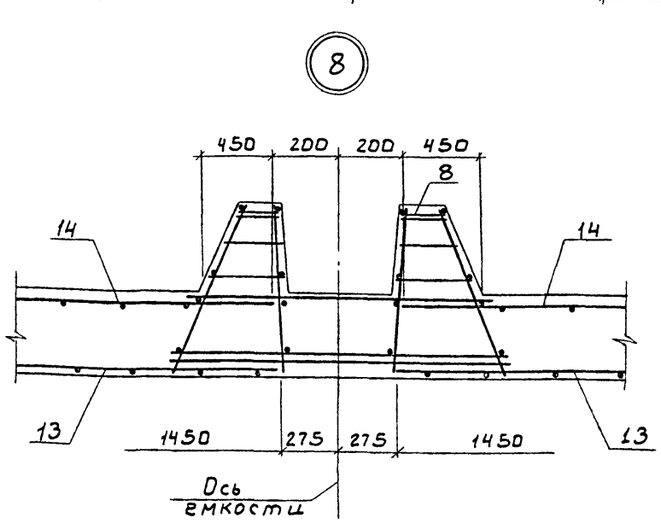

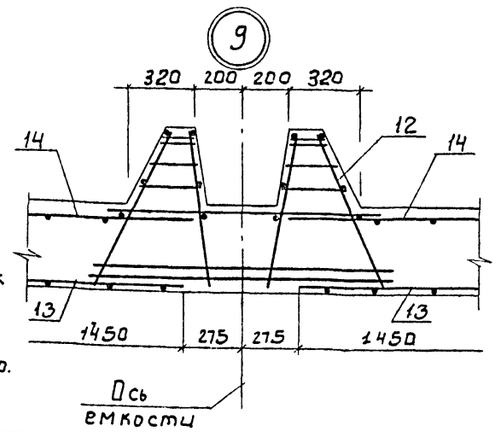

1 На схеме расположения нижних сеток и каркасов местоположение поз. 22, 24 условно показано в первой ячейке осветлителя, в остальных ячейках местоположение поз. 22, 24 идентично.

ТП 901-3-241.88			КЖ
ПРОВЕР.	СТРОНГИН		ГЛАВНЫЙ КОРПУС ДЛЯ СТАНЦИИ ОЧИСТКИ ВОДЫ ПОВЕРХНОСТНЫХ ИСТОЧНИКОВ МУТНОСТЬЮ ДО 1500 МГ/Л ПРОИЗВОДИТЕЛЬНОСТЬЮ 8 ТЫС. М3/СУТ.	СТАДИЯ Р	ЛИСТ 30	ЛИСТОВ
СТ. НИНЖ.	ЛАЗАРЕВА					
РУК. ГР.	СТРОНГИН					
ГИП	ЛЕВИНА		ДНИЩЕ-ДМ1. АРМИРОВАНИЕ. СХЕМА РАСПОЛОЖЕНИЯ НИЖНИХ СЕТОК И КАРКАСОВ. РАЗРЕЗЫ 1-1 ÷ 4-4. УЗЛЫ 7, 8, 9.	ЦНИИЭП ИНЖЕНЕРНОГО ОБОРУДОВАНИЯ Г. МОСКВА.		
Н. КОНТР	МАКАРИЦЕВА					
НАЧ. ОТД	КРАСАВИН					
ПРИВЯЗАН						
ИНВ. №						

Альбом II

901-3-24188

ИНВ.№ ПОДЛ. | ПОДП. И ДАТА | ВЗАМ. ИНВ.№

Копировал: Боброва

22056-02 Формат: А2

Схема раскладки верхних сеток

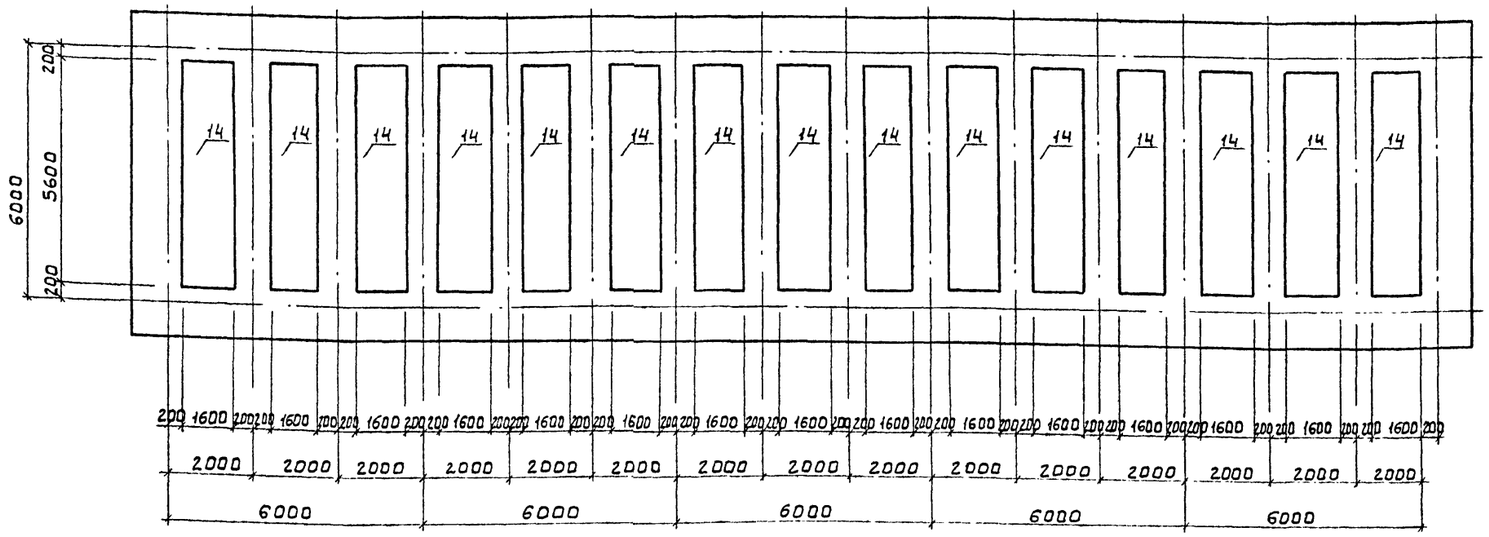

(10)

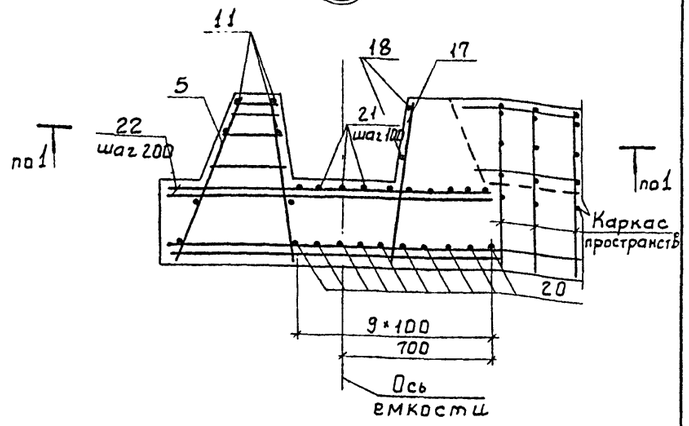

Деталь армирования приямка

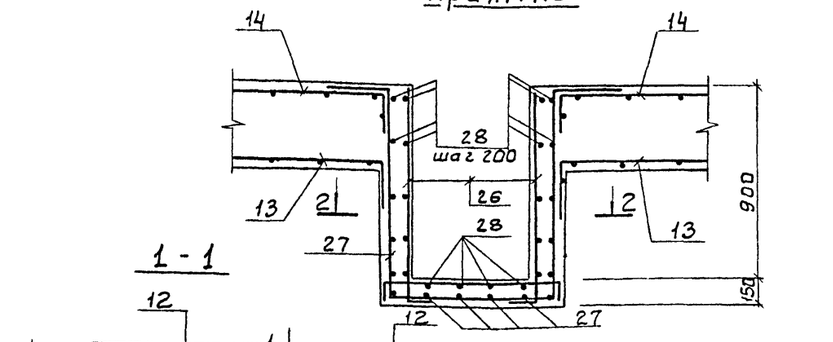

1 - 1

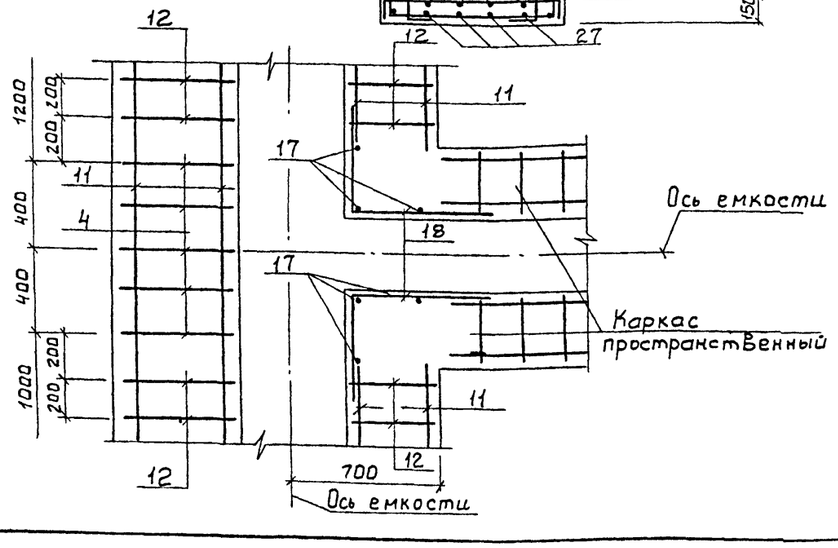

(11)

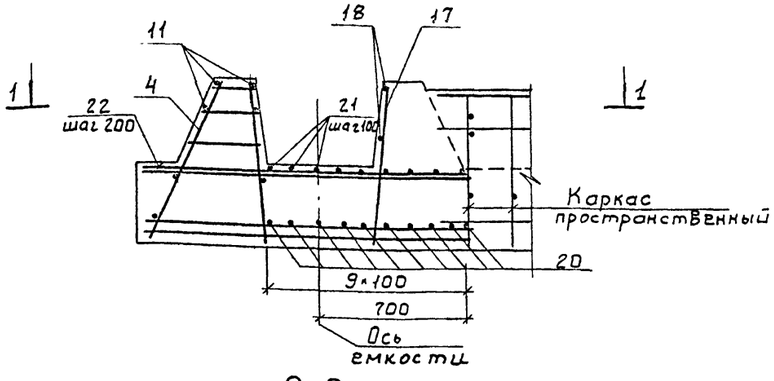

2 - 2

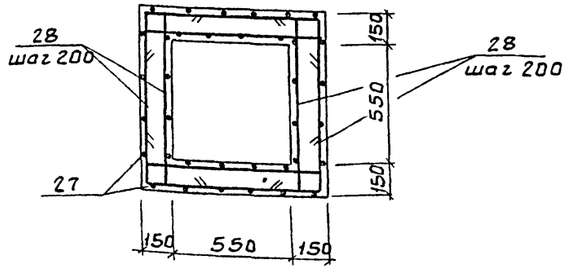

(12)

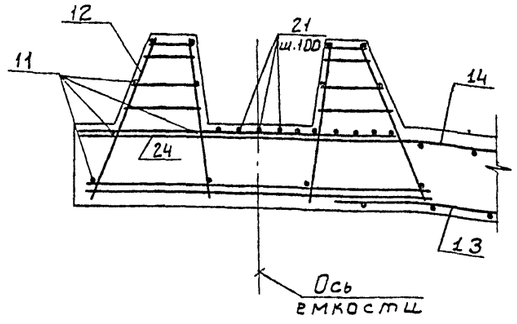

1 Сетки поз. 13, 14. Вырезать по месту и отогнуть в тело приямка.

2 Арматуру приямка, перерезаемую трубой, разрезать и приварить к корпусу трубы.

				ТП 901-3-241.88		КЖ	
ПРИВЯЗАН		ПРОВЕР.	СТРОНГИН	ГЛАВНЫЙ КОРПУС ДЛЯ СТАНЦИИ ОЧИСТКИ ВОДЫ ПОВЕРХНОСТНЫХ ИСТОЧНИКОВ МУТНОСТЬЮ ДО 1500 МГ/Л ПРОИЗВОДИТЕЛЬНОСТЬЮ 8.0 ТЫС. М3/СУТ. ДНИЩЕ ДМ1. АРМИРОВАНИЕ. СХЕМА РАСКЛАДКИ ВЕРХНИХ СЕТОК. ДНИЩА. ДЕТАЛЬ АРМИРОВАНИЯ. ПРИЯМКА. УЗЛЫ 10, 11, 12	СТАДИЯ	ЛИСТ	ЛИСТОВ
		СТ. ИНЖ	ЛАЗАРЕВ		Р	31	
		РУК. ГР.	СТРОНГИН		ЦНИИЭП инженерного оборудования г. МОСКВА.		
		ГИП	ЛЕВИНА				
		Н. КОНТР.	МАКАРИЩЕВА				
ИНВ.№		НАЧ. ОТД	КРАСАВИН				

ИНВ.№ ПОДЛ | ПОДП. И ДАТА | ВЗАМ. ИНВ.№

901-3-241.88 Альбом III

Схема расположения стеновых панелей и монолитных участков емкости РЕ2

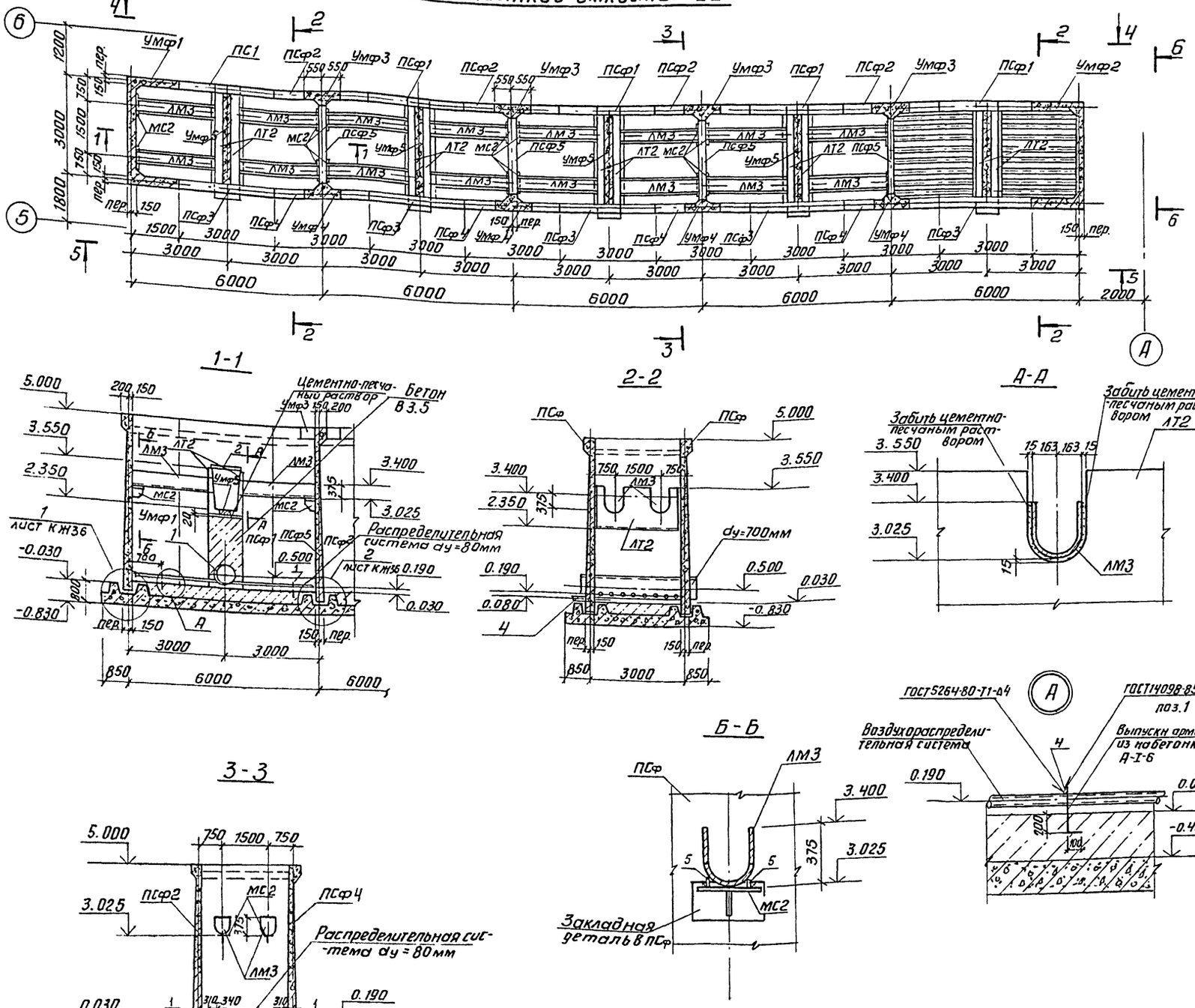

Спецификация к схеме расположения стеновых панелей и монолитных участков емкости РЕ2.

Марка, поз.	Обозначение	Наименование	Кол.	Масса ед.кг	Примечание
		Панели стеновые			
ПСф1	ТП901-3-241.88 КЖИ65.0.0.0	ПСф1	5	9350	
ПСф2	ТП901-3-241.88 КЖИ65.0.0.0	ПСф2	4	9350	
ПСф3	ТП901-3-241.88 КЖИ65.0.0.0	ПСф3	5	9350	
ПСф4	ТП901-3-241.88 КЖИ65.0.0.0	ПСф4	4	9350	
ПСф5	ТП901-3-241.88 КЖИ.65.0.0.0	ПСф5	4	9350	
		монолитное днище			
Дм2	листы 34,35,37	Дм2	1		
		Участки монолитные			
Умф1	лист КЖ 40,43	Умф1	1		
Умф2	лист КЖ 40,43	Умф2	1		
Умф3	лист КЖ 40,43	Умф3	4		
Умф4	лист КЖ 40,43	Умф4	4		
Умф5	лист КЖ 40,43	Умф5	5		
ЛТ2	ТП901-3-241.88 КЖИ66.0.0.0	Лоток жел. бет. ЛТ2	10	1050.0	
ЛМ3	ТП901-3-241.88 КЖИ79.0.0.0	Лоток металлический ЛМ3	20	116.0	
МС2	ТП901-3-241.88 КЖИ77.0.0.0	изделие соединительное МС2	20	7.29	
1		А-I-6-ГОСТ5781-82; ℓ=560	20	0.12	
2		Швеллер 12 ГОСТ 8240-72 ℓ=940 / ВСт3 кп2 ГОСТ 535-79	5	9.36	
3		Полоса Б 4х40 ГОСТ 103-76 ℓ=3750 / ВСт3 кп-2 ГОСТ 535-79	5	4.7	
4		Полоса Б 4х40 ГОСТ 103-76 / ВСт3 кп2 ГОСТ 535-79 ℓ=2600	10	3,26	
5		Полоса Б 4х40 ГОСТ 103-76 / ВСт3 кп2 ГОСТ 535-79 ℓ=100	40	0.12	

1. Все металлоконструкции, находящиеся в воде, окрасить краской КО-042 по ТУ6-10-1468-79 в 4 слоя общей толщиной 120-150 мкм.
2. Полоса поз. 3 крепится к закладным деталям стеновой панели по чертежам марки ЭМ лист 24, 25.

Привязан	Провер.	Стронгин	ТП 901-3-241.88	КЖ
	Ст. инж.	Лазарева	Главный корпус для станции очистки воды поверхностных источников мутностью до 1500 мг/л производительностью 8 тыс. м³/сут.	Стадия: Р; Лист: 32; Листов:
	Рук. гр.	Стронгин		
	ГИП	Левина	Схема расположения стеновых панелей и монолитных участков емкости РЕ2. Разрезы 1-1÷3-3	ЦНИИЭП инженерного оборудования г. Москва
Инв. №	Н. контр.	Макарищева		
	Нач. отд.	Красавин		

Копировал: Антипова Формат А2

22956-01

Альбом II

901-3-241.88

Согласовано: Отд. ВГ, Куликов

Инв. № подл. | Подп. и дата | Взам. инв. №

Альбом III

901-3-241.88

Вид 4-4

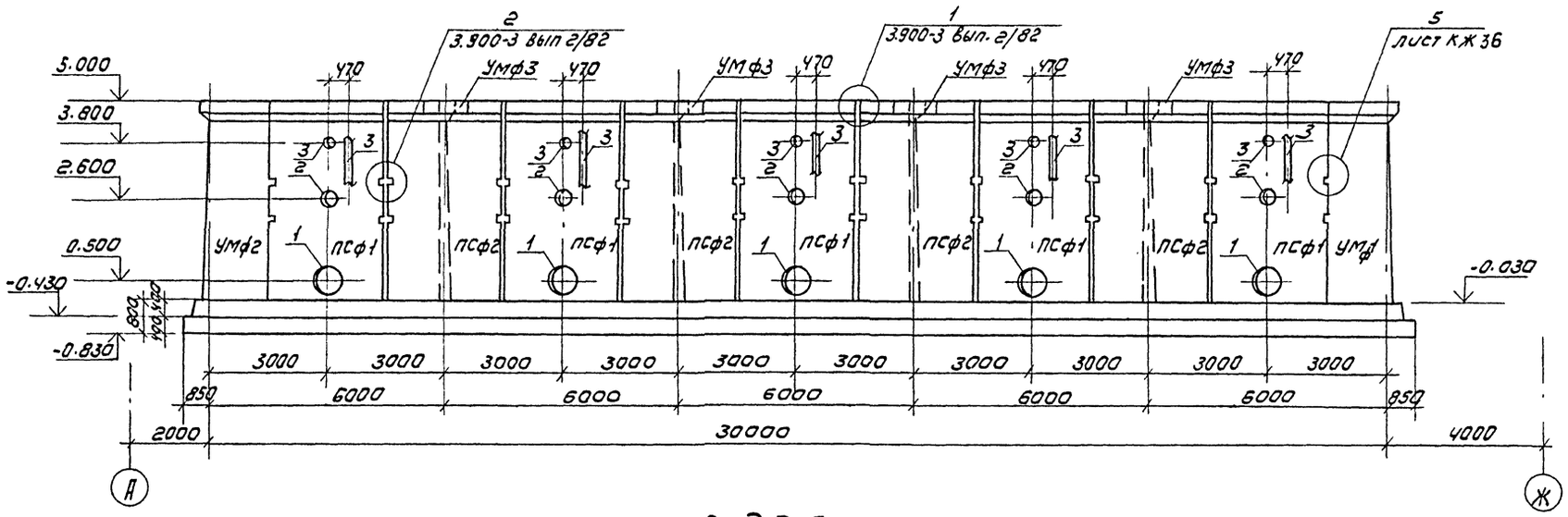

Вид 5-5

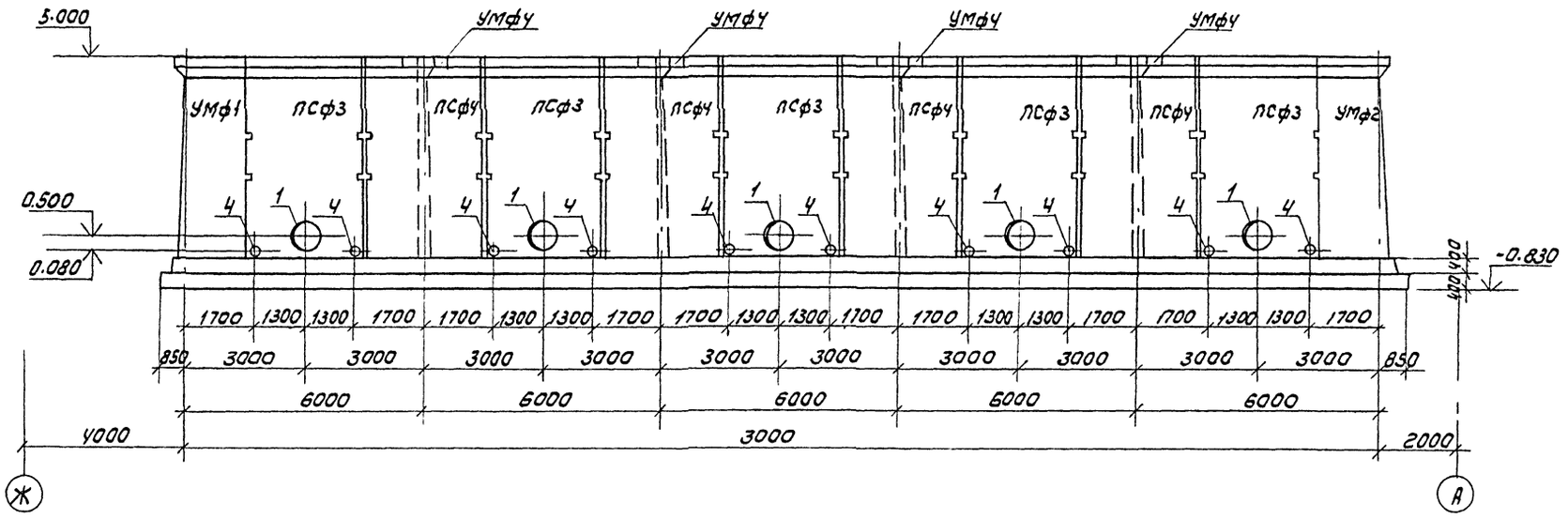

Вид 6-6

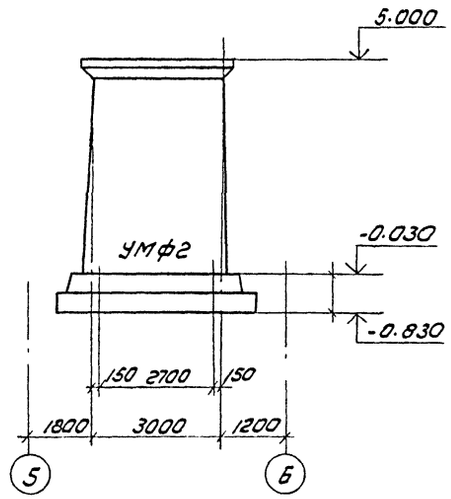

Экспликация отверстий технологического назначения

N п/п	Ду, мм	Отм. оси, мм	Назначение
1	700	0.500	
2	500	2.600	
3	150	3.800	
4	100	0.080	

СОГЛАСОВАНО:
ОТА ВГ Куликов
ОТА ЗАА Гусева

Инв.№ подл. | Подпись и дата | Взам. инв.№

Привязан

Инв.№

Провер.	Строгин		
Сг. инж	Лазарева		
Рук. гр.	Строгин		
ГИП	Левина		
Н. контр	Макарищева		
Нач. ОТА	Красавин		

ТП 901-3-241.88 КЖ

Главный корпус для станции очистки воды поверхностных источников мутностью до 1500 мг/л производительностью 8 тыс м³/сутки

Стадия	Лист	Листов
Р	33	

Емкость РЕ2
Вид 4-4 ÷ 6-6

ЦНИИЭП инженерного оборудования г. Москва

Копировал: Коршунова

Формат: А2

22956-02

901-3-241.88 Альбом II

Днище ДМ2. Опалубочный чертеж

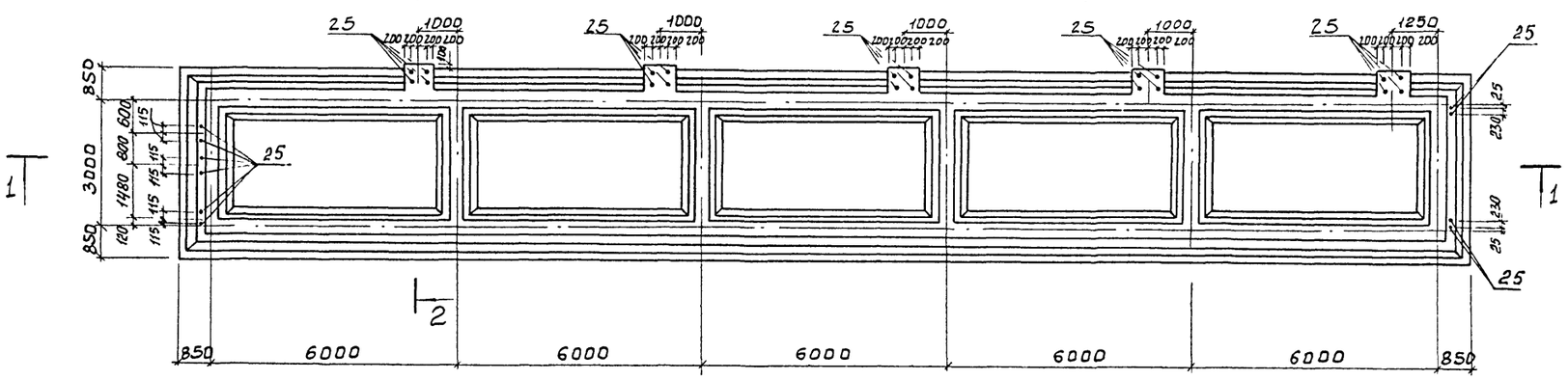

Разрез 1-1

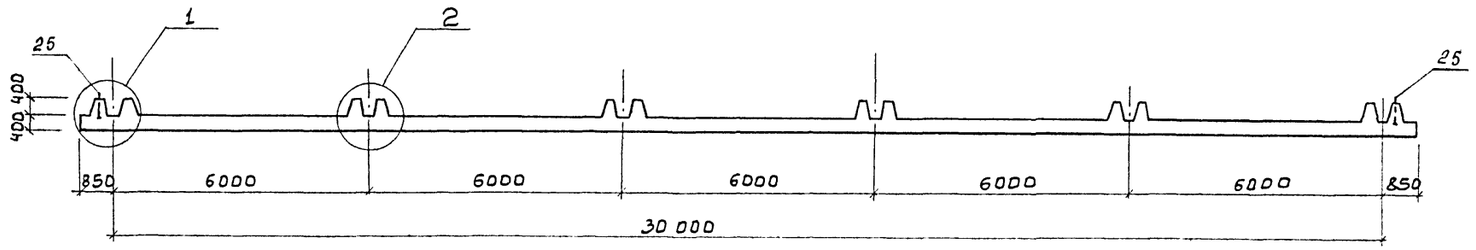

Разрез 2-2

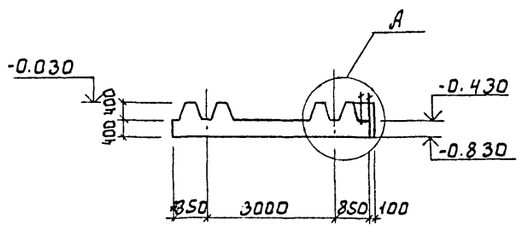

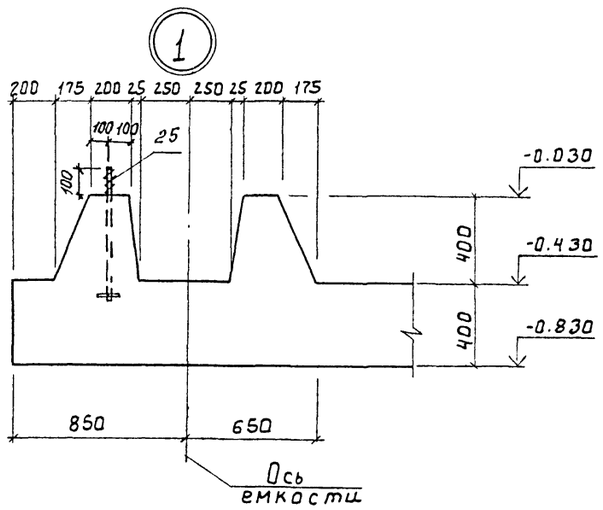

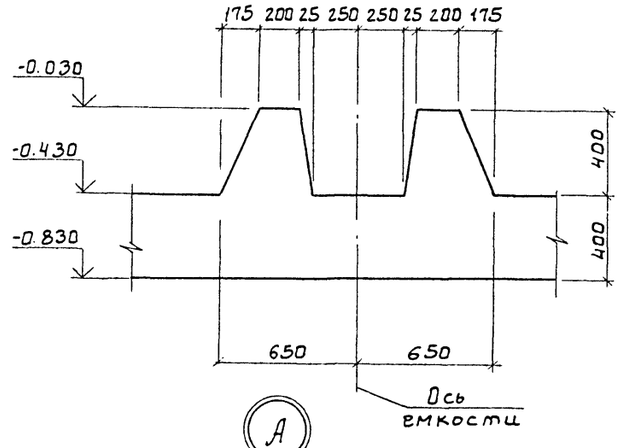

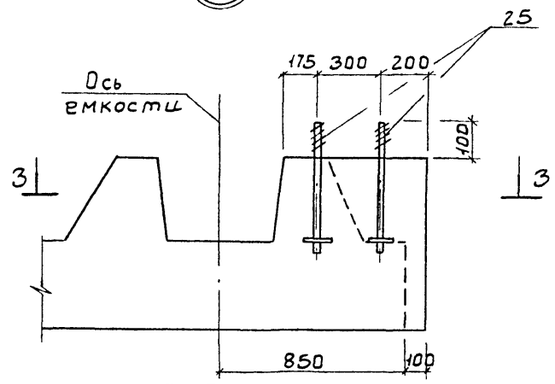

3-3

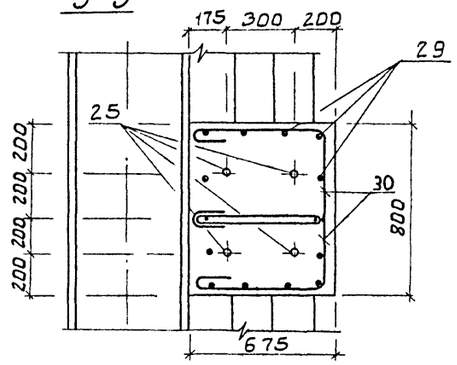

ТП 901-3-241.88 КЖ					
ПРИВЯЗАН	ПРОВЕР.	СТРОНГИН		ГЛАВНЫЙ КОРПУС ДЛЯ СТАНЦИИ ОЧИСТКИ ВОДЫ ПОВЕРХНОСТНЫХ ИСТОЧНИКОВ МУТНОСТЬЮ ДО 1500 МГ/Л ПРОИЗВОДИТЕЛЬНОСТЬЮ 80 ТЫС. М3/СУТ.	СТАДИЯ Р; ЛИСТ 34; ЛИСТОВ
	СТ.ИНЖ.	ЛАЗАРЕВА			
	РУК.ГР.	СТРОНГИН			
	ГИП	ЛЕВИНА		ДНИЩЕ ДМ2 ОПАЛУБОЧНЫЙ ЧЕРТЕЖ. РАЗРЕЗЫ 1-1; 2-2 УЗЛЫ 1; 2; А; РАЗРЕЗ 3-3	ЦНИИЭП ИНЖЕНЕРНОГО ОБОРУДОВАНИЯ Г. МОСКВА.
	Н.КОНТР.	МАКАРИЩЕВА			
ИНВ.№	НАЧ.ОТД.	КРАСАВИН			

ВЗАМ.ИНВ.№ | ПОДП. И ДАТА | ИНВ.№ ПОДЛ.

Копировал: Боброва 22956-02 Формат А2

Схема расположения нижних сеток и каркасов

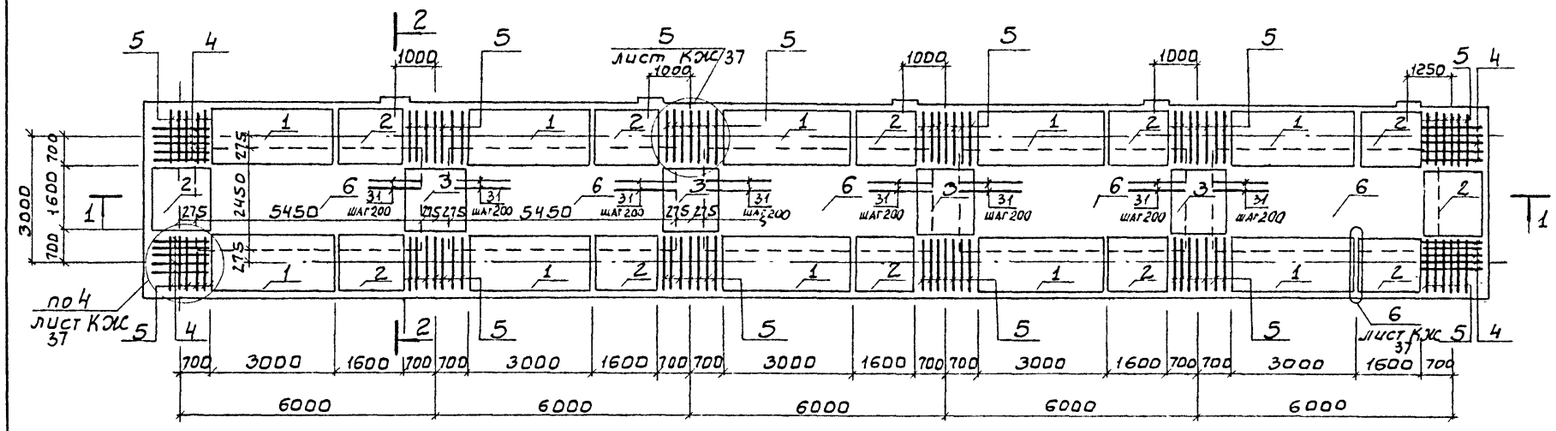

1 - 1

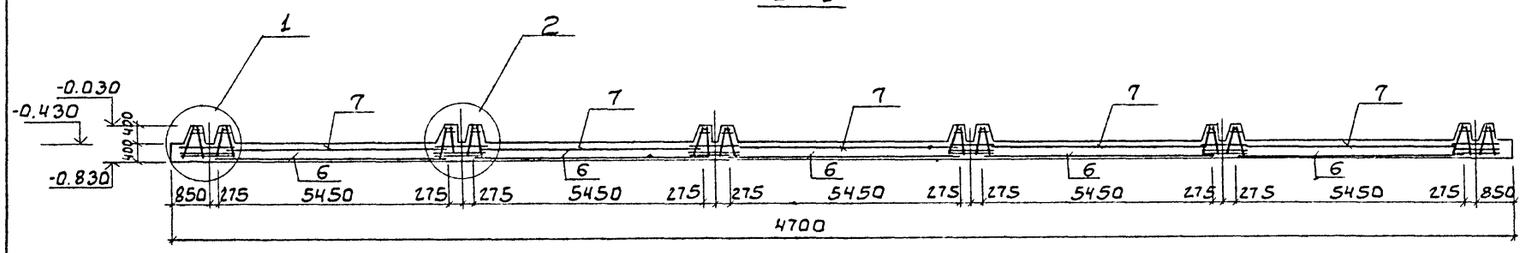

Схема расположения верхних сеток

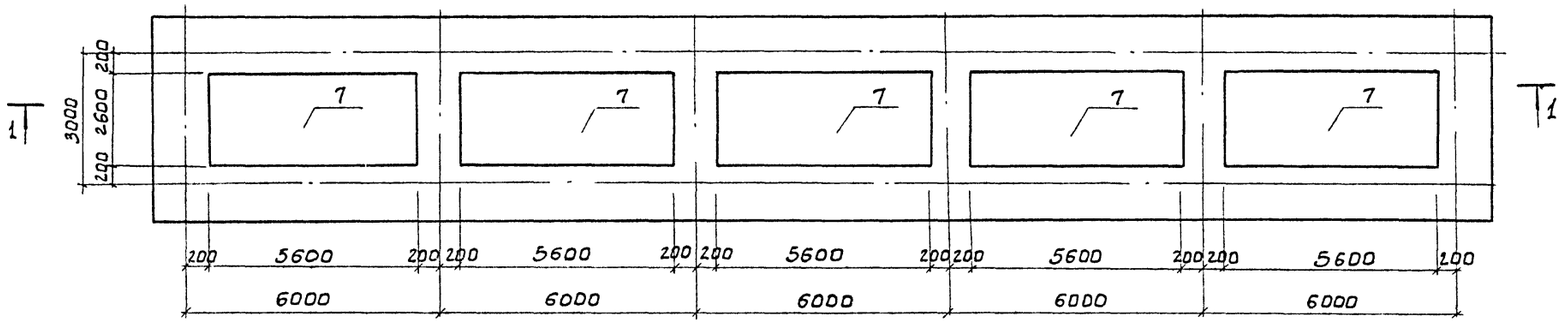

2 - 2

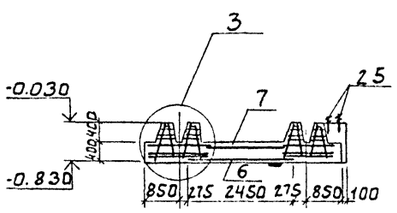

Поз. 31 ввязать в сетки поз. 6 с шагом 200

1

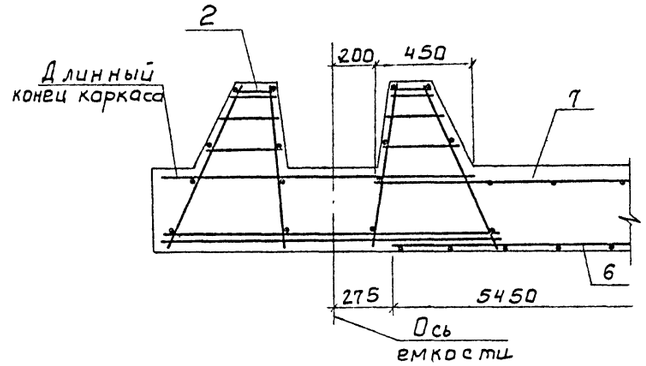

2

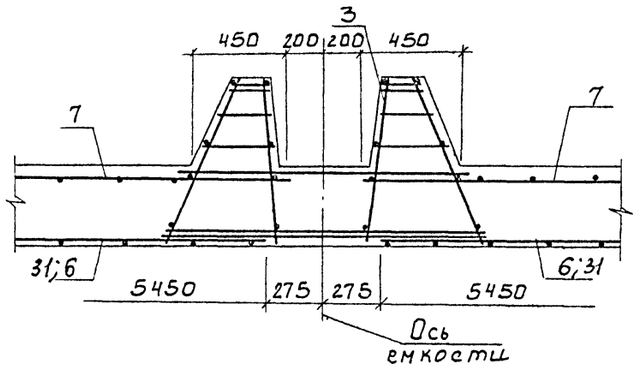

3

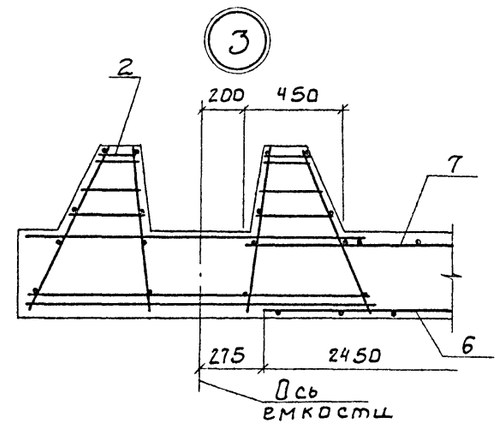

ТП 901-3-241.88			КЖ
ПРОВЕР.	СТРОНГИН		Главный корпус для станции очистки воды поверхностных источников мутностью до 1500 мг/л производительностью 8,0 тыс. м3/сут. Днище ДМ2. Армирование. Схемы расположения нижних сеток каркасов верхних сеток. Разрез 1-1÷2-2. Узлы 1;2;3
СТ. ИНЖ	ЛАЗАРЕВА		Стадия: Р; Лист: 35; Листов:
РУК. ГР.	СТРОНГИН		
ГИП	ЛЕВИНА		ЦНИИЭП инженерного оборудования г. Москва
Н. КОНТ.	МАКАРИЩЕВА		
НАЧ. ОТД	КРАСАВИН		

ПРИВЯЗАН

ИНВ. №

Альбом II

901-3-241.88

ИНВ. № ПОДЛ. | ПОДП. И ДАТА | ВЗАМ. ИНВ. №

Копировал: Боброва 21956-02 Формат: А2

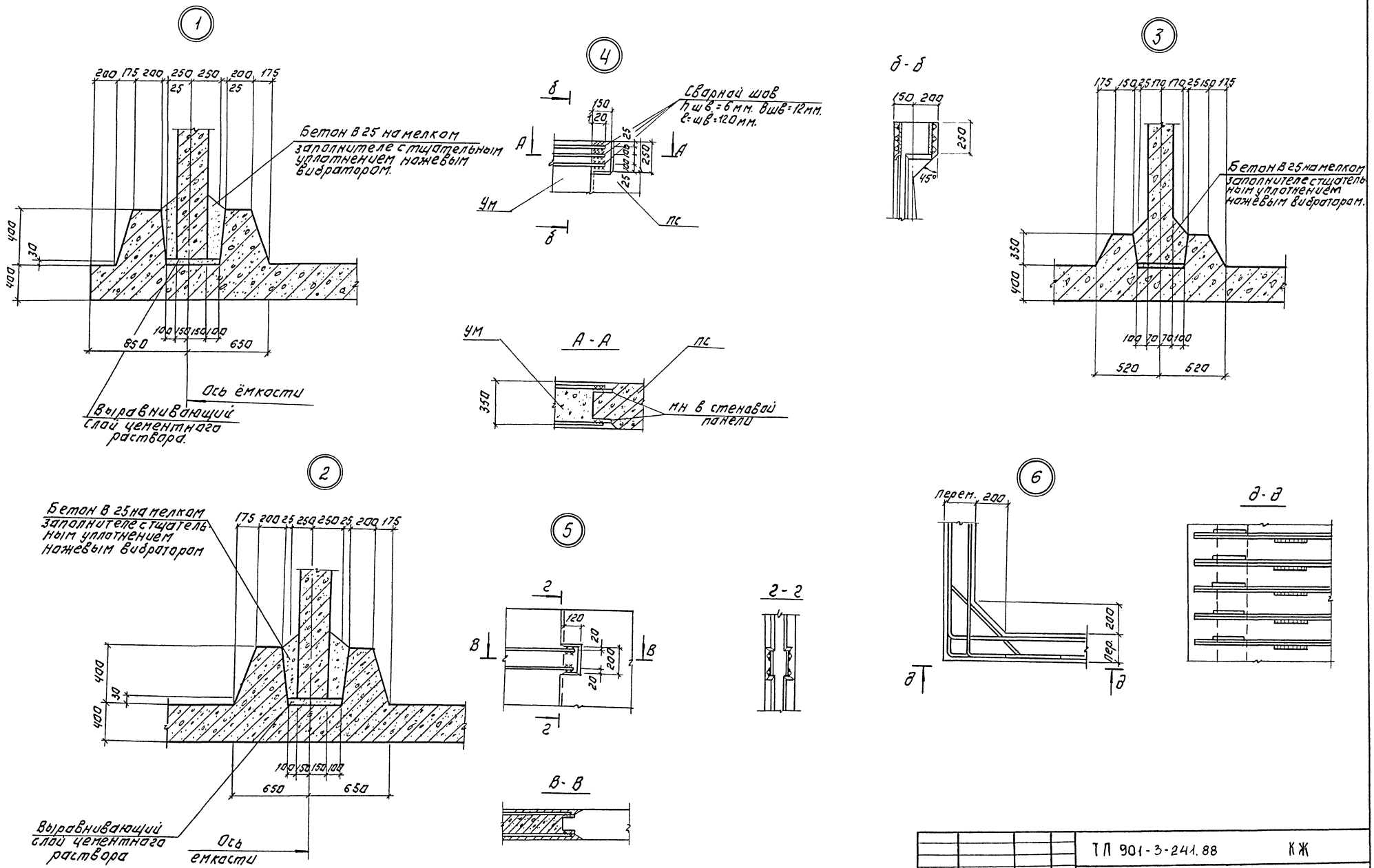

ПРИВЯЗАН:	ПРОВЕР.	ЛЕВИНА		ТП 901-3-241.88		КЖ
	СТ. ИНЖ.	ЛАЗАРЕВА		ГЛАВНЫЙ КОРПУС ДЛЯ СТАНЦИИ ОЧИСТКИ ВОДЫ ПОВЕРХНОСТНЫХ ИСТОЧНИКОВ МУТНОСТЬЮ ДО 1500 МГ/Л ПРОИЗВОДИТЕЛЬНОСТЬЮ В ОТЫС. М³/СУТ	СТАДИЯ: Р	ЛИСТ: 36	ЛИСТОВ:
	РУК ГР.	СТРОНГИН				
	ТИП	ЛЕВИНА		ЕМКОСТИ РЕ1; РЕ2. УЗЛЫ 1:6.	ЦНИИЭП ИНЖЕНЕРНОГО ОБОРУДОВАНИЯ г. МОСКВА	
ИНВ. №	Н. КОНТР.	СТРОНГИН				
	НАЧ. ОТД.	КРАСАВИН				

Копировал: Логинова Формат: А2

22956-02

Альбом II

901-3-241.88

ИНВ. № ПОДЛ. | ПОДПИСЬ И ДАТА | ВЗАМ. ИНВ. №

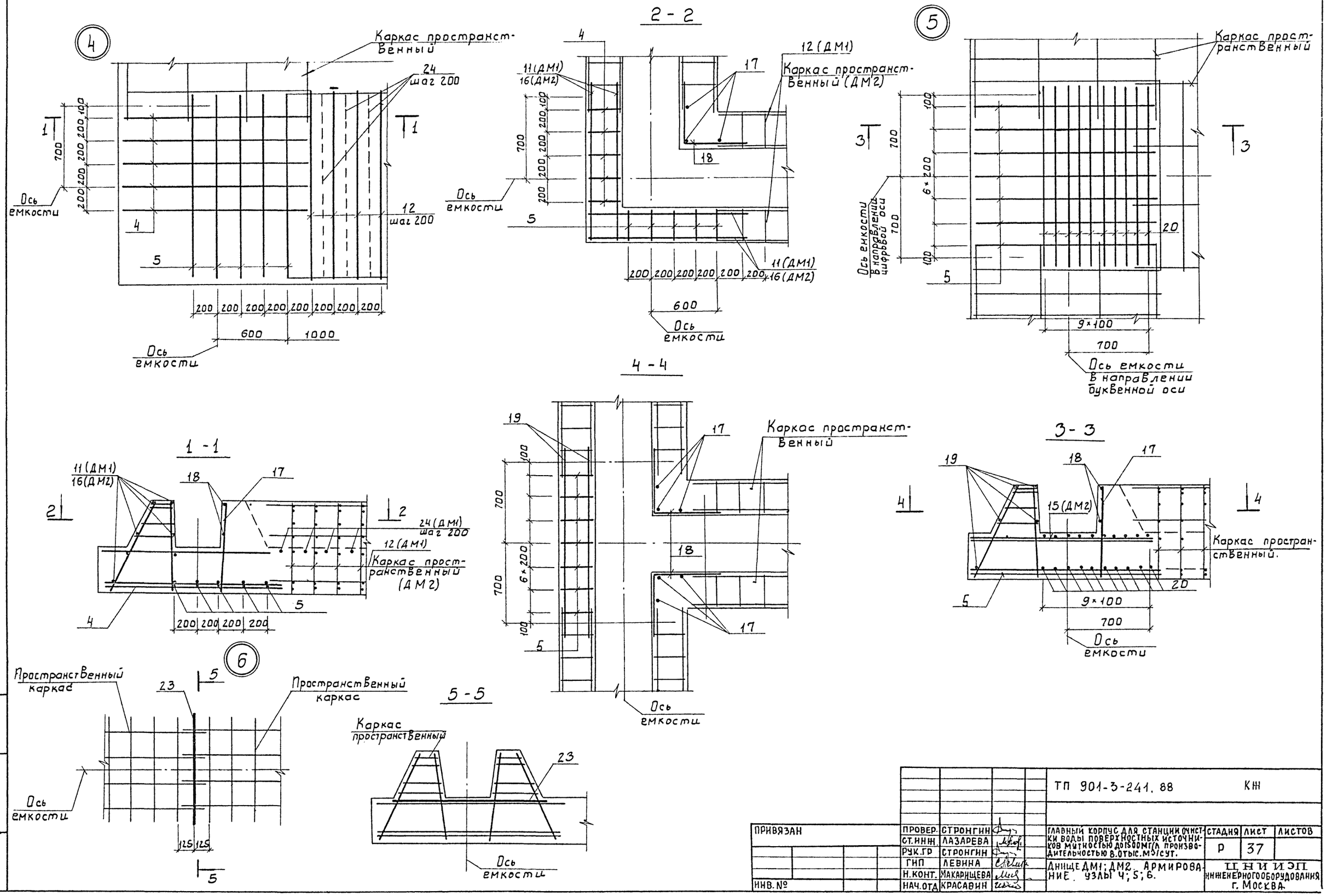

				ТП 901-3-241.88		КЖ	
ПРИВЯЗАН	ПРОВЕР.	СТРОНГИН		ГЛАВНЫЙ КОРПУС ДЛЯ СТАНЦИИ ОЧИСТКИ ВОДЫ ПОВЕРХНОСТНЫХ ИСТОЧНИКОВ МУТНОСТЬЮ ДО 1500 МГ/Л ПРОИЗВОДИТЕЛЬНОСТЬЮ 8.0 ТЫС. М³/СУТ.	СТАДИЯ	ЛИСТ	ЛИСТОВ
	СТ.ИНЖ.	ЛАЗАРЕВА			Р	37	
	РУК.ГР	СТРОНГИН					
	ГИП	ЛЕВИНА		ДНИЩЕ ДМ1; ДМ2. АРМИРОВАНИЕ. УЗЛЫ 4; 5; 6.	ЦНИИЭП ИНЖЕНЕРНОГО ОБОРУДОВАНИЯ г. МОСКВА		
	Н.КОНТ.	МАКАРИЩЕВА					
ИНВ. №	НАЧ.ОТД	КРАСАВИН					

Альбом II

901-3-241.88

ИНВ.№ ПОДЛ | ПОДП. И ДАТА | ВЗАМ. ИНВ.N

Копировал: Боброва - 22956-02 Формат: А2

Спецификация к монолитному днищу ДМ2

Формат	Зона	Поз.	Обозначение	Наименование	Кол.	Примечание
				Монолитное днище ДМ1		
А4		1	ТП 901-3-241.88 КЖС Н.101.0.0.0	Каркас пространственный КП1	10	183.15кг
А4		2	ТП 901-3-241.88 КЖС Н.101.0.0.0	Каркас пространственный КП2	12	95.77кг
А4		3	ТП 901-3-241.88 КЖС Н.102.0.0.0	Каркас пространственный КП3	4	70.2кг
А4		4	ТП 901-3-241.88 КЖС Н.104.0.1.0	Каркас плоский КР3	20	6.6кг
А4		5	ТП 901-3-241.88 КЖС Н.104.0.1.0	Каркас плоский КР4	76	6.6кг
Бч		6	ГОСТ 23279-85	2С $\frac{10А\text{III}}{10А\text{III}}$ 245*545	5	86.05кг
Бч		7	ГОСТ 23279-85	2С $\frac{16А\text{III}}{16А\text{III}}$ 260*560 $\frac{500}{500}$	6	178.22кг
А4		15	ТП 901-3-241.88 КЖС Н105.0.0.0	Сетка арматурная С8	8	83.16кг
Бч		16		Вр-I-5-ГОСТ6727-80; ℓ=1400	20	0.22кг
Бч		17		А-III-14-ГОСТ5781-82; ℓ=790	60	0.95кг
		18		Вр-I-5-ГОСТ6727-80; ℓ=1150	40	0.18кг
Бч		19		Вр-I-5-ГОСТ6727-80; ℓ=1550	40	0.24кг
Бч		20		А-III-8-ГОСТ5781-82; ℓ=1550	80	0.61кг
Бч		23		А-III-10-ГОСТ5781-82; ℓ=1500	10	0.93кг
А4		25	ГОСТ 24379.1-80	Болт 2.1 М16*600 Вст3пс 2	30	1.13кг
Бч		29		А-II-12-ГОСТ5781-82; ℓ=790	60	0.7кг
		30		А-I-8-ГОСТ5781-82; ℓ=1740	25	0.69кг
		31		А-III-10-ГОСТ5781-82; ℓ=2000	96	1.23кг
				Материал		
				Бетон В15; W4		63.92м³

Спецификация к монолитному днищу ДМ1

Формат	Зона	Поз.	Обозначение	Наименование	Кол.	Примечание
				Монолитное днище ДМ2		
А4		1	ТП 901-3-241.88 КЖС Н.101.0.0.0	Каркас пространственный КП1	2	183.15кг
А4		2	ТП 901-3-241.88 КЖС Н.101.0.0.0	Каркас пространственный КП2	2	95.77кг
А4		3	ТП 901-3-241.88 КЖС Н.102.0.0.0	Каркас пространственный КП3	4	70.2кг
А4		4	ТП 901-3-241.88 КЖС Н.104.0.1.0	Каркас плоский КР3	20	6.6кг
А4		5	ТП 901-3-241.88 КЖС И.104.0.1.0	Каркас плоский КР4	176	6.6кг
А4		8	ТП 901-3-241.88 КЖС Н.102.0.0.0	Каркас пространственный КП4	4	131.96
А4		9	ТП 901-3-241.88 КЖС Н.103.0.0.0	Каркас пространственный КП5	10	32.9кг
А4		10	ТП 901-3-241.88 КЖС Н.103.0.0.0	Каркас пространственный КП6	10	61.7кг
Бч		11		Вр-I-5-ГОСТ6727-80; ℓ=960.0	п.м	0.154кг
А4		12	ТП 901-3-241.88 КЖС Н.101.0.1.0	Каркас плоский КР1	130	7.43кг
Бч		13	ГОСТ 23279-85	3С $\frac{10А\text{III}}{12А\text{III}}$ 145*545	15	62.95кг
Бч		14	ГОСТ 23279-85	3С $\frac{16А\text{III}}{16А\text{III}}$ 160*560 $\frac{500}{500}$	15	96.1кг
Бч		17		А-III-14-ГОСТ5781-82; ℓ=790	180	0.95кг
		18		Вр-I-5-ГОСТ6727-80; ℓ=1150	120	0.18кг
Бч		20		А-III-8-ГОСТ5781-82; ℓ=1550	280	0.61кг
Бч		21		А-III-22-ГОСТ5781-82; ℓ=10.20	п.м	2.984кг
Бч		22		А-III-22-ГОСТ5781-82; ℓ=1550	128	4.63кг
Бч		23		А-III-10-ГОСТ5781-82; ℓ=1500	16	0.93кг
Бч		24		А-III-10-ГОСТ5781-82; ℓ=1370	160	0.85кг
Бч		25	ГОСТ 24379.1-80	Болт 2.1 М24*600 Вст3пс2	14	1.13кг
		26		А-III-6-ГОСТ5781-82; ℓ=1100	90	0.24кг
		27		А-III-6-ГОСТ5781-82; ℓ=3450	300	0.77кг
		28		А-III-6-ГОСТ5781-82; ℓ=1030	1680	0.23кг
				Материал		
				Бетон В15; W4		107.21м³

Ведомость деталей

Поз.	Эскиз
18	575 | 575
26	980 | 120
27	350, 980, 790, 980, 350
28	120, 790, 120
30	630, 30, 630, 380

Ведомость расхода стали на монолитные днища ДМ1; ДМ2 кг

Марка элемента	Изделия арматурные													Изделия закладные				Общий расход
	Арматура класса										Проволока		Всего	Прокат марки			Всего	
	А-I	А-III									Вр I			Вст 3 кп 2				
	ГОСТ 5781-82										ГОСТ 6727-80			ГОСТ 2590-71				
	ф8	Итого	ф6	ф8	ф10	ф12	ф14	ф16	ф22	Итого	ф5	Итого		ф16		Итого		
ДМ2	17.3	17.3		1115.0	581.1	42.0	290.7	2291.98	1684.5	6022.6	172.88	172.88	6195.5	22.6		22.6	22.6	6218.1
ДМ1			790.8	1606.5	1187.2	273.0	338.2	3231.74	2878.5	10306.0	493.32	493.32	10799.3	15.8		15.8	15.8	10815.1

1 Защитный слой бетона для нижних сеток-35мм, для верхних сеток и каркасов - 25мм
2 Позицию 11 стыковать с перехлестом - 100мм.
3 Позицию 21 стыковать с перехлестом - 900мм

ТП 901-3-241.88 КЖ

ПРОВЕР.	СТРОНГИН		ГЛАВНЫЙ КОРПУС ДЛЯ СТАНЦИИ ОЧИСТКИ ВОДЫ ПОВЕРХНОСТНЫХ ИСТОЧНИКОВ МУТНОСТЬЮ ДО 1500 МГ/Л ПРОИЗВОДИТЕЛЬНОСТЬЮ 8.0 ТЫС. М3/СУТ.
СТ.ИНЖ.	ЛАЗАРЕВА		СПЕЦИФИКАЦИИ К МОНОЛИТНЫМ ДНИЩАМ ДМ1; ДМ2.
РУК.ГР.	СТРОНГИН		
ГИП	ЛЕВИНА		
Н.КОНТР.	МАКАРИЩЕВА		
НАЧ.ОТД	КРАСАВИН		

СТАДИЯ	ЛИСТ	ЛИСТОВ
Р	38	

ЦНИИЭП инженерного оборудования г. Москва.

ПРИВЯЗАН

ИНВ.№

ВЗАМ.ИНВ.№ | ПОДП. И ДАТА | ИНВ.№ ПОДЛ

Копировал: Боброва 12956-01 Формат: А2

УМ1

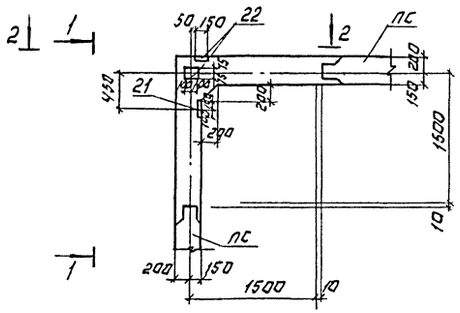

УМ2

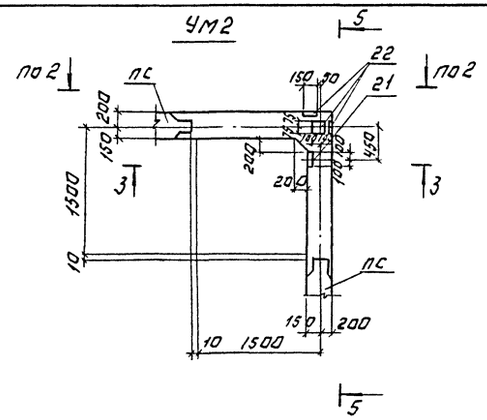

УМ5 (изображена)
УМ6 (зеркальное изображение)

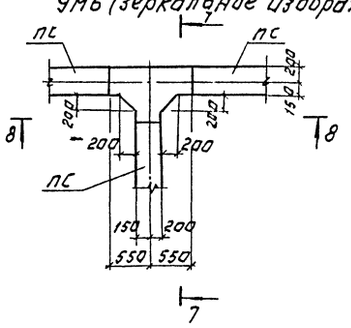

УМ3 УМ4

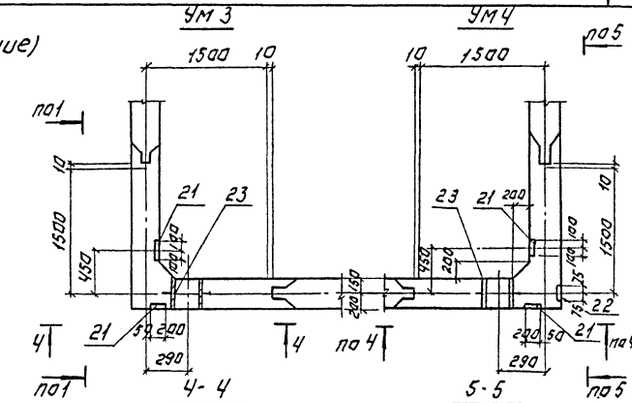

1-1

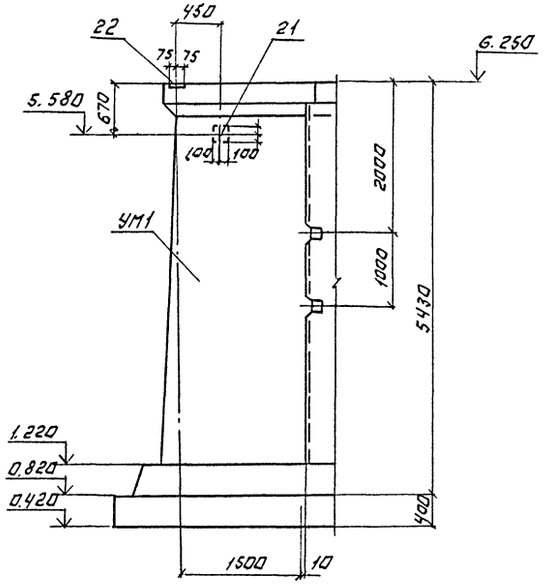

3-3

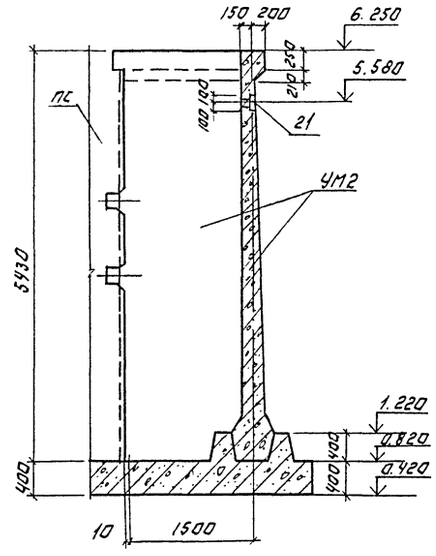

7-7

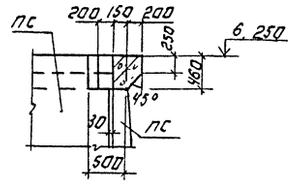

8-8

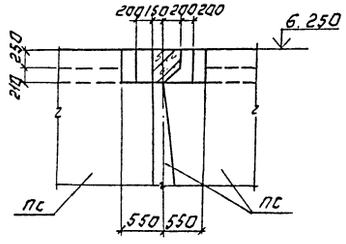

Ч-Ч

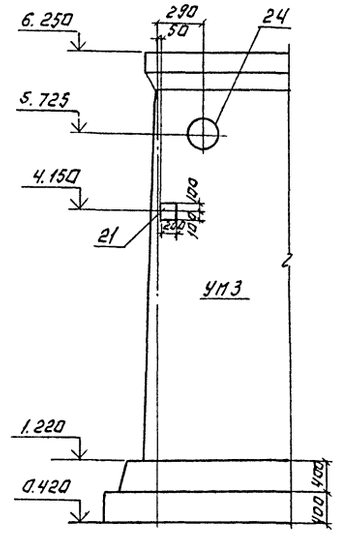

5-5

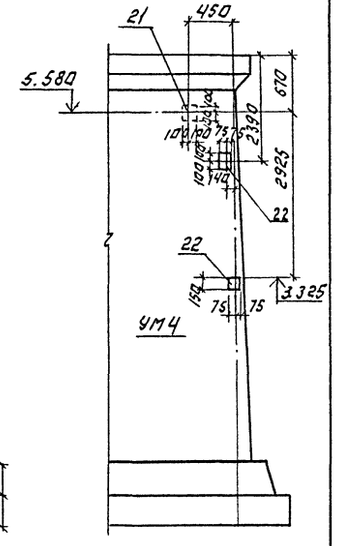

2-2

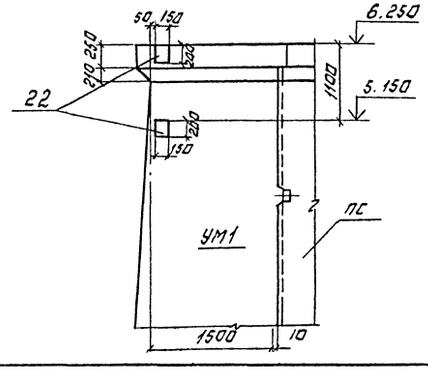

6-6

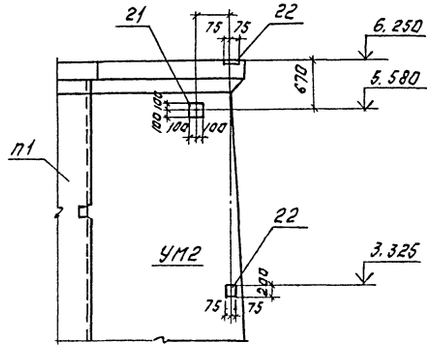

Привязан:		ТП 901-3-241.88	КЖ
		Главный корпус для станции очистки воды поверхностных источников мутностью до 1500 мг/л производительностью 40 тыс м³/сут	Стадия: Р; Лист: 39; Листов:
		Емкость РЕ1. Монолитные участки. Опалубочный чертеж.	ЦНИИЭП инженерного оборудования г. Москва
Инв. №	ПРОВЕР. Строгин; Ст. инж. Лазарева; Рук. гр. Строгин; ГИП Левина; Н. контр. Макарищева; Нач. отд. Красавин		

Копировал: Логинова Формат: А2

11956-07

Инв. № подл. | Подпись и дата | Взам. инв. №

901-3-241.88 Альбом III

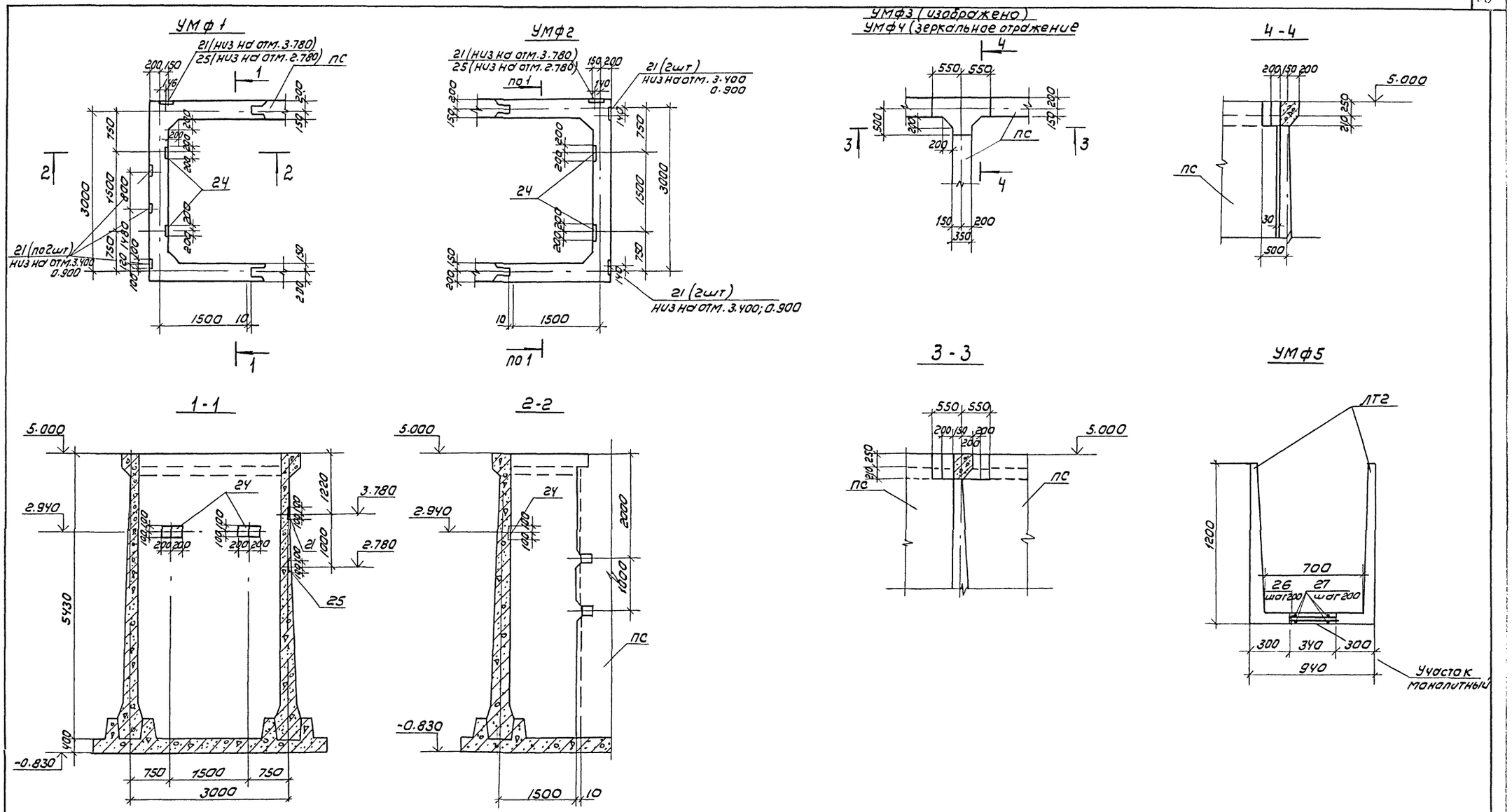

АЛЬБОМ II

901-3-241.88

ТП 901-3-241.88						КЖ	
Привязан	Провер.	Стронгин		Главный корпус для станции очистки воды поверхностных источников мутностью до 1500 мг/л производительностью 8,0 тыс. м³/сутки	Стадия	Лист	Листов
	Ст. инж.	Лазарева			Р	40	
	Рук. гр.	Стронгин		Емкость РЕ2 монолитные участки опалубочный чертеж.	ЦНИИЭП инженерного оборудования г. Москва		
	Гип	Левина					
	Н. контр.	Макарищева					
Инв №	Нач. отд.	Красавин					

Копировал: Коршунова

Формат: А2

22956-02

Альбом II

901-3-241.88

УМ 1;4 (изображено)
УМ 2;3 (зерк. отражение)

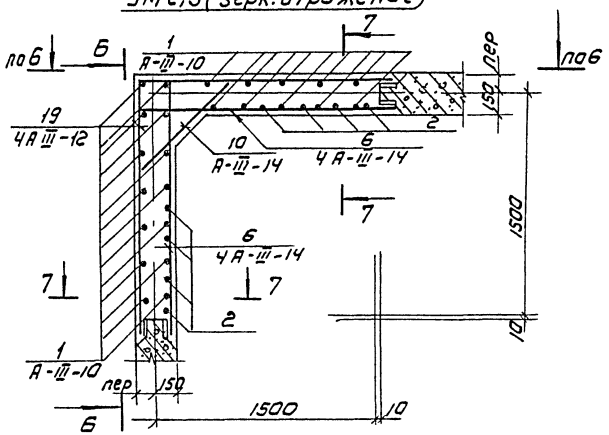

УМ 6 (изображено)
УМ 5 (зеркальное отражение)

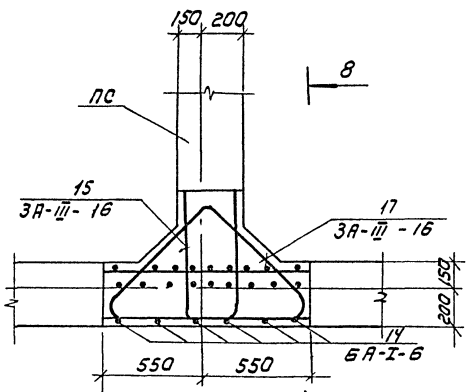

8-8

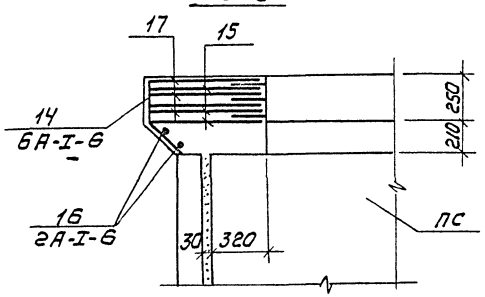

6-6

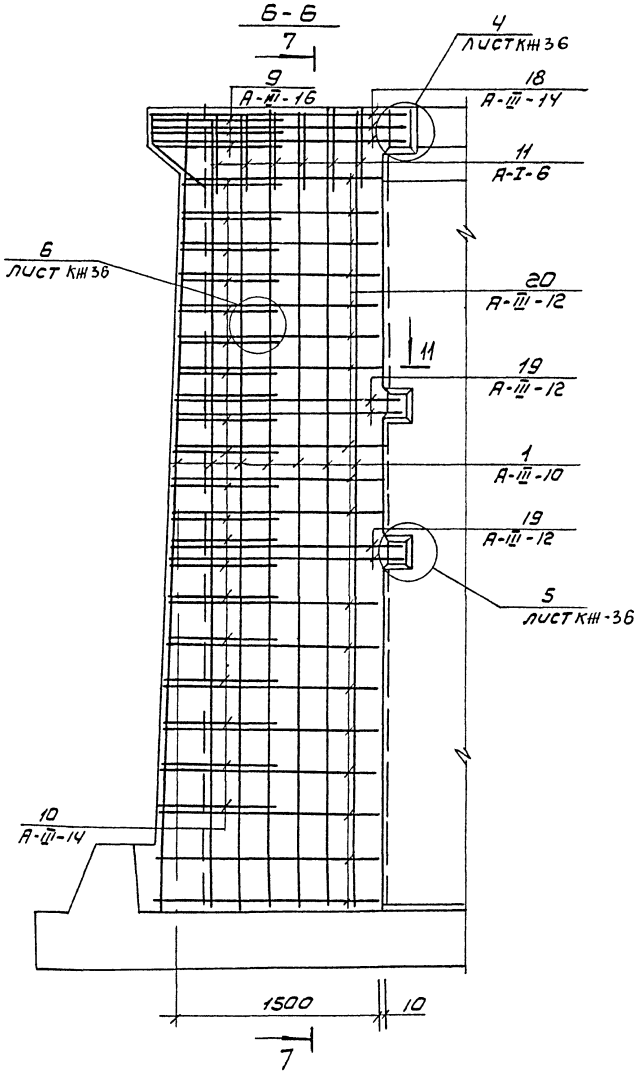

7-7

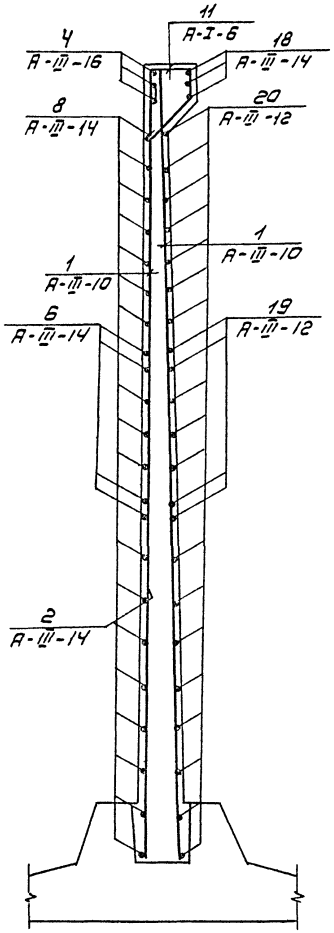

				ТП 901-3-241.88		КЖ
Привязан	Проверил	Стронгин		Главный корпус для станции очистки воды поверхностных источников мутностью 1500 мг/л производительностью 80 тыс м³/сутки	Стадия	Лист	Листов
	Ст. инж.	Лазарева			Р	41	
	Рук. гр.	Стронгин					
	ГИП	Левина		Монолитные участки УМ1 ÷ УМ6	ЦНИИЭП инженерного оборудования г. Москва		
	Н. контр.	Макарищева					
Инв №	Нач. отд.	Краснвин					

Инв № подл. | Подпись и дата | Взам. инв №

Копировал: Коршунова

Формат: А2

22956-02

Альбом VI

901-3-241.88

Инв.№подл. | Подпись и дата | Взам. инв.№

УМф1 (изображено)

УМф2 (зеркальное отражение)

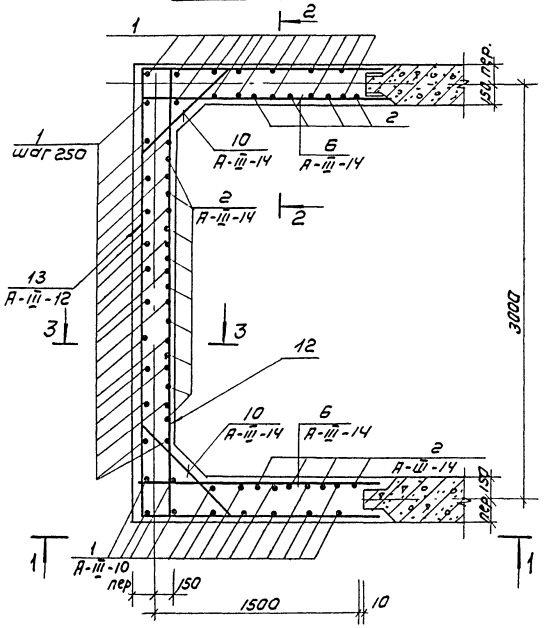

1-1

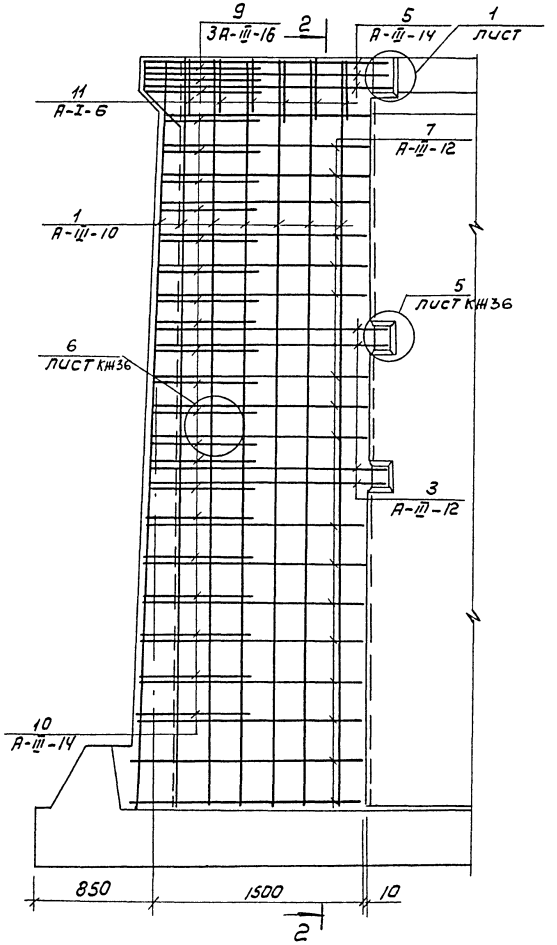

2-2

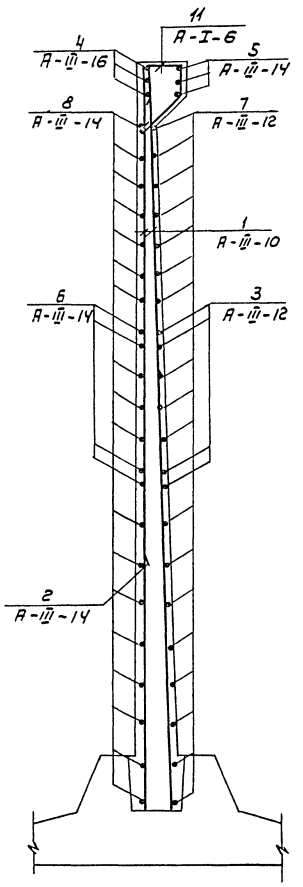

3-3

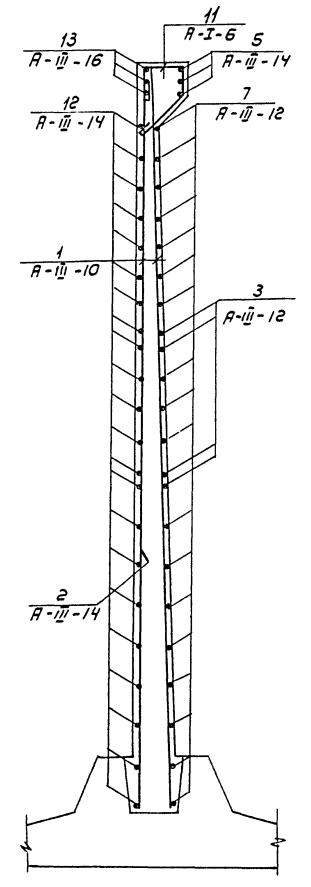

УМф3 УМф4 (изображено) (зерк. отражение)

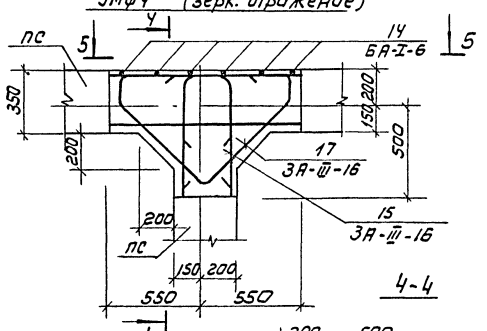

4-4

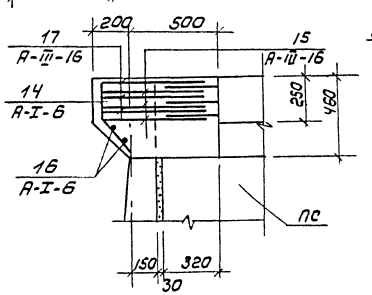

5-5

Арматура стеновой панелей

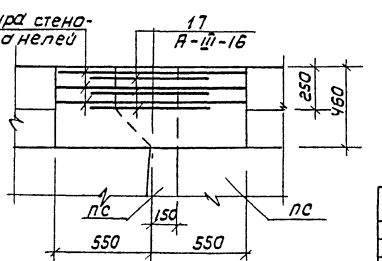

				ТП 901-3-241.88 КЖ			
Привязан		Провер.	Строгин	Главный корпус для станции очистки воды поверхностных источников мутностью до 1500 мг/л производительностью 8,0 тыс м³/сутки. Монолитные участки УМф1÷УМф4	Стадия	Лист	Листов
		Ст. инж.	Лазарева		Р	42	
		Рук. гр.	Строгин		ЦНИИЭП инженерного оборудования г. Москва		
		ГИП	Левина				
Инв.№		Н. контр.	Макарищева				
		Нач. отд.	Корсавин				

Копировал: Коршунова

Формат: А2

22956-02

Спецификация арматурных изделий монолитных участков (начало)

Формат	Зона	Поз.	Обозначение	Наименование	Кол.	Примеч.
				Умф 1		
				Детали		
		1		А-III-10- ГОСТ 5781-82 ℓ=5440	48	4,83 кг
		2		А-III-14- ГОСТ 5781-82 ℓ=1800	17	2,19 кг
		3		А-III-12- ГОСТ 5781-82 ℓ=6360	4	5,65 кг
		4		А-III-16- ГОСТ 5781-82 ℓ=1890	6	2,98 кг
		5		А-III-14- ГОСТ 5781-82 ℓ=6890	3	8,32 кг
		6		А-III-14- ГОСТ 5781-82 ℓ=1800	8	2,19 кг
		7		А-III-12 ГОСТ 5781-82 $\ell_{ср}$=6160	18	5,47 кг
		8		А-III-14 ГОСТ 5781-82 $\ell_{ср}$=1735	36	2,12 кг
		9		А-III-16- ГОСТ 5781-82 ℓ=1430	6	2,26 кг
		10		А-III-14 ГОСТ 5781-82 $\ell_{ср}$=1040	40	1,24 кг
		11		А-I-6 ГОСТ 5781-82 ℓ= 1240	24	0,28 кг
		12		А-III-14 ГОСТ 5781-82 ℓ=3490	22	4,22 кг
		13		А-III-16 ГОСТ 5781-82 ℓ=3510	3	5,54 кг
А4		21	1.400-15 В1. 130-05	Изделие закладное МН 117-6	7	2,4 кг
А4		24	1.400-15 В1. 150-47	Изделие закладное МН 140-6	2	7,1 кг
А4		25	1.400-15 В1 120-17	Изделие закладное МН 107-6	1	1,4 кг
				Материалы: Бетон В15; W4		8,6 м³
				Умф 2		
			поз 1 по 13; 24; 25	см. Умф 1		
		21	1.400-15. В1. 130-05	Изделие закладное МН 117-6	5	
				Материалы: Бетон В15; W4		8,6 м³
				Ум1		
				Детали		
		1		А-III-10- ГОСТ 5781-82; ℓ=5440	24	4,83 кг
		2		А-III-14- ГОСТ 5781-82; ℓ=1800	8	2,19 кг
		19		А-III-12 ГОСТ 5781-82; ℓ=3300	4	5,65 кг
		4		А-III-16 ГОСТ 5781-82; ℓ=1890	6	2,98 кг
		6		А-III-14 ГОСТ 5781-82; ℓ=1800	8	2,19 кг
		8		А-III-14 ГОСТ 5781-82; ℓ=1735	36	2,12 кг
		9		А-III-16 ГОСТ 5781-82; ℓ=1430	3	2,26 кг
		10		А-III-14 ГОСТ 5781-82; ℓ=1040	20	1,24 кг
		11		А-I-6 ГОСТ 5781-82; ℓ=1240	12	0,28 кг
		18		А-III-14 ГОСТ 5781-82; ℓ=3580	3	4,32 кг
		20		А-III-12 ГОСТ 5781-82 $\ell_{ср}$=3070	18	2,73 кг
А4		21	1.400-15 В1. 130-05	Изделие закладное МН 117-6	1	2,4 кг
А4		22	1.400-15 В1. 120-53	Изделие закладное МН 113-6	3	1,9 кг
				Материалы: Бетон В15, W4		4,3 м³
				Ум2		
			поз с 1 по 21	см. Ум1		
А4		22	1.400-15 В1. 120-53	Изделие закладное МН 113-6	4	1,9 кг
				Материалы: Бетон В15; W4		4,3 м³
				Ум3		

Спецификация арматурных изделий монолитных участков (окончание)

Формат	Зона	Поз.	Обозначение	Наименование	Кол.	Примеч.
			поз. с 1 по 20	см. Ум1		
А4		21	1.400-15 В1. 130-05	Изделие закладное МН 117-6	2	2,4 кг
А3		23	5.900-2	Сальник Ду=150; ℓ=200	1	20,3 кг
				Материалы: Бетон В15, W4		4,3 м³
				Ум4		
			поз с 1 по 21	см. Ум1		
А4		22	1.400-15 В1. 120-53	Изделие закладное МН 113-6	2	1,9 кг
А3			5.900-2.	Сальник Ду 150; ℓ=200	1	20,3 кг
				Материалы: Бетон В15; W4		4,3 м³
				Умф3; Умф4; Ум5; Ум6		
		14		А-I-6- ГОСТ 5781-82; ℓ=500	6	0,11 кг
		15		А-III-16- ГОСТ 5781-82; ℓ=1570	3	2,48 кг
		16		А-I-6- ГОСТ 5781-82; ℓ=1100	2	0,24 кг
		17		А-III-16 ГОСТ 5781-82; ℓ=2100	3	3,31 кг
				Материалы: Бетон В15; W4		0,21 м³
				Умф 5		
		26		А-I-6 -ГОСТ 5781-82; ℓ=340	28	0,08 кг
		27		А-I-6- ГОСТ 5781-82; ℓ=2660	4	0,59 кг
				Материалы: Бетон В15; W4		0,11 м³

Ведомость деталей (начало)

Поз.	Эскиз
3	3060; 1650; 1650
4	100; 1790
5	3310; 1790; 1790
6	150; 1650
7	от 2930 до 3250 через 19; от 1460 до 1610 через 9; от 1460 до 1610 через 9
8	200; от 1460 до 1610 через 9
9	150; 1130; 150
10	150; от 530 до 950 через 17; 150
11	213; 284; 400; 215
12	200; от 2930 до 3250 через 19; 200

Ведомость деталей (окончание)

Поз.	Эскиз
13	100; 3310; 100
14	220; 45°; 280
15	290; 640; 640
16	1000
17	150; 700; 200; 400; 200; 150
18	1790; 1790
19	1650; 1650
20	от 1460 до 1610 через 9

Ведомость расхода стали на элемент, кг.

Марка элемента	Изделия арматурные									Изделия закладные														Общий расход
	Арматура класса								Всего	Прокат марки											Арматура класса			Всего	
	А-I		А-III							В ст3 кп2											А-III				
	ГОСТ 5781-82		ГОСТ 5781-82							ГОСТ 103-76				ГОСТ 10704-76		ГОСТ 2590-71			ГОСТ 5781-82				
	ф6	Итого	ф8	ф10	ф12	ф14	ф16	ф18	Итого	-8÷6	-8÷8	-8÷10	Итого	Труба 273х6	Итого	ф10	Итого	ф8	ф12	Итого			
Умф1	6,72	6,72		231,84	121,06	298,47	48,06		699,43	706,15	14,2	13,2	2,4	29,8							0,8	1,8	2,6	32,4	738,55
Умф2	6,72	6,72		231,84	121,06	298,47	48,06		699,43	706,15	10,4	12,4	2,4	25,2							0,6	1,8	2,4	27,6	733,75
Ум1	3,36	3,36		115,92	148,1	72,8	24,66		361,48	364,84	6,1	1,6		7,7							0,4		0,4	8,1	372,94
Ум2	3,36	3,36		115,92	148,1	72,8	24,66		361,48	364,84	7,5	2,0		9,5							0,5		0,5	10,0	374,84
Ум3	3,36	3,36		115,92	148,1	72,8	24,66		361,48	364,84	3,8	0,8	2,7	7,3	7,9		7,9		0,47	0,47	0,2		0,2	15,87	380,71
Ум4	3,36	3,36		115,92	148,1	72,8	24,66		361,48	364,84	3,3	1,2		4,5	7,9		7,9		0,47	0,47	0,3		0,3	13,17	378,01
Умф3; Умф4; Ум5; Ум6	1,14	1,14					17,37		17,37	18,51															18,51
Умф5	4,6	4,6								4,6															4,6

Привязан

Инв. №

Провер	Стронгин		
Ст. инж	Лазарева		
Рук. гр	Стронгин		
ГИП	Левина		
Н. контр	Макарычев		
Нач. отд	Красавин		

ТП. 901-3-241.88 КЖ

Главный корпус для станции очистки воды поверхностных источников мутностью до 1500 мг/л, производительностью 8,0 тыс. м³/сут.

Спецификация к монолитным участкам Ум1-Ум6; Умф1 ÷ Умф5.

Стадия	Лист	Листов
Р	43	

ЦНИИЭП инженерного оборудования г. Москва

Копировал Еремченко

Формат А2

22956-07

Альбом III

901-3-241.88

Взам. инв. № | Подпись и дата | Инв. № подл.

Схема расположения стеновых панелей и монолитных участков емкости РЕ3

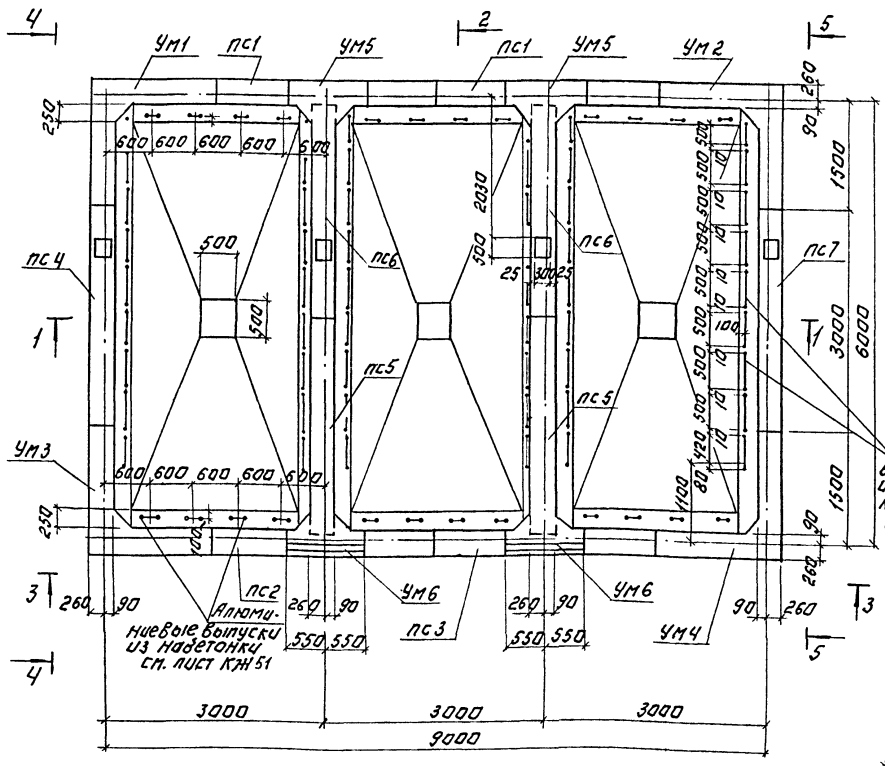

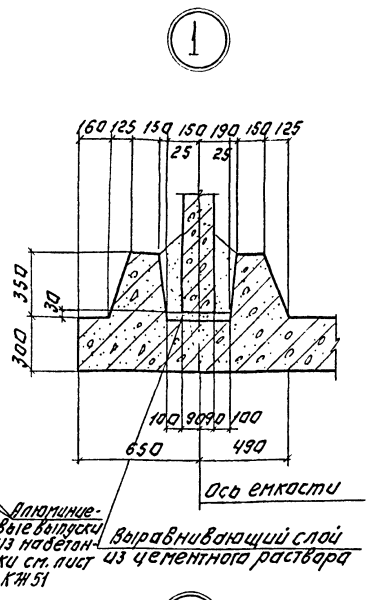

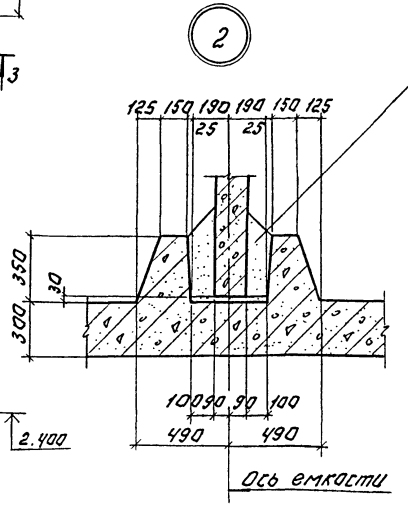

1-1

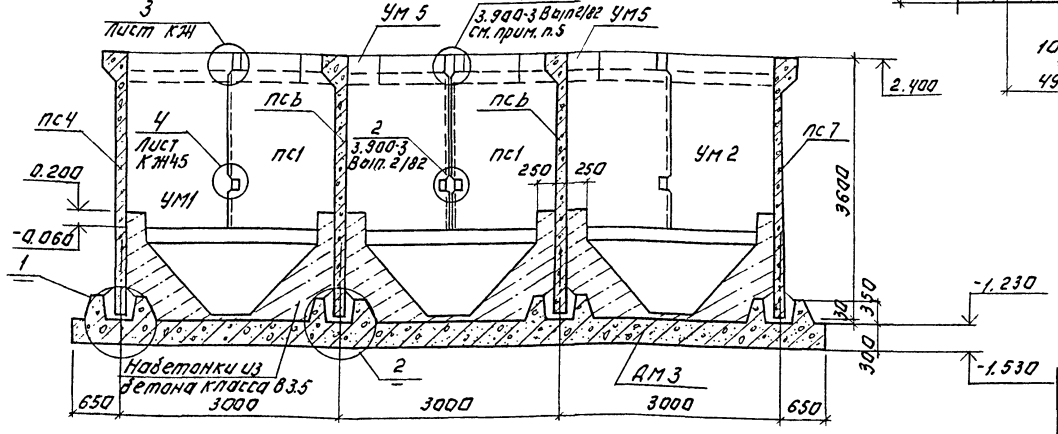

Спецификация к схеме расположения стеновых панелей и монолитных участков емкости РЕ 3.

Марка поз.	Обозначение	Наименование	Кол.	Масса ед. кг	Примечание
		Стеновые панели.			
пс1	ТП 901-3-241.88 КЖ4.67.0.0.0	пс1	2	4830	
пс2	ТП 901-3-241.88 КЖ4.68.0.0.0	пс 1-1	1	4830	
пс3	ТП 901-3-241.88 КЖ4.68.0.0.0	пс 1-2	1	4830	
пс4	ТП 901-3-241.88 КЖ4.69.0.0.0	пс 1-3	1	4830	
пс5	ТП 901-3-241.88 КЖ4.69.0.0.0	пс 1-5	2	4830	
пс6	ТП 901-3-241.88 КЖ4.70.0.0.0	пс 1-6	2	4830	
пс7	ТП 901-3-241.88 КЖ4.70.0.0.0	пс1-4	1	4830	
		Монолитные участки			
Ум1	Лист КЖ46	Ум1	1		
Ум2	Лист КЖ46	Ум2	1		
Ум3	Лист КЖ46	Ум3	1		
Ум4	Лист КЖ46	Ум4	1		
Ум5	Лист КЖ46	Ум5	2		
Ум6	Лист КЖ46	Ум6	2		
ДМ3	Листы КЖ47÷50	Монолитное днище ДМ3.	1		29.0м³

1. Монолитные участки стен изнутри и набетонка в днище торкретируются в 2 слоя на толщину 25 мм с последующей затиркой цементно-песчаным раствором. Торкретирование производится цементно-песчаным раствором состава 1:2.
2. Установку стеновых панелей производить с тщательной выверкой горизонтальных и вертикальных осей.
3. Конструкцию деревянной обрешетки см. лист КЖ-51
4. Антикоррозионную защиту см. листы А3.
5. Накладки по узлу 1 серии 3.900-3 Вып. 2/82 выполнить из арматуры А-III-25 с hш = 8 мм. Bш = 14 мм.
6. Бетонные опоры под систему гидросмыва выполнять выполнять вместе с набетонкой.

Схему их расположения см. лист КЖ-51.

ПРИВЯЗАН:	ПРОВЕР.	ЛЕВИНА		Т.П. 901-3-241.88	КЖ
	ВЕД.ИНЖ	МАКАРИЩЕВА			
	РУК.ГР	СТРОНГИН			
	ГИП	ЛЕВИНА		СЛАВНЫЙ КОРПУС ДЛЯ СТАНЦИИ ОЧИСТКИ ВОДЫ ПОВЕРХНОСТНЫХ ИСТОЧНИКОВ МУТНОСТЬЮ ДО 1500 мг/л ПРОИЗВОДИТЕЛЬНОСТЬЮ В 0 тыс. м³/сут	СТАДИЯ Р / ЛИСТ 44 / ЛИСТОВ
ИНВ №	Н.КОНТР.	СМЫСЛОВА		СХЕМА РАСПОЛОЖЕНИЯ СТЕНОВЫХ ПАНЕЛЕЙ И МОНОЛИТНЫХ УЧАСТКОВ ЕМКОСТИ РЕ-3. РАЗРЕЗ 1-1. СПЕЦИФИКАЦИЯ.	ЦНИИЭП ИНЖЕНЕРНОГО ОБОРУДОВАНИЯ г. МОСКВА
	НАЧ.ОТД	КРАСАВИН			

КОПИРОВАЛ: ЛОГИНОВА ФОРМАТ А2

22956-02

Альбом II

901-3-241.88

СОГЛАСОВАНО: ОТДЕЛ ЗАД. ОТДЕЛ ВТ. ЧУЕВА КУЛИКОВ

ИНВ № ПОДЛ. | ПОДПИСЬ И ДАТА | ВЗАМ ИНВ №

2-2

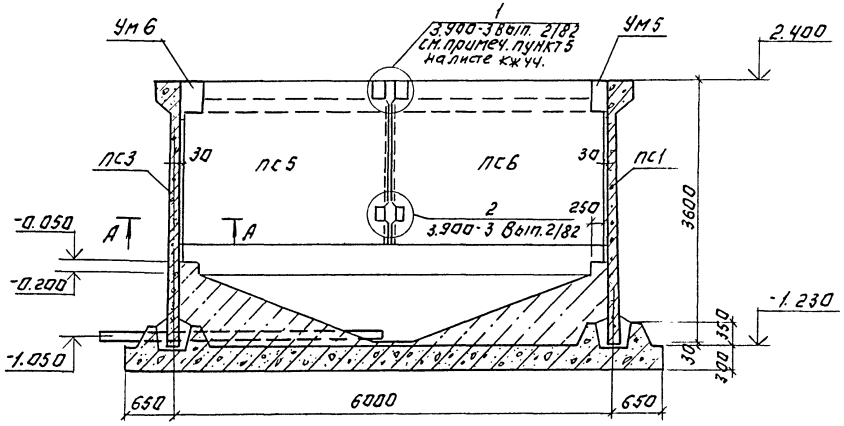

Вид 3-3

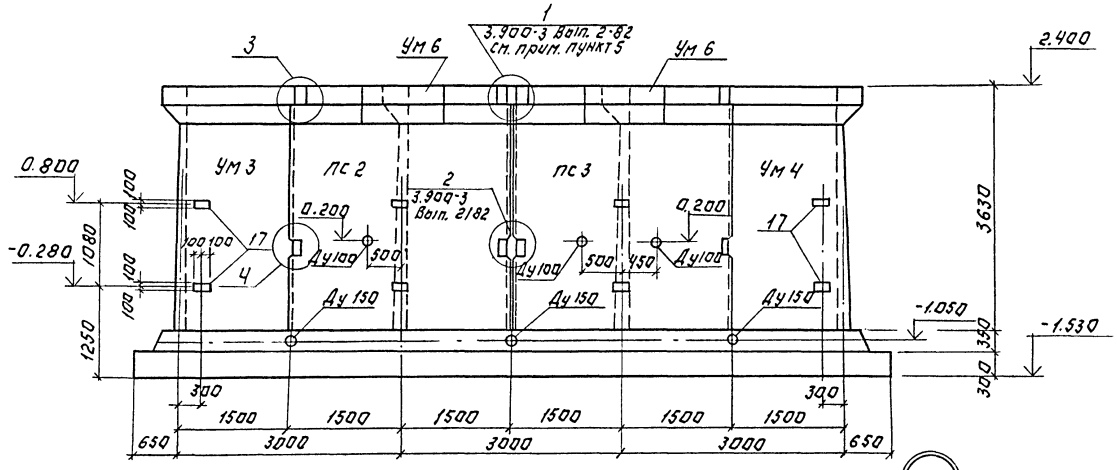

Вид 4-4

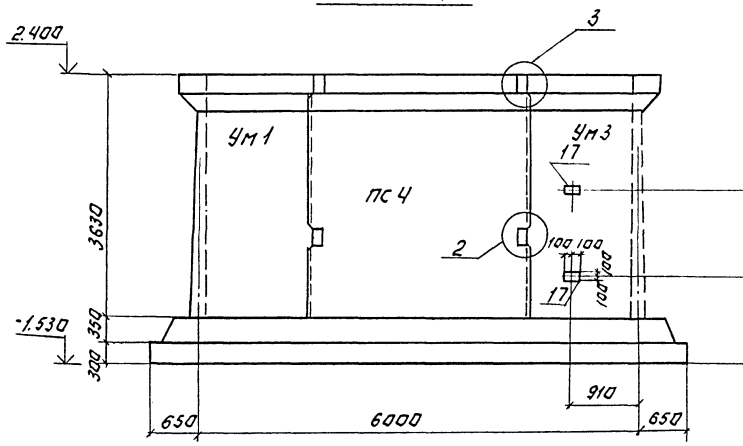

Вид 5-5

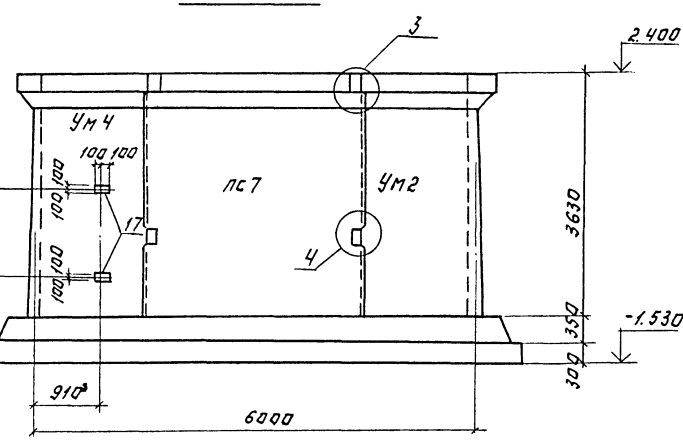

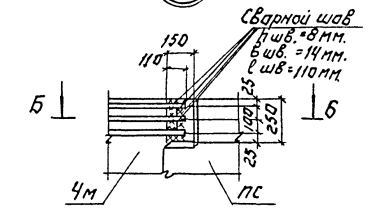

Сечение Б-Б.

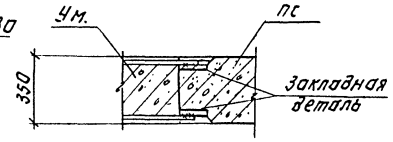

Сечение А-А.

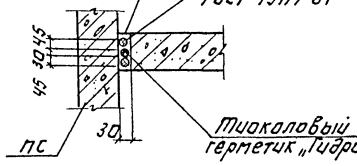

Сечение Г-Г

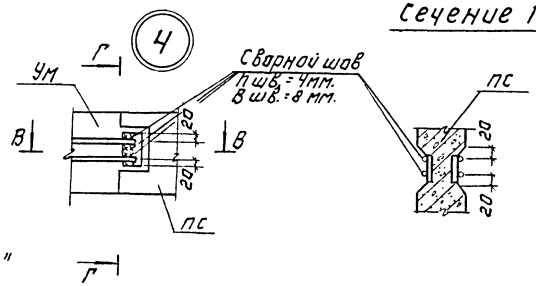

Сечение В-В

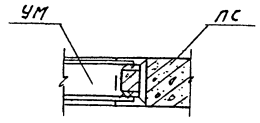

1. Деталь пропуска полиэтиленовых труб через монолитное днище с поддоном и стеновые панели см. лист А3.

Т.П. 901-3-241.88 КЖ

Привязан:			
Инв. №			
Провер.	Левина		
Нач. отд.	Макарищева		
Рук. гр.	Строгин		
ГИП	Левина		
Н. контр.	Смыслова		
Нач. отд.	Крагавин		

Главный корпус для станции очистки воды поверхностных источников мощностью до 1500 м³/сут производительностью А.Т.И. 3 1/сут

Схема расположения стеновых панелей у монолитных днищ-резервуаров емкостью. Разрезы 2-2 вид 3-3-5-5. Узлы 3.4

Стадия	Лист	Листов
Р	45	

ЦНИИЭП инженерного оборудования г. Москва

Копировал: Логинова Формат А2

Согласовано. Отдел 81 Куликов
Инв. № подл. | Подпись и дата | Взам. инв. №

1-1

Ум1; Ум4 (изображено)
Ум2: Ум3 (зерк. отражение)

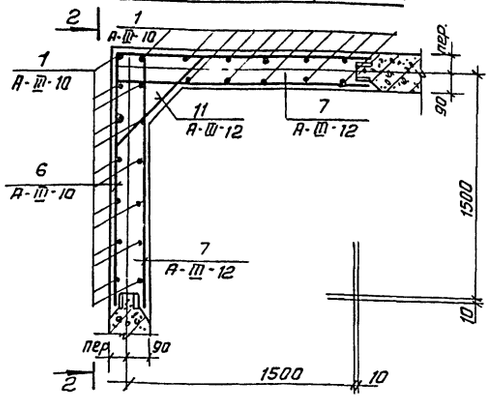

Ум6 (изображена)
Ум5 (зеркальное отражение)

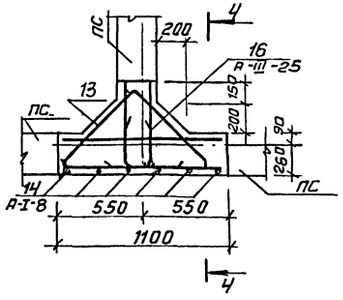

4-4

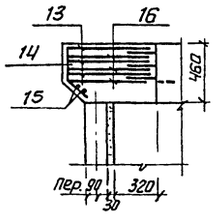

2-2

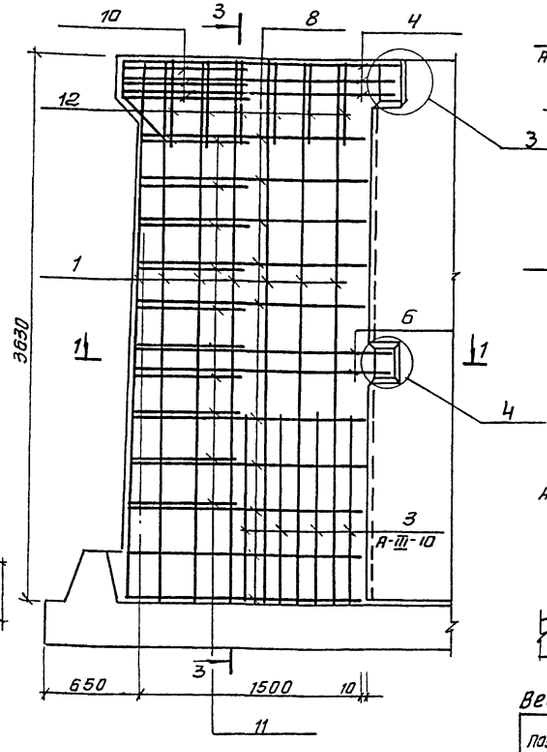

3-3

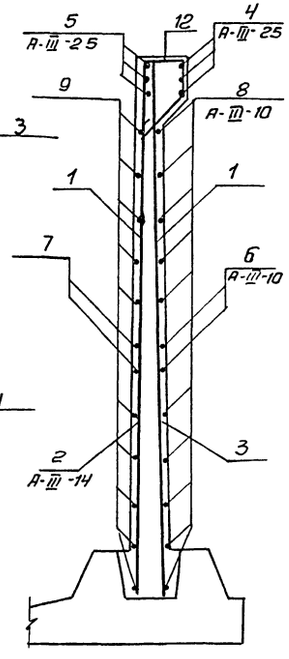

Ведомость деталей

Поз.	Эскиз
4	350, 1850
5	450, 1850
6	1680, 1680
8	от 1520 до 1560 через 4
9	от 1520 до 1560 через 4
10	450, 1130, 450
11	150, от 540 до 640 через 11, 150
12	235, 305, 400, 235
13	270, 150, 45°, 700, 150, 100
14	45°, 235, 280
15	1000
16	640, 280, 640

Ведомость расхода стали на элемент, кг

Марка элемента	Изделия арматурные								Изделия закладные								Общий расход
	Арматура класса							Всего	Арматура класса				Прокат марки			Всего	
	А-I		А-III						А-III				ВСт3кп2				
	ГОСТ 5781-82								ГОСТ 5781-82				ГОСТ 103-76				
	Ф8		Итого	Ф10	Ф12	Ф14	Ф25	Итого	Ф8			Итого	-6	-8		Итого		
Ум1; Ум2	6		6	82.6	41.3	11.6	118.8	254.3	260.3	—			—	—	—		—	—	260.3
Ум3; Ум4	6		6	82.6	41.3	11.6	118.8	254.3	260.3	0.4			0.4	7.6	1.6		9.2	9.6	269.9
Ум5	2.0		2.0	—	—	—	38.3	38.3	40.3	—			—	—	—		—	—	40.3
Ум6	2.0		2.0	—	—	—	38.3	38.3	40.3	0.4			0.4	2.8	—		2.8	3.2	43.5

1. Защитный слой бетона - 20мм.
2. Стержни поз. 11 приварить к стержням поз. 6 и 8. Остальные соединения арматуры - вязаные.
3. Соединения стержней арматуры поз 13÷16 между собой выполняются сваркой внахлестку односторонними швами.

Спецификация к монолитным участкам стен

Формат	Зона	Поз.	Обозначение	Наименование	Кол.	Примечание
				Ум1; Ум2		
				Детали		
		1		А-III-10-ГОСТ 5781-82- ℓ=3620	24	2.23кг
		2		А-III-14-ГОСТ 5781-82 ℓ=1200	8	1.45кг
		3		А-III-10 ГОСТ 5781-82 ℓ=1200	8	0.74кг
		4		А-III-25 ГОСТ 5781-82 ℓ=3700	3	14.2кг
		5		А-III-25-ГОСТ 5781-82 ℓ=2300	6	8.8кг
		6		А-III-10-ГОСТ 5781-82 ℓ=3360	2	2.07кг
		7		А-III-12-ГОСТ 5781-82 ℓ=1680	4	1.49кг
		8		А-III-10-ГОСТ 5781-82 ℓср=3080	10	1.9кг
		9		А-III-12-ГОСТ 5781-82 ℓср=1540	20	1.37кг
		10		А-III-25-ГОСТ 5781-82 ℓ=2030	3	7.8кг
		11		А-III-12-ГОСТ 5781-82 ℓср=890	10	0.79кг
		12		А-I-8 ГОСТ 5781-82 ℓ=1275	12	0.5кг
				Материалы		
				Бетон В15; F100; W6	2.3	м³
				Ум3; Ум4		
				Детали		
			поз 1 ÷ 12 см. Ум1			
		17	1.400-15.81.130-05	МН 117-6	4	2.4кг
				Материалы:		
				Бетон В15; F100; W6	2.3	м³
				Ум5; Ум6		
				Детали		
		13		А-III-25-ГОСТ 5781-82 ℓ=2100	3	8.06кг
		14		А-I-8-ГОСТ 5781-82 ℓ=515	6	0.2кг
		15		А-I-8-ГОСТ 5781-82 ℓ=1100	2	0.43кг
		16		А-III-25-ГОСТ 5781-82 ℓ=1570	3	6.03кг
		18	1.400-15.81.110-10	МН 104-3	10 т/м	только для Ум6
				Материалы		
				Бетон В15; F100; W6	0.2	м³

Привязан

Инв. № подл. | Подп. и дата | Взам. инв. №

Инв. №

Провер.	Левина		
Рук. гр.	Строгин		
ГИП	Левина		
Н. контр.	Макарищева		
Нач. отд.	Красавин		

ТП 901-3-241.88 КЖ

Главный корпус для станции очистки воды поверхностных источников мутностью до 1500 мг/л производительностью 8,0 тыс. м³/сут.

Стадия	Лист	Листов
Р	46	

Монолитные участки стен Ум1÷Ум6 емкости РЕЗ.

ЦНИИЭП инженерного оборудования г. Москва

Копировал: Антипова Формат А2

Днище ДМ3 Опалубочный чертеж.

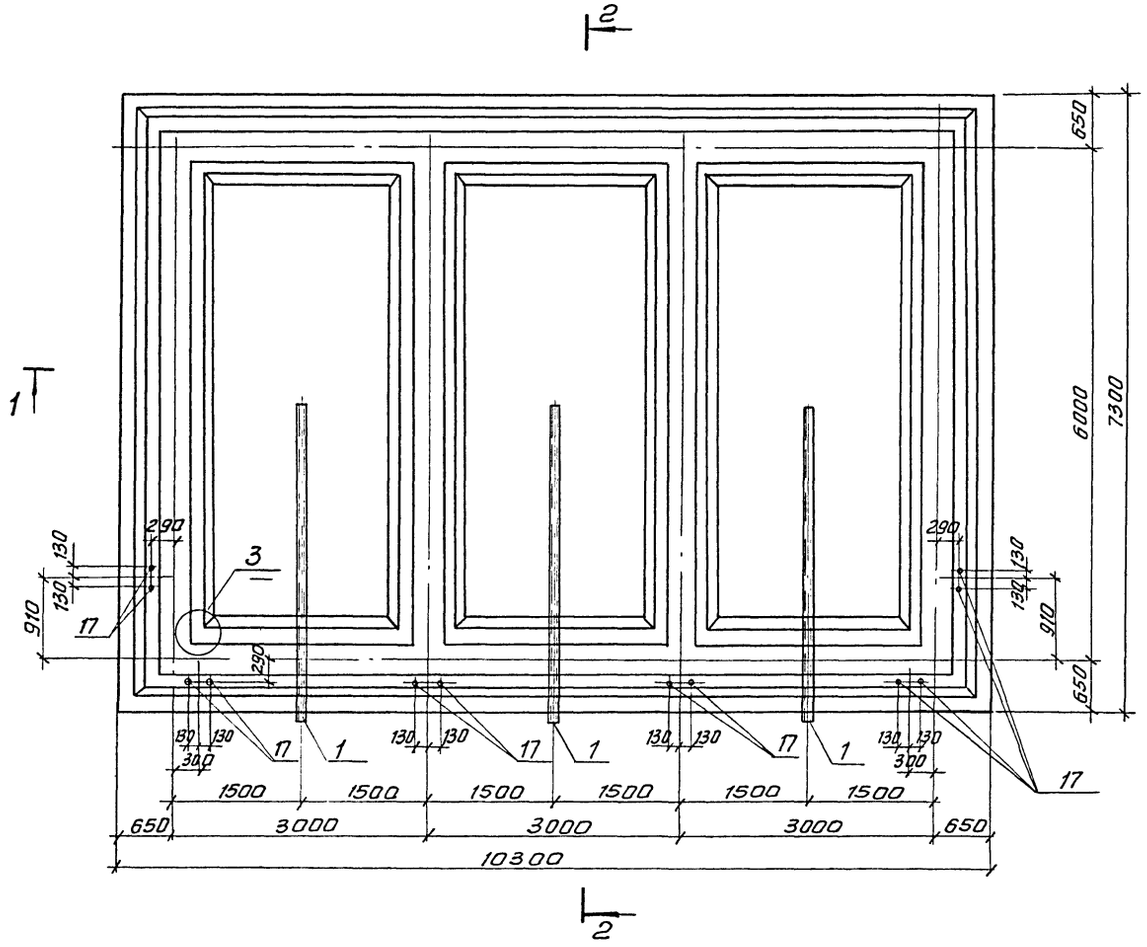

2-2

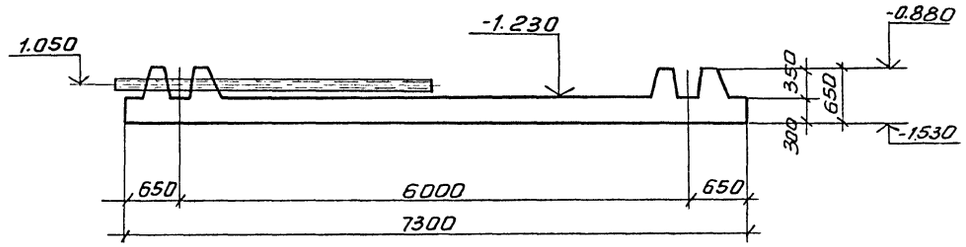

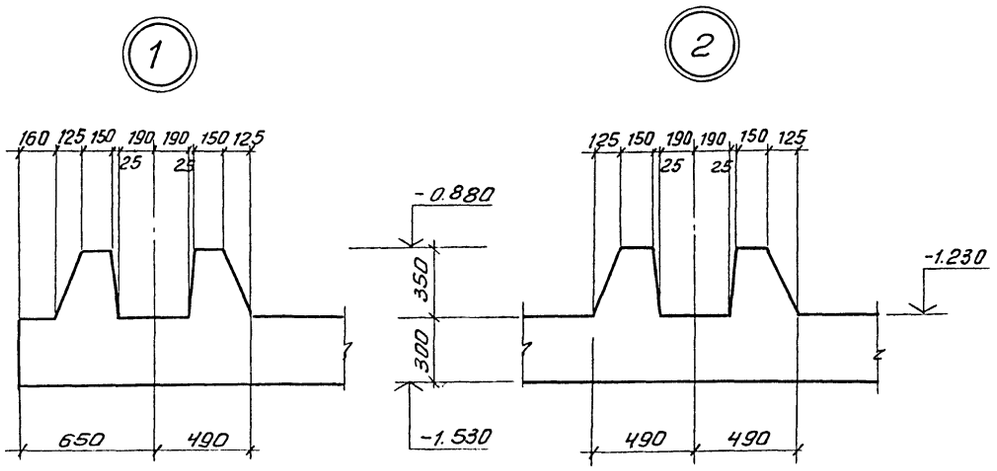

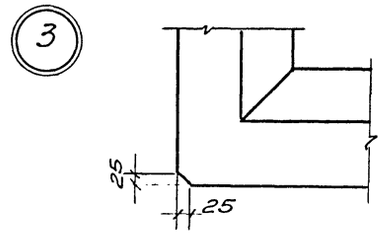

1-1

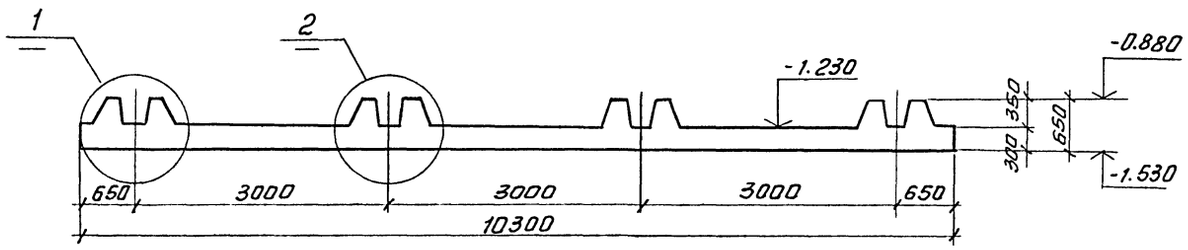

Арматуру зуба, перерезаемую трубами, разрезать и отогнуть.

				ТП 901-3-241.88		КЖ.	
Привязан		Провер.	Левина	Главный корпус для станции очистки воды поверхностных источников мутностью до 1500 мг/л производительностью 8.0 тыс. м3/сут.	Стадия	Лист	Листов
		Вед. инж.	Макарищева		Р	47	
		Рук. гр.	Строгин				
		ГИП	Левина	Днище ДМ3. Опалубочный чертеж.	ЦНИИЭП инженерного оборудования г. Москва		
Инв. №		Н. контр.	Макарищева				
		Нач. отд.	Красавин				

Копировал: Антипова Формат А2

22956-02

Альбом II

901-3-241.88

Инв. № подл. | Подп. и дата | Взам. инв. №

Днище ДМ3

Схема расположения нижних сеток и каркасов

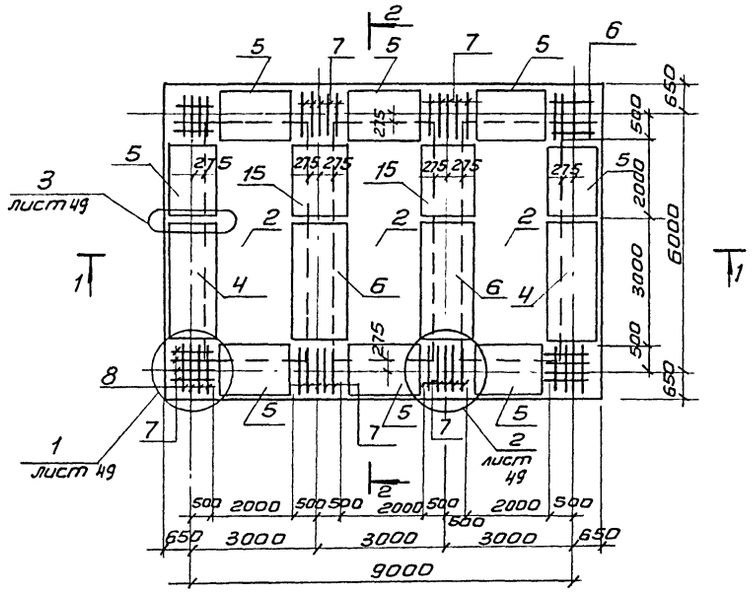

Днище ДМ3

Схема расположения Верхних сеток

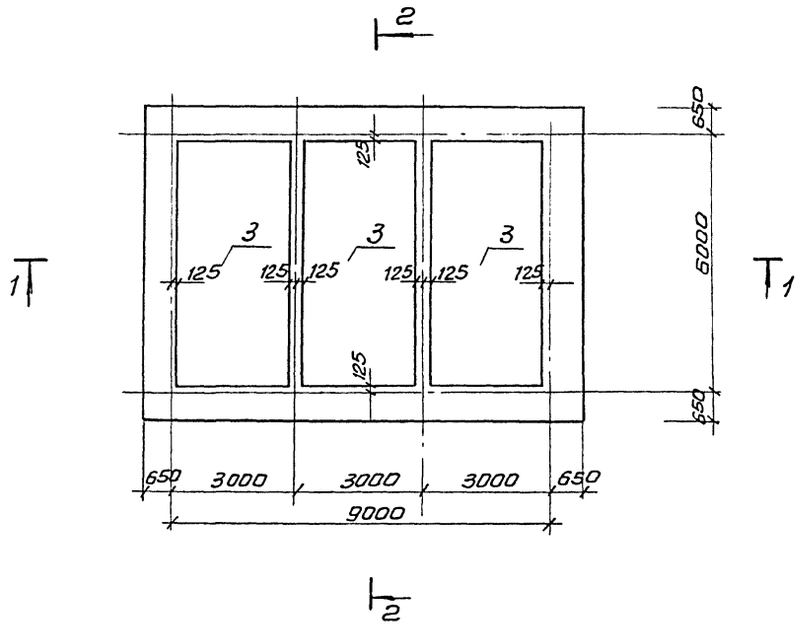

Спецификация к монолитному днищу ДМ3

Формат	Зона	Поз.	Обозначение	Наименование	Кол.	Примечание
				Днище ДМ3		
				Изделия закладные		
		1	ГОСТ 18599-83	Труба ПНД 160с ℓ=3000	3	
		17	ГОСТ 24379.1-80	Болт 5м16х60.8ст3пс2	12	1.21
				Сборочные единицы		
		2	ГОСТ 23279-85	3С 10АIII-200 / 14АIII-200 2450х5450	3	126.93
		3	ГОСТ 23279-85	4С 10АIII-200 / 10АIII-200 2750х5750 475/475	3	78.28
		4	ТП 901-3-241.88 КЖИ.106.0.0.0	Каркас пространственный КП7	2	102.04
		5	ТП 901-3-241.88 КЖИ.106.0.0.0	Каркас пространственный КП 8	8	67.84
		6	ТП 901-3-241.88 КЖИ.107.0.0.0	Каркас пространственный КП9	2	99.14
		7	ТП 901-3-241.88 КЖИ.107.0.2.0	Каркас плоский Кр 8	36	3.72
		8	ТП 901-3-241.88 КЖИ.107.0.2.0	Каркас плоский Кр 9	16	3.72
		9		5Вр1 ГОСТ6727-80, ℓ=1200	40	0.48
		10		А-III-14-ГОСТ5781-82 ℓ=640	36	0.77
		11		А-III-6-ГОСТ5781-82, ℓ=850	24	0.19
		12	ТП 901-3-241.88 КЖИ.107.0.3.0	сетка арматурная С9	4	14.02
		13		А-III-6-ГОСТ5781-82 ℓ=1250	20	0.28
		14		А-III-10-ГОСТ 5781-82, ℓ=1150	32	0.71
		15	ТП 901-3-241.88 КЖИ.107.0.0.0	Каркас пространственный КП10	2	6.5.94
		16		А-III-14-ГОСТ 5781-82 ℓ= 1130	4	1.38
				Материалы		
				Бетон В 15. W6		29м³

1. Защитный слой бетона для нижних сеток - 35мм, для верхних сеток и каркасов - 25мм
2. Разрезы 1-1 и 2-2 см. лист КЖ-49.

Взам.инв№ | Подп. и дата | Инв.№подл.

Привязан:

Инв. №

Провер.	Левина		
Вед.инж	Макарищева		
Рук.гр.	Строкгин		
ГИП	Левина		
Н.контр	Смыслова		
Нач.отд	Красавин		

ТП 901-3-241.88 КЖ

Главный корпус для станции очистки воды поверхностных источников мутностью до 1500 мг/л производительностью 8 тыс. м³/сут.

Схема расположения нижних и верхних сеток и каркасов днища ДМ3. Спецификация.

Стадия	Лист	Листов
Р	48	

ЦНИИЭП инженерного оборудования г. Москва

Копировал: Антипова

Формат А2

22956-02

Альбом II

901-3-241.88

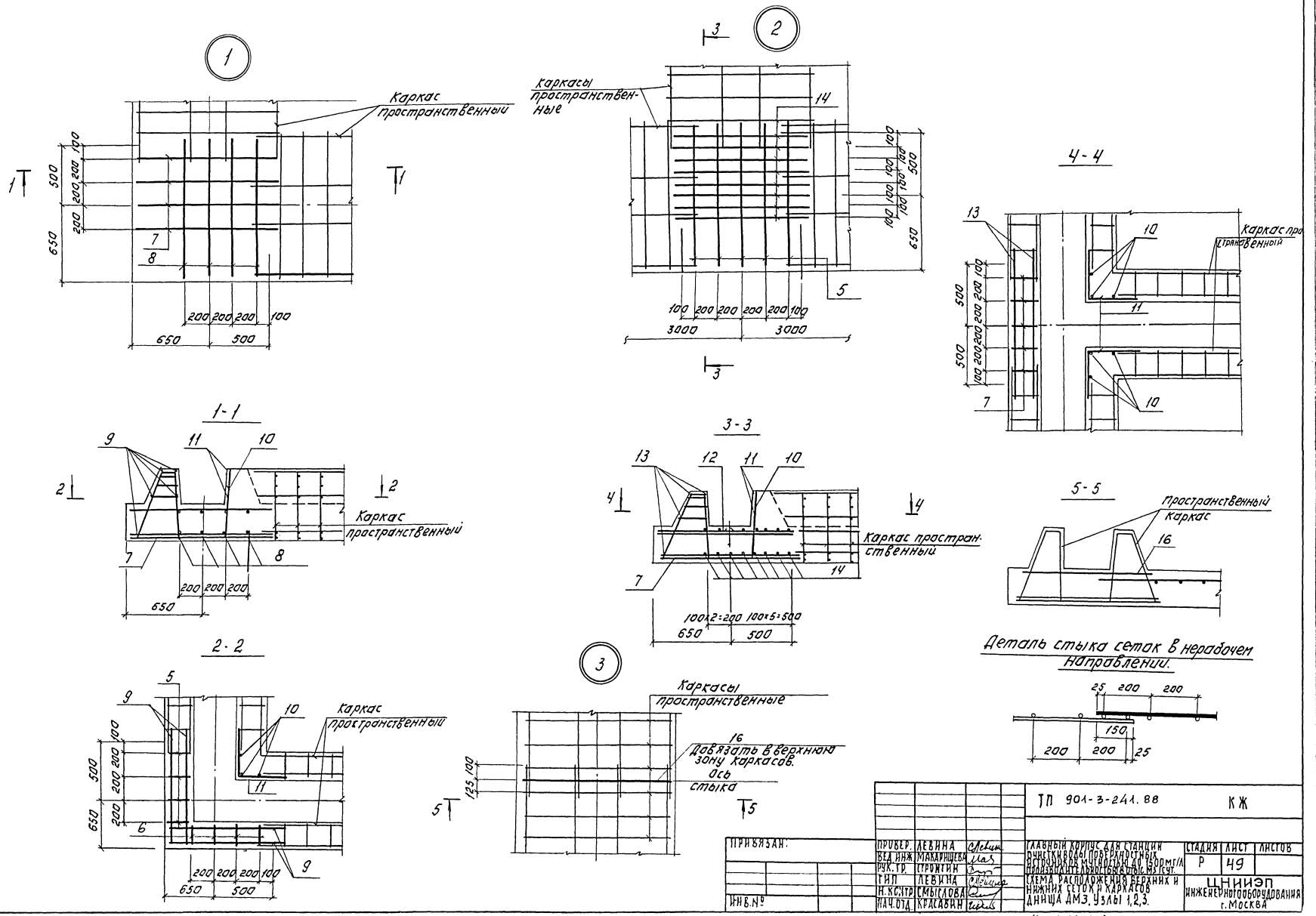

ПРИВЯЗАН:	ПРОВЕР.	ЛЕВИНА		ТП 901-3-241.88		КЖ	
	ВЕД. ИНЖ.	МАКАРИЩЕВА		ГЛАВНЫЙ КОРПУС ДЛЯ СТАНЦИИ ОЧИСТКИ ВОДЫ ПОВЕРХНОСТНЫХ ИСТОЧНИКОВ МУТНОСТЬЮ ДО 1500 МГ/Л ПРОИЗВОДИТЕЛЬНОСТЬЮ 8 ОТЫС. М3 ГСУТ.	СТАДИЯ	ЛИСТ	ЛИСТОВ
	РУК. ГР.	СТРОЙГИН			Р	49	
	ГИП	ЛЕВИНА		СХЕМА РАСПОЛОЖЕНИЯ ВЕРХНИХ И НИЖНИХ СЕТОК И КАРКАСОВ ДНИЩА ДМ3. УЗЛЫ 1,2,3.	ЦНИИЭП ИНЖЕНЕРНОГО ОБОРУДОВАНИЯ г. МОСКВА		
ИНВ. №	Н. КОНТР.	СМЫСЛОВА					
	НАЧ. ОТД.	КРАСАВИН					

Копировал: Логинова Формат: А2

22956-02

ИНВ. № ПОДЛ. | ПОДПИСЬ И ДАТА | ВЗАМ. ИНВ. N

Альбом II

901-3-241.88

1-1

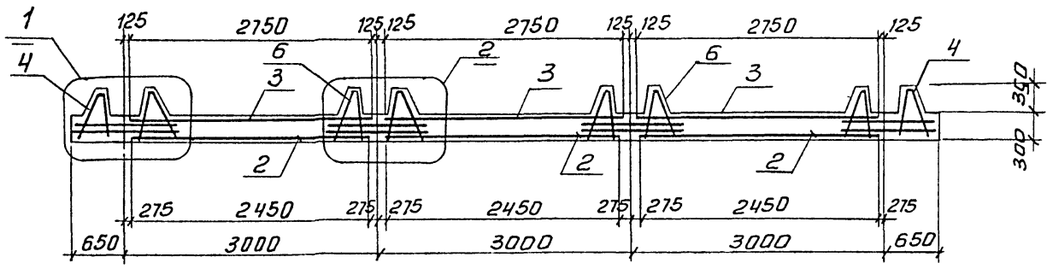

2-2

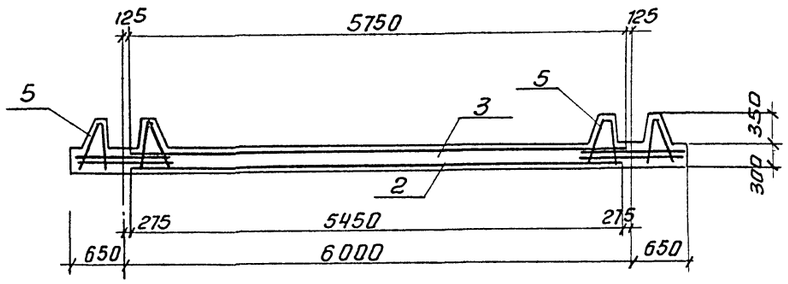

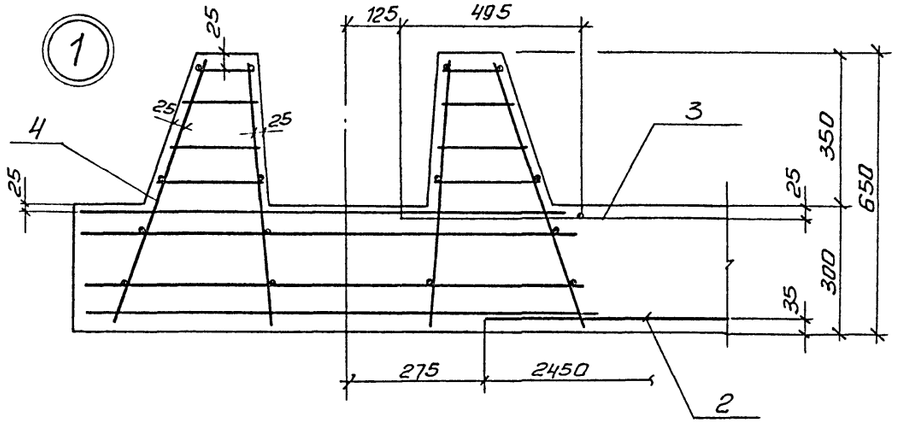

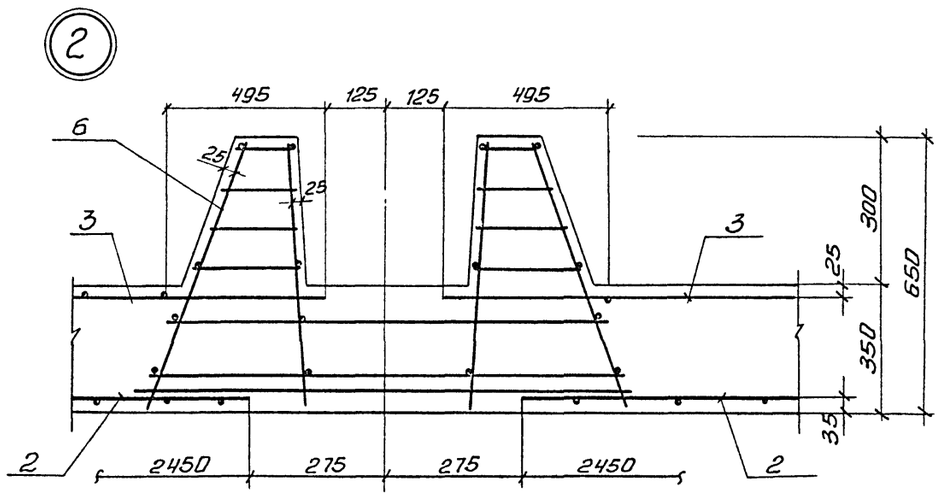

Ведомость расхода стали на элемент, кг

Марка элемента	Изделия арматурные									Изделия закладные													Общий расход
	Арматура класса								Всего	Арматура класса				Прокат марки								Всего	
	Вр 1			А-III																			
	ГОСТ 6727-80			ГОСТ 5781-82						ГОСТ 2590-71*				ГОСТ				ГОСТ					
	Ф5		Итого	Ф6	Ф8	Ф10	Ф14	Итого		Ф16			Итого	L			Итого				Итого		
Монолитное днище ДМЗ	107.2		107.2	10.16	418.68	412.03	1019.32	1970.19	2027.35	14.52			14.52									14.52	2041.91

Привязан	Провер.	Левина		ТП 901-3-241.88 КЖ			
	Вед. инж	Макарищева		Главный корпус для станции очистки воды поверхностных источников мутностью до 1500 мг/л. производительностью 8.0 тыс. м³/сут.	Стадия	Лист	Листов
	Рук. гр.	Стронгин			Р	50	
	ГИП	Левина		Схема расположения нижних и верхних сеток и каркасов Днища ДМЗ. Сечение 1-1÷2-2. Узлы 1,2	ЦНИИЭП инженерного оборудования г. Москва		
Инв. №	Н. контр	Смыслова					
	Нач. отд	Красавин					

Копировал: Антипова

Формат А2

22956-02

Инв. № подл. | Подп. и дата | Взам. инв. №

Альбом II

901-3-241.88

Схема расположения бетонных опор и брусьев в емкости РЕЗ

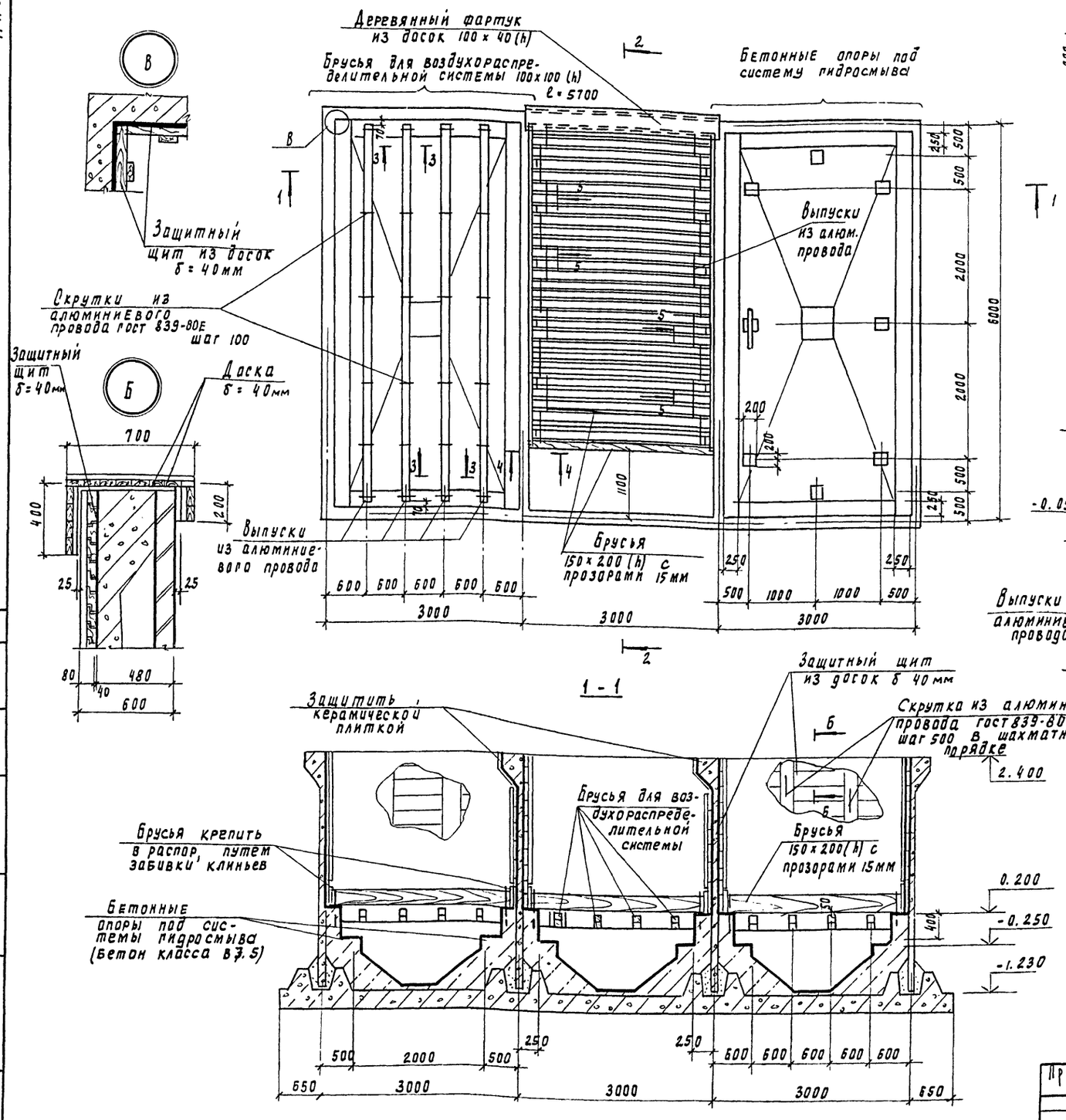

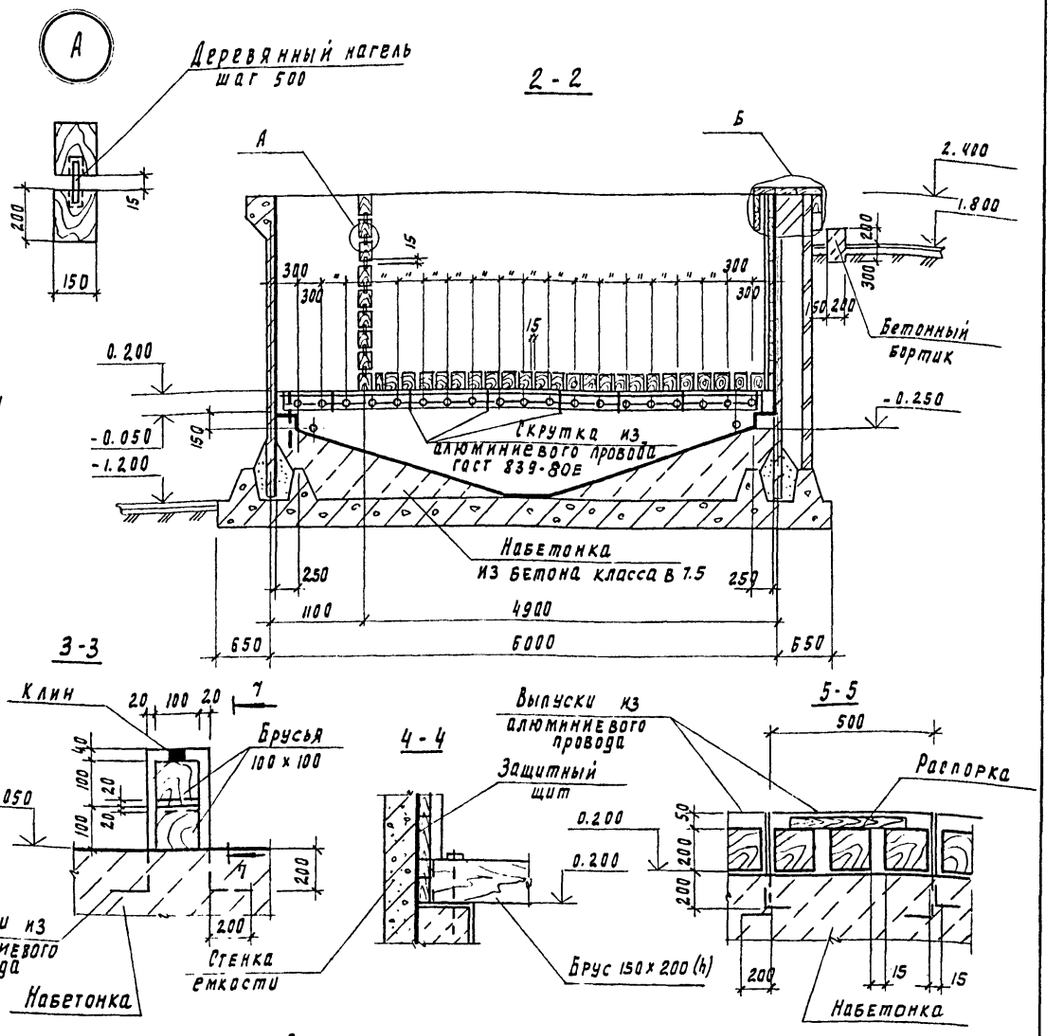

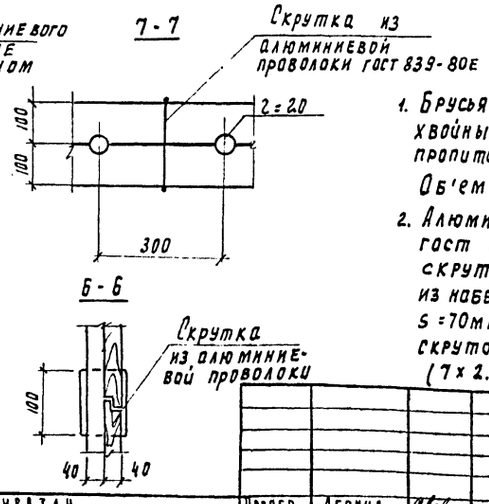

1. Брусья изготовить из неклееной древесины хвойных пород влажностью до 25%, пропитанной фальмальдегидной смолой. Об'ем древесины – 19.7 м³
2. Алюминиевой провод принят по гост 839-80Е марки А (концентрической скрутки неизопированный); для выпусков из набетонки принят провод рабочим сечением $S = 70 мм^2$ (7 x 3.55 мм) L пог. м – 122 м; для скруток – провод рабочим сечением $S = 35 мм^2$ (7 x 2.55 мм); L пог. м = 156 м.

Инв. № подл.	Подпись и дата	Взам инв. №	Отдел	Согласовано		

ТП 901-3-241.88 КЖ

Привязан	Провер.	Левина		Главный корпус для станции очистки воды поверхностных источников мутностью до 1500 мг/л производительностью 80 тыс. м³/сут.	Стадия	Лист	Листов
	Вед. инж.	Макарищева			Р	51	
	Рук. гр.	Стронгин					
	ГИП	Левина		Схема расположения бетонных опор и брусьев в емкости РЕЗ. Разрезы 1-1÷7-7	ЦНИИЭП инженерного оборудования г. Москва		
Инв. №	Н. контр.	Смыслова					
	Нач отд	Красавин					

Копировал Подлевская 22956-02 формата 2

Схема расположения плит в поддоне ПД-1.

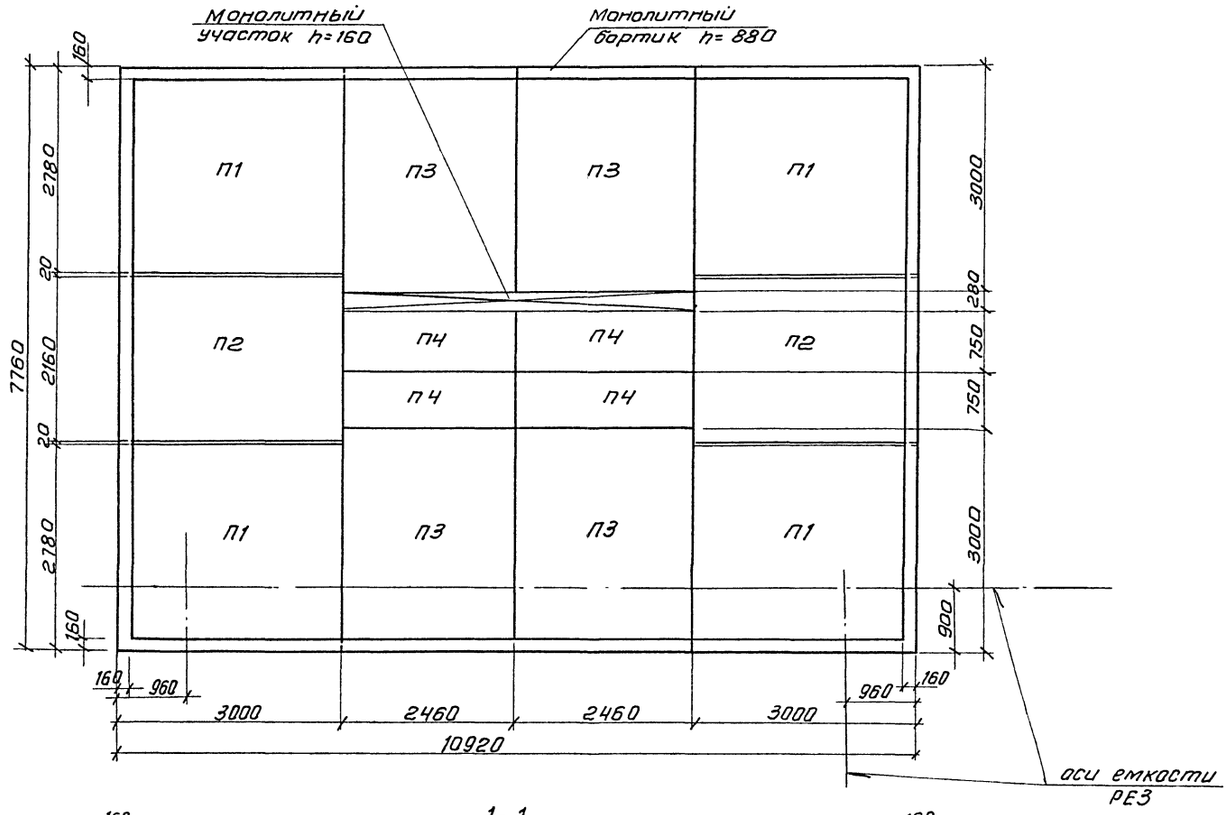

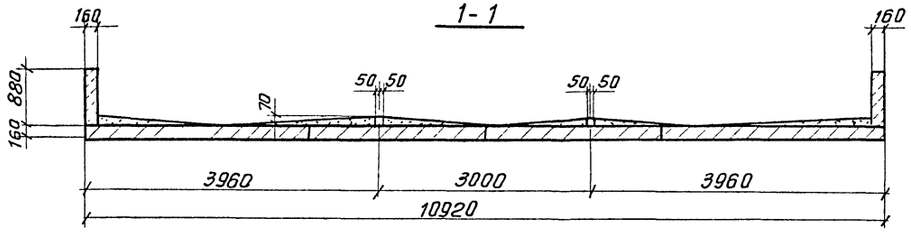

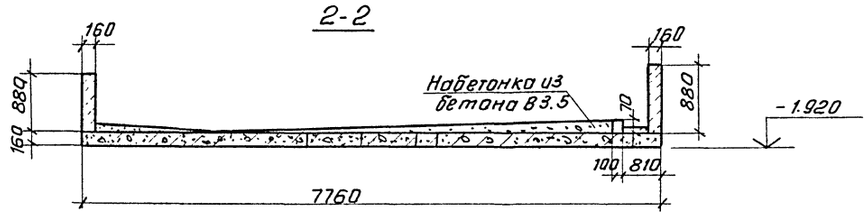

Спецификация сборных ж.б. элементов и деталей поддона

Марка поз.	Обозначение	Наименование	Кол.	Масса ед.кг	Примечание
		Сборные ж.б. плиты перекрытия			
П1	3.006.1-2/82.1-2-2.0	П23-3	4	3330	
П2	3.006.1-2/82.1-2-2.0	П18-5	2	2420	
П3	3.006.1-2/82.1-2-2.0	П21-5	4	2940	
П4	3.006.1-2/82.1-2-1.0	П21д-5	4	730	
		Детали			
1	ГОСТ 18599-83	Труба ПНД 63с l=300	3	0.20	

Схема уклонов поддона ПД1

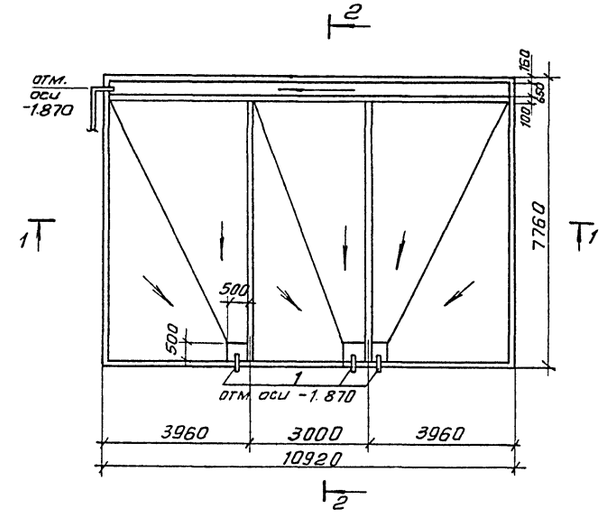

1. Монолитные участки и бортики выполнить из бетона класса В7,5. Общий расход бетона: V=33.1м³
2. Полиэтиленовые патрубки перед установкой необходимо обматать проволокой ЗВ1. ГОСТ 6727-80.
3. Набетонку производить бетоном класса В3.5.

				ТП 901-3-241.88			КЖ
Привязан	Провер.	Левина		Главный корпус для станции очистки воды поверхностных источников мутностью до 1500 мг/л производительностью 8 отыс. м³/сут.	Стадия	Лист	Листов
	Вед.инж.	Макарищева			Р	52	
	Рук.гр.	Стронгин					
	ГИП	Левина		Схема расположения плит в поддоне ПД-1. Разрезы 1-1÷2-2 спецификация.	ЦНИИЭП инженерного оборудования г. Москва		
	Н.контр	Смыслова					
Инв. №	Нач.отд	Красавин					

Копировал: Антипова

Формат А2

22956-02

Альбом II

901-3-241.88

согласовано

Отдел ВГ Куликов

Взам.инв.№ | Подп. и дата | Инв. № подл.

Схема расположения колонн балок покрытия.

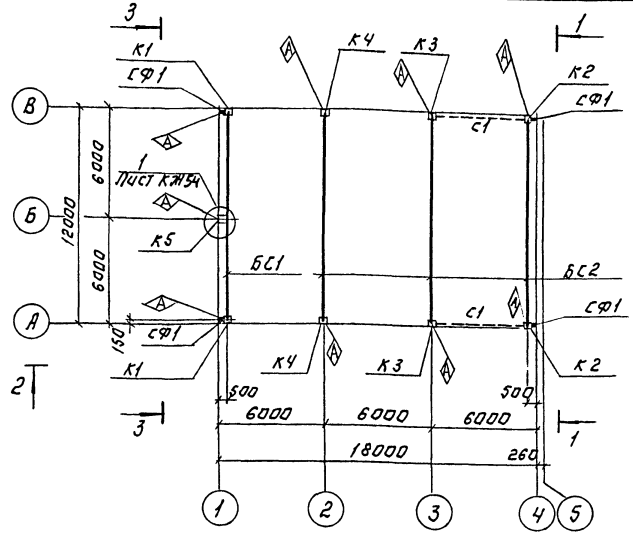

Разрез 1-1

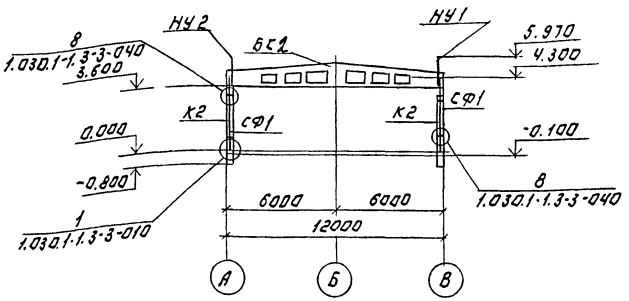

Вид 2-2

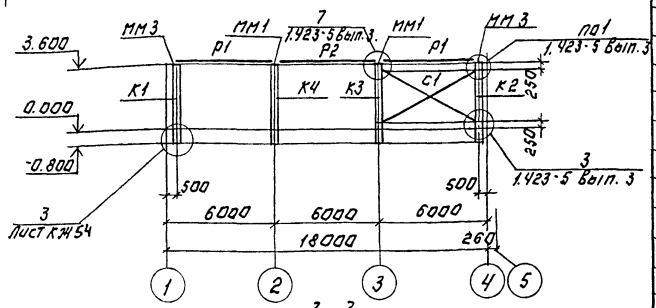

3-3

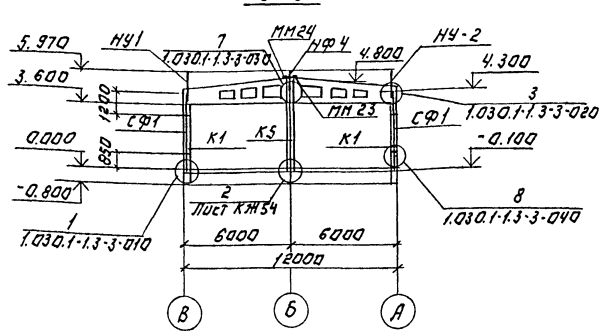

Схема расположения плит покрытия.

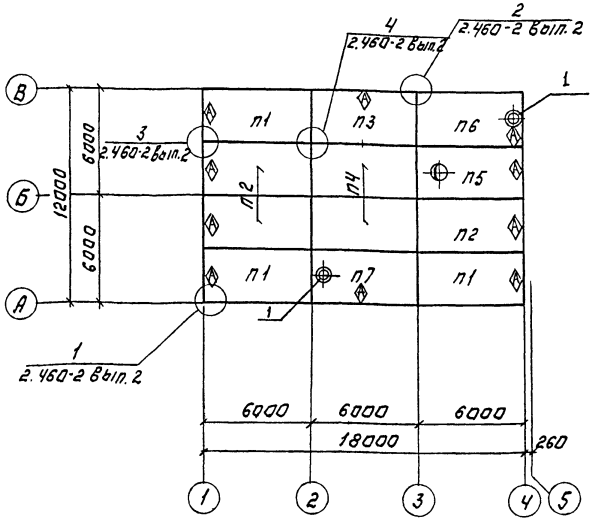

Спецификация к схеме расположения колонн, балок покрытия, плит покрытия.

Марка, поз.	Обозначение	Наименование	Кол.	Масса ед.кг	Примечание
		Колонны			
К1	ТП 901-3-241.88 КЖИ.06.000	К36-3-1	2	1000	
К2	КЖИ.06.000-01	К36-3-2	2	1000	
К3	— 02	К36-3-3	2	1000	
К4	— 03	К36-3-4	2	1000	
К5	ТП 901-3-241.88 КЖИ.07.000	1КФ48-1-1	1	1100	
		Балки покрытия			
БС1	Т.П.901-3-241.88 КЖИ.31.000	1БДР-12-3АIVТ-1	1		
БС2	— 01	1БДР-12БАIVТ-1	3		
		Связи			
С1	1.423-5 Вып. 3	Связь из С2	2	221	
Р1	1.423-5 Вып. 3	Распорка Р1 Т	4	54	
Р2	1.423-5 Вып. 3	Распорка Р1	2	58	
		Элементы торцевого фахверка.			
СФ1	1.030.1-1.4-2-10	Стойка фахверка СФ1	4	285.7	обрезать по месту
НУ1	1.030.1-1.4-1-020	Насадка НУ5	2	37.2	
НУ2	— 01	Насадка НУ6	2	37.2	
НФ4	1.030.1-1.4-1-010 — 03	Насадка НФ4	1	35.2	
		Плиты покрытия.			
П1	ТП 901-3-241.88 КЖИ41.000	1ПГ-5АIVТ-90ФН-300Л-1	3		
П2	— 01	1ПГ-5АIVТ-90ФН-300Л-2	3		
П3	— 02	1ПГ-5АIVТ-90ФН-300П-1	1		
П4	1.465.1-10/82. Вып. 1	1ПГ-5АIVТ-90ФН-300П	2		
П5	Т.П.901-3-241.88 КЖИ42.000	1ПВ10-5АIVТ-90ФН-300Л-1	1		
П6	— 01	1ПВ7-5АIVТ-90ФН-300П-1	1		
П7	— 02	1ПВ7-5АIVТ-90ФН-300П-2	1		
1	1.494-24 Вып.1	Стакан СБ7Б-1	2	320	

Согласовано: Отдел ВС Грачева

Инв.№ подл. | Подпись и дата | Взам.инв.№

Привязан.

Инв.№

Т.П. 901-3-241.88		КЖ
Гл.инж.	Строгина	
Ст.инж.	Строгина	
Вед.инж.	Смыслова	
ГИП	Левина	
Н.контр.	Макарищева	
Нач.отд.	Красавин	

Главный корпус для станции очистки воды поверхностных источников мутностью до 1500 мг/л производительностью 6,0 тыс м3/сут.

Стадия: Р | Лист: 53 | Листов:

Схемы расположения колонн, балок и плит покрытия осях 1÷4 Разрез 1-1÷3-3

ЦНИИЭП инженерного оборудования г. Москва

Копировал: Логинова Формат: А2

27956-02

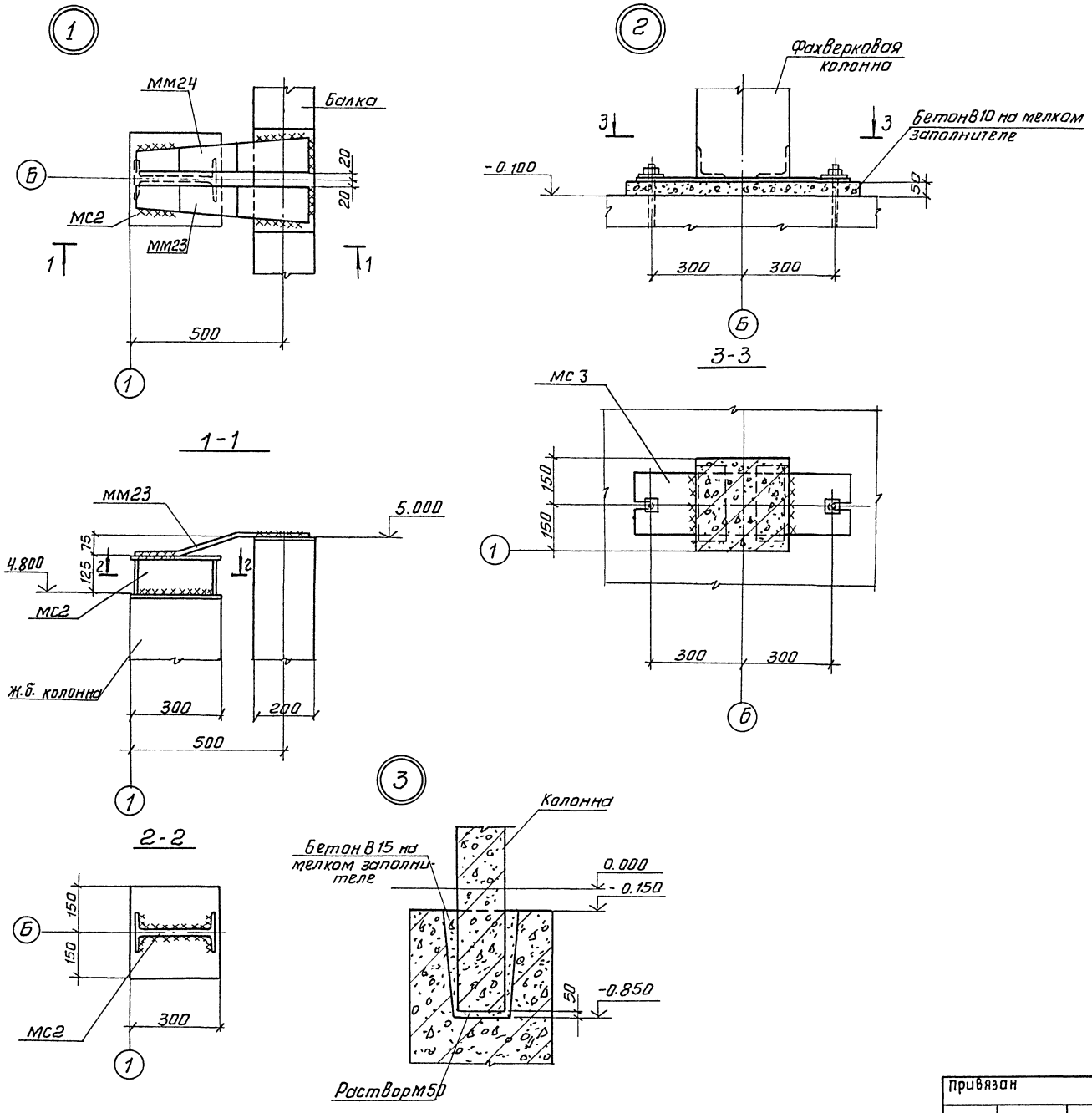

Спецификация соединительных элементов каркаса

Марка, поз.	Обозначение	Наименование	Кол.	Масса ед. кг	Примечание
ММ3	1.423-5 Вып.3	ММ3	4	14.0	
ММ1	1.423-5 Вып.3	ММ1	4	18.0	
ММ23	1.400-7	ММ23	1	4.2	
ММ24	1.400-7	ММ24	1	4.2	
МС3	ТП 901-3-241.88 КЖ И.80.0.00	МС3	1	28.26	
МС2	1.427.1-3.2-0.25.0	2СФ1	1	10.7	

1. Данный лист см. совместно с чертежом КЖ-53.
2. Монтажную сварку элементов крепления производить электродами Э-42 ГОСТ 9467-75, $h_{шва}$ = 6 мм.
3. Сварные швы и участки закладных и соединительных изделий с наружным защитным покрытием должны быть дополнительно металлизированы согласно СНиП 2.03.11-85, п.п. 2.40-2.45 м п.п. 5.22; 5.23.

Альбом II

901-3-241.88

Инв. № подл. | Подп. и дата | Взам. инв.

Привязан	Провер.	Стронгин		ТП 901-3-241.88 КЖ
	Ст. инж	Стригина		
	Вед. инж	Смыслова		Главный корпус для станции очистки воды поверхностных источников мутностью до 1500 мг/л производительностью 8 Отыс. м3/сут.
	ГИП	Левина		Схема расположения колонн, балок покрытий и плит покрытия. Узлы 1÷3
Инв. №	Н. контр	Макарищева		
	Нач. отд.	Красавин		

Стадия	Лист	Листов
Р	54	

ЦНИИЭП инженерного оборудования г. Москва

Копировал: Антипова

Формат А2

22956-02

Альбом II

901-3-241.88

Схема расположения колонн и балок покрытия

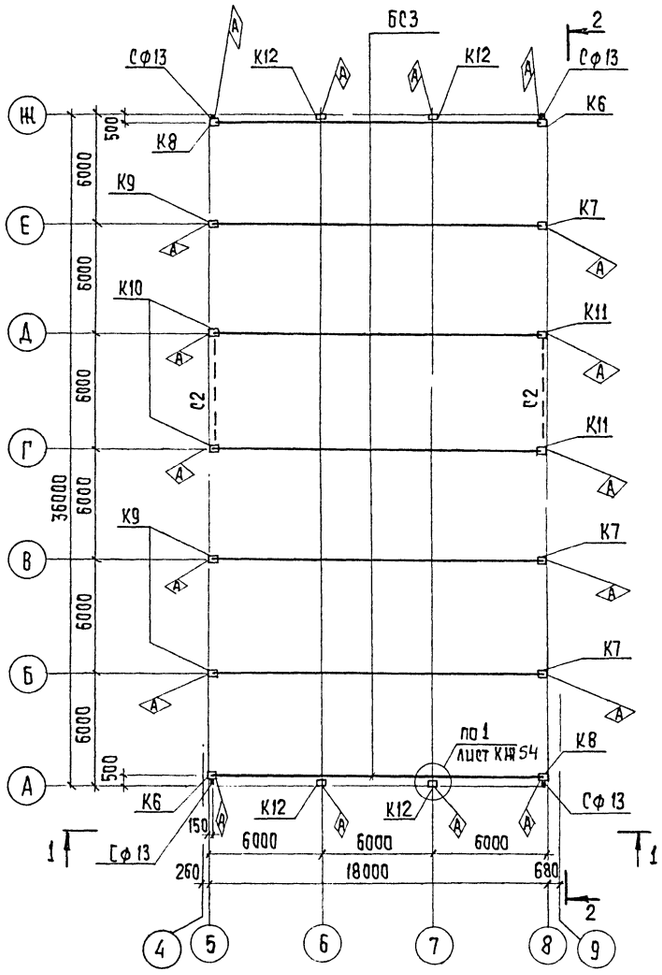

Схема расположения плит покрытия

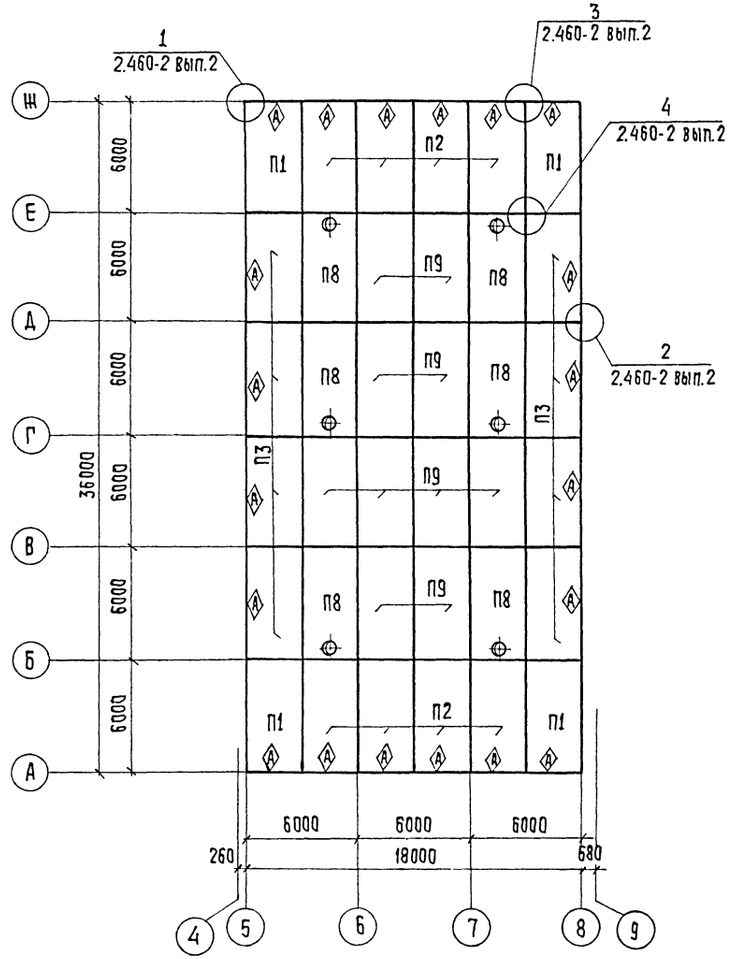

Спецификация к схеме расположения колонн, балок. покрытия и плит покрытия.

Марка, поз.	Обозначение	Наименование	Кол.	Масса ед. кг	Примечание
		Колонны			
К6	ТП 901-3-241.88 КЖИ.08.0.0.0	К96-12-1	2		
К7	КЖИ.08.0.0.0-03	К96-12-2	3		
К8	КЖИ.08.0.0.0-01	К96-12-3	2		
К9	-02	К96-12-4	3		
К10	-04	К96-12-5	2		
К11	-05	К96-12-6	2		
К12	ТП 901-3-241.88 КЖИ.09.0.0.0	8 К ф 109-1	4		
		Балки покрытия			
БС3	ТП 901-3-241.88 КЖИ.32.0.0.0	1БДР-18-4А IV т-1	7		
		Плиты покрытия			
П1	ТП 901-3-241.88 КЖИ.41.0.0.0	1ПГ-5А IV т-90ФН-300П-1	4		
П2	-01	1ПГ-5А IV т-90ФН-300П-2	8		
П3	-02	1ПГ-5А IV т-90ФН-300П-3	8		
П8	1.465.1-10/82 вып.1	1ПВ7-2А IV т-90ФН-300П	6		
П9	1.465.1-10/82 вып.1	1ПГ-2А IV т-90ФН-300П	10		
		Связи			
С2	1.423-5 вып.3	из С7	2	498	
С3	1.423-5 вып.3	из С8	2	366	
Р1	1.423-5 вып.3	Распорка Р1Т	4		
Р2	1.423-5 вып.3	Распорка Р1	8		

1 Данный лист см. совместно с черт. КЖ.56

Провер.	Левина		ТП 901-3-241.88	КЖ
Ст. инж.	Стригина			
Вед. инж.	Смыслова		Главный корпус для станции очистки воды поверхностных источников мутностью до 1500 мг/л производительностью 8,0 тыс. м³/сутки	Стадия: Р; Лист: 55; Листов:
Рук. гр.	Стронгин			
ГИП	Левина		Схема расположения колонн, балок и плит покрытия в осях 5÷8	ЦНИИЭП инженерного оборудования г. Москва
Н. контр.	Макарищева			
Нач. отд.	Красавин			

Привязан

Инв. №

Согласовано: Отд. СТ / Грачева

Инв. № подл. | Подпись и дата | Взам. инв. №

Копировал: Хюппенен

Формат А2

22956-02

Вид 1-1

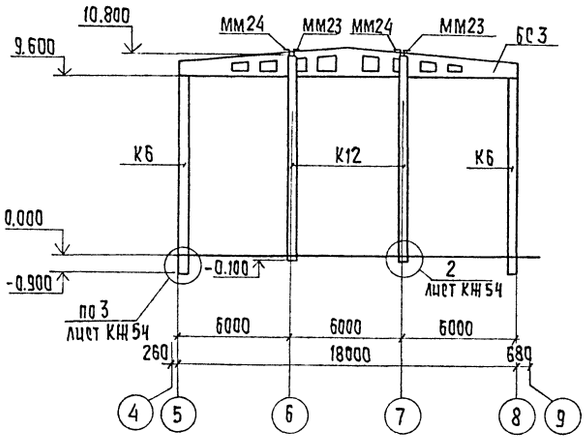

Схема расположения торцевого фахверка

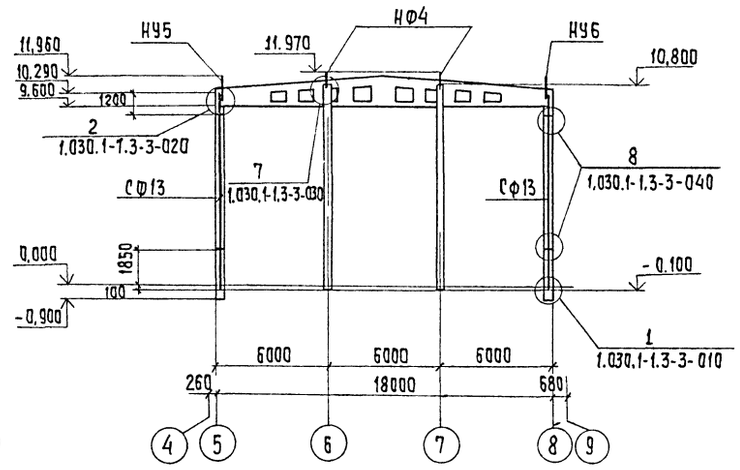

Спецификация соединительных элементов каркаса

Марка, поз.	Обозначение	Наименование	Кол.	Масса ед. кг.	Примечание
ММ1	1.423-5 вып.3	ММ1	10	18.0	
ММ3	1.423-5 вып.3	ММ3	4	14.0	
ММ23	1.400-7	ММ23	4	4.2	
ММ24	1.400-7	ММ24	4	4.2	
	Элементы торцевого фахверка				
СФ13	1.030.1-1.4-2-10-12	СФ13	4	535,4	
НУ5	1.030.1-1.4-1-020-04	НУ5	2	37,2	
НУ6	-05	НУ6	2	37,2	
НФ4	1.030.1-1.4-1-010-03	НФ4	4	35,2	
МС2	1.427.1-3.2-0.25.0	2СФ1	4	10,7	
МС3	ТП 901-3-241.88 КЖЦ.80.0.0.0	МС3	4	28,26	

Вид 2-2

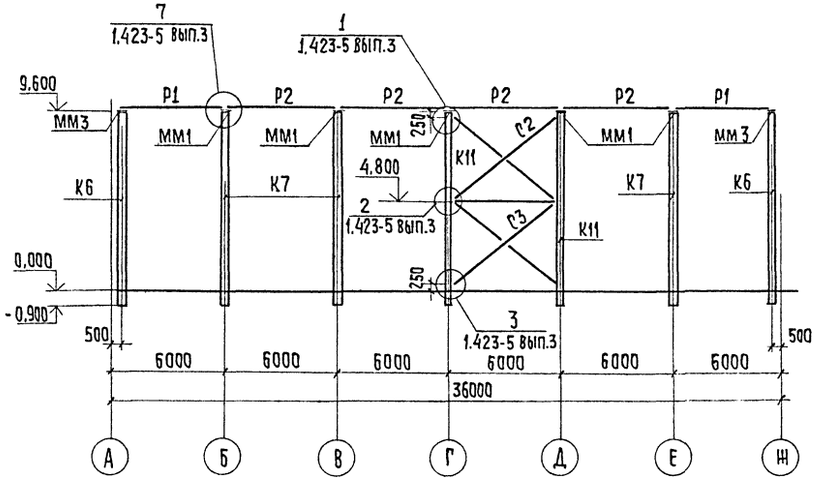

1 При монтаже колонн, балок и плит со знаком Ⓐ ориентировать Ⓐ согласно данному чертежу.

2 Нарушенное после монтажа антикоррозийное покрытие закладных и соединительных деталей восстановить способом металлизации распылением.

				ТП 901-3-241.88	КЖ	
ПРИВЯЗАН	ПРОВЕР.	ЛЕВИНА		ГЛАВНЫЙ КОРПУС ДЛЯ СТАНЦИИ ОЧИСТКИ ВОДЫ ПОВЕРХНОСТНЫХ ИСТОЧНИКОВ МУТНОСТЬЮ ДО 1500 МГ/Л ПРОИЗВОДИТЕЛЬНОСТЬЮ 8.0 ТЫС. М3/СУТКИ	СТАДИЯ	ЛИСТ	ЛИСТОВ
	СТ.ИНЖ.	СТРИГИНА			Р	56	
	РУК. ГР.	СТРОНГИН					
	ГИП	ЛЕВИНА		СХЕМА РАСПОЛОЖЕНИЯ КОЛОНН, БАЛОК И ПЛИТ ПОКРЫТИЯ. ВИД 1-1÷2-2 СХЕМА РАСПОЛОЖЕНИЯ ТОРЦЕВОГО ФАХВЕРКА.	ЦНИИЭП ИНЖЕНЕРНОГО ОБОРУДОВАНИЯ г. МОСКВА		
	Н. КОНТР	МАКАРИЩЕВА					
ИНВ. №	НАЧ.ОТД.	КРАСАВИН					

КОПИРОВАЛ: Хюппенен

Формат А2

22956-02

Альбом II

901-3-241.88

ИНВ. № ПОДЛ | ПОДПИСЬ И ДАТА | ВЗАМ. ИНВ. №

Схема расположения колонн, ригелей и диафрагм жесткости на отм. 4.200

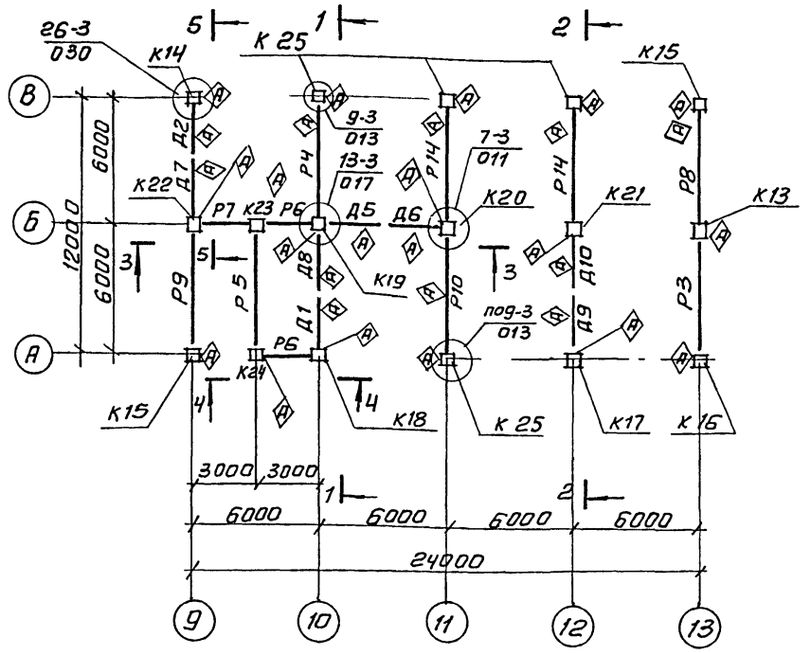

Разрез 1-1

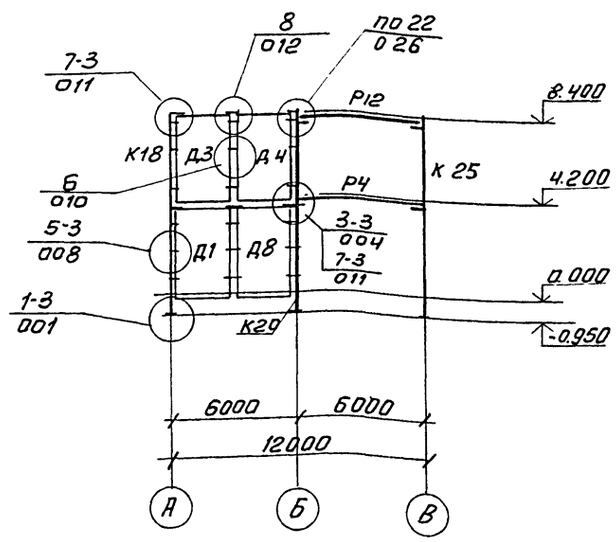

Разрез 2-2

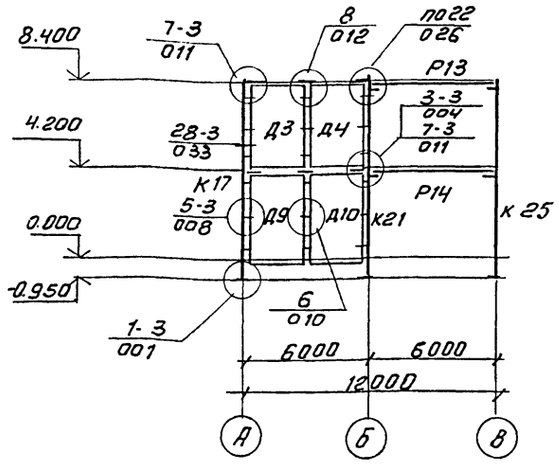

1. Данный лист см. совместно с черт. КЖ58.

Схема расположения колонн, ригелей и диафрагм жесткости на отм. 8.400

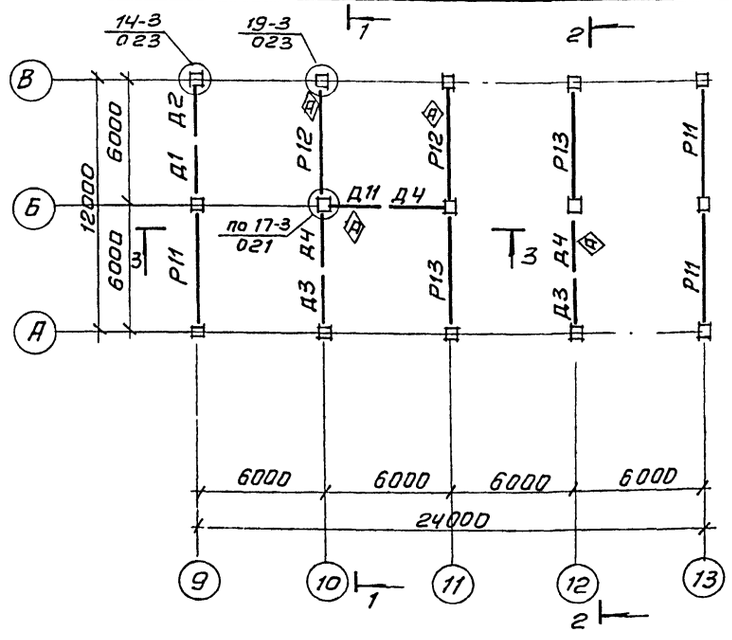

Разрез 3-3

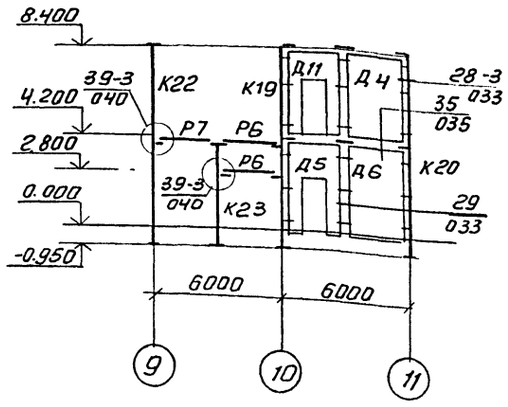

				ТП 901-3-241.88 КЖ			
Провер.	Левина						
Ст. инж.	Стригина			Главный корпус для станции очистки воды поверхностных источников мутностью до 500 мг/л производительностью 8 тыс. м³/сут	Стадия	Лист	Листов
Вед. инж	Смыслова				Р	57	
Рук. гр.	Строгин			Схемы расположения колонн, ригелей, диафрагм жесткости на отм. ч. 200 и 8.400. Разрез 1-1 ÷ 3-3	ЦНИИЭП инженерного оборудования г. Москва		
ГИП	Левина						
Н. контр.	Макаричева						
Нач. отд.	Красавин						

Привязан

Инв. №

Инв. № подл. | Подп. и дата | Взам. инв. №

Копировал: Антипова

Формат А2

22956-02

Разрез 4-4

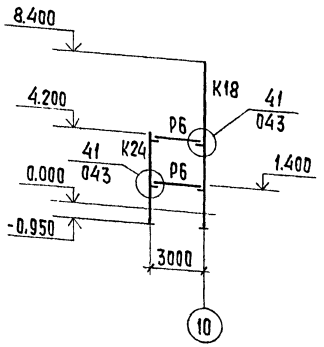

Разрез 5-5

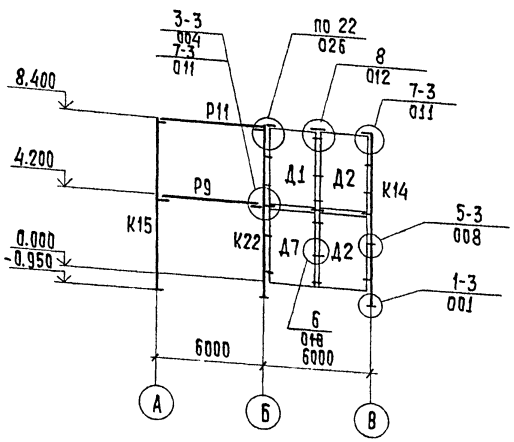

Спецификация к схеме расположения колонн, ригелей и диафрагм жесткости на отм. 4.200 и 8.400 (начало)

Марка	Обозначение	Наименование	Кол	Масса	Примеч.
		Колонны			
К 25	ТП901-3-241.88 КЖЦ 01.0.0.0	2КО3.42-2.1-1	4		
К13	ТП901-3-241.88 КЖЦ 02.0.0.0	2КД3.42-2.4-1	1		
К14	ТП901-3-241.88 КЖЦ 04.0.0.0	2К3.42-2-1	1		
К15	ТП901-3-241.88 КЖЦ.01.0.0.0-01	2КО3.42-2.1-2	2		
К16	-02	2КО3.42-2.1-3	1		
К17	ТП901-3-241.88 КЖЦ 03.00.0	2К3.42-2-2	1		
К18	-01	2К3.42-2-3	1		
К19	ТП901-3-241.88 КЖЦ 01.0.0.0-03	2КО3.42-2.1-4	1		
К20	ТП901-3-241.88 КЖЦ 02.0.0.0-01	2КД3.42-2.4-2	1		
К21	ТП901-3-241.88 КЖЦ 01.0.0.0-04	2КО3.42-2.1-5	1		
К22	ТП901-3-241.88 КЖЦ.01.0.0.0-05	2КО3.42-2.1-6	1		
К23	ТП901-3-241.88 КЖЦ 05.0.0.0	1КД3.42	1		
К24	-01	1КО3.42	1		
Р3	1.020-1/83.3-1 07-02	Ригель РОП4.57-40	1	2070	
Р4	ТП901-3-241.88 КЖЦ 21.0.0.0	РДП4.57-60АтV-1	1		
Р5	1.020-1/83.3-1.08	РЛП4.57-45	1	1920	
Р6	1.020-1/83.3-1 16	РЛП4.27-45	4	880	
Р7	1.020-1/83.3-1 15	РОП4.27-40	1	940	
Р8	ТП901-3-241.88 КЖЦ 22.0.0.0	РОП4.57-40-1	1		
Р9	-01	РОП4.57-40-2	1		
Р10	ТП901-3-241.88 КЖЦ.21.00.0-02	РДП4.57-60АтV-3	1		
Р11	1.020-1/83.3-1 15-07	РОП4.57-30	3	2070	
Р12	ТП901-3-241.88 КЖЦ 23.0.0.0	РДП4.57-40АтV-1	2		
Р13	1.020-1/83.3-1 15-02	РДП4.57-40АтV	2	2600	
Р14	ТП901-3-241.88 КЖЦ 21.0.0.0-01	РДП4.57-60АтV-2	2		
		Диафрагмы жесткости			
Д1	ТП901-3-241.88 КЖЦ 51.0.0.0	1Д26.42-1	1		
Д2	1.020-1/83.4-1 26-01	1Д30.42	2	4850	
Д3	1.020-1/83 4-1 25	2Д26.42	2	4590	
Д4	1.020-1/83 4-1 26	2Д30.42	3	5340	
Д5	ТП901-3-241.88 КЖЦ.53.0.0.0	2ДП26.42-Ц-1	1		
Д6	ТП901-3-241.88 КЖЦ.54.0.0.0	2Д30.42-2	1		
Д7	ТП901-3-241.88 КЖЦ.51.0.0.0	1Д26.42-2	1		
Д8	ТП901-3-241.88 КЖЦ.52.0.0.0	1Д30.42-1	1		
Д9	ТП901-3-241.88 КЖЦ.55.0.0.0	2Д26.42-1	1		
Д10	ТП901-3-241.88 КЖЦ.54.0.0.0	2Д30.42-1	1		
Д11	ТП901-3-241.88 КЖЦ.53.0.0.0-01	2ДП26.42-1	1		

Спецификация к схеме расположения колонн, ригелей и диафрагм жесткости на отм. 4.200 и 8.400 (окончание)

Марка	Обозначение	Наименование	Кол	Масса	Примеч.
		Соединительные элементы			
МС-3	1.020-1/83 7-1 030	МС-3	48	0.26	
МС-4	1.020-1/83 7-1 040	МС-4	48	0.13	
МС-5	1.020 1/83 6-1 084	МС-5	8	1.32	
МС-7	1.020-1/83 6-1 084	МС-7	18	2.26	
МС-8	1.020-1/83 7-1 040-02	МС-8	18	0.16	
МС-9	1.020 1/83 7-1 030-01	МС-9	41	1.6	
МС-10	1.020 1/83 7-1 030-02	МС-10	4	1.37	
МС-18	1.020 1/83 6-1 084	МС-18	8	0.41	
МС-20	1.020 1/83 7-1 050-03	МС-20	8	0.51	
МС-11	1.020-1/83 6-1 084	МС-11	24	1.61	
МС-27	1.020-1/83 7-1 090	МС-27	10	11.26	
МС-21	1.020-1/83 6-1 084	МС-21	13	0.55	

1. Монтаж каркаса вести согласно указаниям пояснительной записки серии 1.020-1/83 вып. 0-1 и СН и П III-16-80
2. Узлы, замаркированные на листе см. в серии 1.020-1/83 вып. 6-1.
3. Сварку производить электродами типа Э42 ГОСТ 9467-75, катет шва 6 мм.

Привязан

Инв. №

		ТП 901-3-241.88	КЖ
Провер.	Левина	Главный корпус для станции очистки воды поверхностных источников мутностью до 1500 мг/л производительностью 8,0 тыс. м³/сутки. Схемы расположения колонн, ригелей и диафрагм жесткости на отм. 4.200 и 8.400. Разрезы 4-4÷5-5	Стадия: Р; Лист: 58; Листов:
Ст. инж.	Стритина		
Рук. гр.	Стронгин		
ГИП	Левина		
Н. контр.	Макарищева		
Нач. отд.	Красавин		ЦНИИЭП инженерного оборудования г. Москва

Копировал: Хюппенен

Формат А2

22956-02

Альбом II

901-3-241.88

Схема расположения плит перекрытия

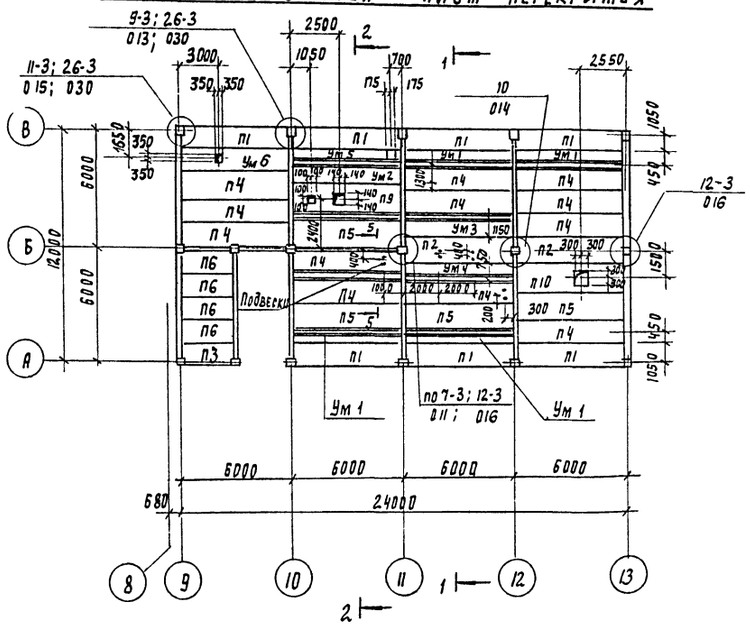

Разрез 1-1

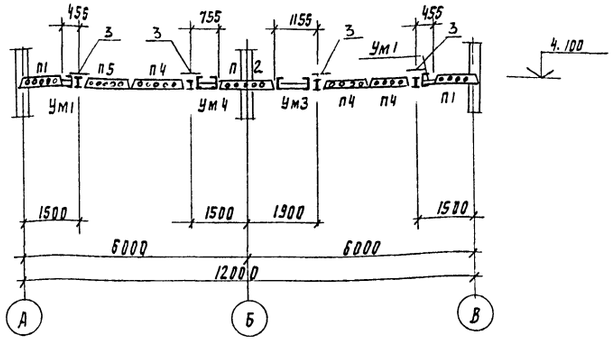

Разрез 2-2

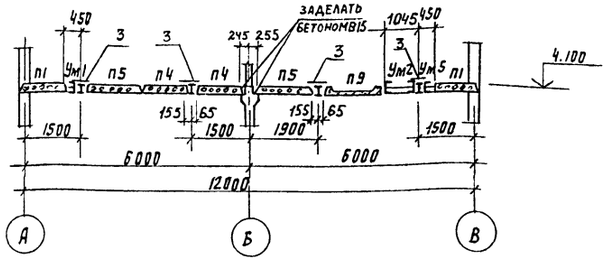

Схема расположения плит покрытия

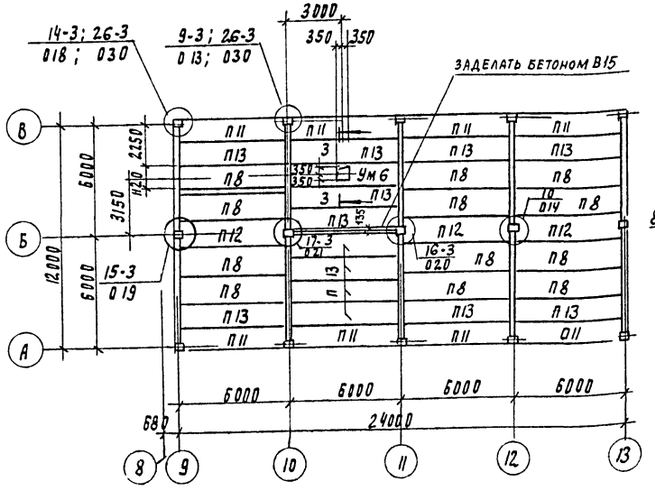

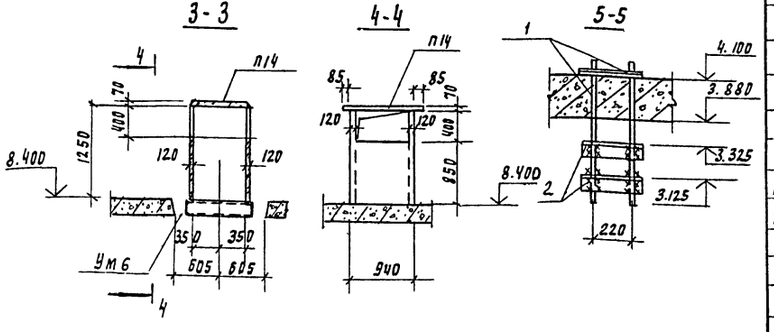

1. Плиты перекрытия и покрытия укладывать на свежеуложенный цементный раствор марки 100
2. Узлы замаркированные на листе см серию 1.020-1/83 вып. 6-1
3. Сварку производить электродами Э-42 ГОСТ 9467-75
4. Отверстия в плитах для установки подвесок просверлить по месту.

Спецификация к схеме расположения плит перекрытия и покрытия

Марка, поз	Обозначение	Наименование	Кол	Масса ед. кг	Примечание
П1	1.041.1-2.1.200-01	ПК 56.12-8А IV Т-1	7	2000	
П2	1.041.1-2.1.400-02	ПК 56.15-8А IV Т-2	2	2600	
П3	1.041.1-2.5.4000-01	ПК 27.12-8А III Т-2	1	900	
П4	1.041.1-2.1.100-02	ПК 56.12-8А IV Т	13	2000	
П5	1.041.1-2.1.300-02	ПК 56.15-8А IV Т	3	2600	
П6	1.041.1-2.5.1000-01	ПК 27.12-8А III Т	4	900	
П8	1.041.1-2.1.300-03	ПК 56.15-10А IV Т	12	2600	
П9	ТП901-3-241.88 КЖИ58.000	ПРС 56.15-10А IV Т-1	1		
П10	-01	ПРС 56.15-10А IV Т-2	1		
П11	1.041.1-2.1.200-01	ПК 56.12-8А IV Т-1	8	2000	
П12	1.041.1-2.1.400-03	ПК 56.15-10А IV Т-2	3	2600	
П13	1.041.1-2.1.100-03	ПК 56.12-10А IV Т	13	2000	
П14	3.006-2 вып II-2	Плита канальная П7д-3	1	150	
		Монолитные участки			
Ум 1	лист КЖ 60	Ум 1	4		
Ум 2	лист КЖ 60	Ум 2	1		
Ум 3	лист КЖ 60	Ум 3	1		
Ум 4	лист КЖ 60	Ум 4	1		
Ум 5	лист КЖ 60	Ум 5	1		
Ум 6	лист КЖ 60	Ум 6	2		
		Соединительные элементы			
МС-9	1.020-1/83 7-1 030-01	МС-9	5	1.6	
МС-11	1.020-1/83 6-1 084	МС-11	12	1.61	
МС-13	1.020-1/83 6-1084	МС-13	4	0.73	
МС-14	1.020-1/83 7-1 050	МС-14	5	0.66	
МС-15	1.020-1/83 6-1 084	МС-15	13	0.45	
МС-18	1.020-1/83 6-1 084	МС-18	6	0.41	
МС-21	1.020-1/83 6-1 084	МС-21	8	0.55	
МС-23	1.020-1/83 6-1 084	МС-23	4	0.86	
МС-26	1.020-1/83 7-1 080	МС-26	22	3.2	
МС-19	1.020-1/83 7-1 050-02	МС-19	8	0.51	
1		А-I-18 ГОСТ 5781-82 $l_{общ}$=102 м	-	20.4	
2		Уголок 50×50×5 ГОСТ 8509-86 / ВСТ3КП2 ГОСТ 535-79 $l_{об}$ = 2.0 м	-	7.6	
3		ЛП-П-3.0×0.4-10 ГОСТ 18124-75	16		

ТП 901-3-241.88 КЖ

Ст. инж.	Стригина		
Вед. инж.	Смыслова		
Рук. пр.	Стронгин		
РИП	Левина		
Н. контр.	Макарищева		
Нач. отд.	Красавин		

Главный корпус для станции очистки воды поверхностных источников мутностью до 1500 мг/л производительностью 8 отыс. м³/сут.

Схемы расположения плит перекрытия и покрытия разрез 1-1 ÷ 4-4

Стадия	Лист	Листов
Р	59	

ЦНИИЭП инженерного оборудования г. Москва

Привязан

Инв. №

Согласовано

Отдел ВС Грачева

Взам. инв. №

Подпись и дата

Инв. № подл.

Копировал Годлевская 22956-02 формата 2

Альбом II

901-3-241.88

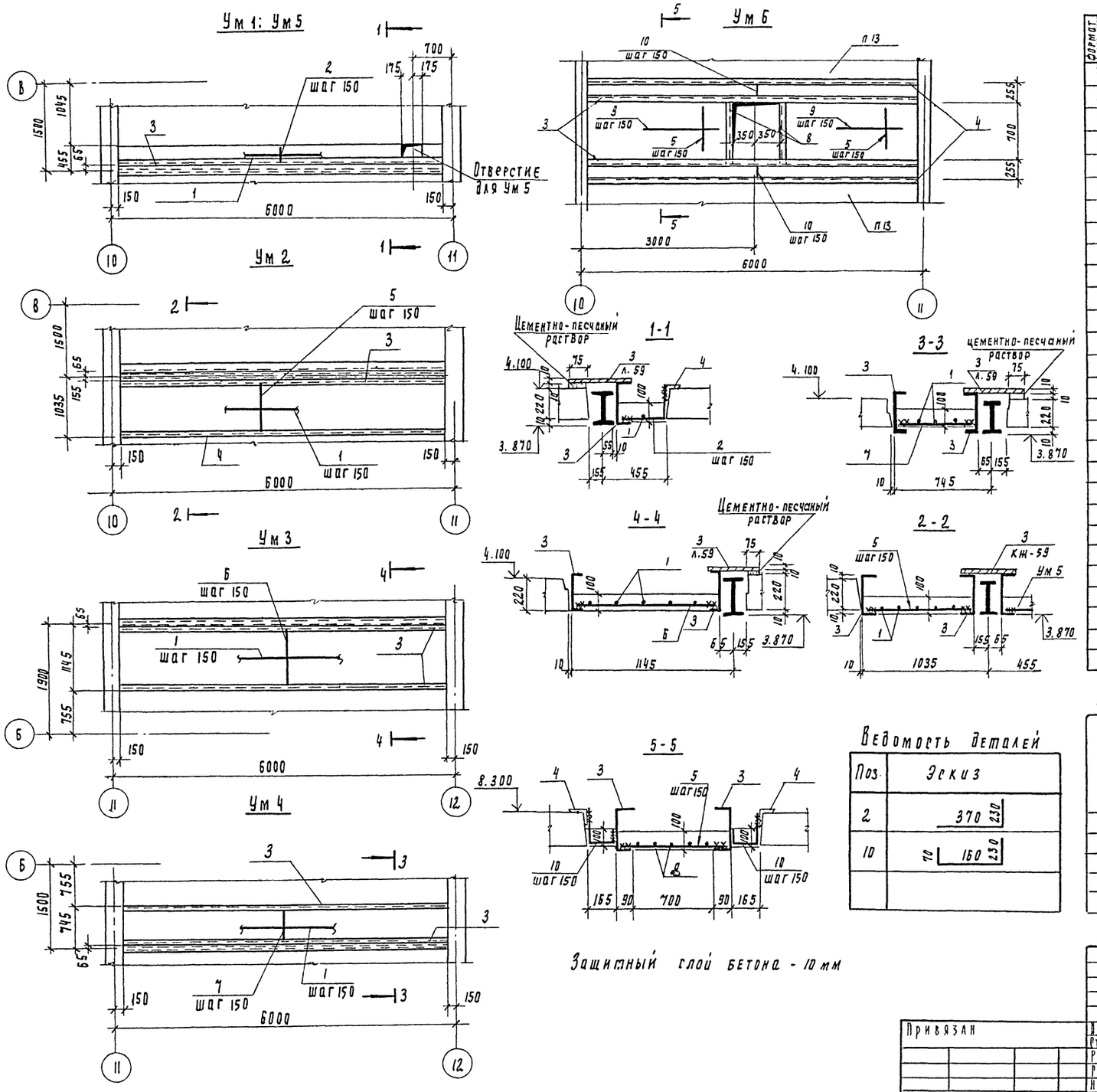

Спецификация к монолитным участкам Ум1÷Ум6

Формат	Зона	Поз	Обозначение	Наименование	Кол	Примечание
				Ум1: Ум5		
		1		А-I-6-ГОСТ 5781-82; ℓ=5650	1	1.24 кг
		2		А-I-6-ГОСТ 5781-82; ℓ=600	38	0.13 кг
		3		Швеллер 24 ГОСТ 8240-72 / ВСТ3 ПС6 ГОСТ 535-79 ℓ=5650	1	135.6 кг
		4		Уголок 75×75×6 ГОСТ 8509-86 / ВСТ3 ПС6 ГОСТ 535-79 ℓ=5650	1	38.9 кг
				Материалы: бетон В15	0.23	м³
				Ум2		
		1		А-I-6 ГОСТ 5781-82 ℓ=5650	5	1.24 кг
		3		Швеллер 24 ГОСТ 8240-72 / ВСТ3 ПС6 ГОСТ 535-79 ℓ=5650	2	135.6 кг
		5		А-I-6 ГОСТ 5781-82 ℓ=850	38	0.19 кг
				Материалы: бетон В15	0.5	м³
				Ум3		
			поз. 1:3 см. Ум2			
		6		А I-6 ГОСТ 5781-82 ℓ=1050	38	0.23 кг
				Материалы: бетон В15	0.61	м³
				Ум4		
		1		А-I-6 ГОСТ 5781-82 ℓ=5650	3	1.24 кг
		3		Швеллер 24 ГОСТ 8240-72 / ВСТ3 ПС6 ГОСТ 535-79 ℓ=5650	2	1.35.6 кг
		7		А-I-6 ГОСТ 5261-82 ℓ=650	38	0.14 кг
				Материалы: бетон В15	0.39	м³
				Ум6		
		3		Швеллер 24 ГОСТ 8240-72 / ВСТ3 ПС6 ГОСТ 535-79 ℓ=5650	2	135.6 кг
		4		Уголок 75×75×6 ГОСТ 8509-86 / ВСТ3 ПС6 ГОСТ 535-79 ℓ=5650	2	38.9 кг
		8		Швеллер 24 ГОСТ 8240-72 / ВСТ3 ПС6 ГОСТ 535-79 ℓ=865	2	20.7 кг
		5		А-I-6 ГОСТ 5781-82 ℓ=850	32	0.19 кг
		9		А-I-6 ГОСТ 5781-82 ℓ=2470	10	0.55 кг
		10		А-I-6 ГОСТ 5781-82 ℓ=460	76	0.1 кг
				Материалы: бетон В15	0.58	м³

Ведомость расхода стали на монолитные участки Ум1÷Ум6, кг

Марка элемента	Изделия арматурные: арматура класса А-I ГОСТ 5781-82 ф6			Итого	Всего	Изделия закладные: Прокат марки Вст3 пс6 ГОСТ 8240-72 С24	Итого	ГОСТ 8509-86 L75×6	Итого	Всего	Общий расход
Ум1; Ум5	6.2			6.2	6.2	135.6	135.6	38.9	38.9	174.5	180.7
Ум2	13.2			13.2	13.2	271.2	271.2			271.2	284.4
Ум3	14.9			14.9	14.9	135.6	135.6			135.6	150.5
Ум4	9.0			9.0	9.0	271.2	271.2			271.2	280.2
Ум6	19.2			19.2	19.2	312.6	312.6	77.8	77.8	390.4	409.6

Ведомость деталей

Поз.	Эскиз
2	370 230
10	70 160 230

ТП 901-3-241.88 - КЖ

Привязан	Провер	Стронгин	
	Ст. инж	Стригина	
	Рук пр	Стронгин	
	Гип	Левина	
	Н. контр	Макарищева	
Инв №	Нач отд	Красавин	

Главный корпус для станции очистки воды поверхностных источников мутностью до 1500 мг/л производительностью 8,0 тыс. м³/сутки

Стадия	Лист	Листов
Р	60	

Монолитные участки Ум1÷Ум6

ЦНИИЭП инженерного оборудования г. Москва

Инв. № подл. | Подпись и дата | Взам. инв. №

Копировал Подлевская 22956-02 формат А2

Схема расположения лестничных маршей в плане

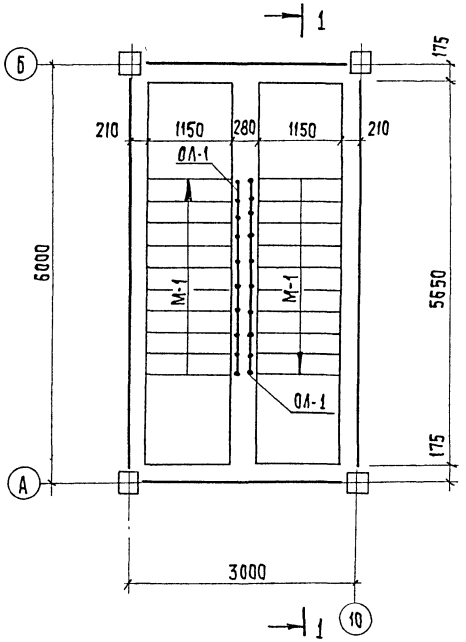

Схема расположения проступей на лестничных маршах

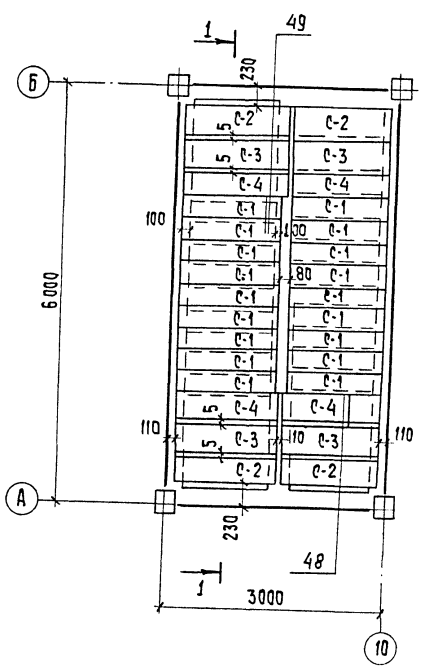

Разрез 1-1

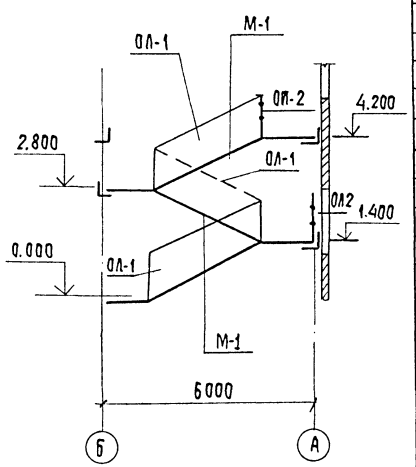

Спецификация лестничных маршей, площадок, проступей, ограждений и соединительных деталей

Марка, поз.	Обозначение	Наименование	Кол.	Масса ед.кг.	Примечание
		Лестничные марши			
М-1	1.050.1-2 вып.1	ЛМП 57.11.14-5	3	1900	
		Лестничные площадки			
Л1	1.050.1-2 вып.1	ЛПП 14.15 в	1	600	
		Проступь			
С-1	1.050.1-2 вып.1	1ЛН 12.3	27	40	
С-2	1.050.1-2 вып.1	2ЛН 13.5	7	60	
С-3	1.050.1-2 вып.1	2ЛН 13.5	7	60	
С-4	1.050.1-2 вып.1	2ЛН 13.5в	7	60	
		Ограждение лестниц			
ОЛ-1	1.050.1-2 вып.2	ОМ 14-1	3	36.6	
		Ограждение площадки			
ОП-2	1.050.1-2 вып.2	ОП 12-1	1	183	
	Соединительные элементы лестницы				
МС 30	1.020-1/83 вып.7-1	МС 30	3	29	
МС 32	1.020-1/83 вып.7-1	МС 32	1	0.93	
МС 33	1.020-1/83 вып.7-1	МС 33	3	0.10	
МС 34	1.020-1/83 вып.7-1	МС 34	12	0.50	

Схемы расположения

в плане верхней лестничной площадке

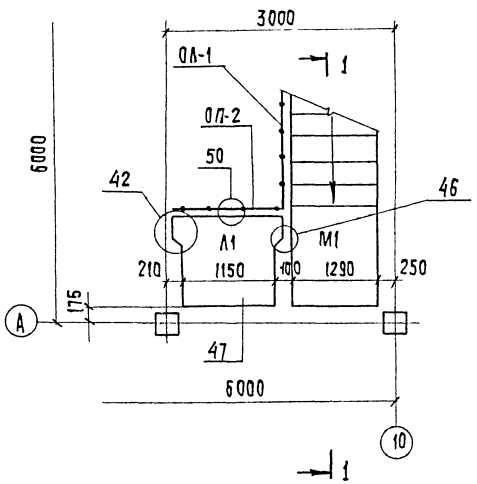

проступей на верхней лестничной площадке

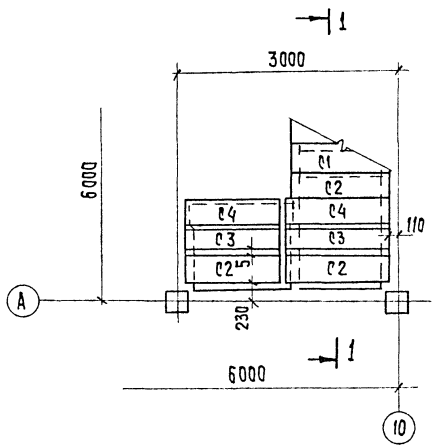

1. Монтажные узлы, замаркированные на данном листе, см. серию. 1.020-1/83 вып. 6-1.
2. Накладные проступи укладываются по слою цементно- песчаного раствора марки М100.

				ТП 901-3-241.88 КЖ			
Привязан							
Инв. №							
	Провер.	Строкгин		Главный корпус для станции очистки воды поверхностных источников мутностью 1500 мг/л производительностью 8.0 тыс. м3/сутки	Стадия	Лист	Листов
	Ст. инж.	Стригина			Р	61	
	Рук. гр.	Строкгин					
	ГИП	Левина		Схемы расположения лестничных маршей проступей и верхней лестничной площадки.	ЦНИИЭП инженерного оборудования г. Москва		
	Н. контр.	Макарищева					
	Нач. отд.	Красавин					

Копировал: Хюппенен Формат А2

22956-02

Взам. инв. N | Подпись и дата | Инв. N подл.

Схема расположения стеновых панелей по оси „А"

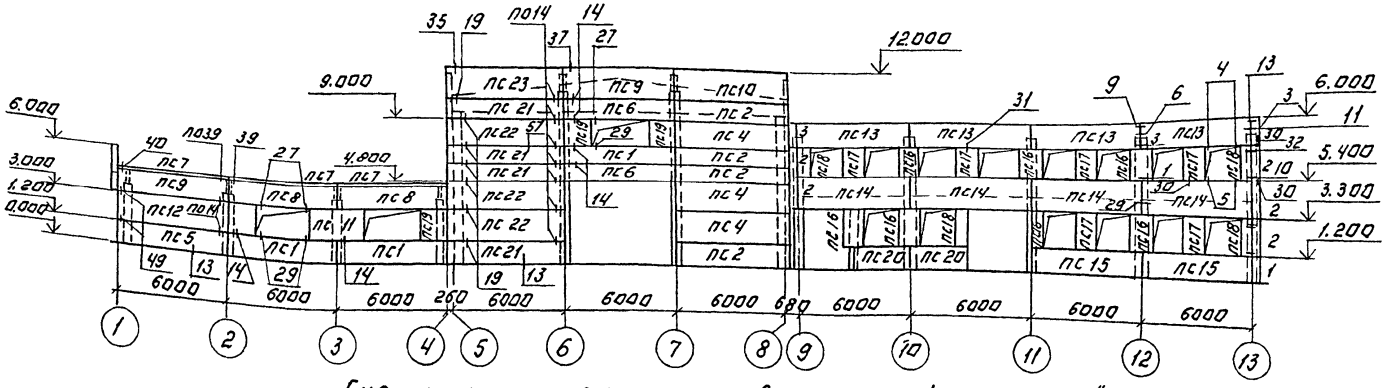

Схема расположения стеновых панелей по оси „В"

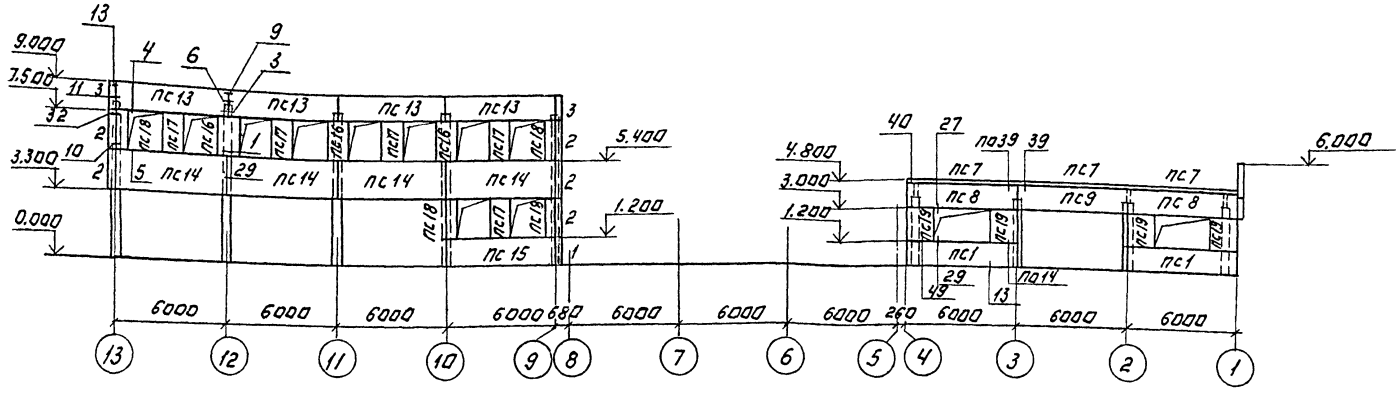

Схема расположения стеновых панелей по оси „5"

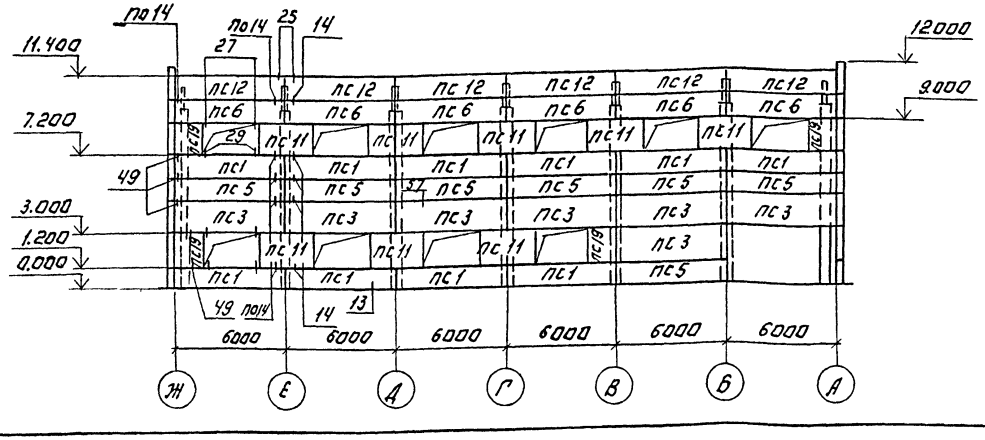

Спецификация к схеме расположения стеновых панелей.

Марка, поз.	Обозначение	Наименование	Кол.	Масса ед. кг	Примечание
		Стеновые панели			
пс1	1.030.1-1.1-1 05	пс 60.12.2.0-2.Л-36	25	2200	
пс2	1.030.1-1.1.15-03	пс 62.5.12.2.0-2.Л-1.31	8	2300	
пс3	1.030.1-1.1-1 07-01	пс 60.18.2.0-3.Л-37	12	3330	
пс4	1.030.1-1.1-1 15-06	пс 62.5.18.2.0-2.Л-1.31	5	3450	
пс5	1.030.1-1.1-1 05	пс 60.12.2.0-2.Л-31	12	2200	
пс6	1.030.1-1.1-1 05	пс 60.12.2.0-2.Л-37	15	2200	
пс7	1.030.1-1.2-16.000-01	пк 60.7-Л	6	1300	
пс8	1.030.1-1.1-1 06-01	пс 60.15.2.0-3.Л-39	4	2770	
пс9	1.030.1-1.1-1 06-01	пс 60.15.2.0-3.Л-34	2	2770	
пс10	1.030.1-1.1-1 15-06	пс 62.5.18.2.0-1.Л-1.47	3	3450	
пс11	1.030.1-1.1-1 03-04	пс 30.18.2.0-6.Л-59	15	1650	
пс12	Тп 901-3-241.88 КЖИ	пс 60.12.2.0-1.Л-34-1	12	2200	
пс13	1.030.1-1.1-1 06-04	пс 60.15.2.5-2.Л-11	12	3390	
пс14	1.030.1-1.1-1 07-13	пс 60.21.2.5-4.Л-8	11	4760	
пс15	1.030.1-1.1-1 05-03	пс 60.12.2.5-3.Л-5	4	2710	
пс16	1.030.1-1.1-1 61-05	2пс 12.21.2.5-1Л-1	9	940	
пс17	1.030.1-1.1-1 61-05	2пс 12.21.2.5-1Л-4	11	940	
пс18	1.030.1-1.1-1 59-05	2пс 6.21.2.5-1Л-2	9	460	
пс19	1.030.1-1.1-1 62-04	2пс 15.18.2.0-1Л-60	20	820	
пс20	1.030.1-1.1-1 01-10	пс 30.12.2.5-6.Л-6	2	1340	
пс21	1.030.1-1.1-1 15-03	пс 62.5.12.2.0-2.Л-2.31	9	2300	
пс22	1.030.1-1.1-1 15-06	пс 62.5.18.2.0-2.Л-2.31	6	3450	
пс23	1.030.1-1.1-1 15-06	пс 62.5.18.2.0-1.Л-2.47	3	3450	
1	1.030.1-1.1-1 68-10	3пс 41.120.2.5-1Л-1	2	260	
2	1.030.1-1.1-1 68-14	3пс 41.210.2.5-1Л-1	10	450	
3	1.030.1-1.1-1 68-12	3пс 41.150.2.5-1Л-2	4	320	
пс24	1.030.1-1.1-1 07-01	ПС 60.18.2.0-3.Л-42	2	3330	

1. До монтажа стеновых панелей выложить кирпичные вставки.
2. Данный лист смотреть совместно с листом КЖ-63

Альбом II

901-3-241.88

Т.П. 901-3-241.88 КЖ

Привязан:	Провер.	Стронгин	Главный корпус для станции очистки воды поверхностных источников мутностью до 1500 мг/л производительностью 8 тыс. м3/сут.	Стадия: Р; Лист: 62; Листов:
	Ст. инж.	Стронгина		
	Рук. гр.	Стронгин		
	Гип	Левина	Схема расположения стеновых панелей по оси А; В; 5.	ЦНИИЭП инженерного оборудования г. Москва
Инв. №	Н. контр.	Макарищева		
	Нач. отд.	Красавин		

Копировал: Логинова Формат: А2

22956-02

Инв. № подл. | Подпись и дата | Взам. инв. №

Согласовано. Отд. АСП | Самодельная

Схема расположения панелей по оси „1."

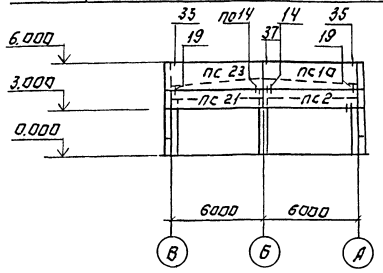

Схема расположения панелей по оси „9."

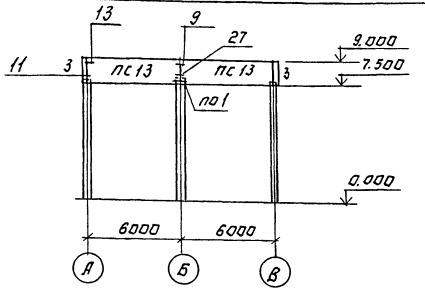

Схема расположения панелей по оси „8."

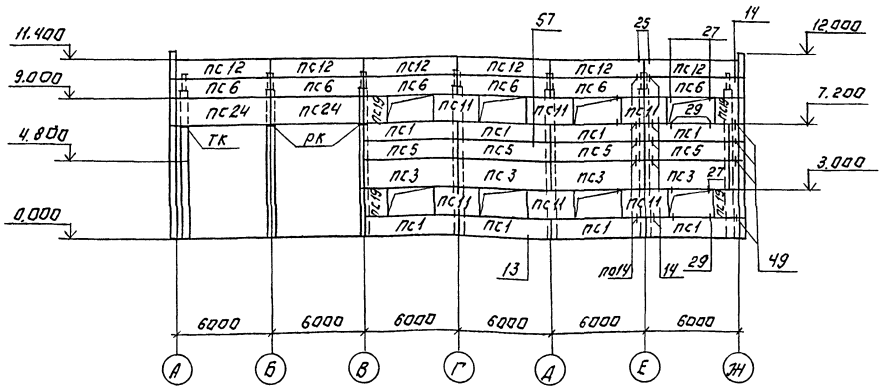

Схема расположения панелей по оси „13."

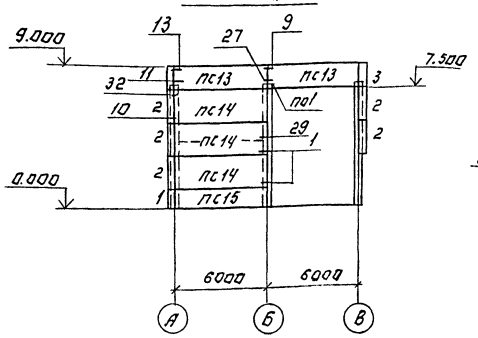

Схема расположения панелей по оси „Ж"

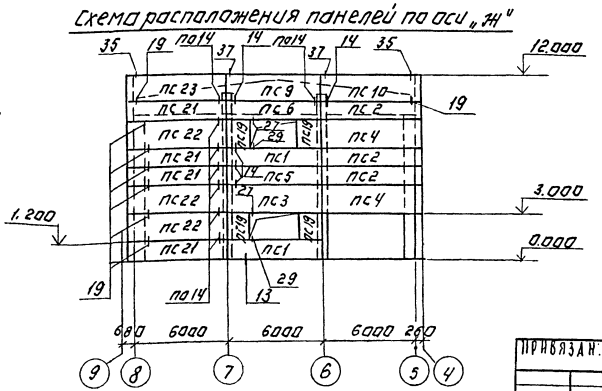

Спецификация к схеме расположения стеновых панелей.

Марка поз.	Обозначение	Наименование	Кол.	Масса ед. кг.	Примечание
		Элементы крепления.			
Т3	1.030.1-1.4-1-120	Т3	168	0.4	
Т5	—130	Т5	22	0.4	
Т8	—140	Т8	44	0.5	
Т9	—150	Т9	8	0.4	
Т10	—150-01	Т10	8	1.3	
	1.030.1.1.3-2-514	Лист 8×80×140	96	0.6	
Т19	1.030.1-1.4-1-220-02	Т19	20	0.5	
ТК5	1.030.1-1.4-1-110-02	Опорная консоль ТК5	1	27.1	
РК3	1.030.1-1.4-1-060-04	Опорная консоль РК3	2	13.3	
	Изделия соединительные.				
МС-1	1.030.1-14-1-270	МС-1	74	0.26	
МС-2	1.030.1-1.3-1.44	МС-2	108	0.032	
МС-3	1.030.1-1.4-1-210-01	МС-3	24	0.52	
МС-4	1.030.1-1.3-1.44	МС-4	6	5.1	
МС-6	1.030.1-1.3-1.44	МС-6	19	0.26	
МС-7	1.030.1-1.3-1.44	МС-7	12	0.25	
МС-8		Швеллер 20П по ГОСТ 8240-89* из стали С ст 5 по ГОСТ 535-79*	0.206	4	10.7

1. Монтажную сварку элементов крепления производить электродами Э 42 ГОСТ 9467-75 $h_{шв.}$ = 6 мм.
2. Материал панелей - легкий бетон на пористых заполнителях в сухом состоянии ρ = 900 кг/м³.
3. Узлы крепления стеновых панелей приняты по серии 1.030.1-1 Вып. 3-1.
4. До монтажа стеновых панелей выложить кирпичные вставки.
5. Сварные швы и участки закладных и соединительных изделий с наружным защитным покрытием должны быть дополнительно металлизированы согласно СНиП 2.03.11-85 п.п 2.40-2.45 и пп. 5.22; 5.23.

Согласовано
Инв. № подл. | Подпись и дата | Взам. инв. №

Привязан:				ТП 901-3-241.88		КЖ	
				Главный корпус для станций очистки воды поверхностных источников мощностью до 1320 тыс. м³/сут производительностью 8 тыс. (см3/сут.	Стадия	Лист	Листов
					Р	63	
				Схема расположения панелей по осям 1; 8; 13; Ж.	ЦНИИЭП инженерного оборудования г. Москва		
Инв. №	Пробер.	Строгини					
	Гл. инж.	Строгини					
	Рук. гр.	Строгини					
	Гип	Авдина					
	Н. контр.	Макаришева					
	Нач. отд.	Краснин					

Копировал: Логинова Формат: А2

22956-02

Схема расположения щитов, опорных подушек и плит покрытия

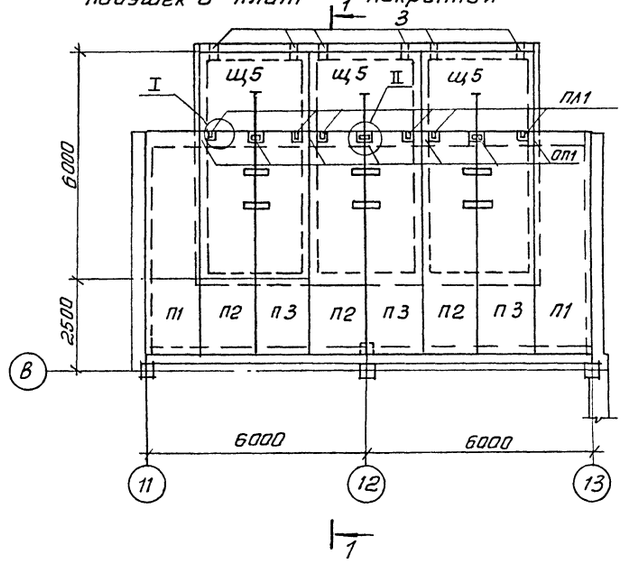

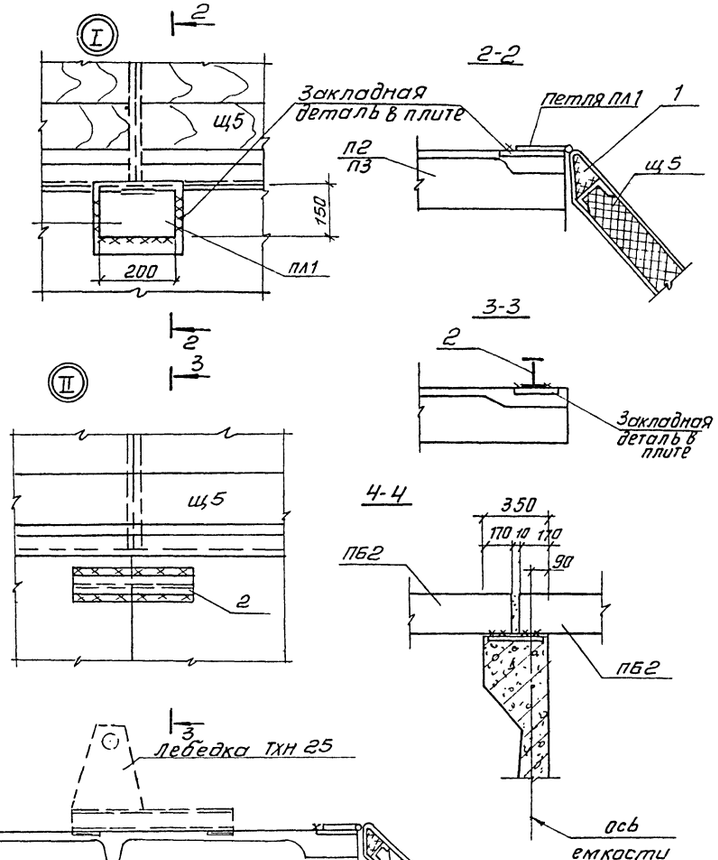

Спецификация к схеме расположения покрытия

Марка поз.	Обозначение	Наименование	Кол.	Масса ед. кг	Примечание
		Плиты покрытия			
П1	1.442.1-2 вып.1	2П1-2А IV Т	2	2400	
П2	ТП 901-3-241.88 КЖИ.57.0.0.0	2П1-2А IV Т-1	3	2400	
П3	ТП 901-3-241.88 КЖИ.57.0.0.0	2П1-2А IV Т-2	3	2400	
		Опорные подушки			
ОП1	1.869.1-1	ОП 4-4	7	50	
		Перемычки			
ПБ1	ТП 901-3-241.88 КЖИ.56.0.0.0	5ПБ 30-37-П-1	3	410	
ПБ2	ТП 901-3-241.88 КЖИ 56.0.0.0	3ПБ 30-8-П-1	3	197	
щ5	ТП 901-3-241.88 КЖИ 75.0.0.0	Щит щ5	3	220,7	
ПЛ1	ТП 901-3-241.88 КЖИ.74.0.0.0	Петля ПЛ1	6	3.6	
		Детали			
1		Полоса $\frac{Б\ 28\times80\ ГОСТ103-76}{Вст3кп2-1\ ГОСТ535-79}$	6	0.75	
		l=150			
2		Двутавр $\frac{24м\ ГОСТ19245-74}{Вст3пс5\ ГОСТ380-71}$	3	23.0	
		l=600			
3		Швеллер $\frac{40\ ГОСТ8240-72}{Вст3пс6\ ГОСТ535-79}$	6	11.4	
		l=200			

1. Плиты покрытия приварить к мет. балке и закладным деталям опорных подушек не менее, чем в 3х точках, электроды Э42, ГОСТ9467-75, катет шва 4мм.

1-1

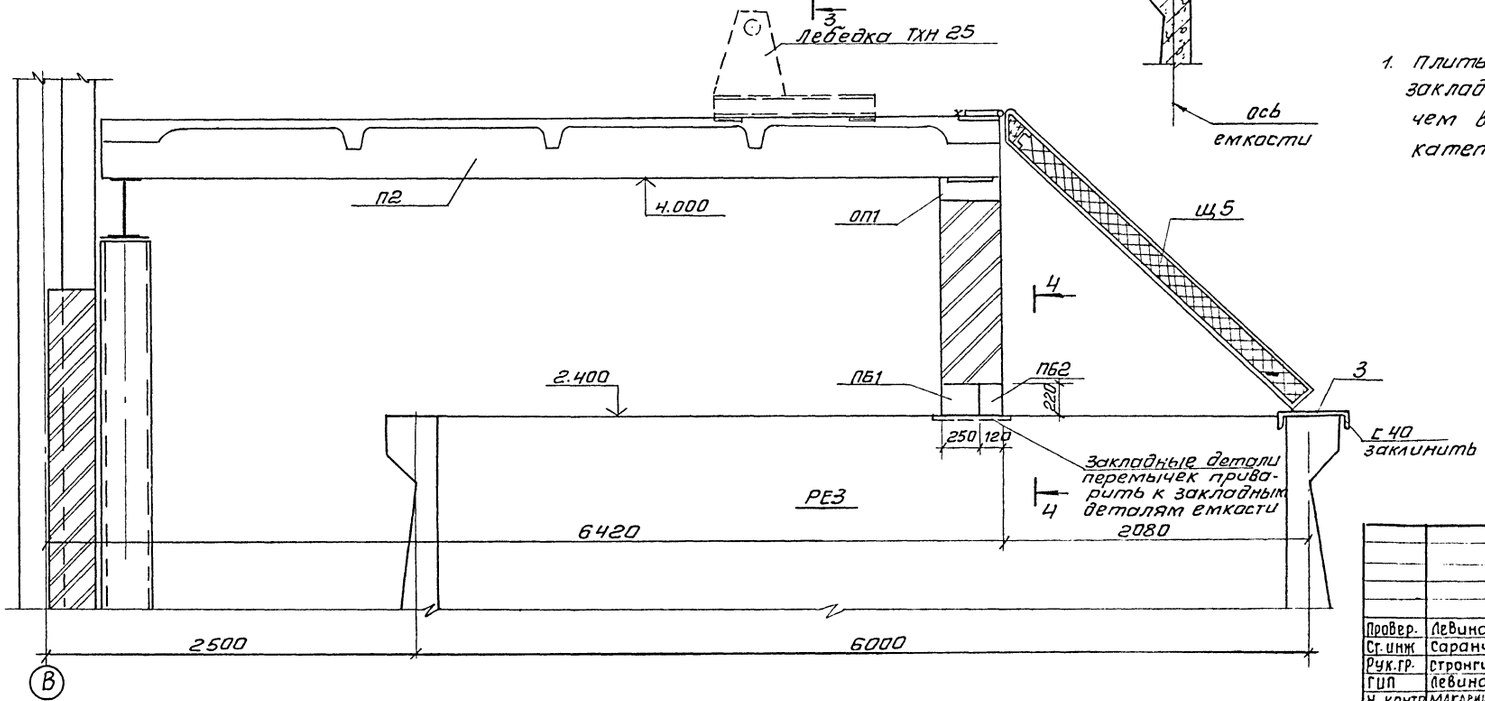

Привязан

Инв. №

Провер.	Левина		ТП 901-3-241.88 КЖ	
Ст. инж	Саранча		Главный корпус для станции очистки воды поверхностных источников мутностью до 1500 мг/л производительностью 8.0 тыс. м³/сут.	Стадия: Р; Лист: 64; Листов:
Рук. гр.	Стронгин			
ГИП	Левина		Схема расположения щитов, опорных подушек и плит покрытия в осях 11-13; В-Г	ЦНИИЭП инженерного оборудования г. Москва
Н. контр	Макарищева			
Нач. отд	Красавин			

Инв. № подл. | Подп. и дата | Взам. инв. №

901-3-241.88 Альбом II

Копировал: Антипова

Формат А2

Венткамера на отм. 0.000

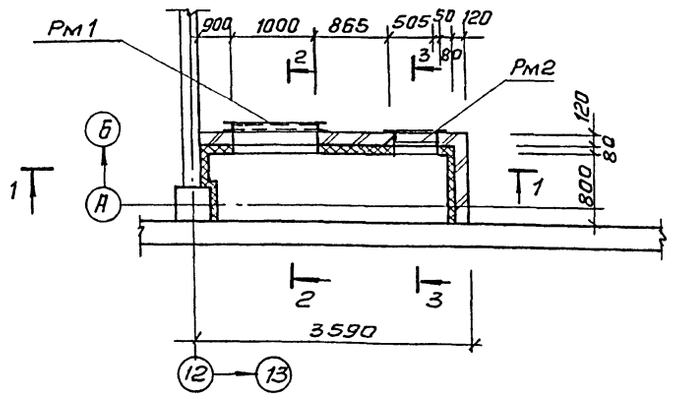

1-1

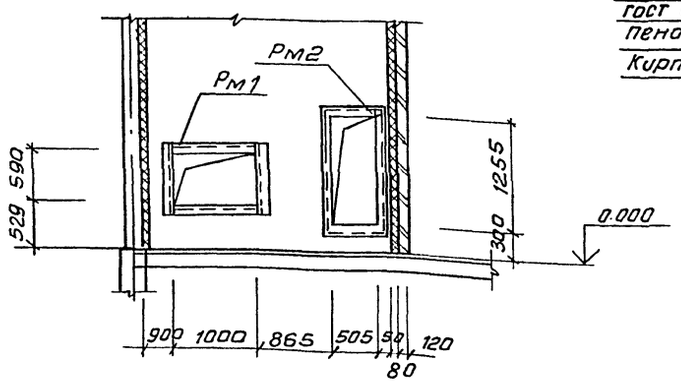

2-2

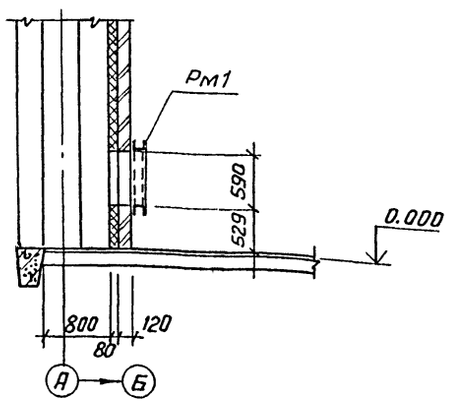

3-3

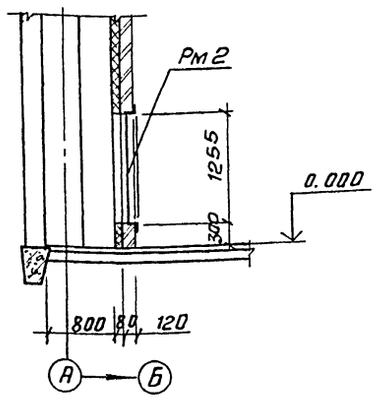

Деталь крепления утеплителя к стене.

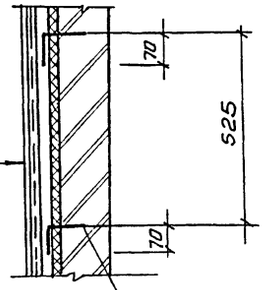

Штукатурка цементным раствором по металлической сетке 50х3.0	
ГОСТ 5336-80	-20мм
Пенобетон γ=300кг/м^3	-60мм
Кирпичная стена	-120мм

Стержень поз.1 отогнуть после установки сетки шаг 525х525 в шахматном порядке

4-4

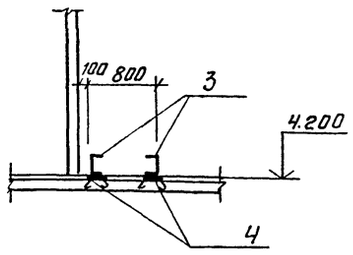

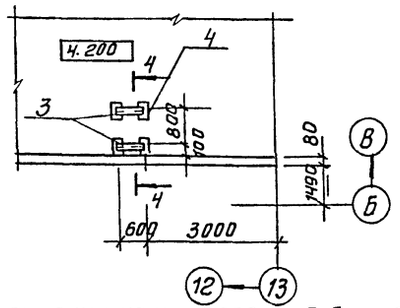

Элемент плана на отм. 0.000 и 4.200

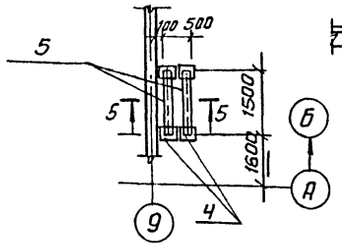

5-5

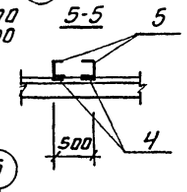

Спецификация к схеме расположения венткамеры

Марка, поз.	Обозначение	Наименование	Кол.	Масса ед. кг	Примечание
Рм1	ТП 901-3-241.88 КЖИ.В1.0.0.0	Рама металлическая Рм1	1	41.7	
Рм2	КЖИ.В2.0.0.0	Рама металлическая Рм2	1	14.92	
		Детали			
1		А-I-6-ГОСТ 5781-82; ℓ=280	50	0.06	
2	ГОСТ 5336-80	Сетка 50х3.0	13.32 кв.м	32.41	
3		Швеллер 20 ГОСТ 8240-86 / ВСТ3кп2-II ГОСТ 535-79			
		ℓ=600	2	11.04	
4	1.400-15	Мн402-	8	1.4	
5		Швеллер 20 ГОСТ 8240-86 / ВСТ3кп2-II ГОСТ 535-79			
		ℓ=1500	2	27.6	

Альбом II

901-3-241.88

Согласовано

Отдел ЭЗАиД Гусева

Отдел ВС Грачева

Инв. № подл. | Подп. и дата | Взам. инв. №

Провер.	Стронгин	
Ст. инж.	Саранча	
Рук. гр.	Стронгин	
ГИП	Левина	
Н. контр.	Макарищев	
Нач. отд.	Красовин	

ТП 901-3-241.88 КЖ

Главный корпус для станции очистки воды поверхностных источников мутностью до 1500 мг/л производительностью 8.0 тыс. м³/сут.

Стадия	Лист	Листов
Р	65	

Венткамера на отм. 0.000

ЦНИИЭП инженерного оборудования г. Москва

Копировал: Антипова

Формат А2

22956-02

901-3-241.88 Альбом II

Схема расположения закладных деталей в стенах на отм перекрытия 0.000

(Закладные детали низ на отм. 2.500 шаг 2.0 м)

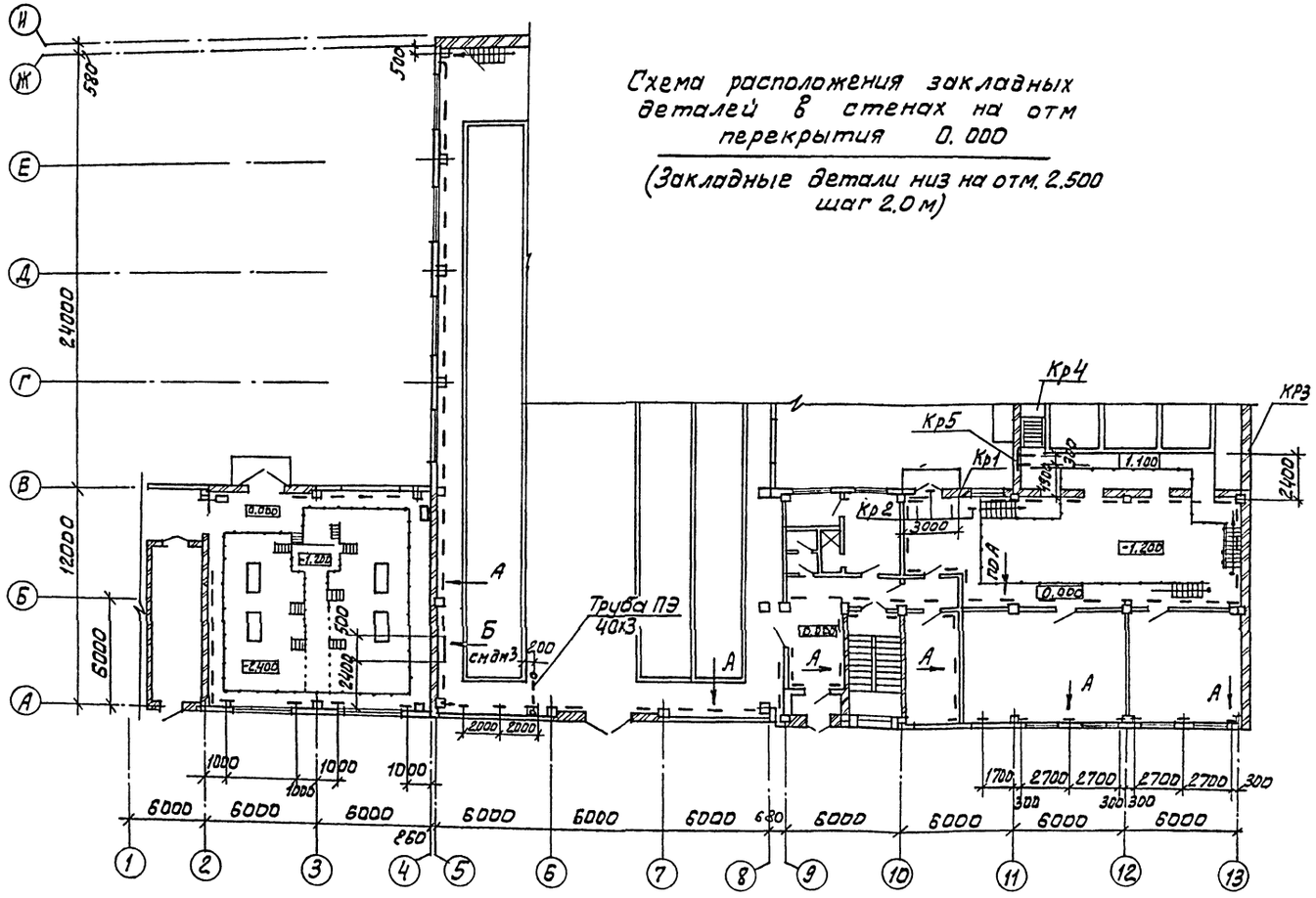

Спецификация к схеме расположения закладных деталей в стенах на отм. 0.000

Марка, поз.	Обозначение	Наименование	Кол.	Масса ед., кг	Примечание
1		Полоса $\frac{Б\,6\times100\ ГОСТ\,103\text{-}76}{ВСт3кп2\ ГОСТ\,535\text{-}79}$			
		$\ell = 200$	158	0,94	
2		Полоса $\frac{Б\,6\times200\ ГОСТ\,103\text{-}76}{ВСт3кп2\ ГОСТ\,535\text{-}79}$			
		$\ell = 500$	2	4,7	
		Кр 1			
3		Уголок $\frac{Б\,75\times75\times6\ ГОСТ\,8509\text{-}86}{ВСт3пс6\ ГОСТ\,535\text{-}79}$			
		$\ell = 600$	2	4,14	
4		Уголок $\frac{Б\,75\times75\times6\ ГОСТ\,8509\text{-}86}{ВСт3пс6\ ГОСТ\,535\text{-}79}$			
		$\ell = 200$	2	1,4	
		Кр 2 ÷ Кр 5			
3		Уголок $\frac{Б\,75\times75\times6\ ГОСТ\,8509\text{-}86}{ВСт3пс6\ ГОСТ\,535\text{-}79}$			
		$\ell = 600$	1	4,14	
4		Уголок $\frac{Б\,75\times75\times6\ ГОСТ\,8509\text{-}86}{ВСт3пс6\ ГОСТ\,535\text{-}79}$			
		$\ell = 200$	1	1,4	

Вид А

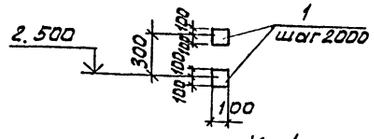

Вид Б

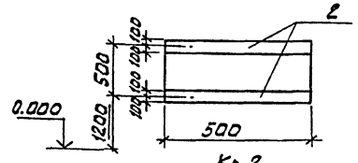

Кр 1

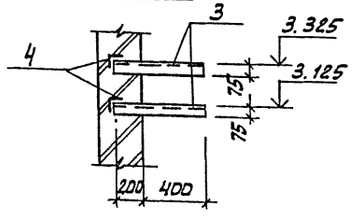

Кр 2

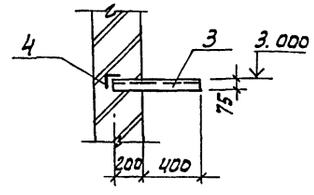

Кр3

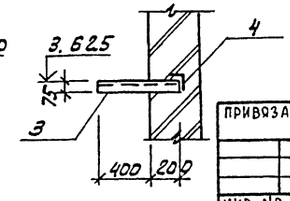

Кр4

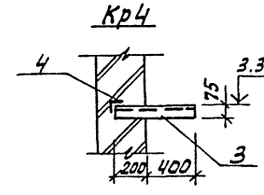

Кр5

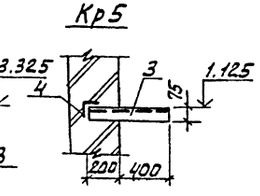

1. Закладные детали пристрелить по месту их расположения к стенам.
2. Полиэтиленовую трубу заложить в бетонной подготовке пола, выхов труб из пола защитить отрезками из тонкостенных стальных труб соответствующего диаметра.
3. Все металлические конструкции окрасить 2 слоями масляной красной ГОСТ 8292-85 по грунтовке ПФ-020 (ТУ 6-10-1940-84) или ГФ-021 (ГОСТ 25129-84)

ТП 901-3-241.88 КЖ

ПРИВЯЗАН	ПРОВЕР.	ЛЕВИНА	
	ВЕД.ИНЖ	МАКАРИЦЕВА	
	РУК.ГР	СТРОНГИН	
	ГИП	ЛЕВИНА	
	Н. КОНТР	МЫСЛОВА	
	НАЧ.ОТД	КРАСАВИН	
ИНВ.№			

Главный корпус для станции очистки воды поверхностных источников мутностью 1500 мг/л производительностью 8 отыс. м³/сут.

СТАДИЯ	ЛИСТ	ЛИСТОВ
Р	66	

Схема расположения закладных деталей в стенах на перекрытии 0.000

ЦНИИЭП инженерного оборудования г. Москва

СОГЛАСОВАНО

ИНВ.№ ПОДЛ | ПОДП. И ДАТА | ВЗАМ. ИНВ.№

Копировал: Алешикова

Альбом II

901-3-241.88

Схема расположения закладных деталей в стенах на отм. 6.700 ; 7700

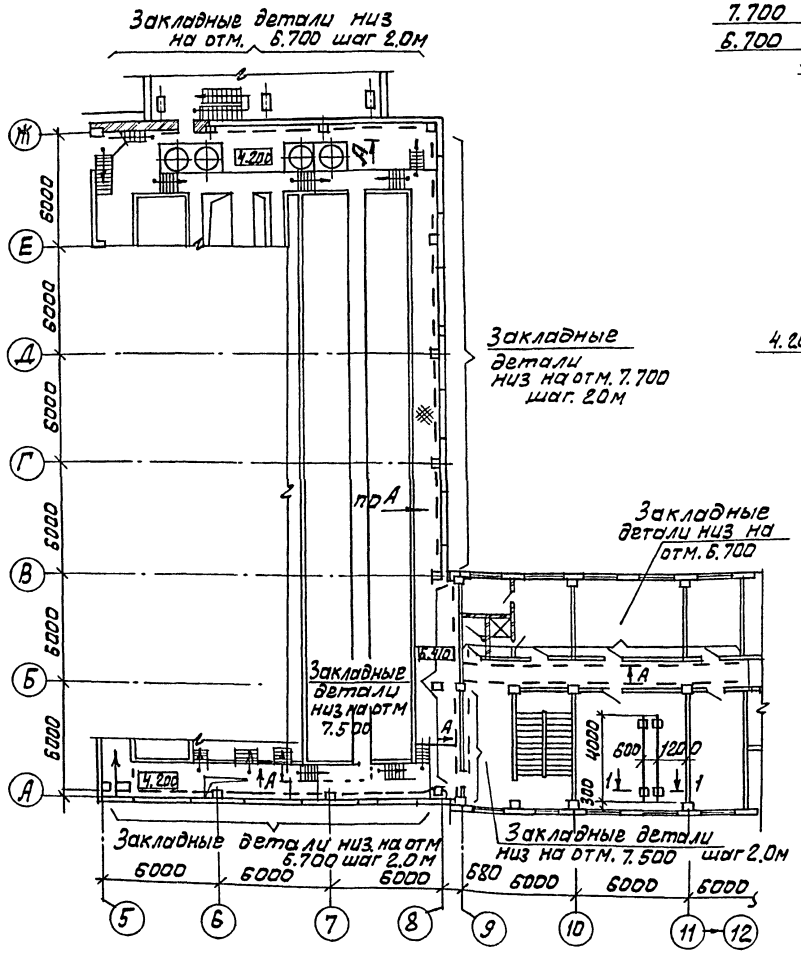

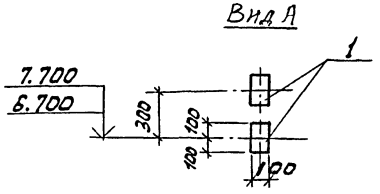

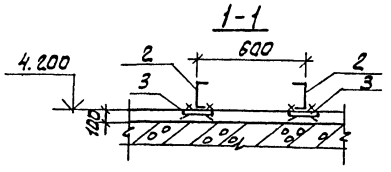

Спецификация к схеме расположения закладных деталей в стенах

Марка, поз.	Обозначение	Наименование	Кол.	Масса ед.,к.	Примечание
1		Полоса $\frac{Б\ 6\times100\ ГОСТ103-76}{ВСт3кп2\ ГОСТ535-79}$			
		ℓ=200	164	0,94	
2		Швеллер $\frac{20\ ГОСТ\ 8240-72^{*}}{ВСт3пс6\ ГОСТ535-79}$			
		ℓ=4000	2	73,6	
3	1.400-15.В,1.420-03	Изделие закладное			
		МН406-2	4	2,4	

ПРИВЯЗАН	ПРОВЕР	ЛЕВИНА		ТП 901-3-241.88	КЖ
	СТ. ИНЖ.	САРАНЧА		ГЛАВНЫЙ КОРПУС ДЛЯ СТАНЦИИ ОЧИСТКИ ВОДЫ ПОВЕРХНОСТНЫХ ИСТОЧНИКОВ МУТНОСТЬЮ 1500 МГ/Л. ПРОИЗВОДИТЕЛЬНОСТЬЮ 8.0 ТЫС. М3/СУТ.	СТАДИЯ Р / ЛИСТ 67 / ЛИСТОВ
	РУК. ГР	СТРОНГИН			
	ГИП	ЛЕВИНА		СХЕМА РАСПОЛОЖЕНИЯ ЗАКЛАДНЫХ ДЕТАЛЕЙ В СТЕНАХ НА ОТМ. 6.700; 7.700	ЦНИИЭП ИНЖЕНЕРНОГО ОБОРУДОВАНИЯ Г. МОСКВА.
ИНВ. №	Н. КОНТР	МАКАРИЩЕВА			
	НАЧ. ОТД	КРАСАВИН			

СОГЛАСОВАНО

ИНВ. № ПОДЛ. | ПОДП. И ДАТА | ВЗАМ. ИНВ. №

Копировал: Алешикова 22956-02 Формат: А2

Ведомость рабочих чертежей основного комплекта.

Лист	Наименование	Примечан.
КМ1	Общие данные. Техническая спецификация металла (начало).	
КМ2	Техническая спецификация металла (окончание).	
КМ3	Техническая спецификация металла на типовые конструкции.	
КМ4	Выборка стали по видам профилей.	
КМ5	Схема расположения площадок, лестниц, ограждений в осях 2-5. Разрезы 1-1 ÷ 5-5.	
КМ6	Схема расположения площадок лестниц, ограждений в осях 5-8 на отм. 0.000. Разрезы 1-1 ÷ 3-3.	
КМ7	Схема расположения площадок, лестниц, ограждений в осях 5-8 на отм. 4.200; 6.140. Разрезы 4-4 ÷ 7-7.	
КМ8	Узлы I-IV. Сечения 4-4; 5-5; А-А; Б-Б. К схеме расположения площадок в осях 5-8.	
КМ9	Сечения 8-8 ÷ 11-11; 20-20, 21-21. Узлы V-VIII. К схеме расположения площадок в осях 5-8.	
КМ10	Сечения 12-12 ÷ 19-19. Узлы IX - XI к схеме расположения площадок в осях 5-8.	
КМ11	Схема расположения лестниц, площадок на отм. 0.000 и 1.400 в осях 11-13.	
КМ12	Схема расположения лестниц, площадок на отм. 0.000 и 1.400. Сечения 1-1 ÷ 8-8.	
КМ13	Узлы 2-10 к схеме расположения площадок, лестниц, ограждений в осях 10-13.	
КМ14	Схемы расположения пожарных лестниц и ограждения парапета.	
КМ15	Схема расположения путей подвесного транспорта.	
КМ16	Схема расположения путей подвесного транспорта. Узлы I-X.	

Ведомость ссылочных и прилагаемых документов

Обозначение	Наименование	Примеч.
	Ссылочные документы.	
1.426.2-3 вып.2.	Стальные подкрановые балки, пути подвесного транспорта пролетом 3, 4 и 6 м. Чертежи КМ.	
1.450.3-3 вып. 0; 1.	Стальные лестницы, площадки, стремянки и ограждения.	
1.400-15 вып.1	Унифицированные закладные изделия ж.б. конструк. для крепления технол. коммуникаций и устройств.	

Ведомость спецификаций

Лист	Наименование	Примеч.
5	Спецификация к схеме расположения площадок, ограждений, лестниц в осях 2-5.	
6	Спецификация к схеме расположения площадок, ограждений, лестниц в осях 5-8.	
11	Спецификация к схеме расположения площадок, ограждений и лестниц в осях 11-13.	

Типовой проект разработан в соответствии с действующими нормами и правилами и предусматривает в части металлических конструкций мероприятия, обеспечивающие взрывную, взрывопожарную и пожарную безопасность при эксплуатации здания.

Главный инженер проекта /Левина/

Техническая спецификация металла (начало).

Вид профиля и ГОСТ, ТУ	Марка металла и ГОСТ, ТУ	Обозначение и размер профиля, мм	N п.п	Код: Марка металла	Код: Вид профиля	Код: Размер профиля	Количество, шт.	Длина мм.	Масса металла по элементам конструкций, т: Монорельс пути и балки для подвески монорельса	Балки подкрановые	Балки рабочих площадок	Стойки рабочих площадок	Общая масса, т	Площадь поверхности стальных конструкций м²	Масса потребности в металле по кварталам (заполняется изготовителем) I	II	III	IV	Заполняется ВЦ
									Код элемента конструкции:	526235	526121	526233	526233						
1	2	3	4	5	6	7	8	9											
Балки двутавровые для монорельсов ГОСТ 19425-74*	Вст3 гпс5 ГОСТ 380-71*	I 24М	1							5,980			5,980						
		I 30М	2																
	Итого		3							5,980			5,980						
Всего профиля																			
Балки двутавровые горячекатанные с параллельными гранями полок ГОСТ 26020-83	Вст3 сп5-1 ТУ 14-1-3023-80	I 40Б1	4	14460		24511					0,610		0,610						
	Итого		5								0,610		0,610						
Всего профиля																			
Швеллеры ГОСТ 8240-72*	Вст3 пс6-1 ТУ 14-1-3023-80	[10	6			26140					2,320	1,090	3,410						
		[12	7			26158						1,430	1,430						
		[14	8			26166						2,580	2,580						
		[16	9			26182					3,130	2,200	5,330						
	Вст3 пс6 ГОСТ 380-71*	[24	10			26211					2,010		2,010						
	Итого		11	12378							7,460	7,300	14,760						
Всего профиля																			
Швеллеры стальные гнутые равнополочные ГОСТ 8278-83	Вст3 кп ГОСТ 16523-78	[60х32х3	12						0,170				0,170						
	Итого		13						0,170				0,170						
Всего профиля																			
Сталь угловая равнополочная ГОСТ 8509-86	Вст3 пс6-1 ТУ 14-1-3023-80	L 63х5	14								0,880		0,880						
		L 75х6	15								0,290		0,290						
		L 100х7	16						0,050				0,050						
		L 125х8	17									0,060	0,060						
		L 50х5	18								0,150		0,150						
	Итого		19	12300	21113				0,050		1,320	0,06	1,430						
Всего профиля																			
Балки двутавровые ГОСТ 8239-72*	ВСт3 пс6 ГОСТ 380-71*	I 20							0,480				0,480						
		I 22							1,290				1,290						
	Итого								1,770				1,770						

1. Сварку производить электродами типа Э-42. по ГОСТ 9467-75. Катет шва = 6 мм.
2. Работы по изготовлению и монтажу стальных конструкций выполнять в соответствии с требованиями СНиП III-18-75.
3. Все металлоконструкции, кроме оговоренных, окрасить масляной краской (ГОСТ 8292-85) в 2 слоя по грунтовке из железного сурика густотертого на олифе "Оксоль".

Привязан -

Инв. №

ТП 901-3-241.88 КМ

Провер	Левина		Главный корпус для станции очистки воды поверхностных источников мутностью до 1500 мг/л производительностью 8,0 тыс. м³/сут
Вед. инж	Макарищева		
Рук. гр.	Строгин		
ГИП	Левина		Стадия: Р; Лист: 1; Листов: 16
Н. контр	Смыслова		Общие данные. Техническая спецификация металла (начало)
Нач. отд	Красавин		ЦНИИЭП инженерного оборудования г. Москва

Альбом III

901-3-241.88

Инв. № подл. | Подпись и дата | Взам. инв. №

Копировал Еремченко Формат А2

22956-02

Вид профиля и ГОСТ, ТУ.	Марка металла и ГОСТ	Обозначение и размер профиля мм.	N п.п.	Код: Марка металла	Код: Вид профиля	Код: Размер профиля	Количество, шт.	Длина, мм.	Масса металла по элементам конструкций, т: Монорельс пути и балки для поддержки монорельса (Код элемента конструкции 526235)	Площадки и лестницы	Балки рабочих площадок (526233)	Стойки рабочих площадок (526233)	Общая масса, т	Площадь поверхности стальных конструкций, м2	Масса потребности в металле по кварталам (заполняется изготовителем): I	II	III	IV
1	2	3	4	5	6	7	8	9	526235		526233	526233						
Сталь полосовая ГОСТ 19903-74*	Вст3пс6-1 ТУ 14-1-3023-80	6	20							0,200			0,200					
		8	21						0,130		0,180		0,310					
		10	22						0,310			0,300	0,610					
		20	23						0,540			0,100	0,640					
		Итого	24	12300	13110				0,980	0,200	0,180	0,400	1,76					
Всего профиля																		
Сталь листовая рифленая ГОСТ 8568-77*	Вст3 кп2 ГОСТ 380-71*	S 4	25							2,200			2,200					
	Итого		26	11240	71331					2,200			2,200					
Всего профиля																		
Сталь круглая ГОСТ 2590-71	Вст3 кп2 ГОСТ 380-71	ф 18	27							0,100			0,100					
	Итого		28	11240	11118					0,100			0,100					
Площадки			29															
Лестницы			30															
Ограждения			31															
Всего масса металла			32										28,780					
В том числе по маркам	Б ст3 кп2		33										2,200					
	Вст3 Гпс5		34										5,980					
	Вст3 сп5-1		35										0,610					
	Вст3 пс6		36										3,780					
	Вст3 пс6-1		37										16,310					
Масса поставки элементов по кварталам (заполняется заказчиком)	I		38															
	II		39															
	III		40															
	IV		41															

Альбом II 901-3-241.88

Инв. № подл. | Подпись и дата | Взам. инв. №

ТП 901-3-241.88 КМ

Привязан	Провер	Левина	
	Вед. инж	Макарищева	
	Рук. гр.	Стронгин	
	ГИП	Левина	
	Н. контр	Смыслова	
Инв. №	Нач. отд	Красавин	

Главный корпус для станции очистки воды поверхностных источников мутностью до 1500 мг/л производительностью 8,0 тыс. м³/сут

Техническая спецификация металла (окончание)

Стадия	Лист	Листов
Р	2	

ЦНИИЭП инженерного оборудования г. Москва

Копировал Еремченко Формат А2

22956-02

Альбом II 901-3-241.88

Вид профиля и ГОСТ, ТУ	Марка металла и ГОСТ	Обозначение и размер профиля мм	N п.п.	Код: Марка металла	Код: Вид профиля	Код: Размер профиля	Количество, шт	Длина, мм	Масса металла по элементам конструкций, т: Лестницы (Код элемента конструкции 566242)	Площадки (526243)	Ограждения (526244)	Стремянки (566242)	Общая масса, т	Масса потребности в металле по кварталам (заполняется изготовителем): I	II	III	IV	Заполняется ВЦ
1	2	3	4	5	6	7	8	9	566242	526243	526244	566242						
Сталь холодно-тянутая швеллера ГОСТ 8278-83	Вст3кп2 ГОСТ 380-71*	С180х50х4	1						1.000				1.000					
		С160х50х4	2							5.210			5.210					
	Итого		3	11240	73007				1.000	5.210			6.210					
Сталь холодно-тянутая ГОСТ 19771-74	Вст3пс6 ГОСТ 380-71*	L80х5	4									0.470	0.470					
	Итого		5	11230	75116							0.470	0.470					
Сталь холодно-тянутая ГОСТ 8281-80	Вст3кп2 ГОСТ 380-71*	С 50х40х12 х 2,5	6								1.880		1.880					
	Итого		7	11240	74002						1.880		1.880					
Сталь холодно-тянутая ЧМТУ 2-130-70	Вст3кп2 ГОСТ 380-71*	Г90х30х х25х3	8								1.220		1.220					
	Итого		9	11240							1.220		1.220					
Сталь прокатная угловая равнополочная ГОСТ 8509-86	Вст3кп2 ГОСТ 380-71*	L 25х3	10								0.460		0.46					
		L 50х5	11						0.110				0.110					
		L 75х5	12						0.05	0.880			0.930					
	Итого		13	11240	21113				0.160	0.880	0.460		1.500					
Сталь полосовая ГОСТ 19903-76	Вст3кп2 ГОСТ 380-71*	+4,9 ÷ 3,9	14						0.510	5.280			5.790					
		÷ 4	15						0.130	0.400		0.020	0.550					
	Итого		16	11240	13110				0.640	5.680		0.020	6.340					
Сталь круглая ГОСТ 2590-71	Вст3кп2 ГОСТ 380-71*	ф 18	17									0.070	0.070					
	Итого		18	11240	11118							0.070	0.070					
Всего масса металла			19						1.800	11.770	3.560	0.560	17.690					
Масса поставки элементов по кварталам (заполняется заказчиком)			I 20															
			II 21															
			III 22															
			IV 23															

Альбом III

Наименование конструкций по номенклатуре прейскуранта N 01-09	Позиции по предыдущему N 01-09.	N п.п.	Код конструкций	Масса конструкций, т: Всего стали повышенной и высокой прочности	По видам профилей стали: Балки и швеллера	Крупносортная сталь	Среднесортная сталь	Мелкосортная сталь	Толстолистовая сталь	Универсальная сталь	Тонколистовая сталь	Гнутые и гнутосварные	Трубы	Прочие			Всего	Количество, шт	Серия типовых конструкций.
1	2	3	4	5	6	7	8	9	10	11	12	13	14	15	16	17	18	19	20
Стойки рабочих площадок	696	1	526391		7.300	0.060			0.400								7.760		
Балки рабочих площадок	689	2	526391		8.240	1.32			0.180								9.570		
Подкрановые пути: Прямые звенья	18	3	526235		3.840												3.840		
Подкрановые пути: Криволинейные звенья	19	4	526235		1.200												1.200		
Балки для поддержания монорельсов	24	5	526235		2.710	0.220			0.980								3.910		
Лестницы	698	6	526241		1.000	0.1600		0.100	0.130		0.510						1.900		
Площадки	696	7	526241		5.210	0.880			2.800		5.280						14.170		
Ограждения	705	8	526241			3.100		0.460									3.560		
Стремянки	698	9	526241			0.470		0.070	0.020								0.560		
Итого		10			295	6.21		0.630	4.510		5.790						46.670		
Всего		11															46.670		

Привязан	Провер.	Левина	ТП 901-3-241.88 КМ
	Вед. инж	Макарищева	Главный корпус для станции очистки воды поверхностных источников мутностью до 1500 мг/л производительностью 8,0 тыс. м³/сут. Техническая спецификация металла на типовые конструкции
	Рук. гр.	Строгин	Стадия Р; Лист 3; Листов
	ГИП	Левина	ЦНИИЭП инженерного оборудования г. Москва
Инв. №	Н. контр	Смыслова	
	Нач. отд	Красавин	

Инв. № подл. | Подпись и дата | Взам. инв. №

Формат А3

Привязан	Провер	Левина	Т.П. 901-3-241.88 КМ
	Вед. инж	Макарищева	Главный корпус для станции очистки воды поверхностных источников мутностью до 1500 мг/л производительностью 8,0 тыс. м³/сут. Выборка стали по видам профилей.
	Рук. гр.	Строгин	Стадия Р; Лист 4; Листов
	ГИП	Левина	ЦНИИЭП инженерного оборудования г. Москва
Инв. №	Н. контр	Смыслова	
	Нач. отд	Красавин	

Инв. № подл. | Подпись и дата | Взам. инв. №

Копировал Еремченко Формат А3.

22956-02

Альбом III

901-3-241.88

Схема расположения площадок, ограждений и лестниц в осях "2-5"

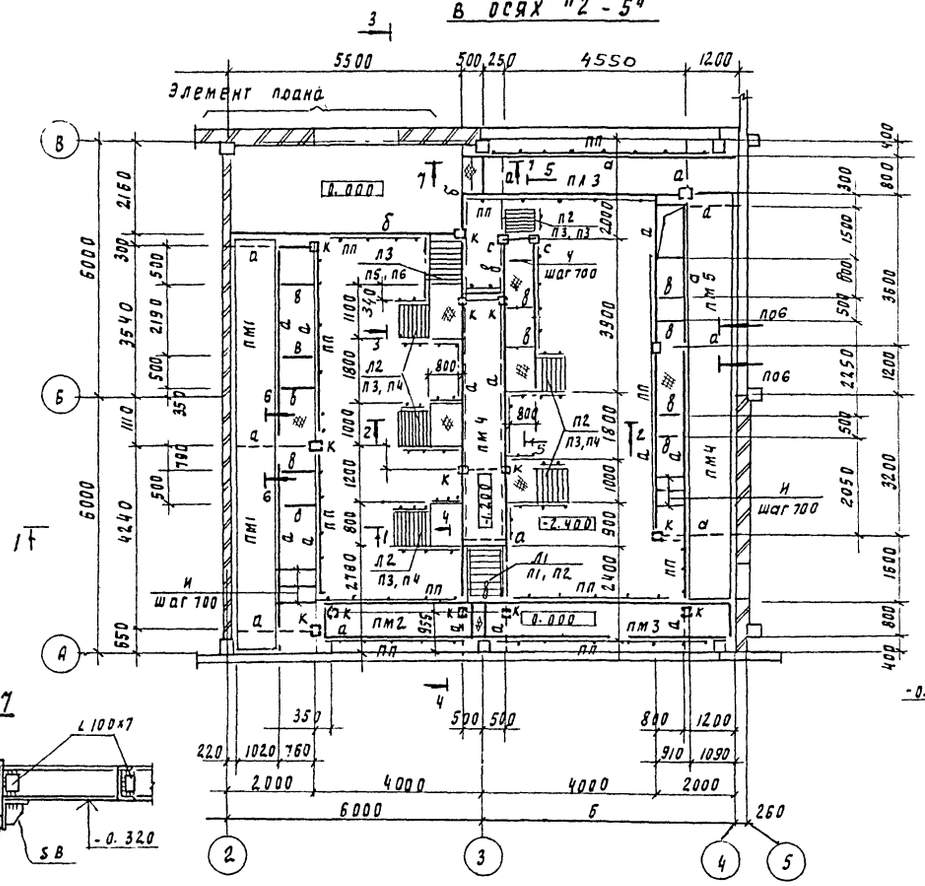

Элемент плана №1

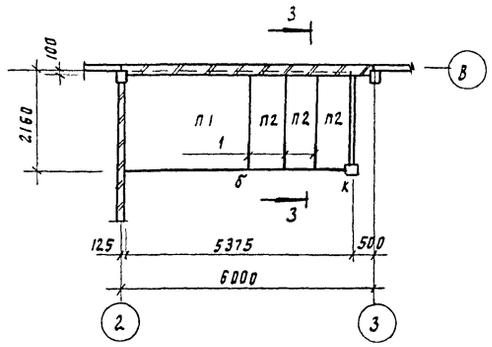

Ведомость элементов

	Сечение: Эскиз	Поз	Сечение: Состав	Опорные усилия: M кнм	Опорные усилия: N кн	Опорные усилия: Q кн	Групп. конст	Марка металла	Примечание
а	балка С		С16						
б	балка С		С24						
в	балка С		L75х7						
ц	ребро жесткости		56х60						
к	колонна		С12						
с	стойки С		С12						

Спецификация к схеме расположения площадок, лестниц ограждений в осях 2-5

Марка поз	Обозначение	Наименование	Кол	Масса ед, кг	Примечание
		Площадки			
ПМ1	1.450.3-3.1 2.1.1.0-29	ПМхш-48.10	2	167.7	
ПМ2	-22	ПМхш-36.8	1	126.7	
ПМ3	-37	ПМхш-60.8	2	216.1	
ПМ4	-38	ПМхш-60.10	1	242.7	
ПМ5	-23	ПМхш-36.10	1	143.4	
		Лестницы			
Л1	1.450.3-3.1 1.1.1.0.0-04	МЛхш 45-12.8	2	50.9	
Л2	1.450.3-3.1 1.2.1.0.0-02	МЛхш 60-12.6	7	34.9	
Л3*	1.450.3-3.1 1.1.1.0.0-07	МЛхш 45-18.8	1	76.0	
		Ограждения лестниц.			
П1	1.450.3-3.1 4.1.1.1.0	ОГлМЛХ 45-10.12	2	7.5	
П2	-06	ОПпМЛХ 45-10.12	2	7.5	
П3	1.450.3-3.1 4.1.2.1.0-17	ОГпМЛХ 60-10.12	7	6.0	
П4	-08	ОГлМЛХ 60-10	7	6.0	
П5	-07	ОГпМЛХ45-10.18	1	12.5	
П6	-01	ОГлМЛХ45-10.18	1	12.5	
		Ограждение площадок			
ПП	1.450.3-3.1 5.1.0.1.0-08	ОРЛМХЭб-10.30	19	29.0	
1		А-I-6-ГОСТ 57-81-82 l=500	3	0.1	

1-1

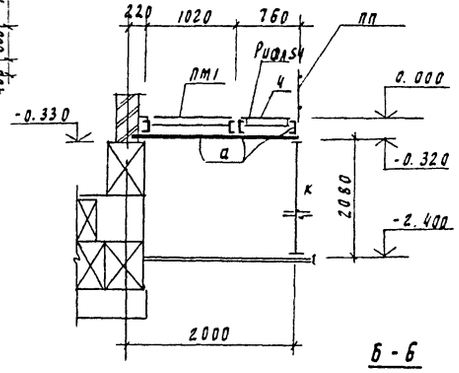

7-7

3-3

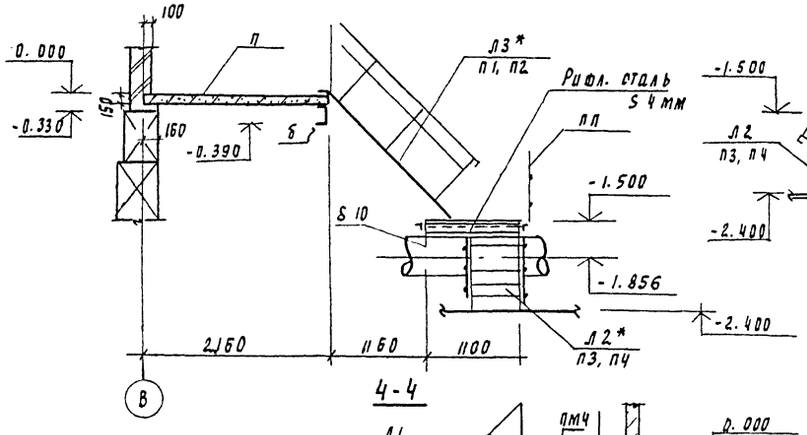

2-2

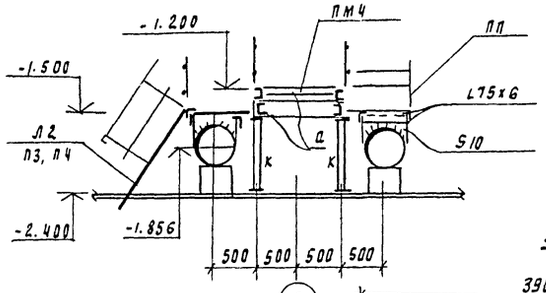

Б-Б

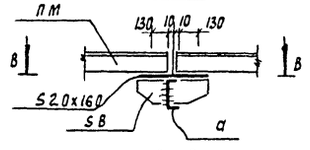

8-8

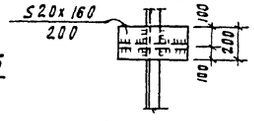

5-5

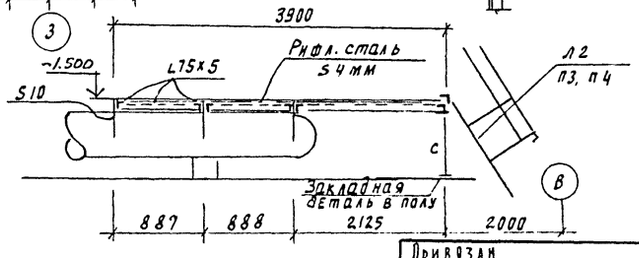

4-4

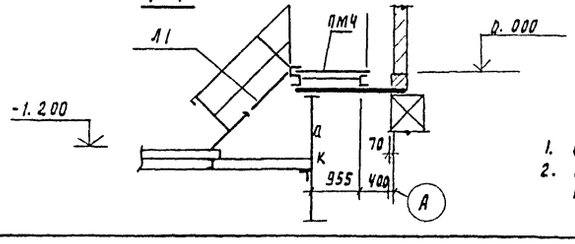

1. Общие примечания даны на листе КМ1
2. Плиты П1 и П2 включены в спецификацию на листе КЖ 19.

Привязан

Инв. №

Провер	Левина		
Вед. инж	Макарищева		
Рук. гр	Строгин		
ГИП	Левина		
Н. контр.	Смыслова		
Нач. отд	Красавин		2005

ТП 901-3-241.88 КМ

Плавный коридор для станции очистки воды поверхностных источников мутностью до 1500 мг/л производительностью 8 тыс м³/сут

Схема расположения площадок, лестниц, ограждений в осях 2-5 Разрезы 1-1 ÷ 5-5.

Стадия	Лист	Листов
Р	5	

ЦНИИЭП инженерного оборудования г. Москва

Копировал Родаевская 22956-02 Формат А2

Инв. № подл. | Подпись и дата | Взам. инв. №

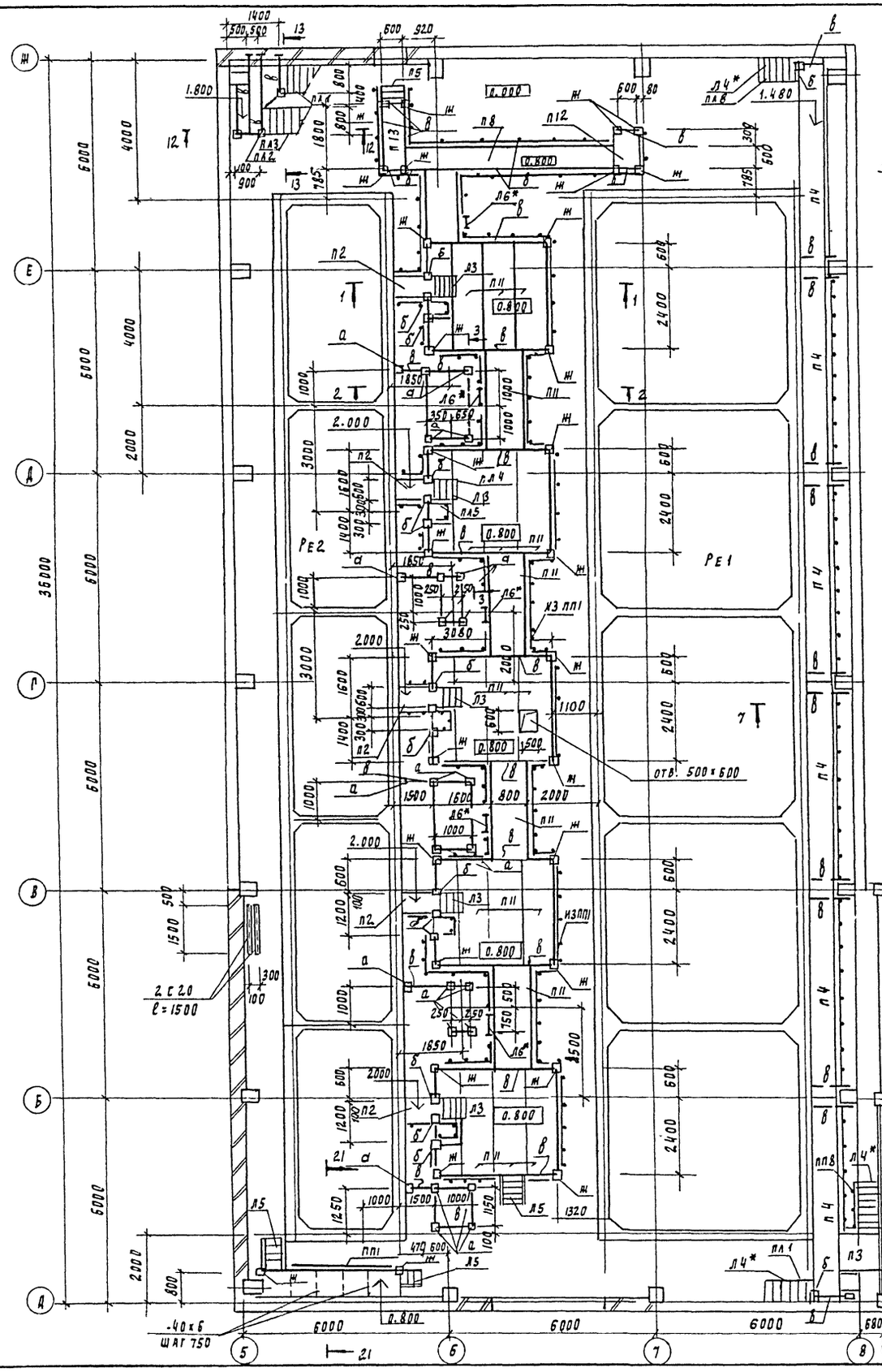

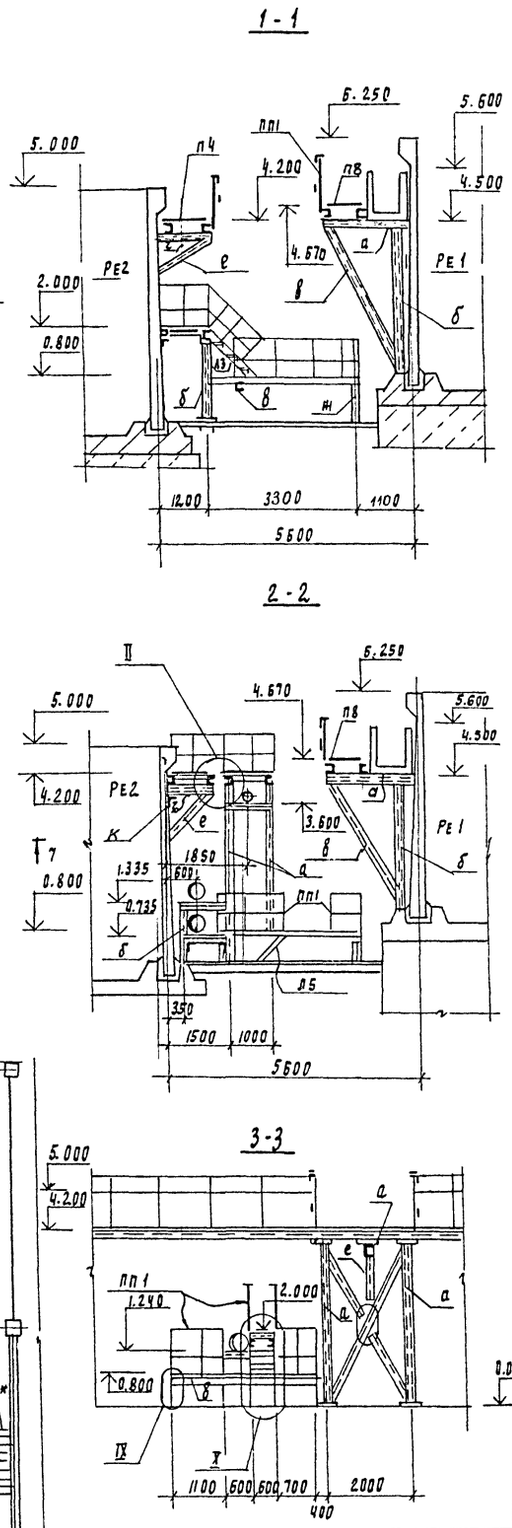

Ведомость элементов

Марка поз.	Сечение: Эскиз	Поз	Состав	Опорные усилия: M кнм	N кн	Q кн	Группа конст.	Марка металла	Примеч
а	[ ]		2 [16						
б	[ ]		2 [14						
в	[		[10						
г	[		[16						
д	[		[24						
е	L		L63×6						
ж	[ ]		2 [10						
и	L		L125×8						
к	L		L75×6						

Спецификация лестниц, площадок, ограждения

Марка поз	Обозначение	Наименование	Кол	Масса ед, кг	Примечание
		Площадки			
п1	1.450.3-3.1 2.1.1.0.0	ПМХШ - 21.10	3	87.4	
п2	1.450.3-3.1 2.1.1.0.0-03	ПМХШ - 12.6	7	39.8	
п3	1.450.3-3.1 2.1.1.0.0-05	ПМХШ - 12.10	9	53.4	
п4	1.450.3-3.1 2.1.1.0.0-38	ПМХШ - 60.10	16	234.3	
п5	1.450.3-3.1 2.1.1.0.0-32	ПМХШ - 54.10	3	211.4	
п6	1.450.3-3.1 2.1.1.0.0-31	ПМХШ - 54.8	1	163.3	
п7	1.450-3-3.1 2.1.1.0.0-22	ПМХШ - 36.8	1	106.7	
п8	1.450.3-3.1 2.1.1.0.0-36	ПМХШ - 60.6	10	181.3	
п9	1.450.3-3.1 2.1.1.0.0-07	ПМХШ - 15.8	1	56.4	
п10	1.450.3-3.1 2.1.1.0.0-06	ПМХШ - 15.6	1	48.4	
п11	1.450.3-3.1 2.1.1.0.0-19	ПМХШ - 30.8	20	107.2	
п12	1.450.3-3.1 2.1.1.0.0-	ПМХШ - 9.6	1	31.3	
п13	1.450.3-3.1 2.1.1.0.0-09	ПМХШ - 18.6	1	57.9	
		Лестница			
л1	1.450.3-3.1 1.1.1.00-07	МЛХШ 45-18.8	1	76	
л2	1.450.3-3.1 1.1.1.00-10	МЛХШ 45-24.8	3	101.1	
л3	1.450.3-3.1 1.1.1.00-03	МЛХШ 45-12.6	5	45.8	
л4*	1.450.3-3.1 1.1.1.0.0-06	МЛХШ 45-18.6	3	68.5	
л5	1.450.3-3.1 1.21.0.0-02	МЛХШ 60-12.6	4	37.4	
л6	1.450.3-3.1 3.1.0.1.0	СХ 22	14	37.5	
		Ограждение лестниц			
пл8	1.450.3-3.1 4.1.1.1.-0	ОГп МЛХ 45-10.18	2	12.5	
пл1	1.450.3-3.1 4.1.1.1-01	ОГл МЛХ 45-10.18	2	12.5	
пл2	1.450.3-3.1 4.1.1.1-02	ОГл МЛХ 45-10.24	2	15.5	
пл3	1.450.3-3.1 4.1.1.1-08	ОГп МЛХ 45-10.24	2	15.5	
пл4	1.450.3-3.1 4.1.1.1.0	ОГл МЛУ 45-10.12	5	7.5	
пл5	1.450.3-3.1 4.1.1.1.-06	ОГп МЛХ 45-10.12	5	7.5	
пл6	1.450.3-3.1 4.1.2.1.0	ОГл МЛХ 60-10.12	4	5.9	
пл7	1.450.3-3.1 4.1.2.1-09	ОГп МЛХ 60-10.12	4	5.9	
		Ограждение			
пп1		пп1	78		

ТП 901-3-241.88 КМ

Провер	Левина		
Ст инж.	Саранча		
Рук пр.	Стронгин		
ГИП	Левина		
Н контр.	Смыслова		
Нач отд	Красавин		

Главный корпус для станции очистки воды поверхностных источников мутностью до 1500 мг/л производительностью 80 тыс. м3/сут

Схема расположения площадок, ограждений, лестниц в осях 5-8 на отм. 0.000 разрезы 1-1 ÷ 3-3

Стадия	Лист	Листов
Р	6	

ЦНИИЭП инженерного оборудования г. Москва

Привязан

Инв. №

Копировал Подлевская 22956-02 формат А2

Альбом II

901-3-241.88

Согласовано
Отдел ВГ Куликов

Инв. № подл. | Подпись и дата | Взам. инв. №

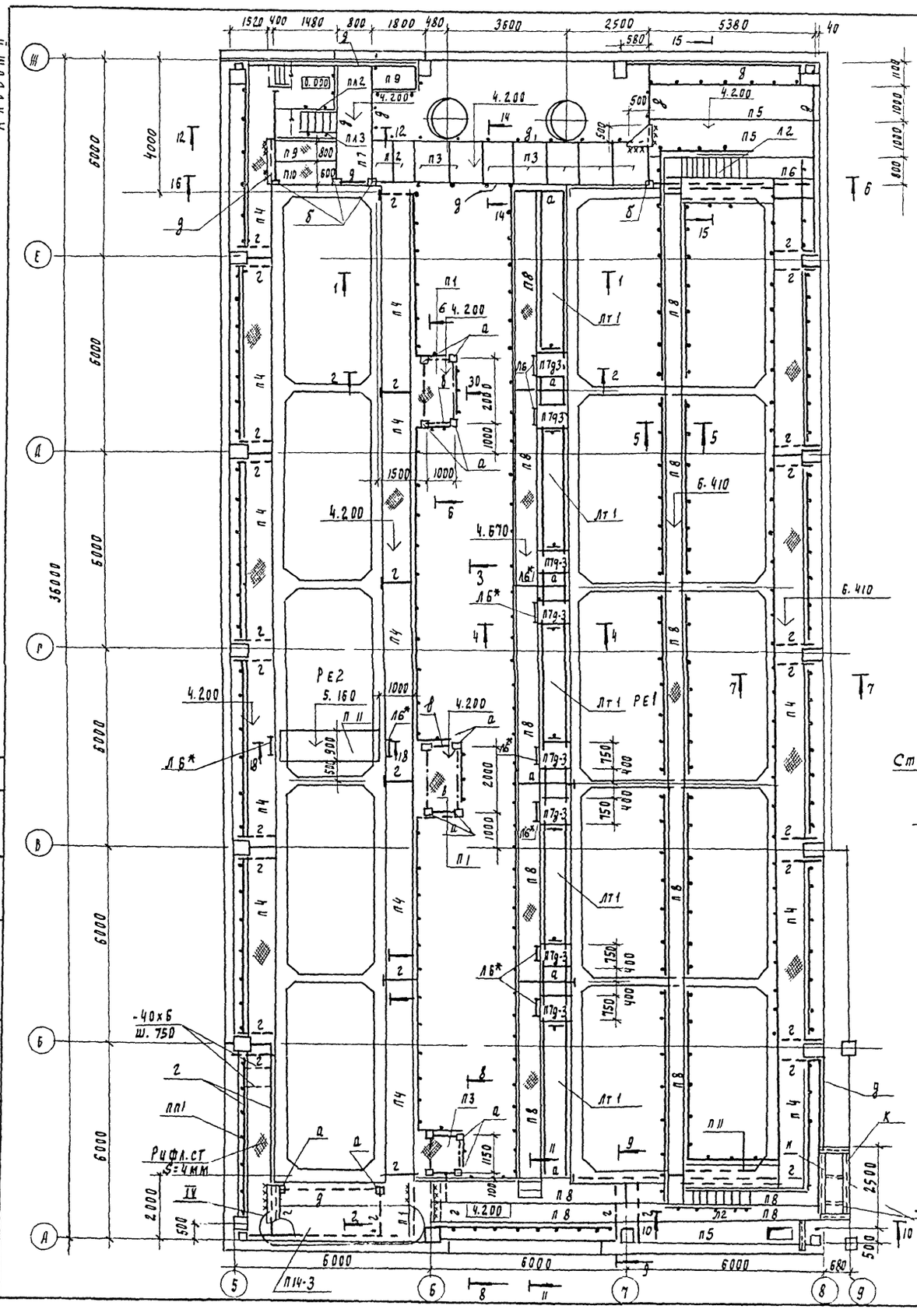

4-4

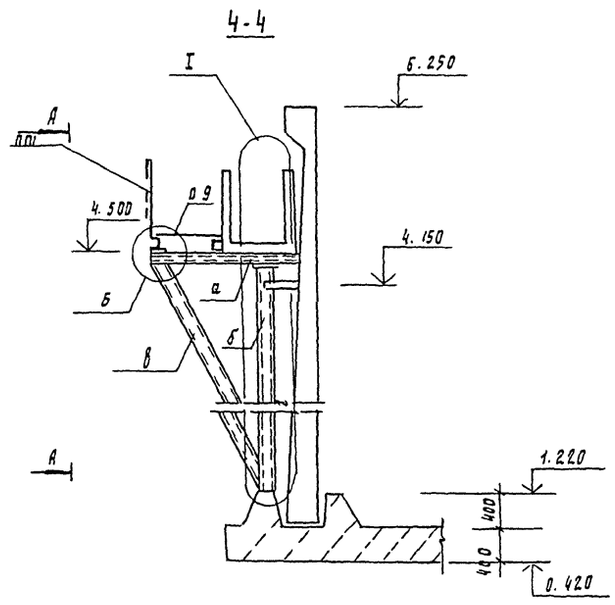

А-А

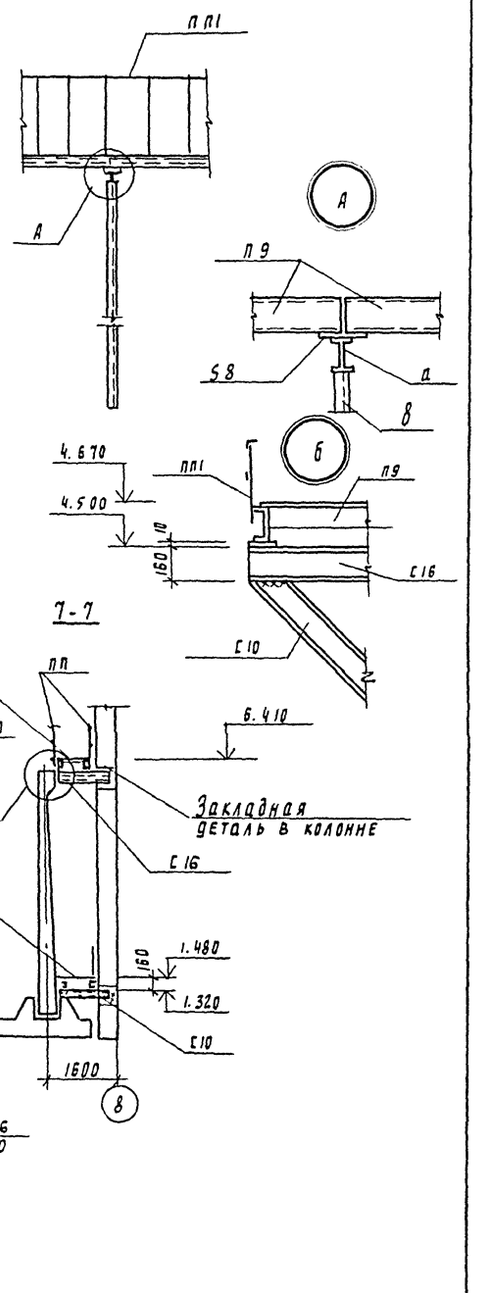

5-5

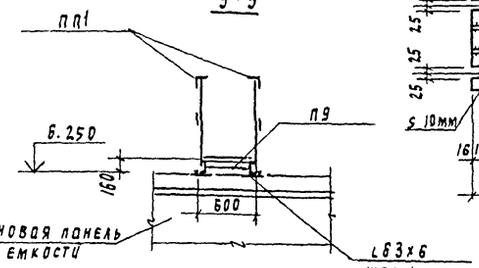

Б-Б

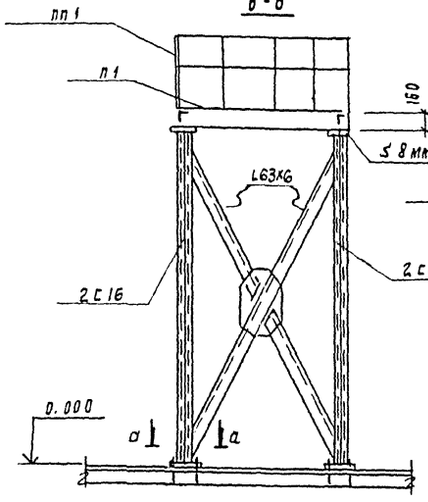

Г-Г

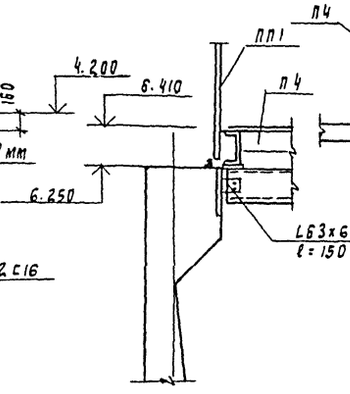

Д-Д

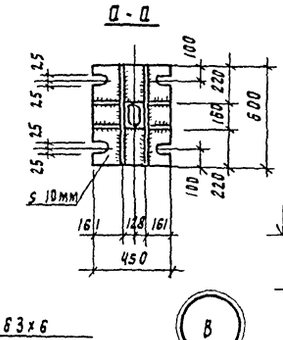

Е-Е

Привязан

Инв. №

Провер.	Левина		
Гл. инж.	Саранча		
Рук. гр.	Строгин		
РИП	Левина		
Н. контр.	Смыслова		
Нач. отд.	Красавин		

тп 901-3-241.88 КМ

Главный корпус для станции очистки воды поверхностных источников мутностью до 1500 мг/л производительностью 100 тыс. м³/сут

Схема расположения площадок, ограждений лестниц в осях 5-8 на отм. 4.200, 6.410. Разрезы 4-4 – 7-7

Стадия	Лист	Листов
Р	7	

ЦНИИЭП инженерного оборудования г. Москва

Копировал Родлевская 22956-02 Формат А2

Альбом II

901-3-241.88

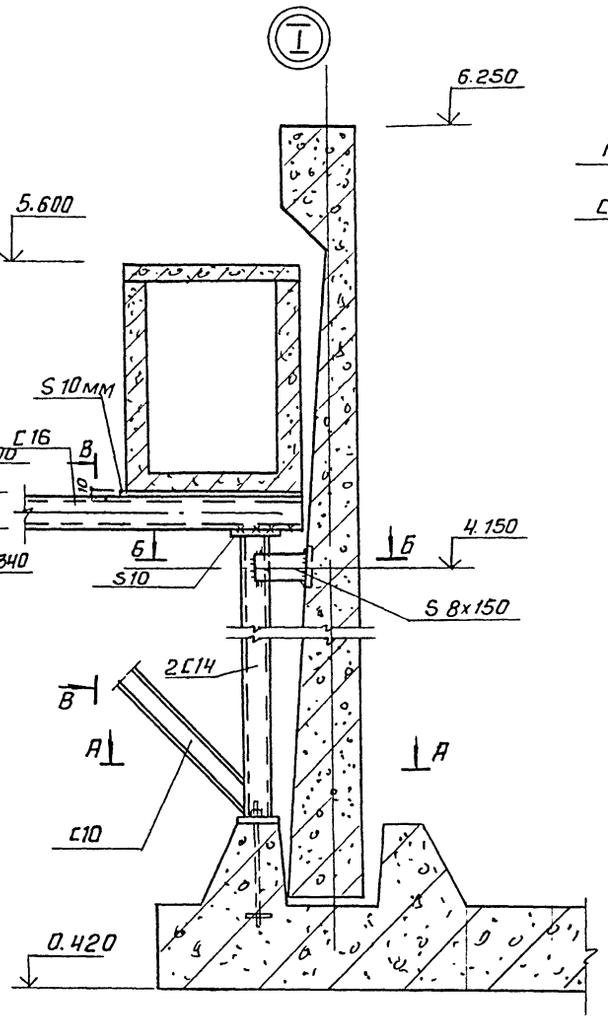

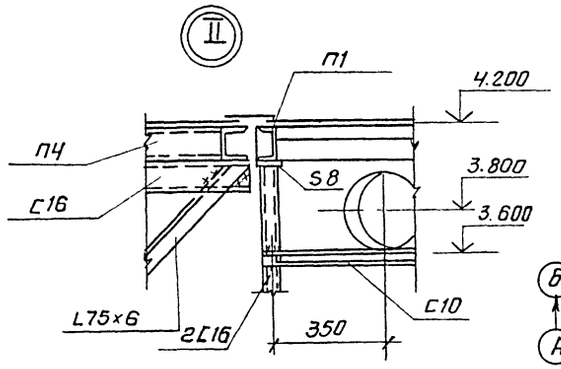

В-В

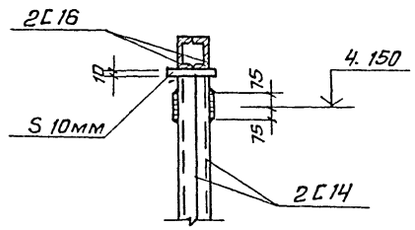

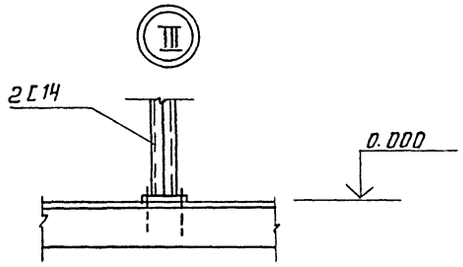

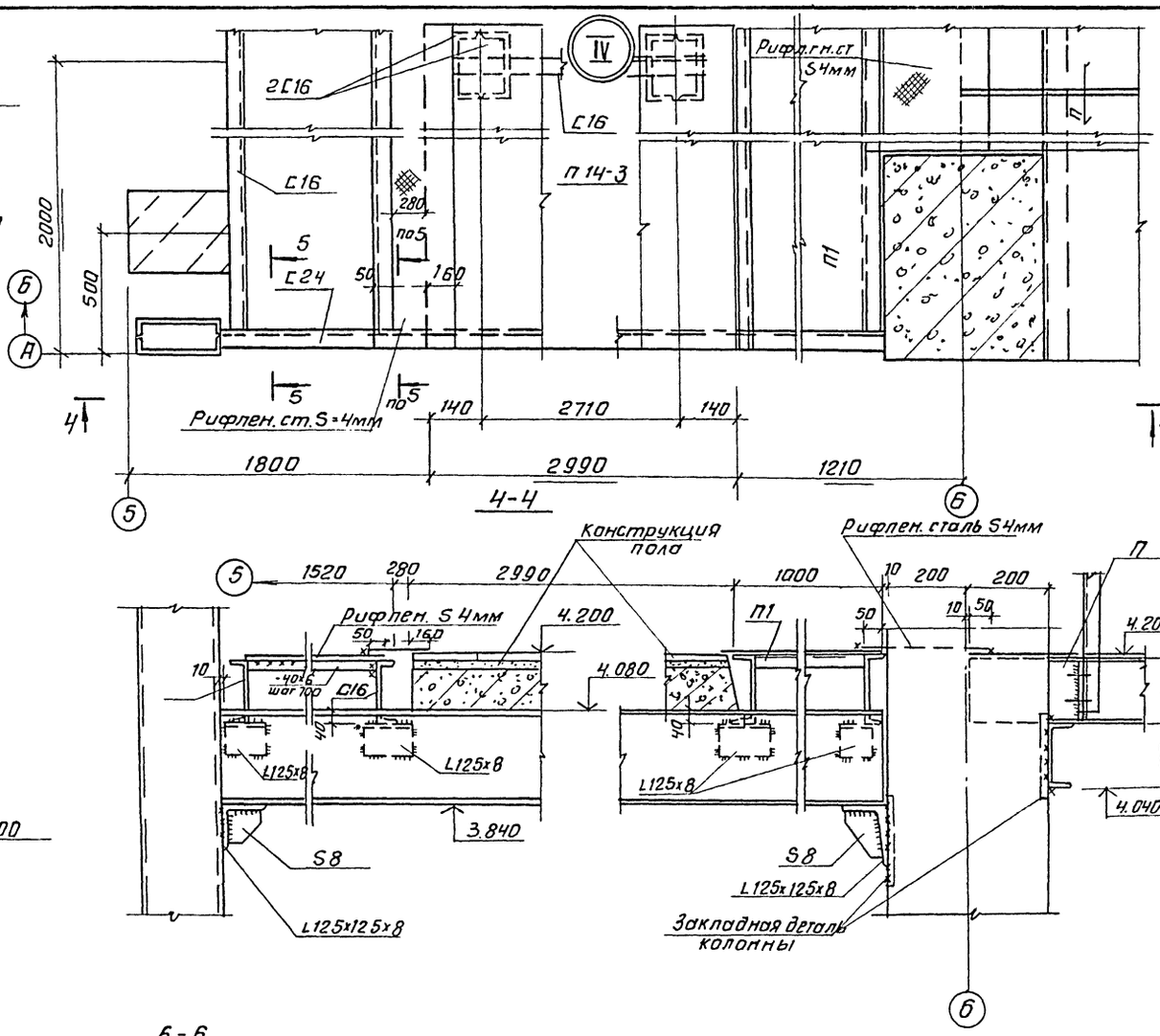

4-4

А-А

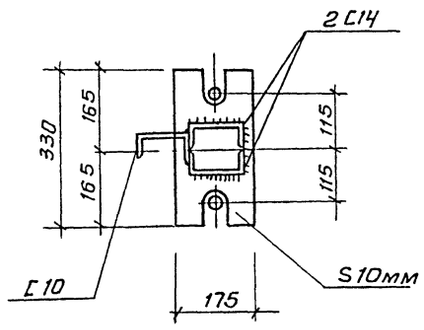

Б-Б

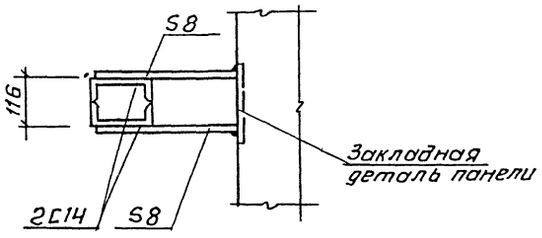

6-6

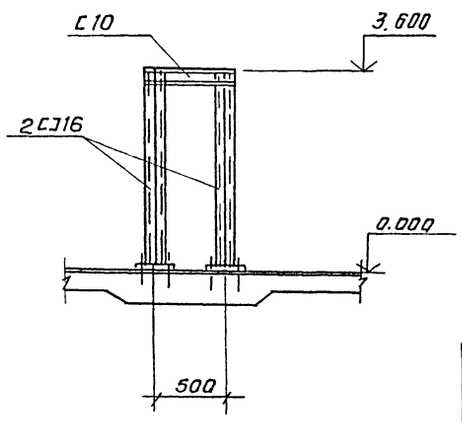

5-5

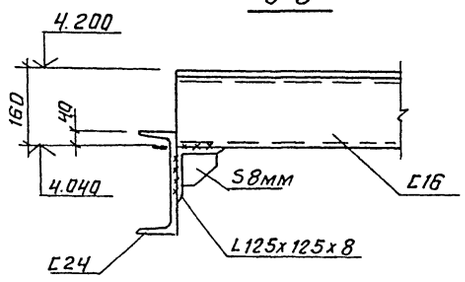

					ТП 901-3-241.88 КМ		
Привязан			Провер.	Левина	главный корпус для станции очистки воды поверхностных источников мутностью до 1500 мг/л производительностью 8,0 тыс. м3/сут.	Стадия	Лист	Листов
			Ст. инж.	Саранча		Р	8	
			Рук. гр.	Строгин				
			ГИП	Левина	Узлы I ÷ IV Сечения 4-4; 5-5; А-А; Б-Б, к схеме расположения площадок осях 5-8	ЦНИИЭП инженерного оборудования г. Москва		
Инв. №			Н. контр.	Макарицев				
			Нач. отд.	Красавин				

Копировал: Антипова

Формат А3

Взам. инв. №

Подп. и дата

Инв. № подл.

8-8

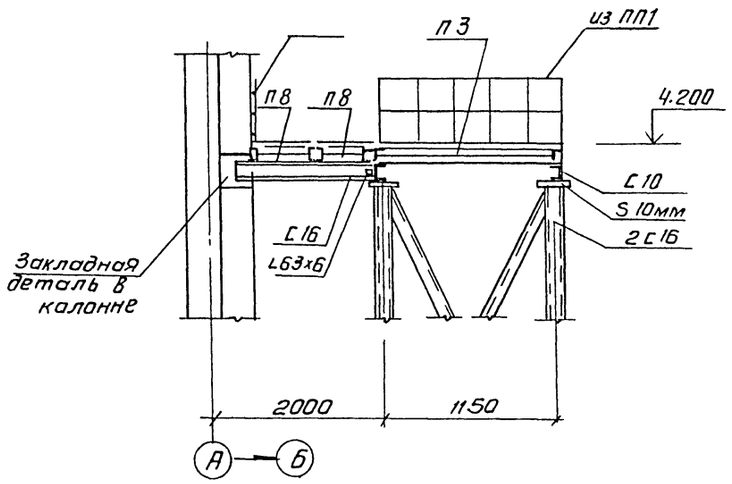

9-9

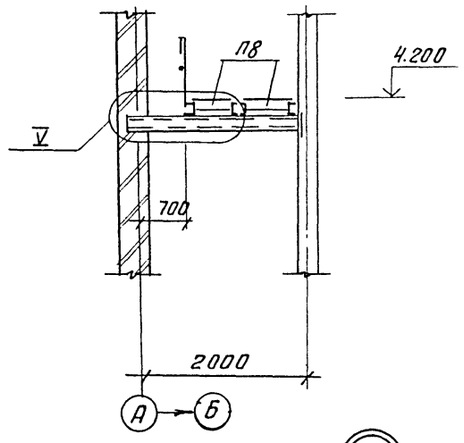

10-10

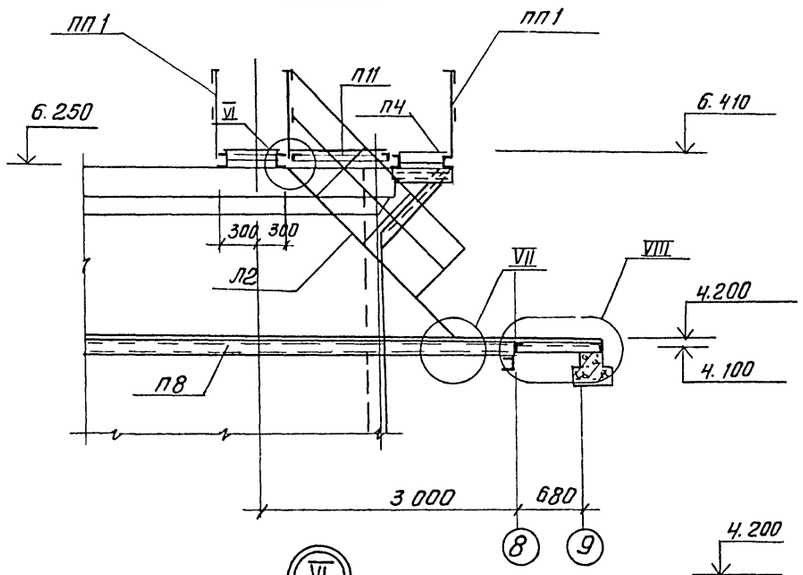

V

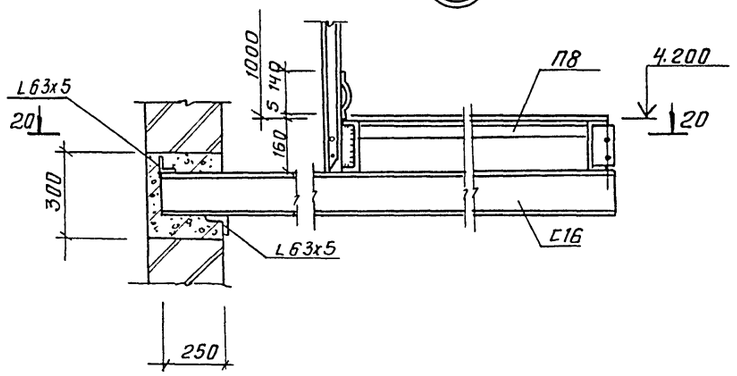

VI

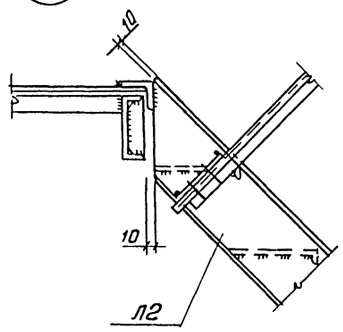

VIII

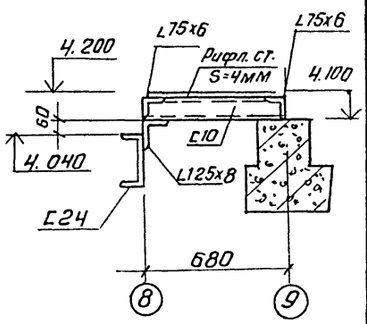

11-11

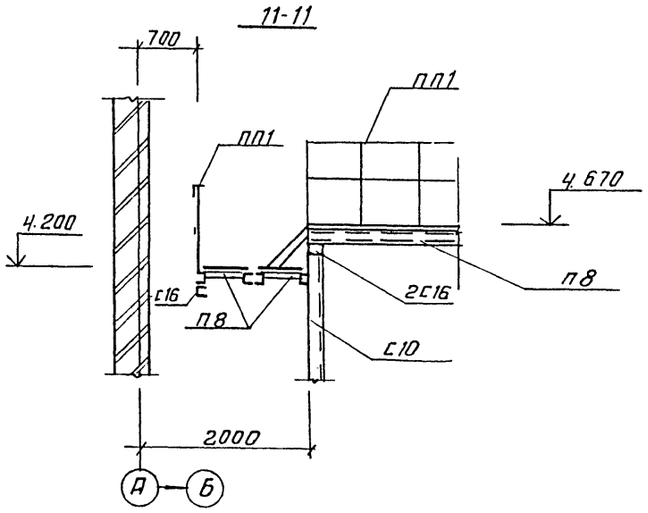

20-20

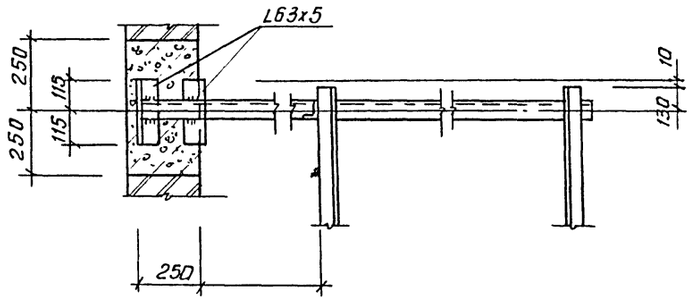

VII

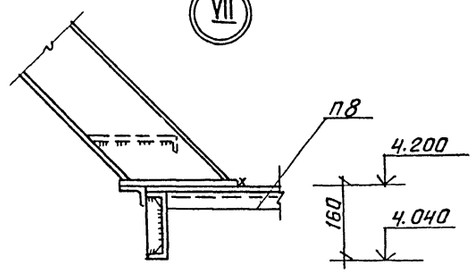

21-21

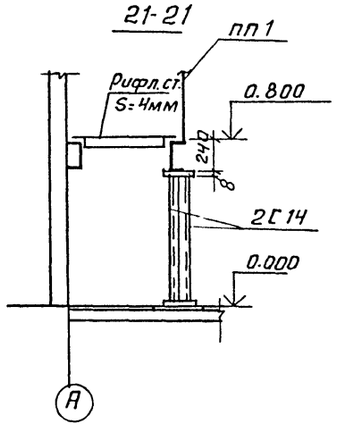

				ТП 901-3-241.88		КМ	
Привязан		Провер.	Левина	Главный корпус для станции очистки воды поверхностных источников мутностью до 1500 мг/л производительностью 8 тыс.м³/сут	Стадия	Лист	Листов
		Ст. инж.	Саранча		Р	9	
		Рук. гр.	Стронгин				
		ГИП	Левина	Сечения 8-8 ÷ 11-11; 20-20, 21-21. Узлы V-VIII к схеме расположения площадок в осях 5-8	ЦНИИЭП инженерного оборудования г. Москва		
Инв. №		Н. контр	Смыслова				
		Нач. отд	Красавин				

Альбом II

901-3-241.88

Инв. № подл. | Подп. и дата | Взам. инв. №

Копировал: Антипова

Формат А2

22956-02

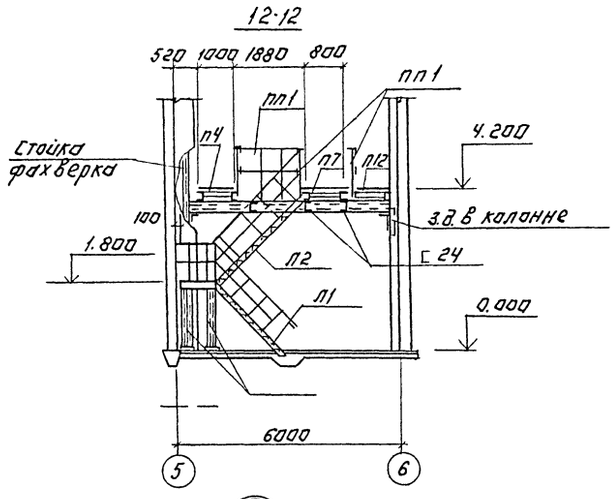

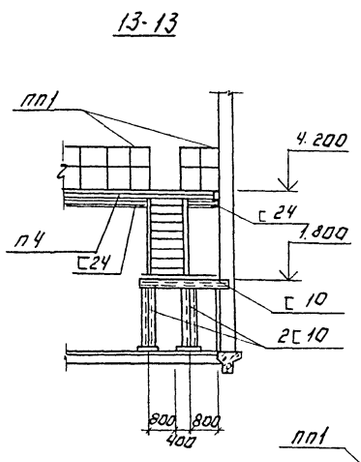

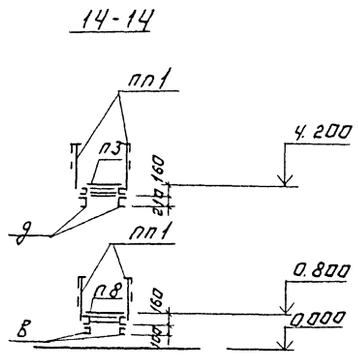

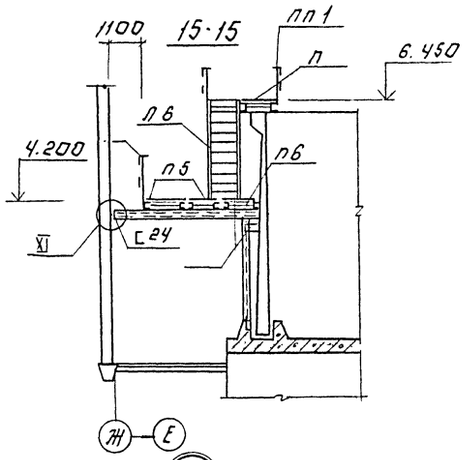

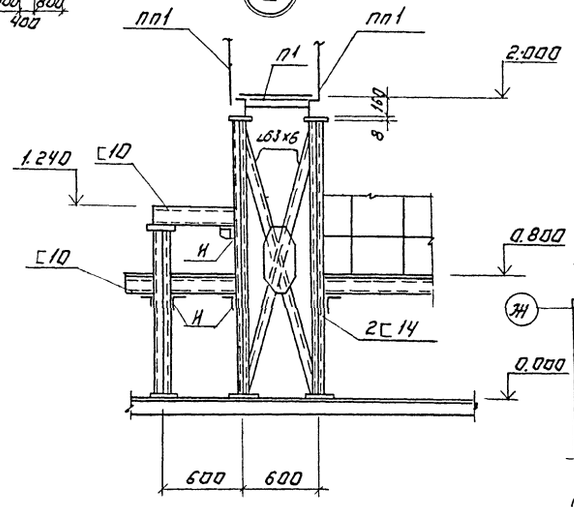

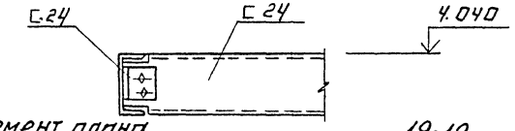

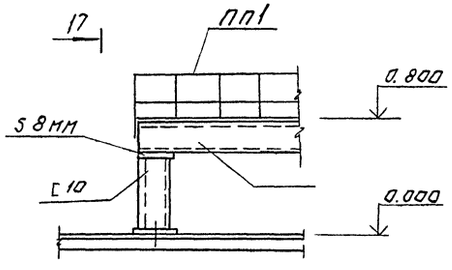

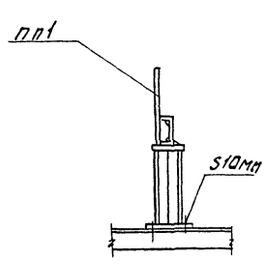

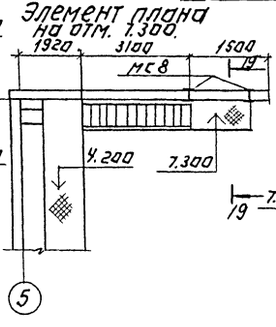

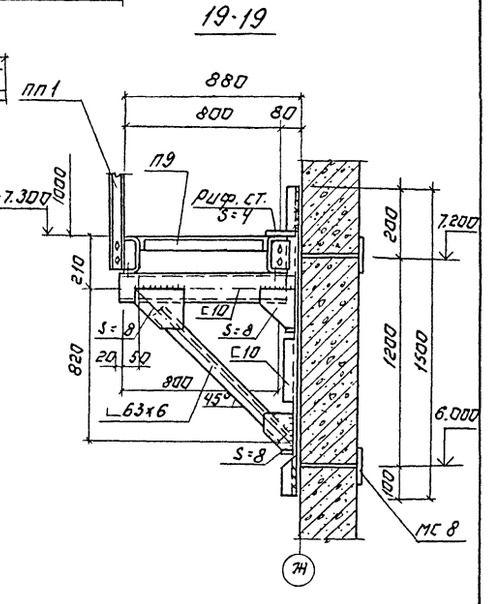

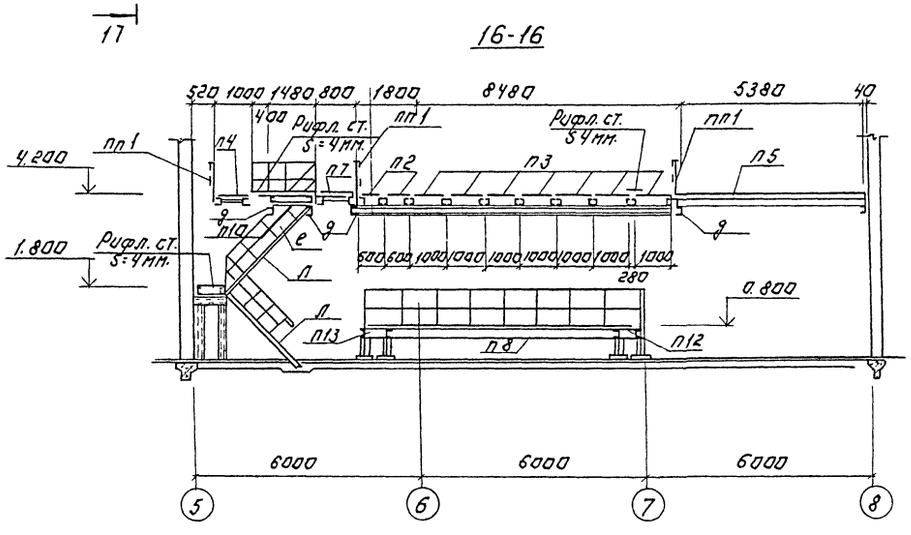

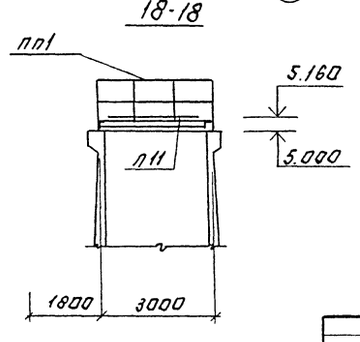

					Т.П. 901-3-241.88	КМ	
Привязан:							
				Гл.инж.	Левина		Главный корпус для станции очистки вод подземных источников мытищи-ю до 150 м³/ч производительностью 8,0 тыс. м³/сут.	Стадия	Лист	Листов
				Гл.инж.	Саранча			Р	10	
				Рук.гр.	Строгин					
				ГИП	Левина		Сечения 12-12 – 19-19. Узлы IX – XI к схеме расположения площадок в осях 5-8.	ЦНИИЭП инженерного оборудования г. Москва		
				Н.контр.	Макарцев					
				Нач.отд.	Красавин					
Инв.№										

Копировал: Логинова Формат: А2

22956-02

Инв.№ подл. | Подпись и дата | Взам. инв.№

Альбом II

901-3-241.88

Схема расположения металлических лестниц и площадок на отм. 1.000 и 1.400

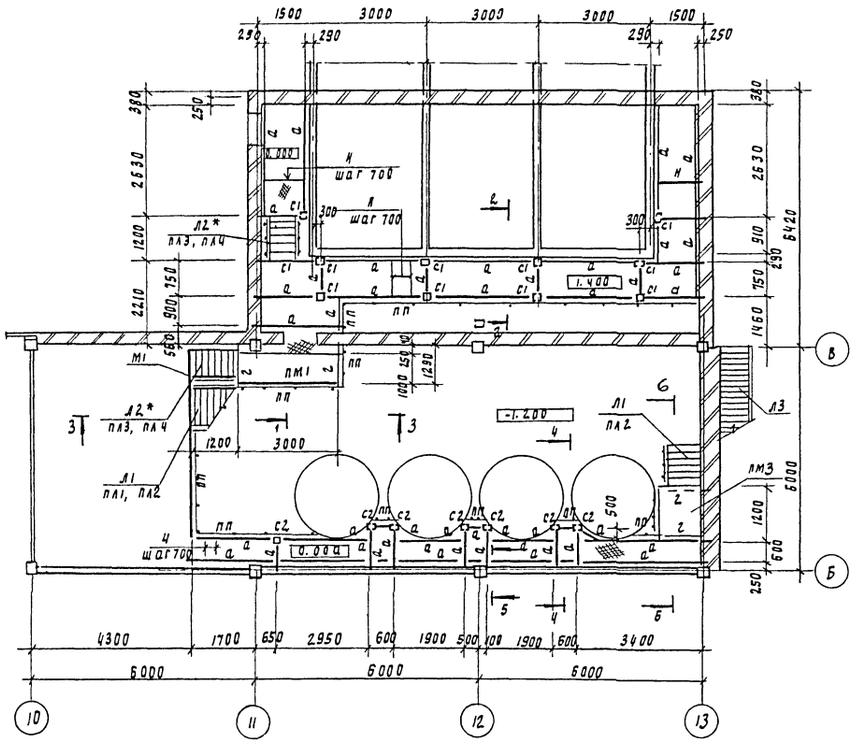

Схема расположения площадки на отм. 4.100 м

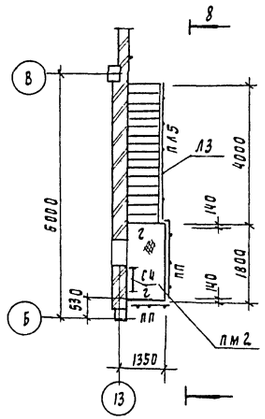

Схема расположения балок на отм. 3.608

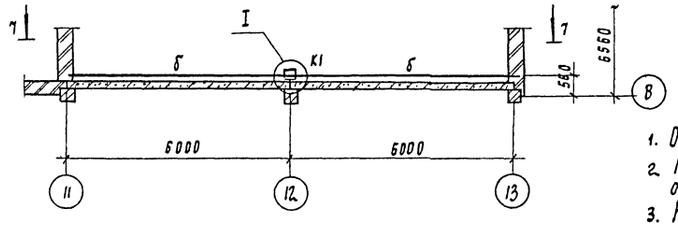

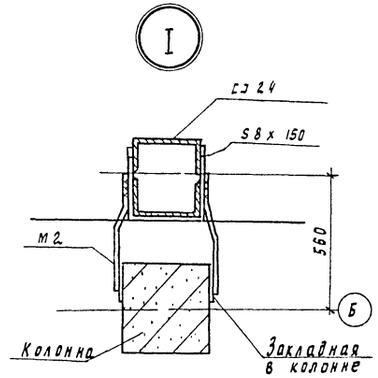

Ведомость элементов

Марка	Сечение Эскиз	Поз	Состав	Опорные усилия M кнм	N кн	Q кн	Группа конст	Марка металла	Примечание
С1	Стойка СЗ		С 12						
С2	Стойка С		С 12						
а	Балка С		С 10						
б	Балка I		I 40Б1						
н	Ребро жесткости		S6×60						
К1	Колонна СЗ		С 24						
в	Подкос		L75×6	по гибкости					
г	Балка		С 16						

Спецификация к схеме расположения металлических площадок и лестниц.

Марка поз	Обозначение	Наименование	Кол	Масса ед.кг	Примечание
		Лестницы			
Л1	1.450.3-3.1 1.1.1.0.0- 04	МЛХШ 45 - 12.8	2	50.9	
Л2*	-07	МЛХШ 45 - 18.8	2	76.0	
Л3	-19	МЛХШ 45 - 42.8	1	176.3	
		площадка			
ПМ1	1.450.3- 3.1 2.1.1.0.0-20	ПМХШ - 30.10	1	121.4	
ПМ2	-11	ПМХШ -18.10	1	78.4	
ПМ3	-05	ПМХШ -12, 10	1	53.4	
		Ограждение лестниц			
ПЛ1	1.450.3- 8.1 4.1.1.0	ОГД МЛХ 45 - 10. 12	1	7.5	
ПЛ2	-06	ОГП МЛХ 45 - 10. 12	2	7.5	
ПЛ3	-01	ОГЛ МЛХ 45 - 10. 18	2	12.5	
ПЛ4	-07	ОПП МЛХ 45 - 10. 18	2	12.5	
ПЛ5	-11	ОПП МЛХ 45 - 10. 42	1	27.9	
		Ограждение площадок			
ПП	1.450.3 - 3.1 5.1.0. 1.0 - 08	ОГП МХ эб - 10. 30	п	29.0	
ПП10	1.450.3 - 3.1 5.1.0.1.0-	ОПП МХ эб - 10. 60	12	55.6	
М1	1.400 -15. В1. 520 -04	Изделие закладное мн 521 ℓ=5.00	—	72.0	
М2		А-I-10-ГОСТ 5781. 82 ℓ=1000	4	0.62	

1. Общие примечания даны на листе КМ1
2. Марку указанную со звездочкой (*) обрезать по месту
3. Разрезы даны на листе КМ12
4. Пожарную лестницу С4 см. на листе КМ 14.

Привязан

Инв.N

Прозер.	Левина	
Вед. инж.	Макарищева	
Рук. гр.	Строгин	
ГИП	Левина	
Н. контр.	Смыслова	
Нач. отд.	Красавин	

ТП 901-3-241.88 КМ

Главный корпус для станции очистки воды поверхностных источников мутностью до 1500 мг/л производительностью 80 тыс м³/сут

Схема расположения лестниц площадок на отм 0.000 и 1.400 в осях 11-13

Стадия	Лист	Листов
Р	11	

ЦНИИЭП инженерного оборудования г. Москва

Согласовано: Отдел 87 Куликов

Инв.№ подл. | Подпись и дата | Взам. инв.№

Копировал Родлевская

22956-02 Формат А2

Альбом II 901-3-241.88

1-1

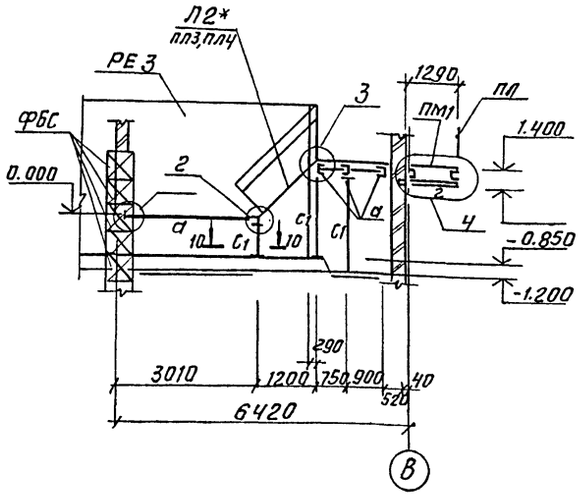

7

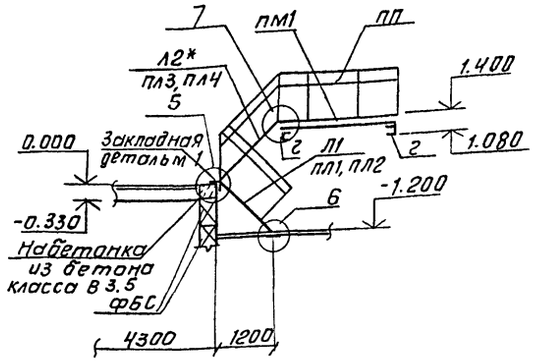

7-7

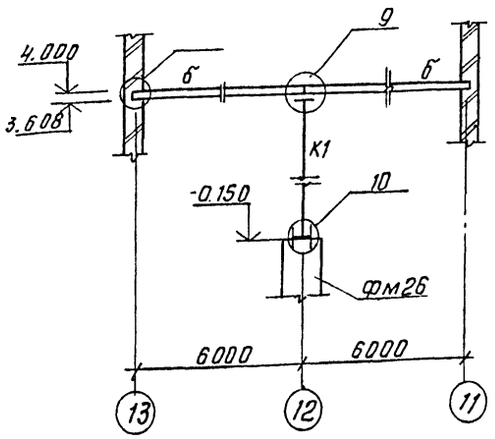

8-8

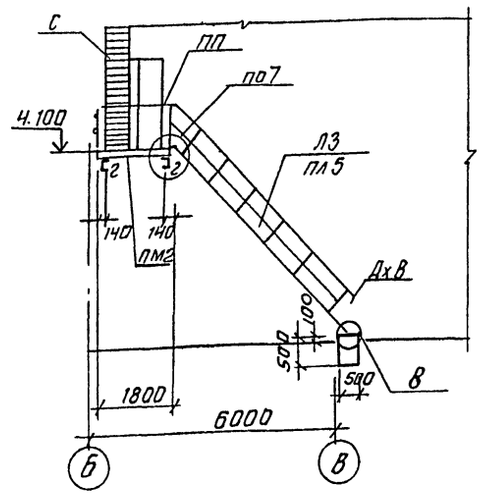

4-4

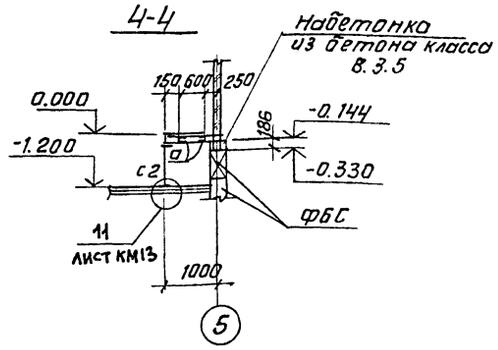

I

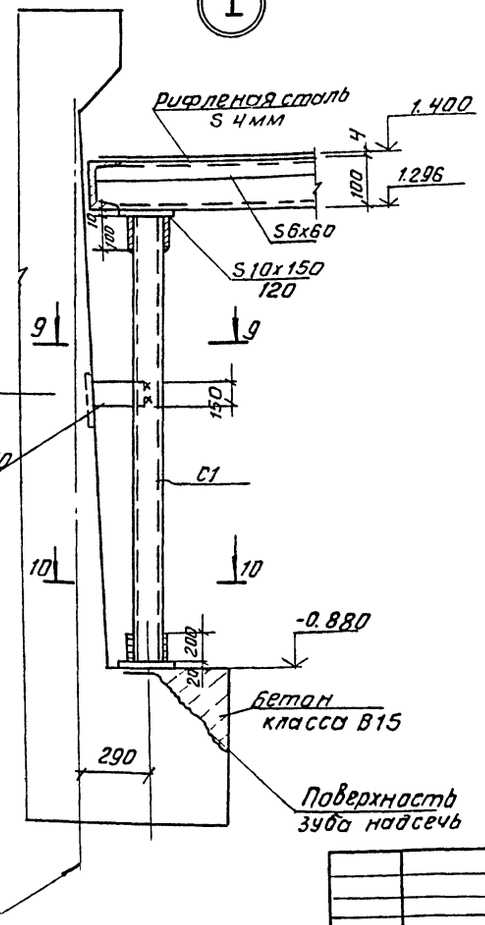

10-10

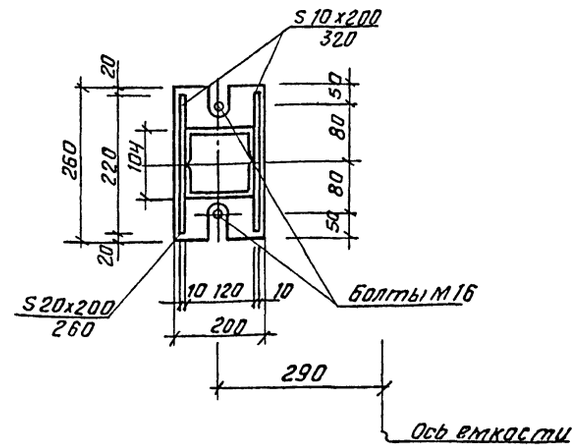

Узлы см. лист КМ13

2-2

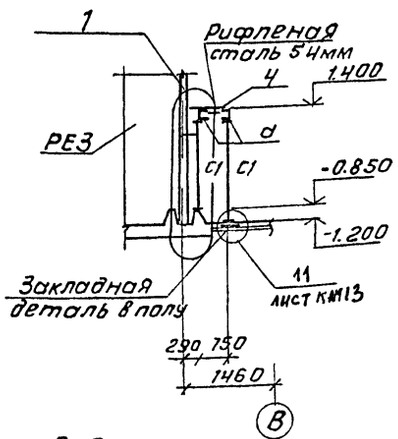

5-5

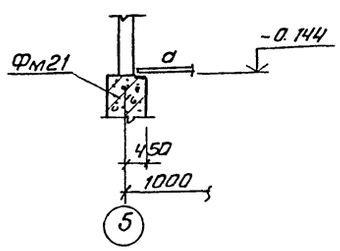

9-9

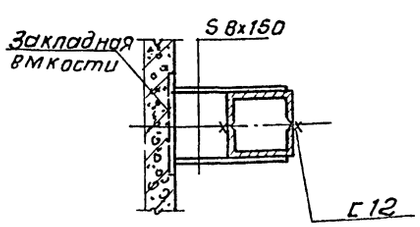

6-6

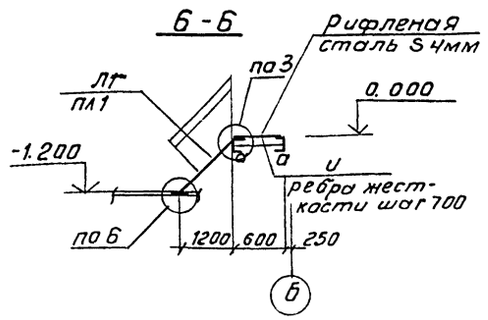

				ТП 901-3-241.88		КМ	
Привязан		Провер.	Левина	главный корпус для станции очистки воды поверхностных источников мутностью до 1500мг/л производительностью 8 тыс. м3/сут.	Стадия	Лист	Листов
		Вед.инж.	Макорищева		Р	12	
		Рук. гр.	Строгин				
		ГИП	Левина	Схема расположения лестниц, площадок на отм. 0.000 и 1.460 сечения 1-1 ÷ 8-8	ЦНИИЭП инженерного оборудования г. Москва		
Инв. №		Н. контр.	Смыслова				
		Нач. отд.	Красавин				

Копировал: Антипова

Формат А2

22956-02

Инв. № подл. | Подп. и дата | Взам. инв. №

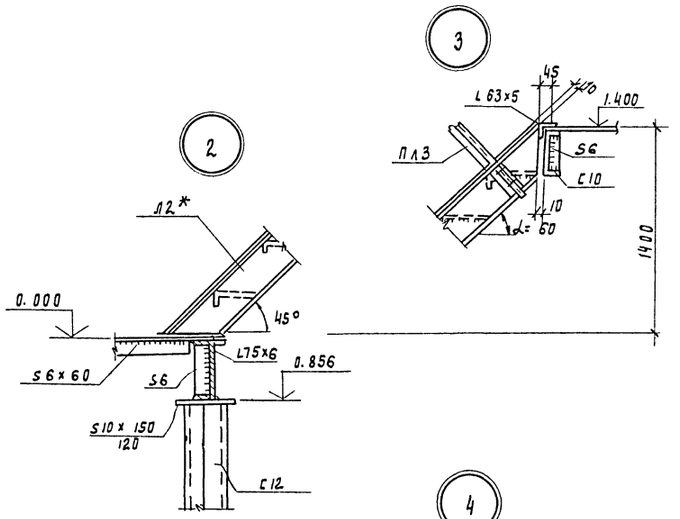

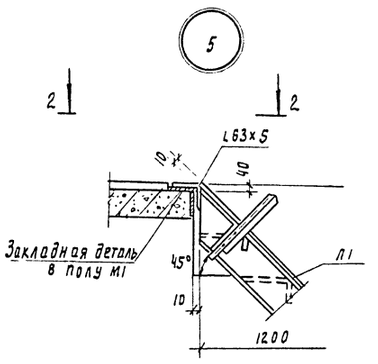

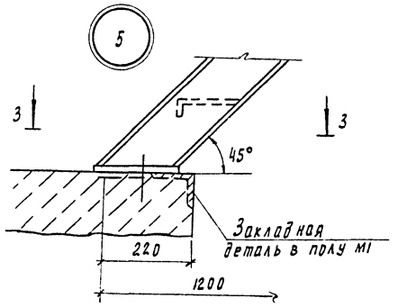

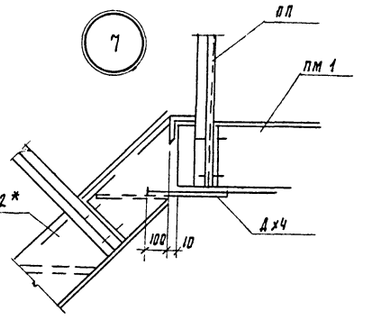

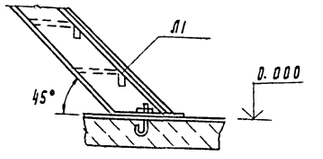

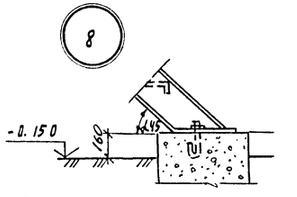

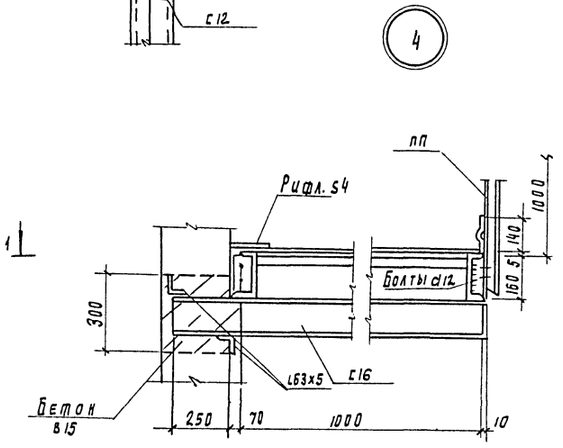

1 - 1

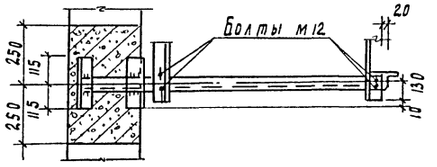

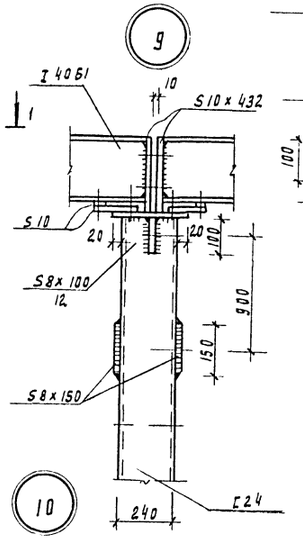

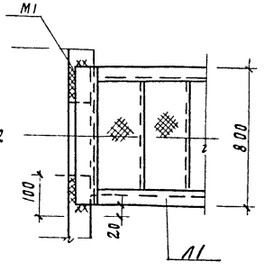

2 - 2

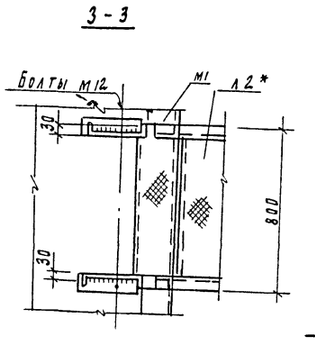

3 - 3

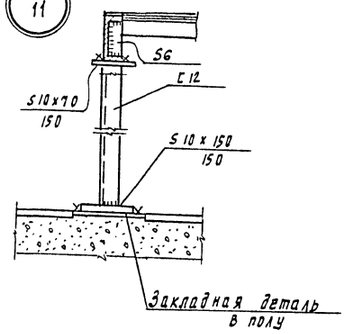

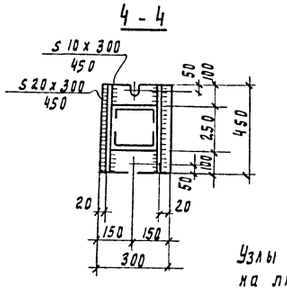

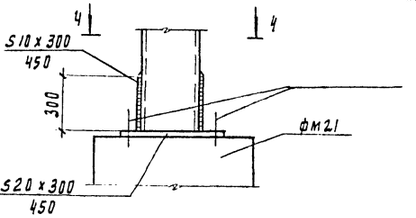

Деталь ограждения площадок

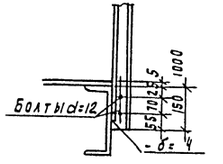

Узлы замаркированы на листе КМ 12

Привязан

Инв. №

Провер.	Левина		
Вед. инж.	Макарищева		
Рук. гр.	Строгин		
ГИП	Левина		
Н. контр.	Смыслова		
Нач. отд.	Красавин		

ТП 901-3-241.88 КМ

Радиальный корпус для станции очистки воды поверхностных источников мутностью до 1500 мг/л производительностью 8,0 тыс. м3/сут.

Стадия	Лист	Листов
Р	13	

Узлы 2-10 к схеме расположения площадок лестниц ограждений в осях 10-13

ЦНИИЭП инженерного оборудования г. Москва

Взам. инв. № | Подпись и дата | Инв. № подл.

Копировал Войлевская

Альбом II

901-3-241.88

Схема расположения пожарных лестниц

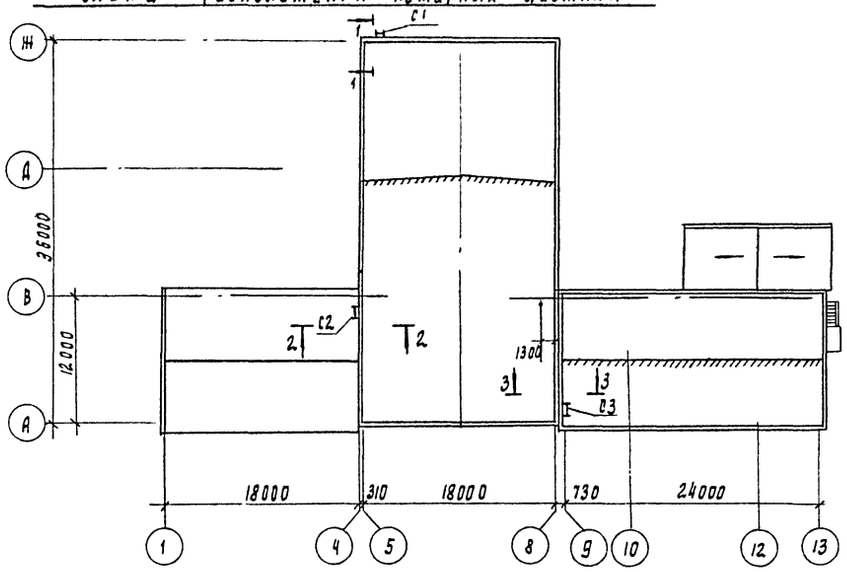

1-1 2-2 3-3

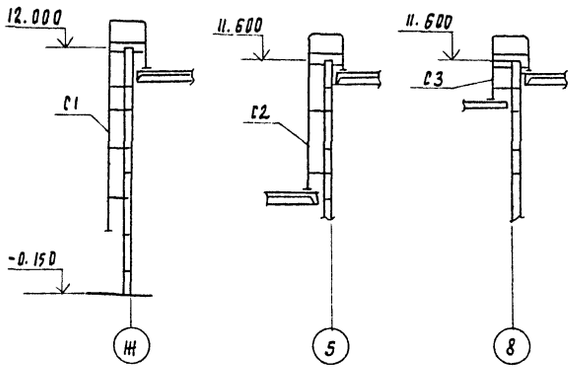

Схема расположения ограждения

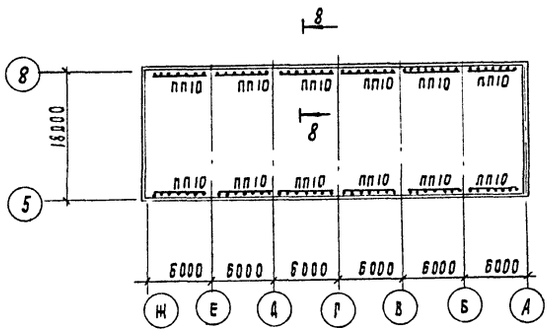

6-6

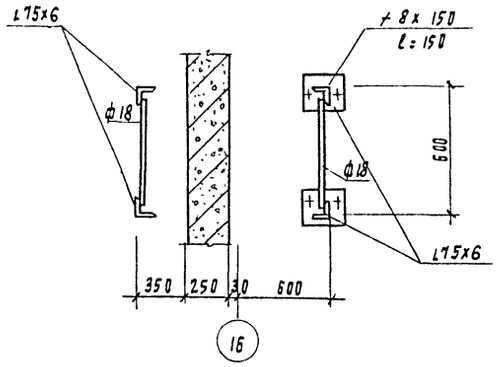

5-5

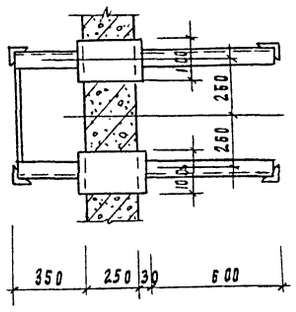

8-8

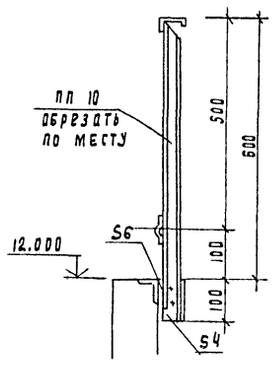

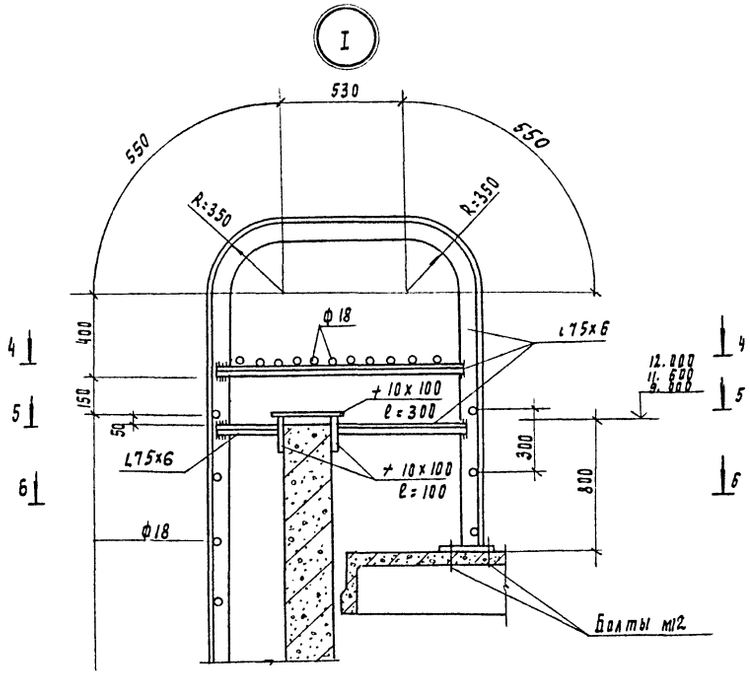

4-4

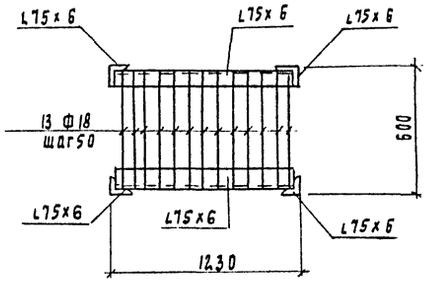

Ограждения учтены на листе 11

				ТП 901-3-241.88			КМ
Привязан	Провер	Левина		Главный корпус для станции очистки воды поверхностных источников мутностью до 1500 мг/л производительностью 8.0 тыс м³/сут.	Стадия	Лист	Листов
	Вед. инж	Макарищева			Р	14	
	Рук гр.	Стронгин					
	ГИП	Левина		Схемы расположения пожарных лестниц и ограждения парапета	ЦНИИЭП инженерного оборудования г. Москва		
Инв. №	Н контр.	Смыслова					
	Нач. отд	Красавин					

Инв. № подл. | Подпись и дата | Взам. инв. №

Копировал Годлевская 22956-02 формат А2

901-3-241.88 Альбом II

Схема расположения путей подвесного транспорта

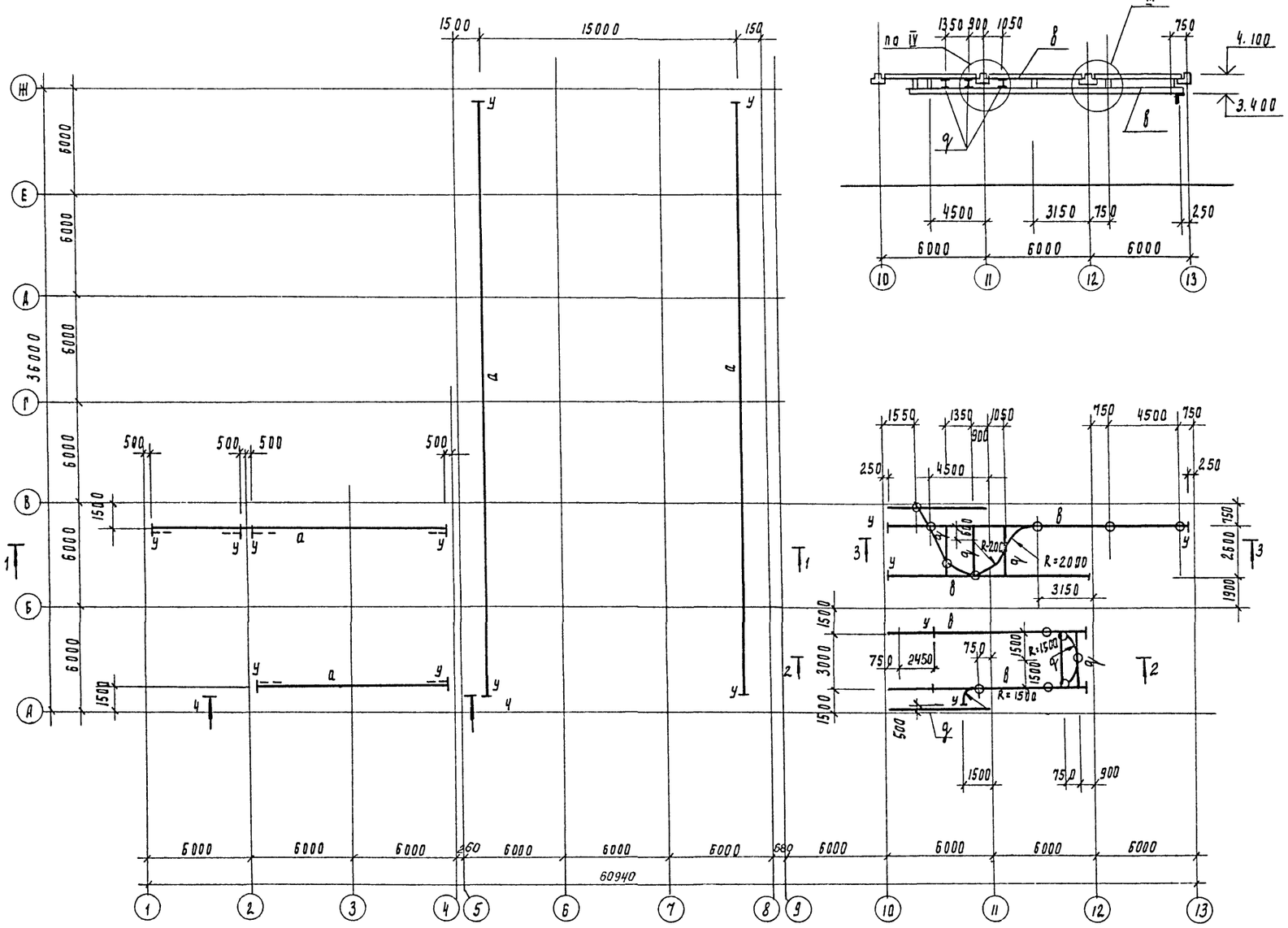

Ведомость элементов

Марка	Сечение: Эскиз	Поз	Состав	Опорные усилия: M кН·м	Q кН	N кН	Группа конст.	Марка металл	Примечание
а	Балка I		I 24м				2	ВСт3Гсп5	ГОСТ 380-71*
в	Балка I		I 22				2	ВСт3Гсп5	ГОСТ 380-71*
д	Балка I		I 20				2	ВСт3Гсп5	ГОСТ 380-71*
у	Упор		L100×7						
б	[С		[С60×32×3					ВСт3Гсп5	ГОСТ 380-71*
	2116								
с	L		L63×5						

См. серию 1.426.2-3 вып. 2

1. Все стальные конструкции окрасить масляной краской (ГОСТ 8292-85) за 2 раза по грунтовке из железного сурика густотертого на олифе „оксоль". На ездовую поверхность краска не наносится.
2. Знаком ⊕ обозначены места крепления монорельсов.
3. В местах монтажных стыков монорельса ездовую поверхность зачистить заподлицо с основным металлом.

Согласовано: Отдел ВО Куликов

Инв. N подл. | Подпись и дата | Взам. инв. N

				ТП 901-3-241.88			КМ
Провер.	Строгин			Главный корпус для станции очистки воды поверхностных источников мутностью до 1500 мг/л производительностью 8 тыс. м³/сут	Стадия	Лист	Листов
Гл. инж.	Саранча				Р	15	
Рук. гр	Строгин						
РИП	Левина			Схема расположения путей подвесного транспорта	ЦНИИЭП инженерного оборудования г. Москва		
Н. контр	Макаричева						
Нач. отд	Красавин						

Копировал Родаевская

22956-02 Формат А2

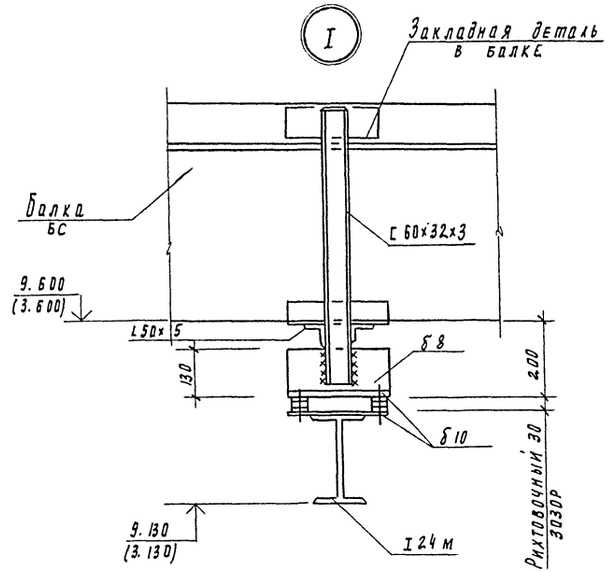

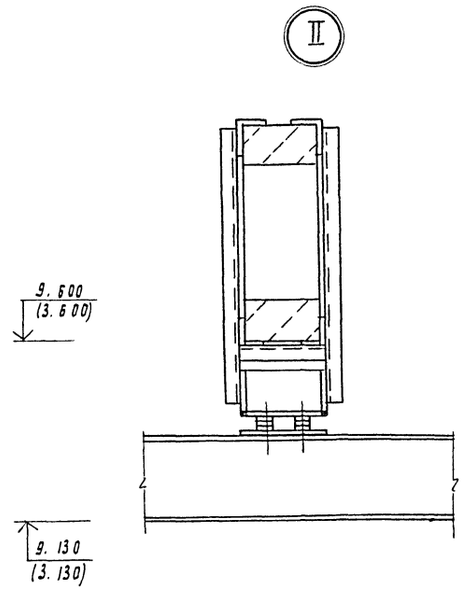

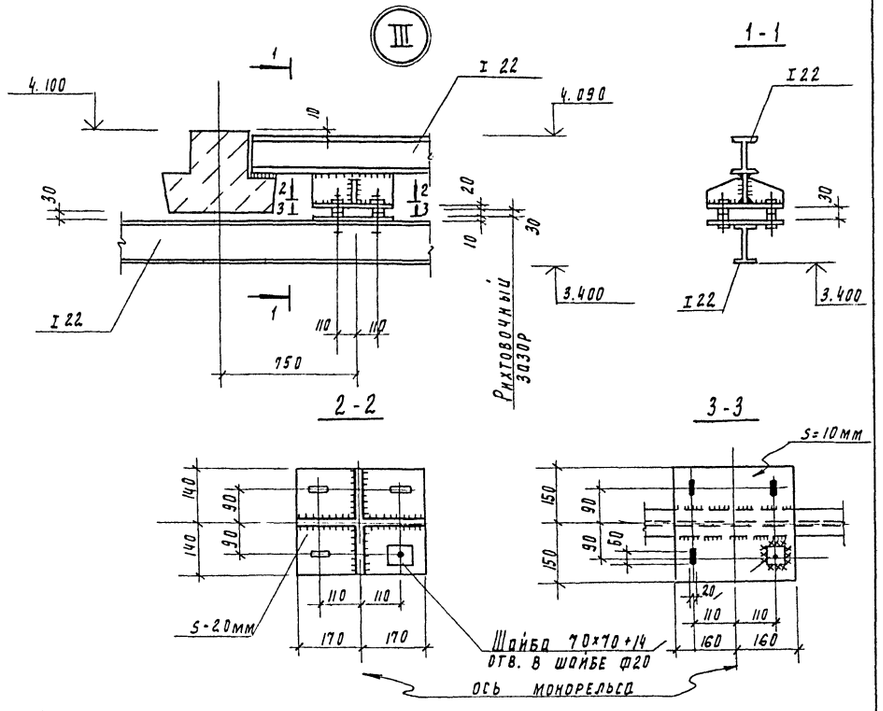

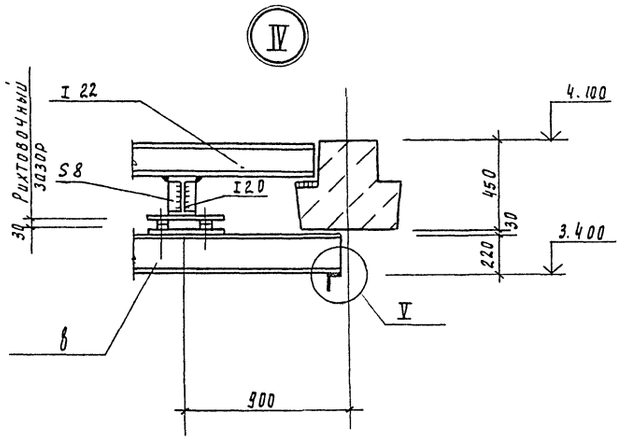

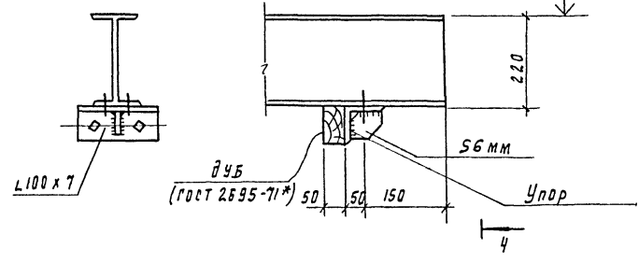

1. Все монтажные соединения на болтах и сварке.
2. Все болты нормальной точности м16 гост 7798-70*, гайки по гост 5915-70*
3. Сварку производить электродами типа Э42 гост 9467-75, катет шва 6мм

				ТП 901-3-241.88		КМ	
Провер	Строгин			Главный корпус для станции очистки воды поверхностных источников, мутностью до 1500 мг/л производительностью 2,5 тыс м³/сут	Стадия	Лист	Листов
Ст инж	Саранча				Р	16	
Рук гр	Строгин			Схема расположения путей подвесного транспорта Узлы I ÷ V	ЦНИИЭП инженерного оборудования г. Москва		
Н.контр	Макарищева						
Нач отд	Красавин						

Инв. N подл. | Подпись и дата | Взам. инв. N

Копировал Родаевская

901-3-241.88 Альбом III

Ведомость чертежей основного комплекта марки АЗ

Лист	Наименование	Примечание
1	Общие данные.	
2	План фундаментов под оборудование, лотков, емкостей. Разрез 1-1.	
3	Разрез 2-2. Узлы 1÷4. Деталь пропуска полиэтиленовых труб.	
4	Планы полов.	
5	Ведомость объемов антикоррозионных работ.	

Ведомость ссылочных документов.

Обозначение	Наименование	Примечание
СНиП 2.03.11-85	Защита строительных конструкций от коррозии.	
СНиП 3.04.03-85	Защита строительных конструкций и сооружений от коррозии.	
ВСН 214-82 ММСС СССР	Сборник инструкций по защите от коррозии.	
СНиП II-В.8-71	Полы. Нормы проектирования.	

Внимание!

Данным проектом для антикоррозионных покрытий применены токсичные легковоспламеняющиеся и горючие материалы, в связи с чем при выполнении проектных работ необходимо:

1. Строго соблюдать правила по технике безопасности, предусмотренные СНиП III-4-80.
2. Строго выполнять мероприятия по предупреждению взрыва и распространению очага возгорания согласно СНиП 2.09.02-85 и СНиП 2.01.02-85.

Типовой проект разработан в соответствии с действующими нормами и правилами и предусматривает мероприятия, обеспечивающие взрывобезопасность и пожаробезопасность при выполнении химзащитных работ.

Главный инженер проекта Левина Левина С.Е.

Условия эксплуатации конструкций зданий и сооружений.

Номер (обозначение), наименование, отметки, координационные оси помещения (участка) объекта защиты	Характеристика жидких сред: Наименование или химический состав	Концентрация, мг/л, г/л, %	Температура, °С	Интенсивность воздействия агрессивной среды на полы	Механическое воздействие на полы	Вид уборки пола	Характеристика газовоздушных сред: Наименование или химический состав	Концентрация, мг/м³	Температура, °С	Относительн. влажн. %	Особые условия эксплуатации	Вид защиты
Отделение растворно-хранилищных баков коагулянта оси „11-13; „В-Г"	$Al_2(SO_4)_3$	200г/л	5-25	малая	слабое	сухой	Следы H_2SO_4		5	75	—	Пол тип3; несущие и ограждающие конструкции см. л.4
Дозаторная оси „11-13"; „Б-В"	$Al_2(SO_4)_3$	30г/л	5-16	малая	слабое	сухой	Следы H_2SO_4		16	75	—	

Общие указания

1. Приемку и подготовку поверхности под антикоррозионную защиту, выполнение химзащитных работ и контроль качества производить согласно СНиП 3.04.03-85 „Защита строительных конструкций и сооружений от коррозии" и „Сборнику инструкций по защите от коррозии" ВСН 214-82 ММСС СССР.

2. Перед выполнением работ по защите полов должна быть проверена величина уклонов.

3. Антикоррозионная защита принята на основании проекта, выполненного институтом „Проектхимзащита" г. Днепропетровск, заказ N1044 и письма института „Проектхимзащита" N1-10/233 от 20.02.1986г.

4 Применение герметика У-30м подлежит обязательному согласованию с местным санитарным врачом (если вода питьевого качества)

Согласовано: Куликов ОТА ВГ

Инв.№ подл. | Подпись и дата | Взам. инв.№

Инв. №

Привязан

ТП 901-3-241.88 А3

Провер.	Левина		
Рук. гр.	Строгин		
ГИП	Левина		
Н. контр.	Макарищева		
Нач. отд.	Красавин		

Главный корпус для станции очистки воды поверхностных источников мутностью до 1500 мг/л производительностью 8,0 тыс. м³/сутки.

Стадия	Лист	Листов
Р	1	5

Общие данные

ЦНИИЭП инженерного оборудования г. Москва

Копировал: Хюппенен Формат А2

22956-02

Альбом II

901-3-241.88

План фундаментов под оборудование, лотков, емкостей

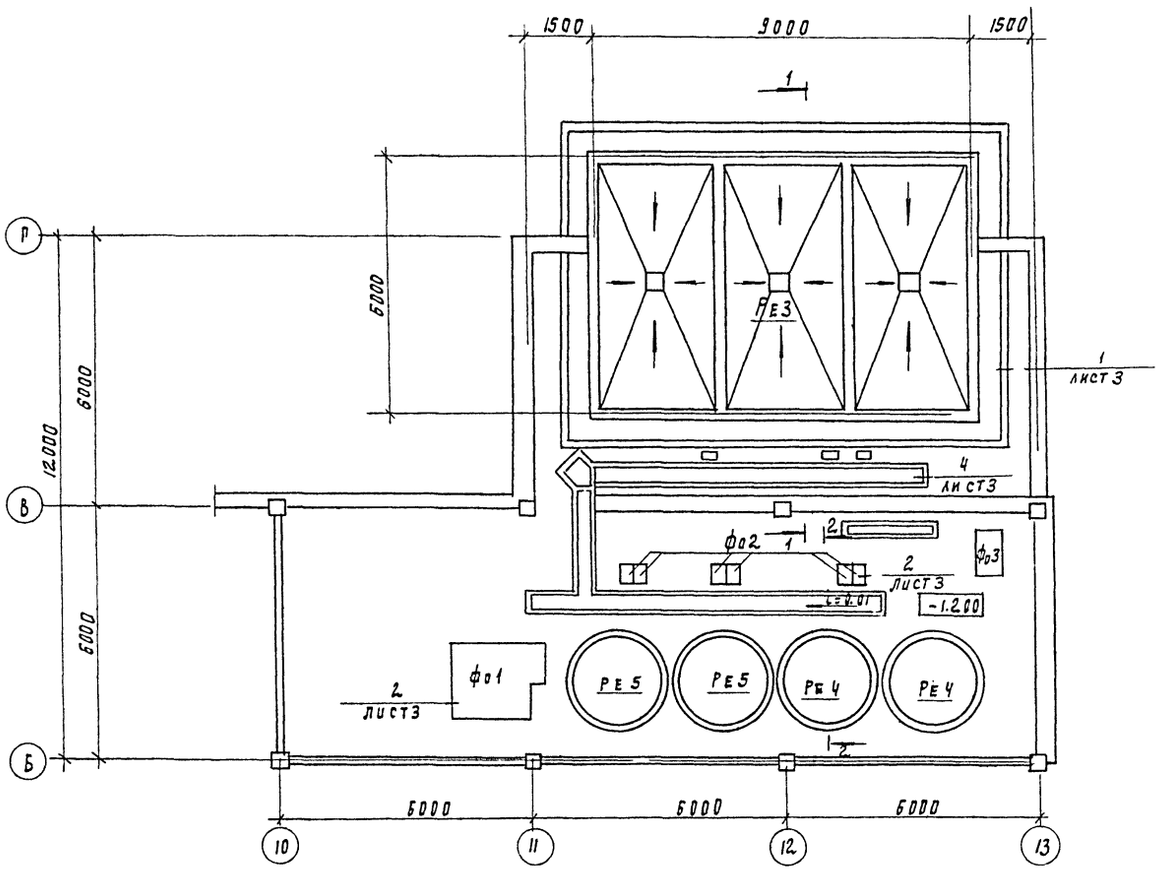

Разрез 1-1

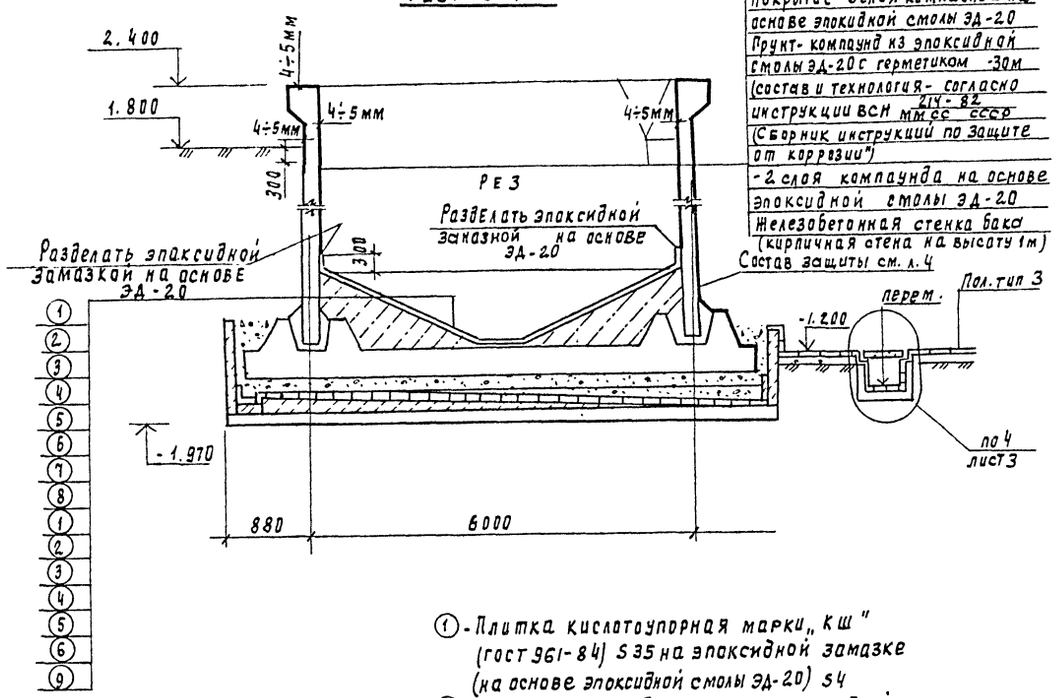

Покрытие - 3 слоя компаунда на основе эпоксидной смолы ЭД-20
Грунт- компаунд из эпоксидной смолы ЭД-20 с герметиком -30м (состав и технология- согласно инструкции ВСН 214-82 Мминсс СССР (Сборник инструкций по защите от коррозии")
- 2 слоя компаунда на основе эпоксидной смолы ЭД-20
Железобетонная стенка бака (кирпичная стена на высоту 1м)

① - Плитка кислотоупорная марки „КШ" (ГОСТ 961-84) S 35 на эпоксидной замазке (на основе эпоксидной смолы ЭД-20) S 4
② - 3 слоя компаунда на основе эпоксидной смолы ЭД-20
③ - Компаунд из эпоксидной смолы ЭД-20 с герметиком У-30М (состав и технология- согласно инструкции ВСН 214-82 Мминсс СССР „Сборник инструкций по защите от коррозии")
④ - 2 слоя компаунда на основе эпоксидной смолы ЭД-20
⑤ - Выравнивающий слой из цементно-песч. раств. сост. 1:2 S15
⑥ - Набетонка по уклону из бетона в 3.5
⑦ - Железобетонное днище бака.
⑧ - Слой кислотоупорного щебня мелкой фракции от 100 до 170 мм по высоте
⑨ - Железобетонные плиты поддона

Общая толщина покрытия

② + ③ + ④ = 4 ÷ 5 мм

Агрессивные воздействия на фундаменты под оборудование

Номер помещения, участка	Наименование оборудования	Марка фундамента	Характер агрессивного воздействия	Номер узла защиты	Особые условия эксплуатации
2	Насос	фо 1	$Al_2(SO_4)_3$-200 г/л		На раме
4	Насос	фо 2	$Al_2(SO_4)_3$-90 г/л		На раме

Инв. № подл. | Подпись и дата | Взам. инв. №

Привязан				ТП 901-3-241.88	А3
	Провер	Левина		Главный корпус для станции очистки воды поверхностных источников мутностью до 1500 мг/л производительностью 8 тыс м³/сут	Стадия Р; Лист 2; Листов
	Рук. гр.	Строгин			
	РИП	Левина		План фундаментов под оборудование, лотков, емкостей Разрез 1-1	ЦНИИЭП инженерного оборудования г. Москва
	Н. контр	Макарищева			
Инв. №	Нач. отд	Красавин			

Копировал Подлевская

2-2

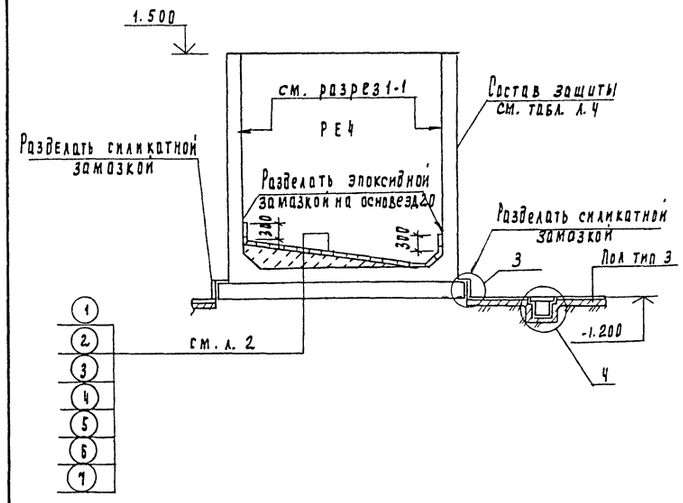

3

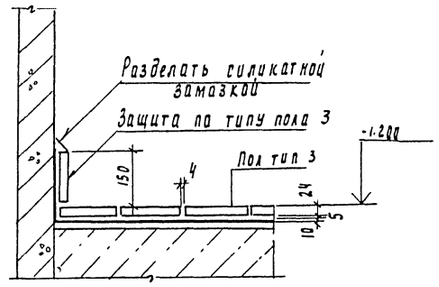

4

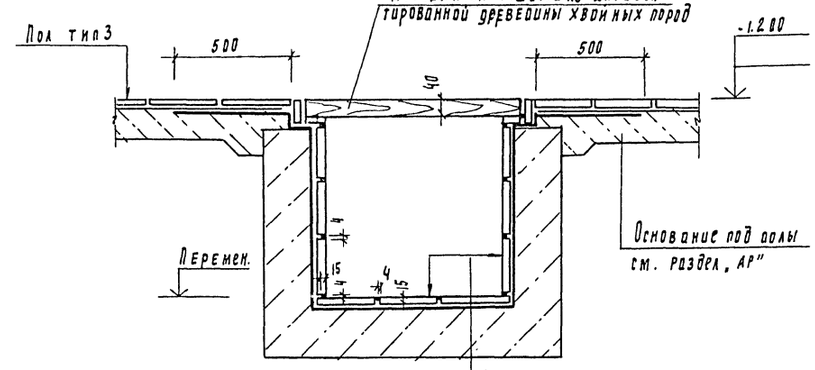

Плитка кислотоупорная керамическая марки „КШ" (ГОСТ 961-84) S20 на силикатной замазке S4 с разделкой швов замазкой „АРЗАМИТ-5" на глубину 15 мм.
Шпатлевка силикатной замазкой S4
Полиизобутилен марки ПСТ S2.5 в 2 слоя на клее 88-Н
Затирка цементно-песчаным раствором
Монолитный бетон.

2

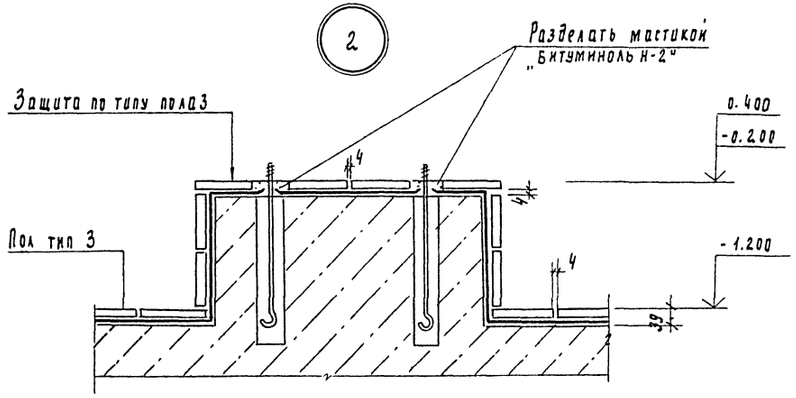

1

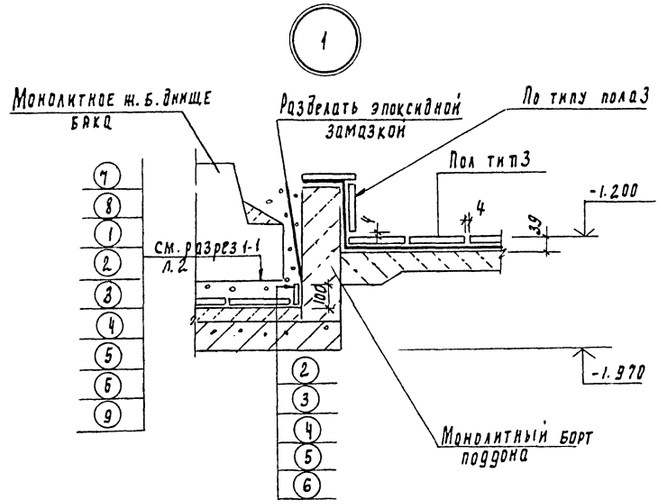

Защиту опор выполнять по узлу 2

Деталь пропуска полиэтиленовых труб

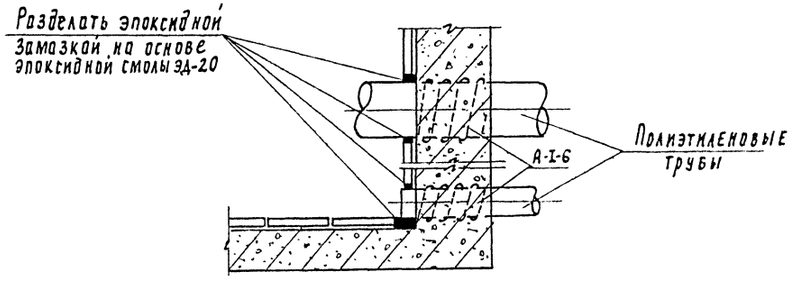

Привязан				ТП 901-3-241.88	А3
	Провер	Левина			
	Рук. гр	Ртронгин			
	Н.п	Левина			
	Н. контр.	Макарычев			
Инв. N	Нач. отд	Кратавин			

Главный корпус для станции очистки воды поверхностных источников мутностью до 1500 мг/л производительностью 8,0 тыс. м3/сут.	Стадия	Лист	Листов
	Р	3	
Разрез 2-2. Узлы 1÷4. Деталь пропуска полиэтиленовых труб	ЦНИИЭП инженерного оборудования г. Москва		

Инв. N подл. | Подпись и дата | Взам. инв. N

План полов на отм. 0,000; −1,200; 1,400

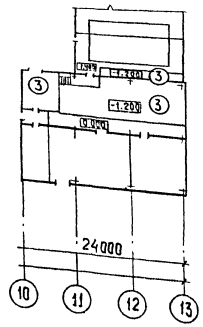

Антикоррозионная защита несущих и ограждающих конструкций зданий и сооружений

Номер помещения, участка	Наименование и материал элементов конструкций	Состав защитного покрытия: Грунтовка — Марка материала	Грунтовка — Кол. слоев	Покрывной слой — Марка материала	Покрывной слой — Кол. слоев	Общая толщина покрытия, мкм	Примечания
6,7	Железобетонные конструкции Кирпичные штукатуренные Стены внутренние железобетонные стены баков; кирпичные штукатуренные Плиты покрытия; перекрытия; ригели; колонны	Лак ХВ-784	2	Эмаль ХВ-785 Лак ХВ-784 (ГОСТ 7313-75*)	2 2	90÷120	
6,7	Металлоконструкции Опоры обслуживающих площадок; обслуживающие площадки; лестницы; ограждения; кронштейны; монорельс и т.д.	Грунтовка ХС-068 (ТУ6-10-820-75)	2	Эмаль ХВ-785 Лак ХВ-784 (ГОСТ 7313-75*)	2 2	90÷120	

Защиту несущих и ограждающих конструкций остальных помещений см. раздел „АР"

Экспликация полов

Наименование или номер помещения по проекту	Тип пола по проекту	Схема пола или номер узла по серии	Элементы пола и их толщины	Площадь пола м²
6,7	3	4 230 4	Покрытие: Плитка кислотоупорная керамическая марки „КШ" (ГОСТ 961-84), S 20 на силикатной замазке S 4 Шпатлевка силикатной замазкой S 5 Битумно-рулонная изоляция: – Грунтовочный слой из раствора битума БН 90/10 в бензине за 2 раза. – 2 слоя рубероида $Р_3$М-350 на битуме БН 90/10, – Шпатлевка мастикой битумиольм марки Н-2, S 5 Основание: см. лист АР 10.	136,5

Экспликацию полов остальных помещений – см. раздел „АР"

Инв. № подл. | Подпись и дата | Взам. инв. №

ПРИВЯЗАН

Инв. №

ТП 901-3-241.88			А3
Главный корпус для станции очистки воды поверхностных источников мутностью до 1500 мг/л производительностью 8,0 тыс. м³/сутки	Стадия	Лист	Листов
	Р	4	
Планы полов	ЦНИИЭП инженерного оборудования г. Москва		

Провер.	Левина	
Рук. гр.	Строгин	
ГИП	Левина	
Н. контр.	Макаричев	
Нач. отд.	Красавин	

Копировал: Хюппенен Формат А2

22956-02

Наименование	Объемы работ, м²																				
	Отметка -1,200					Отметка -1,200			Отметка 0,000									Железобетонные наливные сооружения				
	Отделение растворно-хранилищных баков коагулянта оси „11-13"; „В-Г"					Дозаторная оси „11-13"; „Б-В"						Отделение растворно-хранилищных баков коагулянта оси „11-13"; „В-Г"			Дозаторная „11-13"; „Б-В"			Растворно-хранилищные баки коагулянта		Расходные баки коагулянта (ре4)		Итого
	Пол, плинтус	Каналы, приямки				Пол плинтус	Каналы приямки		Пол плинтус			Стены перемычки	Потолок	Металлоконструкции	Стены колонны ригели	Потолок	Металлоконструкции	1 бак	Всего	1 бак	Всего	
Очистка металлических поверхностей кварцевым песком.	—	—		—		—	—					—	—		—	—		—	—	—	—	70,0
Обеспыливание бетонных поверхностей	40,0	11,0				92	15,0		20,0			149,40	114,0		211,7	101,2		216,0	216,0	201	40,2	1010,5
Обеспыливание металлических поверхностей	—	—		—		—	—					—	—		—	—		—	—	—	—	70,0
Оклейка битумно-рулонной изоляцией в 2 слоя толщиной 10мм.	40,0	—				92	—		20,0			—	—	—	—	—	—	—	—	—	—	152,0
Оклейка полиизобутиленом марки ПСГ толщиной 2,5мм в 2 слоя на клее 88Н	—	11,0		—		—	15,0					—	—	—	—	—	—	—	—	—	—	26,0
Затирка горячим песком	40,0	—		—		92	—		20,0			—	—	—	—	—	—	—	—	—	—	152,0
Шпатлевка силикатной замазкой толщиной, 5мм	40,0	—				92	—		20,0			—	—	—	—	—	—	—	—	—	—	152,0
Облицовка кислотоупорной керамической плиткой марки „КШ" толщиной 20мм на силикатной замазке толщиной 4мм с разделкой швов замазкой АРЗАМИТ-5 на глубину 15мм	—	11,0		—		—	15,0					—	—	—	—	—	—	—	—	—	—	26,0
Облицовка кислотоупорной керамической плиткой марки „КШ" толщиной 20мм на силикатной замазке толщиной 4мм.	40,0	—				92	—		20,0			—	—	—	—	—	—	—	—	—	—	152,0
2 слоя компаунда на основе эпоксидной смолы ЭД-20	—	—		—		—	—					4,0	—	—	—	—	—	216,0	216,0	11,64	23,28	243,28
Компаунд из эпоксидной смолы ЭД-20 с герметиком У-30М	—	—		—		—	—					4,0	—	—	—	—	—	129,6	129,6	8,5	17,0	150,6
3 слоя компаунда на основе эпоксидной смолы ЭД-20	—	—		—		—	—					4,0	—	—	—	—	—	216,0	216,0	11,64	23,28	243,28
Облицовка кислотоупорной керамической плиткой марки „КШ" толщиной 35мм на эпоксидной замазке толщиной 4мм	—	—		—		—	—					—	—	—	—	—	—	129,6	129,6	8,5	17,0	150,6
Шпатлевка силикатной замазкой толщиной 4мм	—	11,0		—		—	15,0					—	—	—	—	—	—	—	—	—	—	26
Окраска ПХВ-материалами в 6 слоев: лак ХВ-784 в 2 слоя; эмаль ХВ-785 в 2 слоя; лак ХВ-784 в 2 слоя.	—	—		—		—	—					149,40	114,0	—	211,7	101,2	—	60,0	60,0	—	—	636,3
Окраска ПХВ-материалами в 6 слоев: грунт ХС-068 в 2 слоя; эмаль ХВ-785 в 2 слоя; лак ХВ-784 в 2 слоя.	—	—		—		—	—					—	—		—	—		—	—	—	—	70,0

В железобетонных наливных сооружениях (для растворно-хранилищных баков коагулянта) в графе „Всего" учтены материалы на антикоррозионную защиту поддона.

Инв № подл. | Подпись и дата | Взам. инв. №

Привязан

Инв. №

Провер.	Левина		
Рук. гр.	Строгин		
ГИП	Левина		
Н. контр.	Данилевский		
Нач. отд.	Красавин		

ТП 901-3-241.88 А3

Главный корпус для станции очистки воды поверхностных источников мутностью до 1500 мг/л производительностью 8,0 тыс. м³/сутки

Стадия	Лист	Листов
Р	5	

Ведомость объемов антикоррозионных работ

ЦНИИЭП инженерного оборудования г. Москва

Копировал: Хюппенен

Формат А2

Альбом II

901-3-241.88

N/N	Наименование работ	Объем работ: единица измерения	Объем работ: количество	Затраты труда: чел-дн	Затраты труда: маш-см	Численность рабочих в смену	Число смен	Продолжительность работ (дни)
I	Подготовительный период							2 мес
II	Земляные работы							
1	Разработка грунта	м3	4663	177	42	4	2	22
2	Обратная засыпка	м3	3114	237	43	4	2	30
III	Устройство фундаментов							
1	Бетонная подготовка	м3	34.43	198	3	6	2	33
2	Песчаное основание	"	17.95					
3	Монолитные ж.б. фундаменты	"	124.33					
4	Укладка сборных ж.б. конструкций	"	134.47					
5	Горизонтальная гидроизоляция	м2	43					
IV	Устройство емкостей							
	Емкость РЕ-1							
1	Днище из монолитного ж.б.	м3	126.09	561	36	6	2	47
2	Стеновые панели, лотки из сборного железобетона	м3	137.60					
	Емкость РЕ-2							
1.	Днище из монолитного железобетона	м3	139.17	360	23	6	2	30
2	Стеновые панели, лотки из сборного железобетона	"	84.48					
	Емкость РЕ-3							
1	Монолитные железобетонные конструкции емкости	м3	78.0	227	15	6	2	19
2	Сборные железобетонные констр.	"	32.44					
	Емкости РЕ-4 (2 шт), РЕ-5 (2 шт)							
1	Опоры из колец и плит сборные железобетонные	м3	9.4	9	1	5	2	1
V	Монтаж каркаса							
1	Колонны	м3	54.2	185	6	5	2	19
2	Балки покрытия	"	56.0					
3	Ригели	"	22.5					
4	Лестницы, площадки	м3	2.94					
5	Фахверк, колонны, распорки, связи	т	7.27					
VI	Устройство стен							
1	из стеновых панелей	м3	267.7	322	12	5	2	33
2	из керамического кирпича	м3	162.07	135		6	2	23
VII	Устройство перекрытия и покрытия							
1	Плиты перекрытия	м3	27.0	30	1	5	2	3
2	Плиты покрытия	"	93.6	609	22	5	2	61

График работ (месяцы)

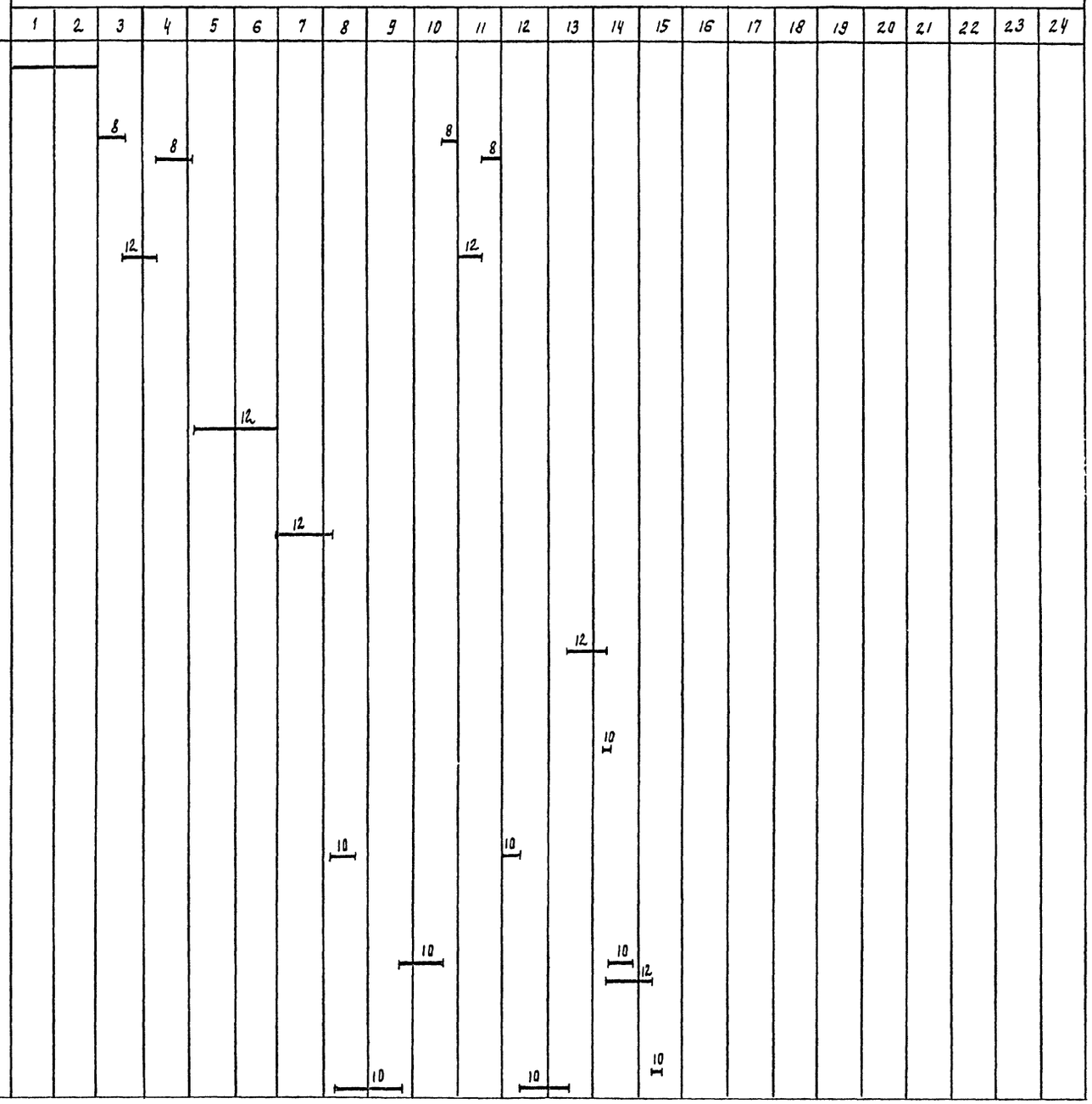

Согласовано
Инв. N подл. | Подпись и дата | Взам. инв. N | Инв. N дубл. | Подпись и дата

Провер.	Чухрова		
Ст. инж.	Панина		
Рук. гр.	Чухрова		
Н. контр.	Павлова		
Нач. отд.	Григорьева		

ТП 901-3-241.88 ОС

Главный корпус для станции очистки воды поверхностных источников, мутностью 1500 мг/л производительностью 8 тыс. м3/сут

Стадия: Р | Лист: 1 | Листов: 2

График производства работ

ЦНИИЭП инженерного оборудования г. Москва

Копировал Родлевская 22956-02 Формат А1

Альбом II

901-3-241.88

N/N	Наименование работ	Об'ем работ: Единица измерения	Об'ем работ: Количество	Затраты труда: Чел-дн	Затраты труда: маш-см	Численность рабочих в смену	Число смен	Продолжительность работ (дни)
VIII	Устройство перегородок							
1	из кирпича	м²	311	105	1	5	2	11
2	из легкобетонных плит	"	232					
IX	Устройство кровли							
1	4-х слойной рулонной плоской	м²	364	92	—	5	2	10
2	3-х слойной рулонной скатной	м²	894	133		5	2	14
X	Заполнение проемов							
1	Окна	м²	234	80	—	4	2	10
2	Двери	"	91.65	25	—	3	2	5
3	Ворота	м²	11.04	19	—	3	2	3
XI	Монтаж металлоконструкций							
1	Подвесные пути	т	10.79	389	14	5	2	39
2	Лестницы, площадки	"	39.73					
XII	Устройство полов							
1	из керамической плитки	м²	119	353	—	6	2	29
2	цементных	"	511					
3	из кислотоупорной плитки	"	136					
4	из линолеума	"	230					
XIII	Устройство венткамеры			4	—	3	2	1
XIV	Устройство КТП			13	—	3	2	2
XV	Отделочные работы							
1	Внутренние							
	- сплошное выравнивание	м²	2610	630	11	6	2	53
	- штукатурка улучшенная	"	714					
	- окраска	"	4122					
	- облицовка керамич. плиткой	"	45					
2	Наружные	м²	320	74	—	4	2	9
3	Антикоррозийные	м²	1080	327	—	5	2	33
XVI	Разные работы			41	—	2	2	12
XVII	Специально-строительные работы							
1	Каналы и приямки	м³	24.87	45	—	5	2	5
2	Фундаменты под оборудование	"	20.2					
XVIII	Санитарно-технические работы			268	—	5	2	27
XIX	Механо-монтажные работы			1705	—	10	2	85
XX	Электромонтажные работы			924	—	8	5	58
	Итого			8277	230			20 мес

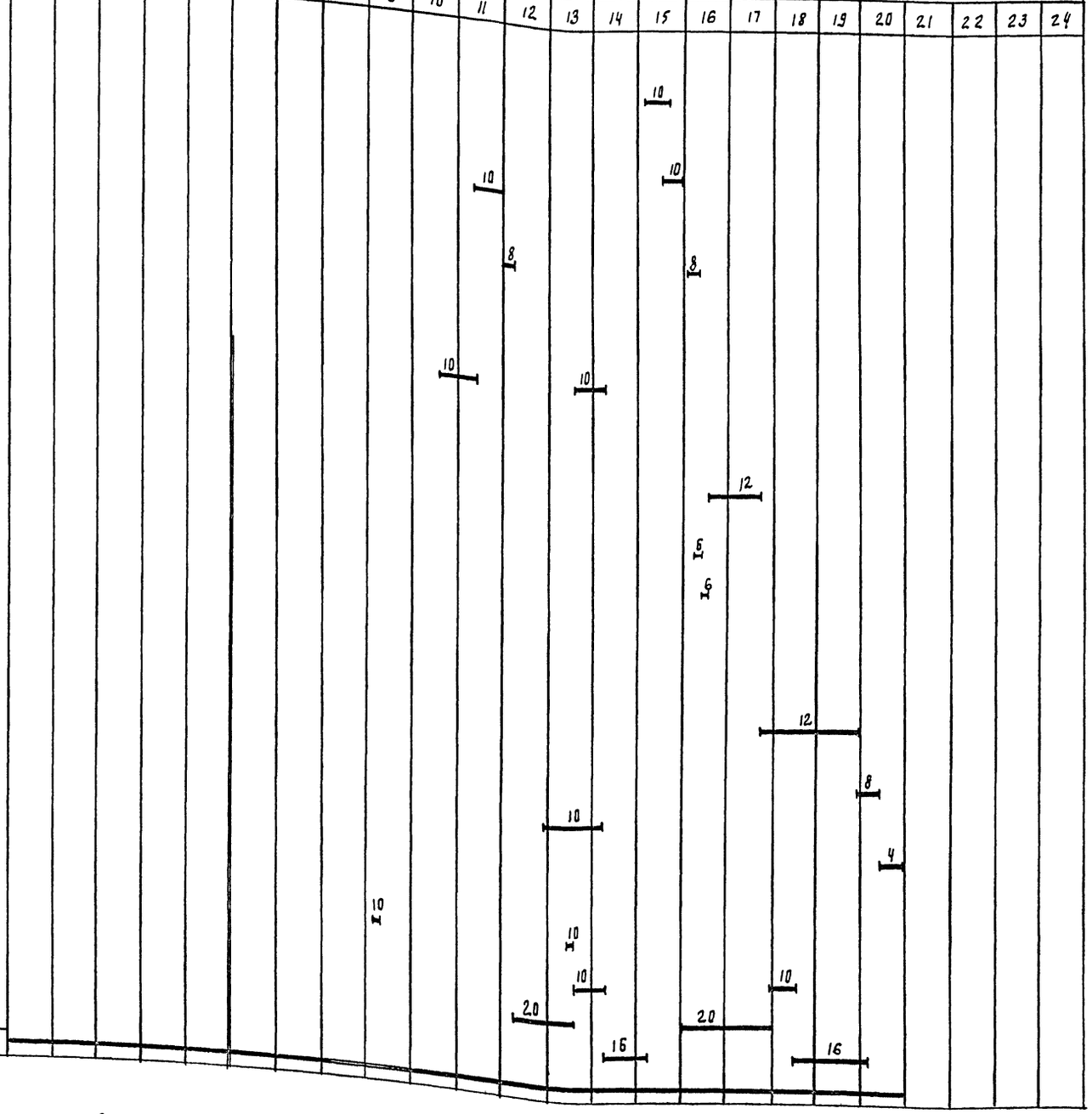

Примечание: Строительство главного корпуса осуществляется в 2 этапа:

1 этап - строительство центральной части корпуса в осях „5÷8".

2 этап - одновременное строительство насосной станции II под'ема в осях „1÷4" и блока основных реагентов в осях „9÷13".

Провер.	Чухрова		
Ст. инж.	Панина		
Рук. гр.	Чухрова		
Н. контр.	Павлова		
Нач. отд.	Григорьева		

ТП 901-3-241.88 ОС

Главный корпус для станции очистки воды поверхностных источников мутностью до 1500 мг/л производительностью 8,0 тыс м³/сут.

Стадия	Лист	Листов
Р	2	2

График производства работ (начало)

ЦНИИЭП инженерного оборудования г. Москва

Согласовано: Отд. ВГ Куликов

Инв. № | Подпись и дата | Взам. инв. №

gost.e-ecolog.ru

Копировал Годлевская