ТИПОВОЙ ПРОЕКТ

903-1-249.87

ЭЛЕКТРОКОТЕЛЬНАЯ

с 2 паровыми котлами КЭПР-250/0,4

АЛЬБОМ II

Изделия заводского изготовления.

2362-02
0-76

				Привязан
				Инв. №

gost.e-ecolog.ru

ТИПОВОЙ ПРОЕКТ

903-1-249.87

ЭЛЕКТРОКОТЕЛЬНАЯ

с 2 паровыми котлами КЭПР-250/0,4

АЛЬБОМ II

состав проекта

АЛЬБОМ I	Пояснительная записка. Тепломеханическое оборудование. Силовое электрооборудование и электроосвещение. Автоматизация и КИП. Архитектурно-строительные решения. Водопровод и канализация.
АЛЬБОМ II	Изделия заводского изготовления.
АЛЬБОМ III	Спецификации оборудования.
АЛЬБОМ IV	Ведомость потребности в материалах.
АЛЬБОМ V	Сметы.

Разработан институтом
«Белагропроект» Госагропрома БССР

Утвержден Госагропромом СССР
Сводное заключение №501 от 29.06.87
Введен в действие институтом
«Белагропроект» Приказ № от

Главный инженер института З.Я.Колесник

Главный инженер проекта А.К.Занберов

				Привязан	
Инв. №					

2362-02

Альбом III

Типовой проект 903-1-249.87

Содержание альбома

Лист	Наименование	Стр
	Титульный лист	
	Содержание альбома	2
АСИ	Колонна 1К39.2-2-1	3
АСИ	Колонна 1К39.2-2-2	4
АСИ	Балка 1БСТ6-3АIIIт-1	5
АСИ	Стеновые панели ПСД60.9.20-УП-п-а; ПСД60.9.25-УП-п-а,	
	ПСД60.9.30-УП-п-а	6
АСИ	Стеновые панели ПСД60.9.20-УП-п-б; ПСД60.9.25-УП-п-б;	
	ПСД60.9.30-УП-п-б	7
АСИ	Стеновые панели ПСД30.12.20-п-а; ПСД30.12.25-п-а;	
	ПСД30.12.30-п-а	8
АСИ	Стеновые панели ПСД15.12.20-УП-п-а; ПСД15.12.25-УП-п-а;	
	ПСД15.12.30-УП-п-а	9
АСИ	Стеновые панели ПСД6.12.20-п-а; ПСД6.12.25-п-а;	
	ПСД6.12.30-п-а	10
АСИ	Стеновые панели ПСД60.12.20-УП-п-а; ПСД60.12.25-УП-п-а	
	ПСД60.12.30-УП-п-а	11
АСИ	Стеновые панели ПСД60.12.20-УП-п-б; ПСД60.12.25-УП-п-б;	
	ПСД60.12.30-УП-п-б	12
АСИ	Стеновые панели ПСД60.9.20-УП-п-в;	
	ПСД60.9.25-УП-п-в; ПСД60.9.30-УП-п-в	13
АСИ	Стеновые панели ПСД15.12.20-УП-п-б; ПСД15.12.25-УП-п-б	
	ПСД15.12.30-УП-п-б	14
АСИ	Стеновые панели ПСД60.12.20-УП-п-в; ПСД60.12.25-УП-п-в	
	ПСД60.12.30-УП-п-в	15
АСИ	Стеновые панели ПСД60.12.20-УП-п-2, ПСД60.12.25-УП-п-2;	
	ПСД60.12.30-УП-п-2	16
АСИ	Изделия соединительные МС1 ... МС3	17
АСИ	Сетка С1, С2	18

Нач.ЛО-3	Шатный		
Вед.инж	Пархомчик		
Рук.гр	Модель		
Ст.инж	Толочная		
Н.контр	Сармина		

Привязан:

Инв.№

Т. П. 903-1-249.87

Содержание альбома

Стадия	Масса	Масштаб
Р	—	—
Лист 1	Листов 16	

Госагропром БССР
Белагропроект
г. Минск

Формат А3

2362-02

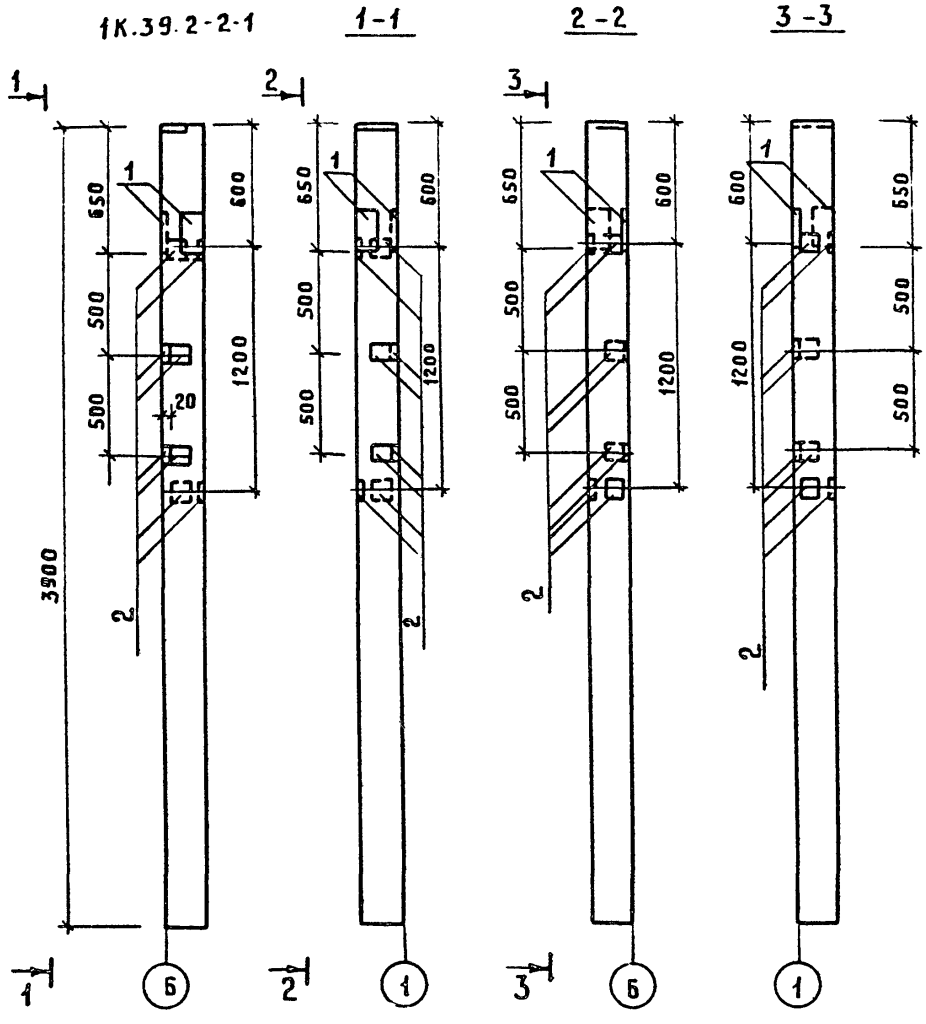

Формат	Зона	Поз.	Обозначение	Наименование	Кол.	Примечание
				1К39.2-2-1		
				Сборочный чертеж		
			1.823.1-2 вып.1	1К39.2-2		
				Сборочные единицы		
				Изделие закладное		
		1	1.400-6/76 вып.1	М8-1	2	1.7 кг
		2		М8-13	8	0.7 кг

Колонна 1К39.2-2-1 отличается от колонны 1К39.2-2 по серии 1.823.1-2 вып.1 наличием дополнительных закладных деталей

Нач. поз	Шатный		
Зам. нач.	Пархончик		
Рук. гр.	Модель		
Ст. инж.	Папко		
Н. контр.	Сармина		

Привязан

Инв. №

Т.П. 903-1-249.87 АСИ

Колонна 1К39.2-2-1

Стадия	Масса	Масштаб
Р	—	—
Лист	Листов 1	

ГОСАГРОПРОМ БССР БЕЛАГРОПРОЕКТ г. Минск

Формат А3

Альбом III

Типовой проект 903-1-249.87

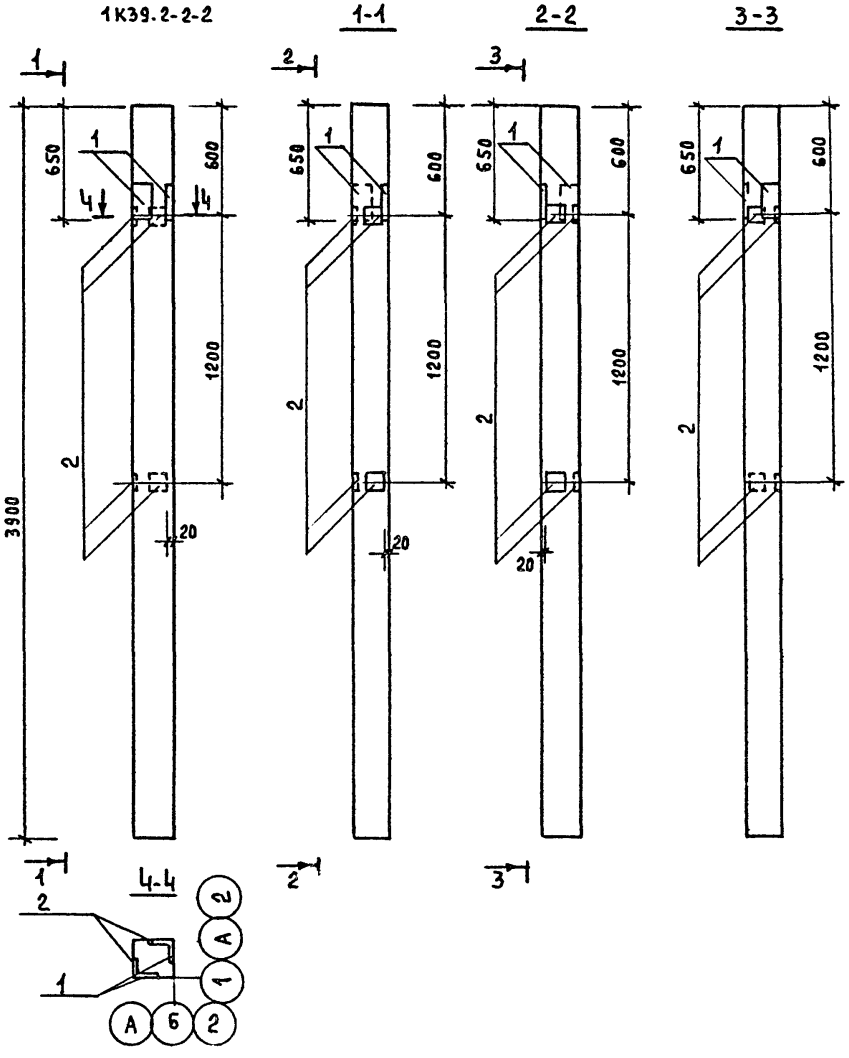

Формат	Зона	Поз.	Обозначение	Наименование	Кол	Примечание
				1К39.2-2-2		
				Сборочный чертеж		
			1.823.1-2 вып.1	1К39.2-2		
				Сборочные единицы		
				Изделие закладное		
		1	1.400-6/76 вып.1	М8-1	2	1.7кг
		2		М8-13	4	0.7кг

Колонна 1К39.2-2-2 отличается от колонны 1К39.2-2 по серии 1.823.1-2 вып.1 наличием дополнительных закладных деталей.

Нач ПО-3	Шатный	
Зам. нач	Пархомчик	
Рук. гр	Модель	
Ст. инж.	Папко	
Н. контр	Сармина	

Привязан:

Инв. №

Т. П. 903-1-249-87 АСИ

Колонна 1К39.2-2-2

Стадия	Масса	Масштаб
Р	—	—

Лист | Листов 1

Госагропром БССР Белагропроект г. Минск

Формат А3

2362-02

Инв. № подл. | Подпись и дата | Взам. инв. №

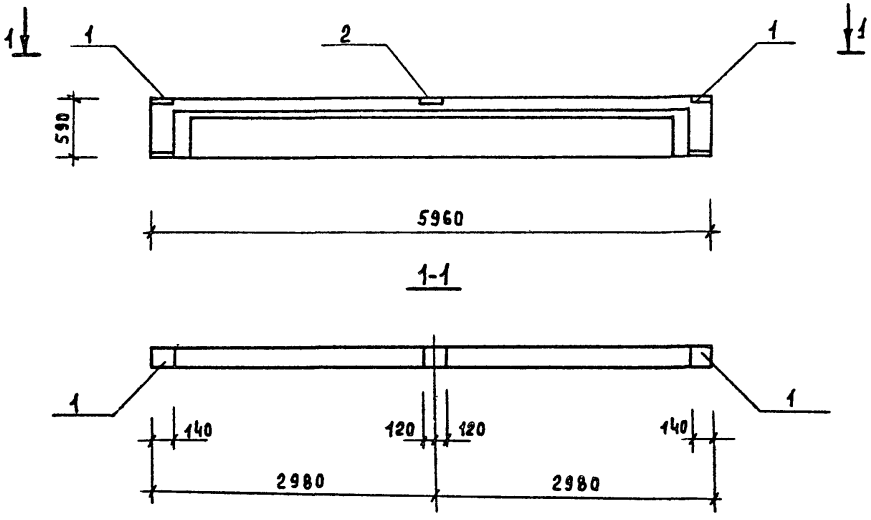

Формат	Зона	Поз.	Обозначение	Наименование	Кол.	Примечание
				1БСТ6-3АIIIт-1		
				Сборочный чертеж		
			1.462.1-10/80 вып-1	1СБТ6-3АIIIт		
				Сборочные единицы		
		1	1.462.1-10/80 вып.2	Закладное изделие М5	2	2.8кг
		2		М6	1	2.4кг

Балка 1БСТ6-3АIIIт-1 отличается от балки 1БСТ6-3АIIIт по серии 1.462.1-10/80 вып-1 наличием дополнительных закладных деталей.

Нач. по-з	Шатный	
Зам. нач	Пархомчик	
Рук. гр	Модель	
Ст. инж.	Папко	
Н. контр	Сармина	

Привязан:

Инв. №

Т. П. 903-1-249.87 АСИ

Балка 1БСТ6-3АIIIт-1

Стадия	Масса	Масштаб
Р	—	—

Лист | Листов 1

Госагропром БССР
Белагропроект
г. Минск

Формат А3

2362-02

Инв. № подл. | Подпись и дата | Взам. инв. №

ПСД 60.9.20-УП-П-а, ПСД60.9.25-УП-П-а, ПСД60.9.30-УП-П-а.

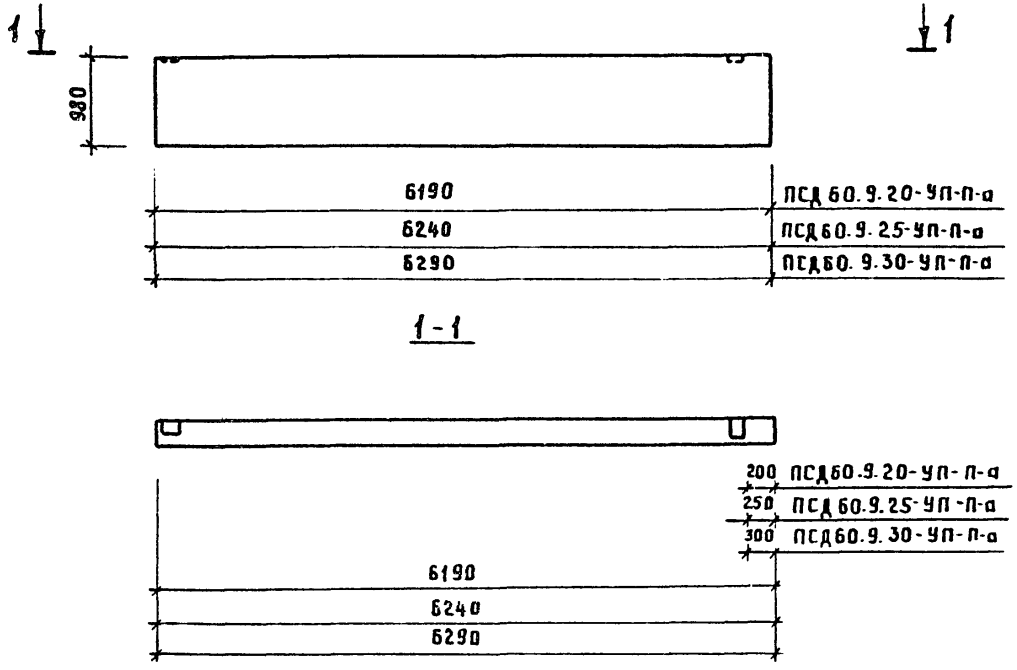

Стеновые панели ПСД60.9.20-УП-П-а, ПСД60.9.25-УП-П-а, ПСД60.9.30-УП-П-а, отличаются от стеновых панелей ПСД 60.9.20-УП-П, ПСД60.9.25-УП-П, ПСД 60.9.30-УП-П по серии 1.832.1-9 вып.1 привязкой закладной детали М1

Нач. ПОЗ	Шатный		
Зам. нач.	Пархомчик		
Рук. гр.	Модель		
Ст. инж.	Папко		
Н. контр.	Сармина		

Привязан

Инв. №

Т. П. 903-1-249.87 АСИ

Стеновые панели ПСД60.9.20-УП-П-а, ПСД 60.9.25-УП-П-а, ПСД 60.9.30-УП-П-а

Стадия	Масса	Масштаб
Р	–	–
Лист	Листов 1	

ГОСАГРОПРОМ БССР БЕЛАГРОПРОЕКТ г. Минск

Инв. № подл. | Подпись и дата | Взам. инв. №

Формат А3

2362-02

Альбом II

Типовой проект 903-1-249.87

ПСД 60.9.20 УП-П-б, ПСД 60.9.25-УП-П-б, ПСД 60.9.30-УП-П-б

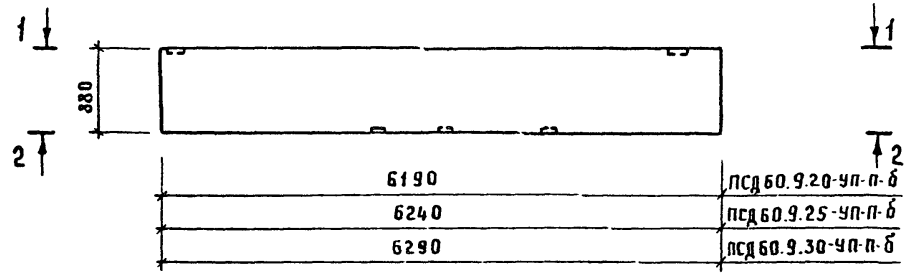

1-1

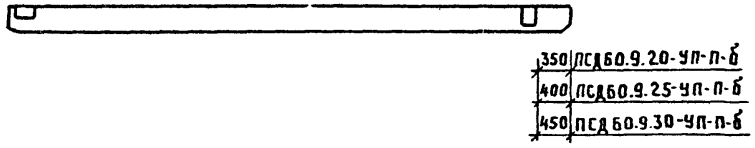

2-2

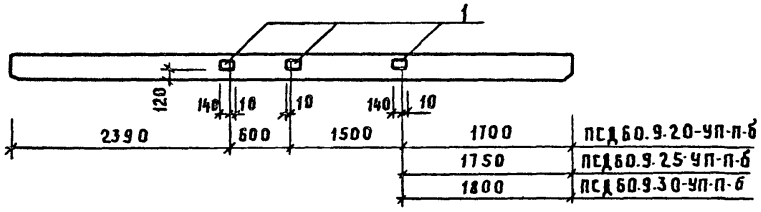

Формат	Зона	Поз.	Обозначение	Наименование	Кол.	Примечание
				ПСД 60.9.20-УП-П-б		
				Сборочный чертеж		
			1.832.1-9 вып.1	ПСД 60.9.25-УП-П		
				Сборочные единицы		
		1	1.832.1-9 вып.2	Изделие закладное М1	3	1,7кг
				ПСД 60.9.25-УП-П-б		
				Сборочный чертеж		
			1.832.1-9 вып.1	ПСД 60.9.25-УП-П		
				Сборочные единицы		
		1	1.832.1-9 вып.2	Изделие закладноеМ1	3	1,7кг
				ПСД 60.9.30-УП-П-б		
				Сборочный чертеж		
			1.832.1-9 вып.1	ПСД 60.9.30-УП-П		
				Сборочные единицы		
		1	1.832.1-9 вып.2	Изделие закладное М1	3	1,7кг

Стеновые панели ПСД 60.9.20-УП-П-б, ПСД 60.9.25-УП-П-б, ПСД 60.9.30-УП-П-б отличаются от стеновых панелей ПСД 60.9.20-УП-П, ПСД 60.9.25-УП-П, ПСД 60.9.30-УП-П по серии 1.832.1-9 вып.1 привязкой и наличием дополнительных закладных деталей

Привязан

Инв.№

Инв.№ подл. | Подпись и дата | Взам. инв.№

Нач. поз.	Шатный	
Зам. нач.	Пархомчик	
Рук. гр.	Модель	
Ст. инж.	Лапко	
Н. контр.	Сармина	

Т. П. 903-1-249.87 АСИ

Стеновые панели ПСД 60.9.20-УП-П-б; ПСД 60.9.25-УП-П-б; ПСД 60.9.30-УП-П-б.

Стадия	Масса	Масштаб
Р		
Лист	Листов 1	

ГОСАГРОПРОМ БССР БЕЛАГРОПРОЕКТ г. Минск

Формат А3

2362-02

Альбом II

Типовой проект 903-1-249.87

ПСД 30.12.20-П-а, ПСД 30.12.25-П-а, ПСД 30.12.30-П-а

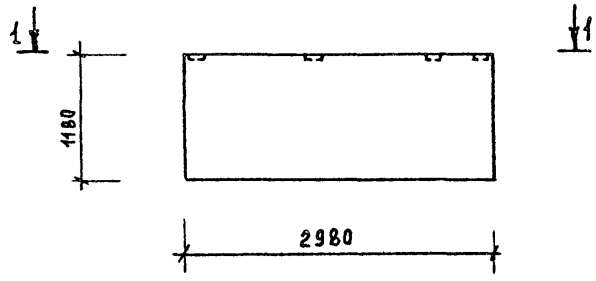

1-1

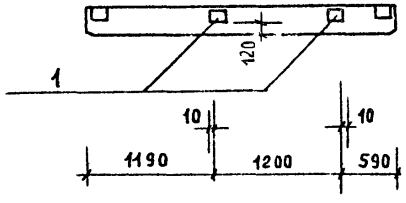

Формат	Зона	Поз.	Обозначение	Наименование	Кол	Примечание
				ПСД 30.12.20-П-а		
				Сборочный чертеж		
			1.832.1-9 вып.1	ПСД 30.12.20-П		
				Сборочные единицы		
		1	1.832.1-9 вып.2	Изделие закладное М1	2	1,7кг
				ПСД 30.12.25-П-а		
				Сборочный чертеж		
			1.832.1-9 вып.1	ПСД 30.12.25-П		
				Сборочные единицы		
		1	1.832.1-9 вып.2	Изделие закладное М1	2	1.7кг
				ПСД 30.12.30-Па		
				Сборочный чертеж		
			1.832.1-9 вып.1	ПСД 30.12.30-П		
				Сборочные единицы		
		1	1.832.1-9 вып.2	Изделие закладное М1	2	1.7кг

Стеновые панели ПСД 30.12.20-П-а, ПСД 30.12.25-П-а, ПСД 30.12.30-П-а отличаются от стеновых панелей по серии 1.832.1-9 вып.1, ПСД 30.12.20-П, ПСД 30.12.25-П, ПСД 30.12.30-П привязкой и наличием дополнительных закладных деталей

Нач.по-з	Шатный	
Зам.нач	Пархомчик	
Рчк.гр.	Модель	
Ст.инж	Палко	
Н.контр	Сармина	

Привязан

Инв.№

Подпись и дата | Взам.инв.№ | Инв.№ подл.

Т.П. 903-1-249.87 АСИ

Стеновые панели ПСД 30.12.20-П-а; ПСД 30.12.25-П-а; ПСД 30.12.30-П-а

Стадия	Масса	Масштаб
Р	—	—
Лист	Листов 1	

Госагропром БССР Белагропроект г. Минск

Формат А3

2362-02

Типовой проект 903-1-249.87 Альбом II

ПСД15.12.20-УП-П-а, ПСД15.12.25-УП-П-а, ПСД15.12.30-УП-П-а

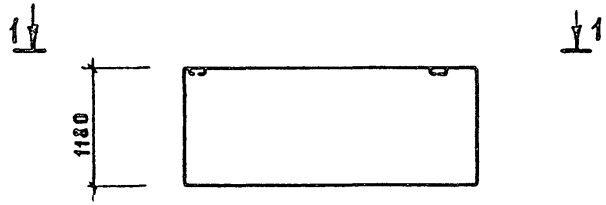

1690	ПСД15.12.20-УП-П-а
1740	ПСД15.12.25-УП-П-а
1790	ПСД15.12.30-УП-П-а

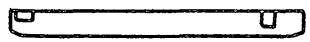

350	ПСД15.12.20-УП-П-а
400	ПСД.15.12.25-УП-П-а
450	ПСД15.12.30-УП-П-а

Стеновые панели ПСД15.12.20-УП-П-а, ПСД15.12.25-УП-П-а, ПСД15.12.30-УП-П-а, отличаются от стеновых панелей ПСД15.12.20-УП-П, ПСД15.12.25-УП-П, ПСД15.12.30-УП-П по серии 1.832.1-9 вып. 1 привязкой закладной детали М1

Инв.№ подл. | Подпись и дата | Взам. инв.№

Нач. ПОЗ	Шатный	
Зам. нач.	Пархомчик	
Рук. гр.	Модель	
Ст. инж.	Папко	
Н. контр.	Сармина	

Привязан

Инв.№

Т.П. 903-1-249.87 АСИ

Стеновые панели ПСД15.12.20-УП-П-а, ПСД15.12.25-УП-П-а, ПСД15.12.30-УП-П-а

Стадия	Масса	Масштаб
Р	–	–
Лист	Листов 1	

ГОСАГРОПРОМ БССР БЕЛАГРОПРОЕКТ г. Минск

Формат А3

2362-02

ПСД6.12.20-П-а, ПСД6.12.25-П-а, ПСД6.12.30-П-а

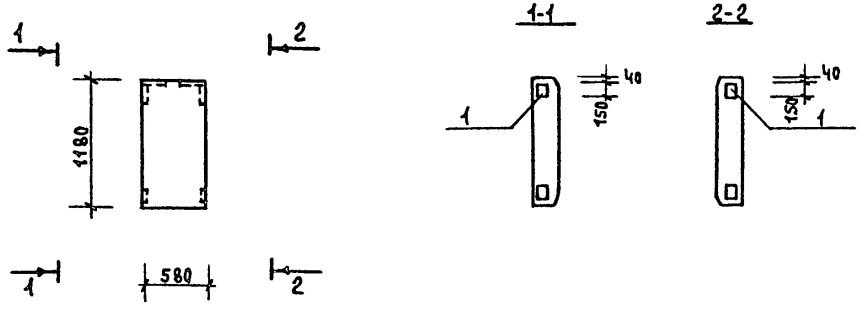

Формат	Зона	Поз.	Обозначение	Наименование	Кол.	Примечание
				ПСД6.12.20-П-а		
				Сборочный чертеж		
			1.832.1-9 вып.1	ПСД6.12.20-П		
				Сборочные единицы		
		1	1.832.1-9 вып.2	Изделие закладное М1	2	1.7кг
				ПСД6.12.25-П-а		
				Сборочный чертеж		
			1.832.1-9 вып.1	ПСД6.12.25-П		
				Сборочные единицы		
		1	1.832.1-9 вып.2	Изделие закладное М1	2	1.7кг
				ПСД6.12.30-П-а		
				Сборочный чертеж		
			1.832.1-9 вып.1	ПСД6.12.30-П		
				Сборочные единицы		
		1	1.832.1-9 вып.2	Изделие закладное М1	2	1.7кг

Стеновые панели ПСД6.12.20-П-а, ПСД6.12.25-П-а, ПСД6.12.30-П-а отличаются от стеновых панелей ПСД6.12.20-П, ПСД6.12.25-П, ПСД6.12.30-П. по серии 1.832.1-9 вып.1 наличием дополнительных закладных деталей

Инв.№подл | Подпись и дата | Взам.инв.№

Нач.поз	Шатный	
Зам.нач	Пархомчик	
Рук.гр	Модель	
Ст.инж	Лапко	
Н.контр	Сармина	

Привязан

Инв.№

Т.П. 903-1-249.87 АСИ

Стеновые панели ПСД6.12.20-П-а, ПСД6.12.25-П-а ПСД6.12.30-П-а

Стадия	Масса	Масштаб
Р	см. табл	
Лист	Листов 1	

Госагропром БССР Белагропроект г. Минск

Формат А3

2362-02

ПСД60.12.20-УП-П-а, ПСД60.12.25-УП-П-а, ПСД60.12.30-УП-П-а

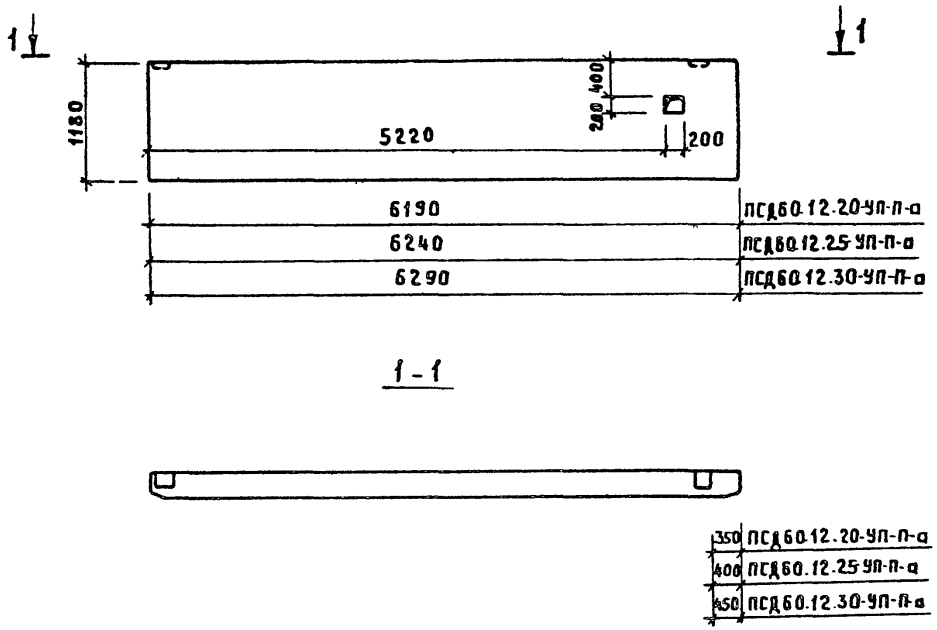

Стеновые панели ПСД60.12.20-УП-П-а, ПСД60.12.25-УП-П-а, ПСД60.12.30-УП-П-а отличаются от стеновых панелей ПСД60.12.20-УП-П, ПСД60.12.25-УП-П, ПСД60.12.30-УП-П по серии 1.832.1-9 вып. 1 привязкой закладной детали М1 и наличием отверстия.

Нач.ПОЗ	Шатный		
Зам.нач.	Пархомчик		
Рук гр	Модель		
Ст. инж.	Лапко		
Н. контр.	Сармина		

Привязан

Инв.№

Т.П. 903-1-249.87 АСИ

Стеновые панели ПСД60.12.20-УП-П-а, ПСД60.12.25-УП-П-а ПСД60.12.30-УП-П-а

Стадия	Масса	Масштаб
Р	—	—
Лист	Листов 1	

Госагропром БССР Белагропроект г. Минск

Инв.№ подл. | Подпись и дата | Взам. инв.№

Формат А3

2362-02

Типовой проект 903-1-249.87 Альбом III

ПСД 60.12.20-УП-П-б, ПСД 60.12.25-УП-П-б, ПСД 60.12.30-УП-П-б

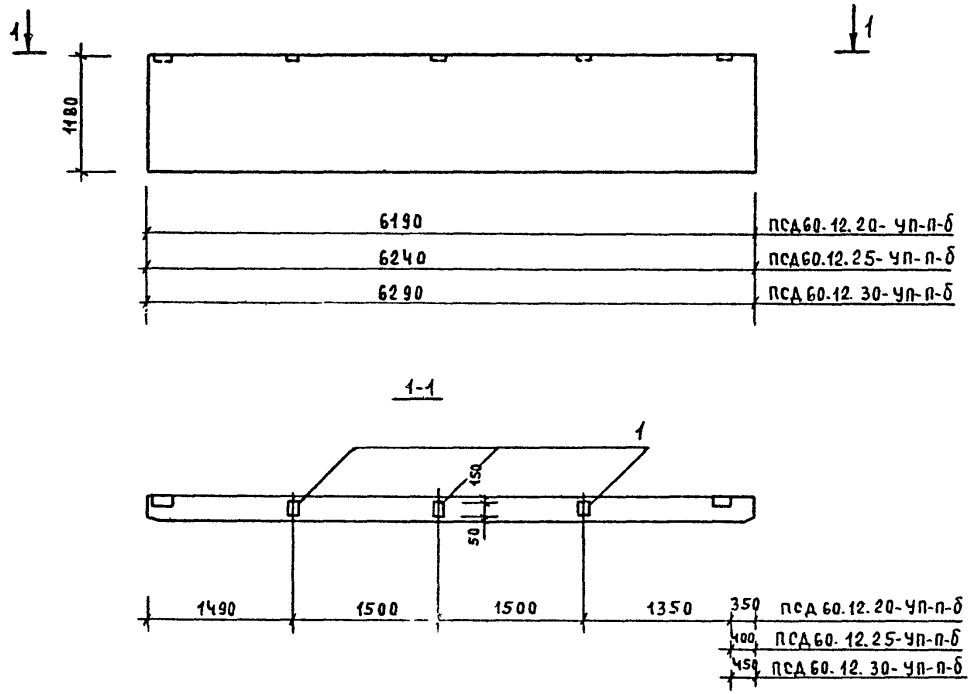

Формат	Зона	Поз.	Обозначение	Наименование	Кол	Примечание
				ПСД 60.12.20-УП-П-б		
				Сборочный чертеж		
			1.832.1-9 вып.1	ПСД 60.12.20-УП-П		
				Сборочные единицы		
		1	1.832.1-9 вып.2	Изделие закладное М1	3	1.7кг
				ПСД 60.12.25-УП-П-б		
				Сборочный чертеж		
			1.832.1-9 вып.1	ПСД 60.12.25-УП-П		
				Сборочные единицы		
		1	1.832.1-9 вып.2	Изделие закладное М1	3	1.7кг
				ПСД 60.12.30-УП-П-б		
				Сборочный чертеж		
			1.832.1-9 вып.1	ПСД 60.12.30-УП-П		
				Сборочные единицы		
		1	1.832.1-9 вып.2	Изделие закладное М1	3	1.7кг

Стеновые панели ПСД 60.12.20-УП-П-б; ПСД 60.12.25-УП-П-б, ПСД 60.12.30-УП-П-б отличаются от стеновых панелей по серии 1.832.1-9 вып.1 ПСД 60.12.20-УП-П, ПСД 60.12.25-УП-П, ПСД 60.12.30-УП-П привязкой и наличием дополнительных закладных деталей.

Нач. по-з	Шатный	
Зам нач	Пархомчик	
Рук гр	Модель	
Ст. инж	Папко	
Н. контр	Сармина	

Привязан

Инв. №

Т.П. 903-1-249.87 АСИ

Стеновые панели
ПСД 60.12.20-УП-П-б
ПСД 60.12.25-УП-П-б
ПСД 60.12.30-УП-П-б

Стадия	Масса	Масштаб
Р		
Лист	Листов 1	

Госагропром БССР
Белагропроект
г. Минск

Копировал [illegible] Панасенко

Формат А3

2362-02

Инв. № подл. | Подпись и дата | Взам. инв. №

ПСД60.9.20-УП-П-В, ПСД60.9.25-УП-П-В, ПСД60.9.30-УП-П-В

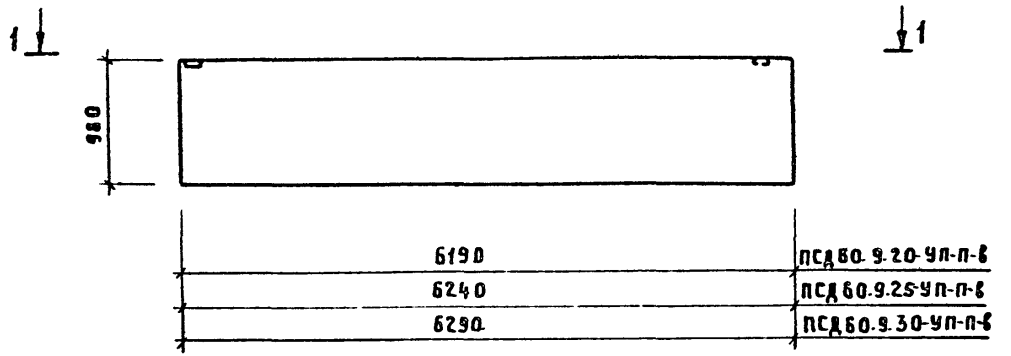

1-1

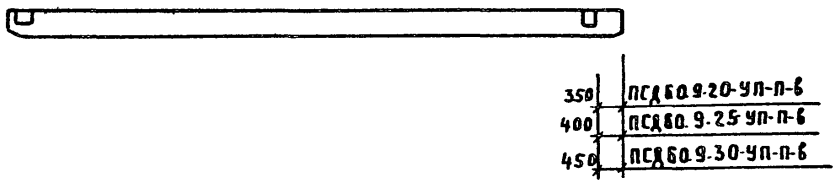

Стеновые панели ПСД60.9.20-УП-П-В, ПСД60.9.25-УП-П-В, ПСД60.9.30-УП-П-В отличаются от стеновых панелей ПСД60.9.20-УП-П, ПСД60.9.25-УП-П, ПСД60.9.30-УП-П по серии 1.832.1-9 вып.1 привязкой закладной детали М1

Нач. поз	Шатный	
Зам.нач.	Пархомчик	
Рук.гр.	Модель	
Ст. инж.	Папко	
Н.контр.	Сармина	

Привязан

Инв.№

Т.п. 903-1-249.87 АСИ

Стеновые панели ПСД60.9.20-УП-П-В, ПСД60.9.25-УП-П-В, ПСД60.9.30-УП-П-В

Стадия	Масса	Масштаб
Р		
Лист	Листов 1	

ГОСАГРОПРОМ БССР БЕЛАГРОПРОЕКТ г. Минск

Инв.№ подл. | Подпись и дата | Взам. инв.№

Формат А3

2362-02

Альбом III

Типовой проект 903-1-249.87

ПСД 15.12.20-УП-П-б, ПСД 15.12.25-УП-П-б, ПСД 15.12.30-УП-П-б

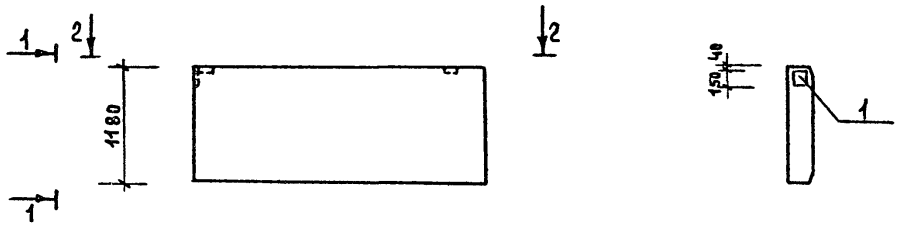

1690	ПСД 15.12.20-УП-П-б
1740	ПСД 15.12.25-УП-П-б
1790	ПСД 15.12.30-УП-П-б

2-2

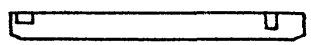

350	ПСД 15.12.20-УП-П-б
400	ПСД 15.12.25-УП-П-б
450	ПСД 15.12.30-УП-П-б

Формат	Зона	Поз.	Обозначение	Наименование	Кол	Примечание
				ПСД 15.12.20-УП-П-б		
				Сборочный чертеж		
			1.832.1-9 вып.1	ПСД 15.12.20-УП-П		
				Сборочные единицы		
		1	1.832.1-9 вып.2	Изделие закладное М1	1	1.7кг
				ПСД 15.12.25-УП-П-б		
				Сборочный чертеж		
			1.832.1-9 вып.1	ПСД 15.12.25-УП-П		
				Сборочные единицы		
			1.832.1-9 вып.2	Изделие закладное М1	1	1.7кг
				ПСД 15.12.30-УП-П-б		
				Сборочный чертеж		
			1.832.1-9 вып.1	ПСД 15.12.30-УП-П		
				Сборочные единицы		
		1	1.832.1-9 вып.2	Изделие закладное М1	1	1.7кг

Стеновые панели ПСД 15.12.20-УП-П-б, ПСД 15.12.25-УП-П-б, ПСД 15.12 30-УП-П-б отличаются от стеновых панелей по серии 1.832.1-9 вып.1 ПСД 15.12.20-УП-П, ПСД 15.12.25-УП-П, ПСД 15.12.30-УП-П привязкой и наличием дополнительных закладных деталей

Взам. инв. №

Подпись и дата

Инв. № подл.

Нач. по-з	Шатный		
Зам. нач	Пархомчик		
Рук гр	Модель		
Ст. инж.	Папко		
Н. контр	Сармина		

Привязан:

Инв. №

Т. п. 903-1-249.87 АСИ

Стеновые панели ПСД 15.12.20-УП-П-б, ПСД 15.12.25-УП-П-б, ПСД 15.12.30-УП-П-б

Стадия	Масса	Масштаб
Р		
Лист	Листов 1	

Госагропром БССР Белагропроект г. Минск

Формат А3

2362-02

Альбом II

Типовой проект 903-1-249.87

ПСД60.12.20-УП-П-В, ПСД60.12.25-УП-П-В, ПСД60.12.30-УП-П-В

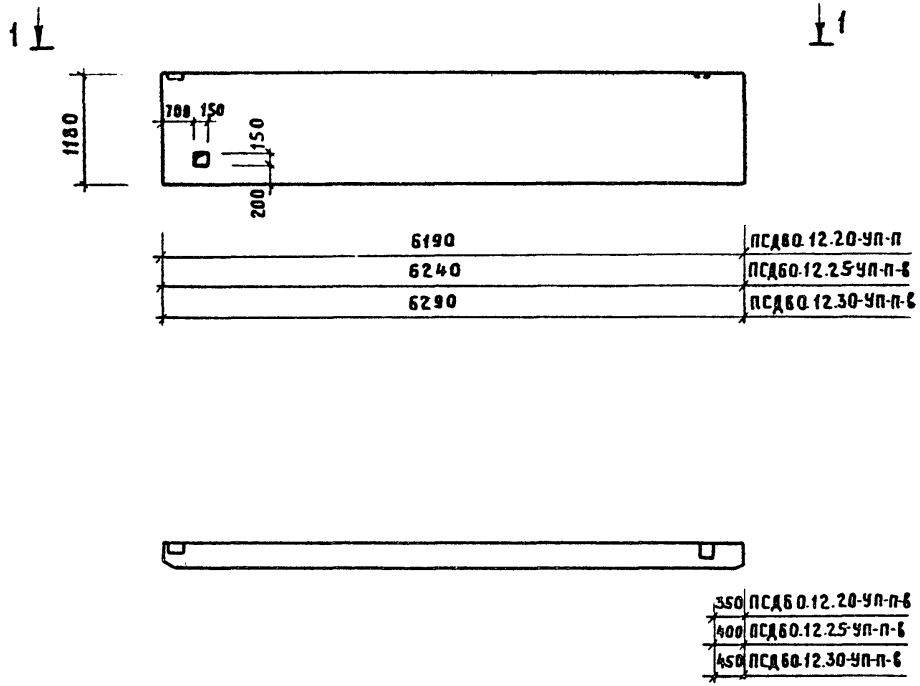

Стеновые панели ПСД60.12.20-УП-П-В, ПСД60.12.25-УП-П-В, ПСД60.12.30-УП-П-В отличаются от стеновых панелей ПСД60.12.20-УП-П, ПСД60.12.25-УП-П, ПСД60.12.30-УП-П по серии 1.832.1-9 вып.1 привязкой закладной детали М1 и наличием отверстия

Инв.№ подл. | Подпись и дата | Взам. инв.№

Нач. ПОЗ	Шатный		
Зам. нач.	Пархомчик		
Рук. гр.	Модель		
Ст. инж.	Папко		
Н.контр.	Сармина		

Привязан

Инв.№

Т.П. 903-1-249.87 АСИ

Стеновые панели ПСД60.12.20-УП-П-В, ПСД60.12.25-УП-П-В, ПСД60.12.30-УП-П-В

Стадия	Масса	Масштаб
Р		
Лист	Листов 1	

ГОСАГРОПРОМ БССР БЕЛАГРОПРОЕКТ г. Минск

Формат А3

2362-02

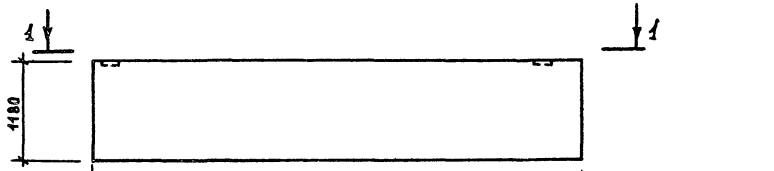

1-1

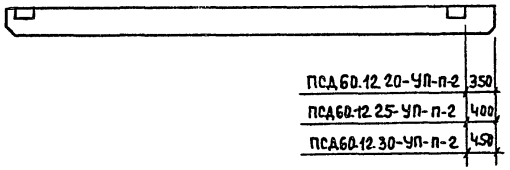

Стеновые панели ПСД60. 12.20-УП-П-2, ПСД60.12.25-УП-П-2; ПСД60. 12.30-УП-П-2 отличаются от стеновых панелей ПСД60. 12.20-УП-П, ПСД60. 12.25-УП-П; ПСД60. 12.30-УП-П по серии 1.832. 1-9, вып. 1 привязкой закладной детали М1

Инв.№ подл. | Подпись и дата | Взам. инв.№

Нач.по-э	Шатный		
Зам.нач	Пархомчик		
Рук.гр	Модель		
Ст.инж.	Толочная		
Н.контр	Сармина		

Привязан:

Инв.№

Т. П. 903-1-249.87 АСИ

Стеновые панели ПСД60. 12.20-УП-П-2; ПСД60. 12.25-УП-П-2; ПСД60. 12.30-УП-П-2

Стадия	Масса	Масштаб
Р	—	—
Лист	Листов 1	

Госагропром БССР Белагропроект г. Минск

Формат А3

2362-02

МС1, МС2

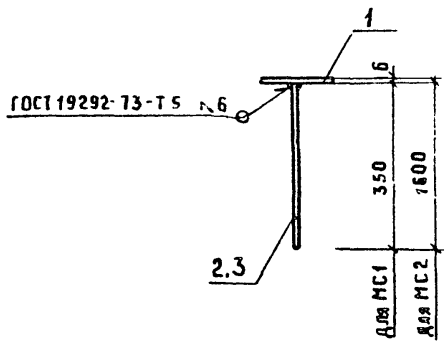

МС3

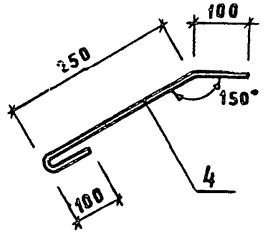

Формат	Зона	Поз.	Обозначение	Наименование	Кол.	Примечание
				МС1		
БЧ		1		Лист $\frac{6\times150\ ГОСТ\ 19903\text{-}74}{Вст3кп2\ ГОСТ\ 14637\text{-}79}$ ℓ=150	1	1.1 кг
БЧ		2		ф12 AI ГОСТ 5781-82, ℓ=360	1	0.32 кг
						1.42 кг
				МС2		
БЧ		1		Лист $\frac{6\times150\ ГОСТ\ 19903\text{-}74}{Вст3кп2\ ГОСТ\ 14637\text{-}79}$ ℓ=150	1	1.1 кг
БЧ		3		ф12 AI ГОСТ 5781-82, ℓ=1610	1	1.4 кг
						2.5 кг
				МС3		
		4		ф10 AI ГОСТ 5781-82, ℓ=450	1	0.3 кг

Приварку анкерных стержней к полосе производить автоматической дуговой сваркой под слоем флюса

Нач. ПОЗ	Шатный	
Зам. нач.	Пархомчик	
Рук. гр.	Модель	
Ст. инж.	Толочная	
Н. контр.	Сармина	

Привязан

Инв. №

Т. П. 903-1-249. 87 АСИ

Изделия соединительные МС1...МС3

Стадия	Масса	Масштаб
Р	См. табл.	—
Лист	Листов 1	

ГОСАГРОПРОМ БССР БЕЛАГРОПРОЕКТ г. Минск

Инв. № подл. | Подпись и дата | Взам. инв. №

Формат А3

2362-02

Типовой проект 903-1-249.87 Альбом II

Инв.№подл. | Подпись и дата | Взам.инв.№

С1

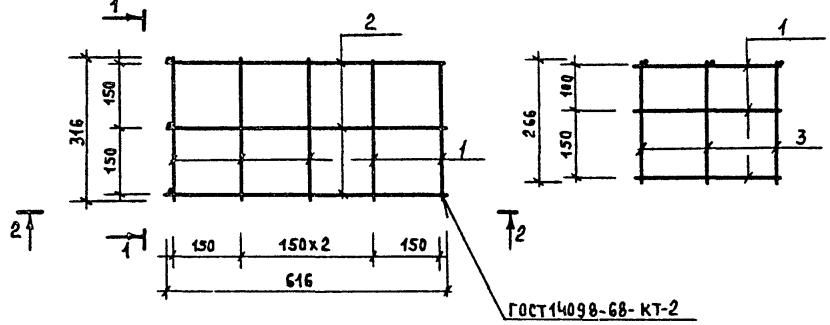

1-1

2-2

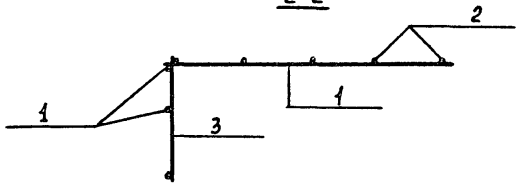

С2

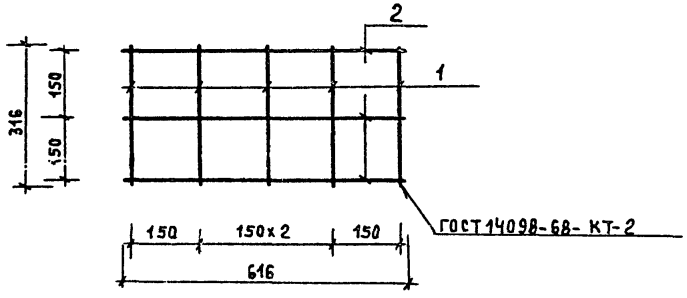

Формат	Зона	Поз.	Обозначение	Наименование	Кол	Примечание
				С1		
		1		ф4 В I гост 6727-80 L=316	8	0.031кг
		2		ф4 В I гост 6727-80 L=616	3	0.061кг
		3		ф4 В I гост 6727-80 L=266	3	0.026кг
						0.509кг
				С2		
		1		ф4 В I гост 6727-80 L=316	5	0.031кг
		2		ф4 В I гост 6727-80 L=616	3	0.061кг
						0.338кг

Изготовление сеток производить в соответствии с гост10922-75 и гост 14098-68

Нач.поз	Шатный	
Зам.нач	Пархомчик	
Рук. гр	Модель	
Ст инж	Папко	
Н.контр	Сармина	

Привязан:

Инв. №

Т.П. 903-1-249.87 АСИ

Сетка С1, С2

Стадия	Масса	Масштаб
Р	См. табл	
Лист	Листов 1	

Госагропром БССР Белагропроект г. Минск

Формат А3

2362-02

ЦЕНТРАЛЬНЫЙ ИНСТИТУТ
ТИПОВОГО ПРОЕКТИРОВАНИЯ ГОССТРОЯ СССР
МИНСКИЙ ФИЛИАЛ

220600, г.Минск, ул.К.Маркса, 32

Сдано в печать 02.06.1988г.
Заказ № 334 Тираж 900экз.
Инв.№ 2352/2

gost.e-ecolog.ru