ТИПОВОЙ ПРОЕКТ
903-1-24887

КОТЕЛЬНАЯ С ТРЕМЯ КОТЛАМИ КВ-ГМ-11,63-150. ЗАКРЫТАЯ СИСТЕМА ТЕПЛОСНАБЖЕНИЯ. ТОПЛИВО-ГАЗ И МАЗУТ.

АЛЬБОМ 5.2

КОТЕЛЬНАЯ. ЭЛЕКТРОТЕХНИЧЕСКАЯ ЧАСТЬ. ЗАДАНИЕ ЗАВОДУ-ИЗГОТОВИТЕЛЮ НА НИЗКОВОЛЬТНЫЕ КОМПЛЕКТНЫЕ УСТРОЙСТВА.

22634-10
Э-82

gost.e-ecolog.ru

ТИПОВОЙ ПРОЕКТ 903-1-248.87
КОТЕЛЬНАЯ С ТРЕМЯ КОТЛАМИ КВ-ГМ-11,63-150. ЗАКРЫТАЯ СИСТЕМА ТЕПЛОСНАБЖЕНИЯ. ТОПЛИВО-ГАЗ И МАЗУТ.

АЛЬБОМ 5.2

СОСТАВ ПРОЕКТА

АЛЬБОМ 0	Пояснительная записка.
АЛЬБОМ 1.1	Котельная. Части: тепломеханическая, газоснабжение. Водоподготовительная установка.
АЛЬБОМ 1.2	Котельная. Блоки тепломеханического оборудования.
АЛЬБОМ 2.1	Строительно-технологическая блок-секция котлоагрегата КВ-ГМ-11,63-150. Части: тепломеханическая, конструкции железобетонные, автоматизация. (из ТП 903-1-229.86).
АЛЬБОМ 2.2	Строительно-технологическая блок-секция котлоагрегата КВ-ГМ-11,63-150. Металлоконструкции газовоздухопроводов.
АЛЬБОМ 3.1	Котельная. Решения архитектурные. Конструкции железобетонные и металлические.
АЛЬБОМ 3.2	Котельная. Строительные изделия.
АЛЬБОМ 4.1	Котельная. Автоматизация.
АЛЬБОМ 4.2	Котельная. Задание заводу-изготовителю на щиты автоматики и КИП.
АЛЬБОМ 5.1	Котельная. Электротехническая часть, связь и сигнализация, чертежи контажной зоны.
АЛЬБОМ 5.2	Котельная. Электротехническая часть. Задание заводу-изготовителю на низковольтные комплектные устройства.
АЛЬБОМ 6.1	Котельная. Сантехнические устройства.
АЛЬБОМ 7.1	Генеральный план. Инженерные сети.
АЛЬБОМ 7.1	Металлоконструкции КТАН'а -0,8УГ. (из ТП 903-1-210.84).
АЛЬБОМ 8.1	Металлоконструкции вспомогательного оборудования.
АЛЬБОМ 9.1 кн.1,2,3,4	Сметы. Котельная.
АЛЬБОМ 9.2	Сметы. Генеральный план. Инженерные сети.
АЛЬБОМ 10.1 кн.1	Спецификации оборудования. Котельная.
АЛЬБОМ 10.1 кн.2	Спецификации оборудования. Котельная. Автоматизация.
АЛЬБОМ 10.1 кн.3	Спецификации оборудования. Строительно-технологическая блок-секция котлоагрегата КВ-ГМ-11,63-150. Части: тепломеханическая, автоматизация. (из ТП 903-1-229.86).
АЛЬБОМ 10.2	Спецификации оборудования. Инженерные сети.
АЛЬБОМ 11.1 кн.1	Ведомости потребности в материалах. Котельная.
АЛЬБОМ 11.1 кн.2	Ведомости потребности в материалах. Строительно-технологическая блок-секция котлоагрегата КВ-ГМ-11,63-150. Части: тепломеханическая, архитектурно-строительная, автоматизация. (из ТП 903-1-229.86).
АЛЬБОМ 11.2	Ведомости потребности в материалах. Генеральный план. Инженерные сети.

ПРИМЕНЕННЫЕ ТИПОВЫЕ МАТЕРИАЛЫ

Типовой проект 907-2-251.83	Труба дымовая кирпичная H=60м, $Д_0$=2,1м для котельных с котлами ДЕ-25-14ГМ и экономайзером контактного типа АЭ-0,6 (распространяет ЦИТП г. Москва).
Типовой проект 907-02-222 ал.1.3	Световое ограждение высотных дымовых труб (распространяет ВНИПИ Теплопроект г. Москва).
Типовой проект 903-2-25.86	Установка мазутоснабжения Q=3,25 и 6,5 м³/ч с железобетонными резервуарами 2×100; 2×250; 2×500 м³. Железнодорожный слив (распространяет Казахский филиал ЦИТП г. Алма-Ата).

Разработан проектным институтом „ЛАТГИПРОПРОМ"

Утвержден Госстроем СССР
Протокол № 61 от 8.09.87 г.

Главный инженер института [подпись] /В. Овчаров/
Главный инженер проекта [подпись] /А. Думан/

© МФ ЦНТП Госстроя СССР, 1988 г

22637-10

Альбом 5.2

Содержание альбома

Лист	Наименование	Примечание (стр.)
ЭМН.1 лист 1	Перечень комплектных устройств.	2
ЭМН.01 лист 1	Низковольтные комплектные устройства. Задание заводу-изготовителю. Перечень чертежей.	2
ЭМН1-1 лист 1,2	Щит открытый 1Щ. Технические данные аппаратов.	3
ЭМН1-2 лист 1,2,3,4	Щит открытый 1Щ. Общий вид.	3,4,5
ЭМН1-3 лист 1,2	Щит открытый 1Щ. Перечень надписей.	5
ЭМН1-4 лист 1,2,3	Щит открытый 1Щ. Схема электрическая соединений.	6,7
ЭМН2-1 лист 1,2	Щит открытый 2Щ (3Щ, 4Щ) Технические данные аппаратов.	8
ЭМН2-2 лист 1,2	Щит открытый 2Щ (3Щ, 4Щ). Общий вид	8,9
ЭМН2-3 лист 1,2	Щит открытый 2Щ (3Щ, 4Щ). Перечень надписей.	9
ЭМН2-4 лист 1	Щит открытый 2Щ (3Щ, 4Щ). Схема электрическая соединений.	10
ЭМН3-1 лист 1,2	Щит открытый 5Щ. Технические данные аппаратов.	11
ЭМН3-2 лист 1,2,3,4	Щит открытый 5Щ. Общий вид.	11,12,13
ЭМН3-3 лист 1,2	Щит открытый 5Щ. Перечень надписей.	13
ЭМН3-4 лист 1,2,3	Щит открытый 5Щ Схема электрическая соединений.	14,15
ЭМН4-1 лист 1,2,3	Ящик 1Я. Технические данные аппаратов.	16
ЭМН4-3 лист 1	Ящик 1Я. Перечень надписей.	16
ЭМН4-2 лист 1	Ящик 1Я. Общий вид.	17
ЭМН4-4 лист 1	Ящик 1Я. Схема электрическая соединений.	17

Взам. инв. №

Подп. и дата

Инв. № подл.

Альбом 5.2

Наименование	Кол. НКУ	Кол. приведенных панелей	Обозначение чертежа общего вида	Примечание
1. Щит 1Щ	1	4	ЭМН 1-1	
2. Щит 2Щ (3Щ, 4Щ)	3	1	ЭМН 2-1	
3. Щит 5Щ	1	4	ЭМН 3-1	
4. Ящик 1ЯУ	1	1	ЭМН 4-1	

Типовой проект основного комплекта марки ЭМН выполнен в соответствии с действующими строительными нормами и правилами и предусматривают технические решения, обеспечивающие безопасность при соблюдении установленных правил безопасности эксплуатации здания.

Главный инженер проекта: [подпись] (А. Думан)

Взам. инв. №

Подп. и дата

Инв. № подл.

Привязан

Инв. №

ТП903-1-248.87 ЭМН.1

Нач. отд.	Терехов	[подпись]	Стадия	Масса	Масштаб
Н. контр.	Цахансон	[подпись]			
Гл. элек.	Викманис	[подпись]	Лист	Листов 1	
Рук. гр.	Борисова	[подпись]			
Ст. техн.	Жукова	[подпись]			

Перечень комплектных устройств.

ЛАТГИПРОПРОМ

Копировал: [подпись] Формат А4

Альбом 5.2

Лист	Наименование	Примечание (стр.)
ЭМН1 лист 1	Перечень комплектных устройств.	2
ЭМН1-1 лист 1,2	Щит открытый 1Щ. Технические данные аппаратов.	3
ЭМН1-2 лист 1,2,3,4	Щит открытый 1Щ. Общий вид.	3,4,5
ЭМН1-3 лист 1,2	Щит открытый 1Щ. Перечень надписей.	5
ЭМН1-4 лист 1,2	Щит открытый 1Щ. Схема электрическая соединений.	6,7
ЭМН2-1 лист 1,2	Щит открытый 2Щ (3Щ, 4Щ). Технические данные аппаратов.	8
ЭМН2-2 лист 1,2	Щит открытый 2Щ (3Щ, 4Щ). Общий вид.	8,9
ЭМН2-3 лист 1,2	Щит открытый 2Щ (3Щ, 4Щ). Перечень надписей	9
ЭМН2-4 лист 1	Щит открытый 2Щ (3Щ, 4Щ) Схема электрическая соединений.	10
ЭМН3-1 лист 1,2	Щит открытый 5Щ. Технические данные аппаратов.	11
ЭМН3-2 лист 1,2,3,4	Щит открытый 5Щ. Общий вид.	11,12,13
ЭМН3-3 лист 1,2	Щит открытый 5Щ. Перечень надписей.	13
ЭМН3-4 лист 1,2,3	Щит открытый 5Щ Схема электрическая соединений.	14,15
ЭМН4-1 лист 1,2,3	Ящик 1Я. Технические данные аппаратов.	16
ЭМН4-2 лист 1	Ящик 1Я. Общий вид.	17
ЭМН4-3 лист 1	Ящик 1Я Перечень надписей.	16
ЭМН4-4 лист 1	Ящик 1Я. Схема электрическая соединений.	17

1. При отправке альбома заводу-изготовителю в соответствии с ОСТ 160.800.485-77 скомпоновать альбом согласно перечня надписей.

Взам. инв. №

Подп. и дата

Инв. № подл.

Привязан

Инв. №

ТП903-1-248.87 ЭМН.01

Нач. отд.	Терехов	[подпись]	Стадия	Масса	Масштаб
Н. контр.	Цахансон	[подпись]			
Гл. эл.	Викманис	[подпись]	Лист	Листов 1	
Рук. гр.	Борисова	[подпись]			
Ст. техн.	Жукова	[подпись]			

Низковольтные комплектные устройства задание заводу-изготовителю. Перечень чертежей.

ЛАТГИПРОПРОМ

Копировал: [подпись] Формат А3

22634-10

АЛЬБОМ 5.2

Формат	Зона	Поз.	Обозначение	Наименование		Примеч.
				ДОКУМЕНТАЦИЯ		
А3			ЭМ.Н 1-2	ОБЩИЙ ВИД	4	
А3 А2			ЭМ.Н 1-4	СХЕМА ЭЛЕКТРИЧЕСКАЯ СОЕДИНЕНИЙ	3	
А4			ЭМ.Н 1-3	ПЕРЕЧЕНЬ НАДПИСЕЙ	2	
				СБОРОЧНЫЕ ЕДИНИЦЫ		
	1			ПАНЕЛЬ 1		
				БЛОКИ:		
		1		БОУ 5437-3074 ГУХЛ4Б	1	
		2		БОУ 5130-4374 УХЛ4	1	
				ПАНЕЛЬ 2		
				БЛОКИ.		
		3		БОУ 5437-3074 ГУХЛ4Б	1	
		4		БОУ 5130-4374 УХЛ4Б	1	

ПРИВЯЗАН

ИНВ. №

ТП 903-1-248.87 ЭМ.Н 1-1

НАЧ. ОТД.	ТЕРЕХОВ	
Н. КОНТР.	НОХАНСОН	
ГЛ. ЭЛЕК.	ВИКМАНИС	
РУК. ГР.	БОРИСОВА	
СТ. ТЕХН.	ЖУКОВА	

СТАДИЯ | МАССА | МАСШТАБ

ЛИСТ 1 | ЛИСТОВ 2

ЩИТ ОТКРЫТЫЙ 1Щ. ТЕХНИЧЕСКИЕ ДАННЫЕ АППАРАТОВ

ЛАТГИПРОПРОМ

КОПИРОВАЛ ФОРМАТ А4

ИНВ. № ПОДЛ. | ПОДПИСЬ И ДАТА | ВЗАМ. ИНВ. №

АЛЬБОМ 5.2

Формат	Зона	Поз.	Обозначение	Наименование	Кол.	Примеч.
				ПАНЕЛЬ 3		
				БЛОКИ:		
		5		БОУ 5130-2А74 ГУХЛ4Б	4	
		6		БОУ 5130-1874 ГУХЛ4Б	1	
		7		БОУ 5130-2474 ГУХЛ4Б	1	
		8		БОУ 5130-3274 ГУХЛ4Б	1	
		9		БОУ 5130-2974 ГУХЛ4Б	1	
		10		БОУ 5130-3774 УХЛ4Б	1	
		11		БОУ 5130-3674 УХЛ4Б	1	
				Н1		
				ВЫКЛЮЧАТЕЛИ:		
		12		АЕ-2026-10НУЗ Iр16А п.п.	3	QF1, QF2, QF3
		13		АЕ2026-10УЗ Iр10А п.п.	2	QF4, QF5
		14		АЕ2046М-10Р Iр40А п.п.	1	QF6
				РУБИЛЬНИК:		
		15		Р36	1	QS

ПРИВЯЗАН:

ИНВ. №

ТП 903-1-248.87 ЛИСТ 2

КОПИРОВАЛ ФОРМАТ А4

ИНВ. № ПОДЛ. | ПОДПИСЬ И ДАТА | ВЗАМ. ИНВ. №

АЛЬБОМ 5.2

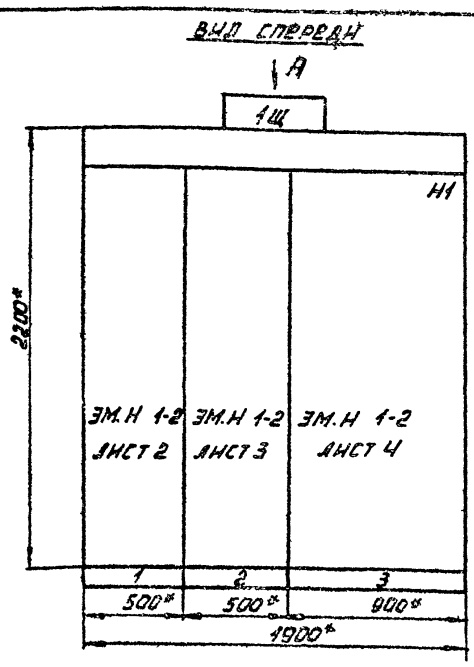

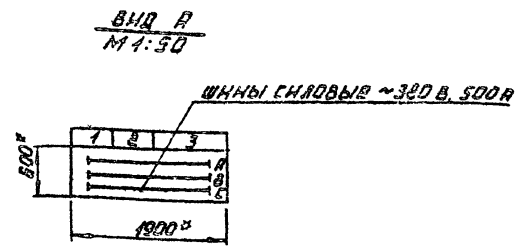

1.* РАЗМЕРЫ ДЛЯ СПРАВОК.

2. НЕУКАЗАННЫЕ ПРЕДЕЛЬНЫЕ ОТКЛОНЕНИЯ РАЗМЕРОВ ПО...

СТРОКА 1 2 3 4	1 21 ЗАДВИЖКА 20 СЕТЕВОЙ НАСОС	2 23 ЗАДВИЖКА 22 СЕТЕВОЙ НАСОС	3 36,38 ВЫТЯЖНЫЕ ВЕНТИЛЯТОРЫ 35 ПРИТОЧНЫЙ ВЕНТИЛЯТОР 11, 14, 16, 18, 26, 41 - НАСОСЫ
ПАНЕЛЬ	1	2	3

ПОДВОД КАБЕЛЕЙ СВЕРХУ

ПРИВЯЗАН

ИНВ. №

СЕКЦИЯ	МАССА

ТП 903-1-248.87 ЭМ.Н 1-2

НАЧ. ОТД.	ТЕРЕХОВ	
Н. КОНТР.	НОХАНСОН	
ГЛ. ЭЛЕКТ.	ВИКМАНИС	
РУК. ГР.	БОРИСОВА	
СТ. ТЕХН.	ЖУКОВА	

СТАДИЯ | МАССА | МАСШТАБ 1:20

ЛИСТ 1 | ЛИСТОВ 4

ЩИТ ОТКРЫТЫЙ 1Щ ОБЩИЙ ВИД

ЛАТГИПРОПРОМ

КОПИРОВАЛ

ИНВ. № ПОДЛ. | ПОДПИСЬ И ДАТА | ВЗАМ. ИНВ. №

Альбом 5.2

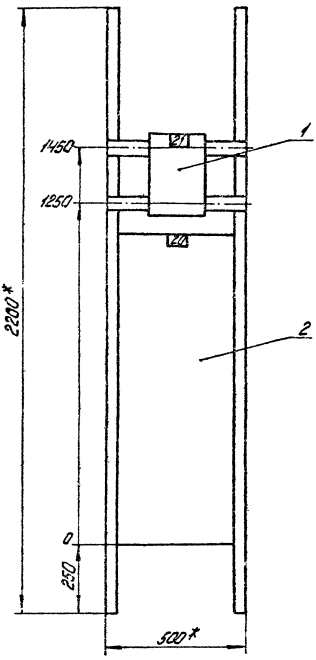

Панель 1

Привязан

Инв. №

ТП903-1-248.87 ЭМН1-2

Нач.отд.	Терехов		
Н.контр.	Ихансон		
Гл.эл.	Вукманис		
Рук.гр.	Борисова		
Ст.техн.	Жукова		

Щит открытый 1щ. Общий вид.

Стадия | Масса | Масштаб 1:10

Лист 2 | Листов

ЛАТГИПРОПРОМ

Копировал Дубкова

формат А3

Инв. № подл. | Подпись и дата | Взам. инв. №

Альбом 5.2

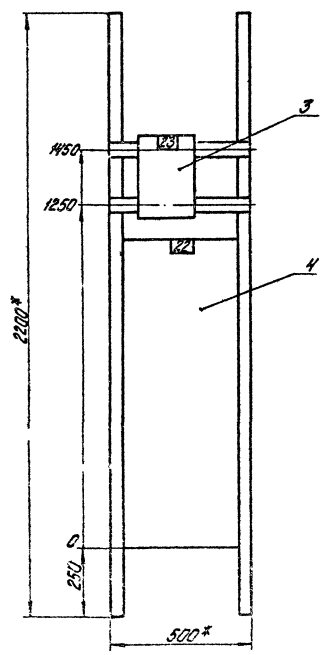

Панель 2

Привязан

Инв. №

ТП903-1-248.87 ЭМН1-2

Нач.отд.	Терехов		
Н.контр.	Ихансон		
Гл.эл.	Вукманис		
Рук.гр.	Борисова		
Ст.техн.	Жукова		

Щит открытый 1щ. Общий вид.

Стадия | Масса | Масштаб 1:10

Лист 3 | Листов

ЛАТГИПРОПРОМ

Копировал: Дубкова

формат А3

22634-10

Инв. № подл. | Подпись и дата | Взам. инв. №

Альбом 5.2

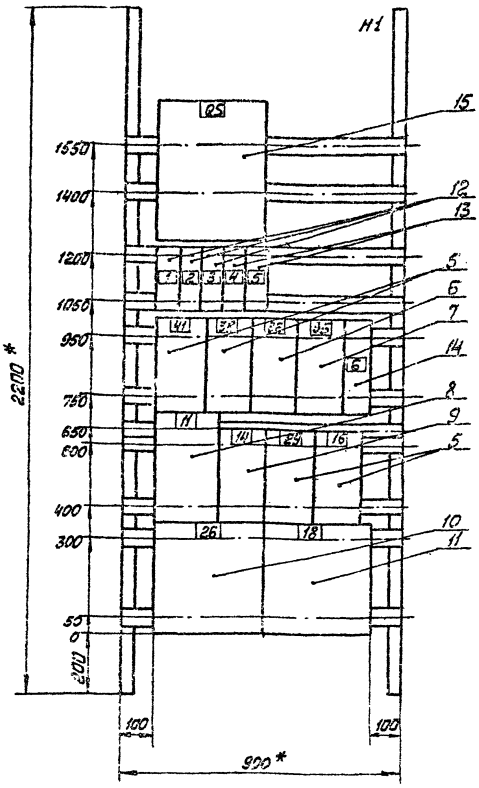

Панель 3 (набор 1)

Привязан

Инв. №

ТП 903-1-248.87 ЭМН1-2

Стадия	Масса	Масштаб
		1:10
Лист 4	Листов	

Нач.отд. Терехов
Гл.констр. Иоханесов
Гл.спец. Вихман
Рук.гр. Баглюк
Ст.техн. Жукова

Щит открытый 1Ш. Общий вид

ЛАТГИПРОПРОМ

Копировал

Формат А3

Альбом 5.2

Панель	Чертеж	Поз. обозначение	Место надписи	Текст	Кол.	Для прим.	Заго-товка
			верхнее	21 Задвижка	1		
1			обрамление	20 Сетевой	1		
			То же	насос	1		
			То же	23 Задвижка	1		
2			То же	22 Сетевой	1		
			То же	насос	1		
			То же	36,38 Вытяжные вентиляторы	1		
3			То же	35 Приточный вентилятор	1		
			То же	11,14,16,18,26,41	1		
			То же	Насосы	1		
1			Табличка	21	1		
			То же	20	1		
			То же	23	1		
2			То же	22	1		
		OS	То же	Ввод питания	1		
3	1	QF1	То же	Щит КИП ВПУ	1		

Привязан

Инв. №

ТП 903-1-248.87 ЭМН1-3

Стадия	Масса	Масштаб
Лист 1	Листов 2	

Нач.отд. Терехов
Гл.констр. Иоханесов
Гл.спец. Вихман
Рук.гр. Баглюк
Ст.техн. Жукова

Щит открытый 1Ш. Перечень надписей

ЛАТГИПРОПРОМ

Формат А4

Альбом 5.2

Панель	Чертеж	Поз. обозначение	Место надписи	Текст	Кол.	Для прим.	Заго-товка
	2	QF2	Табличка	Щит КИП (питание)	1		
	3	QF3	То же	КСУМ-2П поста 1	1		
	4	QF4	То же	13 Отопит. агрегат	1		
	5	QF5	То же	1-2 Дутьевой вентилятор	1		
	6	QF6	То же	1-1 Дымосос	1		
			То же	41	1		
			То же	38	1		
3			То же	36	1		
			То же	35	1		
			То же	11	1		
			То же	14	1		
			То же	29	1		
			То же	16	1		
			То же	26	1		
			То же	18	1		

Привязан

Инв. №

ТП 903-1-248.87 ЭМН1-3

Копировал

Формат А4

22634-11

Альбом 5.2

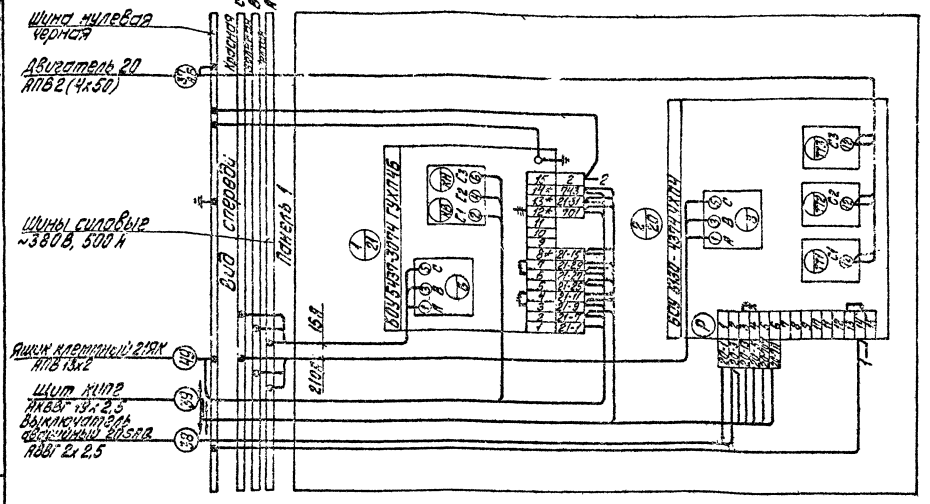
Шина нулевая черная
Двигатель 20 АПВ2 (4х50)
Шины силовые ~380В, 500А
Ящик клеммный 21ЯК АПВ 13х2
Шит КИП2 ЯКВБГ 19х2,5
Выключатель автоматический 21ВА88 АВБГ 2х2,5
Панель 1
Вид спереди
Вид сзади
Двигатель 20 АПВ2 (4х50)
Выключатель автоматический 21ВА88
Выключатель автоматический 21ВА88
Выключатель автоматический 21ВА88

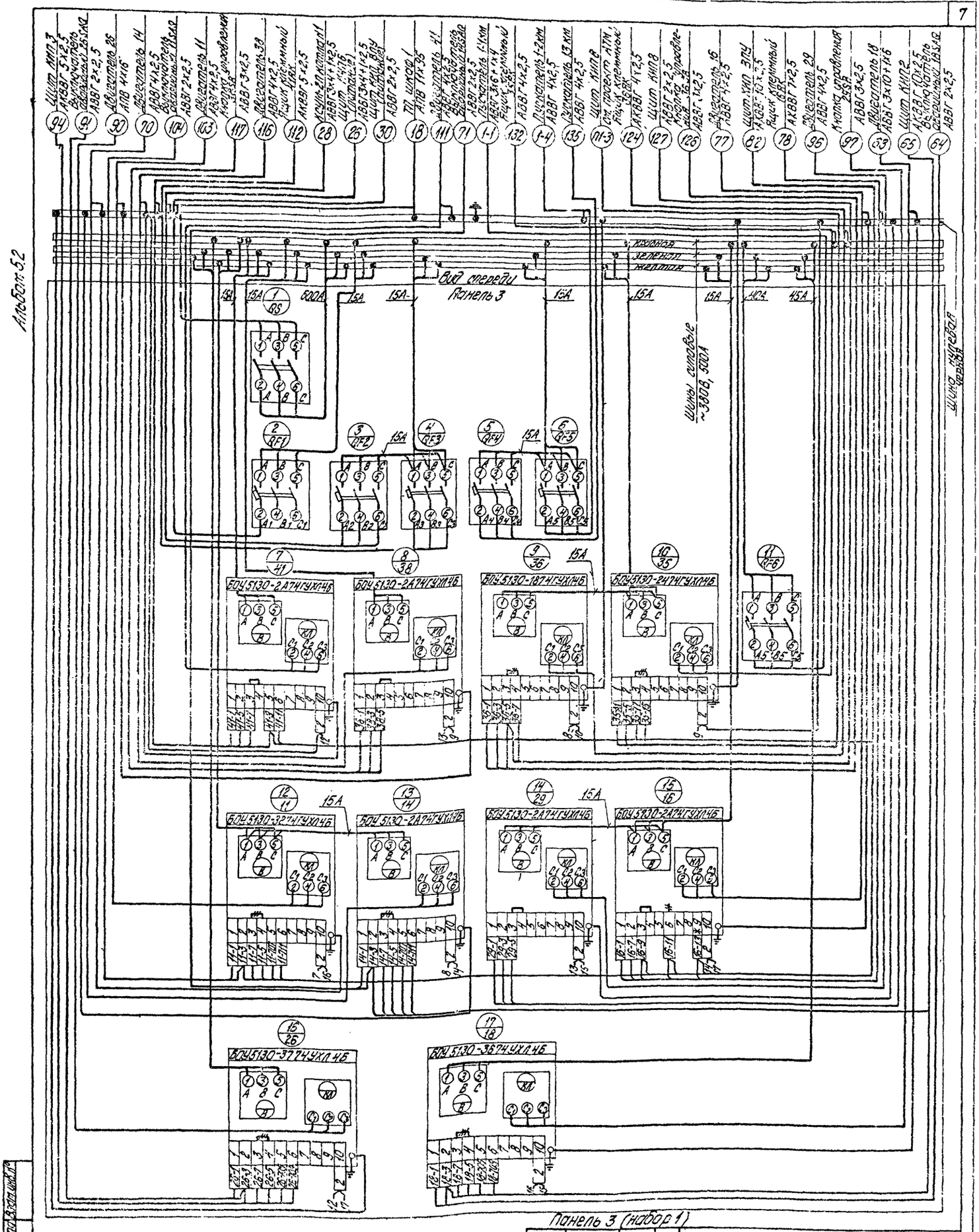
Вид спереди
Панель 3
Шины силовые ~380В, 500А
Шина нулевая
Альбом 5.2
15А
15А
15А

Альбом 5.2

Форм.	Зона	Поз.	Обозначение	Наименование	Кол.	Примечание
				Документация		
А3			ЭМН 2-2	Общий вид	2	
А2			ЭМН 2-4	Схема электрическая соединений	1	
А4			ЭМ.Н 2-2	Перечень надписей	2	
				Сборочные единицы		
	1			Панель 1		
				Блоки:		
		1		БОУ 5130-2674 ГУХЛ4Б	1	
		2		БОУ 5437-3074 ГУХЛ4Б	4	

Привязан

Инв. №

ТП 903-1-248.87 ЭМН2-1

Стадия | Масса | Масштаб

Лист 1 | Листов 2

Нач.отд. Терехов
Н.контр. Цехансон
Гл.элект. Викманис
Рук.гр. Борисова
Ст.техн. Жукова

Щит открытый 2Щ (3Щ, 4Щ) Технические данные аппаратов

ЛАТГИПРОПРОМ

Копировал Формат А4

Инв. № подл. | Подп. и дата | Взам. инв. №

Альбом 5.2

Форм.	Зона	Поз.	Обозначение	Наименование	Кол.	Примечание
		3		БОУ 5130-3774 УХЛ4Б	1	
		4		БОУ 5130-3474 УХЛ4Б	1	
		5		БОУ 5130-3А74 ГУХЛ4Б	1	
	1			Н1 01		
		6		Пускатель ПМЛ110104		
				V ~ 220В	2	7км. 8км
		7		Трансформатор ТК-20У3		
				I 100/5А	1	1ТА
				Блок зажимов		
				БЗ24-4П25-8/БУ3-10	3	ХБ.ХВ.Х10

Привязан

Инв. №

ТП 903-1-248.87 ЭМН2-1 Лист 2

Копировал Формат А4

Инв. № подл. | Подп. и дата | Взам. инв. №

Альбом 5.2

Вид спереди

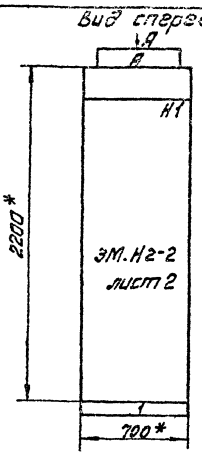

Вид А
М 1:50

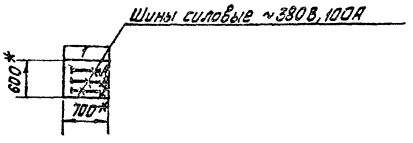

1. *Размеры для справок.
2. Неуказанные предельные отклонения размеров по..
3. По данному чертежу изготовить три щита.
4. На НКУ перед номером привода и перед обозначением аппаратов ставится номер котла согласно таблице.

строка	1	4 Ротац. горелка
	2	7. Б отсечные клапаны
	3	5,6 Задвижка, 1 дымосос
	4	2,3 Вентиляторы
Панель		1

Таблица

Обозначен. НКУ А	N котла
2Щ	3
3Щ	4
4Щ	5

Секция	Масса

Подвод кабелей сверху

Привязан

Инв. №

ТП 903-1-248.87 ЭМН2-2

Стадия | Масса | Масшт. 1:20

Лист 1 | Листов 2

Нач.отд. Терехов
Н.контр. Цехансон
Гл.элект. Викманис
Рук.гр. Борисова
Ст.техн. Жукова

Щит открытый 2Щ (3Щ, 4Щ) Общий вид

ЛАТГИПРОПРОМ

Копировал Формат А3

Инв. № подл. | Подп. и дата | Взам. инв. №

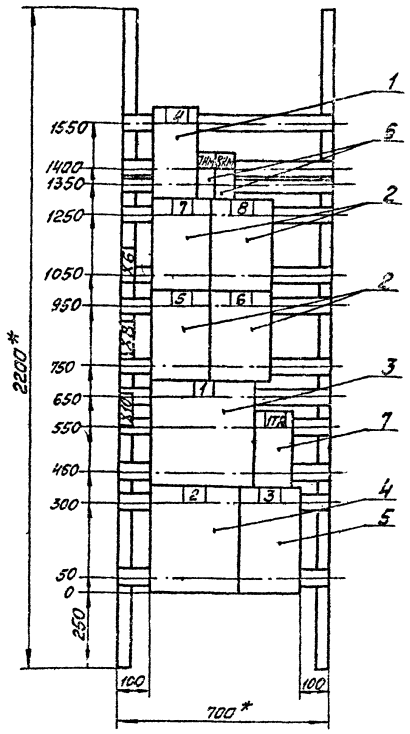

Панель 1 (набор 1)

Привязан

Инв.№

ТП 903-1-248.87 ЭМ.Н2-2

Нач.отд.	Терехов			
Н.контр.	Цеханович			
Гл.энерг.	Рыжманис			
Рук.гр.	Борисова			
Ст.техн.	Чукова			

Щиты открытые 2Щ(3Щ, 4Щ) общий вид

Стадия	Масса	Масштаб
		1:10
Лист 1	Листов 2	

ЛАТГИПРОПРОМ

Копировал

Формат А3

Панель	Надпись	Поз. обозначение	Место надписи	Текст	Кол	Вид арматур. изделия	Заводской №
1			Верхнее обрамление	4 Ротац. горелка	1		
				7,8 Отсечные клапаны	1		
			То же	5,6 Задвижка 1. Дымосос	1		
			То же	2,3 Вентиляторы	1		
1			Табличка	4	1		
			То же	7км	1		
			То же	8 км	1		
			То же	7	1		
			То же	8	1		

Таблица

Обозначение НКУ	N котла
2Щ	3
3Щ	4
4Щ	5

На НКУ перед номерам привода и перед обозначением аппаратов ставится номер котла согласно таблице

Привязан

Инв.№

ТП 903-1-248.87 ЭМН 2-3

Нач.отд.	Терехов			
Н.контр.	Цеханович			
Гл.энерг.	Рыжманис			
Рук.гр.	Борисова			
Ст.техн.	Чукова			

Щиты открытые 2Щ(3Щ, 4Щ) Перечень надписей

Стадия	Масса	Масштаб
Лист 1	Листов 2	

ЛАТГИПРОПРОМ

Формат А4

Панель	Надпись	Поз. обозначение	Место надписи	Текст	Кол	Вид арматур. изделия	Заводской №
1			Табличка	5	1		
			То же	6	1		
			То же	1	1		
			То же	1ТА	1		
			То же	2	1		
			То же	3	1		

Привязан

Инв.№

ТП 903-1-248.87 ЭМН 2-3 Лист 2

Копировал

Формат А4

226.34-10

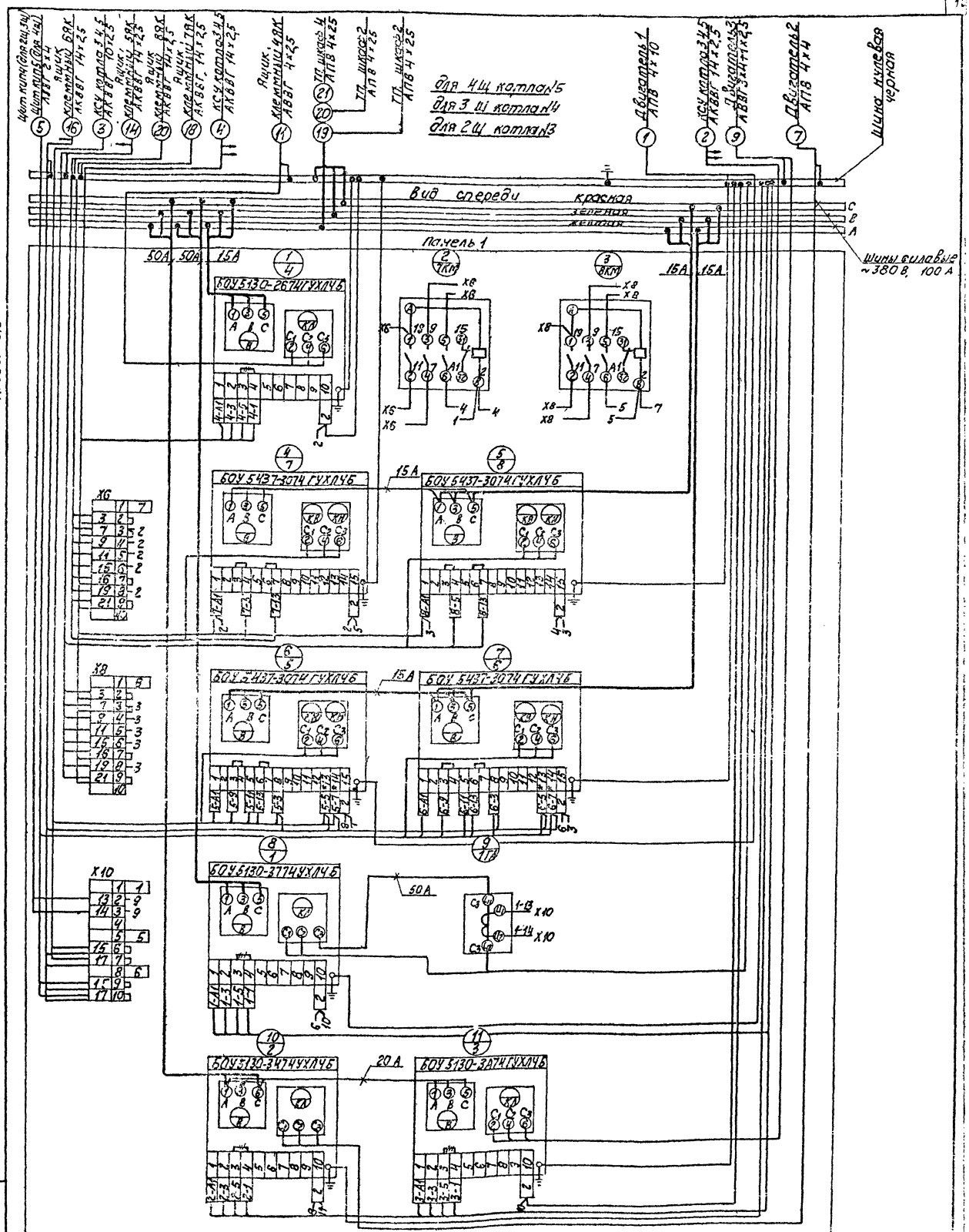

Таблица

Обознач. НКУ А	N котла
2Щ	3
3Щ	4
4Щ	5

На НКУ перед номером привода и перед обозначением аппаратов ставится номер котла согласно таблице.

Демонтировать

Панель 1 (Набор 1)

Нач.отд.	Терехов	
Н.контр.	Цохансон	
Гл.элек.	Викманис	
Рук.гр.	Борисова	
Ст.техн.	Кукова	

Привязан

Инв. №

ТП 903-1-248.87 ЭМН 2-4

Щит открытый 2Щ (3Щ 4Щ) схема электрическая соединений

Стадия | Масса | Масштаб

Лист | Листов 1

ЛАТГИПРОПРОМ

Копировал Куг

формат А2

Изм. | Лист | Подп. и дата | Взам. инв. №

22634-10

Альбом 5.2

Формат	Зона	Поз.	Обозначение	Наименование	Кол.	Примечание
				Документация		
А3				Общий вид	4	
А3				Схема электрических соединений	3	
А4				Перечень надписей	2	
				Сборочные единицы		
		1		Панель 1		
				Блоки:		
		1		БОУ5130-2874 ГУХЛ4Б	6	
		2		БОУ5130-2274 ГУХЛ4Б	1	
		3		БОУ5130-3274 ГУХЛ4Б	1	
		4		БОУ5130-3774 УХЛ4Б	1	
		5		БОУ5130-3674 УХЛ4Б	1	

Привязан

Инв. №

Инв. № подл. | Подп. и дата | Взам. инв. №

ТП 903-1-248.87 ЭМН3-1

Начата Терехов
Н. контр. Уханков
Рук. гр. Зинкина
Гл. спец. Зориева
Ст. техн. Кикова

Щит открытый 5Щ. Технические данные аппаратов

Стадия | Масса | Масшт.
Лист 1 Листов 2
ЛАТГИПРОПРОМ

Копировал | Формат А4

Альбом 5.2

Формат	Зона	Поз.	Обозначение	Наименование	Кол.	Примечание
				Н1		
		6		Выключатели:		
		7		АЕ2026-10НУ3Iр1.6А п.п.	3	QF1,QF2,QF3
		8		АЕ2026-10НУ3Iр 10А п.п.	2	QF4, QF5
		9		АЕ2046М-10РIр 40А п.п.	1	QF6
				Рубильник Р36	1	QS
	2			Панель 2		
		10		БОУ5Н37-3074 ГУХЛ4Б	1	
		11		БОУ5130-4374 УХЛ4	1	
				Панель 3		
		12		БОУ5130-4274 УХЛ4	1	

Привязан

Инв. № подл. | Подп. и дата | Взам. инв. №

ТП 903-1-248.87 ЭМН3-1

Лист 2

Копировал | Формат А4

Альбом 5.2

Вид спереди

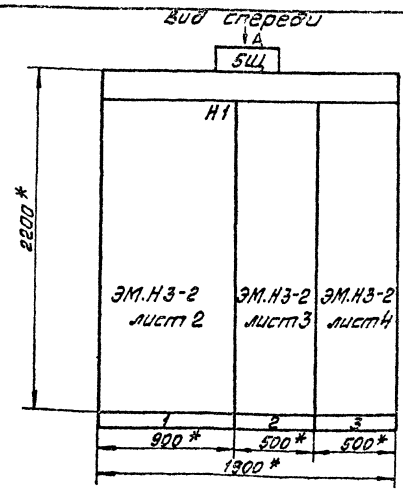

Строка	Панель 1	Панель 2	Панель 3
1 2 3 4	37,39,40 вытяжные вентилят. 10,12,15,17,19,27,30 насосы	2 24 сетевой насос 25 Задвижка	3 28 водокольц. машина

Вид А
М 1:50

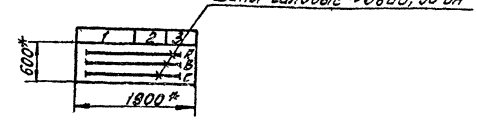

1. * Размеры для справок.
2. Неуказанные предельные отклонения размеров по

Подвод кабеля сверху

Привязан

Инв. №

Инв. № подл. | Подп. и дата | Взам. инв. №

Секция	Масса

ТП 903-1-248.87 ЭМ.Н3-2

Терехов
Уханков
Зинкина
Зориева
Кикова

Стадия | Масса | Масшт.
1:20
Лист 1 Листов 2

Щит открытый 5Щ. Общий вид

ЛАТГИПРОПРОМ

Копировал | Формат А3

Альбом 5.2

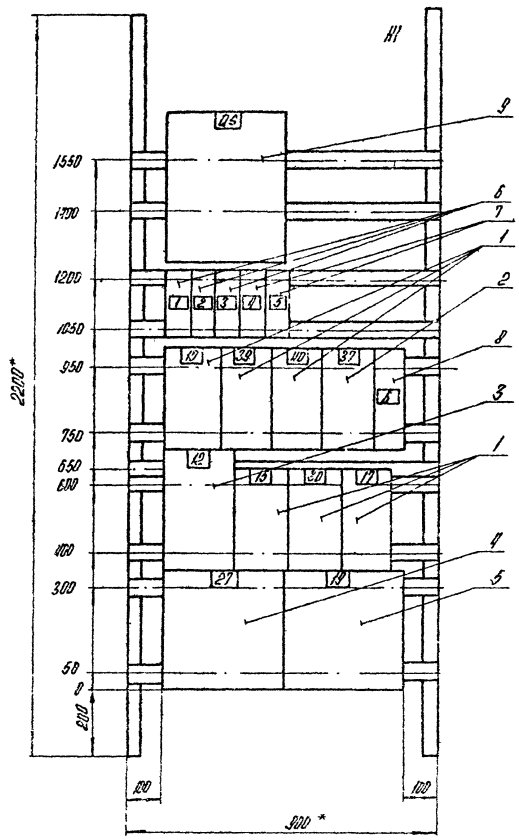

Панель 1 (Набор 1)

Нач. отд.	Терехов		
Н. контр.	Нахонсон		
Гл. элек.	Викманис		
Рук. гр.	Борисова		
Ст. техн.	Жукова		

Копировал

ТП903-1-248.87 ЭМН 3-2

Стадия	Масса	Масштаб
		1:10

Лист 2 Листов

Щит открытый 5Щ. Общий вид.

ЛАТГИПРОПРОМ

Формат А4

Привязан:

Инв. №

Взам. инв. №

Подпись и дата

Инв. № подл.

Альбом 5.2

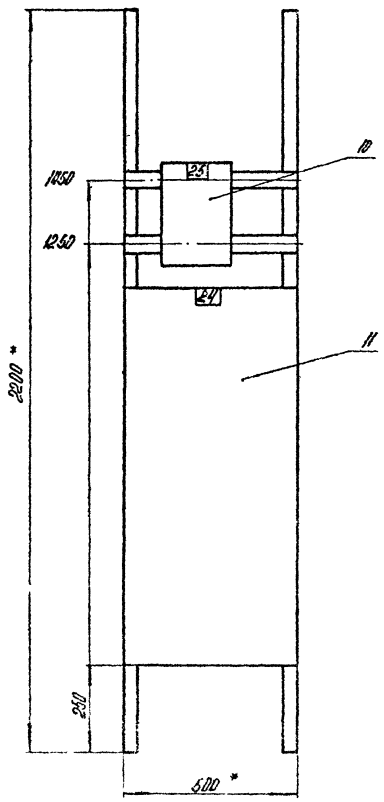

Панель 2

Нач. отд.	Терехов		
Н. контр.	Нахонсон		
Гл. элек.	Викманис		
Рук. гр.	Борисова		
Ст. техн.	Жукова		

Копировал

ТП903-1-248.87 ЭМН 3-2

Стадия	Масса	Масштаб
		1:10

Лист 3 Листов

Щит открытый 5Щ. Общий вид.

ЛАТГИПРОПРОМ

Формат А3

Привязан

Инв. №

Взам. инв. №

Подпись и дата

Инв. № подл.

АЛЬБОМ 5.2

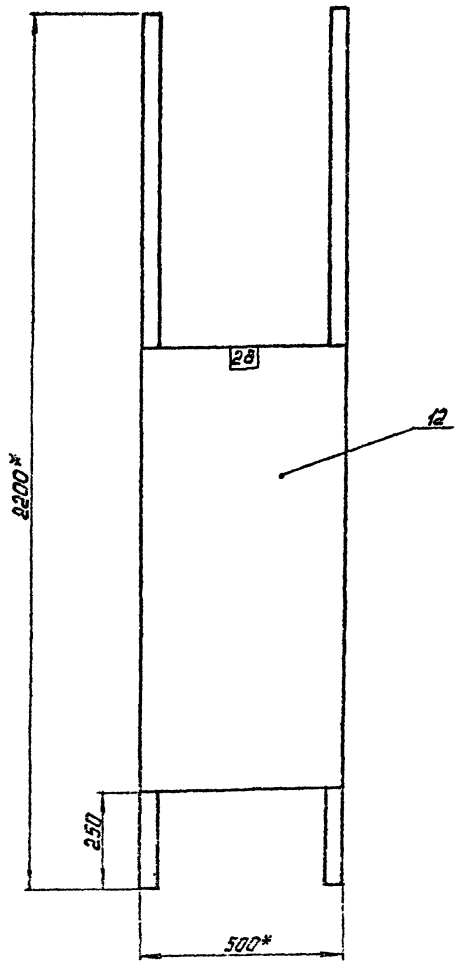

ПАНЕЛЬ 3

ПРИВЯЗАН

ИНВ. №

НАЧ. ОТД.	ТЕРЕХОВ	
Н. КОНТР.	НОХАНСОН	
ГЛ. ЭЛЕК.	ВИКМАНИС	
РУК. ГР.	БОРИСОВА	
СТ. ТЕХН.	ЖУКОВА	

ТП 903-1-248.87 ЭМН 3-2

СТАДИЯ	МАССА	МАСШТАБ
		1:10

ЛИСТ 4 ЛИСТОВ

ЩИТ ОТКРЫТЫЙ 5 Щ. ОБЩИЙ ВИД

ЛАТГИПРОПРОМ

КОПИРОВАЛ

ФОРМАТ А3

ИНВ. № ПОДЛ. ПОДПИСЬ И ДАТА ВЗАМ. ИНВ. №

АЛЬБОМ 5.2

ПАНЕЛЬ	НАДПИСЬ	ПОЗ. ОБОЗНАЧЕНИЕ	МЕСТО НАДПИСИ	ТЕКСТ	КОЛ	ВИД ШРИФТА	ЗАГОТОВКА
1			ВЕРХНЕЕ	37, 39, 40 ВЫТЯЖНЫЕ ВЕНТИЛЯТОРЫ	1		
			ОБРАМЛЕНИЕ	10, 12, 15, 17, 19, 27, 30	1		
			ТО ЖЕ	НАСОСЫ	1		
2			ТО ЖЕ	24 СЕТЕВОЙ	1		
			ТО ЖЕ	НАСОС	1		
			ТО ЖЕ	25 ЗАДВИЖКА	1		
3			ТО ЖЕ	28 ВОДОКОЛЬЦ.	1		
			ТО ЖЕ	МАШИНА	1		
1		QS	ТАБЛИЧКА	ВВОД ПИТАНИЯ	1		
	1	QF1	ТО ЖЕ	ЩИТ КИП (ПИТАНИЕ)	1		
	2	QF2	ТО ЖЕ	ЩИТ КИП (ПИТАНИЕ)	1		
	3	QF3	ТО ЖЕ	КСУМ-2П КОТЛА 2	1		
	4	QF4	ТО ЖЕ	ОТОПИТ. АГРЕГАТ	1		
	5	QF5	ТО ЖЕ	2-2 ДУТЬЕВОЙ ВЕНТИЛЯТОР	1		
	6	QF6	ТО ЖЕ	2-1 ДЫМОСОС	1		

ПРИВЯЗАН

ИНВ. №

НАЧ. ОТД.	ТЕРЕХОВ	
Н. КОНТР.	НОХАНСОН	
ГЛ. ЭЛЕК.	ВИКМАНИС	
РУК. ГР.	БОРИСОВА	
СТ. ТЕХН.	ЖУКОВА	

ТП 903-1-248.87 ЭМН 3-3

СТАДИЯ	МАССА	МАСШТАБ

ЛИСТ 1 ЛИСТОВ 2

ЩИТ ОТКРЫТЫЙ 5 Щ. ПЕРЕЧЕНЬ НАДПИСЕЙ

ЛАТГИПРОПРОМ

КОПИРОВАЛ

ФОРМАТ А4

ИНВ. № ПОДЛ. ПОДПИСЬ И ДАТА ВЗАМ. ИНВ. №

АЛЬБОМ 5.2

ПАНЕЛЬ	НАДПИСЬ	ПОЗ. ОБОЗНАЧЕНИЕ	МЕСТО НАДПИСИ	ТЕКСТ	КОЛ	ВИД ШРИФТА	ЗАГОТОВКА
1			ТАБЛИЧКА	10	1		
			ТО ЖЕ	39	1		
			ТО ЖЕ	40	1		
			ТО ЖЕ	37	1		
			ТО ЖЕ	12	1		
			ТО ЖЕ	15	1		
			ТО ЖЕ	30	1		
			ТО ЖЕ	17	1		
			ТО ЖЕ	27	1		
			ТО ЖЕ	19	1		
2			ТО ЖЕ	25	1		
			ТО ЖЕ	24	1		
3			ТО ЖЕ	28	1		

ПРИВЯЗАН

ИНВ. №

ТП 903-1-248.87 ЭМН 3-3

ЛИСТ 2

КОПИРОВАЛ

ФОРМАТ А4

22634-10

Альбом 5.2

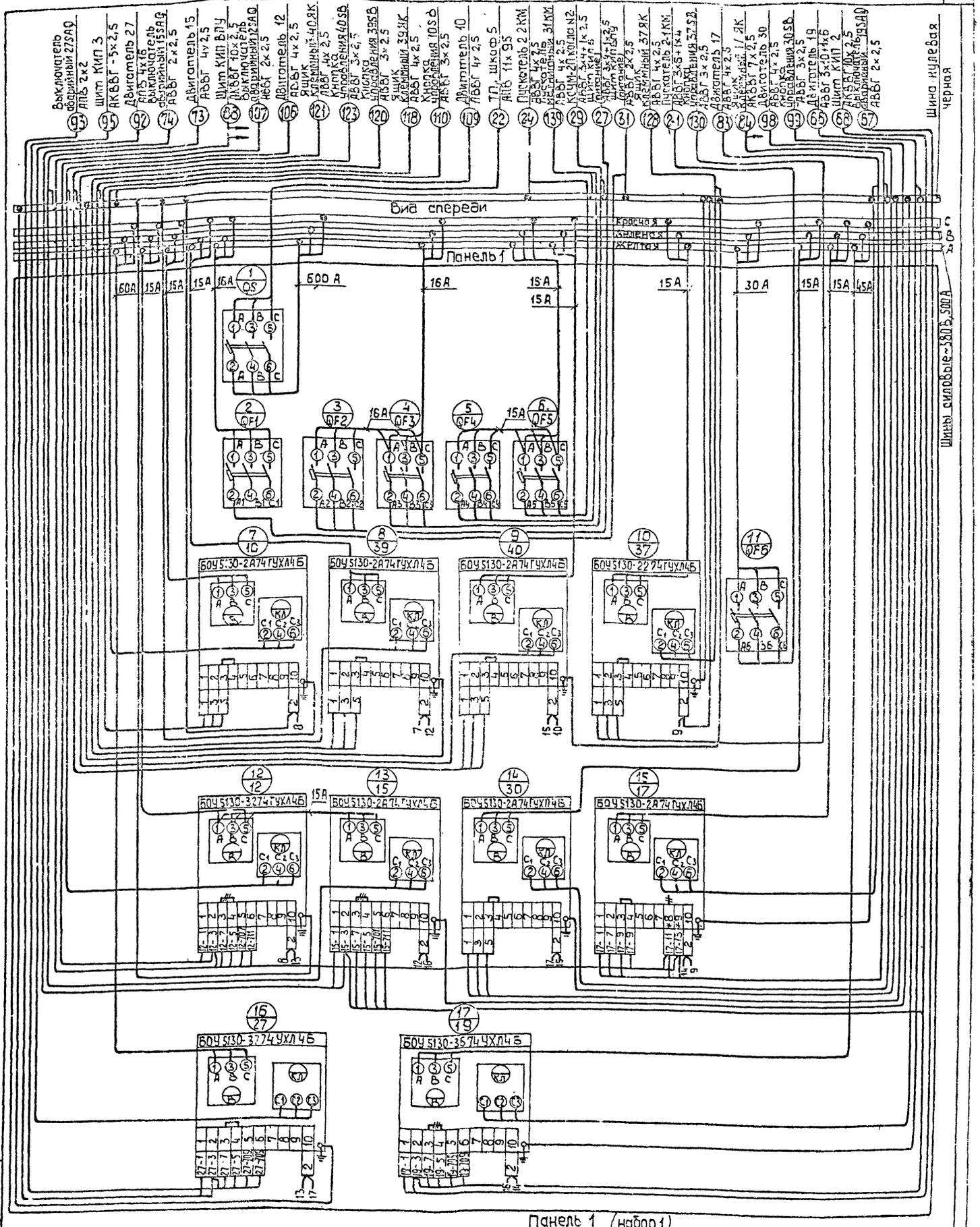

Панель 1 (набор 1)

Демонтировать

ТП 903-1-248.87 ЭМН 3-4

Нач.отд.	Терехов		
Гл.контр.	Иоганзон		
Гл.электр.	Вильманис		
Рук.гр.	Борисова		
Ст.техн.	Жукова		

Привязан

Инв.№

Щит открытый 5 Щ
Схема электрическая соединений

Стадия	Масса	Масштаб

Лист 1 Листов 3

АТГИПРОПРОМ

Копировал 38

Формат 42

Инв.№ подл. | Подп. и дата | Взам.инв.№

Альбом 5.2

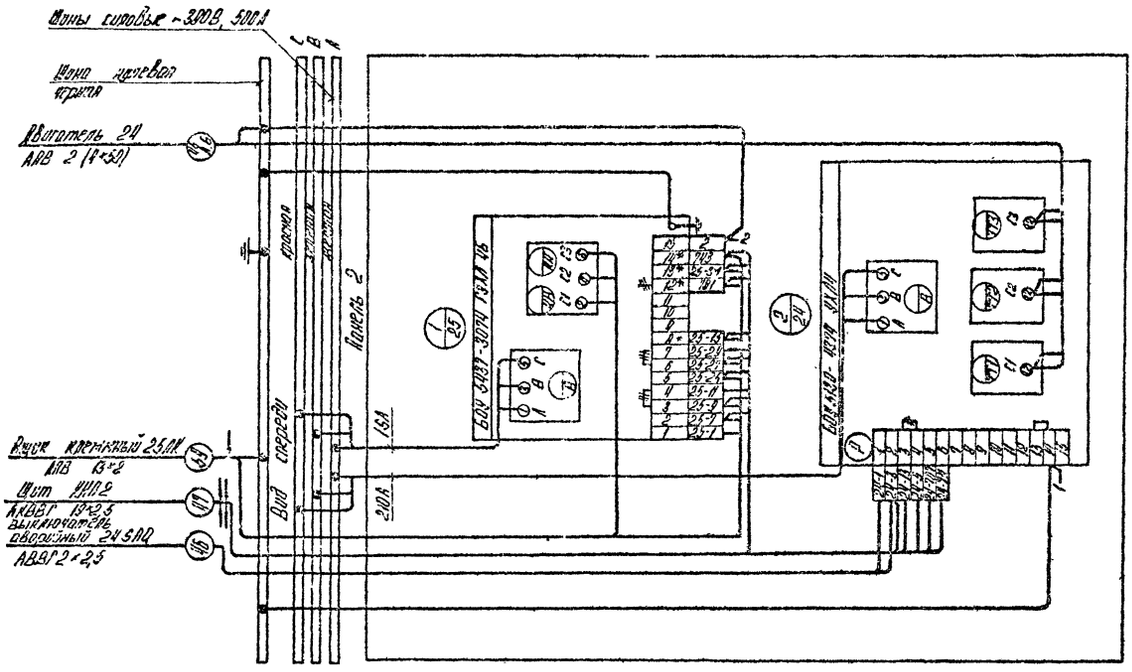

Панель 2

Демонтировать

Привязан:

Инв. №

Изм.	Стадия	Масса	Масштаб
Изм.	Лист 2	Листов	
Изм.	Лист	Листов	

ТП903-1-248.87 ЭМН 3-4

Изм. стр.	Терехов	
Н. контр.	Нахансин	
Гл. элек.	Викмонис	
Рук. гр.	Борисова	
Гл. техн.	Жукова	

Щит открытый 3 эд. Схема электрическая соединений.

ЛАТГИПРОПРОМ

Копировал

Формат А3

Инв. № подл. | Подпись и дата | Взам. инв. №

Альбом 5.2

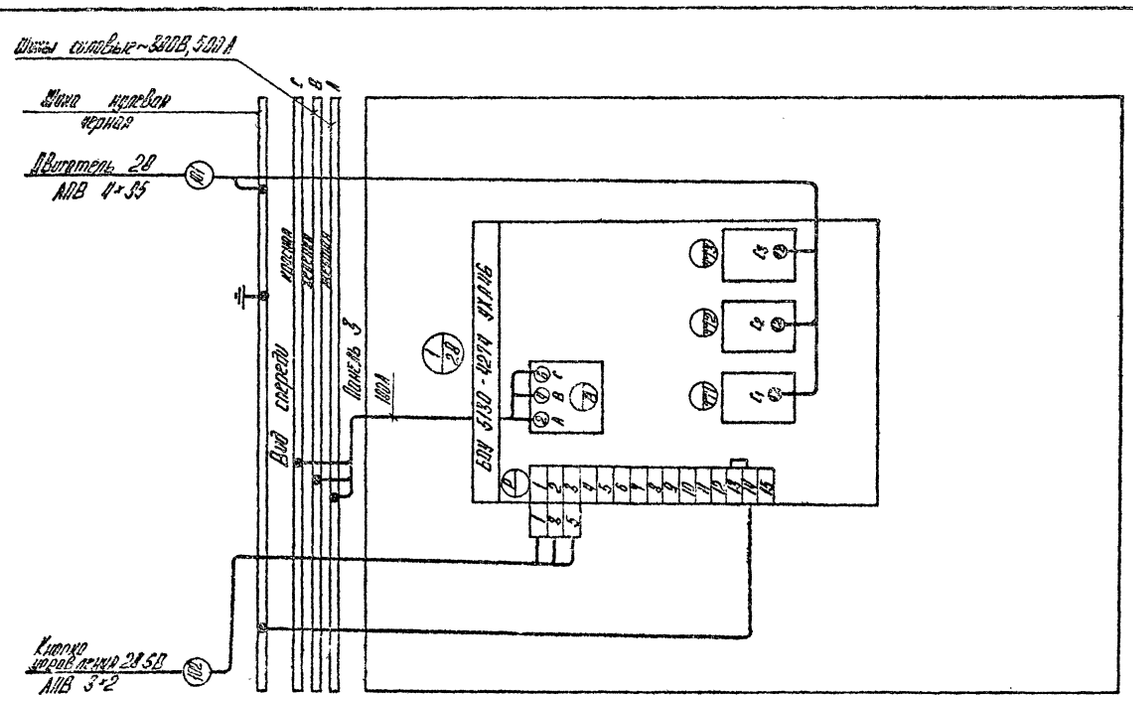

Панель 3

Демонтировать

Привязан:

Инв. №

Изм.	Стадия	Масса	Масштаб
Изм.	Лист 3	Листов	
Изм.	Лист	Листов	

ТП903-1-248.87 ЭМН 3-4

Изм. стр.	Терехов	
Н. контр.	Нахансин	
Гл. элек.	Викмонис	
Рук. гр.	Борисова	
Гл. техн.	Жукова	

Щит открытый 5 эд. Схема электрическая соединений.

ЛАТГИПРОПРОМ

Копировал

Инв. № подл. | Подпись и дата | Взам. инв. №

Альбом 5.2

Формат	Зона	Позиц.	Обозначение	Наименование	Кол.	Примеч.
				Документация		
А3			ЭМН 4-2	Общий вид	1	
А3			ЭМН 4-4	Схема электрическая	1	
				соединений		
А4			ЭМН 4-3	Перечень надписей	1	
				Сборочные единицы		
				Н1		
				Выключатели:		
		1		АП 50Б-2МТУ3 Iр6,3А отс10	1	QF1
		2		АП50Б-2МТУ3 Iр40А отс10	1	QF2

Привязан

Инв. №

ТП 903-1-248.87 ЭМН 4-1

Нач. отд.	Терехов		
Н. контр.	Иохансон		
Гл. элек.	Викмачиг		
Рук. гр.	Борисова		
Ст. техн.	Жукова		

Стадия | Масса | Масштаб

Лист 1 | Листов 3

Ящик 1Я
Технические данные аппаратов

ЛАТ ГИПРОПРОМ

Инв. № подл. | Подп. и дата | Взам. инв. №

Копировал | формат А4

Альбом 5.2

Формат	Зона	Позиц.	Обозначение	Наименование	Кол.	Примеч.
		3		Контактор МК1-0293		
				Q ~ 220 В	1	КМ1
		4		Выключатель ПВ1-10Б		
				исполн. 3	1	Q1
		5		шунт 75 ШСТ 2 I 50 А	1	RS1
		6		Диод кремниевый		
				Д 226 Б-0,3А 400 В	4	VD1-VD4
				Н 51		
		7		Переключатель		
				УП 5312-С29У3	1	SA1

Привязан

Инв. №

ТП 903-1-248.87 ЭМН 4-1 Лист 2

Инв. № подл. | Подп. и дата | Взам. инв. №

Копировал | формат А4

Альбом 5.2

Формат	Зона	Позиц.	Обозначение	Наименование	Кол.	Примеч.
		8		переключатель		
				УП 5312-А БУУ3	1	SAN1
		9		Амперметр М42 100		
				кл. 1,5 предел. измер. 0-50 А; 75 ТВ	1	PA1
		10		Вольтметр М 42 100		
				кл. 1,5 предел. измер. 0-75 В	1	PV1
				Блок зажимов		
				БЗ24-4П25-В/ВУ3-5	1	X4
				зажимы наборные		
				ЗН24-16П63-В/ВУ3		
				на 2 зажима	1	X2
				на 3 зажима	1	X3

Привязан.

Инв. №

ТП 903-1-248.87 ЭМН 4-1 Лист 3

Инв. № подл. | Подп. и дата | Взам. инв. №

Копировал | формат А4

Альбом 5.2

Панель	Надпись	Поз. обозначен	Место надписи	Текст	Кол.	Вид шрифта	Заготовка
	1	QF3	табличка	АПС-24В	1		
			То же	VD1... VD4	1		
	2	QF2	То же	эвакуац. освещение - 40 В	1		
		КМ	То же	КМ1	1		
		Q1	То же	Q1	1		
		RS1	То же	RS1	1		
	3	PV1	То же	контроль изоляции	1		
	4	PA1	То же	нагрузка аккум. батареи	1		
	5	SAN1	То же	контроль изоляции	1		
	6	SA1	То же	выбор режима зарядки	1		
	7	SAN1	на ключе	1 3+ - 2 Ш - 3 3-	1		
	8	SA1	на ключе	1 40 В - 2 откл. - 3 24 В	1		

Привязан

Инв. №

ТП 903-1-248.87 ЭМН 4-3

Нач. отд.	Терехов		
Н. контр.	Иохансон		
Гл. элек.	Викмачис		
Рук. гр.	Борисова		
Ст. техн.	Жукова		

Стадия | Масса | Масштаб

Лист | Листов 3

Ящик 1Я
Перечень надписей

ЛАТ ГИПРОПРОМ

Инв. № подл. | Подп. и дата | Взам. инв. №

Копировал | формат А4

Альбом 5.2

Вид спереди
Дверь не показана

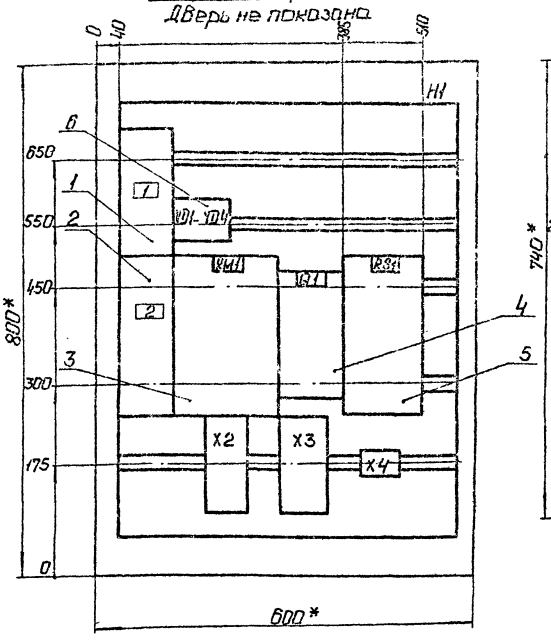

Дверь ящика
Вид спереди

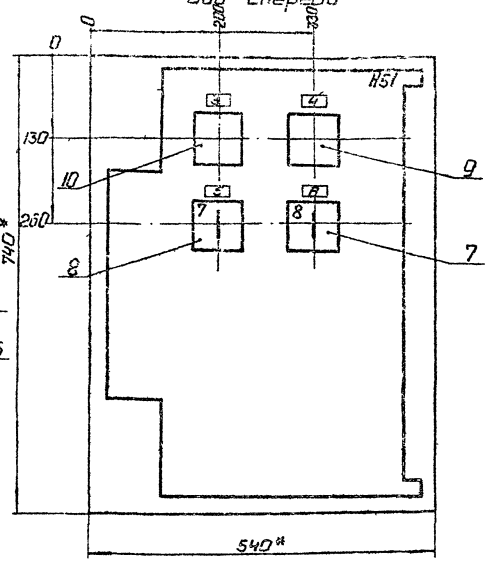

1.* Размеры для справок.
2. Неуказанные предельные отклонения размеров по...
3. В контуре табличек и аппаратов указаны номера надписей по перечню надписей.
4. Глубина ящика 350мм.

Привязан

Инв. №

Нач.отд.	Терехов		
Н.контр.	Цахансон		
Гл.элек.	Викманис		
Рук.гр.	Борисова		
Ст.техн.	Жукова		

ТП 903-1-248.87 ЭМН 4.2

Стадия	Масса	Масштаб
		1:50

Лист | Листов 1

Ящик 1Я. Общий вид.

ЛАТГИПРОПРОМ

Копировал: Ф.

Формат А3

Альбом 5.2

Вид спереди

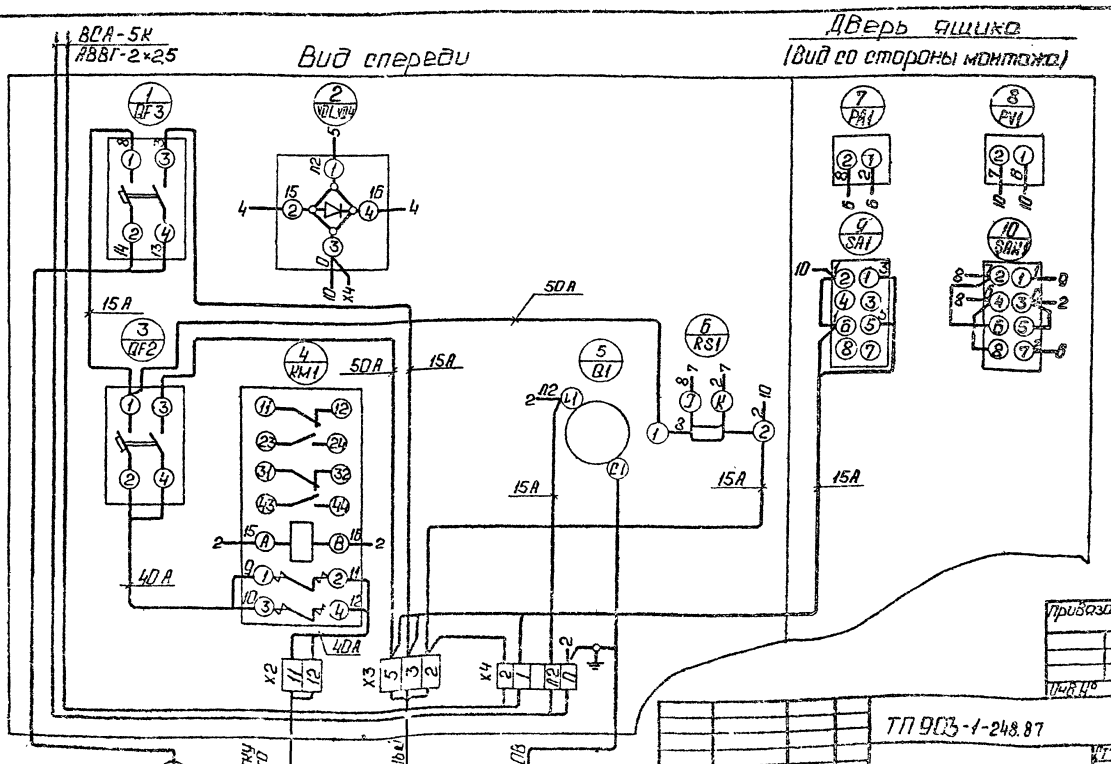

Дверь ящика
(Вид со стороны монтажа)

Привязан

Инв. №

Нач.отд.	Терехов		
Н.контр.	Цахансон		
Гл.элек.	Викманис		
Рук.гр.	Борисова		
Ст.техн.	Жукова		

ТП 903-1-248.87 ЭМН 4-4

Стадия	Масса	Масштаб

Лист | Листов 1

Ящик 1Я. Схема электрическая соединений

ЛАТГИПРОПРОМ

Копировал: Ф.

Формат А3

22634-10

gost.e-ecolog.ru