ТИПОВОЙ ПРОЕКТ
902-3-66.87

СТАНЦИЯ БИОЛОГИЧЕСКОЙ ОЧИСТКИ СТОЧНЫХ ВОД С БИОФИЛЬТРАМИ

ПРОИЗВОДИТЕЛЬНОСТЬЮ 200 $м^3$/СУТКИ

С ГЛУБОКОЙ ОЧИСТКОЙ

АЛЬБОМ IV
СТРОИТЕЛЬНЫЕ ИЗДЕЛИЯ

22638-03
ЦЕНА

gost.e-ecolog.ru

Пров [illegible] 15 11 89 г.

Коп [illegible]

ТИПОВОЙ ПРОЕКТ
902-3-66.87

СТАНЦИЯ БИОЛОГИЧЕСКОЙ ОЧИСТКИ СТОЧНЫХ ВОД С БИОФИЛЬТРАМИ

ПРОИЗВОДИТЕЛЬНОСТЬЮ 200 $м^3$/СУТКИ

С ГЛУБОКОЙ ОЧИСТКОЙ

АЛЬБОМ IV

Строительные изделия

УТВЕРЖДЕН ГОСГРАЖДАНСТРОЕМ
ПРИКАЗ № 145 ОТ 23 апреля 1986 г

РАЗРАБОТАН ПРОЕКТНЫМ ИНСТИТУТОМ
ЦНИИЭП инженерного оборудования
Главный инженер института, Кетаов
Главный инженер проекта Сирота

© ГП ЦПП, 1995

				Привязан	
Инв. №					

СОДЕРЖАНИЕ АЛЬБОМА

Обозначение	Наименование	Стр
ТП 902-3-66.87 КЖ.И.ТЧ	Технические условия	3
КЖ.И 01.00.00.00	Колонна (К48-5-1; К48-5-2; К48-5-3)	4
02.00.00.00	Колонна (К30-1-1; К30-1-2; К30-1-3)	5
03.00.00.00	Колонна (1КФ55-1-Н1-1)	6
04.00.00.00	Колонна (1КФ37-1-Н1-1)	7
10.00.00.00	Балка стропильная (1БСД9-3АIVТ-1; 1БСД9-3АIVТ-2)	8
11.00.00.00	Балка стропильная (1БСД9-БАIVТ-1)	9
20.00.00.00	Плита покрытия (ПГ-2АIVТ-1; ПГ-2АIVТ-2)	10
21.00.00.00	Плита покрытия (ПГ-5А-IVТ-1)	11
22.00.00.00	Плита покрытия (ПВ7-5АIVТ-1)	12
00.01.00.00	Рамка металлическая МР1	13
00.02.00.00	Рамка металлическая МР1	

Обозначение	Наименование	Стр.
ТП 902-3-66.87 КЖ.И 00.03.00.00	Рамка металлическая МР3	14
00.04.00.00	Щит металлический Щ1	
00.00.01.00	Сетка арматурная С1	15
00.00.02.00	Сетка арматурная С2	
00.00.03.00	Сетка арматурная С3	16
00.00.04.00	Сетка арматурная С4	
00.00.00.01	Соединительный элемент М2	17
00.00.00.02	Соединительный элемент М1	
00.00.00.03	Соединительный элемент М3	18
00.00.05.00	Соединительный элемент М4	

Инв.№ подл. | Подпись и дата | Взам.инв.№

В альбоме даны железобетонные, арматурные и закладные изделия.

Сборные железобетонные колонны приняты по сериям 1.423-3, 1.427.1-3 с дополнениями по данному альбому.

Сборные железобетонные балки покрытия приняты по серии 1.462.1-10/80 вып. 1 с дополнениями по данному альбому.

Сборные железобетонные плиты покрытия приняты по ГОСТ 22701.1-77 с дополнениями по данному альбому.

Бетон сборных конструкций принят по морозостойкости F150 для стеновых панелей;

F100- для колонн, балок покрытия и плит покрытия; по водонепроницаемости W2.

Бетон принят в соответствии с требованиями ГОСТ 26633-85 „ бетон тяжелый. Технические условия."

Арматурные и закладные изделия должны изготавливаться в соответствии с ГОСТ 10922-75.

„Арматурные изделия и закладные детали сварные для железобетонных конструкции.

Технические требования и методы испытаний."

Марка стали для арматуры:

класса А-III — 35ГС

класса А-I — Ст3 кп2

Марка стали для закладных деталей Ст3 кп2 по ГОСТ 380-71.*

На поверхность закладных деталей нанести цинковое покрытие, слоем 50 мкм в соответствий с требованиями СНиП 3.04.03-85.

„Защита строительных конструкций и сооружений от коррозии." и СНиП 2.03.11-85.

Покрытие поверхностей монтируемых металлоконструкций осуществляется масляной краской (ГОСТ 8292-85) за 2 раза по грунтовке, ГФО 119 ГОСТ 23343-78.* Покрытие поверхностей металлоконструкций марок М3; М4 осуществляется окраской лаком ХВ-784 (ГОСТ 7313-75*) за три раза, по грунтовке ХС-010 (ГОСТ 9355-81) за два раза.

				ТП 902-3-66.87	КЖИ ТУ	
ПРОВЕР.	ЛОУЦКЕР					
ИНЖЕН.	ПЕВЧЕВА			Технические условия	Стадия: Р	Лист: — Листов: 1
ГИП	ЛОУЦКЕР				ЦНИИЭП инженерного оборудования г. Москва.	
Н. КОНТ.	ПИСЬМАН					
НАЧ. ОТД.	КРАСАВИН					

Инв. № подл. | Подп. и дата | Взам. инв. №

22638-03 Ч Копировал: Хлом Формат

Альбом IV

Рис. 1

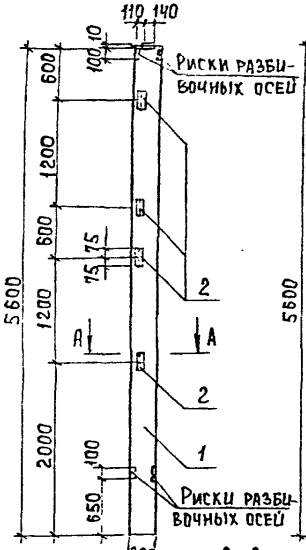

Рис. 2

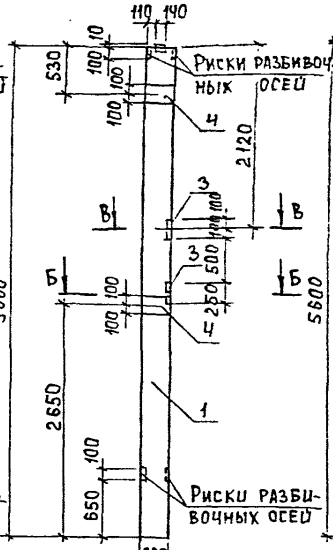

Рис. 3

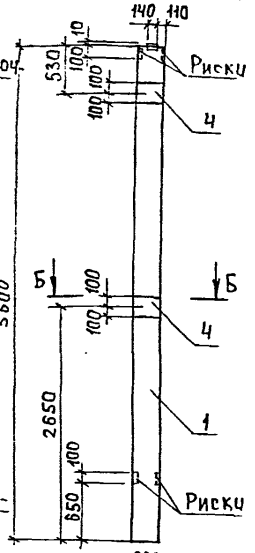

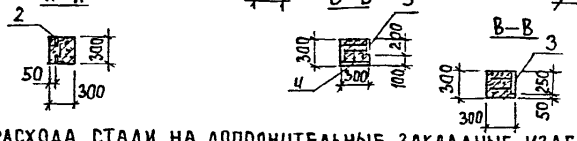

Формат	Зона	Поз.	Обозначение	Наименование	Кол.	Примеч.
				Документация		
А3			ТП 902-3-66.87 КЖИ.ТУ	Технические условия		
			1.423-3, вып.0-1;1	Железобетонные колонны прямоугольного сечения для одноэтажных производственных зданий без мостовых кранов высотой до 9,6 м.		
				Сборочные единицы		
		1	1.423-3 вып.1	Колонна К 48-5	1	
				Переменные данные для исполнений		
				ТП 902-3-66.87 КЖИ 01.00.00.00		
				Сборочные единицы		
		2	1.423-3 вып.2	Изделие закладное М1-13	4	
				ТП 902-3-66.87 КЖИ 01.00.00.00-01		
				Сборочные единицы		
		3	1.400-15.81 130-13	Изделие закладное МН19-2	2	
		4	1.423-3 вып.2	То же М 1-12	2	
				ТП 902-3-66.87 КЖИ 01.00.00.00-02		
				Сборочные единицы		
		4	1.423-3 вып.2	Изделие закладное М1-12	2	

Ведомость расхода стали на дополнительные закладные изделия, кг.

Марка элемента	Изделия закладные: Арматура класса А-III ГОСТ 5781-82 ф8	ф12	Итого	Всего	Прокат марки ВСт3кп2: ГОСТ 8509-86 L63х5	Итого	ГОСТ 103-76 -200х10	-200х8	Итого	Всего	Общий расход
К48-5-1		0.96	0.96	0.96	5.76	5.76				5.76	6.72
К48-5-2	0.8	2.8	3.6	3.6			9.2	4.8	14.0	14.0	17.6
К48-5-3		2.8	2.8	2.8			9.2		9.2	9.2	12.0

Обозначение	Марка	Рис.
ТП 902-3-66.87 КЖИ.01.00.00.00	К48-5-1	1
-01	К48-5-2	2
-02	К48-5-3	3

1. Рабочие узлы расположения закладных изделий см. серию 1.423-3 вып. 0-1, лист 6.

Привязан

Инв. №

Провер.	Лоцкер	
Инж.	Певчева	
Вед. инж.	Прохорова	
ГИП	Лоцкер	
Н. контр.	Лисьман	
Нач. отд.	Красавин	

ТП 902-3-66.87 КЖ.И 01.00.00.00

Колонна (К48-5-1; К48-5-2; К48-5-3)

Стадия	Масса	Масштаб
Р	1300	1:50
Лист	Листов 1	

ЦНИИЭП инженерного оборудования г. Москва

Инв. № подл. | Подпись и дата | Взам. инв. №

Альбом IV

Рис. 1

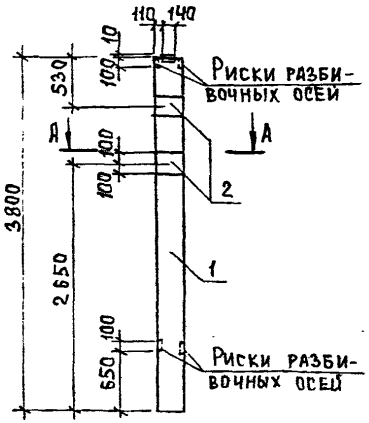

Рис. 2

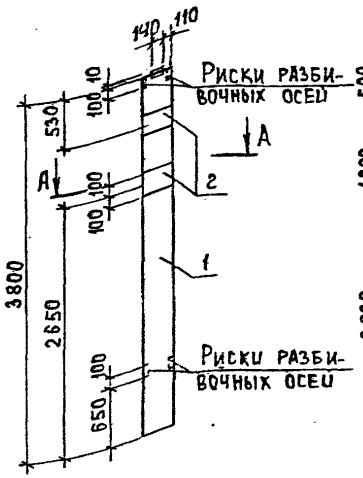

Рис. 3

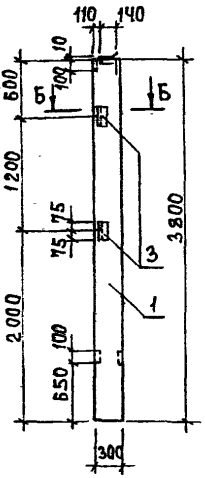

А–А

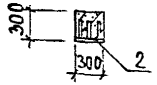

Б–Б

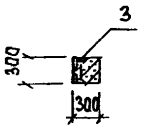

Обозначение	Марка	Рис.
ТП 902-3-66.87 КЖИ 02.00.00.00	К30-1-1	1
-01	К30-1-2	2
-02	К30-1-3	3

Форм.	Зона	Поз.	Обозначение	Наименование	Кол.	Примеч.
				Документация		
А3			ТП 902-3-66.87 КЖИ Т.У.	Технические условия		
			1.423-3, вып. 0-1; 1	Железобетонные колонны прямоугольного сечения для одноэтажных производственных зданий без мостовых кранов высотой до 9,6 м.		
				Сборочные единицы		
		1	1.423-3 вып.1	Колонна К30-1	1	
				Переменные данные для исполнений		
				ТП 902-3-66.87 КЖИ 02.00.00.00		
				ТП 902-3-66.87 КЖИ 02.00.00.00-01		
				Сборочные единицы		
		2	1.423-3 вып. 2	Изделие закладное М1-12	2	
				ТП 902-3-66.87 КЖИ.02.00.00.00-02		
				Сборочные единицы		
		3	1.423-3 вып. 2	Изделие закладное М1-13	2	

Ведомость расхода стали на дополнительные закладные изделия, кг.

Марка элемента	Изделия закладные								Общий расход
	Арматура класса А-III		Всего	Прокат марки ВСт3 кп 2				Всего	
	ГОСТ 5781-82			ГОСТ 8509-86		ГОСТ 103-76			
	ф 12	Итого		L63×5	Итого	-200×10	Итого		
К30-1-1; К30-1-2	2.8	2.8	2,8			9.2	9.2	9,2	12.0
К30-1-3	0,48	0,48	0,48	2.88	2.88			2.88	3,36

1. Рабочие узлы расположения закладных изделий см. серию 1.423-3 вып. 0-1, лист 6.

Привязан

Инв. №

Провер.	Лоцкер		
Инж.	Певчева		
Вед.инж	Прохорова		
ГИП	Лоцкер		
Н.контр.	Письман		
Нач.отд.	Красавин		

ТП 902-3-66.87 КЖИ 02.00.00.00

Колонна (К30-1-1; К30-1-2; К30-1-3)

Стадия	Масса	Масштаб
Р	850	1:50
Лист	Листов 1	

ЦНИИЭП инженерного оборудования г. Москва

Инв.№ подл. | Подпись и дата | Взам. инв.№

Альбом IV

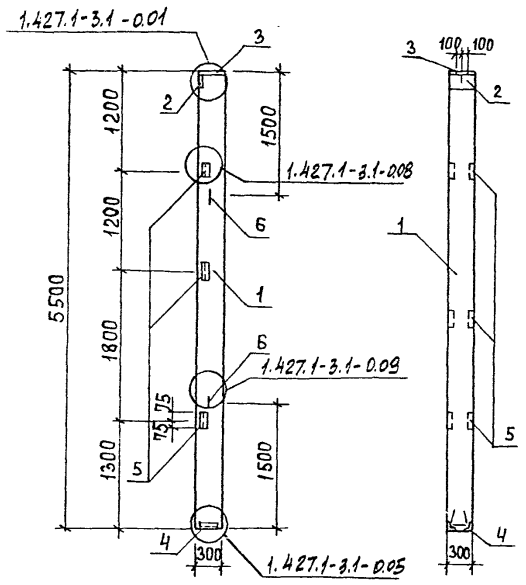

Формат	Зона	Поз	Обозначение	Наименование	Кол.	Примеч.
				Документация		
А3			ТП 902-3-66.87 КЖИ.ТУ	Технические условия		
				Сборочные единицы		
		1	1.427.1-3.1-1.00-012	Колонна 1КФ55-1-Н1	1	
		2	1.427.1-3.2-0.06.0	Изделие закладное МН1	1	
		3	-0.07.0	Изделие закладное МН2	1	
		4	-0.12.0	Изделие закладное МН7	1	
		5	-0.20.0	Изделие закладное МН28	3	
		6	-0.21.0	Изделие закладное МН32	2	

Ведомость расхода стали на дополнительные закладные изделия на элемент, кг.

Марка элемента	Изделия закладные											Всего	Общий расход
	Арматура класса						Прокат марки						
	А-I		А-III				Вст3кп2						
	ГОСТ 5781-82		ГОСТ 5781-82				ГОСТ 82-70		ГОСТ 8509-86				
	ф10	Итого	ф10	ф12	ф14	Итого	-8×300	-10×300	L63×5	L90×6	Итого		
1КФ55-1-Н1-1	1,2	1,2	3,18	0,96	2,04	6,18	5,7	4,7	5,76	4,2	20,36	27,74	27,74

			ТП 902-3-66.87	КЖИ 03.00.00.00	
			Колонна (1КФ55-1-Н1-1)	Стадия: Р	Масса: 1200
					Масштаб: 1:50
Привязан	Провер.	Лоцикер		Лист	Листов 1
	Инж.	Певчева		ЦНИИЭП инженерного оборудования г. Москва	
	Вед.инж	Прохорова			
	ГИП	Лоцикер			
Инв.№	Н.контр.	Письман			
	Нач.отд	Красавин			

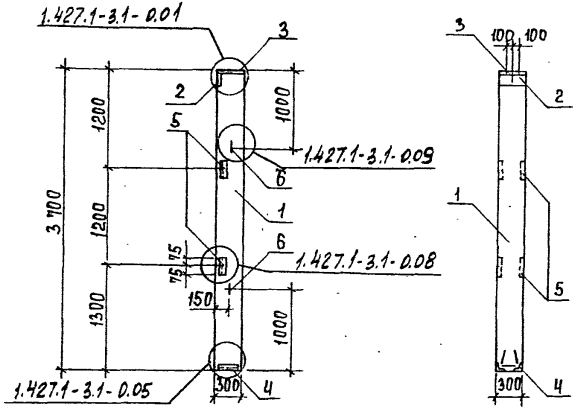

Формат	Зона	Поз.	Обозначение	Наименование	Кол.	Примеч.
				Документация		
А3			ТП 902-3-66.87 КЖИ ТУ	Технические условия		
				Сборочные единицы		
		1	1.427.1-3.1-1.00	Колонна 1КФ37-Н1	1	
		2	1.427.1-3.2-0.06.0	Изделие закладное МН1	1	
		3	-0.07.0	Изделие закладное МН2	1	
		4	-0.12.0	Изделие закладное МН7	1	
		5	-0.20.0	Изделие закладное МН28	2	
		6	-0.21.0	Изделие закладное МН32	2	

Ведомость расхода стали на дополнительные закладные изделия на элемент, кг.

Марка элемента	Изделия закладные											Всего	Общий расход
	Арматура класса						Прокат марки						
	А-I		А-III				Вст3кп2						
	ГОСТ 5781-82		ГОСТ 5781-82				ГОСТ 82-70		ГОСТ 8509-86				
	ф10	Итого	ф10	ф12	ф14	Итого	-8×300	-10×300	L63×5	L90×6	Итого		
1КФ37-1-Н1-1	1.2	1.2	3.18	0.48	2.04	5.7	5.7	4.7	2.8	4.2	17.4	24.3	24.3

				ТП 902-3-66.87	КЖИ 04.00.00.00
				Колонна (1КФ37-1-Н1-1)	Стадия: Р; Масса: 800; Масштаб: 1:50; Лист; Листов 1
Привязан		Провер.	Лоцкер		ЦНИИЭП инженерного оборудования г. Москва
		Инж.	Певчева		
		Вед.инж.	Прохорова		
		ГИП	Лоцкер		
Инв. №		Н.контр.	Письман		
		Нач.отд.	Красавин		

Рис.1

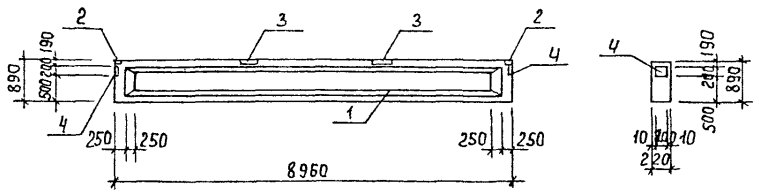

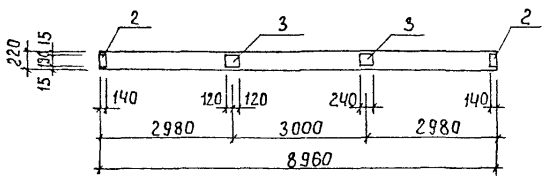

Рис.2 (остальное по рис.1)

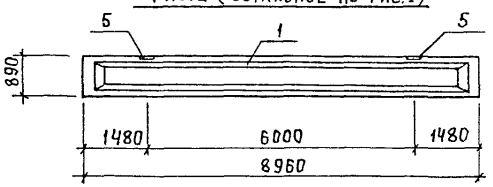

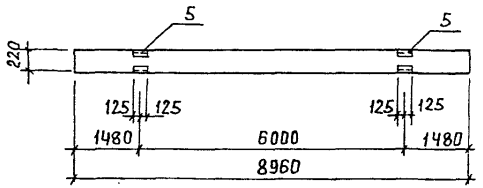

Формат	Зона	Поз.	Обозначение	Наименование	Кол.	Примеч.
				Документация		
А3			ТП 902-3-66.87 КЖИ ТУ	Технические условия		
			1.462.1-10/80, вып.1	Балки стропильные железобетонные для покрытий зданий с пролетами 18 и 24 м.		
				Сборочные единицы		
		1	1.462.1-10/80.1-2-01	Балка 1БСД9-3АIVт	1	
		2	1.462.1-10/80.2-100	Изделие закладное М5	2	
		3	-110	То же М6	2	
		4	-120	— " — М7	2	
			Переменные данные для исполнений			
				ТП 902-3-66.87 КЖИ 10.00.00.00-01		
				Сборочные единицы		
		5	1.462.1-10/80.2-120-02	Изделие закладное М9	2	

Ведомость расхода стали на дополнительные закладные изделия на элемент, кг.

Марка элемента	Изделия закладные								Всего	Общий расход
	Арматура класса А-III			Прокат марки Вст3кп2						
	ГОСТ 5781-82		Итого	ГОСТ 103-76		ГОСТ 8509-86	ГОСТ 8510-86	Итого		
	ф8	ф10		S=6	Итого	L80×7	L90×56×5,5			
1БСД9-3АIVт-1	0,8	1,6	2,4	6,8	6,8	6,8	—	6,8	16,0	16,0
1БСД9-3АIVт-2	0,8	3,0	3,8	6,8	6,8	6,8	6,2	13,0	23,6	23,6

Обозначение	Марка	Рис.
ТП 902-3-66.87 -КЖИ 10.00.00.00	1БСД9-3АIVт-1	1
-01	1БСД9-3АIVт-2	2

1. Рабочие узлы расположения закладных деталей см. серию 1.462.1-10/80 вып.1.

Провер.	Лоуцкер	
Инжен.	Певчева	
Вед.инж.	Прохорова	
ГИП	Лоуцкер	
Н.контр.	Письман	
Нач.отд.	Красавин	

ТП 902-3-66.87 КЖИ 10.00.00.00

Балка стропильная (1БСД9-3АIVт-1; 1БСД9-3АIVт-2)

Стадия	Масса	Масштаб
Р	2750	1:100
Лист	Листов 1	

ЦНИИЭП инженерного оборудования г. Москва

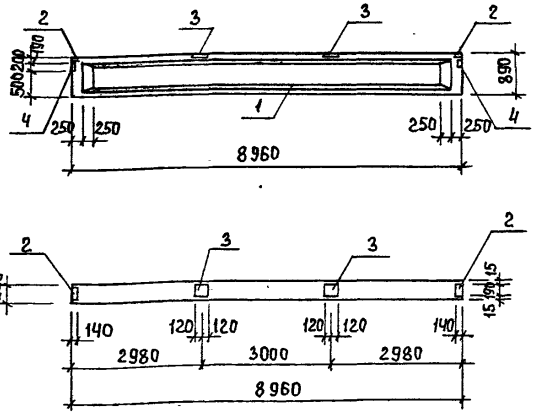

Формат	Зона	Поз.	Обозначение	Наименование	Кол.	Примечан.
				Документация		
А3			ТП 902-3-66.87 КЖИ ТУ	Технические условия		
			1.462.1-10/80 вып.1	Балки стропильные		
				железобетонные для		
				покрытий зданий с		
				пролетами 6 и 9 м.		
				Сборочные единицы		
		1	1.462.1-10/80. 1-2-04	Балка 1БСД9-6АIVТ	1	
		2	1.462.1-10/80. 2-100	Изделие закладное М5	2	
		3	-110	То же М6	2	
		4	-120	— " — М7	2	

Ведомость расхода стали на дополнительные закладные изделия, кг.

Марка элемента	Изделия закладные							Всего	Общий расход
	Арматура класса			Прокат марки					
	А-III			Вст3кп2					
	ГОСТ 5781-82			ГОСТ 103-76		ГОСТ 8509-86			
	ф8	ф10	Итого	S=6	Итого	L80×7	Итого		
1БСД9-6АIVТ-1	0,8	1,6	2,4	6,8	6,8	6,8	6,8	16.0	16.0

1. Рабочие узлы расположения закладных изделий см. серию 1.462.1-10/80.1-СМ3.

		ТП 902-3-66.87	КЖ.И 11.00.00.00
Провер.	Лоцикер	Балка стропильная (1БСД9-6АIVТ-1)	Стадия: Р; Масса: 2750; Масштаб: 1:100
Инжен.	Певчева		
Вед.инж.	Прохорова		Лист; Листов 1
ГИП	Лоцикер		ЦНИИЭП инженерного оборудования г. Москва
Н.контр.	Письман		
Нач.отд	Красавин		

Альбом IV

Рис. 1

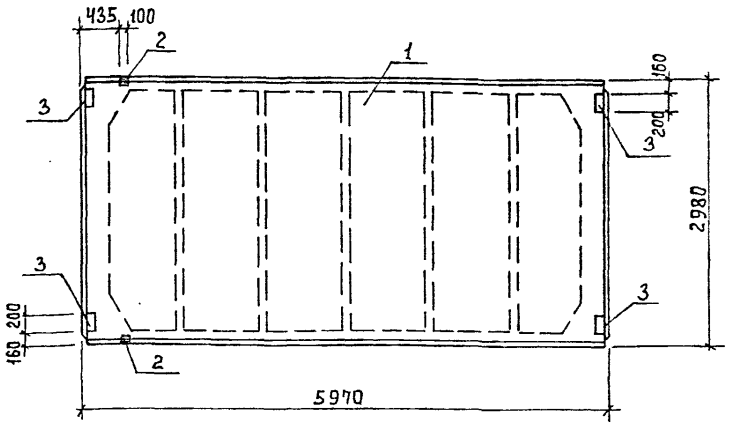

Рис. 2
М 1:100

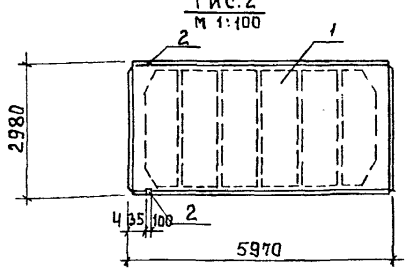

Ведомость расхода стали на дополнительные закладные изделия, кг.

Марка элемента	Изделия закладные								Общий расход
	Арматура класса А-III			Прокат марки Вст3кп2				Всего	
	ГОСТ 5781-82			ГОСТ 8509-86		ГОСТ 103-76			
	ф10	ф14	Итого	∟70×8	Итого	S=8	Итого		
ПГ-2АIVт-1	2.22	0.20	2.42	1.68	1.68	5.2	5.2	6.88	9.30
ПГ-2АIVт-2	0.62	0.20	0.82	1.68	1.68	–	–	1.68	2.50

Обозначение	Марка	Рис.
ТП 902-3-66.87 КЖИ.20.00.00.00	ПГ-2АIVт-1	1
-01	ПГ-2АIVт-2	2

Формат	Зона	Поз.	Обозначение	Наименование	Кол.	Примеч.
				Документация		
А3			ТП КЖ.И ТУ	Технические условия		
			ГОСТ 22701.0-77	Плиты ж.-б. ребристые предварительно напряженные размером 6×3 м для покрытий производственных зданий. Технические условия		
				Сборочные единицы		
–		1	ГОСТ 22701.1-77	Плита ПГ-2АIVт	1	
			Переменные данные для исполнений			
				ТП 902-3-66.87-КЖИ.20.00.00.00		
				Сборные единицы		
–		2	ГОСТ 22701.5-77	Изделие закладное М9	2	
–		3	ГОСТ 22701-5-77	То же М8	4	
				ТП 902-3-66.87 КЖИ 20.00.00.00-01		
				Сборочные единицы		
–		2	ГОСТ 22701.5-77	Изделие закладное М9	2	

1. Рабочие узлы закладных изделий М8 и М9. См. ГОСТ 22701.1-77.

Привязан

Инв. №

Провер.	Лоцкер	
Инжен.	Певчева	
Вед. инж.	Прохорова	
ГИП	Лоцкер	
Н. контр.	Письман	
Нач. отд.	Красавин	

ТП 902-3-66.87 КЖИ 20.00.00.00

Плита покрытия (ПГ-2АIVт-1; ПГ-2АIVт-2)

Стадия	Масса	Масштаб
Р	2660	1:50
Лист	Листов 1	

ЦНИИЭП инженерного оборудования г. Москва

Инв. № подл. | Подпись и дата | Взам. инв. №

Альбом IV

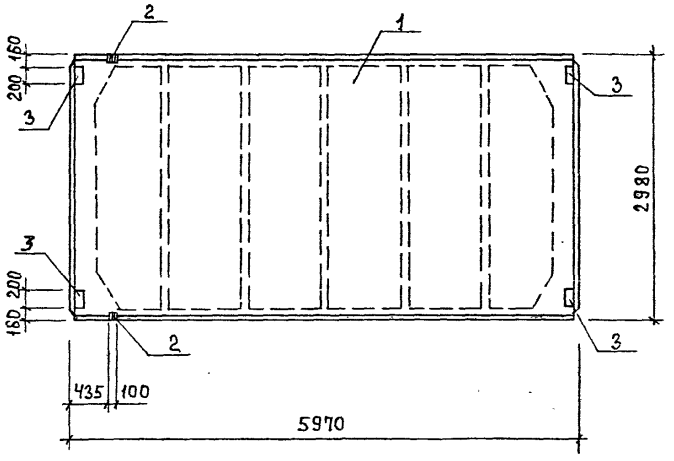

Формат	Зона	Поз.	Обозначение	Наименование	Кол.	Примеч.
				Документация		
А3			ТП 902-3-66.87-КЖ.И ТУ	Технические условия		
			ГОСТ 22701.0-77	Плиты ж. б. ребристые		
				предварительно напряженные		
				размерами 6×3 м для покрытий		
				производственных зданий.		
				Технические условия.		
				Сборочные единицы		
–		1	ГОСТ 22701.1-77	Плита ПГ-5АIVТ	1	
–		2	ГОСТ 22701.5-77	Изделие закладное М9	2	
–		3	ГОСТ 22701.5-77	То же М8	4	

Ведомость расхода стали на дополнительные закладные изделия, кг

Марка элемента	Изделия закладные								Общий расход
	Арматура класса			Прокат марки				Всего	
	А-III			Вст3кп2					
	ГОСТ 5781-82			ГОСТ 8509-86		ГОСТ 103-76			
	ф10	ф14	Итого	L70×8	Итого	S=8	Итого		
ПГ-5АIVТ-1	2,22	0,20	2,42	1,68	1,68	5,2	5,2	6,88	9,30

1. Рабочие узлы закладных изделий М8 и М9. См. ГОСТ 22701-77.

Привязан	Пробер.	Доцкер	
	Инж.	Певчева	
	Вед.инж.	Прохорова	
	ГИП	Доцкер	
	Н.контр.	Письман	
Инв. №	Нач.отд	Красавин	

ТП 902-3-66.87 КЖИ. 21.00.00 00

Плита покрытия (ПГ-5АIVТ-1)

Стадия	Масса	Масштаб
Р	2650	1:50
Лист	Листов 1	

ЦНИИЭП инженерного оборудования г. Москва

Инв. № подл. | Подпись и дата | Взам. инв. №

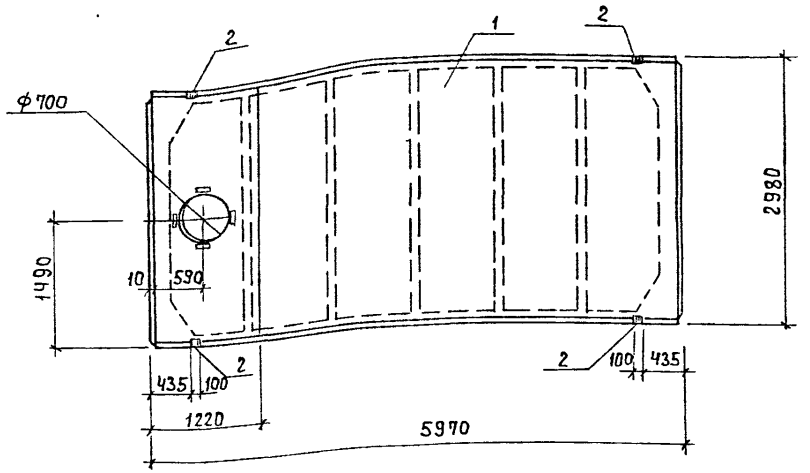

Формат	Зона	Поз.	Обозначение	Наименование	Кол.	Примеч.
				Документация		
			ГОСТ 22701.0-77	Плиты железобетонные		
				ребристые предварительно		
				напряженные размерами		
				6х3 м для покрытий		
				производственных зданий.		
				Технические условия		
А3			ТП 902-3-66.87-КЖ.и ТУ	Технические условия.		
				Сборочные единицы		
–		1	ГОСТ 22701.2-77	Плита ПВ7-5АIVТ	1	
–		2	ГОСТ 22701.5-77	Изделие закладное М9	4	

Ведомость расхода стали на дополнительные закладные изделия, кг.

Марка элемента	Изделия закладные							Общий расход
	Арматура класса			Прокат марки				
	А-III			Вст3 кп2				
	ГОСТ 5781-82			ГОСТ 8509-86				
	ф10	ф14	Итого	L70х8	Итого			
ПВ7-5АIVТ-1	1.24	0.40	1.64	3.36	3.36			5.00

1. Рабочие узлы закладного изделия М9 см ГОСТ 22701.2-77.

Привязан	Провер.	Лоуцкер	
	Инжен	Левчева	
	Вед.инж	Прохорова	
	ГИП	Лоуцкер	
Инв. №	Н.контр.	Письман	
	Нач.отд	Красавин	

ТП 902-3-66.87 КЖИ 22.00.00.00

Плита покрытия (ПВ7-5АIVТ-1)

Стадия	Масса	Масштаб
Р	3200	1:50
Лист	Листов 1	

ЦНИИЭП инженерного оборудования. г. Москва

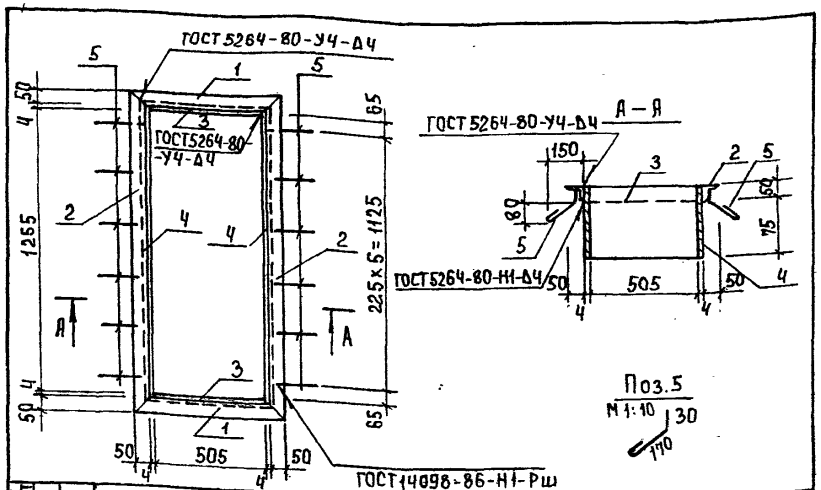

Формат	Зона	Поз.	Обозначение	Наименование	Кол.	Примеч.
				Документация		
А3			ТП 902-3-66.87 КЖ.И ТУ	Технические условия		
				Детали		
Б4		1	КЖИ 00.01.00.01	Уголок Б-50х50х5 ГОСТ 8509-86 Вст3кп2 ГОСТ 535-79 ℓ=613	2	2,31 кг
Б4		2	2	Уголок Б-50х50х5 ГОСТ 8509-86 Вст3кп2 ГОСТ 535-79 ℓ=1363	2	5,14 кг
Б4		3	3	Лист Б-2 4х125 ГОСТ 19903-74 Вст3кп2 ГОСТ 14637-79 ℓ=505	2	1,98 кг
Б4		4	4	Лист Б-2 4х125 ГОСТ 19903-74 Вст3кп2 ГОСТ 14637-79 ℓ=1263	2	4,96 кг
Б4		5	5	А-I-6-ГОСТ 5781-82 ℓ=250	12	0,05 кг

Привязан

Инв. №

ТП 902-3-66.87 КЖИ 00.01 00.00

Рамка металлическая МР1

Стадия	Масса	Масштаб
Р	29,38	1:20
Лист	Листов 1	

ЦНИИЭП инженерного оборудования г. Москва

Провер.	Лоуцкер	
Инжен.	Певчева	
Вед.инж	Прохорова	
ГИП	Лоуцкер	
Н.контр.	Письман	
Нач.ОТД.	Красавин	

Формат А4

Альбом VI

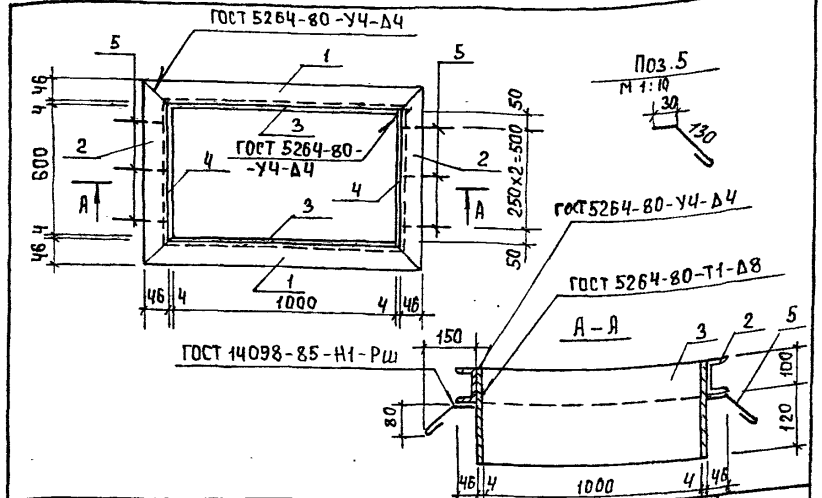

Формат	Зона	Поз.	Обозначение	Наименование	Кол.	Примечан
				Документация		
А3			ТП 902-3-66.87 КЖ.И ТУ	Технические условия		
				Детали		
Б4		1	КЖ.И 00.02.00.01	Швеллер 10 ГОСТ 8240-72 Вст3кп2 ГОСТ 535-79 ℓ=1100	2	9,45 кг
Б4		2	2	Швеллер 10 ГОСТ 8240-72 Вст3кп2 ГОСТ 535-79 ℓ=700	2	6,01 кг
Б4		3	3	Лист Б-2 4х220 ГОСТ 19903-74 Вст3кп2 ГОСТ 14637-79 ℓ=1000	2	6,91 кг
Б4		4	4	Лист Б-2 4х220 ГОСТ 19903-74 Вст3кп2 ГОСТ 14637-79 ℓ=608	2	4,20 кг
Б4		5	5	А-I-6-ГОСТ 5781-82 ℓ=200	6	0,04 кг

Привязан

Инв. №

Взам.инв.№ | Подпись и дата | Инв.№подл.

ТП 902-3-66.87 КЖ.И 00.02.00.00

Рамка металлическая МР2

Стадия	Масса	Масштаб
Р	53,38	1:20
Лист	Листов 1	

ЦНИИЭП инженерного оборудования г. Москва

Провер.	Лоуцкер	
Инжен.	Певчева	
Вед.инж	Прохорова	
ГИП	Лоуцкер	
Н.контр.	Письман	
Нач.ОТД.	Красавин	

Формат А4

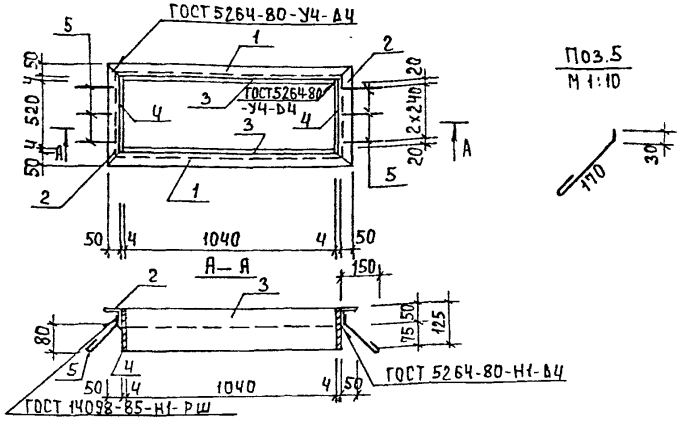

Формат	Зона	Поз.	Обозначение	Наименование	Кол.	Примеч.
				Документация		
А3			ТП 902-3-66.87 КЖ.И ТУ	Технические условия		
				Детали		
Б4		1	КЖ.И 00.03.00.01	Уголок Б-50х50х5 ГОСТ 8509-86 / Вст3кп2 ГОСТ 535-79 ℓ=1148	2	4,30 кг
Б4		2		Уголок Б-50х50х5 ГОСТ 8509-86 / Вст3кп2 ГОСТ 535-79 ℓ=628	2	2,36 кг
Б4		3		Лист Б-2 4х125 ГОСТ 19903-74 / Вст3кп2 ГОСТ 14637-79 ℓ=1040	2	4,10 кг
Б4		4		Лист Б-2 4х125 ГОСТ 19903-74 / Вст3кп2 ГОСТ 14637-79 ℓ=528	2	2,10 кг
Б4		5		А-I-6-ГОСТ 5781-82 ℓ=250	6	0,05 кг

Привязан

Инв. №

Провер.	Лоцкер	ТП 902-3-66.87	КЖИ 00.03.00.00
Инжен.	Певчева	Рамка металлическая Мр3	Стадия: Р; Масса: 26.0; Масштаб: —
Вед.инж	Прохорова		Лист; Листов 1
ГИП	Лоцкер		ЦНИИЭП инженерного оборудования г. Москва
Н.контр	Письман		
Нач.отд	Красавин		

Инв.№ подл. | Подпись и дата | Взам.инв.№

Формат А4

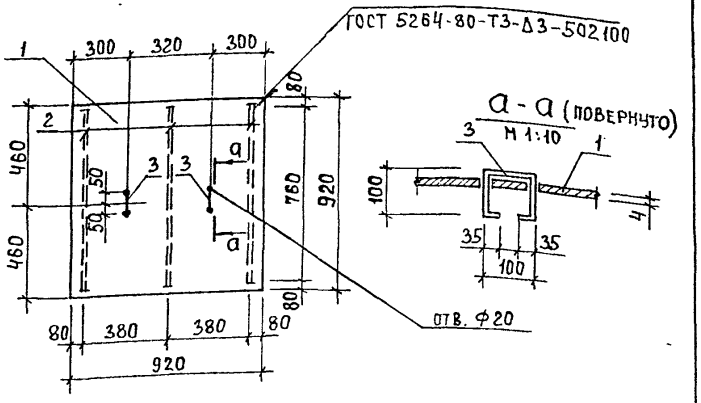

Формат	Зона	Поз.	Обозначение	Наименование	Кол.	Примеч.
				Документация		
А3			ТП 902-3-66.87 КЖ.И ТУ	Технические условия		
				Детали		
Б4		1	КЖ.И 00.04.00.01	Лист ромб. К-4,0х920х920 Вст3кп2 ГОСТ 8558-77	1	26,6 кг
Б4		2		Полоса Б-40х4 ГОСТ 103-76 / Вст3кп2 ГОСТ 535-79 ℓ=760	3	1,0 кг
Б4		3		А-I-10-ГОСТ 5781-82 ℓ=370	2	0,23 кг

Привязан

Инв. №

Провер.	Лоцкер	ТП 902-3-66.87	КЖ.И 00.04.00.00
Инжен.	Певчева	Щит металлический Щ1	Стадия: Р; Масса: 30.1; Масштаб: 1:50
Вед.инж	Прохорова		Лист; Листов 1
ГИП	Лоцкер		ЦНИИЭП инженерного оборудования г. Москва
Н.контр	Письман		
Нач.отд	Красавин		

Инв.№ подл. | Подпись и дата | Взам.инв.№

Формат А4

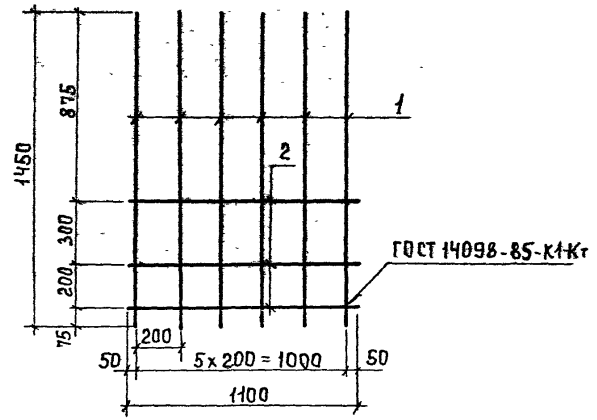

Формат	Зона	Поз.	Обозначение	Наименование	Кол	Примеч.
				Документация		
А3			ТП 902-3-66.87 КЖИ ТУ	Технические условия		
				Детали		
Бч		1	КЖ И 00.0001.01	А-III-12-ГОСТ5781-82; ℓ=1450	6	1.28 кг
Бч		2	2	А-I-8-ГОСТ5781-82; ℓ=1100	3	0.43 кг

Привязан

Инв №

Провер	Лоуцкер	ТП 902-3-66 87	КЖ И 00.00.01.00
Вед инж	Прохорова	Сетка арматурная С1	Стадия Р; Масса 90; Масштаб 1:20
ГИП	Лоуцкер		Лист; Листов 1
Н контр	Письман		ЦНИИЭП инженерного оборудования г Москва
Нач отд	Красавин		

Альбом IV

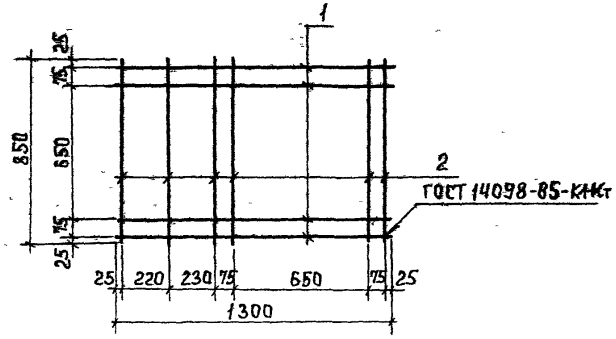

Формат	Зона	Поз	Обозначение	Наименование	Кол.	Примеч
				Документация		
А3			ТП 902-3-66.87 КЖ.И ТУ	Технические условия		
				Детали		
Бч		1	КЖ И 00 00 02 01	А-I-8-ГОСТ5781-82; ℓ=1300	4	0.5 кг
Бч		2	2	А-I-8-ГОСТ5781-82, ℓ=850	6	0,33 кг

Привязан

Инв №

Провер	Лоуцкер	ТП 902-3-66.87	КЖ.И 00 00 02.00
Вед инж	Прохорова	Сетка арматурная С2	Стадия Р; Масса 40; Масштаб 1:20
ГИП	Лоуцкер		Лист; Листов 1
Н контр	Письман		ЦНИИЭП инженерного оборудования г Москва
Нач отд	Красавин		

Инв № подл | Подпись и дата | Взам. инв. №

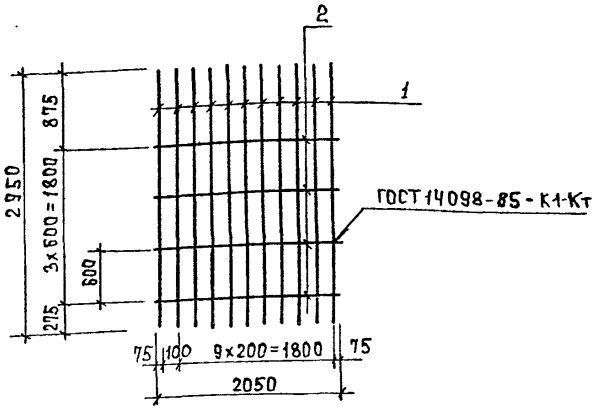

Формат	Зона	Поз.	Обозначение	Наименование	Кол.	Примеч.
				Документация		
А3			ТП 902-3-66.87 КЖ.И ТУ	Технические условия		
				Детали		
БЧ		1	КЖ.И 00.00.03.01	А-III-12-ГОСТ 5781-82, ℓ=2950	11	2.6 кг
БЧ		2	2	А-I-8-ГОСТ 5781-82, ℓ=2150	5	0.85кг

Привязан

Инв.№

Провер.	Лоуцкер	ТП 902-3-66.87	КЖ.И 00.00.03.00
Вед.инж.	Прохорова	Сетка арматурная С3	Стадия: Р; Масса: 32.6; Масштаб: 1:50
ГИП	Лоуцкер		Лист; Листов 1
Н.контр.	Письман		ЦНИИЭП инженерного оборудования г. Москва
Нач.отд.	Красавин		

Формат А4

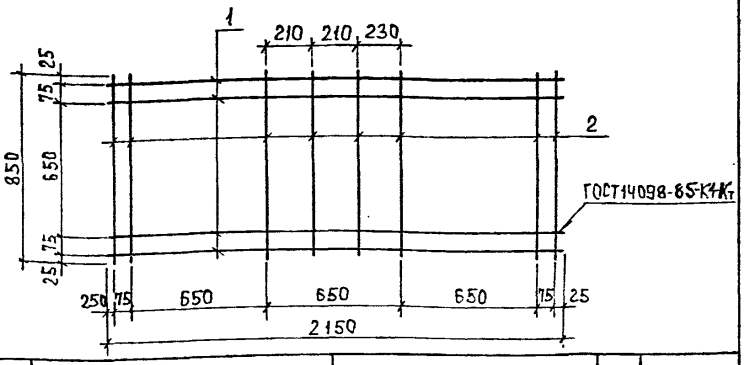

Формат	Зона	Поз.	Обозначение	Наименование	Кол.	Примеч.
				Документация		
А3			ТП 902-3-66.87 КЖ.И ТУ	Технические условия		
				Детали		
БЧ		1	КЖ.И.00.00.04.01	А-I-8-ГОСТ 5781-82; ℓ=2150	4	0,85 кг
БЧ		2	2	А-I-8-ГОСТ 5781-82; ℓ=850	8	0,34 кг

Привязан

Инв.№

Провер.	Лоуцкер	ТП 902-3-66.87	КЖ.И 00.00.04.00
Вед.инж.	Прохорова	Сетка арматурная С4	Стадия: Р; Масса: 5,4; Масштаб: 1:20
ГИП	Лоуцкер		Лист; Листов 1
Н.контр.	Письман		ЦНИИЭП инженерного оборудования г. Москва
Нач.отд.	Красавин		

Инв.№подл. | Подпись и дата | Взам.инв.№

Альбом IV

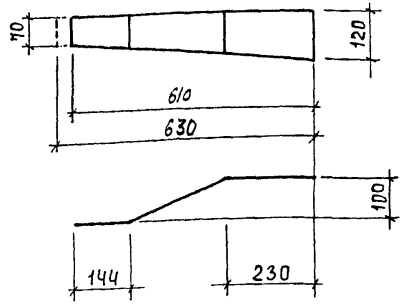

Покрытие – Гор. ц 50-60.

Привязан			
Инв. №			

Провер.	Лоуикер		
Инжен.	Певчева		
Вед. инж.	Прохорова		
ГИП	Лоуикер		
Н. контр.	Письман		
Нач. отд.	Красавин		

ТП 902-3-66.87 КЖИ 00.00.00.01

Соединительный элемент М2

Стадия	Масса	Масштаб
Р	4.6	1:10
Лист	Листов 1	

Полоса $\frac{-120\times8\ ГОСТ\ 103-76}{ВСт3кп2\ ГОСТ\ 535-79}$ $\ell=630$

ЦНИИЭП инженерного оборудования г. Москва

Формат А4

Инв. № подл. | Подпись и дата | Взам. инв. N

Альбом IV

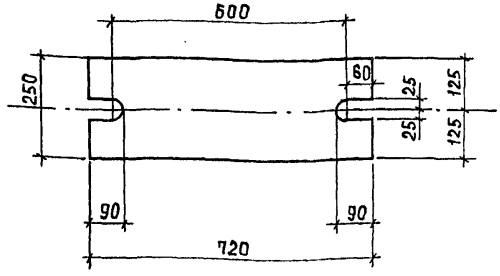

Покрытие – Гор. ц. 50-60.

Привязан			
Инв. №			

Провер.	Лоуикер		
Инжен.	Певчева		
Вед. инж.	Прохорова		
ГИП	Лоуикер		
Н. контр.	Письман		
Нач. отд.	Красавин		

ТП 902-3-66.87 КЖИ 00.00.00.02

Соединительный элемент М1

Стадия	Масса	Масштаб
Р	28.3	1:10
Лист	Листов 1	

Полоса $\frac{Б-20\times250\ ГОСТ\ 82-70}{ВСт3кп2-I\ ГОСТ\ 14637-79}$ $\ell=720$

ЦНИИЭП инженерного оборудования г. Москва

22638-03 18

Формат А4

Инв. № подл. | Подпись и дата | Взам. инв. N

Альбом IV

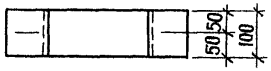

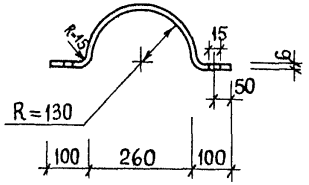

Привязан

Инв. №

Рук.гр.	Краснова	пись	
ГИП	Лоуцкер	"	
Н.контр.	Письман	"	
Нач.отд.	Красавин	"	

Инв. № подл. | Подпись и дата | Взам. инв. №

ТП 902-3-66.87 КЖИ 00.00.00.03

Соединительный элемент М3

Стадия	Масса	Масштаб
Р	2,3	1:10

Лист | Листов 1

Полоса $\frac{Б\text{-}26\times100\ ГОСТ103\text{-}76}{ВСт3кп2\ ГОСТ535\text{-}79}$ ℓ=470

ЦНИИЭП инженерного оборудован. г. Москва

Пров. 15. 11. 89г Коп.

gost.e-ecolog.ru

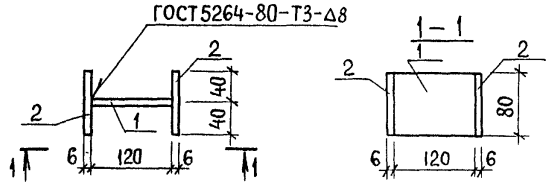

Формат	Зона	Поз	Обозначение	Наименование	Кол.	Примеч.
				Документация		
А3			ТП 902-3-66.87 КЖИ. ТУ	Технические условия		
				Детали		
Б4		1	КЖИ 00.00.05.01	Полоса $\frac{Б\text{-}6\times80\ ГОСТ108\text{-}75}{ВСт3кп2\ ГОСТ535\text{-}79}$ ℓ=120	1	0,45
Б.Ч		2	2	Полоса $\frac{Б\text{-}6\times80\ ГОСТ103\text{-}76}{ВСт3кп2\ ГОСТ535\text{-}79}$ ℓ=80	2	0.3

Привязан

Инв. №

Провер.	Лоуцкер	Подпись
Рук.гр.	Краснова	"
ГИП	Лоуцкер	"
Н.контр.	Письман	"
Нач.отд.	Красавин	"

ТП 902-3-66.87 КЖИ.00.00.05.00

Соединительный элемент М4

Стадия	Масса	Масшт.
Р	1,05	1:5

Лист | Листов 1

ЦНИИЭП инженерного оборудования г. Москва