ТИПОВОЙ ПРОЕКТ
902-3-66.87

# СТАНЦИЯ БИОЛОГИЧЕСКОЙ ОЧИСТКИ СТОЧНЫХ ВОД С БИОФИЛЬТРАМИ

ПРОИЗВОДИТЕЛЬНОСТЬЮ 200 $м^3$/СУТКИ

С ГЛУБОКОЙ ОЧИСТКОЙ

## АЛЬБОМ IV
## СТРОИТЕЛЬНЫЕ ИЗДЕЛИЯ

22638-03
ЦЕНА

gost.e-ecolog.ru

Пров [illegible] 15 11 89 г.

Коп [illegible]

ТИПОВОЙ ПРОЕКТ
902-3-66.87

# СТАНЦИЯ БИОЛОГИЧЕСКОЙ ОЧИСТКИ СТОЧНЫХ ВОД С БИОФИЛЬТРАМИ

ПРОИЗВОДИТЕЛЬНОСТЬЮ 200 $м^3$/СУТКИ

## С ГЛУБОКОЙ ОЧИСТКОЙ

АЛЬБОМ IV

Строительные изделия

УТВЕРЖДЕН ГОСГРАЖДАНСТРОЕМ
ПРИКАЗ № 145 ОТ 23 апреля 1986 г

РАЗРАБОТАН ПРОЕКТНЫМ ИНСТИТУТОМ
ЦНИИЭП инженерного оборудования
Главный инженер института, Кетаов
Главный инженер проекта Сирота

© ГП ЦПП, 1995

| | | | | | |
|---|---|---|---|---|---|
| | | | | Привязан | |
| | | | | | |
| | | | | | |
| | | | | | |
| | | | | | |
| | | | | | |
| Инв. № | | | | | |

# СОДЕРЖАНИЕ АЛЬБОМА


| Обозначение | Наименование | Стр |
|---|---|---|
| ТП 902-3-66.87 КЖ.И.ТЧ | Технические условия | 3 |
| КЖ.И 01.00.00.00 | Колонна (К48-5-1; К48-5-2; К48-5-3) | 4 |
| 02.00.00.00 | Колонна (К30-1-1; К30-1-2; К30-1-3) | 5 |
| 03.00.00.00 | Колонна (1КФ55-1-Н1-1) | 6 |
| 04.00.00.00 | Колонна (1КФ37-1-Н1-1) | 7 |
| 10.00.00.00 | Балка стропильная (1БСД9-3АIVТ-1; 1БСД9-3АIVТ-2) | 8 |
| 11.00.00.00 | Балка стропильная (1БСД9-БАIVТ-1) | 9 |
| 20.00.00.00 | Плита покрытия (ПГ-2АIVТ-1; ПГ-2АIVТ-2) | 10 |
| 21.00.00.00 | Плита покрытия (ПГ-5А-IVТ-1) | 11 |
| 22.00.00.00 | Плита покрытия (ПВ7-5АIVТ-1) | 12 |
| 00.01.00.00 | Рамка металлическая МР1 | 13 |
| 00.02.00.00 | Рамка металлическая МР1 | |

| Обозначение | Наименование | Стр. |
|---|---|---|
| ТП 902-3-66.87 КЖ.И 00.03.00.00 | Рамка металлическая МР3 | 14 |
| 00.04.00.00 | Щит металлический Щ1 | |
| 00.00.01.00 | Сетка арматурная С1 | 15 |
| 00.00.02.00 | Сетка арматурная С2 | |
| 00.00.03.00 | Сетка арматурная С3 | 16 |
| 00.00.04.00 | Сетка арматурная С4 | |
| 00.00.00.01 | Соединительный элемент М2 | 17 |
| 00.00.00.02 | Соединительный элемент М1 | |
| 00.00.00.03 | Соединительный элемент М3 | 18 |
| 00.00.05.00 | Соединительный элемент М4 | |


Инв.№ подл. | Подпись и дата | Взам.инв.№

В альбоме даны железобетонные, арматурные и закладные изделия.

Сборные железобетонные колонны приняты по сериям 1.423-3, 1.427.1-3 с дополнениями по данному альбому.

Сборные железобетонные балки покрытия приняты по серии 1.462.1-10/80 вып. 1 с дополнениями по данному альбому.

Сборные железобетонные плиты покрытия приняты по ГОСТ 22701.1-77 с дополнениями по данному альбому.

Бетон сборных конструкций принят по морозостойкости F150 для стеновых панелей;

F100- для колонн, балок покрытия и плит покрытия; по водонепроницаемости W2.

Бетон принят в соответствии с требованиями ГОСТ 26633-85 „ бетон тяжелый. Технические условия."

Арматурные и закладные изделия должны изготавливаться в соответствии с ГОСТ 10922-75.

„Арматурные изделия и закладные детали сварные для железобетонных конструкции.

Технические требования и методы испытаний."

Марка стали для арматуры:

класса А-III — 35ГС

класса А-I — Ст3 кп2

Марка стали для закладных деталей Ст3 кп2 по ГОСТ 380-71.*

На поверхность закладных деталей нанести цинковое покрытие, слоем 50 мкм в соответствий с требованиями СНиП 3.04.03-85.

„Защита строительных конструкций и сооружений от коррозии." и СНиП 2.03.11-85.

Покрытие поверхностей монтируемых металлоконструкций осуществляется масляной краской (ГОСТ 8292-85) за 2 раза по грунтовке, ГФО 119 ГОСТ 23343-78.* Покрытие поверхностей металлоконструкций марок М3; М4 осуществляется окраской лаком ХВ-784 (ГОСТ 7313-75*) за три раза, по грунтовке ХС-010 (ГОСТ 9355-81) за два раза.

| | | | | | | |
|---|---|---|---|---|---|---|
| | | | | ТП 902-3-66.87 | КЖИ ТУ | |
| ПРОВЕР. | ЛОУЦКЕР | | | | | |
| ИНЖЕН. | ПЕВЧЕВА | | | Технические условия | Стадия: Р | Лист: — Листов: 1 |
| ГИП | ЛОУЦКЕР | | | | ЦНИИЭП инженерного оборудования г. Москва. | |
| Н. КОНТ. | ПИСЬМАН | | | | | |
| НАЧ. ОТД. | КРАСАВИН | | | | | |

Инв. № подл. | Подп. и дата | Взам. инв. №

22638-03 Ч Копировал: Хлом Формат

Альбом IV

Рис. 1

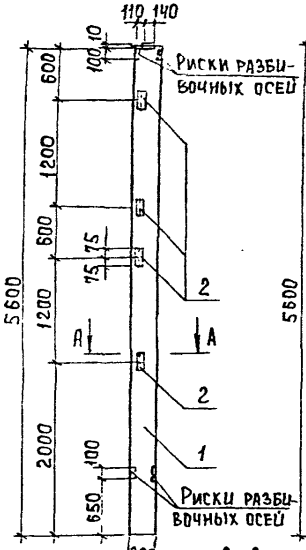


Рис. 2

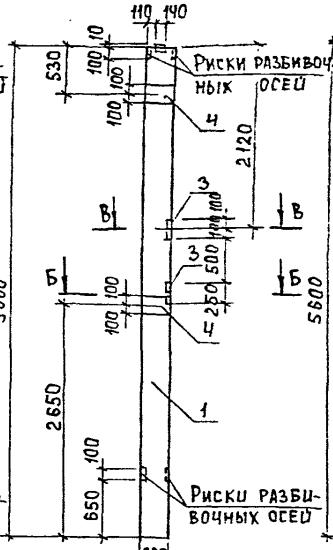


Рис. 3

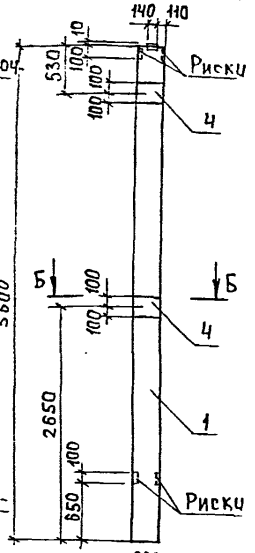


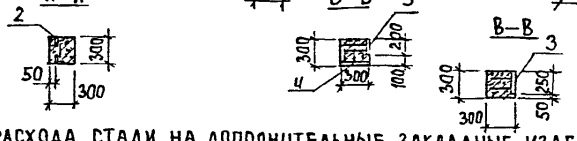


| Формат | Зона | Поз. | Обозначение | Наименование | Кол. | Примеч. |
|---|---|---|---|---|---|---|
| | | | | Документация | | |
| А3 | | | ТП 902-3-66.87 КЖИ.ТУ | Технические условия | | |
| | | | 1.423-3, вып.0-1;1 | Железобетонные колонны прямоугольного сечения для одноэтажных производственных зданий без мостовых кранов высотой до 9,6 м. | | |
| | | | | Сборочные единицы | | |
| | | 1 | 1.423-3 вып.1 | Колонна К 48-5 | 1 | |
| | | | | Переменные данные для исполнений | | |
| | | | | ТП 902-3-66.87 КЖИ 01.00.00.00 | | |
| | | | | Сборочные единицы | | |
| | | 2 | 1.423-3 вып.2 | Изделие закладное М1-13 | 4 | |
| | | | | ТП 902-3-66.87 КЖИ 01.00.00.00-01 | | |
| | | | | Сборочные единицы | | |
| | | 3 | 1.400-15.81 130-13 | Изделие закладное МН19-2 | 2 | |
| | | 4 | 1.423-3 вып.2 | То же М 1-12 | 2 | |
| | | | | ТП 902-3-66.87 КЖИ 01.00.00.00-02 | | |
| | | | | Сборочные единицы | | |
| | | 4 | 1.423-3 вып.2 | Изделие закладное М1-12 | 2 | |

Ведомость расхода стали на дополнительные закладные изделия, кг.

| Марка элемента | Изделия закладные: Арматура класса А-III ГОСТ 5781-82 ф8 | ф12 | Итого | Всего | Прокат марки ВСт3кп2: ГОСТ 8509-86 L63х5 | Итого | ГОСТ 103-76 -200х10 | -200х8 | Итого | Всего | Общий расход |
|---|---|---|---|---|---|---|---|---|---|---|---|
| К48-5-1 | | 0.96 | 0.96 | 0.96 | 5.76 | 5.76 | | | | 5.76 | 6.72 |
| К48-5-2 | 0.8 | 2.8 | 3.6 | 3.6 | | | 9.2 | 4.8 | 14.0 | 14.0 | 17.6 |
| К48-5-3 | | 2.8 | 2.8 | 2.8 | | | 9.2 | | 9.2 | 9.2 | 12.0 |

| Обозначение | Марка | Рис. |
|---|---|---|
| ТП 902-3-66.87 КЖИ.01.00.00.00 | К48-5-1 | 1 |
| -01 | К48-5-2 | 2 |
| -02 | К48-5-3 | 3 |

1. Рабочие узлы расположения закладных изделий см. серию 1.423-3 вып. 0-1, лист 6.

Привязан

Инв. №

| | | |
|---|---|---|
| Провер. | Лоцкер | |
| Инж. | Певчева | |
| Вед. инж. | Прохорова | |
| ГИП | Лоцкер | |
| Н. контр. | Лисьман | |
| Нач. отд. | Красавин | |

ТП 902-3-66.87 КЖ.И 01.00.00.00

Колонна (К48-5-1; К48-5-2; К48-5-3)

| Стадия | Масса | Масштаб |
|---|---|---|
| Р | 1300 | 1:50 |
| Лист | Листов 1 | |

ЦНИИЭП инженерного оборудования г. Москва

Инв. № подл. | Подпись и дата | Взам. инв. №

Альбом IV

Рис. 1

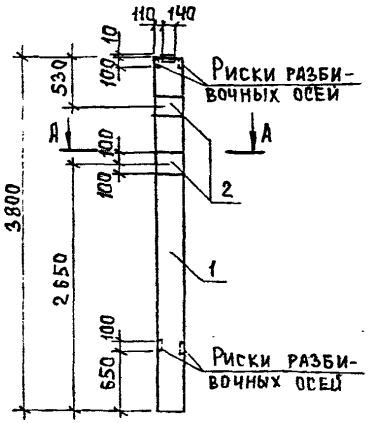


Рис. 2

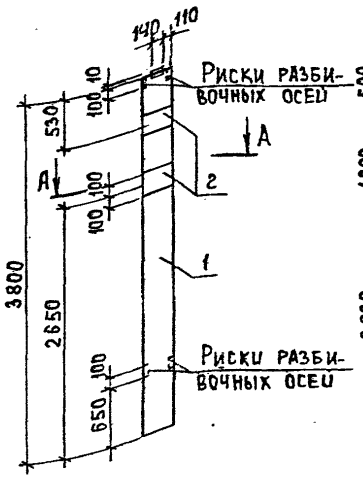


Рис. 3

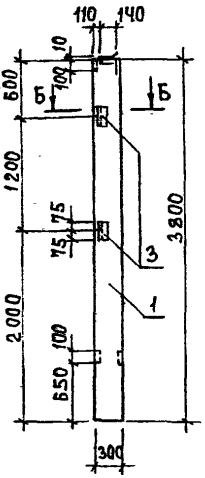


А–А

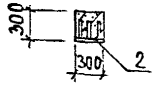


Б–Б

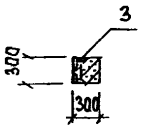


| Обозначение | Марка | Рис. |
|---|---|---|
| ТП 902-3-66.87 КЖИ 02.00.00.00 | К30-1-1 | 1 |
| -01 | К30-1-2 | 2 |
| -02 | К30-1-3 | 3 |

| Форм. | Зона | Поз. | Обозначение | Наименование | Кол. | Примеч. |
|---|---|---|---|---|---|---|
| | | | | Документация | | |
| А3 | | | ТП 902-3-66.87 КЖИ Т.У. | Технические условия | | |
| | | | 1.423-3, вып. 0-1; 1 | Железобетонные колонны прямоугольного сечения для одноэтажных производственных зданий без мостовых кранов высотой до 9,6 м. | | |
| | | | | Сборочные единицы | | |
| | | 1 | 1.423-3 вып.1 | Колонна К30-1 | 1 | |
| | | | | Переменные данные для исполнений | | |
| | | | | ТП 902-3-66.87 КЖИ 02.00.00.00 | | |
| | | | | ТП 902-3-66.87 КЖИ 02.00.00.00-01 | | |
| | | | | Сборочные единицы | | |
| | | 2 | 1.423-3 вып. 2 | Изделие закладное М1-12 | 2 | |
| | | | | ТП 902-3-66.87 КЖИ.02.00.00.00-02 | | |
| | | | | Сборочные единицы | | |
| | | 3 | 1.423-3 вып. 2 | Изделие закладное М1-13 | 2 | |

Ведомость расхода стали на дополнительные закладные изделия, кг.

| Марка элемента | Изделия закладные | | | | | | | | Общий расход |
|---|---|---|---|---|---|---|---|---|---|
| | Арматура класса А-III | | Всего | Прокат марки ВСт3 кп 2 | | | | Всего | |
| | ГОСТ 5781-82 | | | ГОСТ 8509-86 | | ГОСТ 103-76 | | | |
| | ф 12 | Итого | | L63×5 | Итого | -200×10 | Итого | | |
| К30-1-1; К30-1-2 | 2.8 | 2.8 | 2,8 | | | 9.2 | 9.2 | 9,2 | 12.0 |
| К30-1-3 | 0,48 | 0,48 | 0,48 | 2.88 | 2.88 | | | 2.88 | 3,36 |

1. Рабочие узлы расположения закладных изделий см. серию 1.423-3 вып. 0-1, лист 6.

Привязан

Инв. №

| | | | |
|---|---|---|---|
| Провер. | Лоцкер | | |
| Инж. | Певчева | | |
| Вед.инж | Прохорова | | |
| ГИП | Лоцкер | | |
| Н.контр. | Письман | | |
| Нач.отд. | Красавин | | |

ТП 902-3-66.87 КЖИ 02.00.00.00

Колонна (К30-1-1; К30-1-2; К30-1-3)

| Стадия | Масса | Масштаб |
|---|---|---|
| Р | 850 | 1:50 |
| Лист | Листов 1 | |

ЦНИИЭП инженерного оборудования г. Москва

Инв.№ подл. | Подпись и дата | Взам. инв.№

Альбом IV

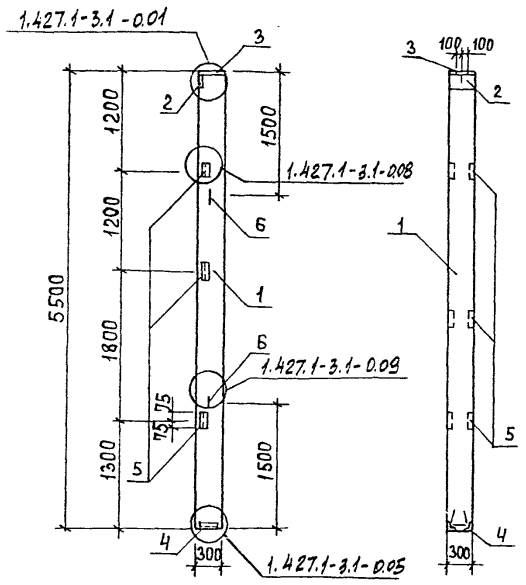


| Формат | Зона | Поз | Обозначение | Наименование | Кол. | Примеч. |
|---|---|---|---|---|---|---|
| | | | | Документация | | |
| А3 | | | ТП 902-3-66.87 КЖИ.ТУ | Технические условия | | |
| | | | | Сборочные единицы | | |
| | | 1 | 1.427.1-3.1-1.00-012 | Колонна 1КФ55-1-Н1 | 1 | |
| | | 2 | 1.427.1-3.2-0.06.0 | Изделие закладное МН1 | 1 | |
| | | 3 | -0.07.0 | Изделие закладное МН2 | 1 | |
| | | 4 | -0.12.0 | Изделие закладное МН7 | 1 | |
| | | 5 | -0.20.0 | Изделие закладное МН28 | 3 | |
| | | 6 | -0.21.0 | Изделие закладное МН32 | 2 | |

Ведомость расхода стали на дополнительные закладные изделия на элемент, кг.

| Марка элемента | Изделия закладные | | | | | | | | | | | Всего | Общий расход |
|---|---|---|---|---|---|---|---|---|---|---|---|---|---|
| | Арматура класса | | | | | | Прокат марки | | | | | | |
| | А-I | | А-III | | | | Вст3кп2 | | | | | | |
| | ГОСТ 5781-82 | | ГОСТ 5781-82 | | | | ГОСТ 82-70 | | ГОСТ 8509-86 | | | | |
| | ф10 | Итого | ф10 | ф12 | ф14 | Итого | -8×300 | -10×300 | L63×5 | L90×6 | Итого | | |
| 1КФ55-1-Н1-1 | 1,2 | 1,2 | 3,18 | 0,96 | 2,04 | 6,18 | 5,7 | 4,7 | 5,76 | 4,2 | 20,36 | 27,74 | 27,74 |

| | | | | | |
|---|---|---|---|---|---|
| | | | ТП 902-3-66.87 | КЖИ 03.00.00.00 | |
| | | | Колонна (1КФ55-1-Н1-1) | Стадия: Р | Масса: 1200 |
| | | | | | Масштаб: 1:50 |
| Привязан | Провер. | Лоцикер | | Лист | Листов 1 |
| | Инж. | Певчева | | ЦНИИЭП инженерного оборудования г. Москва | |
| | Вед.инж | Прохорова | | | |
| | ГИП | Лоцикер | | | |
| Инв.№ | Н.контр. | Письман | | | |
| | Нач.отд | Красавин | | | |

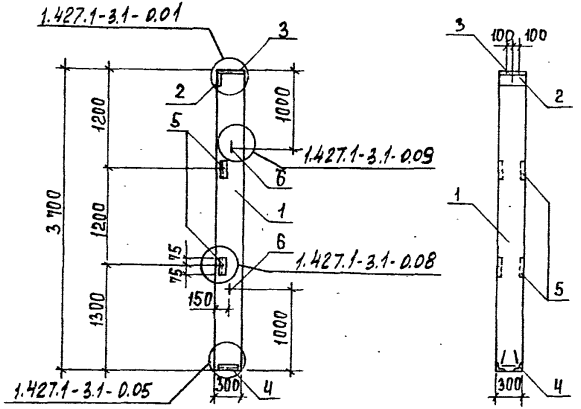


| Формат | Зона | Поз. | Обозначение | Наименование | Кол. | Примеч. |
|---|---|---|---|---|---|---|
| | | | | Документация | | |
| А3 | | | ТП 902-3-66.87 КЖИ ТУ | Технические условия | | |
| | | | | Сборочные единицы | | |
| | | 1 | 1.427.1-3.1-1.00 | Колонна 1КФ37-Н1 | 1 | |
| | | 2 | 1.427.1-3.2-0.06.0 | Изделие закладное МН1 | 1 | |
| | | 3 | -0.07.0 | Изделие закладное МН2 | 1 | |
| | | 4 | -0.12.0 | Изделие закладное МН7 | 1 | |
| | | 5 | -0.20.0 | Изделие закладное МН28 | 2 | |
| | | 6 | -0.21.0 | Изделие закладное МН32 | 2 | |

Ведомость расхода стали на дополнительные закладные изделия на элемент, кг.

| Марка элемента | Изделия закладные | | | | | | | | | | | Всего | Общий расход |
|---|---|---|---|---|---|---|---|---|---|---|---|---|---|
| | Арматура класса | | | | | | Прокат марки | | | | | | |
| | А-I | | А-III | | | | Вст3кп2 | | | | | | |
| | ГОСТ 5781-82 | | ГОСТ 5781-82 | | | | ГОСТ 82-70 | | ГОСТ 8509-86 | | | | |
| | ф10 | Итого | ф10 | ф12 | ф14 | Итого | -8×300 | -10×300 | L63×5 | L90×6 | Итого | | |
| 1КФ37-1-Н1-1 | 1.2 | 1.2 | 3.18 | 0.48 | 2.04 | 5.7 | 5.7 | 4.7 | 2.8 | 4.2 | 17.4 | 24.3 | 24.3 |

| | | | | | |
|---|---|---|---|---|---|
| | | | | ТП 902-3-66.87 | КЖИ 04.00.00.00 |
| | | | | Колонна (1КФ37-1-Н1-1) | Стадия: Р; Масса: 800; Масштаб: 1:50; Лист; Листов 1 |
| Привязан | | Провер. | Лоцкер | | ЦНИИЭП инженерного оборудования г. Москва |
| | | Инж. | Певчева | | |
| | | Вед.инж. | Прохорова | | |
| | | ГИП | Лоцкер | | |
| Инв. № | | Н.контр. | Письман | | |
| | | Нач.отд. | Красавин | | |

Рис.1

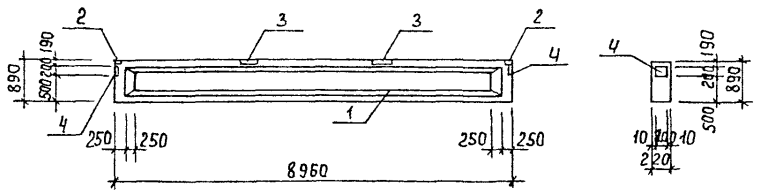


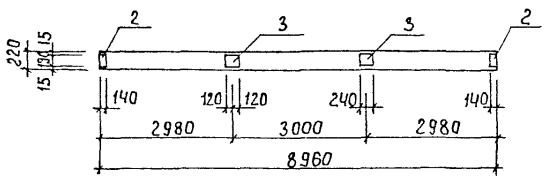


Рис.2 (остальное по рис.1)

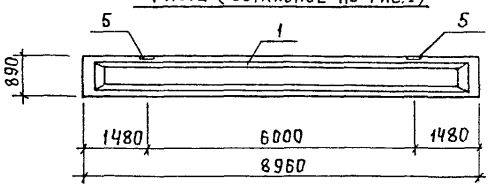


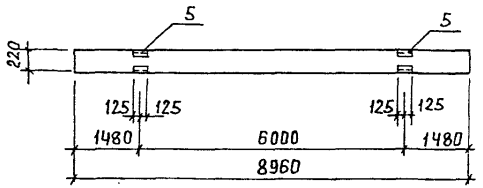


| Формат | Зона | Поз. | Обозначение | Наименование | Кол. | Примеч. |
|---|---|---|---|---|---|---|
| | | | | Документация | | |
| А3 | | | ТП 902-3-66.87 КЖИ ТУ | Технические условия | | |
| | | | 1.462.1-10/80, вып.1 | Балки стропильные железобетонные для покрытий зданий с пролетами 18 и 24 м. | | |
| | | | | Сборочные единицы | | |
| | | 1 | 1.462.1-10/80.1-2-01 | Балка 1БСД9-3АIVт | 1 | |
| | | 2 | 1.462.1-10/80.2-100 | Изделие закладное М5 | 2 | |
| | | 3 | -110 | То же М6 | 2 | |
| | | 4 | -120 | — " — М7 | 2 | |
| | | | Переменные данные для исполнений | | | |
| | | | | ТП 902-3-66.87 КЖИ 10.00.00.00-01 | | |
| | | | | Сборочные единицы | | |
| | | 5 | 1.462.1-10/80.2-120-02 | Изделие закладное М9 | 2 | |

Ведомость расхода стали на дополнительные закладные изделия на элемент, кг.

| Марка элемента | Изделия закладные | | | | | | | | Всего | Общий расход |
|---|---|---|---|---|---|---|---|---|---|---|
| | Арматура класса А-III | | | Прокат марки Вст3кп2 | | | | | | |
| | ГОСТ 5781-82 | | Итого | ГОСТ 103-76 | | ГОСТ 8509-86 | ГОСТ 8510-86 | Итого | | |
| | ф8 | ф10 | | S=6 | Итого | L80×7 | L90×56×5,5 | | | |
| 1БСД9-3АIVт-1 | 0,8 | 1,6 | 2,4 | 6,8 | 6,8 | 6,8 | — | 6,8 | 16,0 | 16,0 |
| 1БСД9-3АIVт-2 | 0,8 | 3,0 | 3,8 | 6,8 | 6,8 | 6,8 | 6,2 | 13,0 | 23,6 | 23,6 |

| Обозначение | Марка | Рис. |
|---|---|---|
| ТП 902-3-66.87 -КЖИ 10.00.00.00 | 1БСД9-3АIVт-1 | 1 |
| -01 | 1БСД9-3АIVт-2 | 2 |

1. Рабочие узлы расположения закладных деталей см. серию 1.462.1-10/80 вып.1.

| | | |
|---|---|---|
| Провер. | Лоуцкер | |
| Инжен. | Певчева | |
| Вед.инж. | Прохорова | |
| ГИП | Лоуцкер | |
| Н.контр. | Письман | |
| Нач.отд. | Красавин | |

ТП 902-3-66.87 КЖИ 10.00.00.00

Балка стропильная (1БСД9-3АIVт-1; 1БСД9-3АIVт-2)

| Стадия | Масса | Масштаб |
|---|---|---|
| Р | 2750 | 1:100 |
| Лист | Листов 1 | |

ЦНИИЭП инженерного оборудования г. Москва

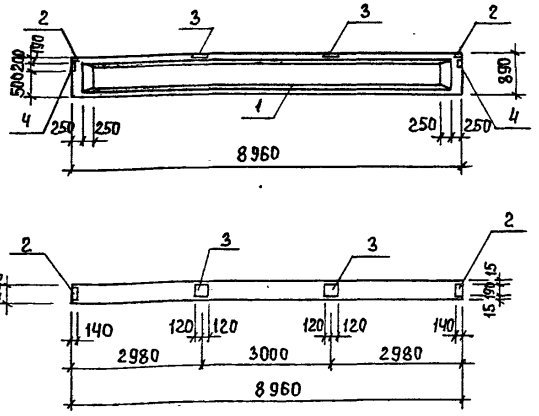


| Формат | Зона | Поз. | Обозначение | Наименование | Кол. | Примечан. |
|---|---|---|---|---|---|---|
| | | | | Документация | | |
| А3 | | | ТП 902-3-66.87 КЖИ ТУ | Технические условия | | |
| | | | 1.462.1-10/80 вып.1 | Балки стропильные | | |
| | | | | железобетонные для | | |
| | | | | покрытий зданий с | | |
| | | | | пролетами 6 и 9 м. | | |
| | | | | Сборочные единицы | | |
| | | 1 | 1.462.1-10/80. 1-2-04 | Балка 1БСД9-6АIVТ | 1 | |
| | | 2 | 1.462.1-10/80. 2-100 | Изделие закладное М5 | 2 | |
| | | 3 | -110 | То же М6 | 2 | |
| | | 4 | -120 | — " — М7 | 2 | |

Ведомость расхода стали на дополнительные закладные изделия, кг.

| Марка элемента | Изделия закладные | | | | | | | Всего | Общий расход |
|---|---|---|---|---|---|---|---|---|---|
| | Арматура класса | | | Прокат марки | | | | | |
| | А-III | | | Вст3кп2 | | | | | |
| | ГОСТ 5781-82 | | | ГОСТ 103-76 | | ГОСТ 8509-86 | | | |
| | ф8 | ф10 | Итого | S=6 | Итого | L80×7 | Итого | | |
| 1БСД9-6АIVТ-1 | 0,8 | 1,6 | 2,4 | 6,8 | 6,8 | 6,8 | 6,8 | 16.0 | 16.0 |

1. Рабочие узлы расположения закладных изделий см. серию 1.462.1-10/80.1-СМ3.

| | | | |
|---|---|---|---|
| | | ТП 902-3-66.87 | КЖ.И 11.00.00.00 |
| Провер. | Лоцикер | Балка стропильная (1БСД9-6АIVТ-1) | Стадия: Р; Масса: 2750; Масштаб: 1:100 |
| Инжен. | Певчева | | |
| Вед.инж. | Прохорова | | Лист; Листов 1 |
| ГИП | Лоцикер | | ЦНИИЭП инженерного оборудования г. Москва |
| Н.контр. | Письман | | |
| Нач.отд | Красавин | | |

Альбом IV

Рис. 1

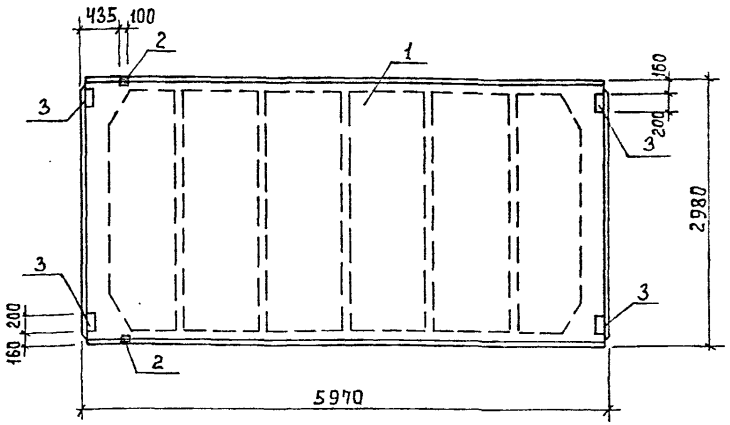


Рис. 2
М 1:100

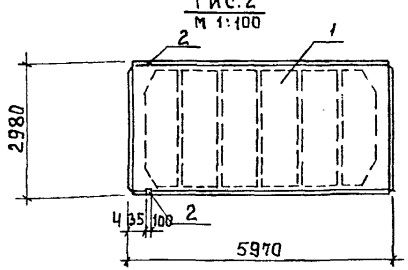


Ведомость расхода стали на дополнительные закладные изделия, кг.

| Марка элемента | Изделия закладные | | | | | | | | Общий расход |
|---|---|---|---|---|---|---|---|---|---|
| | Арматура класса А-III | | | Прокат марки Вст3кп2 | | | | Всего | |
| | ГОСТ 5781-82 | | | ГОСТ 8509-86 | | ГОСТ 103-76 | | | |
| | ф10 | ф14 | Итого | ∟70×8 | Итого | S=8 | Итого | | |
| ПГ-2АIVт-1 | 2.22 | 0.20 | 2.42 | 1.68 | 1.68 | 5.2 | 5.2 | 6.88 | 9.30 |
| ПГ-2АIVт-2 | 0.62 | 0.20 | 0.82 | 1.68 | 1.68 | – | – | 1.68 | 2.50 |

| Обозначение | Марка | Рис. |
|---|---|---|
| ТП 902-3-66.87 КЖИ.20.00.00.00 | ПГ-2АIVт-1 | 1 |
| -01 | ПГ-2АIVт-2 | 2 |

| Формат | Зона | Поз. | Обозначение | Наименование | Кол. | Примеч. |
|---|---|---|---|---|---|---|
| | | | | Документация | | |
| А3 | | | ТП КЖ.И ТУ | Технические условия | | |
| | | | ГОСТ 22701.0-77 | Плиты ж.-б. ребристые предварительно напряженные размером 6×3 м для покрытий производственных зданий. Технические условия | | |
| | | | | Сборочные единицы | | |
| – | | 1 | ГОСТ 22701.1-77 | Плита ПГ-2АIVт | 1 | |
| | | | Переменные данные для исполнений | | | |
| | | | | ТП 902-3-66.87-КЖИ.20.00.00.00 | | |
| | | | | Сборные единицы | | |
| – | | 2 | ГОСТ 22701.5-77 | Изделие закладное М9 | 2 | |
| – | | 3 | ГОСТ 22701-5-77 | То же М8 | 4 | |
| | | | | ТП 902-3-66.87 КЖИ 20.00.00.00-01 | | |
| | | | | Сборочные единицы | | |
| – | | 2 | ГОСТ 22701.5-77 | Изделие закладное М9 | 2 | |

1. Рабочие узлы закладных изделий М8 и М9. См. ГОСТ 22701.1-77.

Привязан

Инв. №

| | | |
|---|---|---|
| Провер. | Лоцкер | |
| Инжен. | Певчева | |
| Вед. инж. | Прохорова | |
| ГИП | Лоцкер | |
| Н. контр. | Письман | |
| Нач. отд. | Красавин | |

ТП 902-3-66.87 КЖИ 20.00.00.00

Плита покрытия (ПГ-2АIVт-1; ПГ-2АIVт-2)

| Стадия | Масса | Масштаб |
|---|---|---|
| Р | 2660 | 1:50 |
| Лист | Листов 1 | |

ЦНИИЭП инженерного оборудования г. Москва



Инв. № подл. | Подпись и дата | Взам. инв. №

Альбом IV

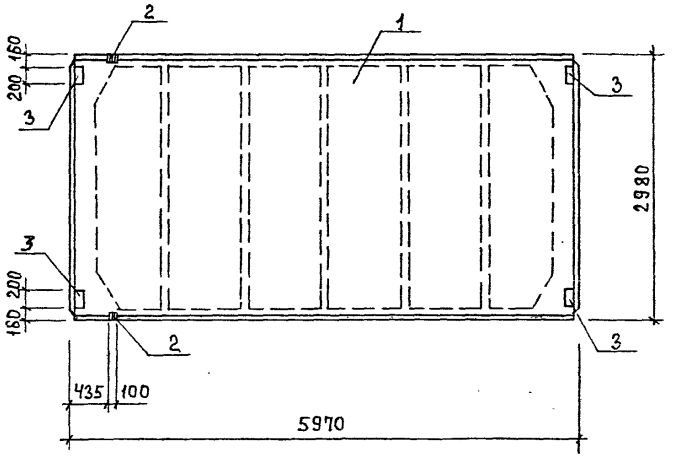


| Формат | Зона | Поз. | Обозначение | Наименование | Кол. | Примеч. |
|---|---|---|---|---|---|---|
| | | | | Документация | | |
| А3 | | | ТП 902-3-66.87-КЖ.И ТУ | Технические условия | | |
| | | | ГОСТ 22701.0-77 | Плиты ж. б. ребристые | | |
| | | | | предварительно напряженные | | |
| | | | | размерами 6×3 м для покрытий | | |
| | | | | производственных зданий. | | |
| | | | | Технические условия. | | |
| | | | | Сборочные единицы | | |
| – | | 1 | ГОСТ 22701.1-77 | Плита ПГ-5АIVТ | 1 | |
| – | | 2 | ГОСТ 22701.5-77 | Изделие закладное М9 | 2 | |
| – | | 3 | ГОСТ 22701.5-77 | То же М8 | 4 | |

Ведомость расхода стали на дополнительные закладные изделия, кг

| Марка элемента | Изделия закладные | | | | | | | | Общий расход |
|---|---|---|---|---|---|---|---|---|---|
| | Арматура класса | | | Прокат марки | | | | Всего | |
| | А-III | | | Вст3кп2 | | | | | |
| | ГОСТ 5781-82 | | | ГОСТ 8509-86 | | ГОСТ 103-76 | | | |
| | ф10 | ф14 | Итого | L70×8 | Итого | S=8 | Итого | | |
| ПГ-5АIVТ-1 | 2,22 | 0,20 | 2,42 | 1,68 | 1,68 | 5,2 | 5,2 | 6,88 | 9,30 |

1. Рабочие узлы закладных изделий М8 и М9. См. ГОСТ 22701-77.

| | | | |
|---|---|---|---|
| Привязан | Пробер. | Доцкер | |
| | Инж. | Певчева | |
| | Вед.инж. | Прохорова | |
| | ГИП | Доцкер | |
| | Н.контр. | Письман | |
| Инв. № | Нач.отд | Красавин | |

ТП 902-3-66.87 КЖИ. 21.00.00 00

Плита покрытия (ПГ-5АIVТ-1)

| Стадия | Масса | Масштаб |
|---|---|---|
| Р | 2650 | 1:50 |
| Лист | Листов 1 | |

ЦНИИЭП инженерного оборудования г. Москва

Инв. № подл. | Подпись и дата | Взам. инв. №

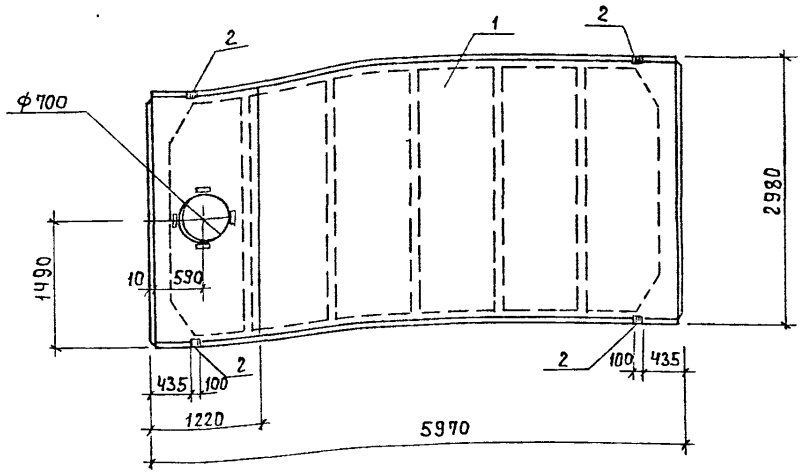


| Формат | Зона | Поз. | Обозначение | Наименование | Кол. | Примеч. |
|---|---|---|---|---|---|---|
| | | | | Документация | | |
| | | | ГОСТ 22701.0-77 | Плиты железобетонные | | |
| | | | | ребристые предварительно | | |
| | | | | напряженные размерами | | |
| | | | | 6х3 м для покрытий | | |
| | | | | производственных зданий. | | |
| | | | | Технические условия | | |
| А3 | | | ТП 902-3-66.87-КЖ.и ТУ | Технические условия. | | |
| | | | | Сборочные единицы | | |
| – | | 1 | ГОСТ 22701.2-77 | Плита ПВ7-5АIVТ | 1 | |
| – | | 2 | ГОСТ 22701.5-77 | Изделие закладное М9 | 4 | |

Ведомость расхода стали на дополнительные закладные изделия, кг.

| Марка элемента | Изделия закладные | | | | | | | Общий расход |
|---|---|---|---|---|---|---|---|---|
| | Арматура класса | | | Прокат марки | | | | |
| | А-III | | | Вст3 кп2 | | | | |
| | ГОСТ 5781-82 | | | ГОСТ 8509-86 | | | | |
| | ф10 | ф14 | Итого | L70х8 | Итого | | | |
| ПВ7-5АIVТ-1 | 1.24 | 0.40 | 1.64 | 3.36 | 3.36 | | | 5.00 |

1. Рабочие узлы закладного изделия М9 см ГОСТ 22701.2-77.

| | | | |
|---|---|---|---|
| Привязан | Провер. | Лоуцкер | |
| | Инжен | Левчева | |
| | Вед.инж | Прохорова | |
| | ГИП | Лоуцкер | |
| Инв. № | Н.контр. | Письман | |
| | Нач.отд | Красавин | |

ТП 902-3-66.87 КЖИ 22.00.00.00

Плита покрытия (ПВ7-5АIVТ-1)

| Стадия | Масса | Масштаб |
|---|---|---|
| Р | 3200 | 1:50 |
| Лист | Листов 1 | |

ЦНИИЭП инженерного оборудования. г. Москва

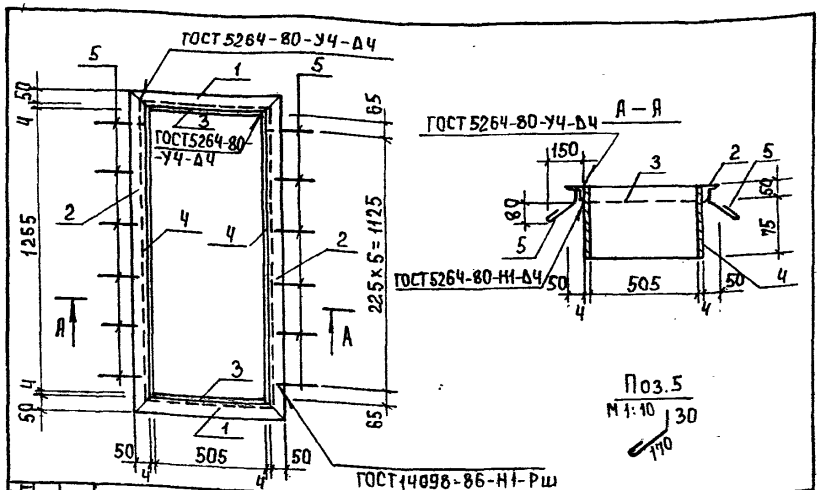


| Формат | Зона | Поз. | Обозначение | Наименование | Кол. | Примеч. |
|---|---|---|---|---|---|---|
| | | | | Документация | | |
| А3 | | | ТП 902-3-66.87 КЖ.И ТУ | Технические условия | | |
| | | | | Детали | | |
| Б4 | | 1 | КЖИ 00.01.00.01 | Уголок Б-50х50х5 ГОСТ 8509-86 Вст3кп2 ГОСТ 535-79 ℓ=613 | 2 | 2,31 кг |
| Б4 | | 2 | 2 | Уголок Б-50х50х5 ГОСТ 8509-86 Вст3кп2 ГОСТ 535-79 ℓ=1363 | 2 | 5,14 кг |
| Б4 | | 3 | 3 | Лист Б-2 4х125 ГОСТ 19903-74 Вст3кп2 ГОСТ 14637-79 ℓ=505 | 2 | 1,98 кг |
| Б4 | | 4 | 4 | Лист Б-2 4х125 ГОСТ 19903-74 Вст3кп2 ГОСТ 14637-79 ℓ=1263 | 2 | 4,96 кг |
| Б4 | | 5 | 5 | А-I-6-ГОСТ 5781-82 ℓ=250 | 12 | 0,05 кг |

Привязан

Инв. №

ТП 902-3-66.87 КЖИ 00.01 00.00

Рамка металлическая МР1

| Стадия | Масса | Масштаб |
|---|---|---|
| Р | 29,38 | 1:20 |
| Лист | Листов 1 | |

ЦНИИЭП инженерного оборудования г. Москва

| | | |
|---|---|---|
| Провер. | Лоуцкер | |
| Инжен. | Певчева | |
| Вед.инж | Прохорова | |
| ГИП | Лоуцкер | |
| Н.контр. | Письман | |
| Нач.ОТД. | Красавин | |

Формат А4

Альбом VI

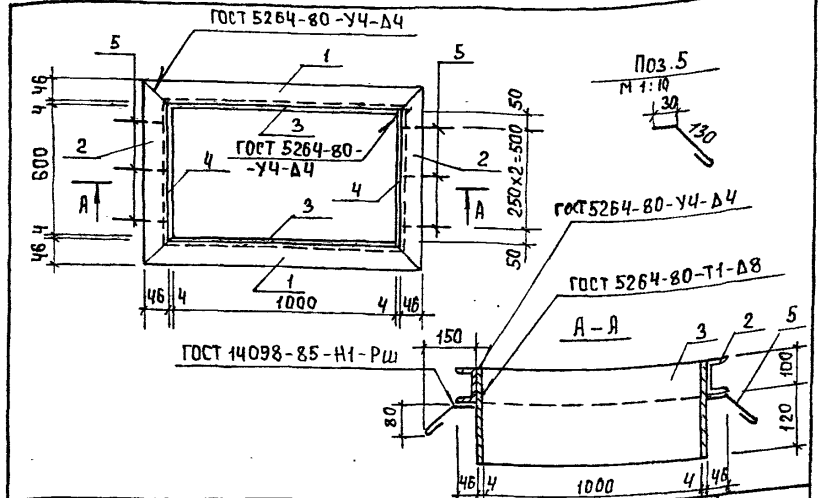


| Формат | Зона | Поз. | Обозначение | Наименование | Кол. | Примечан |
|---|---|---|---|---|---|---|
| | | | | Документация | | |
| А3 | | | ТП 902-3-66.87 КЖ.И ТУ | Технические условия | | |
| | | | | Детали | | |
| Б4 | | 1 | КЖ.И 00.02.00.01 | Швеллер 10 ГОСТ 8240-72 Вст3кп2 ГОСТ 535-79 ℓ=1100 | 2 | 9,45 кг |
| Б4 | | 2 | 2 | Швеллер 10 ГОСТ 8240-72 Вст3кп2 ГОСТ 535-79 ℓ=700 | 2 | 6,01 кг |
| Б4 | | 3 | 3 | Лист Б-2 4х220 ГОСТ 19903-74 Вст3кп2 ГОСТ 14637-79 ℓ=1000 | 2 | 6,91 кг |
| Б4 | | 4 | 4 | Лист Б-2 4х220 ГОСТ 19903-74 Вст3кп2 ГОСТ 14637-79 ℓ=608 | 2 | 4,20 кг |
| Б4 | | 5 | 5 | А-I-6-ГОСТ 5781-82 ℓ=200 | 6 | 0,04 кг |

Привязан

Инв. №

Взам.инв.№ | Подпись и дата | Инв.№подл.

ТП 902-3-66.87 КЖ.И 00.02.00.00

Рамка металлическая МР2

| Стадия | Масса | Масштаб |
|---|---|---|
| Р | 53,38 | 1:20 |
| Лист | Листов 1 | |

ЦНИИЭП инженерного оборудования г. Москва

| | | |
|---|---|---|
| Провер. | Лоуцкер | |
| Инжен. | Певчева | |
| Вед.инж | Прохорова | |
| ГИП | Лоуцкер | |
| Н.контр. | Письман | |
| Нач.ОТД. | Красавин | |



Формат А4

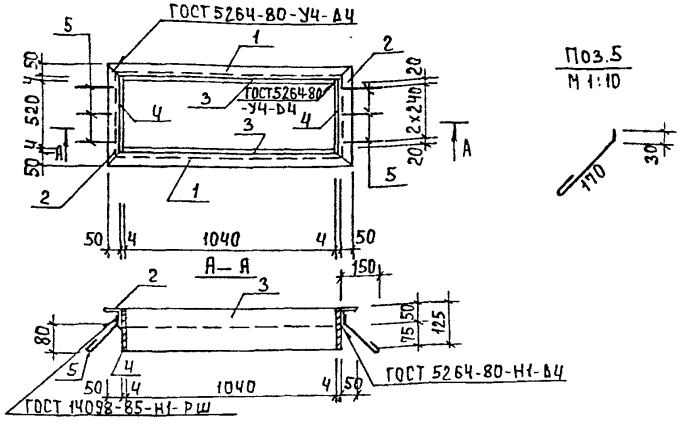


| Формат | Зона | Поз. | Обозначение | Наименование | Кол. | Примеч. |
|---|---|---|---|---|---|---|
| | | | | Документация | | |
| А3 | | | ТП 902-3-66.87 КЖ.И ТУ | Технические условия | | |
| | | | | Детали | | |
| Б4 | | 1 | КЖ.И 00.03.00.01 | Уголок Б-50х50х5 ГОСТ 8509-86 / Вст3кп2 ГОСТ 535-79 ℓ=1148 | 2 | 4,30 кг |
| Б4 | | 2 | | Уголок Б-50х50х5 ГОСТ 8509-86 / Вст3кп2 ГОСТ 535-79 ℓ=628 | 2 | 2,36 кг |
| Б4 | | 3 | | Лист Б-2 4х125 ГОСТ 19903-74 / Вст3кп2 ГОСТ 14637-79 ℓ=1040 | 2 | 4,10 кг |
| Б4 | | 4 | | Лист Б-2 4х125 ГОСТ 19903-74 / Вст3кп2 ГОСТ 14637-79 ℓ=528 | 2 | 2,10 кг |
| Б4 | | 5 | | А-I-6-ГОСТ 5781-82 ℓ=250 | 6 | 0,05 кг |

Привязан

Инв. №

| | | | |
|---|---|---|---|
| Провер. | Лоцкер | ТП 902-3-66.87 | КЖИ 00.03.00.00 |
| Инжен. | Певчева | Рамка металлическая Мр3 | Стадия: Р; Масса: 26.0; Масштаб: — |
| Вед.инж | Прохорова | | Лист; Листов 1 |
| ГИП | Лоцкер | | ЦНИИЭП инженерного оборудования г. Москва |
| Н.контр | Письман | | |
| Нач.отд | Красавин | | |

Инв.№ подл. | Подпись и дата | Взам.инв.№

Формат А4





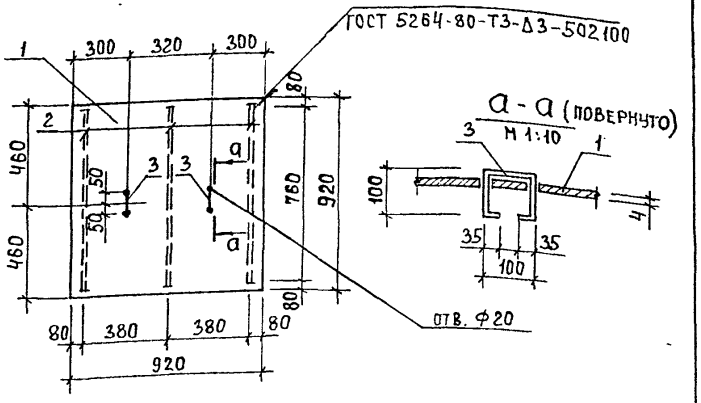


| Формат | Зона | Поз. | Обозначение | Наименование | Кол. | Примеч. |
|---|---|---|---|---|---|---|
| | | | | Документация | | |
| А3 | | | ТП 902-3-66.87 КЖ.И ТУ | Технические условия | | |
| | | | | Детали | | |
| Б4 | | 1 | КЖ.И 00.04.00.01 | Лист ромб. К-4,0х920х920 Вст3кп2 ГОСТ 8558-77 | 1 | 26,6 кг |
| Б4 | | 2 | | Полоса Б-40х4 ГОСТ 103-76 / Вст3кп2 ГОСТ 535-79 ℓ=760 | 3 | 1,0 кг |
| Б4 | | 3 | | А-I-10-ГОСТ 5781-82 ℓ=370 | 2 | 0,23 кг |

Привязан

Инв. №

| | | | |
|---|---|---|---|
| Провер. | Лоцкер | ТП 902-3-66.87 | КЖ.И 00.04.00.00 |
| Инжен. | Певчева | Щит металлический Щ1 | Стадия: Р; Масса: 30.1; Масштаб: 1:50 |
| Вед.инж | Прохорова | | Лист; Листов 1 |
| ГИП | Лоцкер | | ЦНИИЭП инженерного оборудования г. Москва |
| Н.контр | Письман | | |
| Нач.отд | Красавин | | |

Инв.№ подл. | Подпись и дата | Взам.инв.№



Формат А4

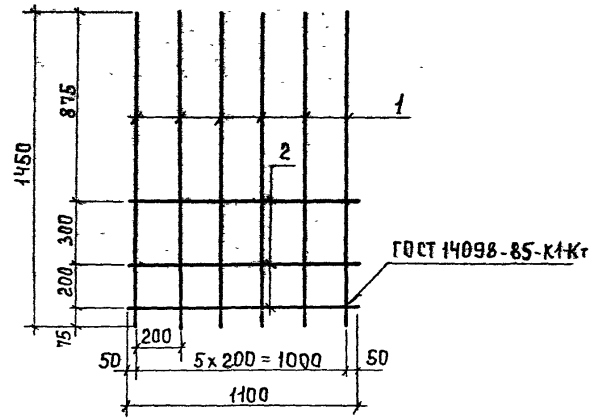


| Формат | Зона | Поз. | Обозначение | Наименование | Кол | Примеч. |
|---|---|---|---|---|---|---|
| | | | | Документация | | |
| А3 | | | ТП 902-3-66.87 КЖИ ТУ | Технические условия | | |
| | | | | Детали | | |
| Бч | | 1 | КЖ И 00.0001.01 | А-III-12-ГОСТ5781-82; ℓ=1450 | 6 | 1.28 кг |
| Бч | | 2 | 2 | А-I-8-ГОСТ5781-82; ℓ=1100 | 3 | 0.43 кг |

Привязан

Инв №

| | | | |
|---|---|---|---|
| Провер | Лоуцкер | ТП 902-3-66 87 | КЖ И 00.00.01.00 |
| Вед инж | Прохорова | Сетка арматурная С1 | Стадия Р; Масса 90; Масштаб 1:20 |
| ГИП | Лоуцкер | | Лист; Листов 1 |
| Н контр | Письман | | ЦНИИЭП инженерного оборудования г Москва |
| Нач отд | Красавин | | |

Альбом IV

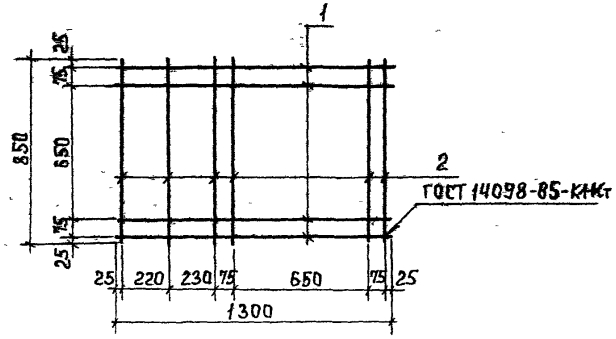


| Формат | Зона | Поз | Обозначение | Наименование | Кол. | Примеч |
|---|---|---|---|---|---|---|
| | | | | Документация | | |
| А3 | | | ТП 902-3-66.87 КЖ.И ТУ | Технические условия | | |
| | | | | Детали | | |
| Бч | | 1 | КЖ И 00 00 02 01 | А-I-8-ГОСТ5781-82; ℓ=1300 | 4 | 0.5 кг |
| Бч | | 2 | 2 | А-I-8-ГОСТ5781-82, ℓ=850 | 6 | 0,33 кг |

Привязан

Инв №

| | | | |
|---|---|---|---|
| Провер | Лоуцкер | ТП 902-3-66.87 | КЖ.И 00 00 02.00 |
| Вед инж | Прохорова | Сетка арматурная С2 | Стадия Р; Масса 40; Масштаб 1:20 |
| ГИП | Лоуцкер | | Лист; Листов 1 |
| Н контр | Письман | | ЦНИИЭП инженерного оборудования г Москва |
| Нач отд | Красавин | | |

Инв № подл | Подпись и дата | Взам. инв. №

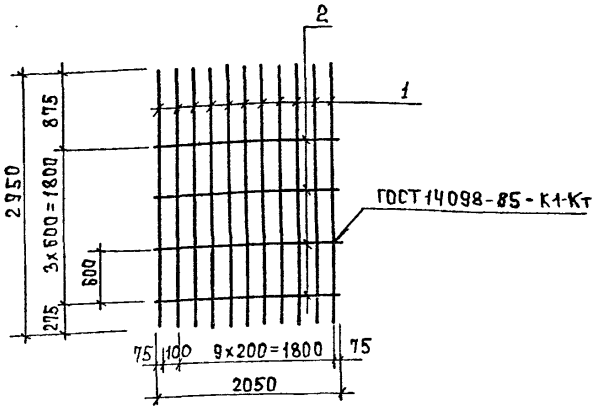


| Формат | Зона | Поз. | Обозначение | Наименование | Кол. | Примеч. |
|---|---|---|---|---|---|---|
| | | | | Документация | | |
| А3 | | | ТП 902-3-66.87 КЖ.И ТУ | Технические условия | | |
| | | | | Детали | | |
| БЧ | | 1 | КЖ.И 00.00.03.01 | А-III-12-ГОСТ 5781-82, ℓ=2950 | 11 | 2.6 кг |
| БЧ | | 2 | 2 | А-I-8-ГОСТ 5781-82, ℓ=2150 | 5 | 0.85кг |

Привязан

Инв.№

| | | | |
|---|---|---|---|
| Провер. | Лоуцкер | ТП 902-3-66.87 | КЖ.И 00.00.03.00 |
| Вед.инж. | Прохорова | Сетка арматурная С3 | Стадия: Р; Масса: 32.6; Масштаб: 1:50 |
| ГИП | Лоуцкер | | Лист; Листов 1 |
| Н.контр. | Письман | | ЦНИИЭП инженерного оборудования г. Москва |
| Нач.отд. | Красавин | | |

Формат А4

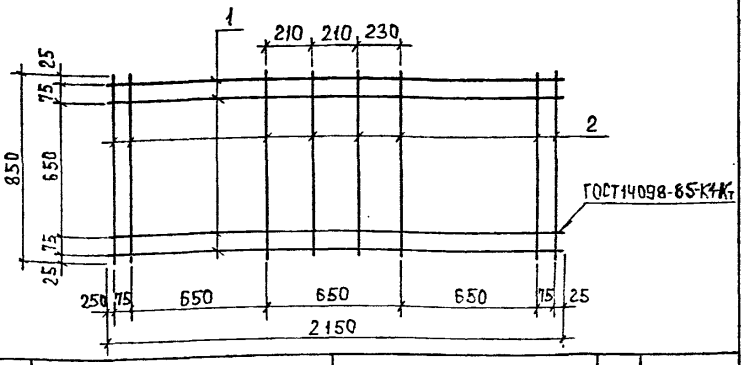


| Формат | Зона | Поз. | Обозначение | Наименование | Кол. | Примеч. |
|---|---|---|---|---|---|---|
| | | | | Документация | | |
| А3 | | | ТП 902-3-66.87 КЖ.И ТУ | Технические условия | | |
| | | | | Детали | | |
| БЧ | | 1 | КЖ.И.00.00.04.01 | А-I-8-ГОСТ 5781-82; ℓ=2150 | 4 | 0,85 кг |
| БЧ | | 2 | 2 | А-I-8-ГОСТ 5781-82; ℓ=850 | 8 | 0,34 кг |

Привязан

Инв.№

| | | | |
|---|---|---|---|
| Провер. | Лоуцкер | ТП 902-3-66.87 | КЖ.И 00.00.04.00 |
| Вед.инж. | Прохорова | Сетка арматурная С4 | Стадия: Р; Масса: 5,4; Масштаб: 1:20 |
| ГИП | Лоуцкер | | Лист; Листов 1 |
| Н.контр. | Письман | | ЦНИИЭП инженерного оборудования г. Москва |
| Нач.отд. | Красавин | | |

Инв.№подл. | Подпись и дата | Взам.инв.№

Альбом IV

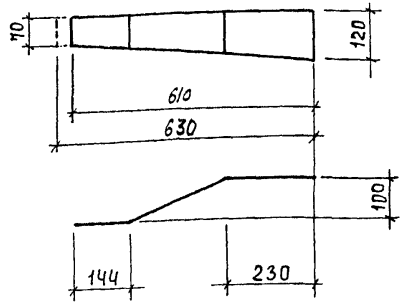


Покрытие – Гор. ц 50-60.

| | | | |
|---|---|---|---|
| Привязан | | | |
| Инв. № | | | |

| | | | |
|---|---|---|---|
| Провер. | Лоуикер | | |
| Инжен. | Певчева | | |
| Вед. инж. | Прохорова | | |
| ГИП | Лоуикер | | |
| Н. контр. | Письман | | |
| Нач. отд. | Красавин | | |

ТП 902-3-66.87 КЖИ 00.00.00.01

Соединительный элемент М2

| Стадия | Масса | Масштаб |
|---|---|---|
| Р | 4.6 | 1:10 |
| Лист | Листов 1 | |

Полоса $\frac{-120\times8\ ГОСТ\ 103-76}{ВСт3кп2\ ГОСТ\ 535-79}$ $\ell=630$

ЦНИИЭП инженерного оборудования г. Москва

Формат А4

Инв. № подл. | Подпись и дата | Взам. инв. N

Альбом IV

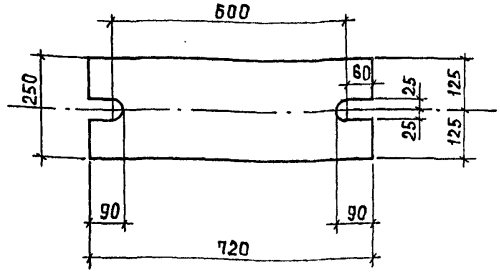


Покрытие – Гор. ц. 50-60.

| | | | |
|---|---|---|---|
| Привязан | | | |
| Инв. № | | | |

| | | | |
|---|---|---|---|
| Провер. | Лоуикер | | |
| Инжен. | Певчева | | |
| Вед. инж. | Прохорова | | |
| ГИП | Лоуикер | | |
| Н. контр. | Письман | | |
| Нач. отд. | Красавин | | |

ТП 902-3-66.87 КЖИ 00.00.00.02

Соединительный элемент М1

| Стадия | Масса | Масштаб |
|---|---|---|
| Р | 28.3 | 1:10 |
| Лист | Листов 1 | |

Полоса $\frac{Б-20\times250\ ГОСТ\ 82-70}{ВСт3кп2-I\ ГОСТ\ 14637-79}$ $\ell=720$

ЦНИИЭП инженерного оборудования г. Москва

22638-03 18

Формат А4

Инв. № подл. | Подпись и дата | Взам. инв. N

Альбом IV

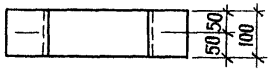


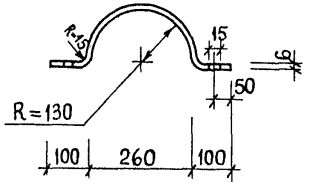


Привязан

Инв. №

| | | | |
|---|---|---|---|
| Рук.гр. | Краснова | пись | |
| ГИП | Лоуцкер | " | |
| Н.контр. | Письман | " | |
| Нач.отд. | Красавин | " | |

Инв. № подл. | Подпись и дата | Взам. инв. №

ТП 902-3-66.87 КЖИ 00.00.00.03

Соединительный элемент М3

| Стадия | Масса | Масштаб |
|---|---|---|
| Р | 2,3 | 1:10 |

Лист | Листов 1

Полоса $\frac{Б\text{-}26\times100\ ГОСТ103\text{-}76}{ВСт3кп2\ ГОСТ535\text{-}79}$ $\ell$=470

ЦНИИЭП инженерного оборудован. г. Москва

Пров. 15. 11. 89г Коп.

gost.e-ecolog.ru

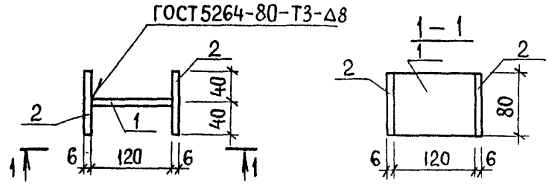


| Формат | Зона | Поз | Обозначение | Наименование | Кол. | Примеч. |
|---|---|---|---|---|---|---|
| | | | | Документация | | |
| А3 | | | ТП 902-3-66.87 КЖИ. ТУ | Технические условия | | |
| | | | | Детали | | |
| Б4 | | 1 | КЖИ 00.00.05.01 | Полоса $\frac{Б\text{-}6\times80\ ГОСТ108\text{-}75}{ВСт3кп2\ ГОСТ535\text{-}79}$ $\ell$=120 | 1 | 0,45 |
| Б.Ч | | 2 | 2 | Полоса $\frac{Б\text{-}6\times80\ ГОСТ103\text{-}76}{ВСт3кп2\ ГОСТ535\text{-}79}$ $\ell$=80 | 2 | 0.3 |

Привязан

Инв. №

| | | |
|---|---|---|
| Провер. | Лоуцкер | Подпись |
| Рук.гр. | Краснова | " |
| ГИП | Лоуцкер | " |
| Н.контр. | Письман | " |
| Нач.отд. | Красавин | " |

ТП 902-3-66.87 КЖИ.00.00.05.00

Соединительный элемент М4

| Стадия | Масса | Масшт. |
|---|---|---|
| Р | 1,05 | 1:5 |

Лист | Листов 1

ЦНИИЭП инженерного оборудования г. Москва