ТИПОВОЙ ПРОЕКТ
902-1-122.87
НАСОСНАЯ СТАНЦИЯ ПЕРЕКАЧКИ НЕФТЕПРОДУКТОВ ПРОИЗВОДИТЕЛЬНОСТЬЮ 50-70м³/ч И НЕФТЕШЛАМОВ 144м³/ч.
(СБОРНО-МОНОЛИТНЫЙ ВАРИАНТ).

АЛЬБОМ II

ТЕХНОЛОГИЧЕСКИЕ РЕШЕНИЯ. ВНУТРЕННИЙ ВОДОПРОВОД И КАНАЛИЗАЦИЯ. ОТОПЛЕНИЕ И ВЕНТИЛЯЦИЯ. АРХИТЕКТУРНО-СТРОИТЕЛЬНЫЕ РЕШЕНИЯ. ОБЩИЕ ЧЕРТЕЖИ. ИЗДЕЛИЯ.

22730-02 Отпускная цена

gost.e-ecolog.ru

Привязан

Инв №

ТИПОВОЙ ПРОЕКТ
902-1-122.87
НАСОСНАЯ СТАНЦИЯ ПЕРЕКАЧКИ НЕФТЕПРОДУКТОВ ПРОИЗВОДИТЕЛЬНОСТЬЮ 50-70м³/ч И НЕФТЕШЛАМОВ 144м³/ч.
(СБОРНО-МОНОЛИТНЫЙ ВАРИАНТ).

СОСТАВ ПРОЕКТА:

АЛЬБОМ I	ПОЯСНИТЕЛЬНАЯ ЗАПИСКА.
АЛЬБОМ II	ТЕХНОЛОГИЧЕСКИЕ РЕШЕНИЯ. ВНУТРЕННИЙ ВОДОПРОВОД И КАНАЛИЗАЦИЯ. ОТОПЛЕНИЕ И ВЕНТИЛЯЦИЯ. АРХИТЕКТУРНО-СТРОИТЕЛЬНЫЕ РЕШЕНИЯ. ОБЩИЕ ЧЕРТЕЖИ. ИЗДЕЛИЯ.
АЛЬБОМ III	СТРОИТЕЛЬНЫЕ РЕШЕНИЯ. ПОДЗЕМНАЯ ЧАСТЬ.
АЛЬБОМ IV	ПОДЗЕМНАЯ ЧАСТЬ. ИЗДЕЛИЯ.
АЛЬБОМ VI	СИЛОВОЕ ЭЛЕКТРООБОРУДОВАНИЕ. ТЕХНОЛОГИЧЕСКИЙ КОНТРОЛЬ. ПОЖАРНАЯ СИГНАЛИЗАЦИЯ. ЗАДАНИЕ ЗАВОДУ-ИЗГОТОВИТЕЛЮ НА ЩИТЫ.
АЛЬБОМ VII	СПЕЦИФИКАЦИЯ ОБОРУДОВАНИЯ.
АЛЬБОМ VIII	ВЕДОМОСТИ ПОТРЕБНОСТИ В МАТЕРИАЛАХ.
АЛЬБОМ IX	СМЕТЫ. ОБЩАЯ ЧАСТЬ.
АЛЬБОМ X	СМЕТЫ. ПОДЗЕМНАЯ ЧАСТЬ.

ПРИМЕНЕННЫЕ ТИПОВЫЕ МАТЕРИАЛЫ

СЕРИЯ 7.902-4 БАК РАЗРЫВА СТРУИ ВМЕСТИМОСТЬЮ 180л – РАСПРОСТРАНЯЕТ ЦИТП.

АЛЬБОМ II

РАЗРАБОТАН:
ПРОЕКТНЫМ ИНСТИТУТОМ
«ХАРЬКОВСКИЙ ВОДОКАНАЛПРОЕКТ»

ГЛАВНЫЙ ИНЖЕНЕР ИНСТИТУТА Г.А.БОНДАРЕНКО

ГЛАВНЫЙ ИНЖЕНЕР ПРОЕКТА В.С.ЛЯЛЮК

УТВЕРЖДЕН ГЛАВНЫМУПРАВЛЕНИЕМ ПРОЕКТИРОВАНИЯ ГОССТРОЯ СССР ПРОТОКОЛ №49 ОТ 18.08.87

ВВЕДЕН В ДЕЙСТВИЕ В/О „СОЮЗВОДОКАНАЛНИИПРОЕКТ" ПРИКАЗ № 321 ОТ 23.11.87г.

Подлинен

Инв. №

СОДЕРЖАНИЕ АЛЬБОМА II

Наименование листов	NN листов	NN стр
Основной комплект марки НК		
Общие данные	1	3
План подземной части (сборно-монолитный вариант). План подземной части (монолитный вариант).	2	4
Разрез 1-1. Разрез 2-2.	3	5
Разрез 3-3. Разрез 4-4.	4	6
Схемы систем К6Н, К15Н (сборно-монолитный вариант. Схемы систем К6Н, К15Н (монолитный вариант)	5	7
Фрагмент плана подземной части (сборно-монолитный вариант. Фрагмент плана подземной части (монолитный вариант). Схемы В3, К13; К13Н (сборно-монолитный вариант).		
Схемы В3, К13, К13Н (монолитный вариант).	6	8
Общие виды нетиповых конструкций марки НКН.		
Устройство отборное с разделительной мембраной для манометра	1	9
Патрубок монтажный	2	10
Патрубок	2	10
Основной комплект марки ВК		
Общие данные. План. Схемы систем В1, К1	1	11
Основной комплект марки ОВ		
Общие данные	1	12
План отопления на отм.0.000. Схемы систем отопления, теплоснабжения установки П1÷П3, узла управления	2	13
План вентиляции на отм. 0.000.(-5.650).(-6.250)		
Разрез 1-1	3	14
Схемы систем П1.1р÷П3.3р, В1.1р; АВ1.	4	15
Установки систем П1.1р÷П3.3р	5	16
Установки систем В1.1р; АВ1	6	17
Общие виды нетиповых конструкций марки ОВН		
Лючок с заглушкой. Рама для крепления калорифера	1	18
Утепленный створный клапан. Расширитель	2	19
Теплоизоляция трубопроводов	2	19
Основной комплект марки АР		
Общие данные	1	20
Планы на отм.-6.250 и 0.000 (вариант с прямоугольной подземной частью	2	21

Наименование листов	NN листов	NN стр.
Разрезы 1-1÷3-3 (вариант с прямоугольной подземной частью)	3	22
Планы на отм.-5.650 и 0.000 (вариант с круглой подземной ч.)	4	23
Разрезы 1-1÷3-3 (вариант с круглой подземной частью).	5	24
Фасады	6	25
План кровли. Планы полов на отм.-6.250; 0.000	7	26
План отверстий. Фрагмент 1. Сечения. Узлы	8	27
	9	28
Основной комплект марки КЖ1		
Общие данные	1	29
Схема расположения плит покрытия. Сборно-монолитный вариант	2	30
Схема расположения плит покрытия. Монолитный вариант	3	31
Схема расположения элементов каналов и элементов перекрытия каналов (начало)	4	32
Схема расположения элементов каналов и элементов перекрытия каналов (окончание)	5	33
Схема расположения фундаментов под оборудование (начало). Сборно-монолитный вариант	6	34
Схема расположения фундаментов под оборудование (окончание). Сборно-монолитный вариант	7	35
Схема расположения фундаментов под оборудование (начало). Монолитный вариант	8	36
Схема расположения фундаментов под оборудование (окончание). Монолитный вариант.	9	37
Фундаменты монолитные. ФОМ1-ФОМ3	10	38
Фундамент монолитный ФОМ4. Опоры ОПМ1-ОПМ3.		
Сечения 1-1÷4-4	11	39
Фундаменты монолитные ФОМ5, ФОМ6. Общий вид и схема армирования	12	40
Фундаменты монолитные ФОМ7, ФОМ8	13	41
Фундаменты монолитные ФОМ9, ФОМ10	14	42
Схема расположения площадки на отм. 0.600	15	43
Схема расположения элементов ограждения	16	44
Основной комплект марки КЖИ		
Содержание альбома		45
Технические требования		45

Наименование листов	NN листов	NN стр.
Каркас плоский КР1		47
Плита покрытия П2		46
Плита покрытия П3		46
Плита покрытия П4		47
Балка БФ1		48
Изделие закладное МН1		48
Изделие закладное МН2		48
Изделие закладное МН3		49
Сборочный чертеж		49
Изделие закладное МН3		49
Основной комплект марки КМ		
Общие данные (начало)	1	50
Общие данные (продолжение)	2	51
Общие данные (продолжение)	3	52
Общие данные (окончание)	4	53
Схема расположения путей подвесного транспорта. Сборно-монолитный вариант.	5	54
Схема расположения путей подвесного транспорта и металлических опор. Монолитный вариант	6	55
Схема расположения металлоконструкций на отм.0.000 Сборно-монолитный вариант	7	56
Схема расположения металлоконструкций на отм.0.000 (начало). Монолитный вариант	8	57
Схема расположения металлоконструкций на отм.0.000 (окончание). Монолитный вариант.	9	58
Схема расположения элементов крепления вентиляционных труб (начало).	10	59
Схема расположения элементов крепления вентиляционных труб (продолжение)	11	60
Схема расположения элементов крепления вентиляционных труб (продолжение)	12	61
Схема расположения элементов крепления вентиляционных труб (окончание)	13	62
Схема расположения металлических балок и кессуров лестницы. Сборно-монолитный вариант	14	63
Схема расположения металлических балок и кессуров лестницы.(начало). Монолитный вариант	15	64
Схема расположения балок и кессуров лестницы (окончание). Монолитный вариант	16	65

Привязан

Инв. №

Альбом II

Типовой проект 902-1-122.87-НК

Ведомость рабочих чертежей основного комплекта

Лист	Наименование	Примечание
1	Общие данные	
2	План подземной части (сборно-монолитный вариант). План подземной части (монолитный вариант)	
3	Разрез 1-1. Разрез 2-2	
4	Разрез 3-3. Разрез 4-4.	
5	Схемы систем К6Н, К15Н (сборно-монолитный вариант). Схемы систем К6Н, К15Н (монолитный вариант).	
6	Фрагменты планов подземной части. Схемы В3, К13, К13Н	

Ведомость основных комплектов рабочих чертежей

Обозначение	Наименование	Примечание
НК	Технологические решения	
ВК	Внутренний водопровод и канализация	
ОВ	Отопление и вентиляция	
АР	Архитектурные решения	
КЖ	Конструкции железобетонные	
КМ	Конструкции металлические	
ЭМ	Силовое электрооборудование	
АТХ	Технологический контроль	

Типовой проект разработан в соответствии с действующими нормами и правилами и предусматривает мероприятия, обеспечивающие взрывную, взрывопожарную и пожарную безопасность при эксплуатации здания

Главный инженер проекта Лялюк В.С.

План на отм. 0.000

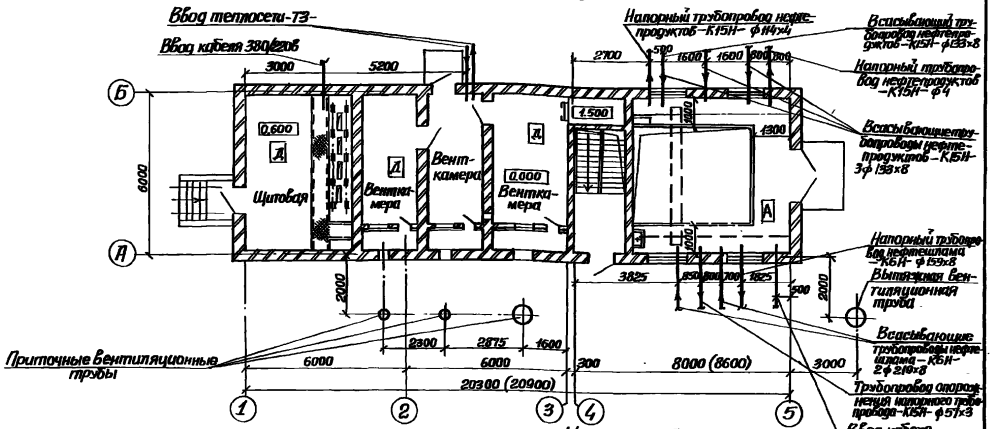

Ведомость ссылочных и прилагаемых документов

Обозначение	Наименование	Примечание
	Ссылочные документы	
Серия 7.902-4	Бак разрыва струи вместимостью 180л	
ОСТ 6-05-367-74	Сортамент фасонных частей из полиэтилена низкой плотности для напорных трубопроводов	
Типовые конструкции Главмонтаж автоматики ММСС СССР	Установка конструкций на технологическом оборудовании и трубопроводах	
ТКЧ 3144-70	Узлы и детали	
	Прилагаемые документы	
НКН	Общие виды нетиповых конструкций марки НКН (Согласно содержанию альбома II)	стр. 9
НК.СО	Спецификация оборудования	
НКВМ	Ведомость потребности в материалах.	

Размеры в скобках указаны для монолитного варианта.

Условные обозначения

- Вентиль с электромагнитным приводом во взрывозащищенном исполнении
- —К13— Трубопровод дренажной воды
- —К13Н— Напорный трубопровод дренажной воды
- —К14Н— Напорный трубопровод аварийного опорожнения станции
- —К15Н— Напорный трубопровод нефтепродуктов

Общие указания

1. За условную отметку 0.000 принята абсолютная отметка ▭.
2. После монтажа стальные трубопроводы и трубопроводную арматуру в помещении машзала окрасить по очищенной от ржавчины и обезжиренной поверхности 3 слоями эмали ЭП-773 или 4 слоями эмали ХС-717.
3. Привязка коммуникаций в плане на отм. 0.000 приведена для сборно-монолитного варианта, для монолитного варианта отличие – в привязке трубопроводов-К15- (см. лист НК-2).

Согласовано

Инв. № подл.	Подпись и дата	Взам. инв. №	Инв. №

Привязан:

ТП 902-1-122.87-НК

ГИП	Лялюк		
Нач. отд.	Чмелев		
Гл. спец.	Злотников		
Н. контр.	Ильштейн		
Рук. гр.	Нарышкина		
Инж.	Якевич		

Насосная станция перекачки нефтепродуктов производительностью 50-70 м³/ч и нефтешламов – 144 м³/ч

Стадия	Лист	Листов
Р	1	6

Общие данные

Гастрой СССР Союзводоканалпроект Харьковский Водоканалпроект

22738-02 4

Формат А3

План подземной части (сборно-монолитный вариант)

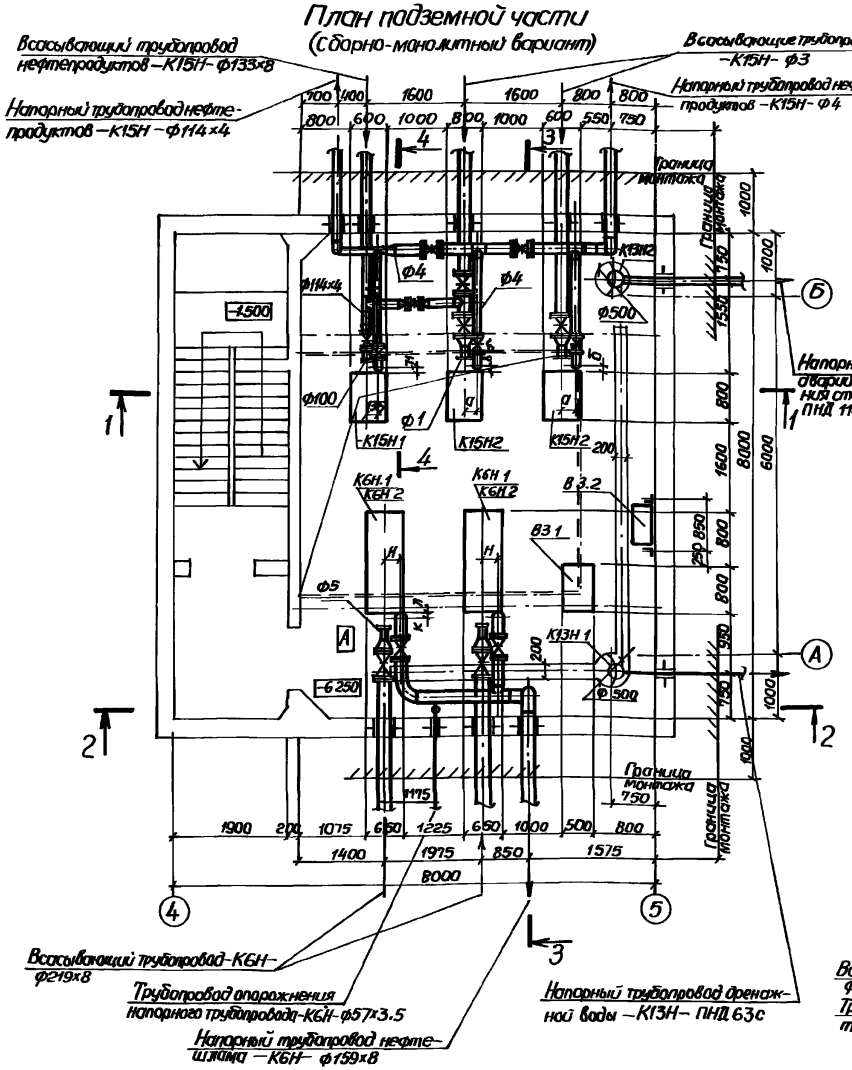

План подземной части (монолитный вариант)

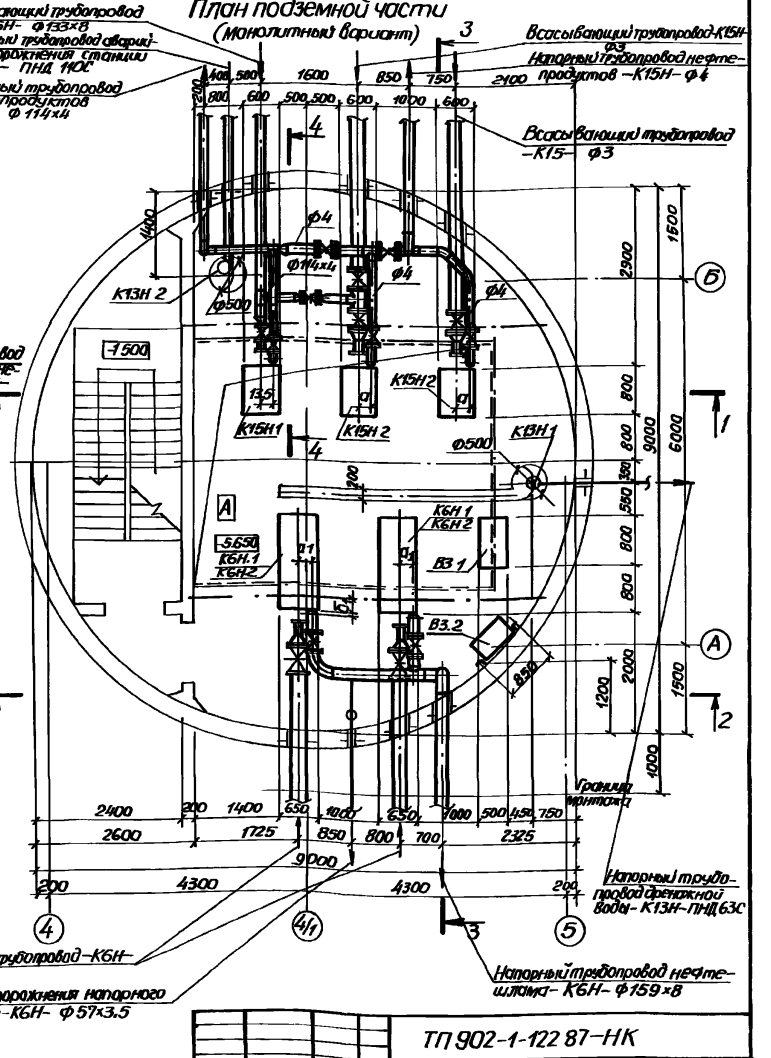

Марка технологического оборудования принимается согласно табл 3 альбом I

Согласовано			
ЗА	Шуткова		
ОВ	Кузнецова		
СПС	Борисенко		

Инв. № подл.	Подпись и дата	Взам. инв. №	

Привязан				ТП 902-1-122 87-НК	
Гип	Лялюк			Насосная станция перекачки нефтепродуктов производительностью 50 тыс т и нефтешлама 14 тыс т	Стадия Р; Лист 2; Листов
Нач отд	Мелев				
Гл спец	Зимтиков				
Н контр	Шмитович			План подземной части (сборно-монолитный вариант) План подземной части (монолитный вариант)	ГОССТРОЙ СССР Башгипронефтеспецмонтажпроект Харьковский Водоканалпроект
Рук гр	Кравченко				
Инж	Новичкова				
Инв №					

Альбом II

Типовой проект 902-1-122.87-НК

Разрез 1-1

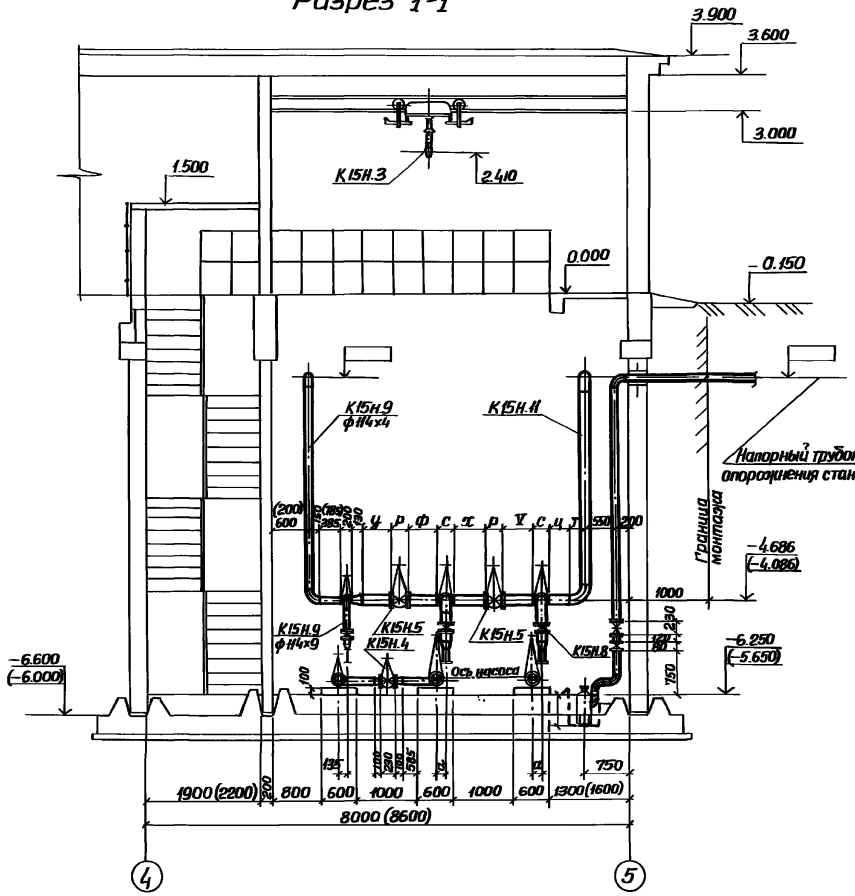

Разрез 2-2

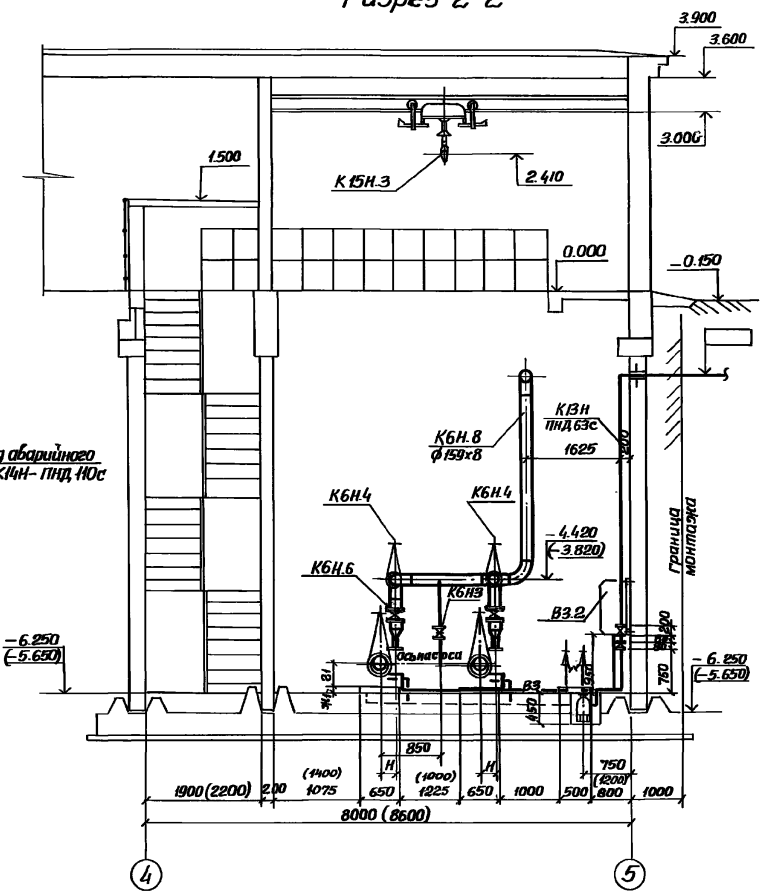

1. Размеры в скобках приведены для монолитного варианта
2. Разрезы 1-1, 2-2 выполнены для сборно-монолитного варианта.
3. Буквенные значения переменных величин приведены в таблице (см. лист 4).

Согласовано: Зл Ляпюк; ОВ Смирнова; СПС Юрисенко

Инв. № подл. | Подпись и дата | Взам. инв. №

Привязан				ТП 902-1-122.87-НК	
				Насосная станция перекачки нефтепродуктов производительностью 50-70 м³/ч и нефтешламов 144 м³/ч.	Стадия: Р; Лист: 3; Листов:
ГИП	Ляпюк			Разрез 1-1; Разрез 2-2	Госстрой СССР Союзгипроспецводоканалпроект Харьковская Водоканалпроект
Нач. отд.	Чмелев				
Гл. спец.	Злотников				
Н. контр.	Цильтейн				
Рук. гр.	Нарыжная				
Инж.	Малкевич				
Инв. №					

22730-02 6 Формат А3

Альбом II

Типовой проект 902-1-122.87-НК

Разрез 3-3

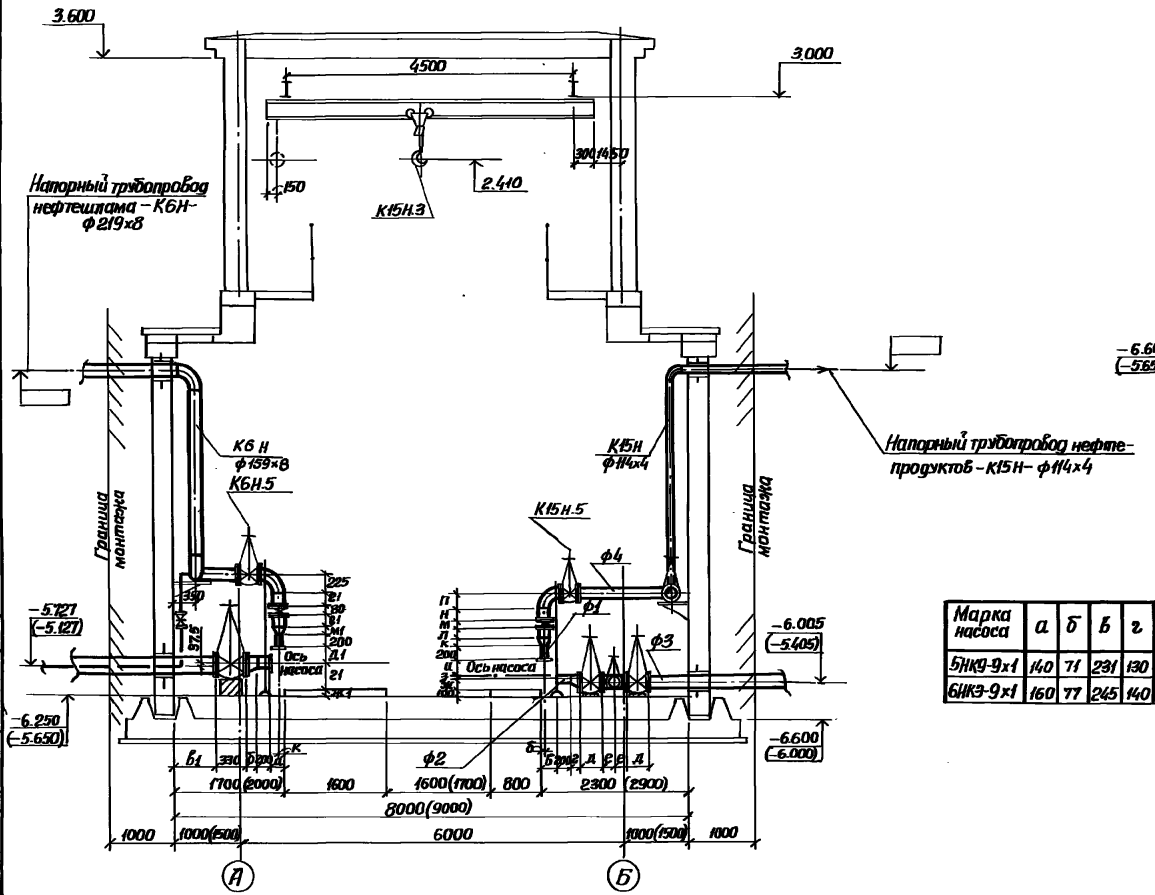

Разрез 4-4

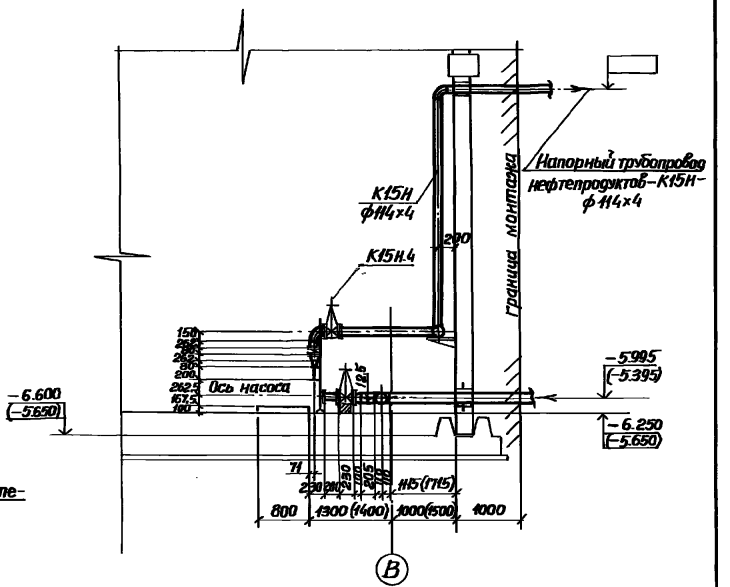

Таблица

Марка насоса	а	б	б	г	д	е	ж	з	и	к	л	м	н	п	р	с	т	у	ф	х	ц	ф1	ф2	ф3	ф4
5НКУ-9х1	140	71	231	130	280	130	157,5	22,5	245	80	264,5	80	264,5	150	230	200	150	458	587	585	460	75	125	150	100
6ЦИ3-9х1	160	77	245	140	330	160	175	27,5	250	130	180	100	180	225	280	260	225	428	557	530	335	100	150	200	150

Марка насоса	а1	б1	в1	г1	д1	е1	ж1	к1	л1	м1	н1	ф1	ф2
6Ш8-2	300	180	680	460	300	195	100	–	40	130	215	200	100
СД 160/45	200	140	830	410	330	205	150	15	–	75	232	125	80
СД 160/45а													

1. Размеры в скобках указаны для монолитного варианта

ГИП	Лялюк			ТП 902-1-122.87-НК	
Нач. отд.	Цмелев			Насосная станция перекачки нефтепродуктов производительностью 50-70 м³/ч и нефтешлама 164 м³/ч.	Стадия: Р; Лист: 4; Листов:
Гл. спец.	Злотников			Разрез 3-3. Разрез 4-4	Госстрой СССР Союзводоканалниипроект Харьковский Водоканалпроект
Н. контр.	Ильютин				
Рук. гр.	Нарыкина				
Инж.	Манкевич		05.87		

Привязан

Инв. №

Согласовано: Эл. Иоткова; ОВ Кишинова; СПС Борисенко

Инв. № подл. | Подпись и дата | Взам. инв. №

22730-02 7

Формат А3

Схемы систем К6Н, К15Н (сборно-монолитный вариант)

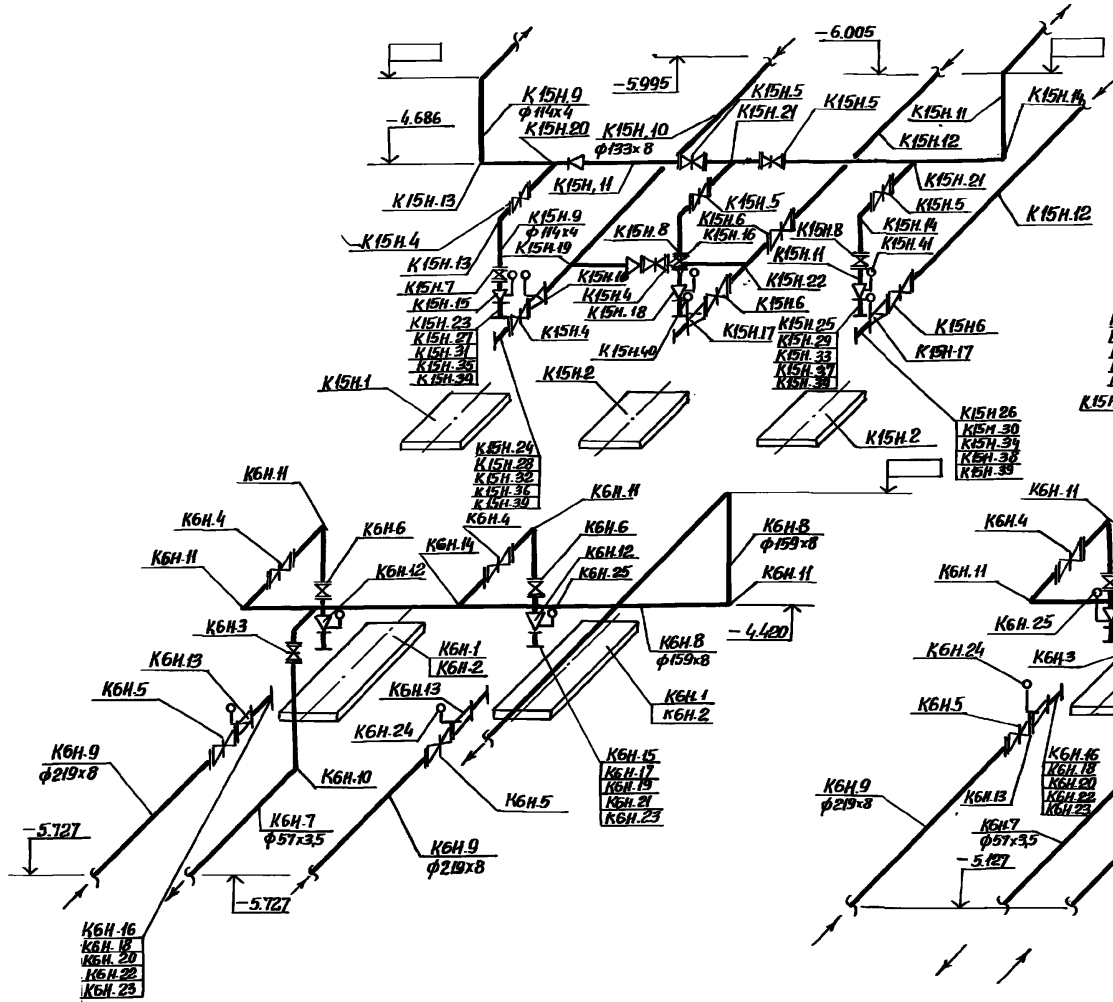

Схемы систем К6Н, К15Н (Монолитный вариант)

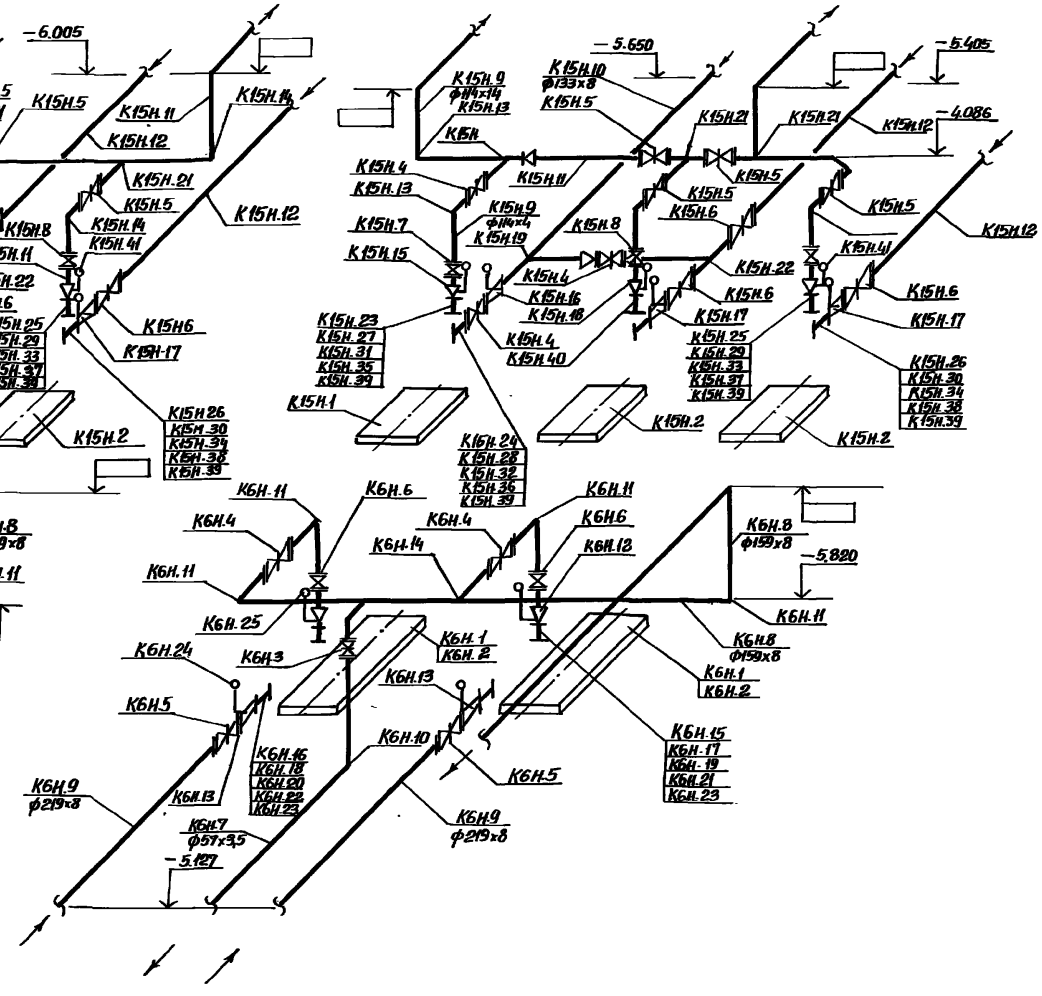

					ТП 902-1-122.87-НК		
Привязан	ГИП	Лялюк			Насосная станция перекачки нефтепродуктов производительностью 50-70 м³/ч и нефтешламов 144 м³/ч.	Стадия: Р	Лист: 5	Листов:
	Нач. отд.	Чмелев						
	Гл. спец.	Злотников						
	Н. контр.	Ильштейн			Схемы систем К6Н, К15Н (сборно-монолитный вариант)	Госстрой СССР Союзводоканалпроект Харьковский Водоканалпроект		
	Рук. гр.	Нарыжная						
Инв. №	Инж.	Малкевич			Схемы систем К6Н, К15Н (монолитный вариант)			

Альбом II

Типовой проект 902-1-122.87-НК

Фрагмент плана подземной части (сборно-монолитный вариант)

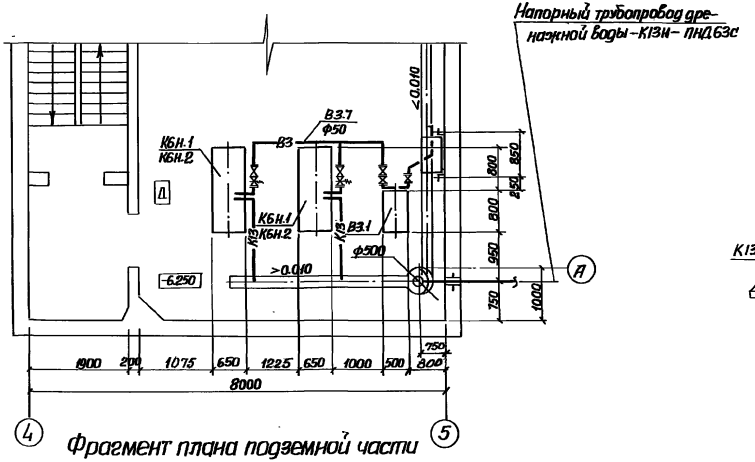

Фрагмент плана подземной части (Монолитный вариант)

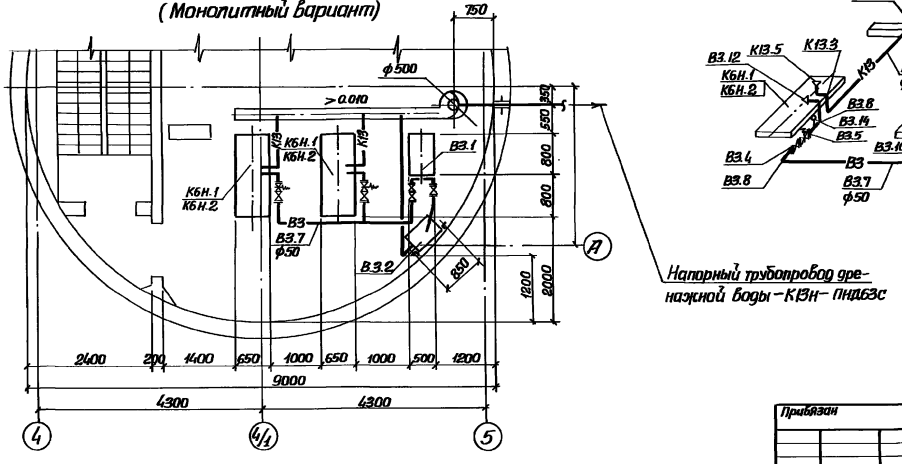

Схемы В3, К13, К13Н (Сборно-монолитный вариант)

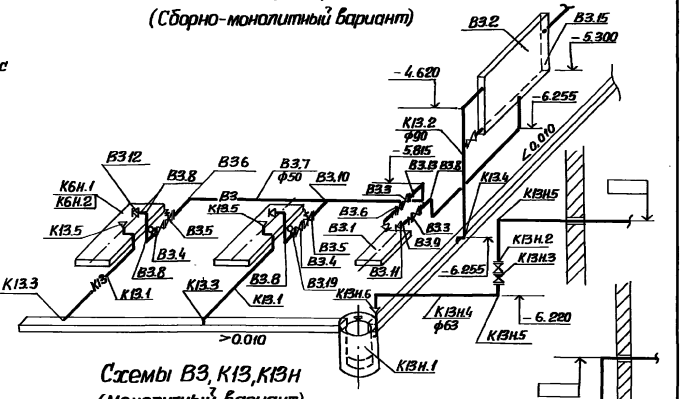

Схемы В3, К13, К13Н (Монолитный вариант)

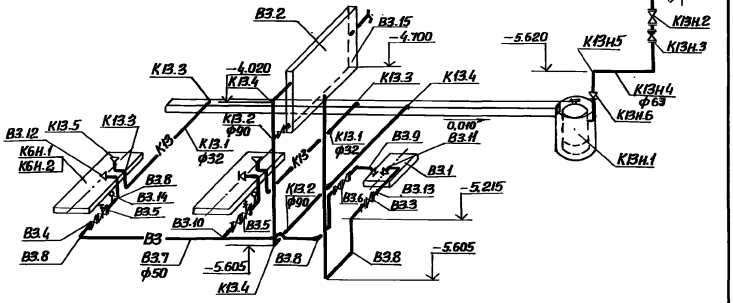

					ТП 902-1-122.87-НК		
Привязан		ГИП	Лялюк		Насосная станция перекачки нефтепродуктов производительностью 50-70 м³/ч и нефтешламов 144 м³/ч.	Стадия	Лист	Листов
		Нач. отд.	Чмелев			Р	6	
		Гл. спец.	Злотников					
		Н. контр.	Ильштейн		Фрагменты планов подземной части. Схемы В3, К13, К13Н.	Госстрой СССР Союзводоканалпроект Харьковский Водоканалпроект		
		Рук. гр.	Нарышкин					
Инв. №		Инж.	Матвеева	08.87				

22730-02 9

Формат А3

Согласовано

Инв. № подл. | Подпись и дата | Взам. инв. №

Альбом II

Типовой проект 902-1-122.87

ТИПОВОЙ ПРОЕКТ

902-1-122.87.

НАСОСНАЯ СТАНЦИЯ ПЕРЕКАЧКИ НЕФТЕПРОДУКТОВ ПРОИЗВОДИТЕЛЬНОСТЬЮ 50-70 м³/ч И НЕФТЕШЛАМОВ 144 м³/ч (СБОРНО-МОНОЛИТНЫЙ ВАРИАНТ).

АЛЬБОМ II

ОБЩИЕ ВИДЫ НЕТИПОВЫХ КОНСТРУКЦИЙ МАРКИ НКН

Согласовано

Инв. № подл. | Подпись и дата | Взам. инв. №

Привязан

Инв. №

Формат А4

Обозначение	Наименование	Примечание
ТП 902-1-122.87-НКН1	Устройство отборное с разделительной мембраной для манометра	
ТП 902-1-122.87-НКН2	Патрубок монтажный	
ТП 902-1-122.87-НКН3	Патрубок	

Инв. № подл. | Подпись и дата | Взам. инв. №

Привязан

Инв. №

Гл. инж. пр.	Лялюк	
Нач. отд.	Чмелев	
Гл. спец.	Ясинов	
Н. контр.	Козлов	
Рук. гр.	Браславский	
Ст. техн.	Зарщиков	

Содержание

Стадия	Лист	Листов
Р		

Госстрой СССР Союзводоканалниипроект Харьковский Водоканалпроект

Формат А4

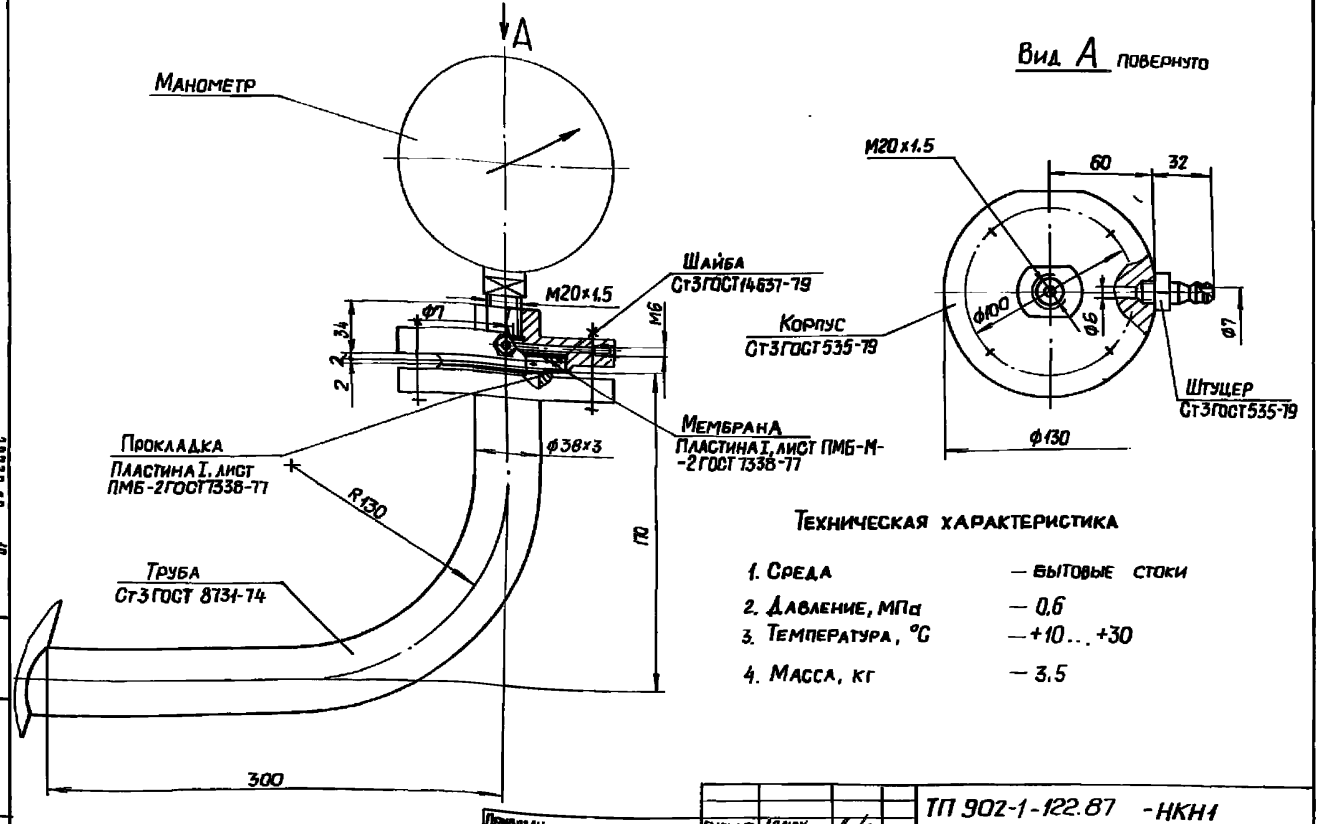

Техническая характеристика

1. Среда — бытовые стоки
2. Давление, МПа — 0,6
3. Температура, °С — +10...+30
4. Масса, кг — 3,5

Инв. № подл. | Подпись и дата | Взам. инв. №

Привязан

Инв. №

Гл. инж. пр.	Лялюк	
Нач. отд.	Чмелев	
Гл. спец.	Ясинов	
Н. контр.	Козлов	
Рук. гр.	Браславский	
Ст. техн.	Зарщиков	

ТП 902-1-122.87 -НКН1

Устройство отборное с разделительной мембраной для манометра

Стадия	Лист	Листов
Р		1

Госстрой СССР Союзводоканалниипроект Харьковский Водоканалпроект

Копир. Майстренко

Формат А4

22730-02 10

8

Альбом II

Типовой проект 902-1-122.87

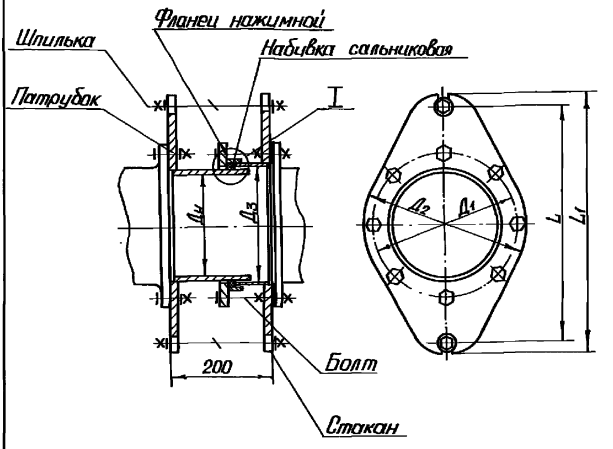

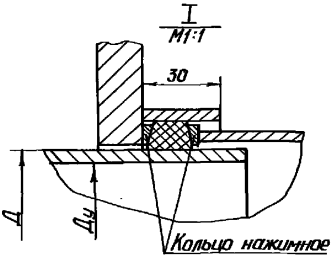

Ду	80	100	125	200
Д	89	114	133	219
Д1	150	170	200	280
Д2	185	205	235	315
Д3	94	119	137	229
L	220	240	270	350
L1	270	290	320	400
Масса кг	19	23	27	40

1. Сварные швы по ГОСТ 5264-80.
2. Материал – Ст3, набивка сальниковая.
3. Антикоррозионная защита – см. черт. марки АЗ.

Привязан

Инв. №

Гл. инж. пр.	Панок		
Нач. отд.	Именев		
Гл. спец.	Асинов		
Н. контр.	Козлов		
Рук. гр.	Брацилов		
Ст. техн.	Зарицкий		

ТП 902-2-122.87-НКН2

Патрубок монтажный

Стадия	Лист	Листов
Р	1	1

Госстрой СССР Специализированный Харьковский Водоканалпроект

Формат А4

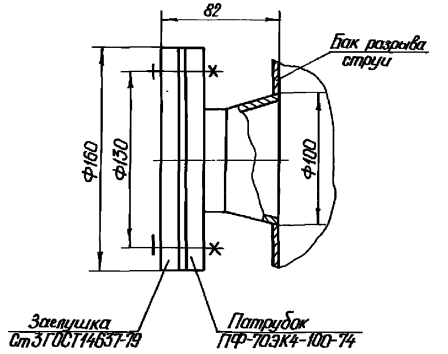

1. Патрубок установить взамен штуцера М27×1,5 на баке разрыва струи, смотри типовую серию 7.902-4
2. Масса – 2,5 кг.

Привязан

Инв. №

Гл. инж. пр.	Панок		
Нач. отд.	Именев		
Гл. спец.	Асинов		
Н. контр.	Козлов		
Рук. гр.	Брацилов		
Ст. техн.	Зарицкий		

ТП 902-1-122.87-НКН3

Патрубок

Стадия	Лист	Листов
Р	1	

Госстрой СССР Специализированный Харьковский Водоканалпроект

Формат А4

Альбом II

Типовой проект 902-1-122.87

Ведомость рабочих чертежей основного комплекта

Лист	Наименование	Примечание
1	Общие данные. План на отм. 0.000	
	Схемы систем В1, К1.	

Ведомость ссылочных и прилагаемых документов

Обозначение	Наименование	Примечание
	Прилагаемые документы	
ВК.СО	Спецификация оборудования	
ВК.ВМ	Ведомость потребности в материалах	

Основные показатели по чертежам водопровода и канализации

Наименование системы	Потребный напор на вводе м. вод. ст.	Расчетный расход м³/сут.	м³/ч	л/с	при пожаре л/с	Установленная мощность электродвигателей, кВт	Примечание
В1	10	0.70	0.70	0.40	5.2		
В3	48	24.0	1.50	0.42		5.5	
К1	–	0.14	0.14	0.15			
В1 (при пожаре)	26	–	–	–	5.62		

Общие указания

1. За условную отметку 0.000 принята абсолютная отметка [ ].
2. Расчет систем ВК выполнен в соответствии со СНиП 2.04.01-85.
3. Суточный расход для системы В3 рассчитан для 15 часовой работы основных насосов.
4. Хозяйственно-питьевой водопровод В1 совмещен с противопожарным водопроводом.

Типовой проект разработан в соответствии с действующими нормами и правилами и предусматривает мероприятия, обеспечивающие взрывную, взрывопожарную и пожарную безопасность при эксплуатации здания.

Главный инженер проекта В.С. Лялюк

План на отм. 0.000

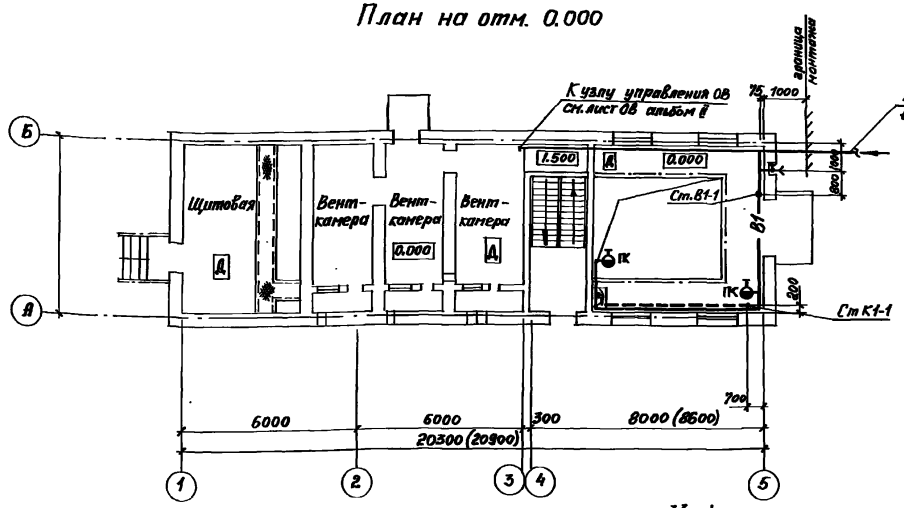

К 1

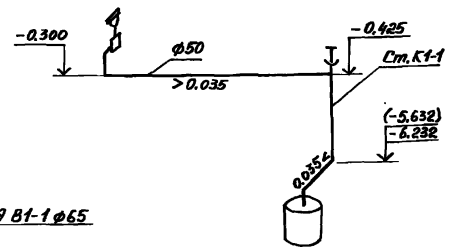

В 1

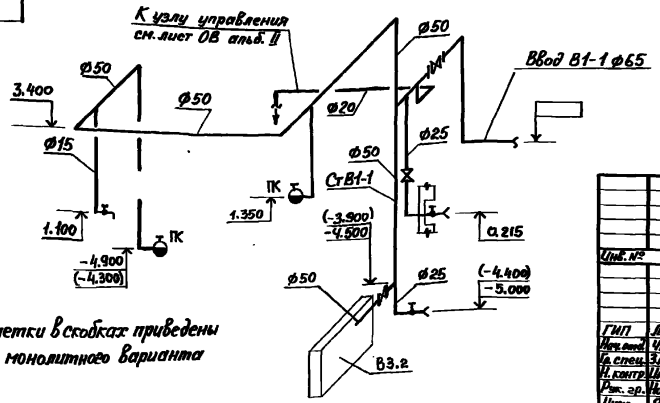

Отметки в скобках приведены для монолитного варианта

				Привязан	
Инв. №					
				ТП 902-1-122.87-ВК	
ГИП	Лялюк				
Нач.отд.	Чмелев			Насосная станция перекачки нефтепродуктов производительностью 50-70 м³/ч и нефтешламов 1м³ н/ч	Стадия: Р; Лист: 1; Листов: 1
Гл.спец.	Зотников				
Н.контр.	Ишаткин				
Рук. гр.	Нарышкин			Общие данные. План на отм. 0.000 Схемы систем В1, К1.	Госстрой СССР Союзводоканалпроект Уральский Водоканалпроект
Инж.	Яскевич				

Копировал Годовская 22730-02 12 Формат А2

Согласовано: Госгражданстрой; Госстрой; Минжилкомхоз; Минсантехстрой; Госкомстат; Госстрой СССР; Госкомтруд; Госплан СССР; Госкомцен

Альбом II

Типовой проект 902-1-122.87.ОВ

Ведомость рабочих чертежей основного комплекта

Лист	Наименование	Примеч.
1	Общие данные	
2	План отопления и вентиляции на отм. 0,000, -6,250(-5.650). Разрез 1-1	
3.	Схемы систем отопления, теплоснабжения установок П1÷П3, УЗЛа управления	
4	Схемы систем П1÷П3; В1; АВ1	
5	Установки систем П1÷П3	
6	Установки систем В1; АВ1	

Ведомость ссылочных и прилагаемых документов.

Обозначение	Наименование	Примеч.
	Ссылочные документы	
5.904-38	Гибкие вставки к центробежным вентиляторам	
1.494-25	Подставки под калорифер	
4.904-69	Детали крепления трубопроводов и нагревательных приборов	
1.494-30	Установка и крепление вентиляторов к строительным конструкциям.	
1.494-28	Клапаны обратные общего назначения	
5.904-20	Клапаны огнезадерживающие	
3.904-18 В 0;1	Клапаны и заслонки для вентиляционных систем взрывоопасных производств	
7.903.9-2 в.1	Тепловая изоляция трубопроводов с положительными температурами	
	Прилагаемые документы	
ТП902-1-122.87.ВМ	Ведомость потребности в материалах	
ТП902-1-122.87.СО	Спецификация оборудования	
ТП 902-1-122.87-ОВН1	Расширитель	
ТП 902-1-122.87-ОВН2	Рама для крепления калорифера	
ТП 902-1-122.87-ОВН3	Утепленный створной клапан.	

Типовой проект разработан в соответствии с действующими нормами и правилами и предусматривает мероприятия, обеспечивающие взрывную, взрывопожарную и пожарную безопасность при эксплуатации здания

Главный инженер проекта В. Лялюк

Инв.№подл. | Подпись и дата | Взам.инв.№

Характеристика отопительно-вентиляционных систем

Обозначение системы	Кол. систем	Наименование обслуживаемого помещения (технологического оборудования)	Тип установки, агрегата	Вентилятор: Тип, исполнение по взрывозащите	Вентилятор: №	Вентилятор: Схема исполнения	Вентилятор: Положение	Вентилятор: L, м³/ч	Вентилятор: P1 ПА (кгс/м²)	Вентилятор: n об/мин	Электродвигатель: Тип, исполнения по взрывозащите	Электродвигатель: N, кВт	Электродвигатель: n. об/мин	Воздухонагреватель: Тип	Воздухонагреватель: №	Воздухонагреватель: Кол	Т-ра нагрева, с: от	Т-ра нагрева, с: до	Расход тепла вт (ккал/час)	ΔP ПА (кгс/м²)	Примечан
П1	1	Машзал	В-Ц4-75-5-04А	В-Ц4-75	5	1	Л0° Пр0°	6800	800 (80)	1435	4А100S4	3,0	1435	КСК3	6-02	1	-30	12	95660 (82250)	110 (11,2)	1 рабочий 1 резервный
П2	1	Тамбур-шлюз	В-Ц4-70-2.5-01А	В-Ц4-70	2.5	1	Л0° Пр0°	1375	650 (65)	2740	4А63В2	0,55	2740	КСК3	6-02	1	-30	11	18900 (16240)	12.1 (1.2)	1 рабочий 1 резервный
П3	1	Щитовая	В-Ц4-70-2.5-02А	В-Ц4-70	2.5	1	Л0° Пр0°	570	650 (65)	2750	4А63А2	0,37	2750	КСК3	6-02	1	-30	30	10650 (9160)	12.1 (1.2)	1 рабочий 1 резервный
В1	1	Машзал	В-Ц14-46-4ИП-03У2А	В-Ц14-46	4	1	Пр0°	7100	1500 (150)	1430	В100L4 2Exed IIВТ3	4,0	1430								ТУ22-5744
АВ1	1	Машзал	В-Ц14-46-3,15НИ-03У2А	В-Ц14-46	3,15	1	Пр0°	3800	900 (90)	1400	В90L4 2Exed IIВТ3	2,2	1400								-84 в исполнении И1-03

Общие указания

Проект выполнен согласно требованиям СНиП 2.04.05-86; ВСН21-77, СНиП 2.01.03-85, ГОСТ 21602-79. Проект отопления и вентиляции разработан для климатического района с наружной температурой -(-30°С). Теплоносителем для систем отопления и вентиляции служит вода с параметрами 150°-70°С, получаемая из наружной тепловой сети. Потеря напора на вводе в здание составляет Н=12000 ПА. Внутренние температуры в отапливаемых помещениях приняты -(+5°С). Отопление помещений-воздушное, совмещенное с приточной вентиляцией.

Подача теплоносителя в калорифер приточной вентсистемы П1 осуществляется вручную обслуживающим персоналом в зависимости от температуры наружного воздуха и теплоносителя.

Вентиляция машзала принята по кратности согласно приложения N3 ВСН21-77 МНХЛ СССР. Вытяжная вентиляция предусмотрена постоянно-действующей установкой В1 с автоматическим включением резерва и удалением загрязненного воздуха 2/3 из нижней зоны и 1/3 из верхней. Аварийная система АВ1 включается автоматически от датчика газоанализатора. Общеобменная вытяжная вентиляция компенсируется постоянно-действующей установкой П1. Для подпора воздуха в помещение лестничной клетки и тамбур-шлюз машзала предусмотрена установка П2. Объем подаваемого воздуха в тамбур-шлюз не менее 5-ти крат. Для предотвращения поступления вредностей в помещении щитовой предусмотрена установка П3. Категория перекачиваемой смеси согласно ГОСТ 12.1.01-78 принята II ВТ3.

Все вентоборудование заземляется. Заземление разработано в электротехнической части проекта.

Узел ввода изолировать шнуром минераловатным с покровным слоем из стеклопластика рулонного по серии 7.903-9-2.1-13 в.1.

Основные показатели по чертежам отопления и вентиляции.

Наименование здания (сооружения) помещения	Объем м³	Периоды года при tн°С	Расход тепла вт (ккал/ч): На отопление	На вентиляцию	На горячее водоснабжение	Общий	Расход холода вт (ккал/ч)	Установленная мощность электродвигателей кВт.
Насосная станция		-30	11500 (9900)	18000 (17650)	—	136500 (117550)	—	10,12

План-схема

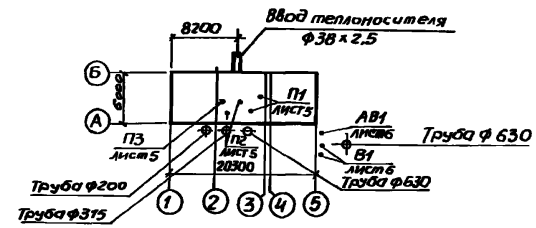

Инв.№				Привязан
Рук.сек.	Бородин			ТП902-1-122.87-ОВ
Н.контр.	Гаврилюк			
Гл.спец.	Бородин			Насосная станция перекачки нефтепродуктов производительностью 50-70 м³/ч и нефтешламов 144 м³/ч
Рук.гр.	Подольская			Общие данные
Ст.инж.	Смирнова		06.87	

Стадия	Лист	Листов
Р	1	6

Госстрой СССР Союзводоканалниипроект Харьковский Водоканалпроект

22730-02 13

Типовой проект 902-1-122.87 Альбом II

Фрагмент плана на отм. 0.000

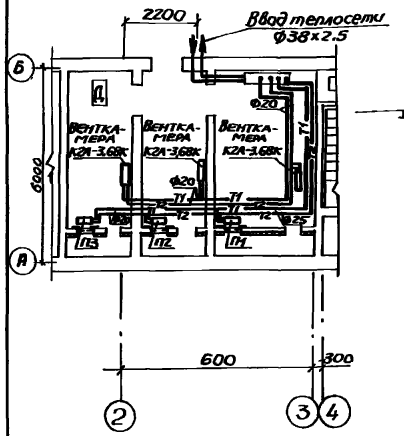

Разрез 1-1

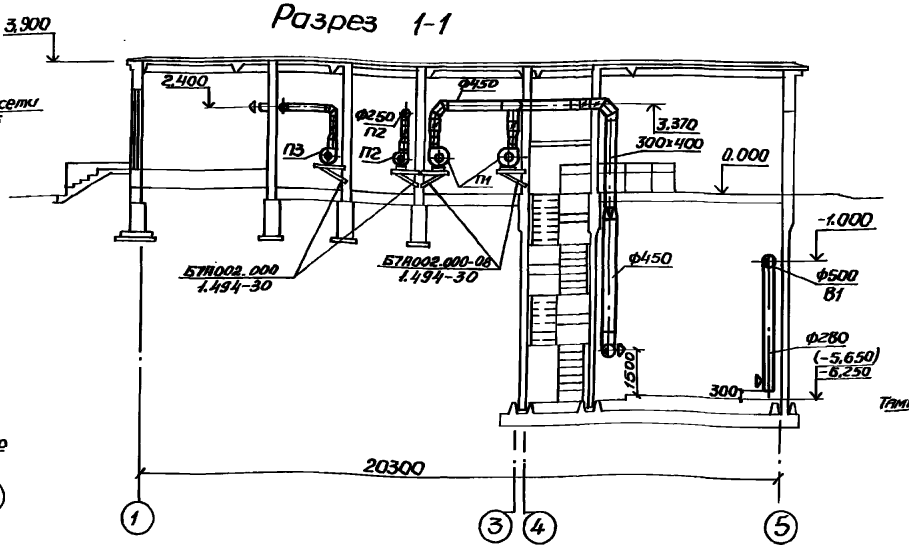

План на отм -6.250 (-5.650)

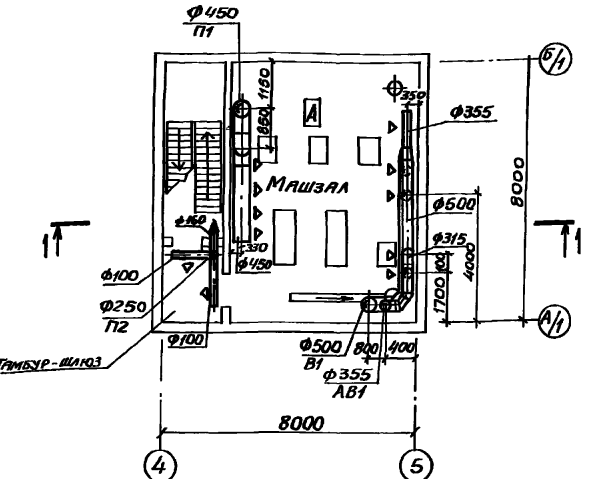

План на отм. 0.000

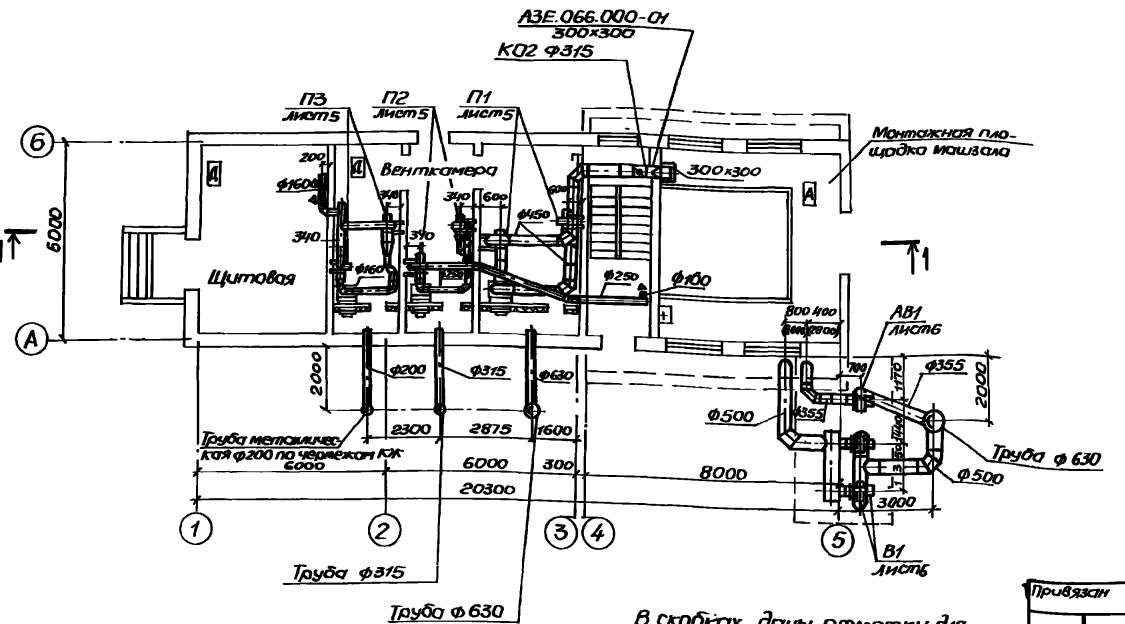

План на отм -6.250 (-5.650)

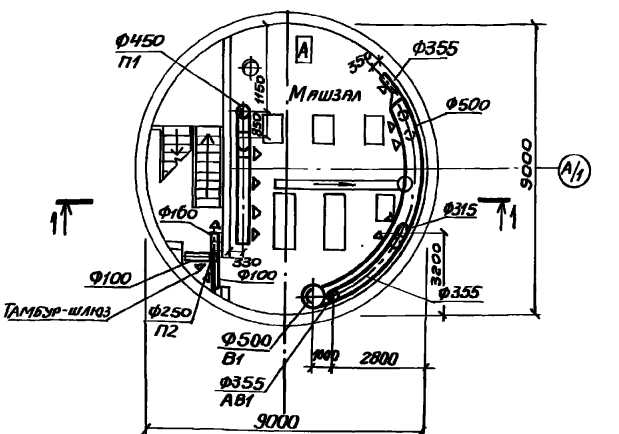

в скобках даны отметки для монолитного варианта

Привязан

Инв.№

Рук.сект.	Бородин		
Н.контр.	Ковешн.		
Гл.спец.	Бородин		
Рук.гр.	Подольская		
Инженер	Сагоидак		

ТП 902-1-122.87-ОВ

Насосная станция перекачки нефтепродуктов производительностью 50-70 м³/ч и нефтешламов 14.4 м³/ч

План отопления и вентиляции на отм. 0.000; -6.250(-5.650) Разрез 1-1

Стадия	Лист	Листов
Р	2	

ГОССТРОЙ СССР Специальное проектно-конструкторское Харьковское Водоканалпроект.

Отдел ЗА Группа АР Врач.инж. Гл.спец. Рук.гр. Инженер

Инв.№ подл. | Подп. и дата | Взам.инв.№

Альбом II

Типовой проект 902-1-122.87

Система отопления

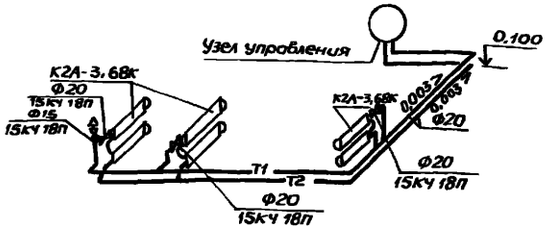

Узел управления

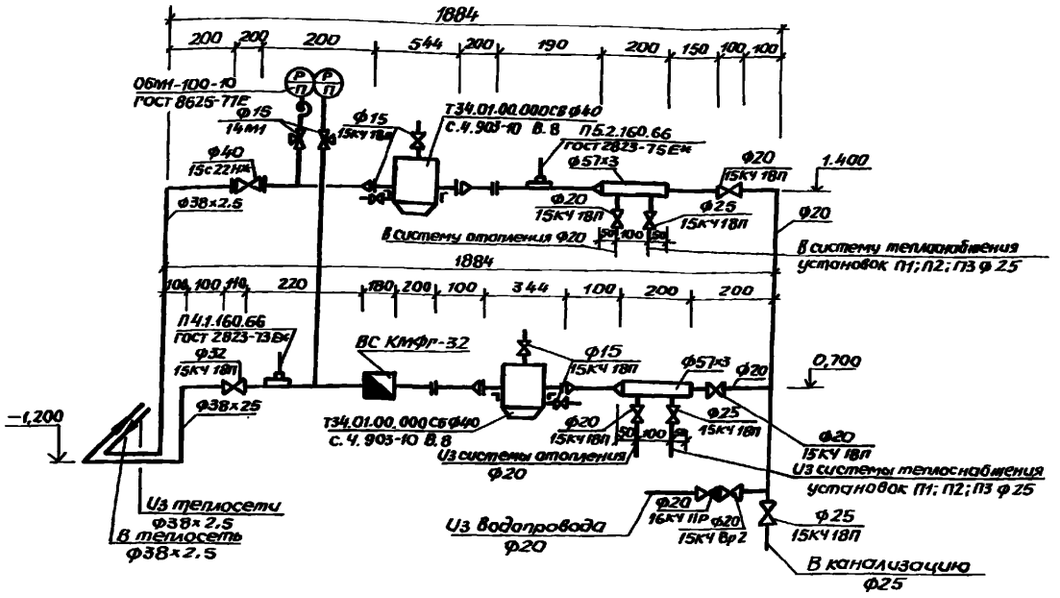

Система теплоснабжения установок П1, П2, П3

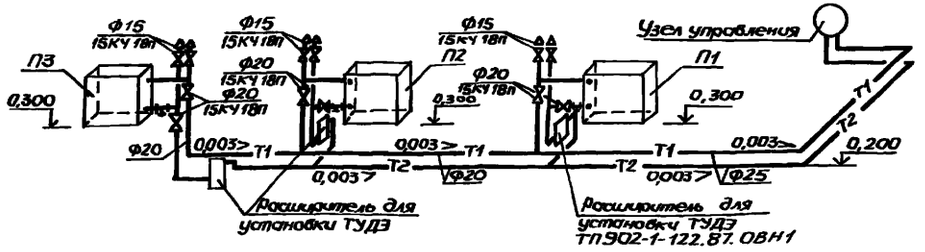

Привязан				ТП 902-1-122.87-ОВ		
	Рук.сект	Бородин		Насосная станция перекачки нефтепродуктов производительностью 50-70 м³/ч и нефтешламов 144 м³/ч	Стадия	Лист	Листов
	Н.контр	Гаврилюк			Р	3	
	Гл.спец	Бородин		Схемы систем отопления теплоснабжения установок П1, П2; П3, узла управления	Госстрой СССР Союзводоканалниипроект Харьковский Водоканалпроект		
	Рук.гр.	Подольская					
Инв.№	Ст.инж	Смирнова	06.87				

22730-02 15

Инв.№подл. | Подп. и дата | Взам.инв.№

П1

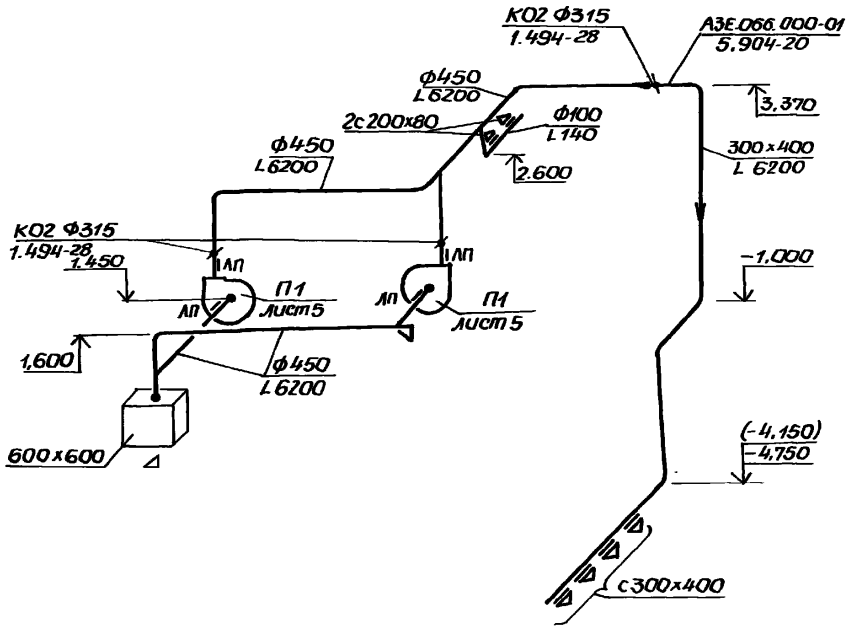

П2

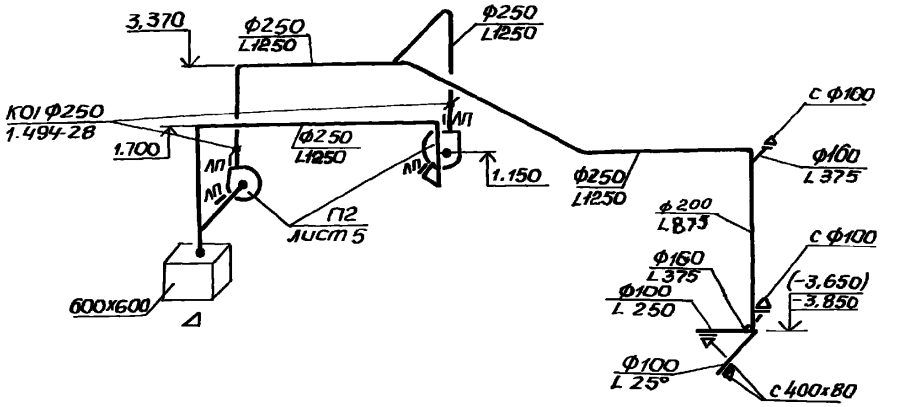

П3

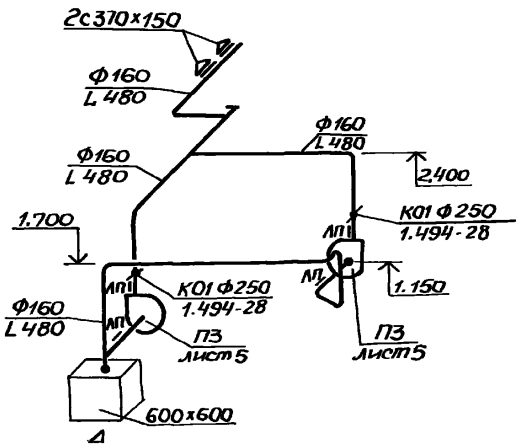

В1

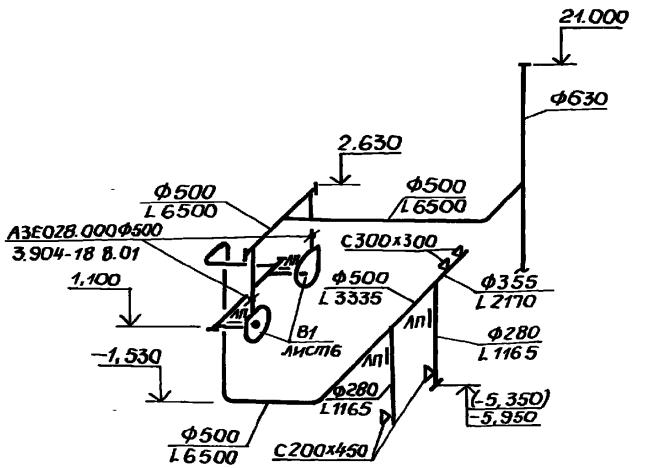

АВ1

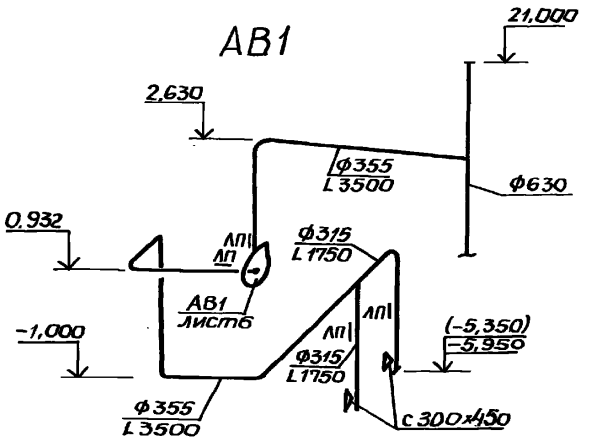

Привязан				ТП 902-1-122.87-ОВ	
Рук.сект.	Бородин			Насосная станция перекачки нефтепродуктов производительностью 50-70 м³/ч и нефтешлама 144 м³/ч	Стадия Р; Лист 4; Листов
Н.контр.	Гаврилюк			Схемы систем П1 ÷ П3, В1, АВ1	Госстрой СССР Союзводоканалпроект Харьковский водоканалпроект
Гл.спец.	Бородин				
Рук.гр.	Подольская				
Ст.инж.	Смирнова				
Инв.№					

Инв.№подл. | Подп. и дата | Взам.инв.№

Альбом II

Типовой проект 902-1-122.87.08

Разрез 1-1

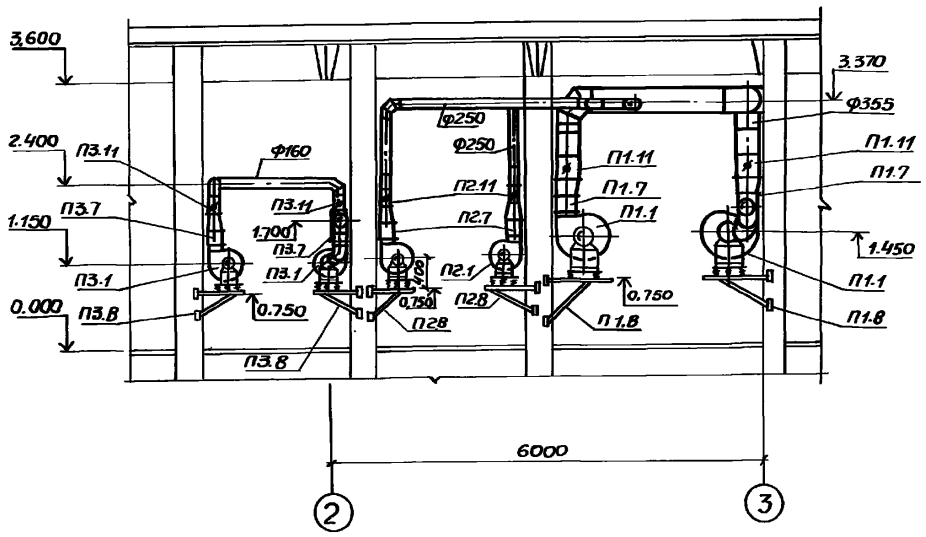

План на отм. 0.000

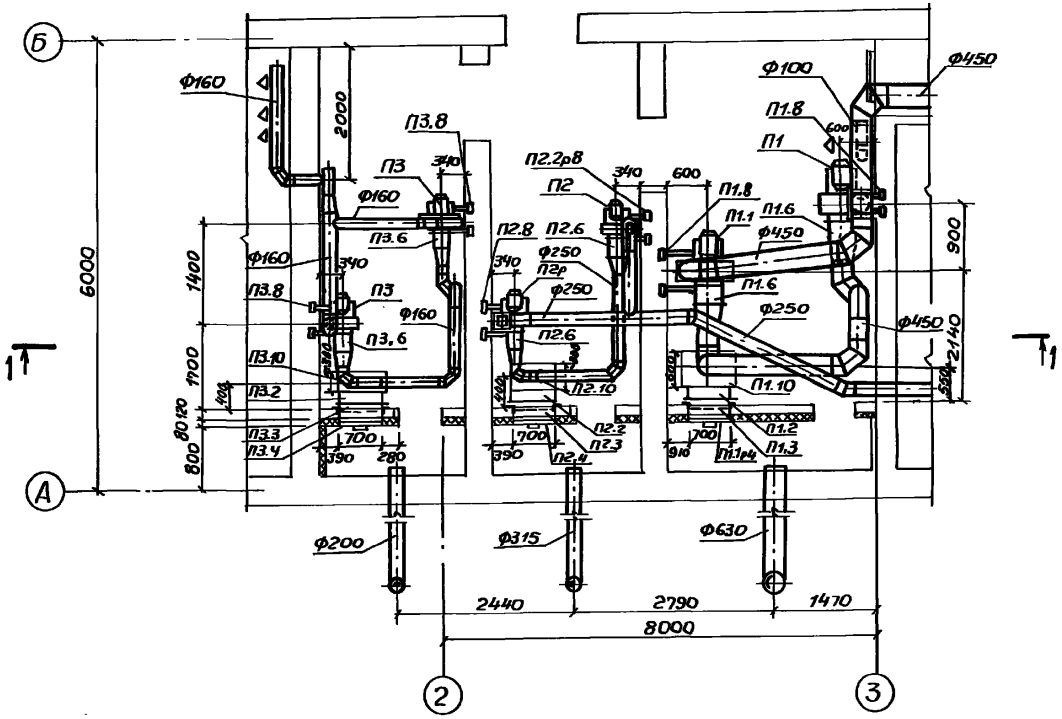

Спецификация отопительно-вентиляционных установок

Марка	Обозначение	Наименование	Кол.	Масса ед. кг	Примеч.
		П1			
П1.1		Агрегат вентиляторный на виброосновании			
		В-Ц4-75-5-04А компл	2	65.2	
		А. вентилятор центробежный В-Ц4-75 №5 исполнение			
		1, положение Л0°, Пр0			
		б. Электродвигатель 4А100S4			
		3,0кВт; 1435 об/мин			
П2.2 П1.2 П3.2		Калорифер КСК3-6-02	1	38	
П2.3 П1.3 П3.3	ТП902-1.122.87-08Н2	Рама для крепления калорифера	3		
П2.4 П1.4 П3.4	ТП902-1.122.87-08Н3	Утепленный створной клапан	3		
П2.5 П1.5 П3.5	1.494-25	Подставки под калорифер	6		
П1.6	5.904-38	Гибкие вставки ВВ Ф20	2		
П1.7	5.904-38	Гибкие вставки ВН01-13	2		
П1.8	1.494-30	Крепление вентиляторов			
		67А002.000-08	2		
П1.9	ГОСТ 2823-73Е	Термометр технический	6		
		У21240.201			
П1.10 П2.10 П3.10	ГОСТ 19903-74	Воздуховод прямоугольного сечения δ=1.0мм 600×600	3		
П1.11	1.494-28	Клапан обратный Ф315 К02	2		
		П2 : П3			
П2.1 П3.1		Агрегат вентиляторный на виброосновании			
		В-Ц4-70-2.5-01А компл	4	28	
		А. вентилятор центробежный В-Ц4-70 №2,5, исполнение 1 вращение Л0°-2шт, Пр0°-2шт			
		Б. Электродвигатель 4А63В2 0,55кВт, 2710об/мин - П2			
		4А63А2 0,37кВт 2750 об/мин - П3			
П2.6 П3.6	5.904-38	Гибкие вставки ВВ Ф17	4		
П2.7 П3.7	5.904-38	Гибкие вставки ВН01-10	4		
П2.8 П3.8	1.494-30	Крепление вентиляторов 67А 0.02.000	4		
П2.11 П3.11	1.494-28	Клапан обратный Ф250 К01	4		

ТП 902-1-122.87-08

Рук. сект.	Бородин		
Н. контр.	Гаврилюк		
Гл. спец.	Бородин		
Рук. гр.	Подольская		
Ст. инж.	Смирнова		26.8.7

Насосная станция перекачки нефтепродуктов производительностью 50-70м³/ч и нефтешламов 144 м³/ч

Установки систем П1÷П3

Стадия	Лист	Листов
Р	5	

Госстрой СССР Союзводоканалниипроект Харьковский водоканалпроект

Привязан

Инв. №

Инв. № подл. | Подп. и дата | Взам. инв. № | Отдел ОЛ | Группа АР | Пруткова | Хесина

Разрез 1-1

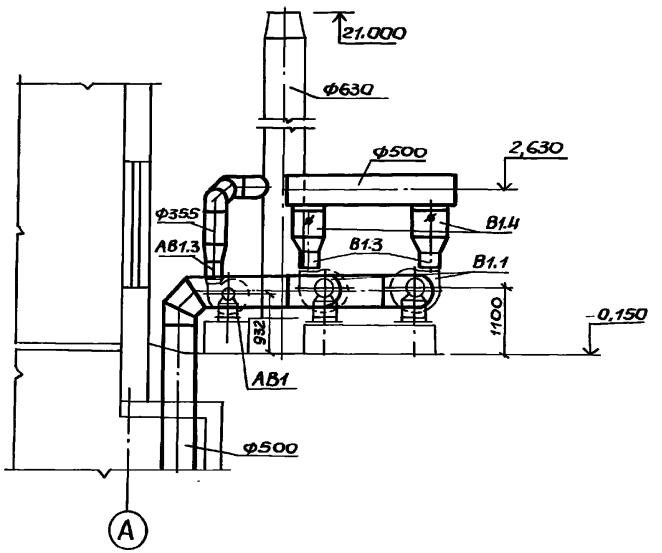

План на отм. 0.000

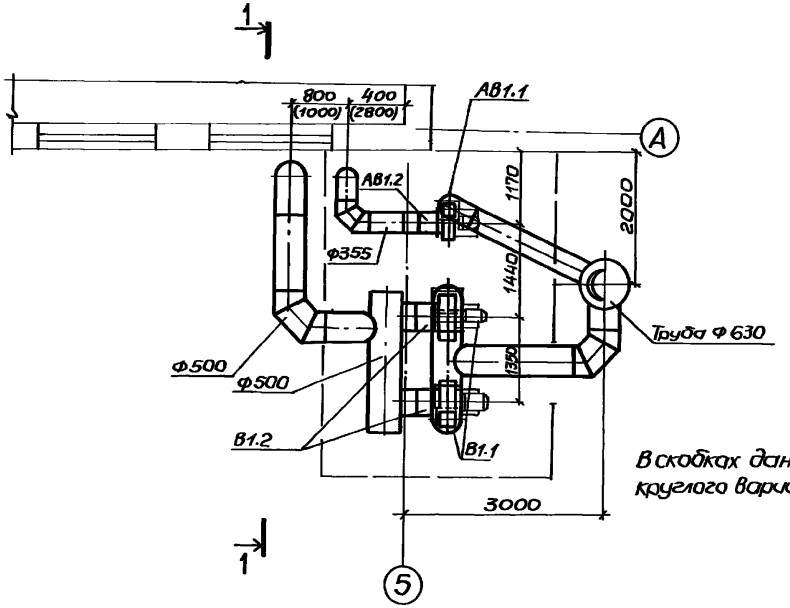

В скобках даны размеры для круглого варианта машзала

Спецификация вентиляционных установок

Марка	Обозначение	Наименование	Кол.	Масса ед.кг	Примеч.
		В1			
В1.1		Вентиляторный агрегат В-Ц14-46-4			
		-И1-03УГА К-т	2	51	
	ТУ22-5744-84 в	А. вентилятор			
	исполнении И1-03	центробежный в-Ц14			
		-46 №4 Л0: пр0°, испол-			
		нение1			
		б. Электродвигатель			
		8100 L4 / 2Exed IIBT3-1 4 квт			
		1430 об/мин			
В12	5.904-38	Гибкие вставки			
		ВВФ18	2		
В1.3	5.904-38	Гибкие вставки ВН.01-12	2		
В1.4	3.904-18 0.1	Клапаны обратные			
		искробезопасные			
		АЗЕ 028 000-06 Ф500	2		
		АВ1			
АВ1.1		Вентиляторный агре-			
		гат В-Ц14-46-3,15-			
		-И1-03-У2А; К-т	1	51	
	ТУ22-5744-84 в	А. вентилятор центро			
	исполнении И1-03	бежный В-Ц14-46			
		№3,15, исполнение1.			
		вращение пр0°			
		б. Электродвигатель			
		8 90 L4 / 2Exed IIBT3 2,2 квт.			
		1400 об/мин.			
АВ1.2	5.904-38	Гибкие вставки ВВФ18	1		
АВ1.5	5.904-38	Гибкие вставки ВН.01-11	1		

Привязан

Инв.№

Рук.сект	Бородин		
Н.контр	Ковалюк		
Гл.спец	Бородин		
Рук.гр.	Подольская		
Ст.инж	Смирнова		

ТП 902-1-122.87-ОВ

Насосная станция перекачки нефтепродуктов подземной производительностью 50-70 м³/ч и нефтесливов 144 м³/ч

Стадия	Лист	Листов
Р	6	

Установки систем В1 ; АВ1

Госстрой СССР Союзводоканалниипроект Харьковский Водоканалпроект

Инв.№подл. | Подпись и дата | Взам.инв.№

ТИПОВОЙ ПРОЕКТ

902-1-122.87.

НАСОСНАЯ СТАНЦИЯ ПЕРЕКАЧКИ НЕФТЕПРОДУКТОВ ПРОИЗВОДИТЕЛЬНОСТЬЮ 50-70 м³/ч И НЕФТЕШЛАМОВ 144 м³/ч
СБОРНО-МОНОЛИТНЫЙ ВАРИАНТ

АЛЬБОМ II

ОБЩИЕ ВИДЫ НЕТИПОВЫХ КОНСТРУКЦИЙ МАРКИ ОВН

Альбом II

Типовой проект 902-1-122.87

Согласовано:

Инв. № подл. | Подп. и дата | Взам. инв. №

Привязан

Инв. №

Формат А4

Обозначение	Наименование	Примечание
ТП902-1-122.87-ОВН1	Расширитель	
ТП902-1-122.87-ОВН2	Рама для крепления калорифера	
ТП902-1-122.87-ОВН3	Утепленный створный клапан	

Инв. № подл. | Подп. и дата | Взам. инв. №

Привязан

Инв. №

ГИП	Лялюк	
Нач.отд.	Ушелев	
Гл.спец.	Ясинов	
Н.контр.	Козлов	
Рук.гр.	Брацлавский	
Ст.техн.	Зарицкий	

Содержание

Стадия	Лист	Листов
Р		

ГОССТРОЙ СССР Союзводоканалпроект Харьковский Водоканалпроект

Формат А4

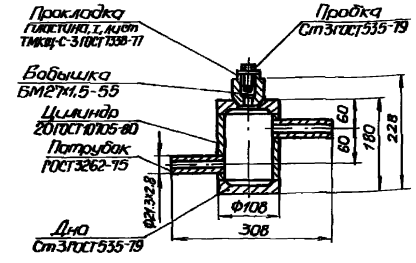

Техническая характеристика

1. Назначение – установка устройства ТУДЭ
2. Рабочее давление – МПа, 0,3
3. Масса – кг, 6,5

Технические требования

1. Сварные швы по ГОСТ 16037-80.

22730-02 19

Инв. № подл. | Подп. и дата | Взам. инв. №

Привязан

Инв. №

Гл.инж.пр.	Лялюк	
Нач.отд.	Ушелев	
Гл.спец.	Ясинов	
Н.контр.	Козлов	
Рук.гр.	Брацлавский	
Ст.техн.	Зарицкий	

ТП 902-1-122.87-ОВН1

Расширитель

Стадия	Лист	Листов
Р		1

ГОССТРОЙ СССР Союзводоканалпроект Харьковский Водоканалпроект

Формат А4

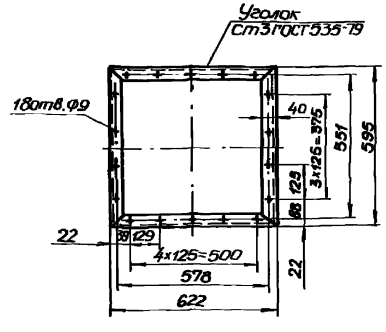

1. Сварные швы выполнить по ГОСТ 5264-80.
Масса – 9,0 кг.

Инв. № подл. | Подп. и дата | Взам. инв. №

Привязан

Инв. №

ГИП	Лялюк	
Нач.отд.	Ушелев	
Гл.спец.	Ясинов	
Н.контр.	Козлов	
Рук.гр.	Брацлавский	
Ст.техн.	Зарицкий	

ТП902-1-122.87-ОВН2

Рама для крепления калорифера

Стадия	Лист	Листов
Р		1

ГОССТРОЙ СССР Союзводоканалпроект Харьковский Водоканалпроект

Копир. Мартиненко

Формат А4

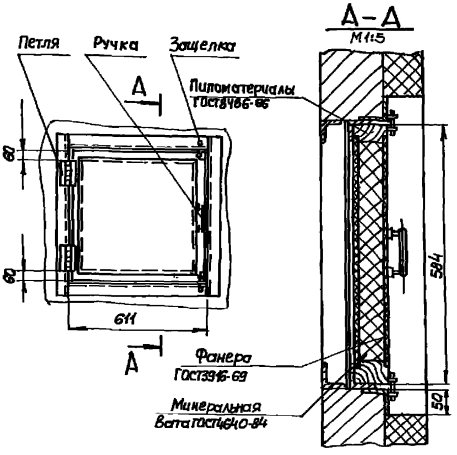

Масса - 16,0кг

Привязан

Инв.№

ГИП	Пялюк		
Нач.отд.	Ичелев		
Гл.спец.	Осипов		
Т.конор.	Козлов		
Рук.гр.	Ерохинский		
ст.техн.	Чернышенко		

ТП 902-1-122.87 - ОВИЗ

Утепленный створный клапан

Стадия	Лист	Листов
Р		1

Госстрой СССР
Союзводоканалпроект
Харьковский
Водоканалпроект

Формат А4

Типовой проект 902-1-122 .87 Альбом II

22730-02 20

Инв.№ подл. | Подп. и дата | Взам.инв.№

Альбом II

Типовой проект 902-1-122.87

Ведомость рабочих чертежей основного комплекта марки АР

Лист	Наименование	Примечан.
1	Общие данные	
2	Планы на отм. – 6.250 и 0.000 (вариант с прямоугольной подземный частью)	
3	Разрезы 1-1÷3-3 (вариант с прямоугольной подземной частью)	
4	Планы на отм. – 5.650 и 0.000 (вариант с круглой подземной частью)	
5	Разрезы 1-1÷3-3 (вариант с круглой подземной частью)	
6	Фасады	
7	План кровли. Планы полов на отм. – 6.250, –5,650; 0,000	
8	План отверстий. Фрагмент, Сечения. Узлы.	
9	Узлы	

Ведомость спецификаций

Лист	Наименование	Примечан.
2	Спецификация элементов заполнения проемов	
2	Спецификация перемычек	
4	Спецификация элементов заполнения оконных проемов	
4	Спецификация стекол	
5	Спецификация элементов легкосбрасываемой кровли	
6	Спецификация к схеме расположения закладных изделий.	
7	Спецификация металла на лестницу с набивными ступенями	

Основные строительные показатели.

Наименование	Ед. изм.	Количество: круглая подземная часть	Количество: прямоугольная подземная часть
Площадь застройки	м²	140.8	136.9
Общая площадь	м²	183.6	180.5
– на расчетную единицу	м²	1.84	1.81
Строительный объем	м³	1011,3	1049,3
– на расчетную единицу	м³	10,11	10.49

Типовой проект разработан в соответствии с действующими нормами и правилами и предусматривает мероприятия, обеспечивающие взрывную, взрыво-пожарную и пожарную безопасность при эксплуатации здания

Гл. инж. проекта

Инв. № подл. | Подпись и дата | Взам. инв. №

Гл. спец. то Антонский Общ.

Ведомость ссылочных и прилагаемых документов

Обозначение	Наименование	Примечание
	Ссылочные документы	
ГОСТ 11214-86	Окна и балконные двери деревянные с двойным остеклением для жилых и общественных зданий	
1.436.3-19 вып. 0,1	Двери с применением гнутых профилей из тонколистовой стали	
1.136-10	Двери деревянные внутренние для жилых и общественных зданий	
2.435-6 вып. 1,2	Противопожарные двери и ворота промышленных зданий	
5.904-4	Двери и люки для вентиляционных камер	
1.038.1-1 вып. 1	Перемычки железобетонные для зданий с кирпичными стенами	
1.400-15 вып.1	Унифицированные закладные изделия железобетонных конструкций для крепления технологических коммуникаций и устройств.	
1.431-6	Кирпичные перегородки для одноэтажных и многоэтажных производственных зданий	
2.460-19	Узлы легкосбрасываемых покрытий одноэтажных зданий промышленных предприятий со взрывоопасными производствами	
2.430-20 вып. 2	Узлы стен из кирпича одноэтажных зданий промышленных предприятий.	
2.460-18. вып. 1	Узлы покрытий одноэтажных производственных зданий с рулонными кровлями и железобетонными плитами	

Ведомость ссылочных и прилагаемых документов

Обозначение	Наименование	Примечан.
	Прилагаемые документы	
ТП 902-1-122.87-АРВМ	ВМ по рабочим чертежам основного комплекта марки АР	
– АРИ	Изделия	

Общие указания.

1. По степени огнестойкости – здание II категории.
2. Стены подземной части выполняются из пустотелого глиняного кирпича марки 75 (ГОСТ 530-80) на растворе марки 25. Перегородки толщиной 120 мм. выполняются на растворе марки 50 с укладкой горизонтальной арматуры 2Ø6 AI через 5 рядов кладки по всей длине.
3. Гидроизоляция стен на отм. – 0.030 выполняется из цементно-песчаного раствора состава 1:2 толщиной 30 мм. Вокруг здания устраивается асфальтовая отмостка δ = 25 мм шириной 0,75 м по плотно утрамбованному щебеночному основанию.
4. Указания по наружной отделке здания и мероприятия по производству работ в зимнее время см. пояснительную записку (Альбом I).
5. За условную отметку 0.000 принят уровень чистого пола монтажной площадки машинного отделения, что соответствует абсолютной отметке.
6. Условная отметка уровня земли принята – 0,150.
7. Над проемами менее 700 мм. по ширине выкладываются рядовые перемычки из отборного целого кирпича. Под нижний ряд кирпича в слой раствора укладывается арматура ФБ AI из расчета по одному стержню на каждые 1/2 кирпича толщины стены.

Привязан

Инв. №

ТП 902-1-122.87- АР

Нач. отд.	Шейко		
Н. контр.	Васильева		
Гл. спец.	Васенко		
Рук. гр.	Хесина		
Ст. инж.	Ратьева		
Инж.	Шевлякова		

Насосная станция перекачки нефтепродуктов производительностью 50–70 м³/ч. и нефтешламов – 140 м³/ч.

Стадия	Лист	Листов
Р	1	9

Общие данные.

Госстрой СССР Электромонтажпроект Харьковский водоканалпроект

Альбом II

Типовой проект 902-1-122.87

План на отм. 0.000

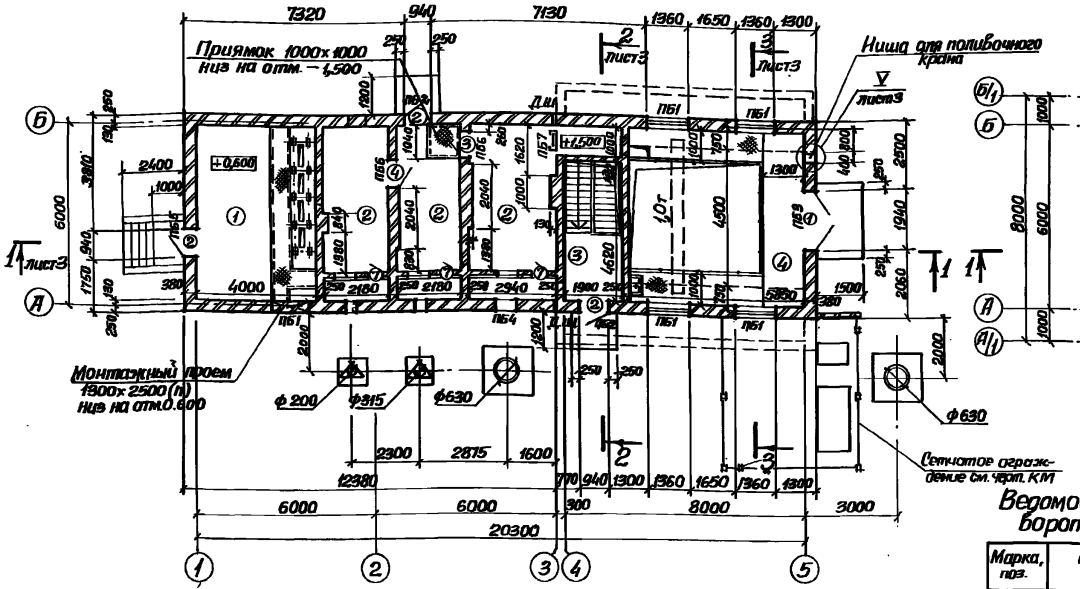

План на отм. −3,060, −1,530

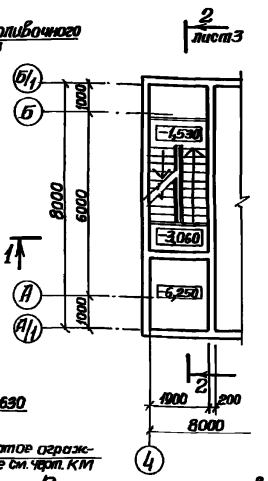

План на отм. −6,250

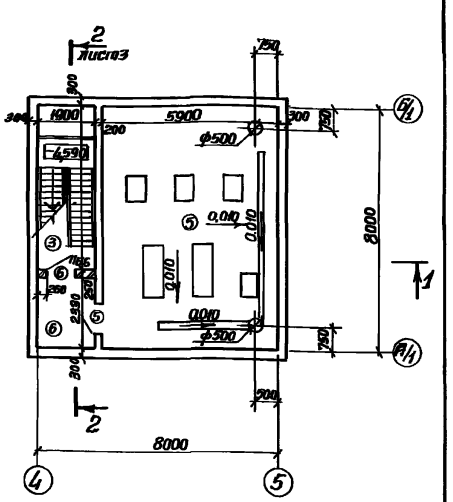

Ведомость проемов ворот и дверей

Марка, поз.	Размер проема, мм
1	1940 × 2400
2	940 × 2100
3	910 × 2070
4	910 × 2070
5	960 × 2050
6	960 × 2050
7	550 × 1300

Экспликация помещений

Номер по плану	Наименование	Площадь м²	Категория производства по взрывной, взрывопожарной и пожарной опасности
1	Щитовая	22.9	Г
2	Венткамера	40.2	Д
3	Лестничная клетка	10.3	—
4	Монтажная площадка	17.5	А
	Машзала		
5	Машзал	47.2	А
6	Тамбур-шлюз	4.4	—

Спецификация элементов заполнения проемов

Марка, поз.	Обозначение	Наименование	Количество: Отм. 0,000	Отм. −6,250	Всего	Масса ед, кг	Примечание
1	1.436.3-19	Дверной блок ДнС 19-242 г	1	—	1	128	
2	1.436.3-19	Дверной блок ДнС 9-21 г	3	—	3	57,56	
3	1.136-10	Дверной блок ДГ21-9	1	—	1		
4	1.136-10	Дверной блок ДГ21-9л	1	—	1		
5	2.435-6 вып. 2	Дверной блок ПДИ-6	—	1	1	174.0	
6	2.435-6 вып. 1	Дверной блок ПД-6	—	1	1	174.0	
7	5.904-4	Дверь герметическая утепленная ДУС 0,5×1,25	3	—	3	36,0	

Спецификация перемычек

Марка, поз.	Обозначение	Наименование	Количество: Отм. 0,000	Отм. −6,250	Всего	Масса ед, кг	Примечание
1	1.038-1-1 вып. 1	3ПБ18-37 (п)	5	—	5	119	
2	1.038.1-1 вып. 1	2ПБ17-2 (п)	10	—	10	71	
3	1.038.1-1 вып. 1	3ПБ13-37 (п)	4	—	4	85	
4	1.038.1-1 вып. 1	2ПБ13-1 (п)	11	2	13	54	
5	1.038.1-1 вып. 1	2ПБ22-3 (п)	3	—	3	92	
6	1.038.1-1 вып. 1	3ПБ13-37 (п)	1	—	1	85	
7	1.038.1-1 вып. 1	2ПБ10-1 (п)	2	—	2	43	

Ведомость перемычек

Марка, поз.	Схема сечения
ПБ1	1 2
ПБ2	3 4
ПБ3	5
ПБ4	6 7
ПБ5	4
ПБ6	4
ПБ7	3

Согласовано: Отдел вик-я Матвеев; Отдел ВА Пряткова; Секторов Смирнова

Инв. № подл. | Подпись и дата | Взам. инв. №

Нач. отд.	Шейко		
Н. контр.	Сокольская		
Гл. спец.	Власенко		
Рук. гр.	Жесина		
Ст. арх.	Ягольева		
Арх.	Шевлякова		

ТП 902-1-122.87-АР

Насосная станция перекачки нефтепродуктов производительностью 50-70 м³/ч и нефтешламов — 14 м³/ч

Планы на отм. −6,250 и 0,000. (Вариант с прямоугольной подземной частью)

Стадия	Лист	Листов
Р	2	

Госстрой СССР Союзводоканалпроект Харьковский Водоканалпроект

22730-02 22 Формат А2

Разрез 1-1

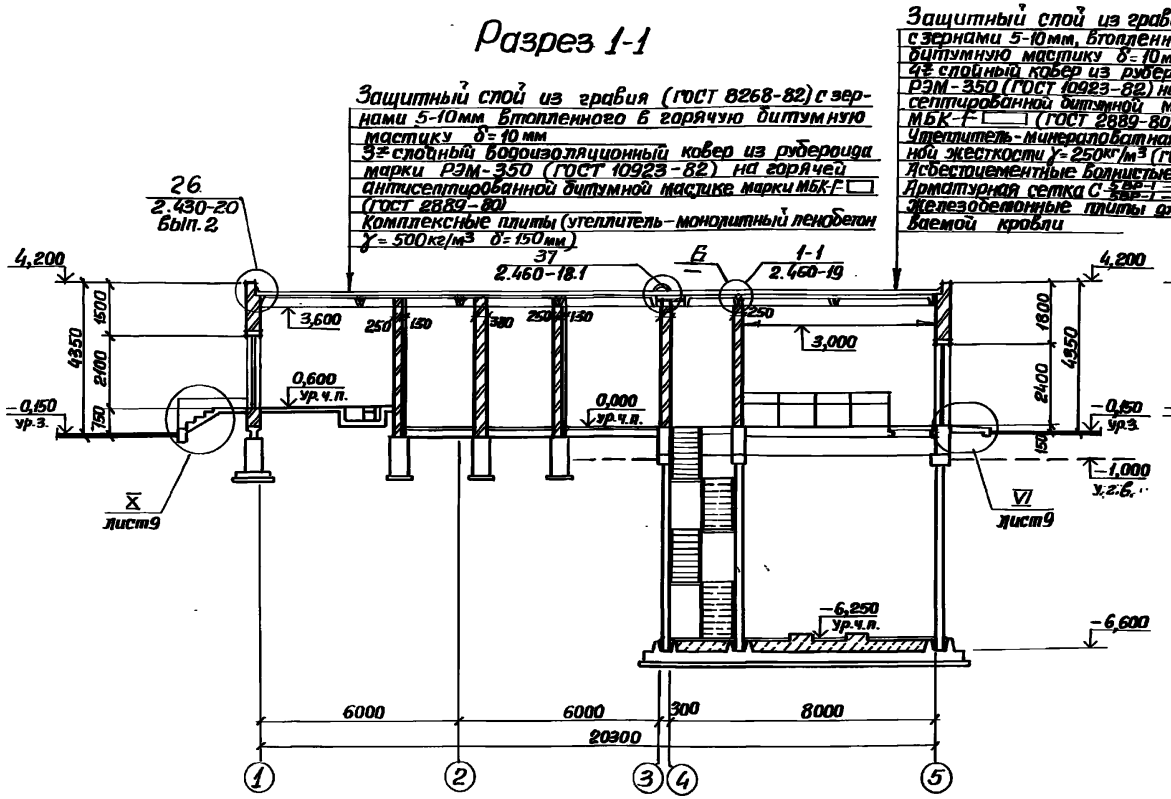

Разрез 2-2

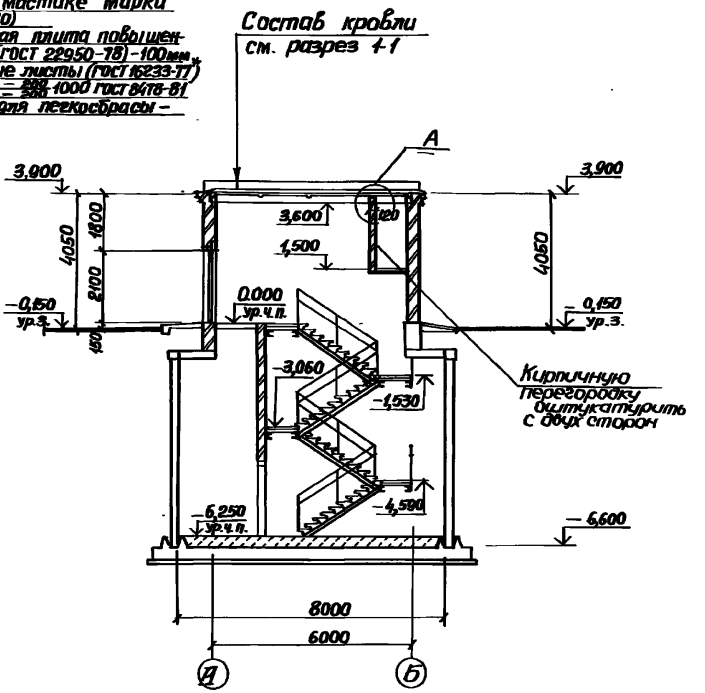

Разрез 3-3

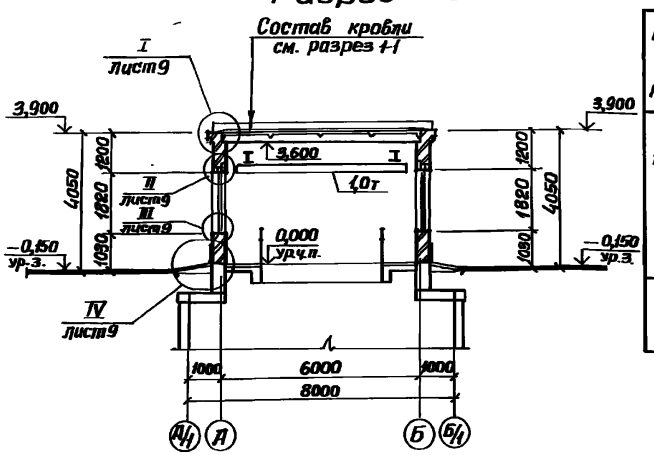

Ведомость отделки помещений площадь м²

Наименование или номер помещения	Потолок		Стены или перегородки		Примечание
	Площадь	Вид отделки	Площадь	Вид отделки	
1,3,4,5,6	92	Затирка, клеевая покраска	524,0	Штукатурка кирпичных стен Расшивка швов панельных стен Затирка стен из монолитного железобетона Окраска поливинилацетатной краской ВИ-ПА	
2	40,2	Затирка, известковая побелка	129,0	Подрезка швов кирпичных стен известковой побелкой	

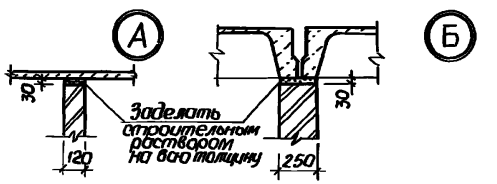

Инв.№ подл.	Подпись и дата	Взам.инв.№	
Гип Эпова	Подпись	Отдел 39 Протова	
Нач.сект.	Подпись	Сектор 08 Смышова	

Привязан

Инв.№

Нач.отд.	Шейко		
Н.контр.	Скворцова		
Рук.гр.	Власенко		
Рук.гр.	Хесина		
Ст.арх.	Исаева		
Инж.	Шебалина		

ТП 902-1-122.87-АР

Насосная станция перекачки нефтепродуктов производительностью 72м³/ч и нефтешламов 14,4м³/ч

Разрезы 1-1÷3-3. (Вариант с прямоугольной подземной частью)

Стадия	Лист	Листов
Р	3	

Госстрой СССР Специализированное Харьковское Водоканалпроект

22738-02 23

Формат А2

Типовой проект 902-1-122.87 Альбом II

План на отм. 0,000

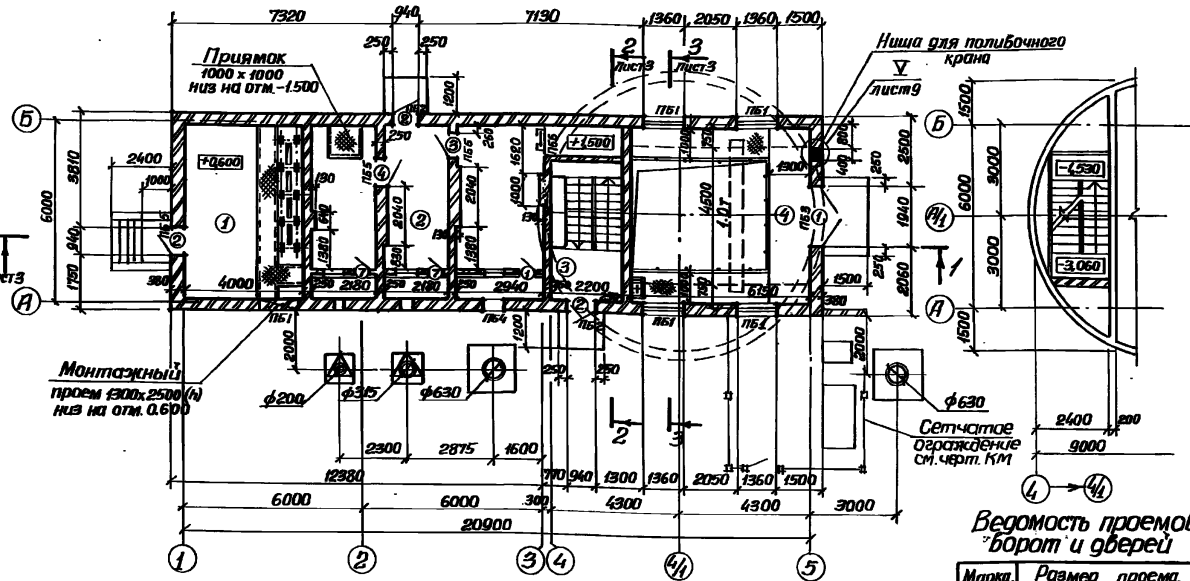

План на отм. -3,060 -1,530

План на отм. -5,650

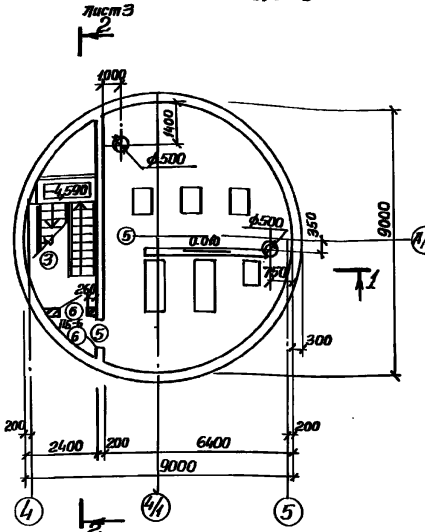

Ведомость проемов ворот и дверей

Марка, поз.	Размер проема, мм.
1	1940 х 2400
2	940 х 2100
3	910 х 2070
4	910 х 2070
5	960 х 2050
6	960 х 2050
7	550 х 1300

Экспликация помещений

Номер по плану	Наименование	Площадь м²	Категория производства по взрывной, взрыво-пожарной и пожарной опасности
1	Щитовая	22,9	Г
2	Венткамера	40,2	Д
3	Лестничная клетка	10,2	—
4	Монтажная площадка машзала	18,2	А
5	Машзал	48,5	А
6	Тамбур – шлюз	2,5	—

Спецификация элементов заполнения проемов

Марка, поз.	Обозначение	Наименование	Количество Отм. 0,000	Отм. -5,650	Всего	Масса ед, кг	Примечание
1	1.436.3-19	Дверной блок ДПС 19-24.2г	1	—	1	128	
2	1.436.3-19	Дверной блок ДПС9-21г	3	—	3	57,56	
3	1.136-10	Дверной блок ДГ21-9	1	—	1		
4	1.136-10	Дверной блок ДГ21-9л	1	—	1		
5	2.495-6 Вып.2	Дверной блок ПДИ-6	—	1	1	174,0	
6	2.495-6 Вып.1	Дверной блок ПД-6	—	1	1	174,0	
7	5.904-4	Дверь вертикальная утепленная ДУС0,5×1,25	3	—	3	96,0	

Ведомость перемычек

Марка, поз.	Схема сечения
ПБ1	
ПБ2	
ПБ3	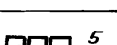
ПБ4	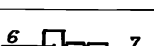
ПБ5	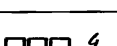
ПБ6	

Спецификация перемычек

Марка, поз.	Обозначение	Наименование	Количество Отм. 0,000	Отм. -5,650	Всего	Масса ед, кг	Примечание
1	1.038.1-1 Вып.1	3ПБ18-37 (п)	5	—	5	119	
2	1.038.1-1 Вып.1	2ПБ17-2 (п)	10	—	10	71	
3	1.038.1-1 Вып.1	3ПБ13-37 (п)	2	—	2	85	
4	1.038.1-1 Вып.1	2ПБ13-1 (п)	13	2	15	54	
5	1.038.1-1 Вып.1	2ПБ22-3 (п)	3	—	3	92	
6	1.038.1-1 Вып.1	3ПБ13-37 (п)	1	—	1	85	
7	1.038.1-1 Вып.1	2ПБ10-1 (п)	2	—	2	43	

Согласовано
Инв. № подл. | Подпись и дата | Взам. инв. №

Привязан

Инв. №

Нач. отд.	Шейко	
Н. контр.	Оноприенко	
Гл. спец.	Власенко	
Рук. гр.	Хесин	
Ст. инж.	Гетьева	
Инж.	Шкатова	

ТП 902-1-122.87-АР

Насосная станция перекачки нефтепродуктов производительностью 60 тыс м³ в сутки напор 94 м

Стадия	Лист	Листов
Р	4	

Планы на отм. -5,650 и 0,000. (Вариант с крепью подземной части)

Госстрой СССР Специализированное Харьковское ВОДОКАНАЛПРОЕКТ

22730-02 24 Формат А2

Альбом II

Типовой проект 902-4-122.87

Разрез 1-1

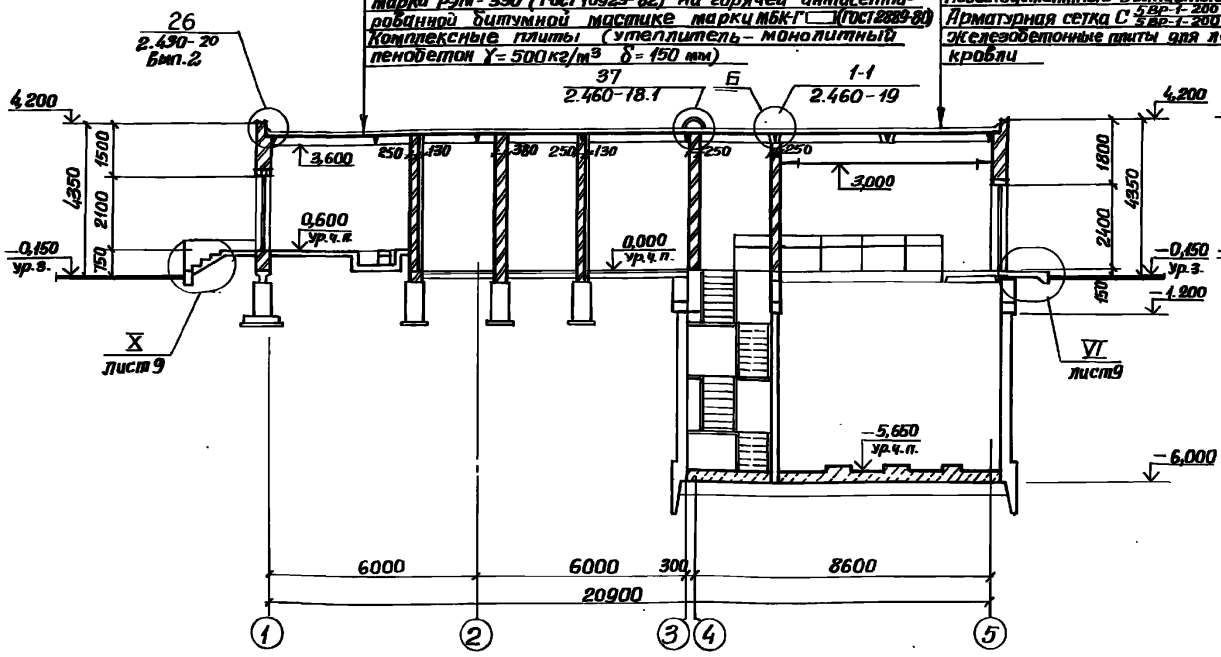

Защитный слой из гравия (ГОСТ 8268-82) с зернами 5-10мм, втопленного в горячую битумную мастику δ=10мм.
4-х слойный ковер из рубероида марки РЭМ-350 (ГОСТ 10923-82) на горячей антисептированной битумной мастике марки МБК-Г- (ГОСТ 2889-80)
Утеплитель-минераловатная плита повышенной жесткости γ=250 кг/м³ (ГОСТ 22950-78) -100мм
Асбестоцементные волнистые листы (ГОСТ 16233-77*)
Арматурная сетка С 5 Вр-I-200 / 5 Вр-I-200 1000 ГОСТ 8478-81
Железобетонные плиты для легкосбрасываемой кровли

Разрез 2-2

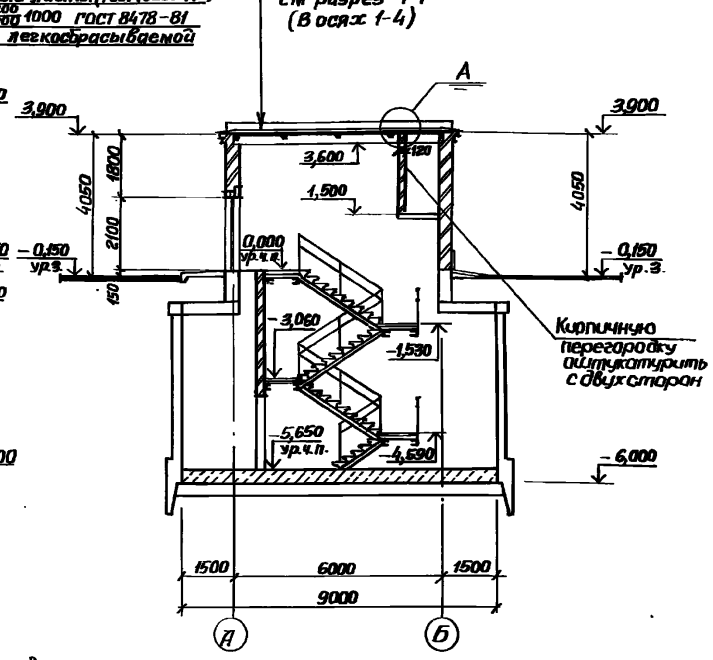

Разрез 3-3

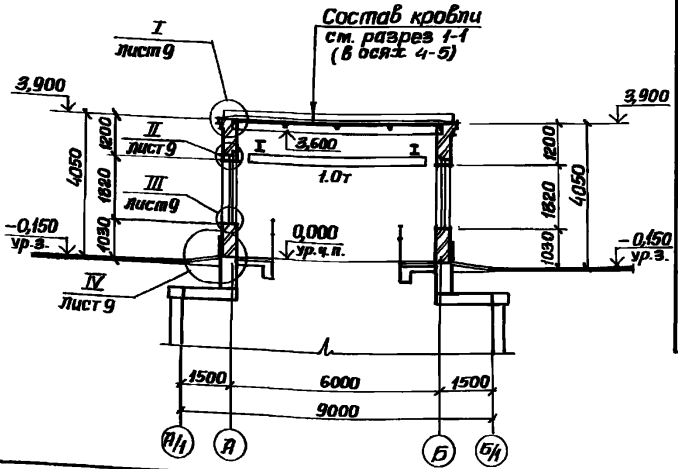

Ведомость отделки помещений

Площадь м²

Наименование или номер помещения	Потолок		Стены или перегородки		Примечание
	Площадь	Вид отделки	Площадь	Вид отделки	
1,3,4,5,6	87	Затирка, клеевая покраска	651.0	Штукатурка кирпичных стен Расшивка швов панельных стен Затирка стен из монолитного железобетона покраска полубинацией Тагила краской ВА-17п	
2	40,2	Затирка, известковая побелка	129.0	Подрезка швов кирпичных стен известковая побелка	

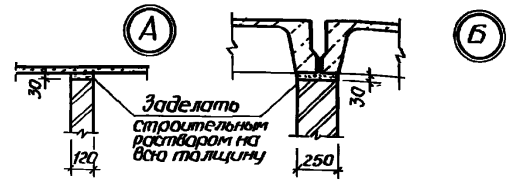

Согласовано
Инв.№ подл. | Подпись и дата | Взам.инв.№

Гл.инж.	Ковина	
Гл.спец.	Протасов	
Отдел эл.	Гринчук	
Отдел вод.	Ивашкин	

Привязка

Нач.отд.	Шейко	
Н.контр.	Сокольская	
Гл.спец.	Васенко	
Рук.гр.	Хесина	
Ст.арх.	Ягапьева	
Инж.	Шеблякова	

Инв.№:

ТП 902-4-122.87-АР

Насосная станция перекачки нефтепродуктов производительностью 50-70 м³/ч и нефтешламов 14 м³/ч.

Стадия	Лист	Листов
Р	5	

Разрезы 1-1 ÷ 3-3 (Вариант с круглой подземной частью)

Госстрой СССР Специализированное Харьковское Водоканалпроект

22730-02 25

Формат А2

Альбом II

Типовой проект 902-1-122.87

Согласовано
Ответ. ЭА Ингтехмонтаж

Инв. № подл. | Подпись и дата | Взам. инв. №

Фасад 1-5

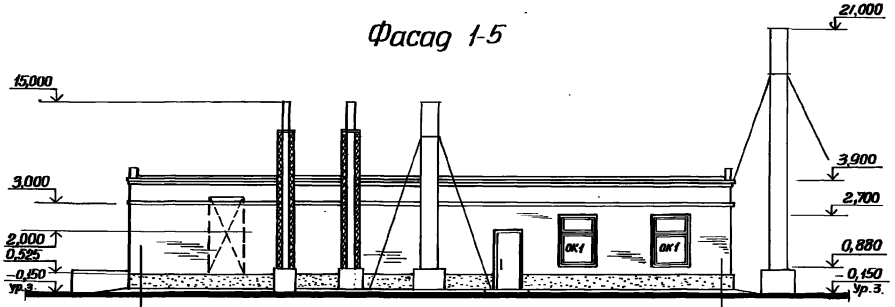

Фасад А-Б

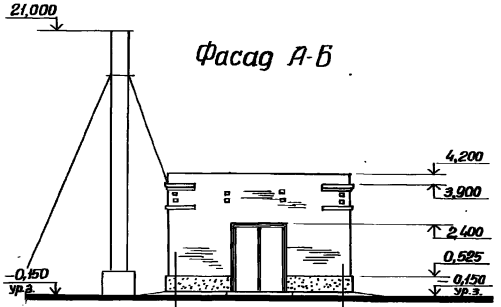

Фасад 5-1

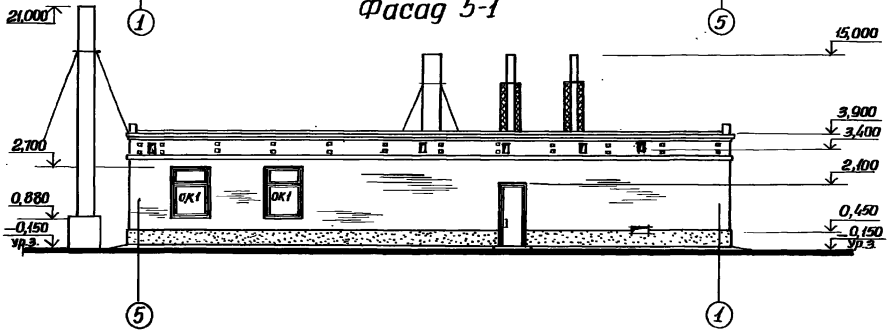

Фасад Б-А

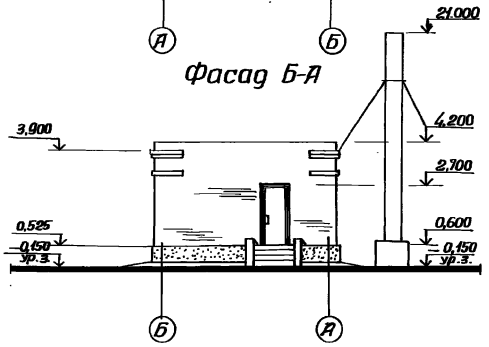

Схема расположения элементов заполнения оконных проемов ОК1 мест 4

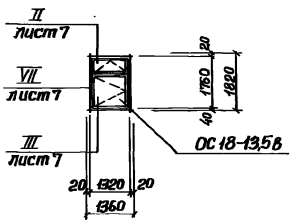

Спецификация элементов заполнения оконных проемов

Марка, поз.	Обозначение	Наименование	Кол.	Масса ед, кг.	Примечание
ОК1	ГОСТ 11214-86	Окно ОС 18-13,5В	4		

Спецификация стекол

Наименование и марка остекленного изделия	ГОСТ и вид стекла	Толщина стекла, мм	Размеры, мм. Длина	Ширина	Кол. шт
Оконный блок ОС 18-13,5	ГОСТ 111-78	3	1050	1145	8
		3	395	1145	8

привязан

Инв. №

Нач. отд.	Шейко		
Н. контр.	Скопьская		
Гл. спец.	Власенко		
Рук. гр.	Хесина		
Ст. арх.	Игнатьева		
Инж.	Шебалкова		

ТП 902-1-122.87АР

Насосная станция перекачки нефтепродуктов производительностью 144 м³/ч нефтешламов 144м³/ч

Стадия	Лист	Листов
Р	6	

Фасады

Госстрой СССР Союзспецнефтемонтажпроект Водоканалпроект

22730-02 26 Формат А2

План кровли

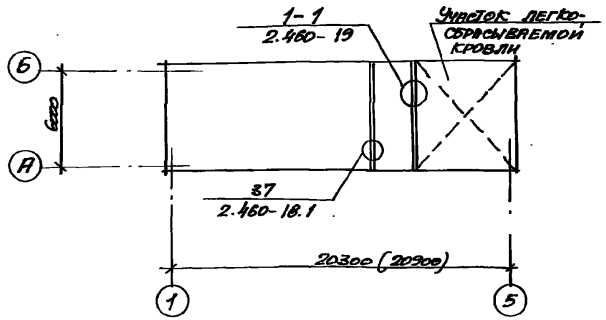

План полов на отм. 0.000

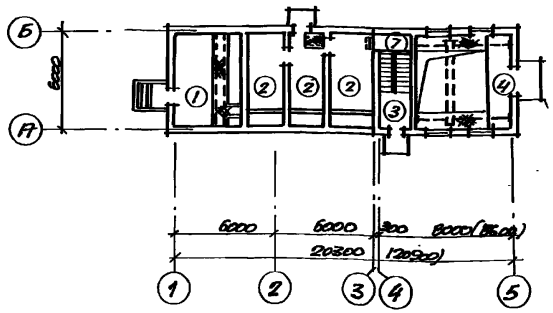

План полов на отм. -6.250, -5,650

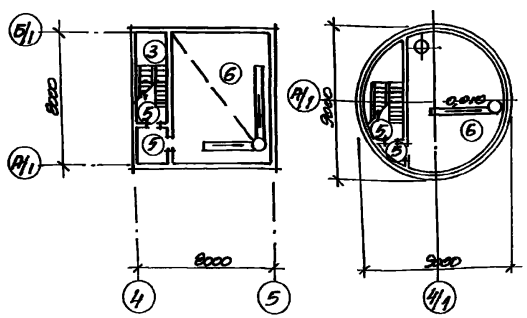

Экспликация полов

Наименование или номер помещения по проекту	Тип пола по проекту	Схема пола или номер узла по серии	Элементы пола и их толщина	Площадь пола м²
1	①		Покрытие - мозаичный сборный марки 200 - 20 мм. Стяжка - цементно-песчаный раствор марки 200 - 40 мм. Подстилающий слой - бетон класса В7,5 - 100 мм., основание - уплотненный грунт с плотностью скелета до 1,6 тс/м³ с втрамбованным в него слоем щебня или гравия крупностью 40-60 мм. толщиной - 100 мм.	16,4
2	②		Покрытие - бетон класса В15 - 20 мм. Подстилающий слой - бетон класса В7,5 - 100 мм. Основание - уплотненный грунт с плотностью скелета до 1,6 тс/м³ с втрамбованным в него слоем щебня или гравия крупностью - 40-60 мм. толщиной - 100 мм.	40,7
3 отм. 0,000 -1,590 -3,060 -1,590	③		Покрытие - бетон класса В15 - 20 мм, стяжка цементно-песчаный раствор марки 150 - 50 мм. Железобетонная плита.	9,2
4	④		Покрытие - мозаичные плиты из бетона класса В15 на известняковом заполнителе - 20 мм. Заполнение швов - цементно-песчаный раствор марки - 150 Прослойка - цементно-песчаный раствор марки 150 - 10 мм. Железобетонная плита	7,5
3,5	⑤		Покрытие - бетон класса В15 - 20 мм. Набетонка из бетона класса В 7,5 - 330 мм. Железобетонное днище.	4,3
5	⑥		Покрытие - мозаичные плиты из бетона класса В15 на известняковом заполнителе - 20 мм. Заполнение швов - цементно-песчаный раствор марки 150 Прослойка - цементно-песчаный раствор марки 150 - 15 мм. Гидроизоляция - 2 слоя стеклоткани на эпоксидной шпатлевке ЭП-0010 Набетонка из бетона класса В7,5 - 325 ÷ 375 мм. Железобетонное днище.	47,2 (48,5)
2 на отм. 1.500	⑦		Покрытие - бетон класса В15 - 30 мм. Железобетонная плита	1.7

Плинтус деталь VIII - для полов тип 4,6; плинтус деталь IX для полов тип 1,2,3,5,7. Детали плинтусов см. лист 9

Спецификация

элементов заполнения легкосбрасываемой кровли

Марка поз.	Обозначение	Наименование	Кол.	Масса ед. кг.	Примечание
	ГОСТ 22950-78	Плита минераловатная жесткая γ=250 кг/м³	3,6 м³	—	
	ГОСТ 16233-77*	Лист асбестоцементный УВ-7,5-200	12	50.0	
		С 5.903-22 вып 64 УТ-88	36 м²	72.0	
	2.460-19-01.00	Фартук МС1	1	19.2	
	2.460-19-05.00	Каркас плоский КР1	1	3,26	
	2.460-19-07.00	Костыль МС6	24	0,16	
	ТУ14-4-1231-83	Дюбель ДПГ 3,5х40	24	—	

1. На металлические площадки уложить резиновые коврики (ГОСТ 4997-75*)
2. Цифры в скобках даны для варианта с круглой подземной частью.

Привязан				ТП 902-1-122.87-АР			
				Начальник отдела	Шейко		
				Гл. конструктор	Соколова		
				Гл. специалист	Емельянов		
				Рук. гр.	Хасина		
				Ст. техник	Ратальева		
Инв. №				Инженер	Шевлякова		

Стадия	Лист	Листов
Р	7	

Навесная стеновая панель перекрытия неотапливаемых производственных зданий высотой 9,6 м и шириной 6 м (14 м²)

План кровли. Планы полов на отм. -6.250, 0.000

Госстрой СССР Специализированный Харьковский Ордена Трудового Красного Знамени Промстройпроект

22730-02 27

Формат А4

Согласовано

Инв. № подл. | Подпись и дата | Взам. инв. №

Альбом II

Типовой проект 902-1-122 87

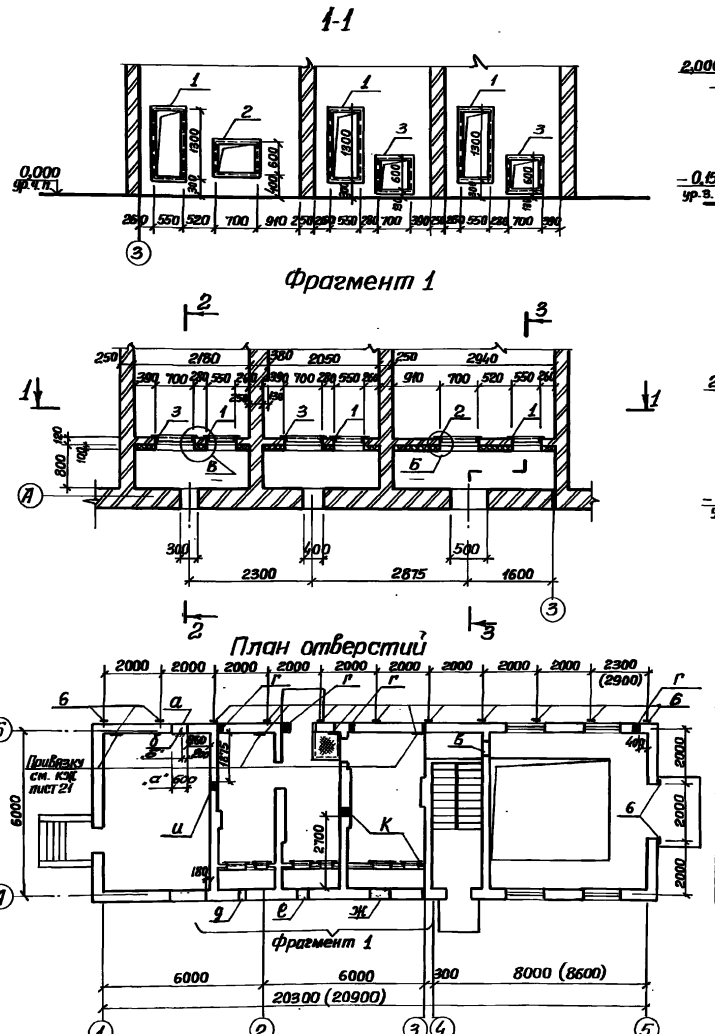

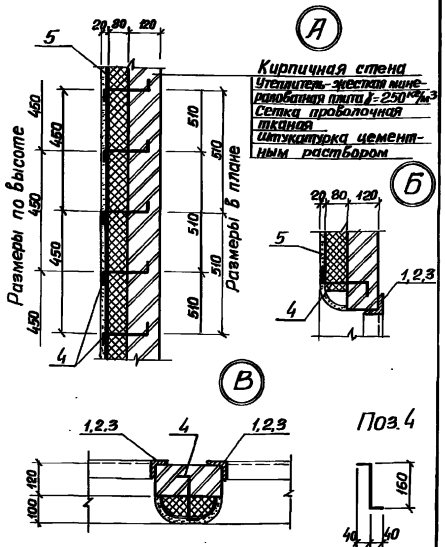

Ведомость отверстий

Обозначение отверстий	Размер в×h мм	Отметка низа отверстий м	Назначение
а	600×200	0,450	ЭА
б	200×600	3,400	ЭА
в	500×500	3,120	ОВ
г	200×600	3,200	ЭА
д	300×300	2,000	ОВ
е	400×400	2,000	ОВ
ж	500×500	2,000	ОВ
и	250×250	2,275	ОВ
к	350×350	3,200	ОВ

Спецификация к схеме расположения закладных изделий

Марка, поз.	Обозначение	Наименование	Кол.	Масса ед, кг	Примечание
1	1.400-15	Закладное изделие МН 732-1а	3	17.4	
2	1.400-15	Закладное изделие МН 720-1	1	11.6	
3	1.400-15	Закладное изделие МН 720-1	2	11.6	
4		ф6А I ГОСТ 5781-82* l=240	240	0,1	
5	ГОСТ 3826-82	Сетка 18-18 нч		3,92	м²
6	1.400-15	Закладное изделие МН 105-1	30	1,0	

1. Закладное изделие МН 732-1а выполнить размером 550×1300.
2. При пересечении противопожарной стены между машзалом и венткамерой воздуховодом зазор между стеной и воздуховодом наглухо заделать строительным раствором на всю толщину.
3. Цифры в скобках даны для монолитного варианта подземной части.

Нач. отд.	Шейко		ТП 902-1-122.87-АР	
Н. контр.	Сокольская			
Гл. спец.	Власенко		Насосная станция перекачки нефтепродуктов производительностью 50-70 м³/ч и нефтешламов - 144 м³/ч	Стадия: Р; Лист: 8; Листов:
Рук. гр.	Хесина		План отверстий Фрагмент 1. Сечения. Узлы	Госстрой СССР Союзводоканалпроект Харьковский Водоканалпроект
Ст. арх.	Агапьева			
Инж.	Шевлякова			

Привязан

Инв. №

22730-02 28

Формат А2

Согласовано
Отдел ЭА
Сектор ОВ
Инв. № подл.
Подпись и дата
Взам. инв. №

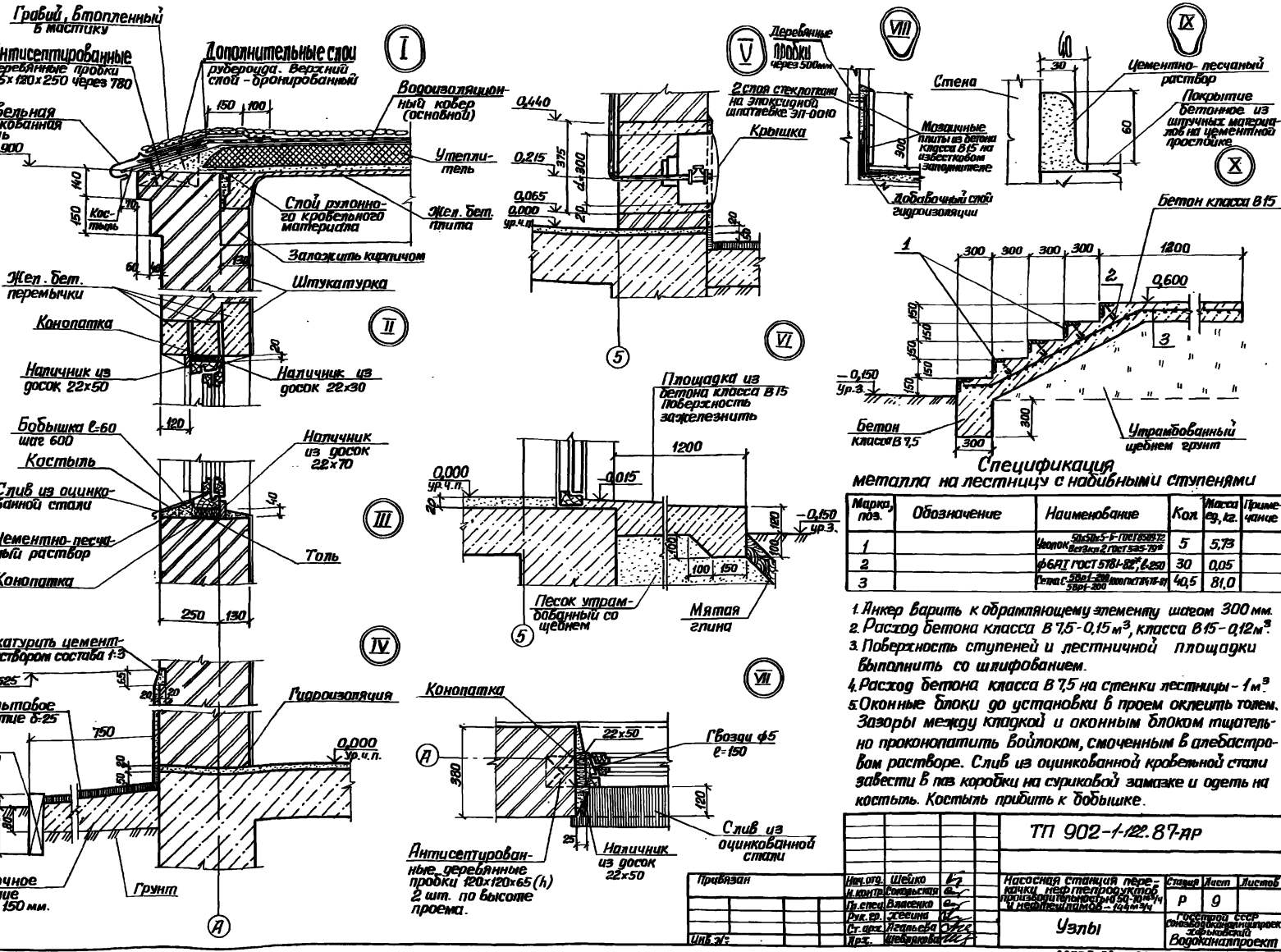

Спецификация металла на лестницу с набивными ступенями

Марка, поз.	Обозначение	Наименование	Кол.	Масса ед, кг.	Примечание
1		Уголок 50×50×5-Б-ГОСТ 8509-72 / Вст3кп2 ГОСТ 535-79*	5	5,73	
2		ф6АI ГОСТ 5781-82*, ℓ=250	30	0,05	
3		Сетка С 5Вр1-200 / 5Вр1-200 1000 ГОСТ 8478-81	40,5	81,0	

1. Анкер варить к обрамляющему элементу шагом 300 мм.
2. Расход бетона класса В7,5 - 0,15 м³, класса В15 - 0,12 м³.
3. Поверхность ступеней и лестничной площадки выполнить со шлифованием.
4. Расход бетона класса В7,5 на стенки лестницы - 1 м³.
5. Оконные блоки до установки в проем оклеить толем. Зазоры между кладкой и оконным блоком тщательно проконопатить войлоком, смоченным в алебастровом растворе. Слив из оцинкованной кровельной стали завести в паз коробки на суриковой замазке и одеть на костыль. Костыль прибить к бобышке.

ТП 902-1-122.87-АР

Насосная станция перекачки нефтепродуктов производительностью 50-70 м³/ч и нефтешламов - 144 м³/ч

Стадия	Лист	Листов
Р	9	

Узлы

Госстрой СССР Союзводоканалпроект Харьковский Водоканалпроект

Привязан

Инв. №

Нач. отд.	Шейко	
Н. контр.	Сокольская	
Гл. спец.	Власенко	
Рук. гр.	Жесина	
Ст. арх.	Агальева	
Арх.	Шебякова	

22730-02 29

Формат А2

Альбом II

Типовой проект 902-1-122.87

Согласовано

Инв. № подл. | Подпись и дата | Взам. инв. №

Альбом II

Типовой проект 902-1-122.87

Ведомость рабочих чертежей основного комплекта марки КЖ1 (начало)

Лист	Наименование	Примечание
1	Общие данные	
2	Схема расположения плит покрытия. Сборно-монолитный вариант	
3	Схема расположения плит покрытия. Монолитный вариант	
4	Схема расположения элементов каналов и элементов перекрытия каналов. (начало)	
5	Схема расположения элементов каналов и элементов перекрытия каналов (окончание)	
6	Схема расположения фундаментов под оборудование (начало). Сборно-монолитный вариант	
7	Схема расположения фундаментов под оборудование (окончание). Сборно-монолитный вариант	
8	Схема расположения фундаментов под оборудование (начало). Монолитный вариант	
9	Схема расположения фундаментов под оборудование (окончание). Монолитный вариант	
10	Фундаменты монолитные Фом 1-Фом 3	
11	Фундамент монолитный Фом 4. Опоры Опм 1 Опм 3. Сечения 1-1—4-4	
12	Фундаменты монолитные Фом 5, Фом 6 Общий вид и схема армирования	
13	Фундаменты монолитные Фом 7, Фом 8	
14	Фундаменты монолитные Фом 9, Фом 10	
15	Схема расположения площадки на отм. 0.600	

Ведомость рабочих чертежей основного комплекта марки КЖ1 (окончание)

Лист	Наименование	Примечание
16	Схема расположения элементов ограждения	

Ведомость спецификаций

Лист	Наименование	Примечание
2	Спецификация к схеме расположения плит покрытия. Сборно-монолитный вариант	
3	Спецификация к схеме расположения плит покрытия. Монолитный вариант	
5	Спецификация к схеме расположения элементов каналов и элементов перекрытия каналов	
6	Спецификация к схеме расположения фундаментов под оборудование. Сборно-монолитный вариант	
8	Спецификация к схеме расположения фундаментов под оборудование. Монолитный вариант	
15	Спецификация к схеме расположения площадки на отм. 0.600	
16	Спецификация к схеме расположения элементов ограждения	

Ведомость ссылочных и прилагаемых документов

Обозначение	Наименование	Примечание
	Ссылочные документы	
ГОСТ 13579-78	Блоки бетонные для стен подвалов	
ГОСТ 22701.1-77	Плиты железобетонные ребристые предварительно напряженные размерами 6×3 м для покрытий производственных зданий	
1.465.1-10/82 в.1	Комплексные железобетонные плиты покрытий одноэтажных промышленных зданий	
3.017-1 вв. 1.2.5	Ограждения площадок и участков предприятий зданий и сооружений	
	Прилагаемые документы	
902-1-122.87-КЖИ	Изделия	Альбом II
-КЖВМ1	ВМ по рабочим чертежам основного комплекта марки КЖ. Монолитные конструкции.	Альбом VIII
-КЖВМ2	ВМ по рабочим чертежам основного комплекта марки КЖ. Сборные конструкции	Альбом III

Ведомость объёмов сборных бетонных и железобетонных конструкций по рабочим чертежам основного комплекта марки КЖ1

N п/п	Наименование группы элементов конструкций	Код	Кол. м³	Примечание
1	Плиты покрытия	584110	7.3	
2	Перемычки	582800	3.8	
3	Элементы оград	589900	0.3	
	Всего бетона и железобетона		11.4	

Материалы на изготовление сборных бетонных и железобетонных конструкций учтены в ведомости потребности в материалах и отдельно не учитываются

Типовой проект разработан в соответствии с действующими нормами и правилами и предусматривает мероприятия, обеспечивающие взрывную, взрывопожарную и пожарную безопасность при эксплуатации здания

Главный инженер проекта Лялюк В.С.

Инв.№ подл. | Подпись и дата | Взам. инв.№

Привязан

Инв.№

ТП 902-1-122. 87-КЖ1

Нач.отд.	Шейко	
Н.контр.	Сокольская	
Гл.спец.	Власенко	
Рук.гр.	Борисенко	
Вед.инж.	Козина	
Инж.	Шваленко	

Насосная станция перекачки нефтепродуктов производительностью 50-70 м3/ч и нефтешламов 144 м3/ч

Стадия	Лист	Листов
Р	1	16

Общие данные

Госстрой СССР Союзводоканалпроект Харьковский Водоканалпроект

22730-02 30

формат А2

Типовой проект 902-1-122-87. Альбом II

Схема расположения плит покрытия

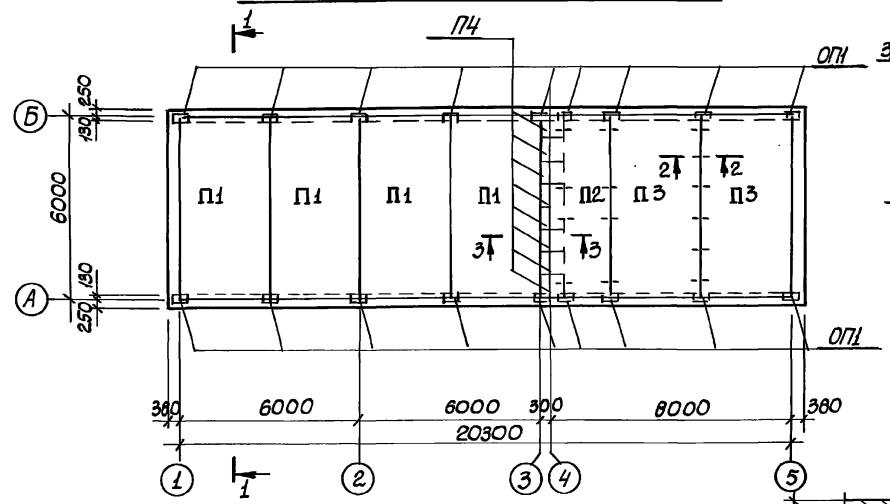

1 - 1

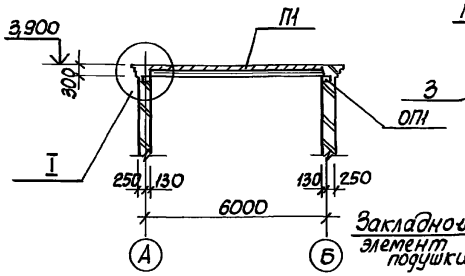

2 - 2

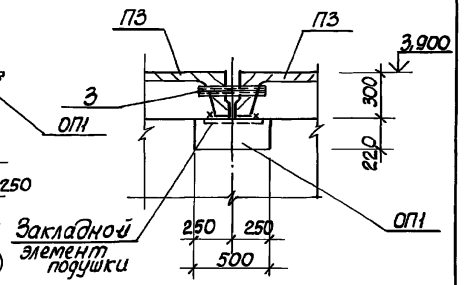

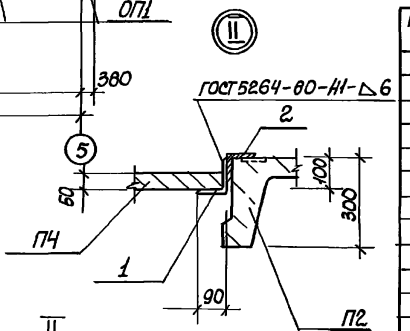

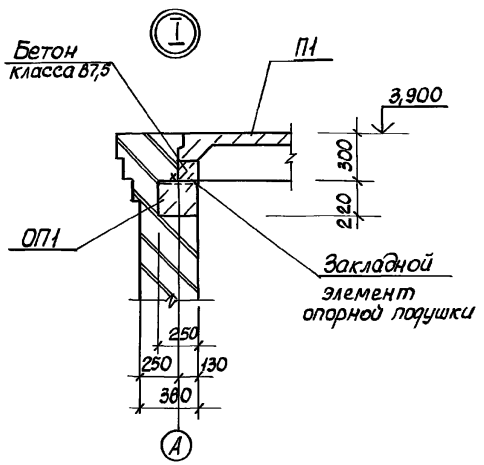

3-3

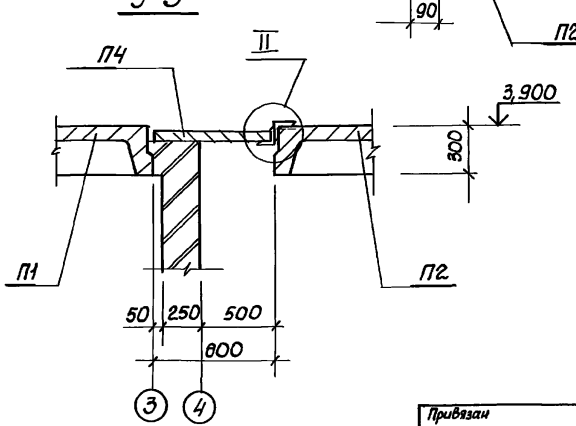

Спецификация к схеме расположения плит покрытия.

Марка, поз.	Обозначение	Наименование	Кол.	Масса ед., кг.	Примечание
		Плиты покрытия			
П1	ГОСТ 22701.1-77 1.465.1-10/82 вып. 1	1ПГ-3АIII ВТ-150ЛН-500М	4	4250	
П2	902-1-122.87-КЖи-П2	2ПГ-3АIII ВТ-150ЛН-500М	1	2170	
П3	-П3	ПЛ-2АIII ВТ-А	2	1750	
П4	3.006.1-2/82.1-2-1.0	П11д-8	8	270	
		Опорные подушки			
ОП1	1.225-2.11-4.000-01	ОП5.2-Т	18	50	
1		Уго-75х75х6-А ГОСТ 8509-72*			
		лок ВСт3пс6 ГОСТ 535-79*			
		ℓ=5950	1	41,0	
2		Уго-90х90х6-А ГОСТ 8509-72*			
		лок ВСт3пс6-1ТУ14-1-3023-80			
		ℓ=5950	1	50,0	
3		Труба 25х3,0 ГОСТ 3262-75*			
		ℓ=300	14	1,3	

1. Продольный стык между комплексными плитами выполнить по серии 1.465.1-10/82. 0-014
2. Плиты покрытия приварить к закладным изделиям опорных подушек.

Привязан				ТП 902-1-122.87-КЖ1			
		Нач. отд.	Шейко	Насосная станция перекачки нефтепродуктов производительностью 50-70 м³/ч и нефтешламов 6-144 м³/ч	Стадия	Лист	Листов
		Н. контр.	Сокольская		Р	2	
		Гл. спец.	Власенко				
		Рук. гр.	Борисенко	Схема расположения плит покрытия. Сборно-монолитный вариант	Госстрой ССР Союзводоканалпроект Харьковский Водоканалпроект		
		Вед. инж.	Козина				
Инв. №		Инженер.	Пивоварова				

22730-02 31

Инв. № подл. | Подпись и дата | Взам. инв. №
Группа АР | Агапьева
Гл. спец. техн. отд. | Ливоновский

Схема расположения плит покрытия

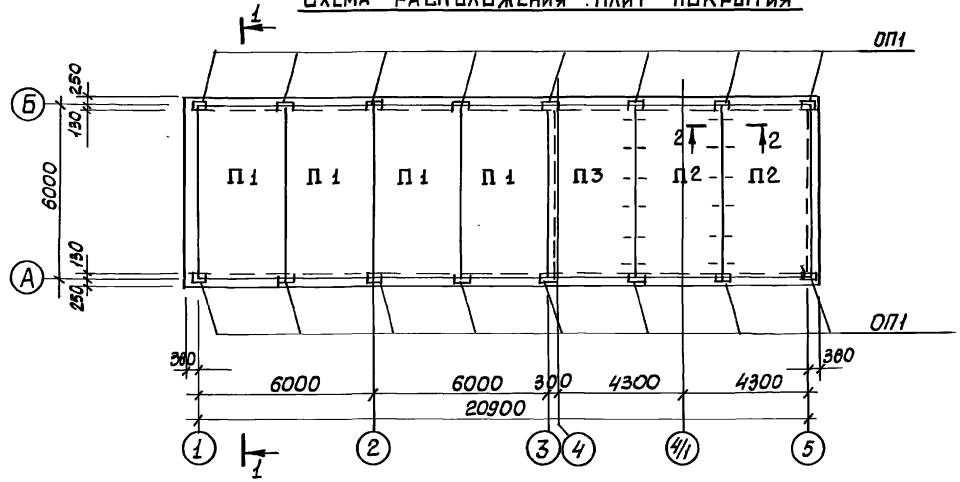

1-1

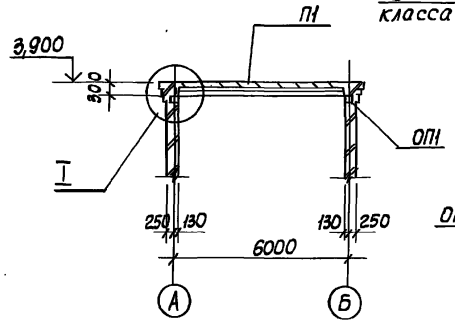

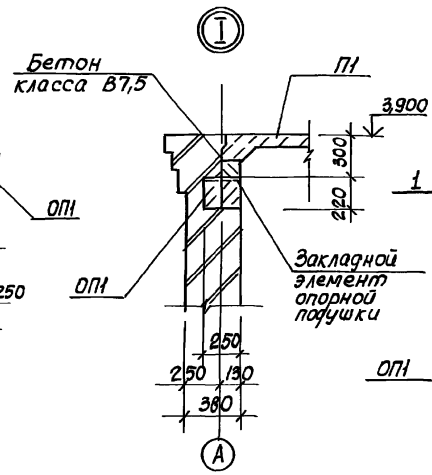

2-2

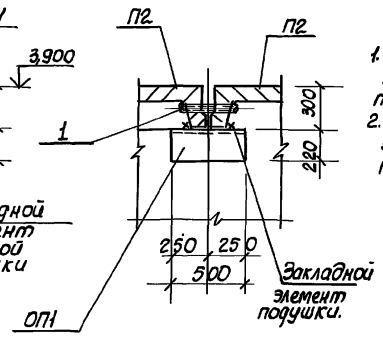

Спецификация к схеме расположения плит покрытия.

Марка, поз.	Обозначение	Наименование	Кол.	Масса ед., кг	Примечание
		Плиты покрытия			
П1	1.465.1-10/82. Вып. 1	1ПГ-3АIIIВт-150М-500 М	4	4250	
П2	902-1-122.87-КЖИ-ПЗ	ПЛ-2АIIIВт-А	2	1750	
П3	-ПЧ	1ПГ-3АIIIВт-150М-500М	1	4250	
		Опорные подушки			
ОП1	1.225-2.11-4.00.0-01	ОП5.2-Т	16	50	
1		Труба 25×3,0			
		ГОСТ 3262-75*, ℓ=300	12	1,3	

1. Продольный стык между комплексными плитами выполнить по серии 1.465.1-10/82, 0-014.
2. Плиты покрытия приварить к закладным изделиям опорных подушек.

				ТП 902-1-122.87-КЖ1			
Привязан				Насосная станция перекачки нефтепродуктов производительностью 50 тонн/ч и нефтешламов - 14 м³/ч	Стадия	Лист	Листов
					Р	3	
Инв.№	Нач.отд.	Шейко		Схема расположения плит покрытия. Монолитный вариант	Госстрой СССР Союзспецгазнефтехимпроект Гипроспецгазнефтехимпроект Водоканалпроект		
	Н.контр.	Сокольская					
	Гл.спец.	Власенко					
	Рук.гр.	Борисенко					
	Вед.инж.	Кузина					
	Инженер	Лившарова					

Инв.№подл. | Подпись и дата | Взам.инв.№ | Группа АВ | Согласовано | Главный инженер проекта

Типовой проект 902-1-122.87 Альбом II

Схема расположения элементов перекрытия каналов.

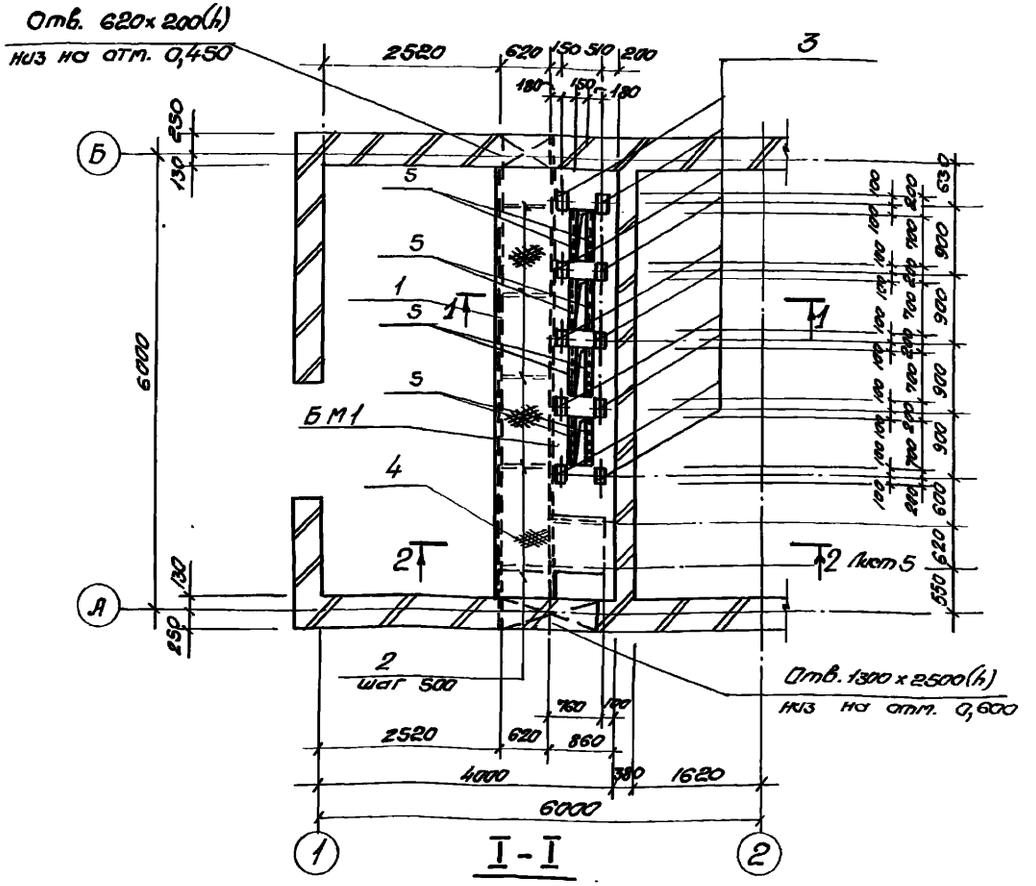

Схема расположения элементов каналов

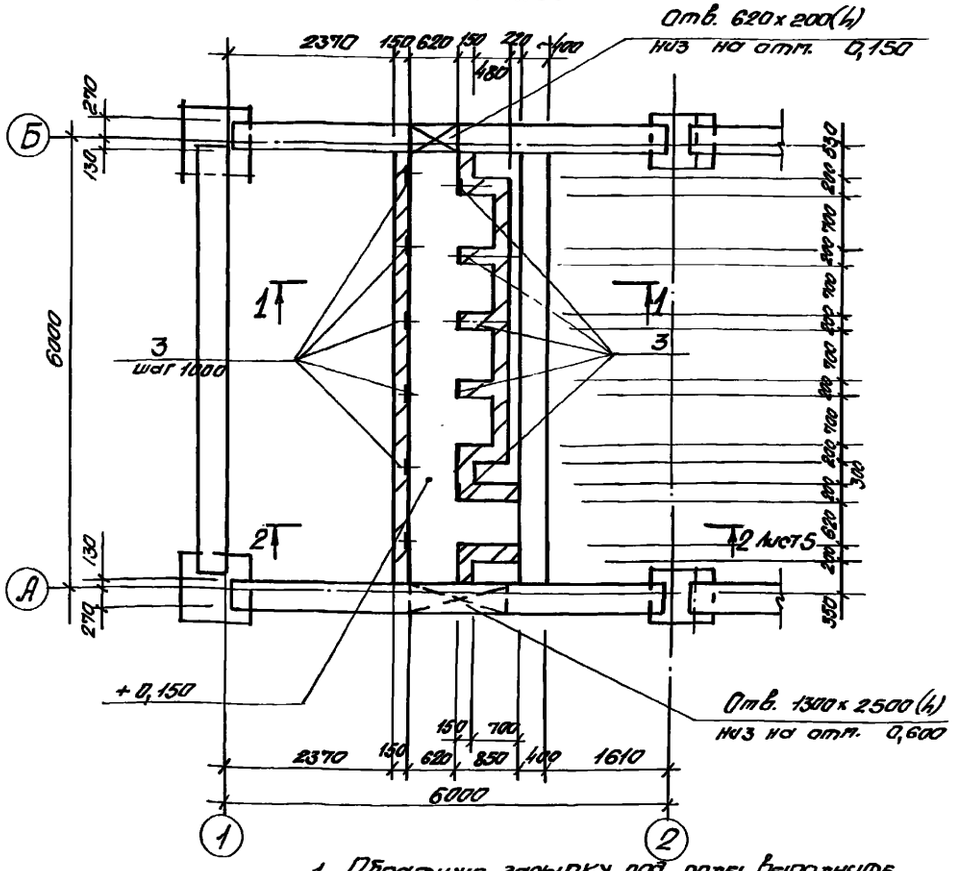

1. Обратную засыпку под полы выполнить из песчаного грунта с послойным уплотнением при оптимальной влажности до плотности сухого грунта $\rho_{вf} = 1,6 т/м^3$.

I - I

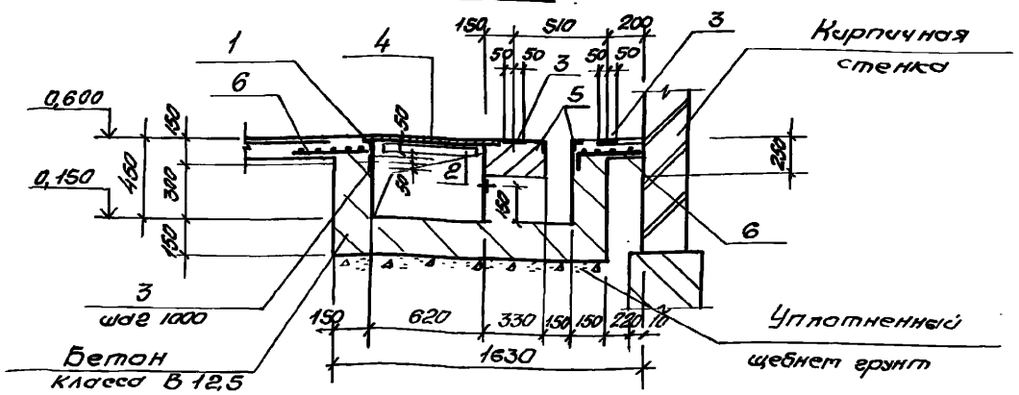

Согласовано	Э.Л.	Обозная	Взам. инв.№	Инв. № подл.	Подпись и дата	

				ТП 902-1-122.87-КЖ1			
Привязан	Нач.отд.	Шейко		Насосная станция перекачки нефтепродуктов производительностью 50-70 м³/ч и нефтешламов 144 м³/ч	Вадия	Лист	Листов
	Н.контр.	Соколенко			Р	4	
	Гл.спец.	Власенко					
	Рук. гр.	Борисенко		Схема расположения элементов каналов и элементов перекрытия каналов. (начало)	Госстрой СССР Союзводоканалниипроект Харьковский Водоканалпроект		
	Вед.инж.	Козина					
Инв.№	Инженер	Пивоварова					

22730-02 33

Типовой проект 902-1-122.87 Альбом II

2-2. Лист 4

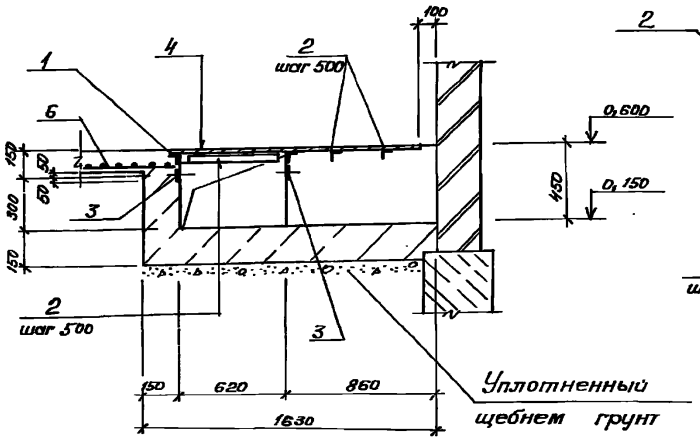

Бм 1

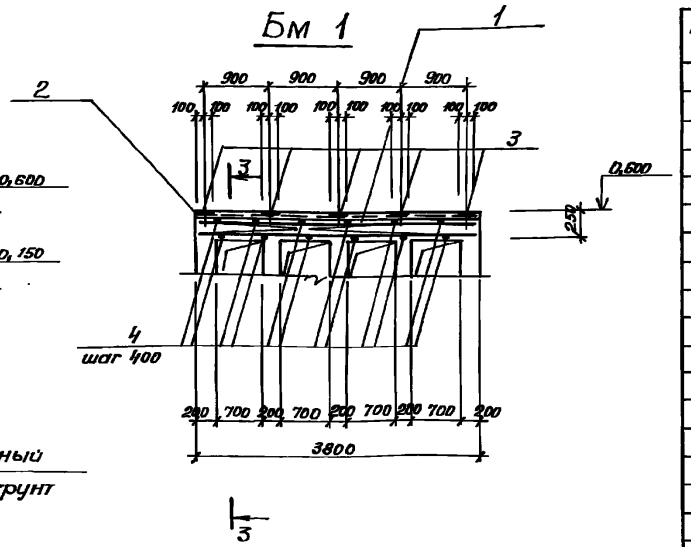

3-3

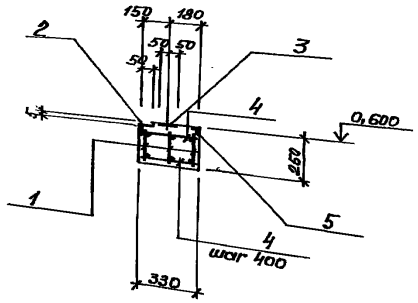

Спецификация к схеме расположения элементов каналов и элементов перекрытия каналов

Марка поз.	Обозначение	Наименование	Кол.	Масса ед., кг	Примечание
Бм 1	Лист 5	Балка монолитная Бм 1	1		
1	1.400-15.В1.550-07	Изделие закладное Мн 556	8,6		м
2		уго- 63×63×5-А-ГОСТ 8509-72*			
		лок ВСт 3кп2 ГОСТ 535-79*			
		ℓ= м	9,0	4,8	
3	1.400-15.В1. 120-14	Изделие закладное Мн 107-3	18		
4		рулон ромб К=4,0×680			
		ВСТ 3 кп2			
		ГОСТ 8568-77* ℓ= м	6,5	22,71	
5	1.400-15.В1. 550-03	Изделие закладное Мн 552	5,6		м
6	ГОСТ 8478-81	5ВрI-100 / 5ВрI-100 1040×5740 20/20	1	19,1	разрезать пополам
		Материалы			
		Бетон			
		класса В 12,5	2,2		м³

Спецификация Бм 1

Формат	Зона	Поз.	Обозначение	Наименование	Кол.	Примечание
				Сборочные единицы		
А3		1	902-1-122 .87-КЖИ-Кр1	Каркас плоский Кр1	3	
		2	1.400-15.В1. 550-07	Изделие закладное Мн 556	3,8	м
		3	1.400-15.В1. 120-14	То же Мн 107-3	5	
				Детали		
Б4		4		ф8 А-I ГОСТ 5781-82* ℓ=310	20	0,13 кг
				Материалы		
				Бетон		
				класса В 15	0,32	м³

Ведомость расхода стали на элемент, кг

Марка элемента	Изделия арматурные						Изделия закладные										Общий расход
	Арматура класса					Всего	Арматура класса					Прокат марки				Всего	
	А-III			А-I			А-III		А-I			ВСт 3кп2					
	ГОСТ 5781-82*						ГОСТ 5781-82*					ГОСТ 8509-72*		ГОСТ 103-76*			
	ф12		Итого	ф8	Итого		ф8	Итого	ф6		Итого	∠63×63×5	Итого	-6	Итого		
Бм 1	20.1		20.1	8.1	8.1	28.2	3.1	3.1	0.8		0.8	18.3	18.3	4.5	4.5	26.7	54.9

Привязан	Нач. отд.	Шейко		ТП 902-1-122 .87-КЖ1			
	Н. контр.	Сокольская		Насосная станция перекачки нефтепродуктов производительностью 50-70 м³/ч и нефтешламов – 144 м³/ч	Стадия	Лист	Листов
	Гл. спец.	Власенко			Р	5	
	Рук. гр.	Борисенко		Схема расположения элементов каналов и элементов перекрытия каналов (окончание)	Госстрой СССР Союзводоканалмиппроект Харьковский ВОДОКАНАЛПРОЕКТ		
Инв. №	Вед. инж.	Казина					
	Инженер	Пивоварова					

22730-02 34 Формат А2

Типовой проект 902-1-122.87 Альбом II

Схема расположения фундаментов под оборудование

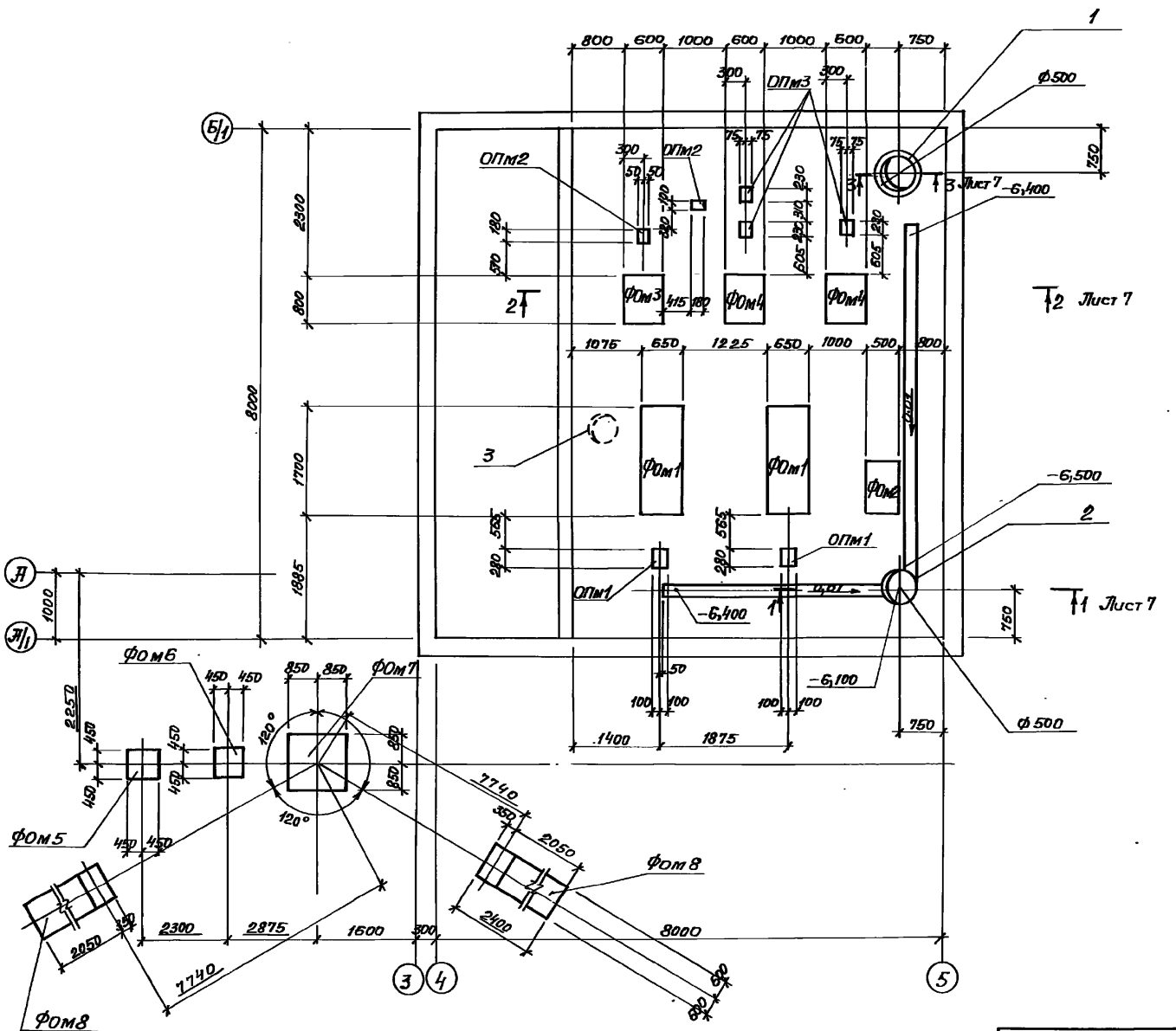

Спецификация к схеме расположения фундаментов под оборудование

Марка, поз.	Обозначение	Наименование	Кол.	Масса ед., кг	Примечание
		Фундаменты монолитные			
ФОм1	Лист 10	ФОм1	2		
ФОм2	Лист 10	ФОм2	1		
ФОм3	Лист 10	ФОм3	1		
ФОм4	Лист 11	ФОм4	2		
ФОм5	Лист 12	ФОм5	1		
ФОм6	Лист 12	ФОм6	1		
ФОм7	Лист 13	ФОм7	2		
ФОм8	Лист 13	ФОм8	4		
ФОм9	Лист 14	ФОм9	1		
ФОм10	Лист 14	ФОм10	1		
		Опоры монолитные			
ОПм1	Лист 11	ОПм1	2		
ОПм2	Лист 11	ОПм2	2		
ОПм3	Лист 11	ОПм3	3		
1	902-1-122.87-КЖИ-МН1	Изделие закладное МН1	1		
2	-МН2	То же МН2	1		
3	-МН3	" МН3	1		Для мокрых грунтов

1. Деталь установки дренажного приямка МН3 для мокрых грунтов см. лист 48
2. Обратную засыпку в основании наружных фундаментов выполнять из местного грунта с послойным уплотнением при оптимальной влажности до плотности сухого грунта $\rho_{Bf} = 1.65$ т/м³

Согласовано	ОВ	Смирнова	
	ВиК-2	Маневич	
Взам. инв. №			
Подпись и дата			
Инв. № подл.			

Привязан			
Инв. №			

Нач. отд.	Шейко		
Н. контр.	Сокольская		
Гл. спец.	Власенко		
Рук. гр.	Борисенко		
Вед. инж.	Козина		
Инж.	Лактионов		

ТП 902-1-122.87-КЖ1

Насосная станция перекачки нефтепродуктов производительностью 50-70 м³/ч и нефтешламов 144 м³/ч

Схема расположения фундаментов под оборудование (начало). Сборно-монолитный вариант

Стадия	Лист	Листов
Р	6	

Госстрой СССР Союзводоканалпроект Харьковский ВОДОКАНАЛПРОЕКТ

22730-02 35 Формат А2

Типовой проект 902-1-122.87 Альбом II

Схема расположения фундаментов под оборудование

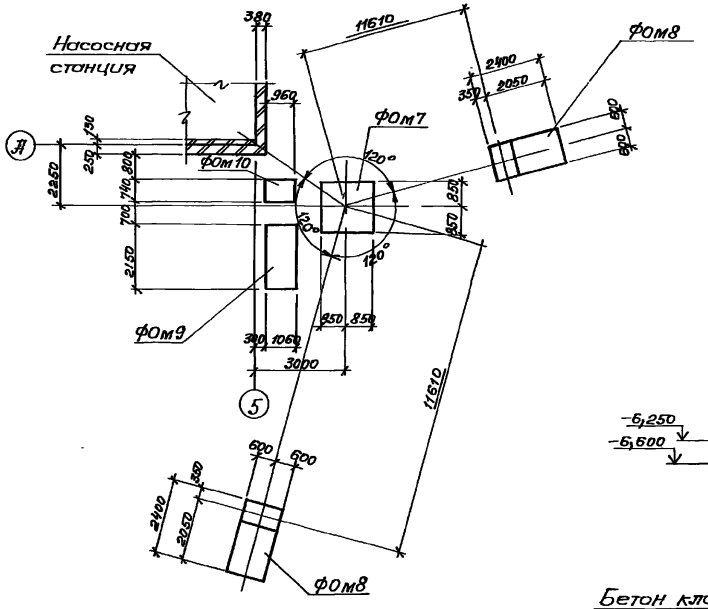

1-1. Лист 6

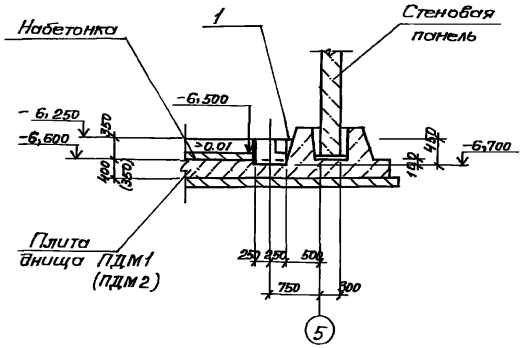

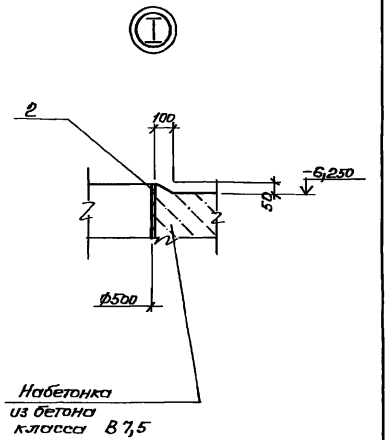

3-3. Лист 6

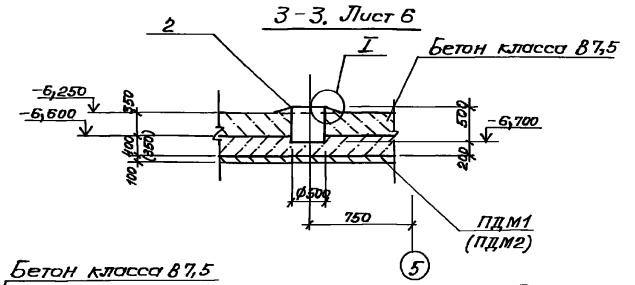

Обозначения в скобках даны для сухих грунтов.

2-2. Лист 6

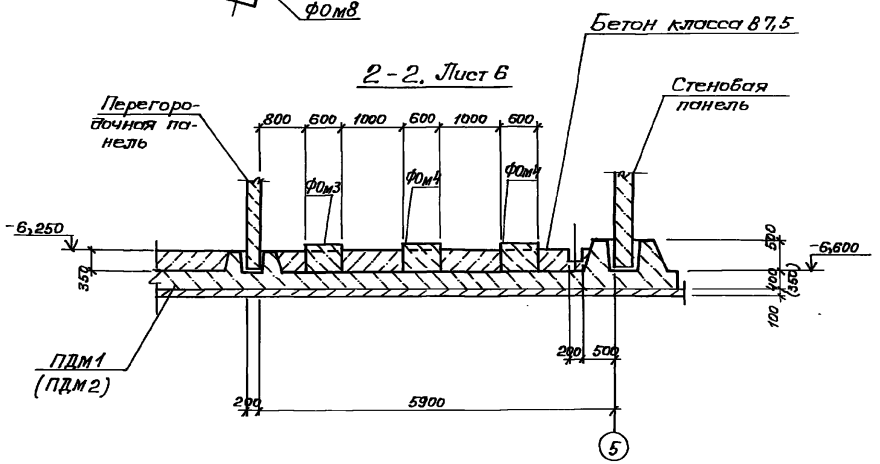

Привязан		Нач.отд.	Шейко		ТП 902-1-122.87-КН1		
		Н.контр.	Сокольская		Насосная станция перекачки нефтепродуктов производительностью 50-70 м³/ч и нефтешламов 144 м³/ч	Стадия	Лист	Листов
		Гл.спец.	Власенко			Р	7	
		Рук.гр.	Борисенко		Схема расположения фундаментов под оборудование (окончание)	Госстрой СССР Союзводоканалниипроект Харьковский		
		Вед.инж.	Казина					
Инв.№		Инж.	Пактионов		Сборно-монолитный вариант	ВОДОКАНАЛПРОЕКТ		

22730-02 36

Формат А2

Типовой проект 902-1-122.87 Альбом II

Схема расположения фундаментов под оборудование

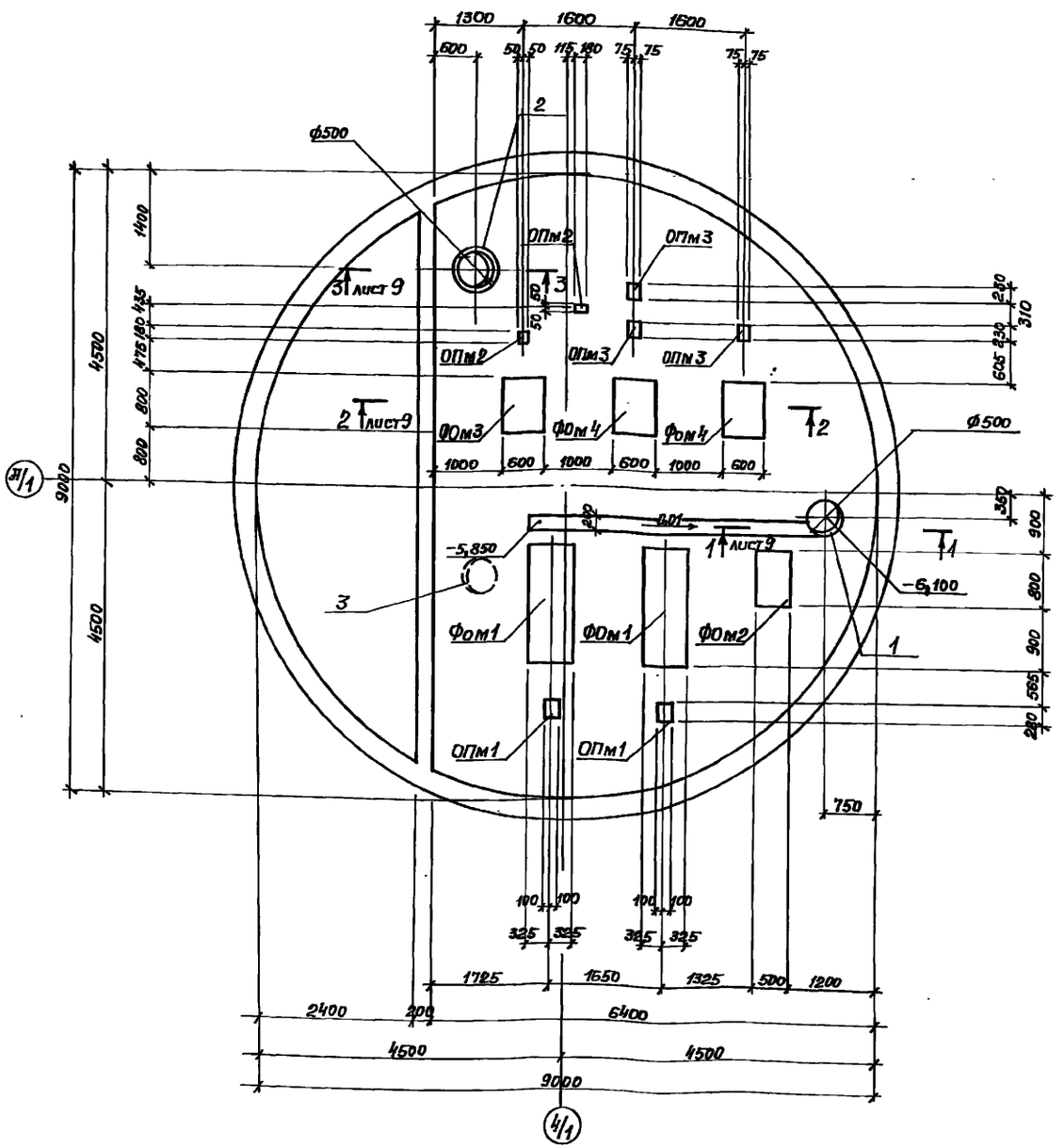

Спецификация к схеме расположения фундаментов под оборудование

Марка, поз.	Обозначение	Наименование	Кол.	Масса ед., кг	Примечание
		Фундаменты монолитные			
ФОм1	лист 10	ФОм1	2		
ФОм2	лист 10	ФОм2	1		
ФОм3	лист 10	ФОм3	1		
ФОм4	лист 11	ФОм4	2		
ФОм5	лист 12	ФОм5	1		
ФОм6	лист 12	ФОм6	1		
ФОм7	лист 13	ФОм7	2		
ФОм8	лист 13	ФОм8	4		
ФОм9	лист 14	ФОм9	1		
ФОм10	лист 14	ФОм10	1		
		Опоры монолитные			
ОПм1	лист 11	ОПм1	2		
ОПм2	лист 11	ОПм2	2		
ОПм3	лист 11	ОПм3	3		
1	902-1-122.87-КЖ1-МН1	Изделие закладное МН1	1		
2	-МН2	То же МН2	1		
3	-МН3	" МН3	1		Для мокрых грунтов

1. Деталь установки дренажного приямка МН3 для мокрых грунтов см. альбом V, лист 25
2. Обратную засыпку в основании наружных фундаментов, выполнять из местного грунта с послойным уплотнением при оптимальной влажности до плотности сухого грунта $\rho_{Bf} = 1{,}65$ т/м³.

Согласовано				
ОВ	Смирнова			
ВиК-2	Молкева			
Инв. № подл.	Подпись и дата	Взам. инв. №		

Привязан

Инв. №

Нач. отд.	Шейко			ТП 902-1-122.87-КЖ1
Н. контр.	Сокольская			
Гл. спец.	Власенко			
Рук. гр.	Борисенко			Насосная станция перекачки нефтепродуктов производительностью 50-70 м³/ч и нефтешламов 144 м³/ч
Вед. инж.	Козина			Схема расположения фундаментов под оборудование /начало/. Монолитный вариант
Инж.	Лабуркин			

Стадия	Лист	Листов
Р	8	

Госстрой СССР Союзводоканалниипроект Харьковский ВОДОКАНАЛПРОЕКТ

22730-02 37

Формат А2

Схема расположения фундаментов под оборудование

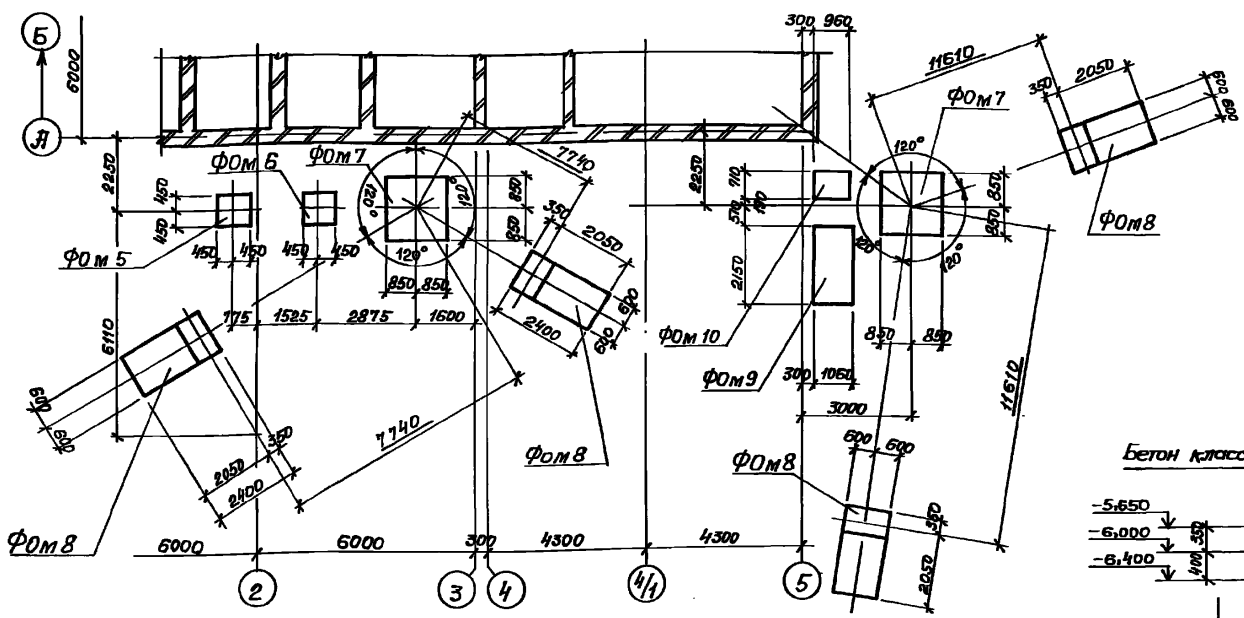

1 – 1. Лист 8

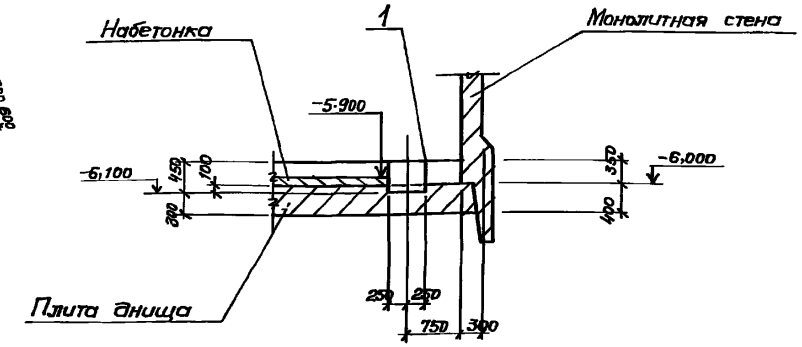

3 – 3. Лист 8

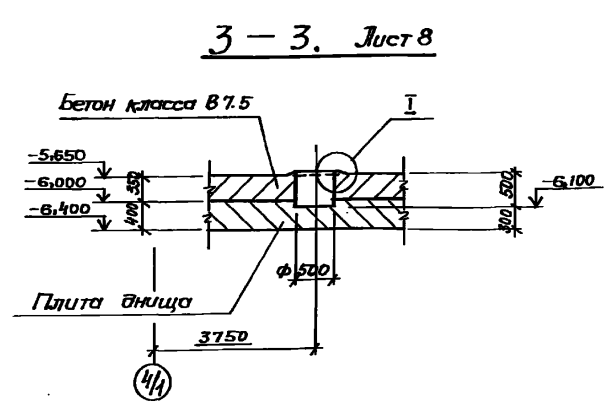

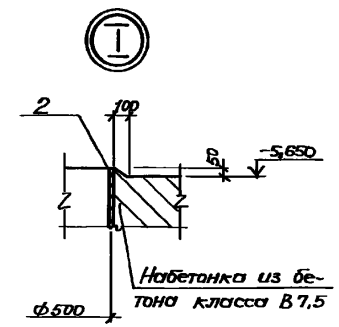

2 – 2. Лист 8

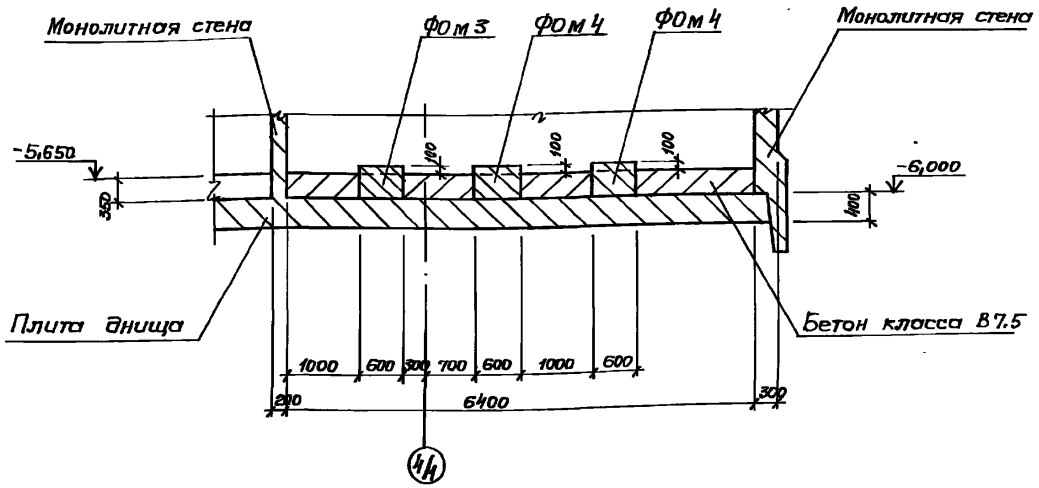

Привязан		Нач. отд.	Шейко		ТП 902-1-122.87-КЖ1
		Н. контр.	Сокольская		
		Гл. спец.	Бложенко		
		Рук. гр.	Бариенко		Насосная станция перекачки нефтепродуктов производительностью 50-70 м³/ч и нефтешламов 144 м³/ч
		Вед. инж.	Козина		Схема расположения фундаментов под оборудование /окончание/. Монолитный бетон
Инв. №		Инж.	Либуркин		

Стадия	Лист	Листов
Р	9	

Госстрой СССР Союзводоканалпроект Горьковский ВОДОКАНАЛПРОЕКТ

22730-02 38 Формат А2

Инв. № подл. | Подпись и дата | Взам. инв. № | Инв. № дубл. | Подпись и дата | Взам. инв. №

Типовой проект 902-1-122.87 Альбом II

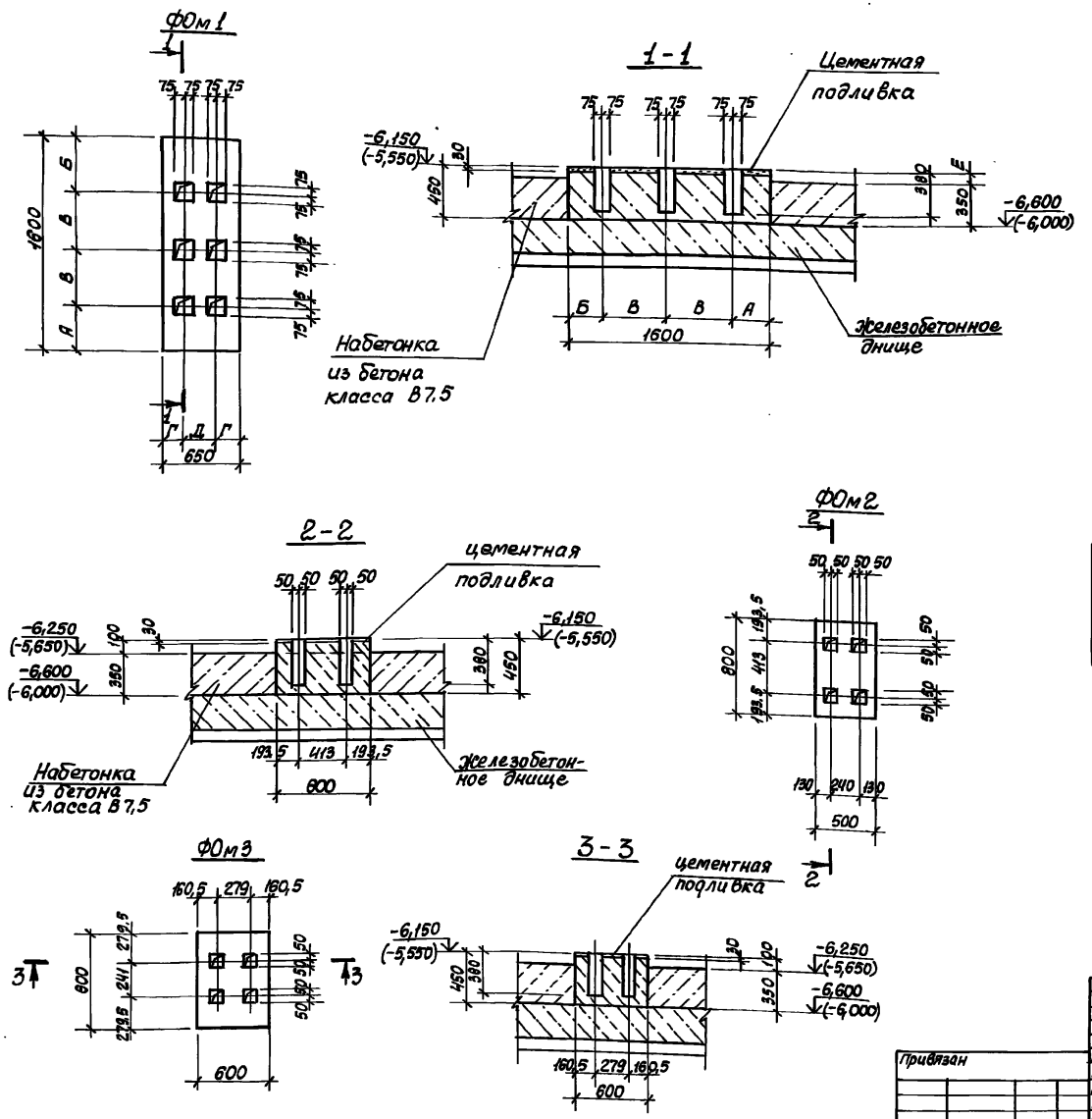

Спецификация ФОм 1, ФОм 2, ФОм 3.

Формат	Зона	Поз.	Обозначение	Наименование	Кол.	Примечание
				ФОм1		
				Материалы		
				Бетон класса В12,5	0,49	м³
				ФОм2		
				Материалы		
				Бетон класса В12,5	0,18	м³
				ФОм³		
				Материалы		
				Бетон класса В12,5	0,21	м³

Марка фундамента	Марка насоса	Расстояние, мм					
		А	Б	В	Г	Д	е
ФОм1	СД160/45	350	360	445	117.5	415	150
	6Ш8-2	340	360	450	125	400	100

Отметки в скобках даны для монолитного варианта.

Нач.отд.	Шейко		Насосная станция перекачки нефтепродуктов производительностью 50-70 м³/ч и нефтешламов 144 м³/ч	Стадия	Лист	Листов
Н.контр.	Сокольская			Р	10	
Гл.спец.	Власенко					
Рук.гр.	Борисенко		Фундаменты монолитные ФОм1-ФОм³	Госстрой СССР Союзводоканалпроект Харьковский Водоканалпроект		
Вед.инж.	Козина					
Инж.	Лактионов					

Привязан

Инв.№

ТП 902-1-122.87-КЖ1

22730-02 39

Формат А2

Типовой проект 902-1-122.87 Альбом II

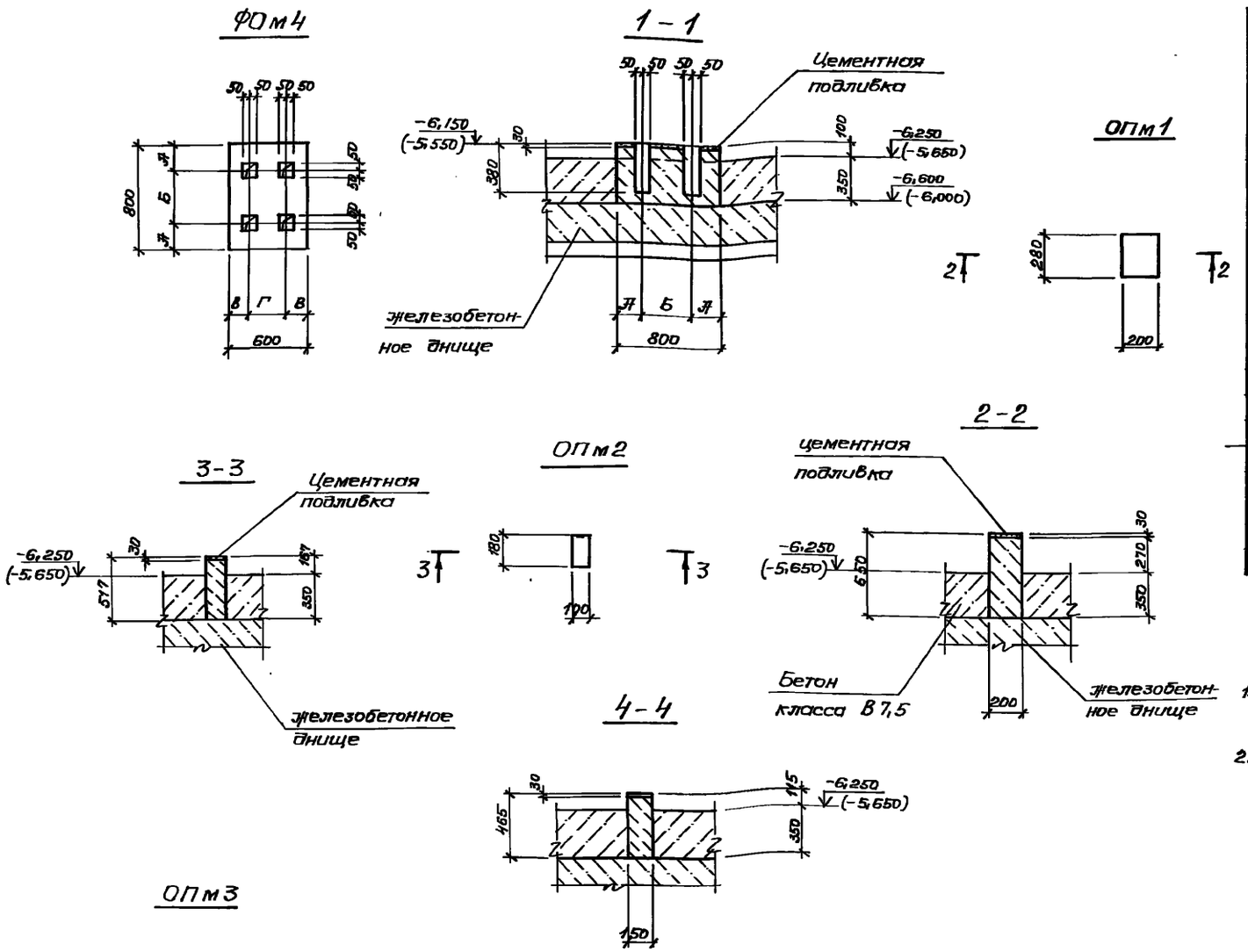

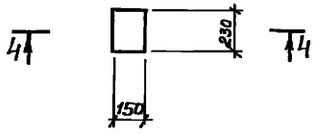

Марка фундамента	Марка насоса	Размеры, мм			
		А	Б	В	Г
ФОм4	5НКЭ-9×1	279.5	241	160.5	279
	6НКЭ-9×1	286	228	141	318

Спецификация ФОм4, ОПм1–ОПм3

Формат	Зона	Поз.	Обозначение	Наименование	Кол.	Примечание
				ФОм4		
				Материалы		
				Бетон класса В7,5	0.21	м³
				ОПм1		
				Материалы		
				Бетон класса В7,5	0.036	м³
				ОПм2		
				Материалы		
				Бетон класса В7,5	0.1	м³
				ОПм3		
				Материалы		
				Бетон класса В7,5	0.03	м³

1. Подливку выполнить цементным раствором состава 1:2 после установки и выверки оборудования.
2. Отметки в скобках даны для монолитного варианта.

Согласовано: Вик-2 Малкевич Ж. Ма...

Инв. № подл. | Подпись и дата | Взам. инв. №

Привязан

Инв. №

Нач. отд.	Шейко	
Н. контр.	Сокольская	
Гл. спец.	Власенко	
Рук. гр.	Борисенко	
Вед. инж.	Козина	
Инж.	Пактионов	

ТП 902-1-122.87-КЖ1

Насосная станция перекачки нефтепродуктов производительностью 50-70 м³/ч и нефтешламов 144 м³/ч

Фундамент монолитный ФОм4. Опоры ОПм1–ОПм3. Сечение 1-1÷4-4.

Стадия	Лист	Листов
Р	11	

Госстрой СССР Союзводоканалниипроект Харьковский ВОДОКАНАЛПРОЕКТ

22730-02 40 Формат А2

Альбом II

Типовой проект 902-1-122.87

Фом5, Фом6

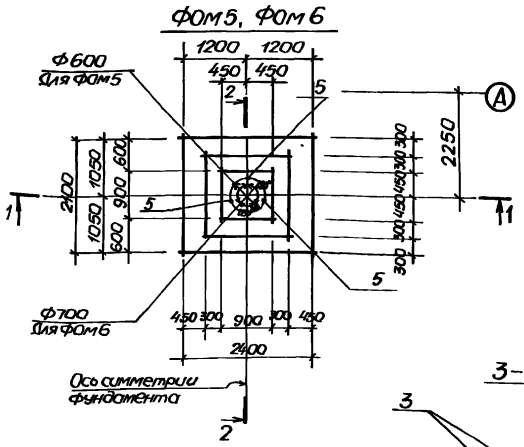

2 – 2

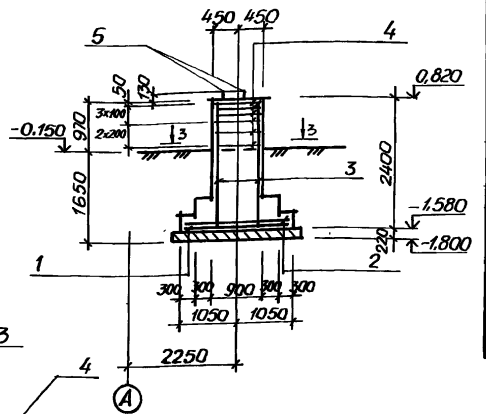

3 – 3

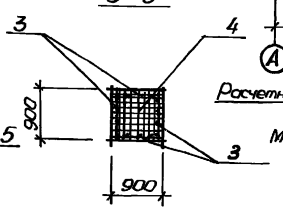

Расчетная схема Фом5, Фом6

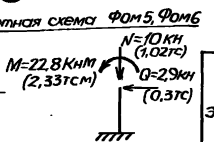

1 – 1

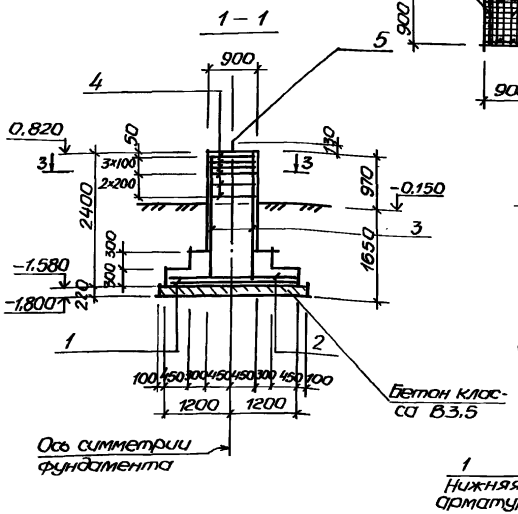

Раскладка сеток подошвы Фом5, Фом6

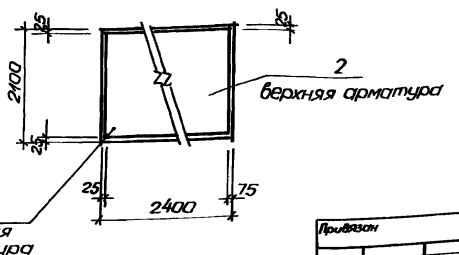

Спецификация Фом5, Фом6

Формат	Зона	Поз	Обозначение	Наименование	Кол.	Примечание
				Сборочные единицы		
				Сетки арматурные		
		1	1.410-3 Вып.1	1С 16А-III/10А-III 205×235	1	
		2	1.410-3 Вып.1	1С 16А-III/10А-III 225×205	1	
		3	1.412 – 1/77 Вып.3	1С 18А-III-6×24	4	
		4	1.412 – 1/77 Вып.3	СА1-6А-I	6	
		5	ГОСТ 24379.1-80	Болт1.1М24×1000 Вст3кп2	3	
				Материалы		
		6		Бетон класса В15 F50	3,65	м³

Ведомость расхода стали на элемент, кг

Марка элемента	Изделия арматурные								Всего	Изделия закладные							Общий расход
	Арматура класса									Арматура класса			Прокат марки				
	А-III				А-I					А-I			Вст3 кп2				
	ГОСТ 5781-82*									ГОСТ 5781-82*			ГОСТ 103-76*				
	Ф18	Ф16	Ф10	Итого		Ф6		Итого		Ф24		Итого	-8		Итого		
Фом5, Фом6	75,2	79,6	17,5	172,3		20,4		20,4	192,7	11,7		11,7	0,66		0,66	12,4	205,1

ТП 902-1-122.87-КЖ1

Нач.отд.	Шейко		Насосная станция перекачки нефтепродуктов производительностью 50-70 м³/ч и Нефтешламов 144 м³/ч	Стадия	Лист	Листов
Н.контр.	Сокольская			Р	12	
Гл.спец.	Власенко					
Рук.гр.	Борисенко		Фундаменты монолитные Фом5, Фом6. Общий вид и схема армирования	Госстрой СССР Союзводоканалниипроект Харьковский Водоканалпроект		
Вед.инж.	Козина					
Инж.	Лактионов					

Привязан

Инв.№

Подпись и дата

Взам.инв.№

копир. Майстренко 22730-02 41

Формат А2

Альбом II

Типовой проект 902-1-122.87

ФОм7

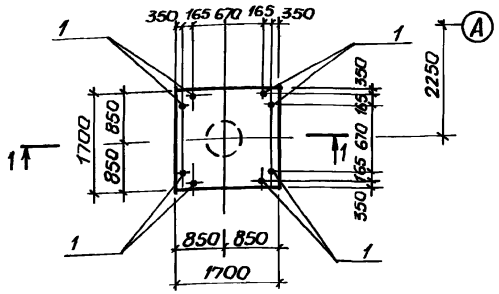

ФОм8

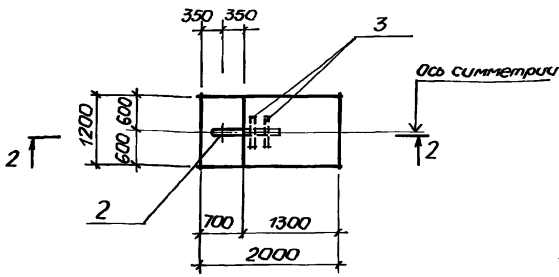

1-1

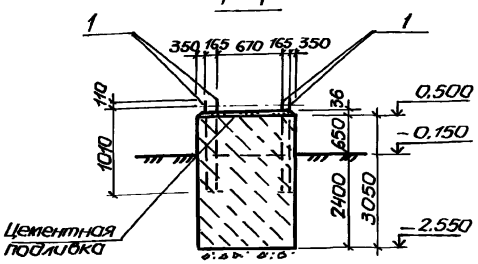

2-2

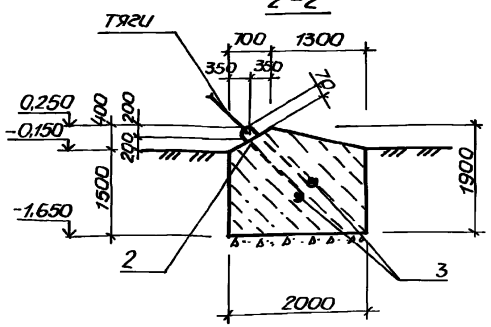

Спецификация ФОм7, ФОм8

Формат	Зона	Поз.	Обозначение	Наименование	Кол	Примечание
				ФОм7		
				Детали		
		1		Болт 1.1 М24×1120 Вст3кп2	8	4,56кг
				ГОСТ 24379.1-80		
				Материалы		
		5		Бетон класса В12,5	8,9	м³
				F50		
				ФОм8		
				Детали		
БУ		2*		Ф25 А-I ГОСТ 5781-82 ℓ=3840	1	14,8кг
БУ		3		ℓ=1000	2	3,9кг
				Материалы		
		4		Бетон класса В12,5	4,1	м³
				F50		

* Поз. 2 – см. Ведомость деталей

Обратную засыпку в основании фундаментов выполнять из местного грунта с послойным уплотнением при оптимальной влажности до плотности сухого грунта $\rho_{Bf} = 1{,}65 т/м^3$.

Ведомость деталей

Поз	Эскиз
2	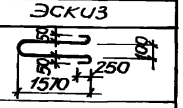

Расчетная схема Фом7

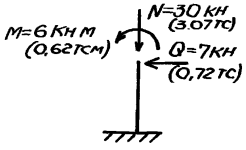

Ведомость расхода стали на элемент, кг

Марка элемента	Изделия закладные									Всего	Общий расход
	Арматура класса А-I ГОСТ 5781-82*										
	Ф24	Ф25									
ФОм7	36,5									36,5	36,5
ФОм8		22,6								22,6	22,6

Привязан	Нач.отд.	Шейко		ТП902-1-122.87-КЖ1	
	Н.контр.	Соколовская		Насосная станция перекачки нефтепродуктов производительностью 50-70 м³/ч нефтешламов 144 м³/ч	Стадия: Р; Лист: 13; Листов:
	Гл.спец.	Власенко			
	Рук.гр.	Борисенко		Фундаменты монолитные ФОм7, ФОм8.	Госстрой СССР Союзводоканалпроект Харьковский Водоканалпроект
Инв.№	Вед.инж.	Казина			
	Инж.	Лактионов			

22730-02 42

ФОм9

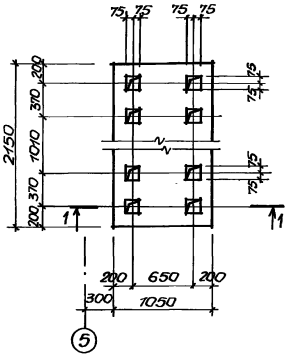

1 – 1

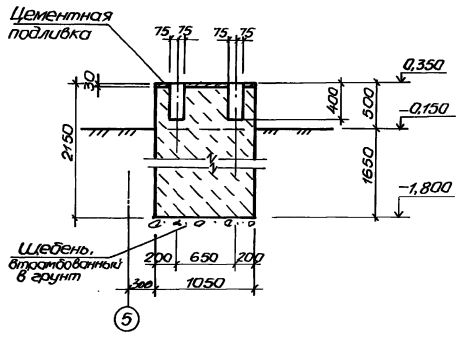

ФОм 10

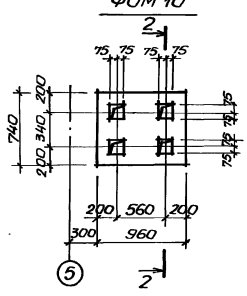

2 – 2

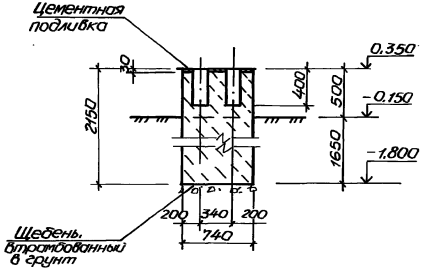

Спецификация ФОм9, ФОм10

Формат	Зона	Поз.	Обозначение	Наименование	Кол.	Приме-чание
				ФОм 9		
				материалы		
				Бетон класса В12.5 F50	5,0	м³
				ФОм10		
				материалы		
				Бетон класса В12.5 F50	1,6	м³

Привязан			Нач.отд.	Шедко		ТП 902-1-122.87-КЖ1
			Нач.сект.	Пермякова		
			Вып.спец.	Алексенко		
			Рук.гр.	Борисенко		
			Ведущ.	Козина		
Инв.№			Инж.	Жаклонов		

Насосная станция перекачки нечерноземного направления: Ленькова 30, Лонару и Нечерноземной 148 м³/с

Стадия	Лист	Листов
Р	14	

Фундаменты монолитные ФОм9, ФОм10

Госстрой СССР Специализированный институт Харьковский Водоканалпроект

Типовой проект 902-1-122.87 Альбом II

Схема расположения площадки на отм. 0,600

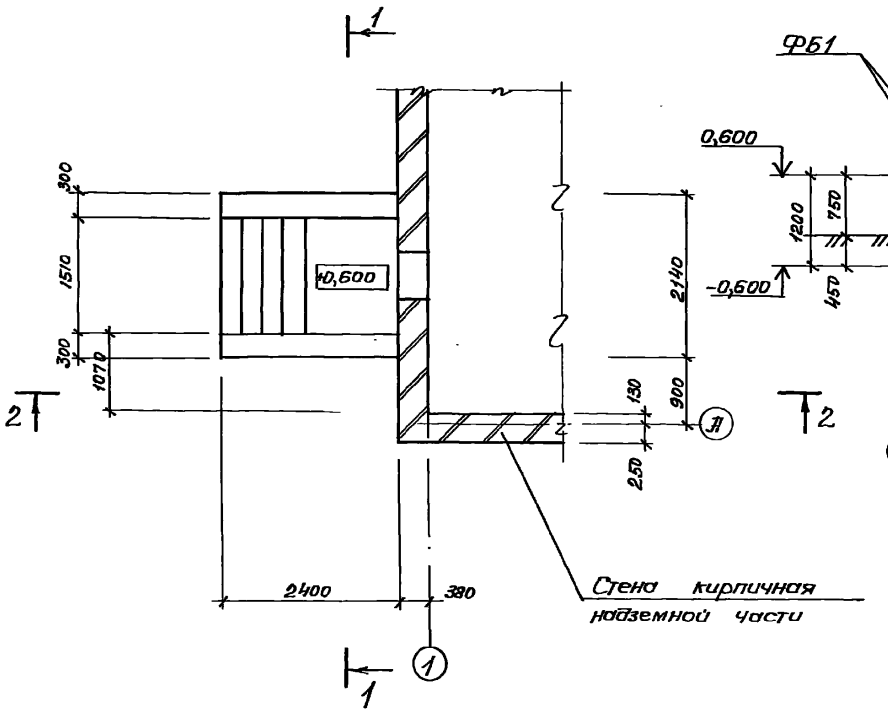

1 - 1

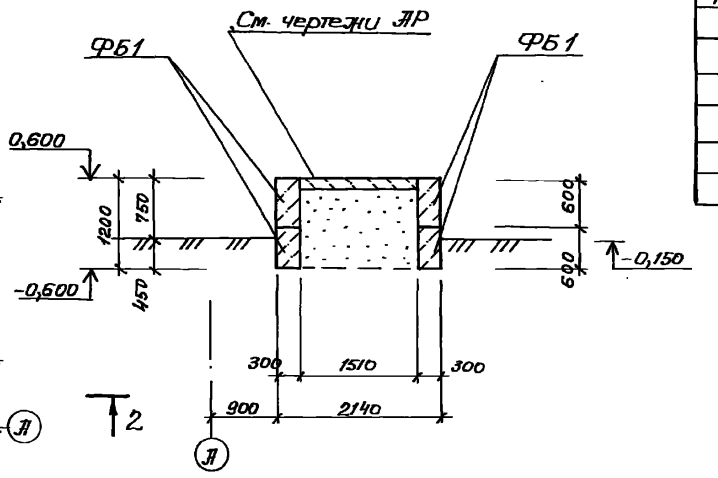

2 - 2

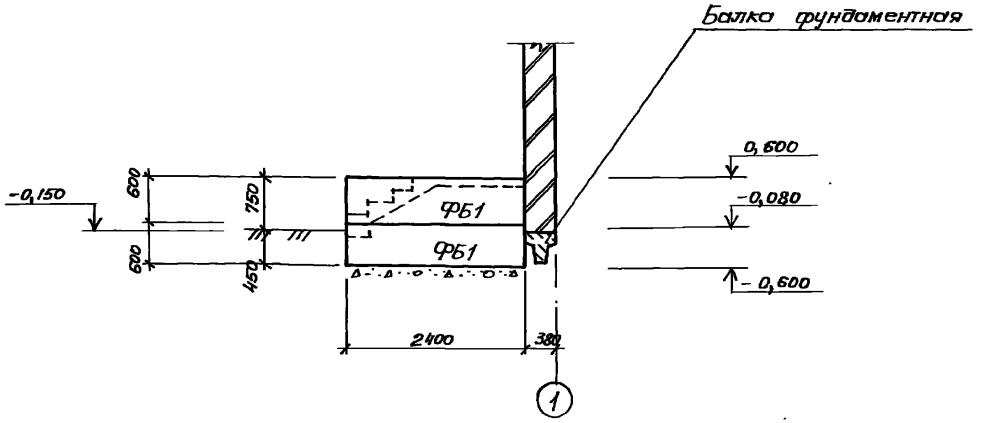

Спецификация к схеме расположения площадки на отм. 0,600

Марка, поз.	Обозначение	Наименование	Кол.	Масса ед., кг	Примечание
		Блок бетонный			
ФБ1	ГОСТ 13579 - 78*	ФБС 24.3.6	4	970	

Обратную засыпку выполнять из песчаного грунта с послойным уплотнением при оптимальной влажности до плотности сухого грунта $\rho_{бf} = 1,60$ т/м³.

Нач.отд.	Шейко			ТП 902-1-122.87-КН1
Н.контр.	Сокольская			
Гл.спец.	Власенко			Насосная станция перекачки нефтепродуктов производительностью 50-70 м³/ч и нефтешламов 144 м³/ч
Рук. гр.	Борисенко			
Вед.инж.	Козина			Схема расположения площадки на отм. 0,600
Инж.	Иволженко			

Стадия	Лист	Листов
Р	15	

Госстрой СССР Союзводоканалниипроект Харьковский ВОДОКАНАЛПРОЕКТ

Инв.№ подл. | Подпись и дата | Взам.инв.№ | Группа АР | Ананьева

22730-02 44

Формат А2

Типовой проект 902-1-122.87. Альбом II

Схема расположения элементов ограждения

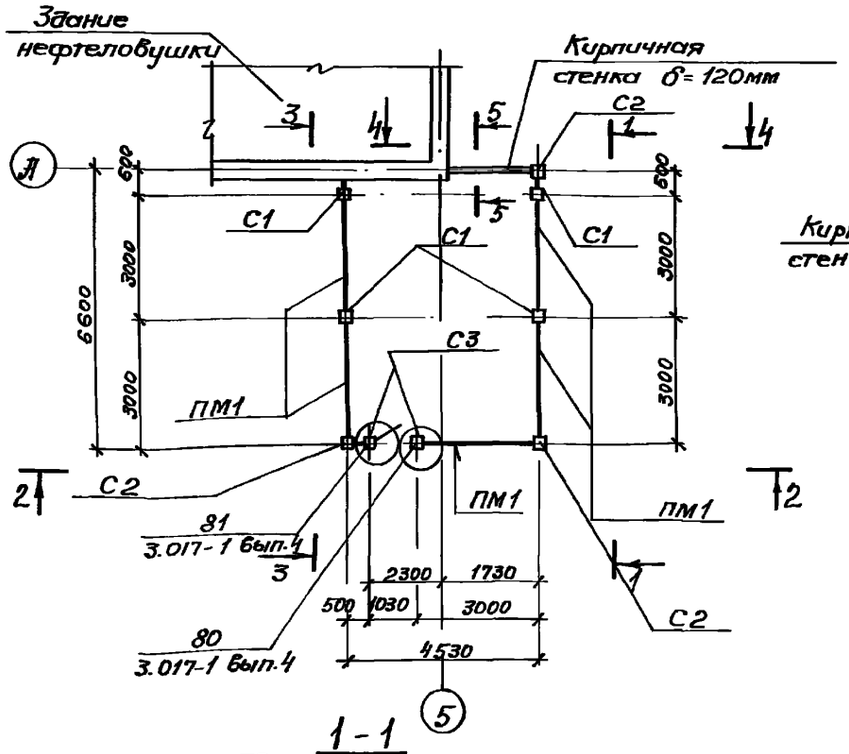

2-2

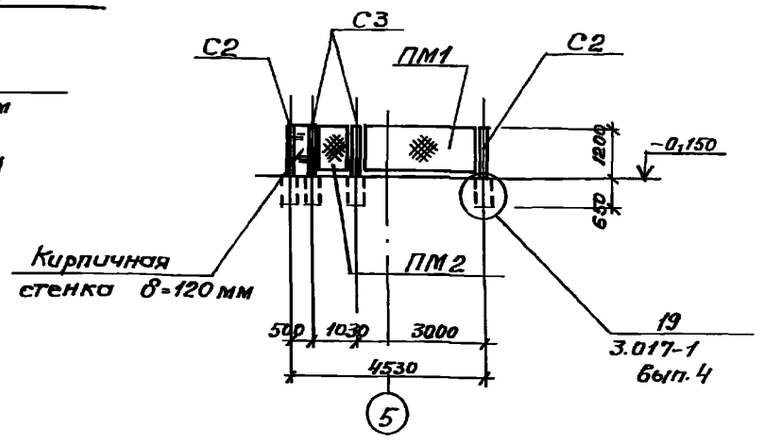

3-3

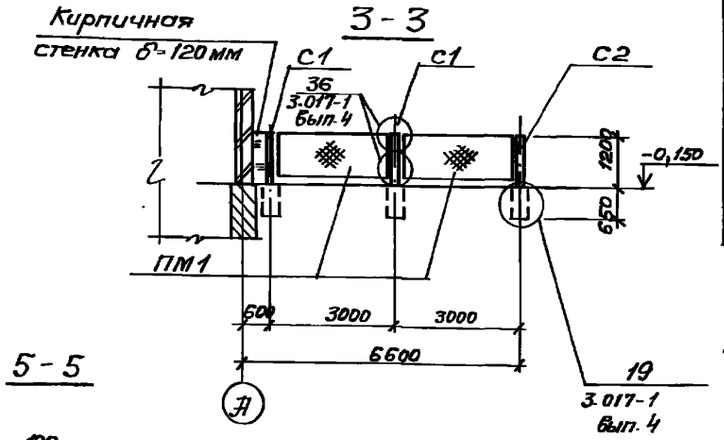

1-1

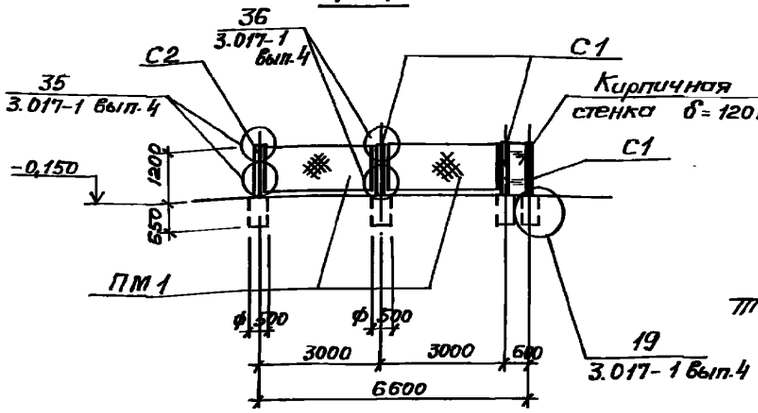

5-5

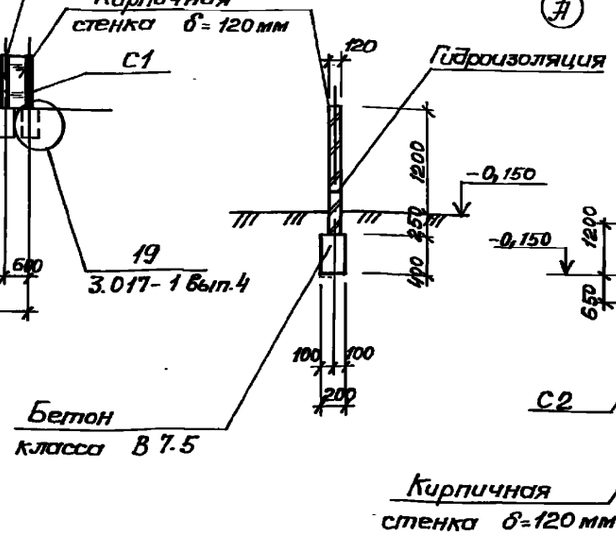

4-4

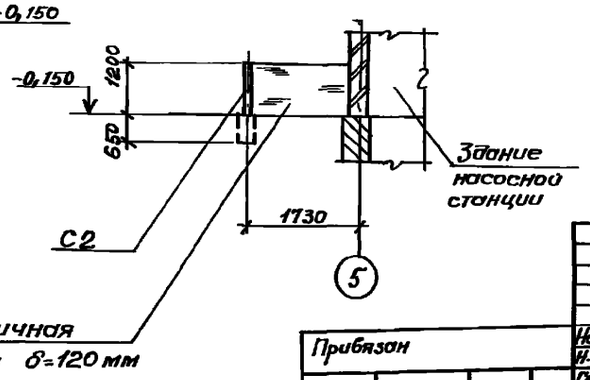

Спецификация к схеме расположения элементов ограждения

Марка, поз.	Обозначение	Наименование	Кол.	Масса ед., кг	Примечание
ПМ1	3.017-1 вып. 2	Сетчатые панели ПМ1	5	25.7	
ПМ2	3.017-1 вып. 5	Полотно калитки КМ1А	1	23.3	
		Соединительные элементы			
	3.017-1 вып. 2	МС 9	14	0.12	
	3.017-1 вып. 2	МС 11	14	0.10	
		Железобетонные столбы			
С1	3.017-1 вып. 1	С 3Аа	4	60	
С2	3.017-1 вып. 1	С 3Аб	3	60	
С3	3.017-1 вып. 1	С 3Ав	2	60	
		Материалы			
		Бетон класса В 7.5	0.3		$м^3$

1. Все сварные швы выполняются электродами типа Э42 по ГОСТ 9467-85.
2. Катет шва принять по наименьшей толщине свариваемых элементов.

Согласовано: Смирнова 08

Инв. № подл. | Подпись и дата | Взам. инв. №

Нач. отд.	Шейко		
Н. контр.	Сокольская		
Гл. спец.	Власенко		
Рук. гр.	Борисенко		
Вед. инж.	Казина		
Инж.	Пивоварова		

Привязан

Инв. №

тп 902-1-122.87-КН1

Насосная станция перекачки нефтепродуктов производительностью 50-70 $м^3/ч$ и нефтешламов 144 $м^3/ч$

Схема расположения элементов ограждения

Стадия	Лист	Листов
Р	16	

Госстрой СССР Союзводоканалниипроект Харьковский ВОДОКАНАЛПРОЕКТ

Инв. № подл. | Подпись и дата | Взам. инв. №

ТИПОВОЙ ПРОЕКТ
902-1-122
НАСОСНАЯ СТАНЦИЯ ПЕРЕКАЧКИ НЕФТЕПРОДУКТОВ ПРОИЗВОДИТЕЛЬНОСТЬЮ 50-70 м³/ч И НЕФТЕШЛАМОВ 144 м³/ч

АЛЬБОМ II

ИЗДЕЛИЯ

Привязан

Инв. №

Формат А4

Инв. № подл. | Подпись и дата | Взам. инв. №

Типовой проект 902-1-122.87 Альбом II

Обозначение	Наименование	Кол.	Примечание
ВД 902-1-122.87 Кшм-	Содержание альбома	4л	
ВД -ТТ	Технические требования	4л	
ВЗ -ПЗ	Плита покрытия ПЗ	4б	
ВЗ -ПЗ	Плита покрытия ПЗ	4б	
ВЗ -ПЧ	Плита покрытия ПЧ	4г	
ВЧ -КР1	Ферма парковой КР1	4г	
ВЗ -Б6Н	Балка Б6Н	4в	
ВЗ -МН1	Изделие закладное МН1	4в	
ВЗ -МН2	Изделие закладное МН2	4в	
ВЗ -МН3СБ	Изделие закладное МН3 Сборочный чертеж	4в	
ВЗ -МН3	Изделие закладное МН3	4в	

Привязан

Инв. №

ТП 902-1-122.87 -КМН

Содержание альбома | Стадия Р | Лист 1 | Листов 1 | Госгражданпроект Всесоюзгражданпроект

Формат А4

Инв. № подл. | Подпись и дата | Взам. инв. №

Типовой проект 902-1-122.87 Альбом II

Технические требования к изготовлению закладных изделий

1. Плоские арматурные изделия следует изготовлять при помощи контактной точечной сварки по ГОСТ 14098-85.
2. Сварку сеток и каркасов производить во всех точках пересечения стержней.
3. Размеры сеток и каркасов даны по осям и торцам стержней.
4. Сварку закладных изделий производить в соответствии с ГОСТ 14098-85 „Соединения сварные арматуры и закладные изделия железобетонных конструкций", ГОСТ 5264-80 „Ручная дуговая сварка. Соединения сварные".
5. Сварку торцовых соединений круглых стержней с листовым прокатом закладных изделий железобетонных конструкций выполнять по окиси обмазке.
6. Катет сварных швов принято по наименьшей толщине свариваемых элементов.

Привязан

Инв. №

ТП 902-1-122.87 -КМН-ТТ

Технические требования | Стадия Р | Лист 1 | Листов 1 | Госгражданпроект Всесоюзгражданпроект

Формат А4

Инв. № подл. | Подпись и дата | Взам. инв. №

Типовой проект 902-1-122.87 Альбом II

Технические требования к изготовлению сборных железобетонных изделий

1. Сборные железобетонные изделия запроектированы из тяжелого бетона при условии их изготовления в заводских условиях в инвентарных стальных формах. Изделия должны изготовляться в точном соответствии с рабочими чертежами, и техническими требованиями ГОСТ 13015, 1-85, „Изделия железобетонные и бетонные. Общие технические требования".
2. Изделия ригельного сетками и каркасами.
3. Фиксация закладных изделий осуществляется путем привязки их к арматурному каркасу.
4. Для строповки изделий при их транспортировке предусмотрено применение строповочных петель.
5. Основные изделия производятся в вертикальном положении изделий в соответствии с требованиями технических рекомендаций ЦНИИОМТП-4-80. Подкладки должны устанавливаться в местах расположения строповочных петель.
6. Погрузку и транспортирование изделий следует производить в соответствии с рекомендациями „Временных указаний по перевозке элементов сборных железобетонных изделий и конструкций промышленного строительства автомобильным транспортом" (Стройиздат 1966г).

Привязан

Инв. №

902-1-122.87 -КМН-ТТ

Лист 2

Формат А4

9п 26-15/82

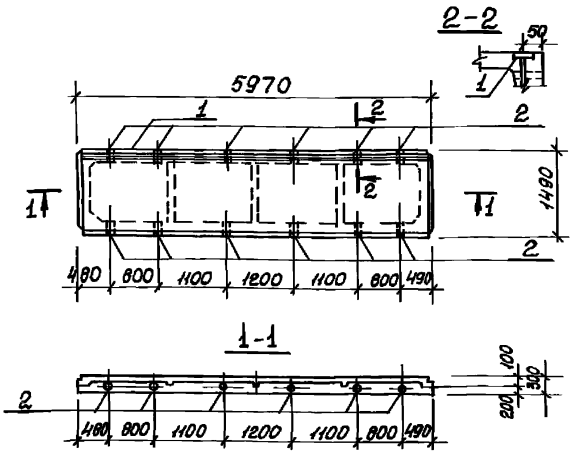

Формат	Зона	Поз.	Обозначение	Наименование	Кол.	Примечание
				Документация		
А3			902-1-122.87-КЖИ-ТТ	Технические требования		
				Сборочные единицы		
				Плита покрытия		
		3	1.465.1-10/82 Вып. 1	2ПГ6-3АIII ВТ-150ЛН-500М	1	
		1	1.400-15 Вып. 1 110-10	Изделие закладное МН104-3	5,9	м
		2	1.400-15 Вып. 1	МН 802	12	0,15кг

Обозначение	Наименование	Марка
902-1-122.87-КЖИ-П2	2ПГ6-3АIII ВТ-150ЛН-500М-А	П2

Дополнительная ведомость расхода стали на элемент, кг

Марка элемента	Изделия закладные								Всего
	Арматура класса				Прокат марки				
	А-III				Вст3кп2				
	ГОСТ 5781-82*				ГОСТ 103-76*		ГОСТ 10704-76		
	Ф8			Итого	-6	Итого	Тр. Ф40	Итого	
П2	2,4			2,4	16,6	16,6	1,8	1,8	20,8

Нач. отд.	Шейко		ТП 902-1-122.87-КЖИ-П2	
Н. контр.	Сокольская		Плита покрытия П2	Стадия: Р; Масса: 4250; Масштаб: 1:50
Гл. спец.	Власенко			Лист; Листов 1
Рук. гр.	Борисенко			Госстрой СССР Союзводоканалпроект Харьковский Водоканалпроект
Вед. инж.	Козина			
Инженер	Пивоварова			

Привязан

Инв. №

Формат А3

Инв. № подл. | Подпись и дата | Взам. инв. №

Типовой проект 902-1-122.87 Альбом II

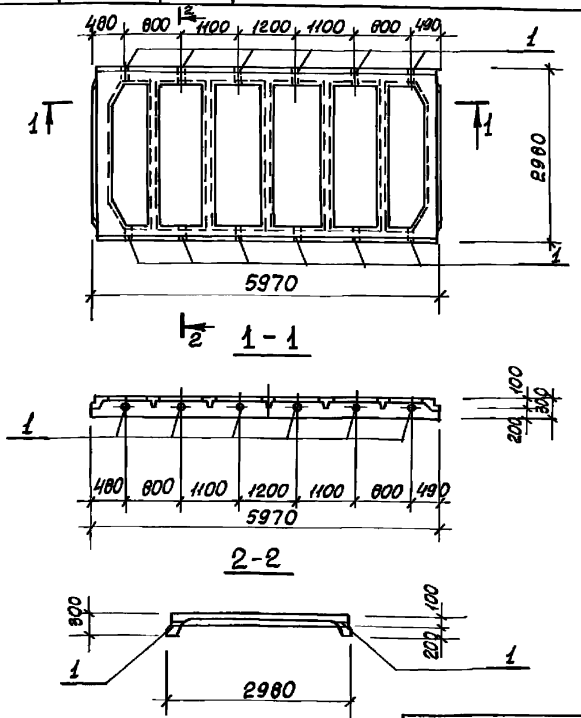

Формат	Зона	Поз.	Обозначение	Наименование	Кол.	Примечание
				Документация		
А3			902-1-122 .87-КЖИ-ТТ	Технические требования.		
				Сборочные единицы		
				Плита покрытия		
		2	ГОСТ 22701.3-77	ПЛ-2АIII ВТ	1	
		1	1.400-15 Вып. 1	Изделие закладное МН802	12	0,15кг

Обозначение	Наименование	Марка
902-1-122.87-КЖИ-П3	ПЛ-2А-III ВТ-А	П3

Нач. отд.	Шейко		ТП 902-1-122.87-КЖИ-П3	
Н. контр.	Сокольская		Плита покрытия П3	Стадия: Р; Масса: 1750; Масштаб: 1:50
Гл. спец.	Власенко			Лист; Листов 1
Рук. гр.	Борисенко			Госстрой СССР Союзводоканалпроект Харьковский Водоканалпроект
Вед. инж.	Козина			
Инженер	Пивоварова			

Привязан

Инв. №

Формат А3

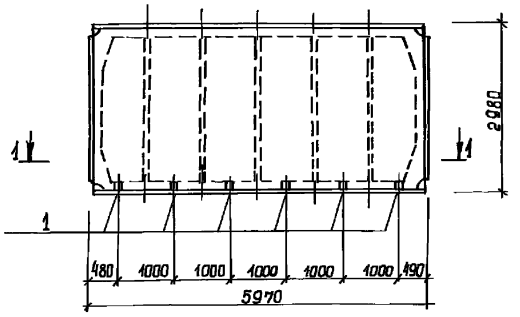

I-I

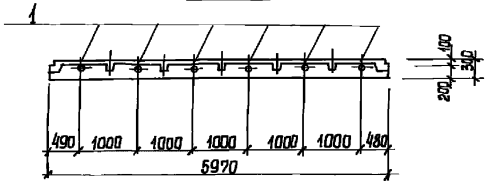

Формат	Зона	Поз.	Обозначение	Наименование	Кол.	Примечание
				Документация		
А3			902-1-122.87 - КЖИ-ТТ	Технические требования		
				Сборочные единицы		
				Плита покрытия		
		2	1.465.1-10/82 вып. 1 ГОСТ 22701.1-77	1ПГ-3А III ВТ-150АН-500М	1	
		1	1.400-15 В1.810-01	Изделие закладное МН 802	6	0,15 кг.

Обозначение	Наименование	Марка
902-1-122.87 - КЖИ-П4	1ПГ-3А III ВТ-150АН-500М-1	П4

Нач. отд.	Шейко		
Н. контр.	Сокольская		
Гл. спец.	Власенко		
Рук. гр.	Борисенко		
Вед. инж.	Козина		
Инж.	Пивоварова		

Привязан

Инв. №

ТП 902-1-122. 87 - КЖИ-П4

Плита покрытия П4

Стадия	Масса	Масштаб
Р	4250	1:50

Лист | Листов 1

Госстро

Формат А3

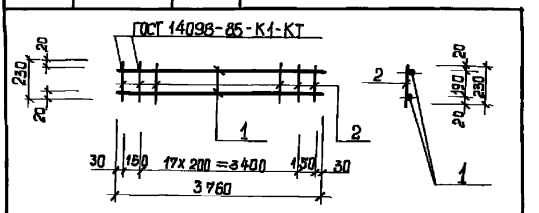

Формат	Зона	Поз.	Обозначение	Наименование	Кол.	Примечание
				Документация		
А3			902-1-122.87-КЖИ-ТТ	Технические требования	X	
				Детали		
Б4		1		ф 12 А-III ГОСТ 5781-82*		
				ℓ = 3760	2	3,4 кг.
Б4		2		ф 8 А-I ГОСТ 5781-82*		
				ℓ = 230	20	0,09 кг.

Привязан

Инв. №

Нач. отд.	Шейко		
Н. контр.	Сокольская		
Гл. спец.	Власенко		
Рук. гр.	Борисенко		
Вед. инж.	Козина		
Инж.	Пивоварова		

ТП 902-1-122.87 КЖИ-КР1

Каркас плоский КР1

Стадия	Масса	Масштаб
Р	8,6	—

Лист | Листов 1

Госстрой СССР
Союзводоканалпроект
Харьковский
Водоканалпроект

Копировал: Шевцова

Формат А4

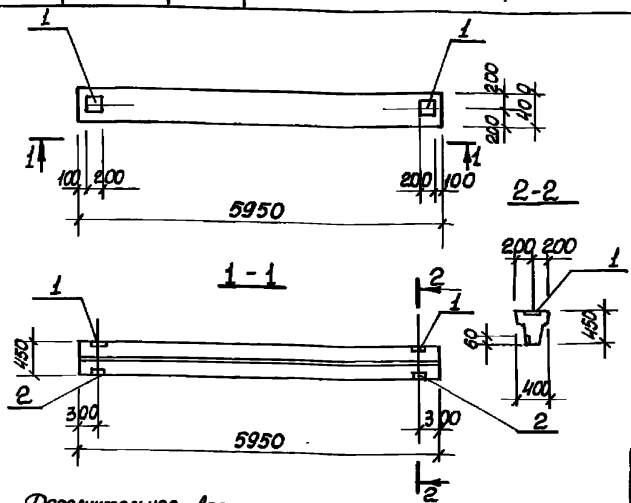

Формат	Зона	Поз.	Обозначение	Наименование	Кол.	Примечание
				Документация		
А3			902-1-122 .87-КЖИ-ТТ	Технические требования.		
				Сборочные единицы		
			1.415-1	Балка ФБ6-11	1	
		1	1.400-15 Вып. 130-03	Изделие закладное Мн 117-3	2	
		2	1.400-15 Вып. 110-01	Мн 101-3	2	

Дополнительная ведомость расхода стали на элемент, кг

Марка элемента	Изделия закладные								Общий расход
	Прокат марки ВСт3 кп2 ГОСТ 103-76*				Арматура класса A-III ГОСТ 5781-82*				
	-6			Итого	ф8			Итого	
БФ1	4,4			4,4	1,0			1,0	5,4

Обозначение	Наименование	Марка
902-1-122.87-КЖИ-БФ1	ФБ6-11-А	БФ1

Анкера закладных элементов приварить к арматуре фундаментной балки.

Привязан

Инв.№

Нач.отд.	Шейко	
Н.контр.	Сокальская	
Гл.спец.	Власенко	
Рук.гр.	Борщенко	
Вед.инж.	Козина	
Инж.	Пивоваров	

ТП 902-1-122.87-КЖИ-БФ1

Балка БФ1

Стадия	Масса	Масштаб
Р	1800	1:50
Лист 1	Листов 1	

Госстрой СССР Союзгорводоканалпроект Водоканалпроект

Формат А3

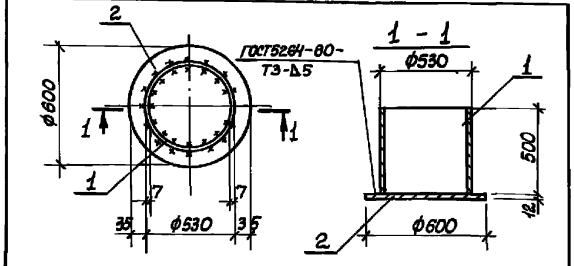

Формат	Зона	Поз.	Обозначение	Наименование	Кол.	Примечание
				Документация		
А3			902-1-122.87-КЖИ-ТТ	Технические требования		
				Детали		
Б4	1			Труба 530×7 ГОСТ 10704-76* ℓ=500 ст. А ГОСТ 10705-80	1	45,2 кг
Б4	2			Лист 12 ГОСТ 82-70* ℓ=600 ст. ВСт3пс6-1 ТУ 14-1-3023-80*	1	26,7 кг

Привязан

Инв.№

Нач.отд.	Шейко	
Н.контр.	Сокальская	
Гл.спец.	Власенко	
Рук.гр.	Борщенко	
Вед.инж.	Козина	
Инж.	Либуркин	

ТП 902-1-122 .87-КЖИ-МН1

Изделие закладное МН1

Стадия	Масса	Масштаб
Р	71,9	–
Лист	Листов 1	

Госстрой СССР Союзгорводоканалпроект Водоканалпроект

Формат А4

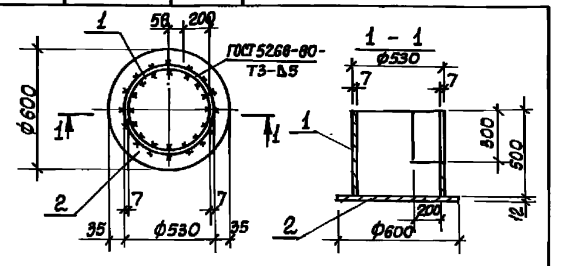

Формат	Зона	Поз.	Обозначение	Наименование	Кол.	Примечание
				Документация		
А3			902-1-122.87-КЖИ-ТТ	Технические требования		
				Детали		
Б4	1			Труба 530×7 ГОСТ 10704-76* ℓ=500 ст. А ГОСТ 10705-80	1	45,2 кг
Б4	2			Лист 12 ГОСТ 82-70* ℓ=600 ст. ВСт3пс6-1 ТУ 14-1-3023-80*	1	26,7 кг

Привязан

Инв.№

Нач.отд.	Шейко	
Н.контр.	Сокальская	
Гл.спец.	Власенко	
Рук.гр.	Борщенко	
Вед.инж.	Козина	
Инж.	Либуркин	

ТП 902-1-122.87-КЖИ-МН2

Изделие закладное МН2

Стадия	Масса	Масштаб
Р	71,9	–
Лист	Листов 1	

Госстрой СССР Союзгорводоканалпроект Водоканалпроект

Копия Килетова

Формат А4

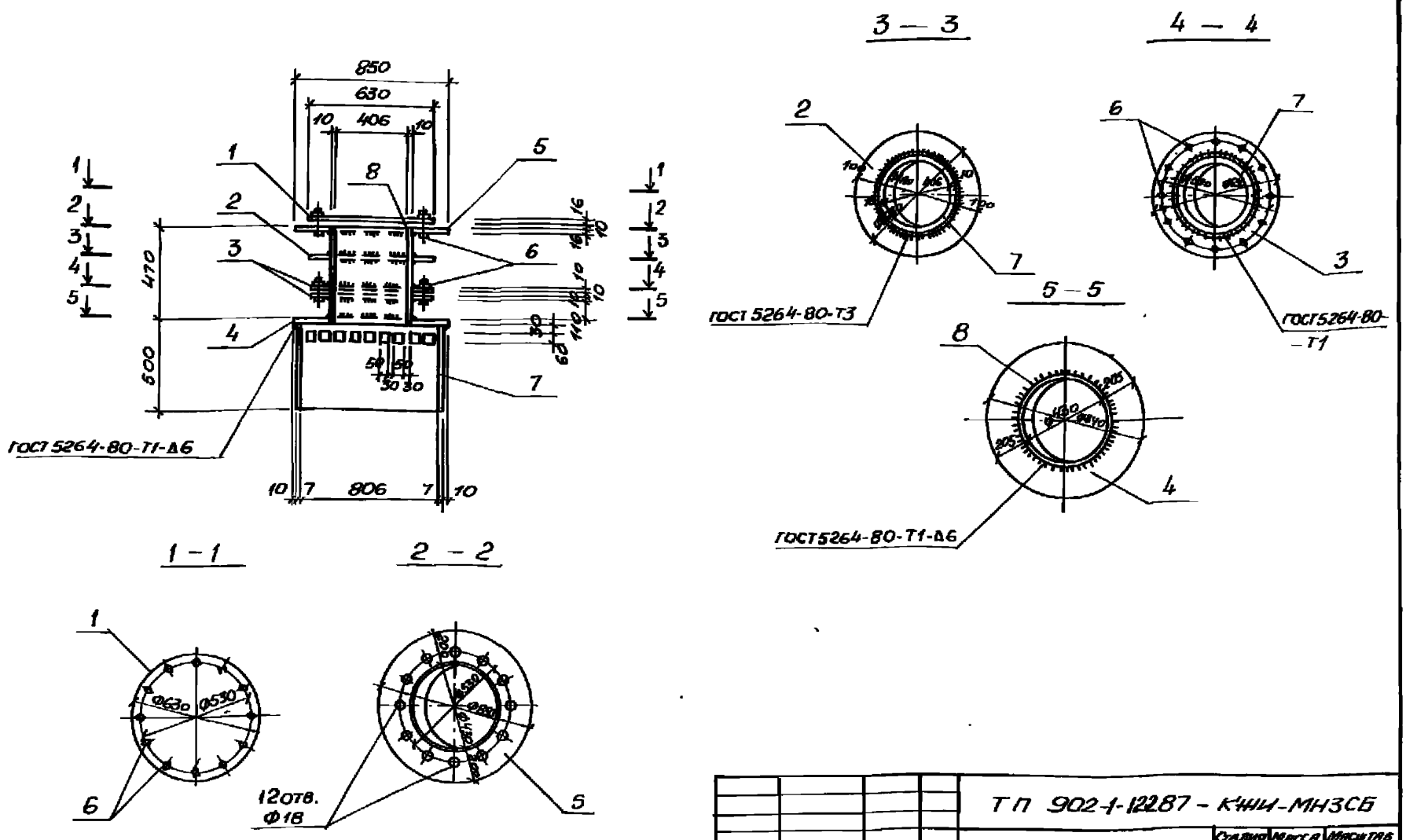

Нач. отд.	Шейко		
Н. контр.	Сокольская		
Гл. спец.	Власенко		
Рук. гр.	Борисенко		
Вед. инж.	Козина		
Инж.	Либуркин		

Привязан

Инв. №

ТП 902-1-122.87 - КЖИ-МН3СБ

Изделие закладное МН3.

Сборочный чертеж

Стадия	Масса	Масштаб
Р	288,7	—

Лист | Листов 1

Госстрой СССР Союзводоканалниипроект Харьковский Водоканалпроект

Формат А3

Инв. № подл. | Подпись и дата | Взам. инв. №

Типовой проект 902-1-122.87 Альбом II

Формат	Зона	Поз.	Обозначение	Наименование	Кол.	Примечание
				Документация		
А4			902-1-122.87-КЖИ-ТТ	Технические требования		
А3			-МН3СБ	Сборочный чертеж		
				Детали		
БЧ		1	-МН3-001	поло. 616×630 ГОСТ 82-70* / СА ВСт3пс6-1ТУ14-1-3023-80*		
				ℓ=630	1	39,0 кг
БЧ		2	-002	поло. 610×630 ГОСТ 82-70* / СА ВСт3пс6-1ТУ14-1-3023-80*		
				ℓ=630	1	14,2 кг
БЧ		3	-003	поло. 610×630 ГОСТ 82-70* / СА ВСт3пс6-1ТУ14-1-3023-80*		
				ℓ=630	1	12,0 кг
БЧ		4	-004	поло. 56×840 ГОСТ 82-70* / СА ВСт3пс6-1ТУ14-1-3023-80*		
				ℓ=840	2	24,5 кг
БЧ		5	-005	поло. 616×850 ГОСТ 82-70* / СА ВСт3пс6-1ТУ14-1-3023-80*		
				ℓ=850	1	53,0 кг

Привязан

Инв. №

Нач. отд.	Шейко	
Н. контр.	Сокольская	
Гл. спец.	Власенко	
Рук. гр.	Борисенко	
Вед. инж.	Козина	
Инж.	Либуркин	

ТП 902-1-122.87-КЖИ-МН3

Изделие закладное МН3

Стадия	Лист	Листов
Р	1	2

Госстрой СССР Союзводоканалниипроект Харьковский Водоканалпроект

Инв. № подл. | Подпись и дата | Взам. инв. №

Типовой проект 902-1-122.87 Альбом II

Формат	Зона	Поз.	Обозначение	Наименование	Кол.	Примечание
БЧ		6	-006	Болт М16×60.58 ГОСТ 7798-70*	20	0,13 кг
БЧ		7	-007	Тру-БА 820×7×470 ГОСТ 10704-76* / Д ГОСТ 10705-80	1	70,0 кг
БЧ		8	-008	Тру-БА 426×10×500 ГОСТ 10704-76* / Д ГОСТ 10705-80	1	51,3 кг

Привязан

Инв. №

ТП 902-1-122.87-КЖИ-МН3

Лист 2

Альбом II

Типовой проект 902-1-122. -87

Ведомость рабочих чертежей основного комплекта марки КМ

Лист	Наименование	Примечание
1	Общие данные /начало/	
2	Общие данные /продолжение/	
3	Общие данные /продолжение/	
4	Общие данные /окончание/	
5	Схема расположения путей подвесного транспорта. Сборно-монолитный вариант.	
6	Схема расположения путей подвесного транспорта и металлических опор. Монолитный вариант.	
7	Схема расположения металлоконструкций на отм. 0,000. Сборно-монолитный вариант.	
8	Схема расположения металлоконструкций на отм. 0,000 /начало/. Монолитный вариант.	
9	Схема расположения металлоконструкции на отм. 0,000 /окончание/. Монолитный вариант.	
10	Схема расположения элементов крепления вентиляционных труб /начало/	
11	Схема расположения элементов крепления вентиляционных труб /продолжение/	
12	Схема расположения элементов крепления вентиляционных труб /продолжение/	
13	Схема расположения элементов крепления вентиляционных труб /окончание/	
14	Схема расположения металлических балок и косоуров лестницы. Сборно-монолитный вариант.	
15	Схема расположения металлических балок и косоуров лестницы. /Начало/ Монолитный вариант.	
16	Схема расположения металлических балок и косоуров лестницы /окончание/ Монолитный вариант.	

Проект разработан в соответствии с действующими нормами и правилами и предусматривает мероприятия, обеспечивающие взрывную, взрывопожарную и пожарную безопасность при эксплуатации здания.
Главный инженер проекта /Лялюк В.С./

Ведомость металлоконструкций по видам профилей

Наименование конструкций по номенклатуре прейскуранта N 01-09	Позиции по прейскуранту N 01-09	№ п.п.	Код конструкции	Масса конструкции, т: Всего стали, повышенной и высокой прочности	по видам профилей стали: Балки и швеллеры	Крупносортная сталь	Среднесортная сталь	Мелкосортная сталь	Толстолистовая сталь	Гнутые и гнутосварные	Трубы	Универсальная сталь	Толстолистовая сталь	Прочие	Всего	Количество, шт.	Серия типовых конструкций
1	2	3	4	5	6	7	8	9	10	11	12	13	14	15	16	17	18
Подвесные пути		1	526235		0,692 (0,714)	0,025			0,004						0,721 (0,743)		
Трубы вентиляционные		2	526353								5,277				5,277		
Каркасы труб		3	526351			0,903			1,444					0,204	2,551		
Опоры под технологическое оборудование		4	526395		(0,065)				(0,072)						(0,137)		
Балки и косоуры лестничных маршей		5	526245		0,751 (0,986)	0,168 (0,058)									0,919 1,645		
Металлическое перекрытие		6	526233		0,180 (0,228)	0,027 (0,028)			0,227						0,434 (0,483)		
Ограждения		7												0,127	0,127		1.450.3-3
Итого		8			1,623 (1,993)	1,123 (1,015)			1,675 1,747		5,277			0,331	10,029 11,363		

Общие указания

1. Разработку чертежей металлоконструкций производить согласно СНиП II-23-81 „Стальные конструкции. Нормы проектирования."

2. Соединение стальных элементов производить ручной электродуговой сваркой.

3. Сварку производить электродами типа Э42 и Э42А по ГОСТ 9467-75.

4. Катет сварных швов принять по наименьшей толщине свариваемых элементов.

5. Все сварные швы выполнить по ГОСТ 5264-80.

6. Металлические конструкции монорельсовых путей, кроме ездовых поверхностей, окрасить негорючей краской ПФ-53 в 3 слоя.
Остальные металлоконструкции окрасить эмалью ПФ-115- 2 слоя по грунту ГФ 0119 в 1 слой.

Инв. №			
Нач. отд.	Щейко		
Н. контр.	Сокольская		
Гл. спец.	Власенко		
Рук. гр.	Борисенко		
Вед. инж.	Козина		
Инж.	Либуркин		

привязан

ТП 902-1-122. 87-КМ

Насосная станция перекачки нефтепродуктов производительностью 50-70 м3/ч и нефтешламов 144 м3/ч

Стадия	Лист	Листов
Р	1	16

Общие данные /начало/

Госстрой СССР Союз Водоканалпроект Харьковский Водоканалпроект

22738-02 51

Инв. № подл. | Подпись и дата | Взам. инв. №

Техническая спецификация металла

Вид профиля и ГОСТ, ТУ	Марка металла и ГОСТ	Обозначение и размер профиля, мм		Код: Марки металла	Код: Вида профиля	Код: Размера профиля	Количество, шт.	Длина, мм	Масса металла по элементам конструкций, т. Монорельсы подвесные однопутные для кранов грузоподъемностью 5 т	Трубы бортовые для ограждения съездов	Каркасы труб бортовых ограждений съездов	Опоры под тягово-сетевой чугун трехдыр. балки	Косоуры лестниц, ограждений и площ.	Металлическое перекрытие					Общая масса, т	Площадь поверхности	Масса потребности в металле по кварталам т. I	II	III	IV	Затягивается ВЦ
									Код элементов конструкций: 526235	526253	526351	526395	526245	526233									
1	2	3	4	5	6	7	8	9	10	11	12	13	14	15	16	17	18	19	20	21	22	23	24	25	26
Балки двутавровые для подвесных путей по ГОСТ 19425-74	Вст3Гпс5 ГОСТ 380-71*	Дв- 24м ГОСТ 19425-74	1			3912			0,485										0,485	11.6					
		табр Вст3Гпс5 ГОСТ 535-79*	2						(0,507)										(0,507)	12.2					
	Итого		3	12360					0,485 (0,507)										0,485 (0,507)	11.6 (12.2)					
Всего профиля			4						0,485 (0,507)										0,485 (0,507)	11.6 (12.2)					
Двутавры широкополочные по ГОСТ 26020-83	Вст3пс6-1 ТУ14-1-3023-80	Дв- 23ш1 ГОСТ 26020-83	5			2446			0,207										0,207	6.4					
		табр Вст3Гпс6-1-ТУ14-1-3023-80																							
	Итого		6	12300					0,207										0,207	6,4					
Всего профиля			7						0,207										0,207	6.4					
Швеллеры горячекатанные по ГОСТ 8240-72*	Вст3 пс6 ГОСТ 380-71*	Швел- 30 ГОСТ 8240-72*	8			2631							0,484						0,484	15.2					
		пер Вст3 пс6 ГОСТ 535-79*	9										(0,560)						(0,560)	17,6					
	Итого		10	12300									0,484 (0,560)						0,484 (0,560)	15,2 (17,6)					
	Вст3пс6-1 ТУ14-1-3023-80	Швел- 20 ГОСТ 8240-72*	11			2623								0,175					0,175	6.7					
		пер Вст3пс6-1-ТУ14-1-3023-80	12											(0,221)					(0,221)	8.5					
		Швел- ГОСТ 8240-72*	13			2648							0,325						0,325	14.1					
		пер Вст3пс6-1-ТУ14-1-3023-80	14										(0,375)						(0,375)	12.1					
	Итого		15	12300									0,325 (0,375)	0,175 (0,221)					0,500 (0,596)	27.8 (20.6)					
	Вст3 кп2 ГОСТ 380-71*	Швел- 14 ГОСТ 8240-72*	16			2646								0,005					0,005	0,2					
		пер Вст3 кп2 ГОСТ 535-79*																							
		Швел- 12 ГОСТ 8240-72*																							
		пер Вст3 кп2 ГОСТ 535-79*	17			2645								(0,007)					(0,007)	0,3					
		Швел- 10 ГОСТ 8240-72*																							
		пер Вст3 кп2 ГОСТ 535-79*	18			2644						(0,065)							(0,065)	2,9					
	Итого		19	11200								(0,065)		0,005 (0,007)					0,005 (0,072)	0,2 (3,4)					
Всего профиля			20									(0,065)	0,309 (0,935)	0,180 (0,228)					0,489 (1,228)	34,2 (41,0)					
Сталь угловая равнополочная по ГОСТ 8509-72*	Вст3 пс6-1 ТУ14-1-3023-80	Уго- 160х10 ГОСТ 8509-72*	21										0,09	0,027					0,117	0,7					
		лок Вст3пс6-ТУ14-1-3023-80	22											(0,016)					(0,106)	0,4					
		Уго- 100х8 ГОСТ 8509-72*	23								0,022		0,020						0,042	6,3					
		лок Вст3пс6 ТУ14-1-3023-80	24											(0,012)					(0,012)	2,4					
	Итого		25	12300							0,022		0,11	0,027 (0,028)					0,159 (0,160)	4,0 (3,5)					

Привязан

Инв. № подл.

Нач. отд.	Шейко	
Н. контр.	Сокур-ская	
Гл. спец.	Власенко	
Рукер.	Борисенко	
Вед. инж.	Кошкин	
Инж.	Лабурнин	

ТП 902-1-122.87- КМ

Насосная станция перекачки нефтепродуктов производительностью 50-70 м³/ч и НПС пешеходной 144 м³/ч.

Общие данные (Продолжение)

Стадия	Лист	Листов
Р	2	

Госстрой СССР Гипронефтеспецстроя Волгоградгипроект

22730-02 52

Формат А2

Альбом II

Типовой проект 902-1-122.87

Инв. № подл. | Подпись и дата | Взам. инв. №

Техническая спецификация металла

Вид профиля и ГОСТ, ТУ	Марка металла и ГОСТ	Обозначение и размер профиля, мм.	№ п/п	Код: Марки металла	Код: Вида профиля	Код: Размера профиля	Количество шт.	Длина, мм.	Масса металла по элементам конструкций, т.										Общая масса, т.	Площадь поверхности	Масса потребности в металле по кварталам, т				Заполняется ВЦ
									Код элементов конструкций: 526235	526353	526351	526395	526245	526233							I	II	III	IV	
1	2	3	4	5	6	7	8	9	10	11	12	13	14	15	16	17	18	19	20	21	22	23	24	25	26
	Вст3сп5-2 ТУ14-1-3023-80	Уго- 100х7 ГОСТ 8509-72*	25						0,009										0,009	0,4					
		нак Вст3сп5-2 ТУ14-1-3023-80																							
		Уго- 90х6 ГОСТ 8509-72*	26						0,016										0,016	0,7					
		нак Вст3сп5-2 ТУ14-1-3023-80																							
	Итого		27	14460					0,025										0,025	1,1					
	Вст3кп2 ГОСТ 380-71*	Уго- 50х5 ГОСТ 8509-72*	28								0,903								0,003	46,9					
		нак Вст3кп2 ГОСТ 535-79*																							
	Итого		29	11240							0,903								0,703	46,9					
Всего профиля			30		2120				0,025		0,903		0,11	0,027 (0,028)					1,087 (1,088)	55,0 (57,5)					
Сталь листовая горячекатанная по ГОСТ 103-76*	Вст3сп5 ГОСТ 380-71*	Поло- 25 ГОСТ 103-76*	31								0,160								0,160	1,7					
		са Вст3сп5 ГОСТ 535-79*																							
	Итого		32	14460							0,160								0,160	1,7					
	Вст3кп2 ГОСТ 380-71*	Поло- 10 ГОСТ 103-76*	33								0,468			0,003					0,471	3,0					
		са Вст3кп2 ГОСТ 535-79*	34									(0,035)							0,506	3,9					
		Поло- 8 ГОСТ 103-76*	35											0,002					0,002	0,1					
		са Вст3кп2 ГОСТ 535-79*	36									(0,037)							(0,039)	1,3					
		Поло- 6 ГОСТ 103-76*	37								0,097								0,097	3,6					
		са Вст3кп2 ГОСТ 535-79*																							
		Поло- 4 ГОСТ 103-76*	38											0,029					0,029	1,9					
		са Вст3кп2 ГОСТ 535-79*																							
	Итого		39	11240							0,565	(0,072)		0,034					0,599 (0,671)	8,4 (13,6)					
	Вст3сп5-2 ТУ14-1-3023-80*	Поло- 6 ГОСТ 103-76* са Вст3сп5-2 ТУ14-1-3023-80	40						0,004										0,004	0,2					
		Поло- 14 ГОСТ 103-76* са Вст3сп5-2 ТУ14-1-3023-80	41								0,597								0,597	11,0					
	Итого		42	14460					0,004		0,597								0,601	0,2					
Всего профиля			43		1311				0,004		1,322	(0,072)		0,034					1,360 (1,432)	10,8 (25,0)					
Листы стальные просечно-вытяжные по ГОСТ 8706-78	Вст3кп2 ГОСТ 380-71	Лист 5х8х4000х4 (ЦВЛ) ГОСТ 8706-78	44											0,193					0,193	9,9					
		Пш Вст3кп2 ГОСТ 380-71																							
	Итого		45	11240										0,193					0,193	9,9					
Всего профиля			46		7156									0,193					0,193	9,9					

Альбом II

Типовой проект 902-1-122.87

Инв. № подл. | Подпись и дата | Взам. инв. №

Привязан

Инв. №

Нач. отд.	Щейко	
Н. контр.	Сокольская	
Гл. спец.	Власенко	
Рук. гр.	Борисенко	
Вед. инж.	Казанин	
Инж.	Лыборкин	

ТП 902-1-122.87-КМ

Насосная станция перекачки нефтепродуктов производительностью 50 тыс м³/сут и нефтерезервуаров 144 тыс м³.

Общие данные (Продолжение)

Стадия	Лист	Листов
Р	3	

Госстрой СССР Специализированный Харьковский Водоканалпроект

Техническая спецификация металла

Вид профиля и ГОСТ, ТУ	Марка металла и ГОСТ	Обозначение и размер профиля, мм	№ п/п	Код: Марки металла	Код: Вида профиля	Код: Размера профиля	Количество шт.	Длина, мм	Масса металла по элементам конструкций, т: Код элементов конструкций 526235	526353	526351	526395	526245	526233					Общая масса, т	Площадь поверхности	Масса потребности в металле по кварталам, т: I	II	III	IV	Заполняется ВЦ
1	2	3	4	5	6	7	8	9	10	11	12	13	14	15	16	17	18	19	20	21	22	23	24	25	26
Трубы стальные электросварные по ГОСТ 10704-76*	Вст3 кп2 ГОСТ 380-71*	Тру- 630х8 ГОСТ 10704-76*	47							4.283									4.283	71,1					
		ба Вст3 кп2 ГОСТ 10706-80																							
	Итого		48	11240						4.283									4,283	71,1					
Всего профиля			49		9430					4.283									4.283	71,1					
Трубы стальные бесшовные горячекатанные по ГОСТ 8732-78*	Вст3 кп2 ГОСТ 380-71*	Тру- 219х6 ГОСТ 8732-78*	50							0.441									0.441	9,7					
		ба Вст3 кп2 ГОСТ 8731-74																							
		Тру- 299х6 ГОСТ 8732-78*	51							0.553									0,553	12,2					
		ба Вст3 кп2 ГОСТ 8731-74																							
	Итого		52	11240						0,994									0,994	21,9					
Всего профиля			53		9110					0,994									0.994	21.9					
Сталь круглая гладкая класса А-I по ГОСТ 5781-82*	Вст3 кп2 ГОСТ 380-71*	25А-I	54								0,010								0,010						
		22А-I	55								0,294								0.294						
	Итого		56	11240							0,304								0,304						
Всего профиля			57		5122						0,304								0,304						
Ограждения			58											0,127					0,127						
Всего масса металла			59						0.721 (0,743)	5.277	2.551	(0,137)	0.919 (1.045)	0.561 (0.610)					10.029 (10.363)						
В том числе по маркам стали	Вст3 кп2		60	11240						5.277	1.772	(0,137)		0.359 0,361											
	Вст3 пс6		61	12300									0,484 (0.560)												
	Вст3 пс6-1		62	12300					0,207		0,022		0,435 (0,485)	0,202 (0.249)											
	Вст3 сп5		63	14460							0,160														
	Вст3 сп5-2		64	14460					0,025		0,601														
	Вст3 Гпс5		65	12360					0.485 (0,507)																

Значения в скобках даны только для монолитного варианта.

Альбом II

Типовой проект 902-1-122.87

Инв. № подл. | Подпись и дата | Взам. инв. №

Привязан

Инв. № 1

Нач. отд.	Шейко	
Н. контр.	Сокольская	
Гл. спец.	Власенко	
Рук. гр.	Борисенко	
Вед. инж.	Казина	
Инж.	Лабуркин	

ТП 902-1-122.87-КМ

Насосная станция перекачки нефтепродуктов производительностью 50-70 м³/ч и нефтешламов 144 м³/ч.

Общие данные (окончание)

Стадия	Лист	Листов
Р	4	

Госстрой СССР Союзводоканалпроект Харьковский Водоканалпроект

22730-02 54

Формат А2

Типовой проект 902-1-122.87 Альбом II

Схема расположения путей подвесного транспорта

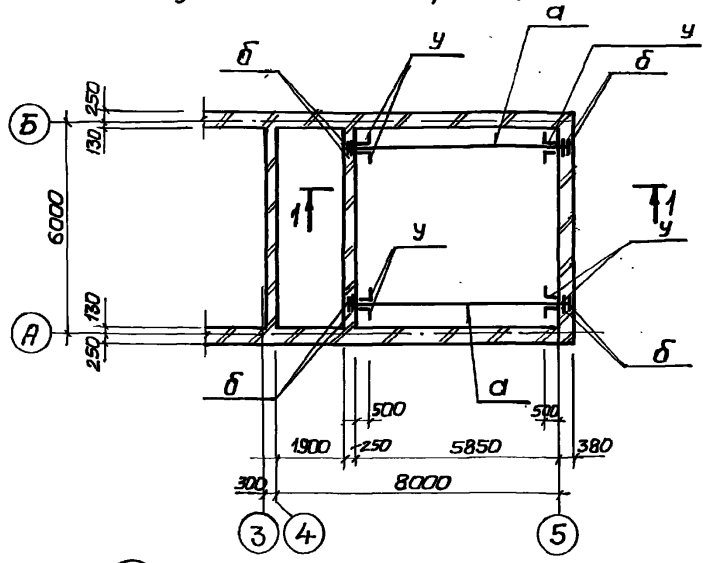

1–1

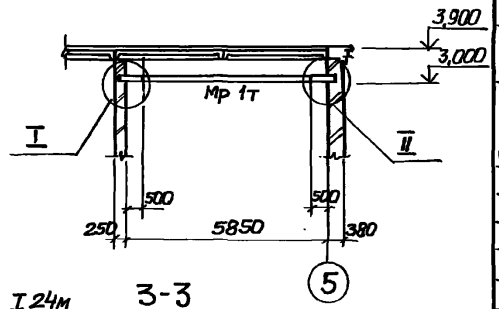

3-3

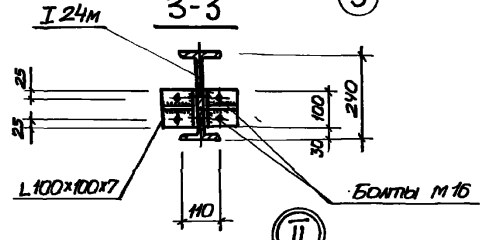

2-2

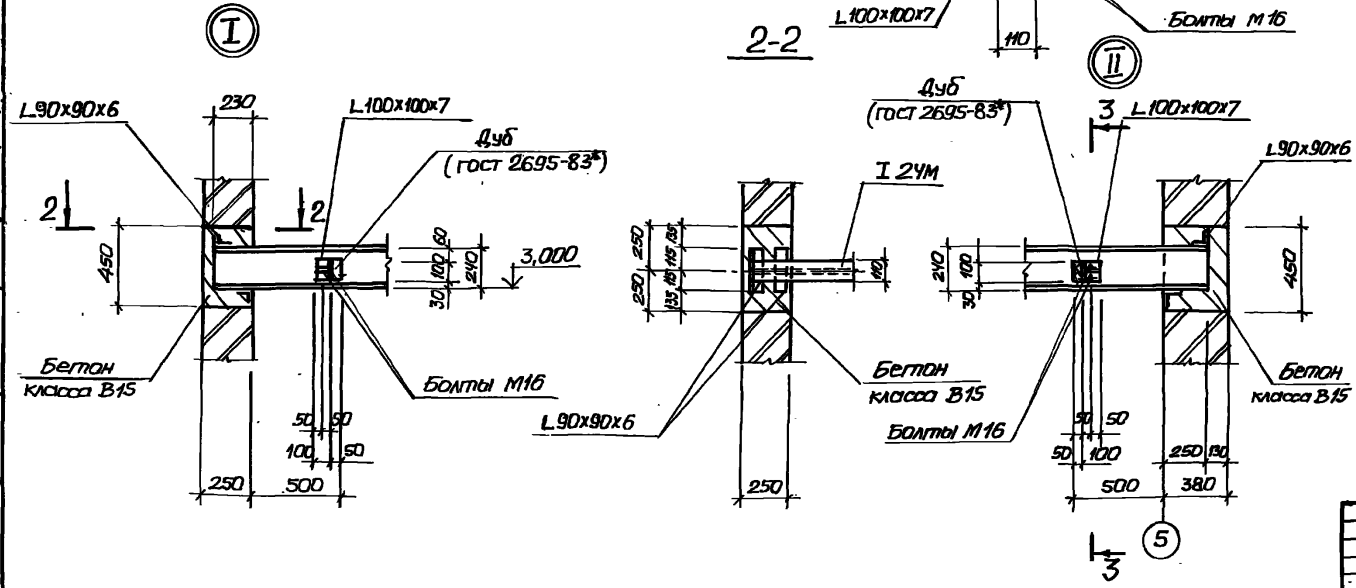

Ведомость элементов

Марка	Сечение: Эскиз	Сечение: Поз.	Сечение: Состав	Опорные усилия: M тсм	Опорные усилия: N тс	Опорные усилия: Q тс	Группа конструкций	Марка металла	Примечания
а	I	1	I 24М				1	ВG3Гпс5	484,9кг
б	L	1	L90x90x6					ВG3сп5-2	15,33кг
у (шт.8)	◁	1	L100x100x7	Конструктивно				ВG3сп5-2	1,1кг
		2	–6					ВG3сп5-2	0,5кг

Согласовано	Вик-2	Малкевич	
	Группа АР	Аталько	
Взам.инв.№			
Инв.№ подл.	Подпись и дата		

ТП 902-1-122.87-КМ

Нач.отд.	Шейко		
Н.контр.	Сокольская		
Гл.спец.	Власенко		
Рук.гр.	Борисенко		
Вед.инж.	Козина		
Инж.	Пивоварова		

Насосная станция перекачки нефтепродуктов производительностью 50-70 м³/ч и нефтешламов 144 м³/ч

Схема расположения путей подвесного транспорта. Сборно-монолитный вариант

Стадия	Лист	Листов
Р	5	

Госстрой СССР Союзводоканалниипроект Харьковский Водоканалпроект

Привязан

Инв.№

Типовой проект 902-1-122.87 Альбом II

Схема расположения путей подвесного транспорта и металлических опор

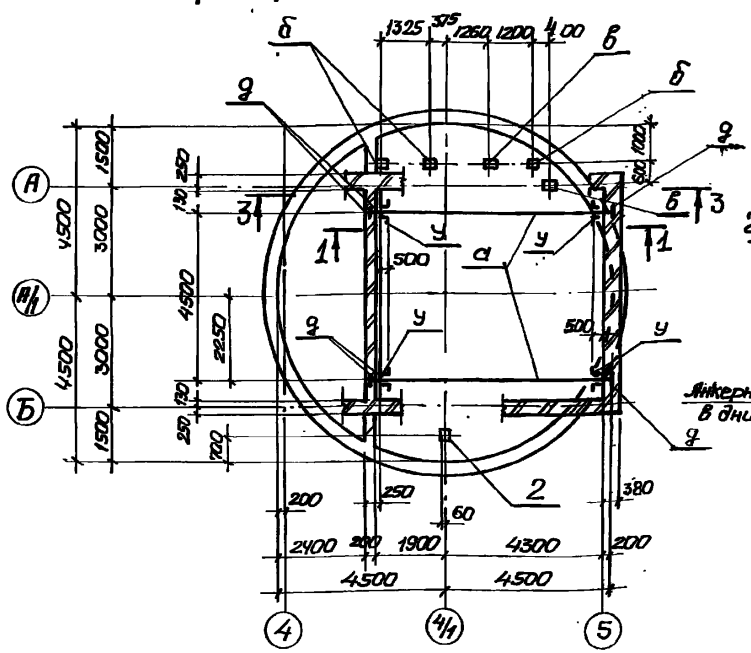

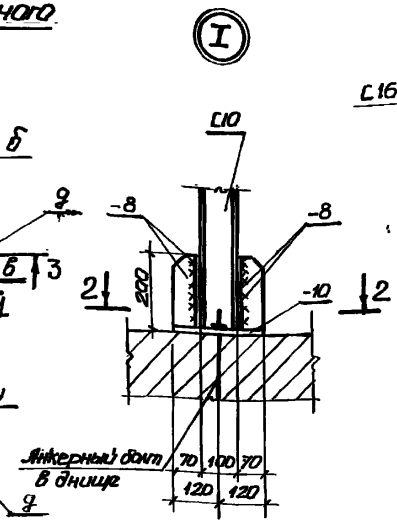

2-2

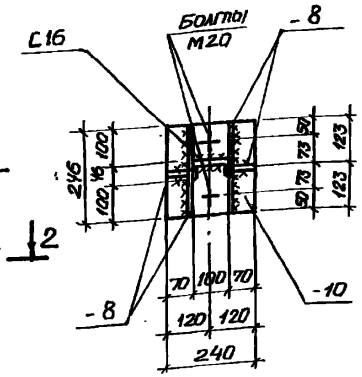

3-3

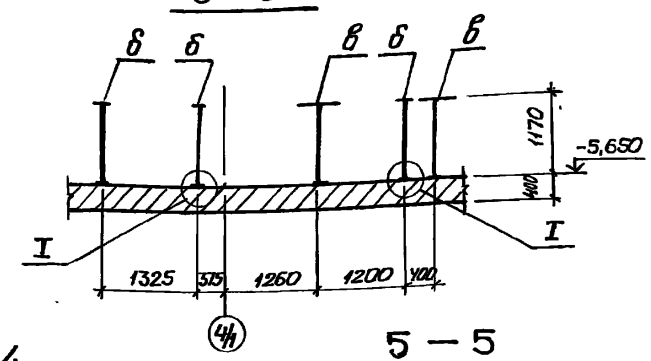

1-1

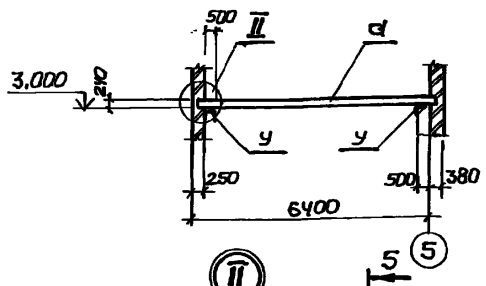

4-4

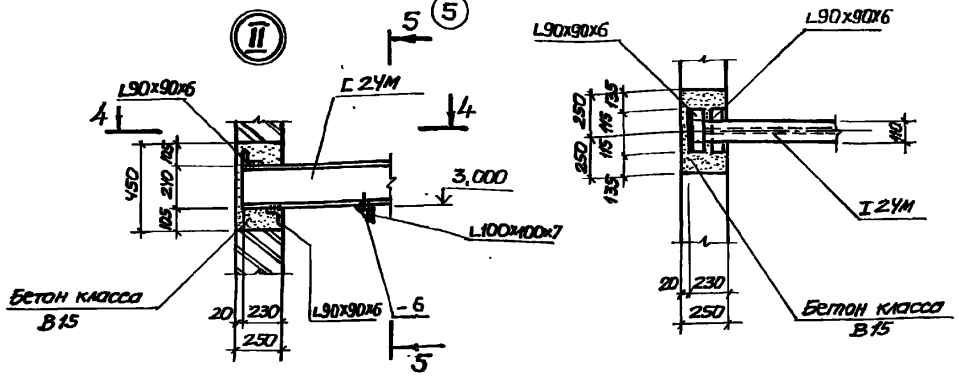

5-5

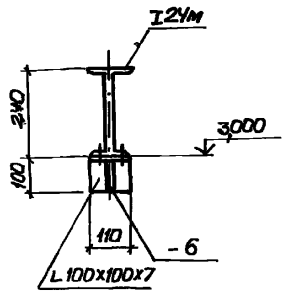

Ведомость элементов

Марка	Сечение: Эскиз	поз.	Состав	Опорные усилия: M тсм	N тс	Q тс	Группа кон-ций	Марка металла	Примечание
а	I		I 24М				1	ВСт3Гпс5	506,3кг
б (шт.3)		1	C10				3	ВСт3пс6-1	10,4кг
		2	-10					ВСт3пс6-1	6,3кг
		3	-8					ВСт3кп2	6,1кг
в (шт.-2)		1	C10					ВСт3пс6-1	10,4кг
		2	-10					ВСт3пс6-1	4,8кг
		3	-8					ВСт3кп2	6,1кг
г (шт.-1)		1	C10					ВСт3пс6-1	12,8кг
		2	-10					ВСт3пс6-1	6,3кг
		3	-8					ВСт3кп2	6,1кг
у (шт.-8)		1	L100x100x7				1	ВСт3сп5-2	1,1кг
		2	-6						0,5кг
д	L	1	L90x90x6						15,3кг

Нач.отд.	Шейко		
Н.контр.	Сокольская		
Гл.спец.	Власенко		
Рук.гр.	Борисенко		
Вед.инж.	Козина		
Инж.	Либуркин		

Привязан

Инв. №

ТП 902-1-122.87-КМ

Насосная станция перекачки нефтепродуктов производительностью 50-70м³/ч и нефтешламов 144м³/ч

Схема расположения путей подвесного транспорта и металлических опор

Стадия	Лист	Листов
Р	6	

Госстрой СССР Союзводоканалпроект Харьковский Водоканалпроект

Инв. № подл. | Подпись и дата | Взам. инв. № | Вык. 2 | Рупла Ар | Маковецкий | Матвеева

22730-02 56

Типовой проект 902-1-122.87 Альбом II

Схема расположения металлоконструкций на отм. 0,000

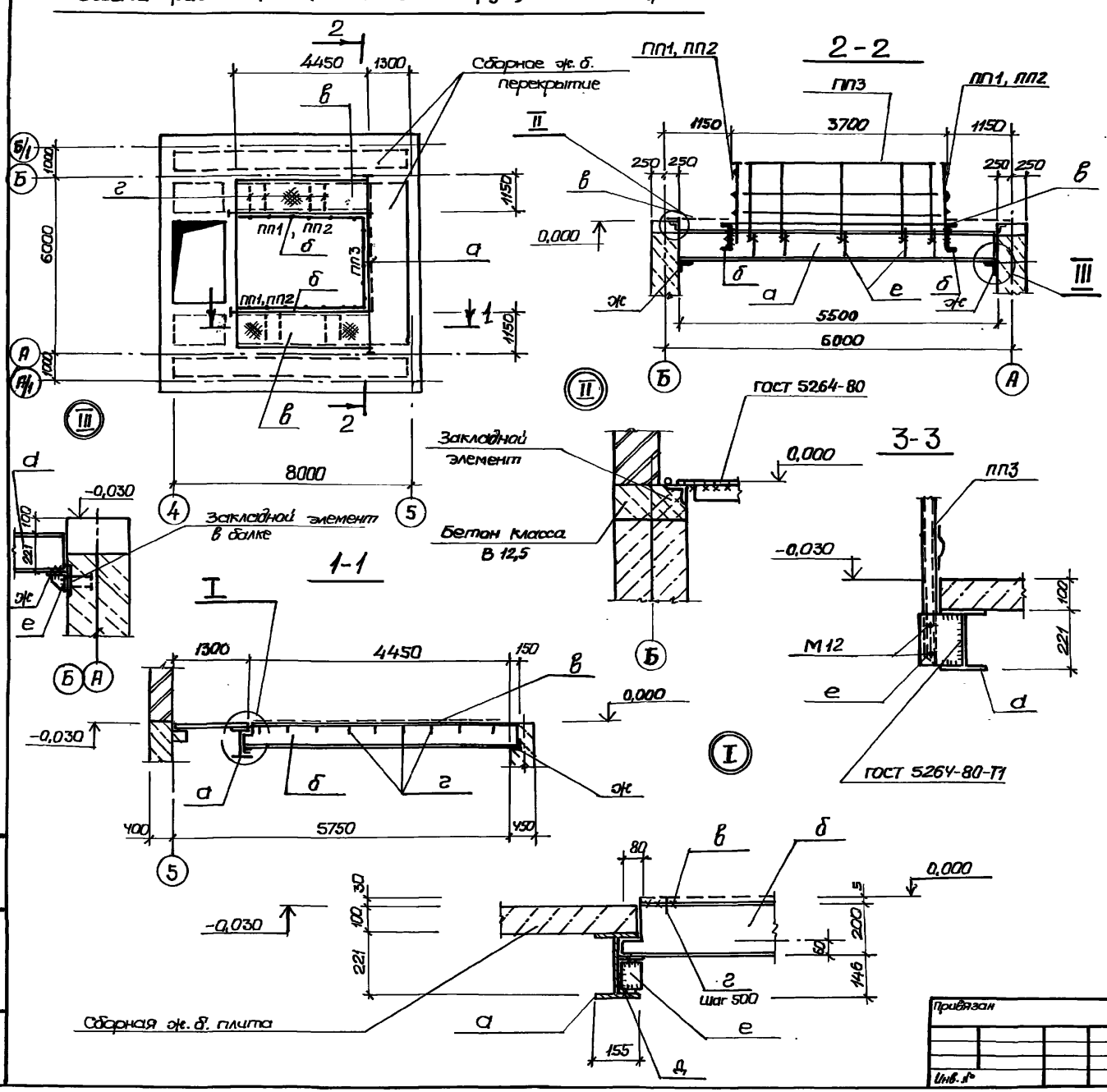

Ведомость элементов									
Марка	Сечение			Опорные усилия			Группа констр.	Марка металла	Примечание
	Эскиз	Поз.	Состав	М тс.м	N тс	Q тс			
	Ограждение								
ПП1	ОГПМХЭБ-10.21	2шт	1.450.3-3	Вып.1				ВСт3кп2	
ПП2	ОГПМХЭБ-10.24	2шт	1.450.3-3	Вып.1				ВСт3кп2	
ПП3	ОГПМХЭБ-10.48	1шт	1.450.3-3	Вып.1				ВСт3кп2	Загнуть по месту
а	I	1	I 23Ш1				4	ВСт3пс6-1	
б	[	1	[20					ВСт3пс6-1	
в	—	1	ПВ1					ВСт3кп2	
г	—	1	-8 4					ВСт3кп2	
д	[	1	[14					ВСт3кп2	
е	—	1	б=8					ВСт3кп2	
ж	L	1	L160x160x11					ВСт3пс6-1	

Элементы д и е приварить к балке а, элементы е — к балке б до монтажа.

Нач.отд.	Шейко			т.п 902-1-122.87-КМ				
Н.контр.	Сокольская			Насосная станция перекачки нефтепродуктов производительностью 50-70м³/ч и нефтешламов 144м³/ч	Стадия	Лист	Листов	
Гл.спец.	Власенко				Р	7		
Рук.гр.	Борисенко			Схема расположения металлоконструкций на отм. 0,000	Госстрой СССР Союзводоканалниипроект Харьковский Водоканалпроект			
Вед.инж.	Козина			Сборно-монолитный вариант				
Инв.	Иволженко							

Привязан

Инв. №

Инв. № подл. | Подпись и дата | Взам. инв. №

22730-02 57

Формат А2

Типовой проект 902-1-122.87 Альбом II

Схема расположения металлоконструкций на отм. 0,000

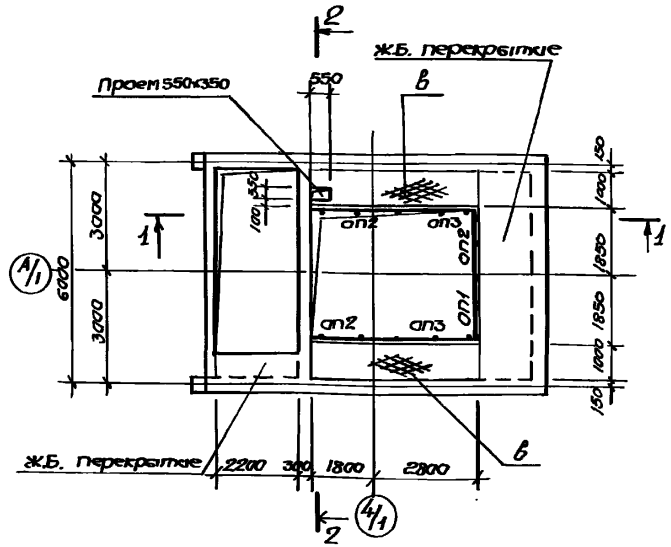

Схема расположения элементов металлоконструкций на отм. 0,000

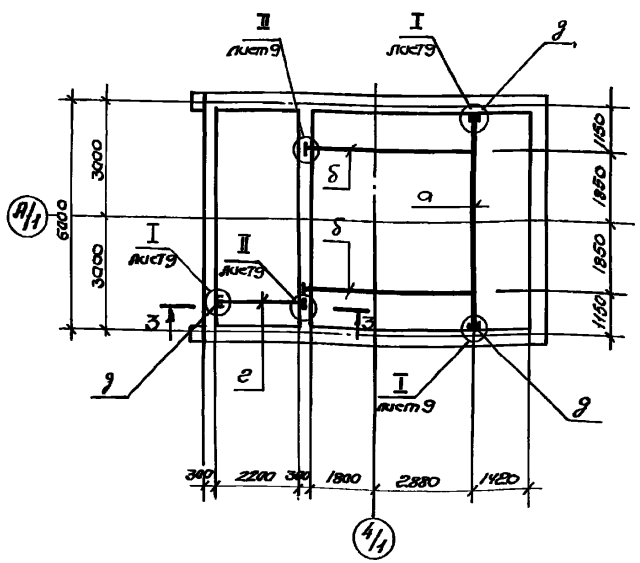

1 — 1

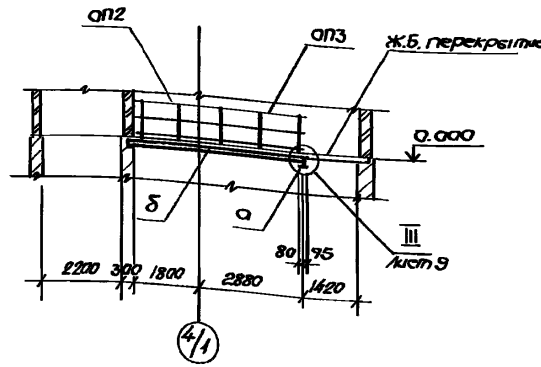

2 — 2

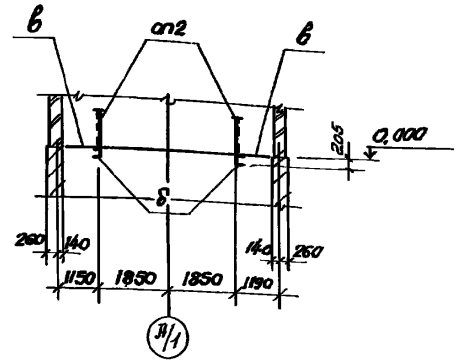

3 — 3

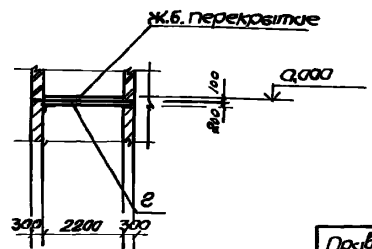

Спецификация к схеме расположения металлоконструкций на отм. 0,000

Марка, поз.	Обозначение	Наименование	Кол.	Масса ед. кг.	Примечание.
		Ограждения			
оп1	1. 450.3-3. вып1	отмх Эб - 10.15	1	16.7	
оп2	1. 450.3-3. вып.1	отмх Эб - 10.22	3	21.4	
оп3	1. 450.3-3. вып.1	отмх Эб - 10.24	2	22.8	

Ведомость элементов.

Марка	Сечение: Эскиз	поз	Состав	Опорные усилия: M тс м	N тс	Q тс	Группа конструкций	Марка металла	Примечание.
а	I	1	I 23ш1				4	В.ст3пс6-1	207,0 кг
б (шт. 2)	4830	1	[20					ВСт3пс6-1	87,4 кг
		2	-8					ВСт3кп2	0,8 кг
		3	[12					ВСт3кп2	3,4 кг
		4	L100х8					ВСт3пс6-1	4,0 кг
в		1	лист пв1					ВСт3кп2	192,3 кг
		2	-4х40					ВСт3кп2	28,8 кг
г (шт. 1)	2500	1	[20					ВСт3пс6-1	46,0 кг
		2	L100х8					ВСт3пс6-1	4,0 кг
д (шт. 3)		1	Ц60х11					ВСт3пс6-1	5,4 кг
		2	-10					ВСт3пс6-1	1.1 кг.

Привязан	Нач.отд.	Шейко		ТП 902-1-122.87-КМ	
	Н.контр.	Соколовская		Насосная станция перекачки нефтепродуктов производительностью 50-70 м³/ч и нефтешламов 144 м³/час.	Стадия: Р; Лист: 8; Листов:
	Гл.спец.	Власенко			
	Рук.гр.	Барисенко		Схема расположения металлоконструкций на отм. 0.000 (начало) Монолитный вариант.	Гипрострой СССР Союзводоканалпроект Харьковский Водоканалпроект.
Инв. №	Инжен.	Лабуркин			

22730-02 58

Формат А2

Инв. № подл. | Подпись и дата | Взам. инв. №

Типовой проект 902-1-122.87 Альбом II

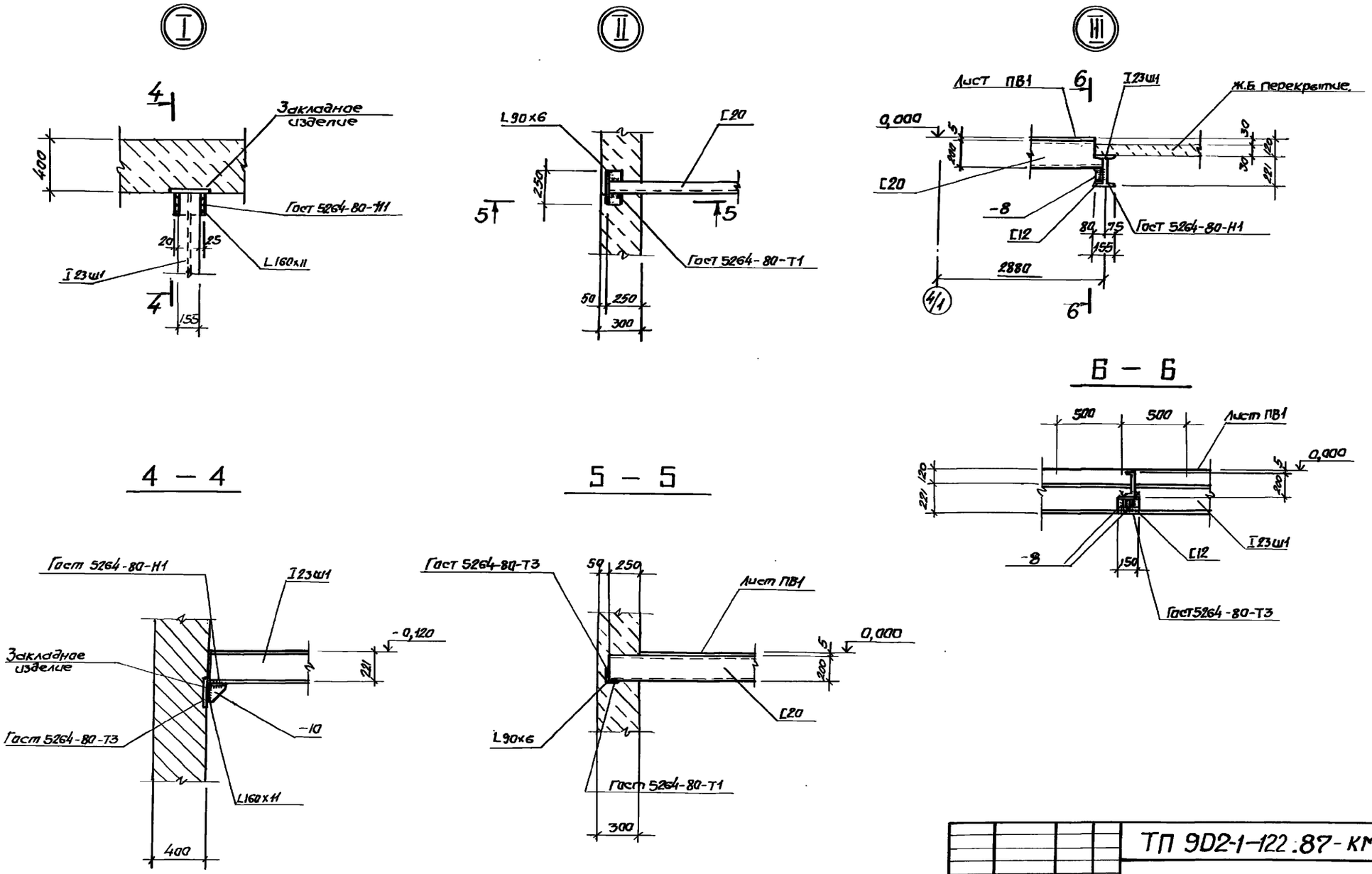

				ТП 902-1-122.87-КМ			
Привязан	Нач.отд.	Шейко		Насосная станция перекачки нефтепродуктов производительностью 50-70 м³/ч. и нефтешламов 144 м³/ч.	Стадия	Лист	Листов
	Н.контр.	Сокольская			Р	9	
	Гл.отец	Власенко					
	Рук.гр.	Борисенко		Схема расположения металлоконструкций на отм. 0.000. (окончание). Монолитный вариант.	Госстрой СССР Союзводоканалпроект Харьковский Водоканалпроект.		
Инв. №	Ведущ.	Козина					
	Инжен.	Либуркин					

22730-02 59

Формат А2.

Типовой проект 902-1-122.87 Альбом II

Схема расположения элементов крепления вентиляционных труб

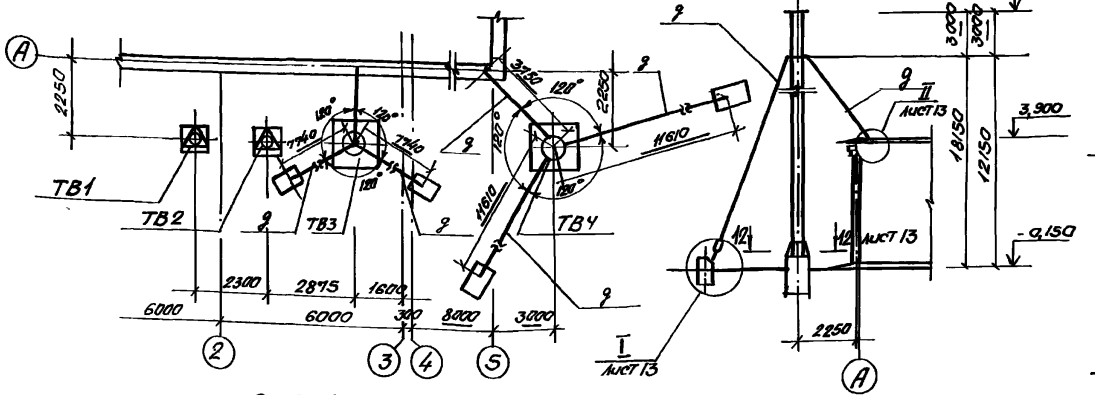

10-10 Лист 12

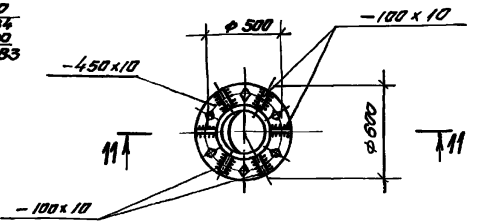

11-11

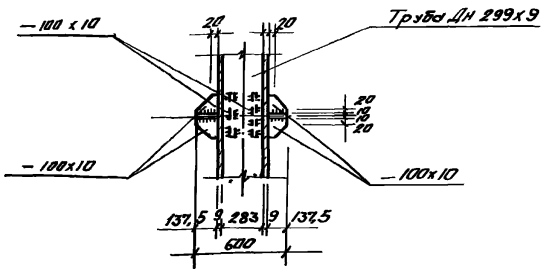

6-6. Лист 11,12

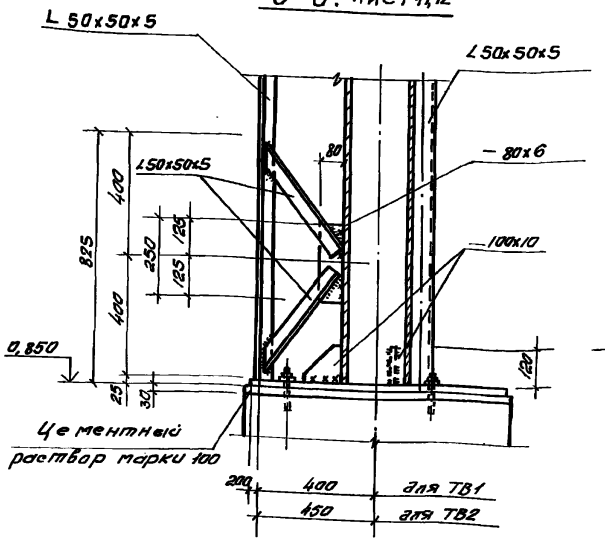

5-5. Лист 11

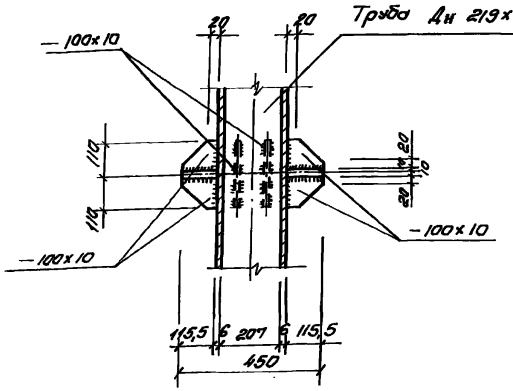

Спецификация к схеме расположения элементов крепления

Марка, поз.	Обозначение	Наименование	Кол.	Масса ед., кг.	Примечание
ТВ1	Лист 11	Труба вентиляционная ТВ1	1		
ТВ2	Лист 12	ТВ2	1		
ТВ3	Лист 13	ТВ3	1		
ТВ4	Лист 13	ТВ4	1		

Привязан		Нач. отд.	Шейко		Насосная станция перекачки нефтепродуктов производительностью 50-70 м³/ч и нефтешламов 144 м³/ч	Стадия	Лист	Листов
		Н. контр.	Соколовский			Р	10	
		Гл. спец.	Власенко					
		Рук. гр.	Борисенко		Схема расположения элементов крепления вентиляционных труб (начало)	Гресторий СССР Союзводоканалпроект Харьковский Водоканалпроект		
Инв. №		Вед. инж.	Казина					
		Инженер	Шаворова					

ТП 902-1-122.87-КМ

22730-82 60

Альбом II

Типовой проект 902-1-122.87

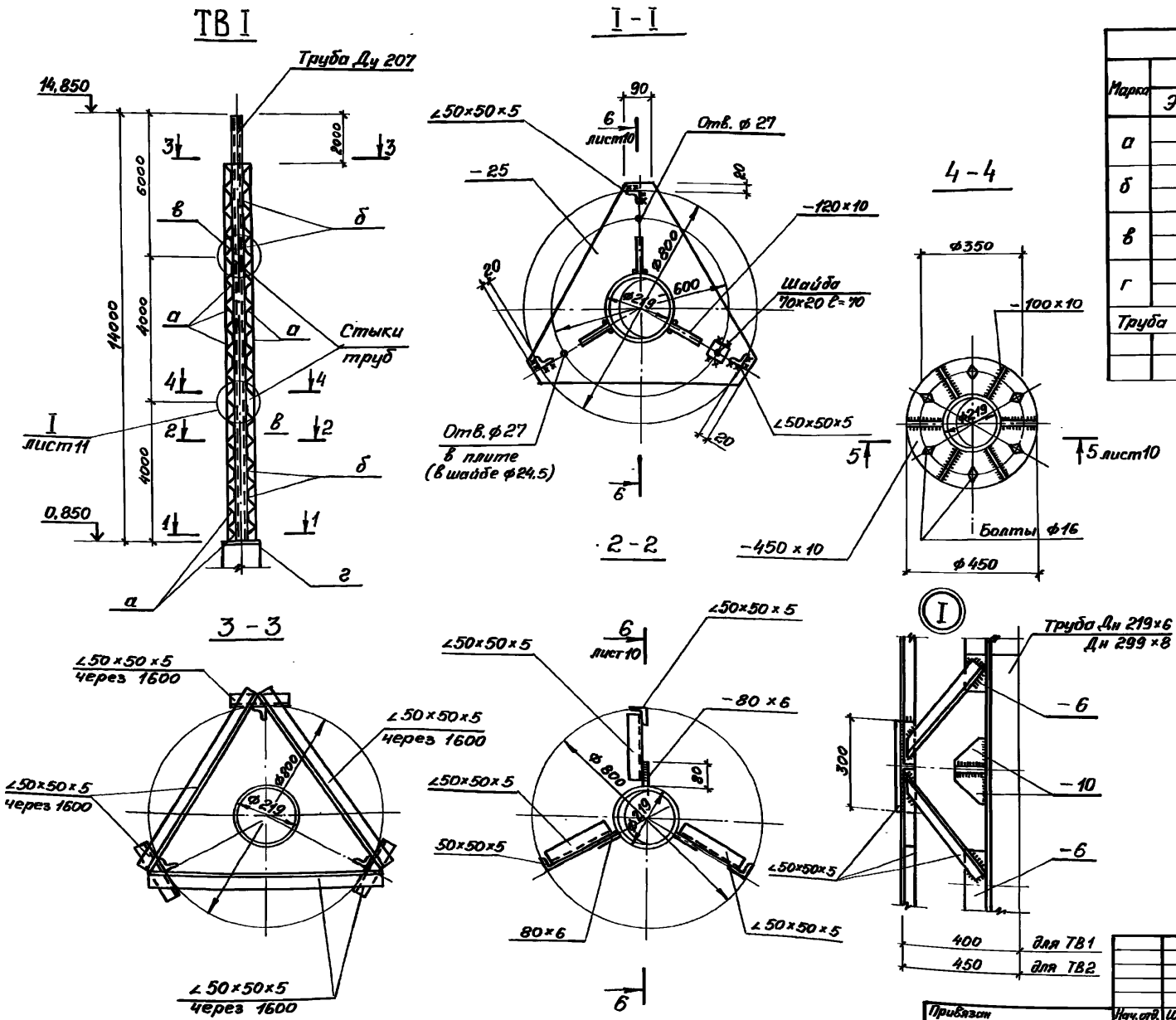

Ведомость элементов									
Марка	Сечение			Опорные усилия			Группа конструкц.	Марка металла	Примечание
	Эскиз	Поз.	Состав	M тс.м	N т.с	Q тс			
а	L	1	∠50×50×5				3	ВСт3кп2	437,6кг
б	—	1	-6					ВСт3кп2	42,3кг
в	—	1	-10					ВСт3пс61	49,2кг
г	—	1	-25					ВСт3сп5	74,6кг
Труба Дн 219×6 h=14.0м (шт. 2)								ВСт3кп2	441,3кг

Согласовано								
Инв. № подл.	Подпись и дата	Взам. инв. №	Инв. №	Нач. отд.	Шейко			
				Н. контр.	Сокольская			
				Гл. спец.	Власенко			
				Рук. гр.	Борисенко			
				Вед. инж.	Казина			
				Инж.	Новоборова		06.81	

ТП 902-1-122.87-КМ

Насосная станция перекачки нефтепродуктов производительностью 50-70 м³/ч и нефтешламов 144 м³/ч

Схема расположения элементов крепления вентиляционных труб (продолжение).

Стадия	Лист	Листов
Р	11	

Госстрой СССР Союзводоканалпроект Харьковский Водоканалпроект

Копировал Годовская

22730-02 61

Формат А2

Типовой проект 902-1-122.87 Альбом VII

ТВ2

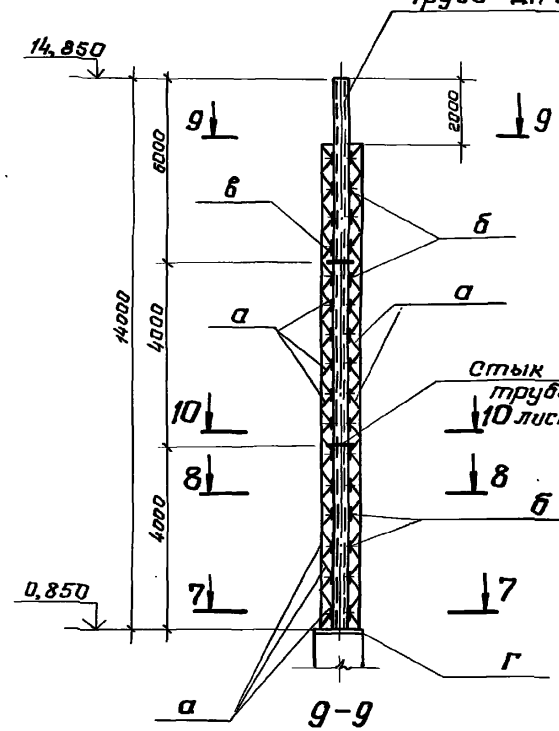

7-7

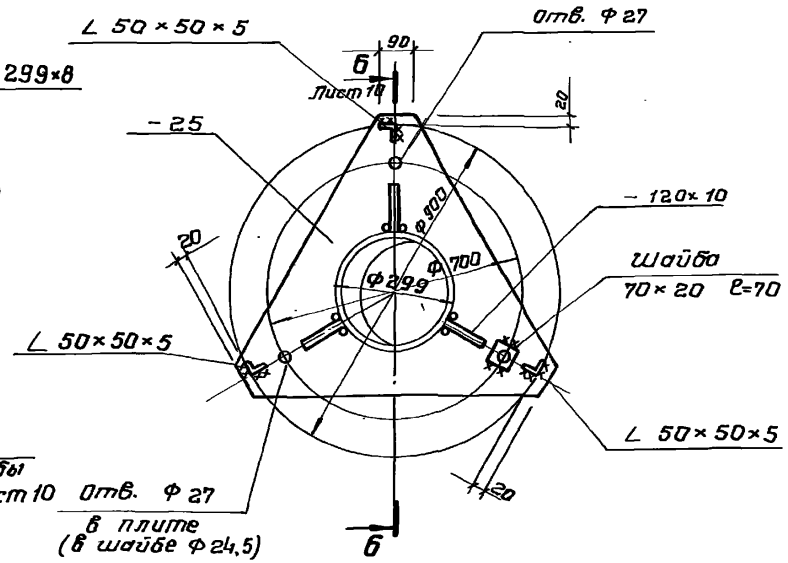

8-8

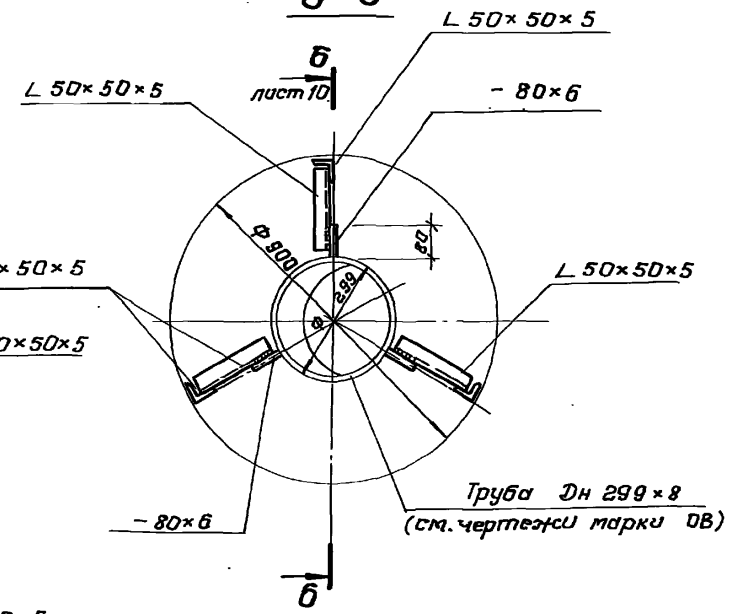

9-9

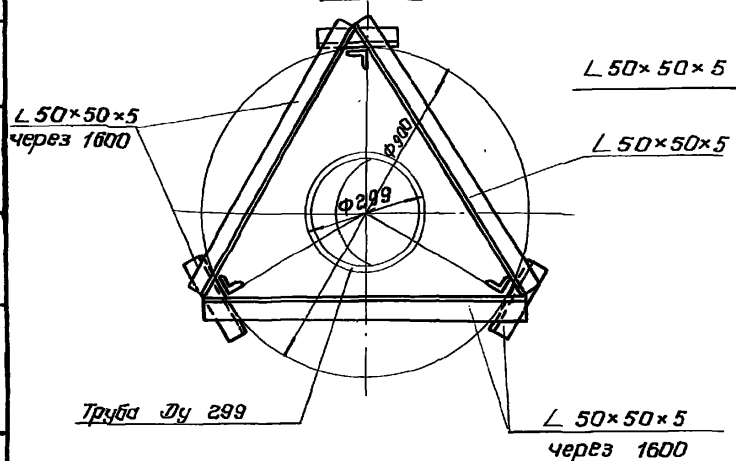

Ведомость элементов

Марка	Сечение: Эскиз	Поз.	Сечение: Состав	Опорные усилия: M тс м	N тс	Q тс	Группа констр.	Марка металла	Примечание
а	L	1	∠50×50×5				3	ВСт3кп2	464,4кг
б	—	1	–6					ВСт3кп2	42,3кг
в	—	1	–10					ВСт3кп2	64,0кг
г	—	1	–25					ВСт3пс5	85,0кг
Труба Дн 299×8			h=14,0м					ВСт3кп2	552,4кг

Привязан			ТП 902-1-122.87 КМ		
Нач. отд.	Шейко		Насосная станция перекачки нефтепродуктов производительностью 50 – 70 м³/ч и нефтешламов – 144 м³/ч.	Стадия	Лист	Листов
Н. контр.	Соколинский			Р	12	
Гл. спец.	Власенко		Схема расположения элементов крепления вентиляционных труб (продолжение).	Госстрой СССР Союзводоканалниипроект Харьковский Водоканалпроект		
Рук. гр.	Борисенко					
Вед. инж.	Казина					
Инв. №	Инв. № подл.	Подпись и дата	Взам. инв. №	Инв. № дубл.	Подпись и дата	
Инженер	Гливбарова					

Согласовано: Госпромстрой Госстроя СССР

22730-02 62

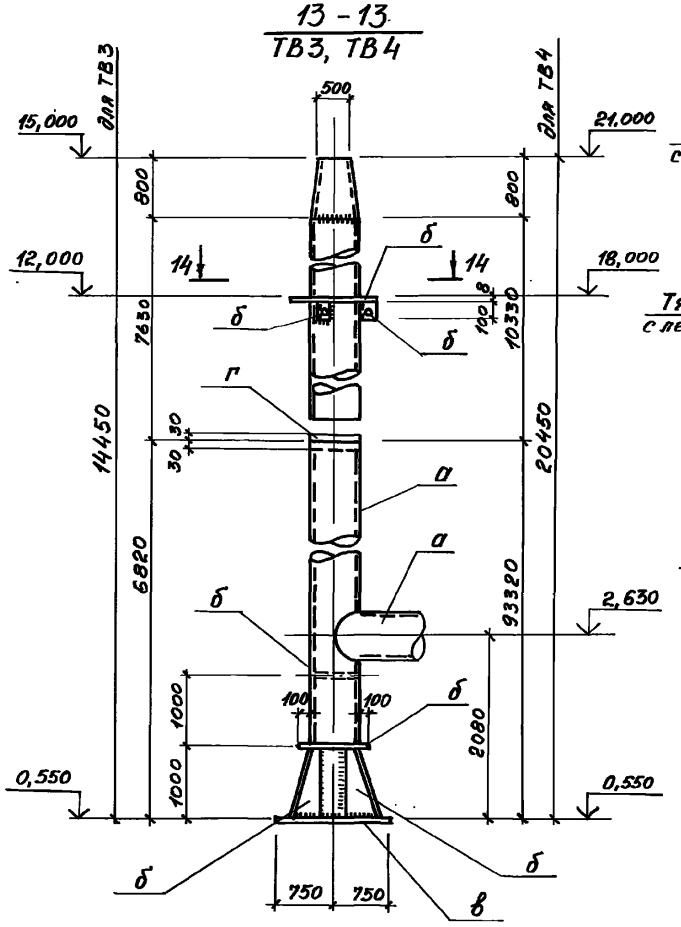

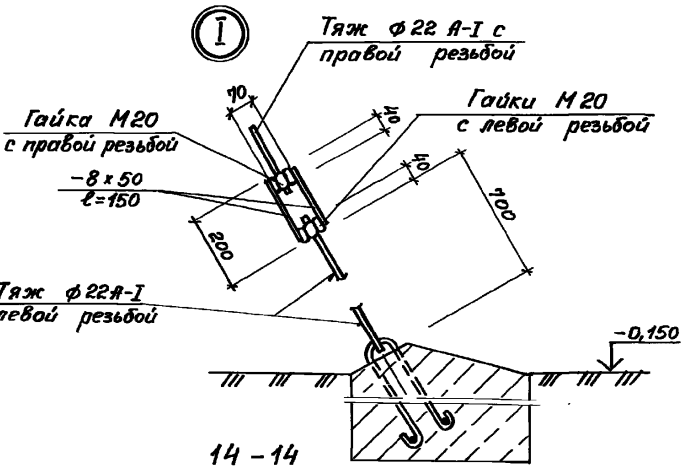

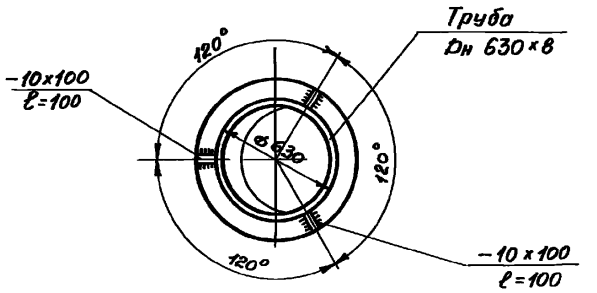

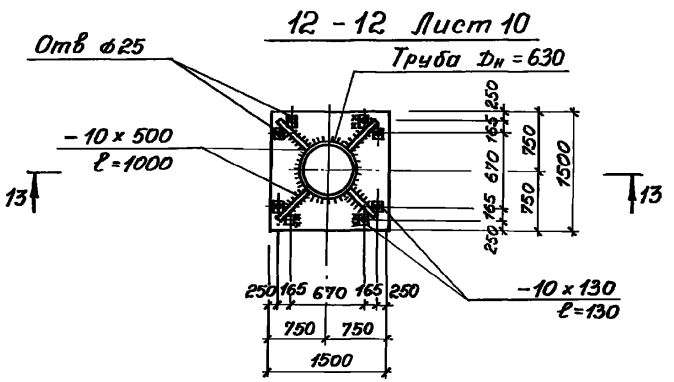

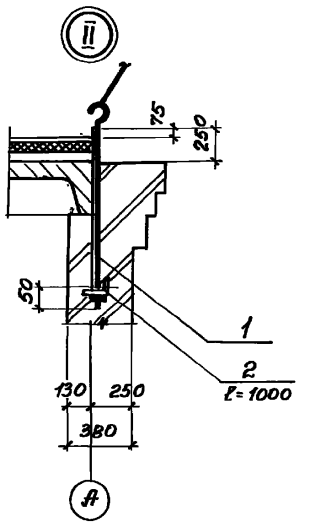

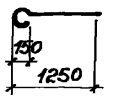

Ведомость элементов

Марка	Сечение: Эскиз	Поз.	Состав	Опорные усилия: M тс,м	N т.с	Q т.с	Группа конструкц.	Марка металла	Примечание
			ТВ3 h=15м						
а		1	Труба ф630 из-8					ВСт3кп2	1773,2 кг
б	—	1	-10					ВСт3пс6-1	177,6 кг
в	—	1	-14					ВСт3пс6-1	298,6 кг
г	—	1	-6				3	ВСт3кп2	5,7 кг
д	•	1	ф22А-I					-"-	115,0 кг
	•								
1	•	1	ф25А-I					-"-	5,4 кг
2	L	2	∠100х8					Вст3кп2	10,8 кг
			ТВ4 h=21м						
а		1	Труба ф630 из-8					ВСт3кп2	2509,5 кг
б	—	1	-10					ВСт3пс6-1	177,6 кг
в	—	1	-14					ВСт3пс6-1	298,6 кг
г	—	1	-6					Вст3кп2	5,7 кг
д	•	1	ф22А-I					-"-	179,0 кг
1	•	3	ф25А-I					-"-	5,4 кг
2	L	4	∠100х8					Вст3кп2	10,8 кг

Согласовано: Гипрокоммунэнергосантехмонтаж, Спиридова, 08

Инв. № подл. | Подпись и дата | Взам. инв. №

Привязан

Инв. №

Нач. отд.	Шейко		
Н. контр.	Соколовская		
Гл. спец.	Вакуленко		
Рук. гр.	Бариленко		
Вед. инж.	Козина		
Инж.	Пивоварова		05.87

ТП 902-1-122.87-КМ

Насосная станция перекачки нефтепродуктов производительностью 50-70 м³/ч и нефтепродуктов 144 м³/ч

Схема расположения элементов крепления вентиляционных труб ТВ3, ТВ4 (окончание)

Стадия	Лист	Листов
Р	13	

Госстрой СССР Союзводоканалпроект Харьковский Водоканалпроект

Копировал Годовская

22730-02 63

Формат А2

Типовой проект 902-1-122.87 Альбом II

Схема расположения металлических балок и косоуров лестницы

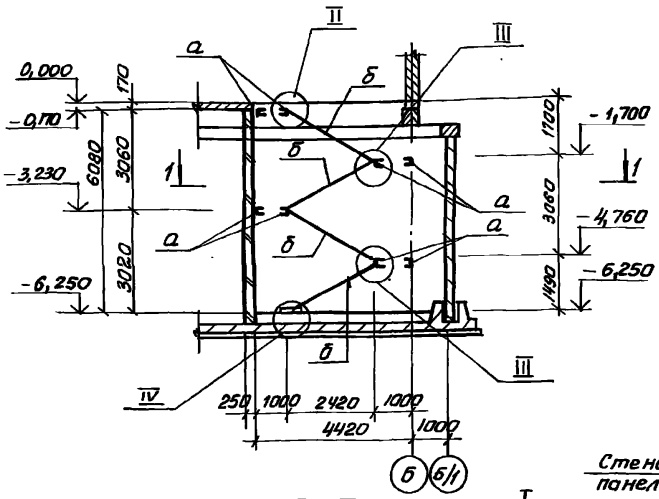

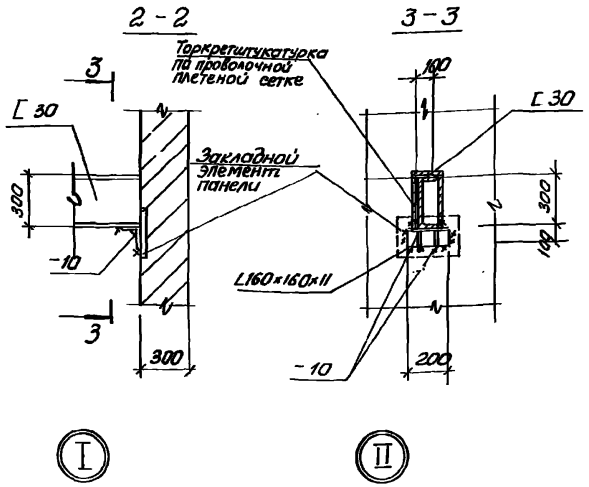

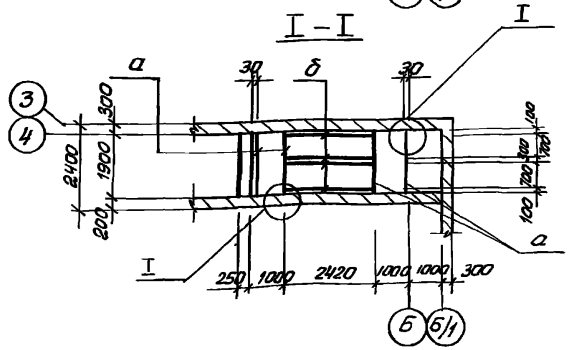

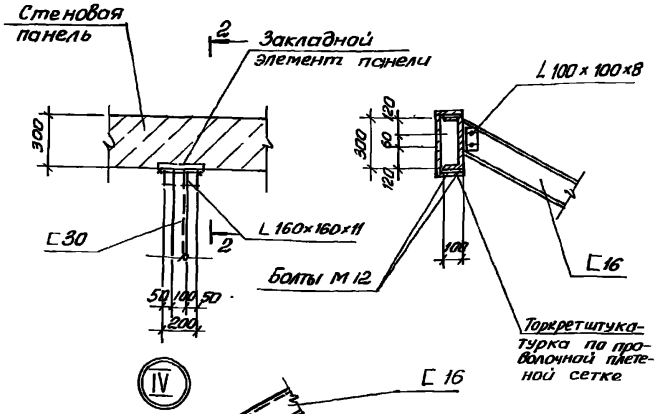

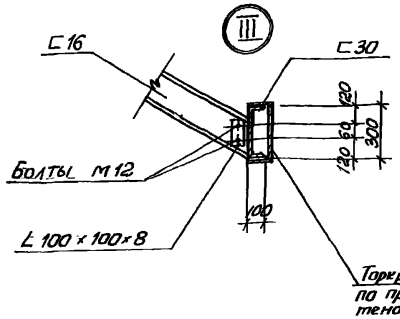

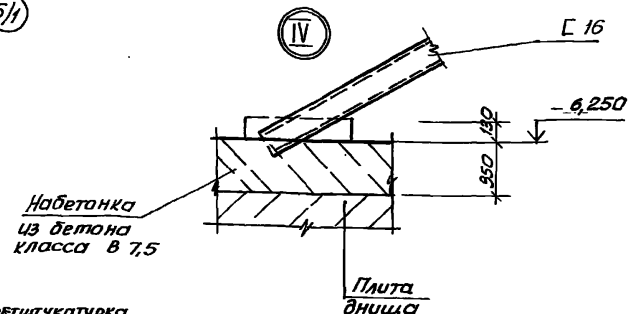

Ведомость элементов

Марка	Сечение: Эскиз	Сечение: Поз	Сечение: Состав	Опорные усилия: M тсм	Опорные усилия: N тс	Опорные усилия: Q тс	Группа конструкц.	Марка элемента	Примечания
а	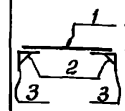	1	[30				4	Вст3пс6	483,4 кг
		2	-10					Вст3пс6-1	28,8 кг
		3	L160×160×11					Вст3пс6-1	86,4 кг
б	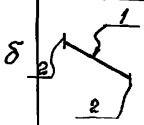	1	[16						325,5 кг
		2	L100×100×8					Вст3пс6-1	19,6 кг

Металлические балки оштукатурить цементным раствором $\delta = 20$ мм по сетке

Согласовано							
Группа АР							
Взам. инв. N							
Подпись и дата							
Инв. N подл.							

ТП 902.1-122.87-КМ

Привязан	Нач. отд.	Шейко		Насосная станция перекачки нефтепродуктов производительностью 50-70 м³/ч и нефтешламов 144 м³/ч	Стадия	Лист	Листов
	Н. контр.	Сокольская			Р	14	
	Гл. спец.	Власенко					
	Рук. гр.	Борисенко		Схема расположения металлических балок и косоуров лестницы сборно-монтажный вариант	Госстрой СССР Союзводоканалпроект Харьковский Водоканалпроект		
	Вед. инж.	Казина					
Инв. №	Инженер	Пивоварова					

22730-02 64 Формат А2

Типовой проект 902-1-122.87 Альбом II

Схема расположения металлических балок косоуров лестницы

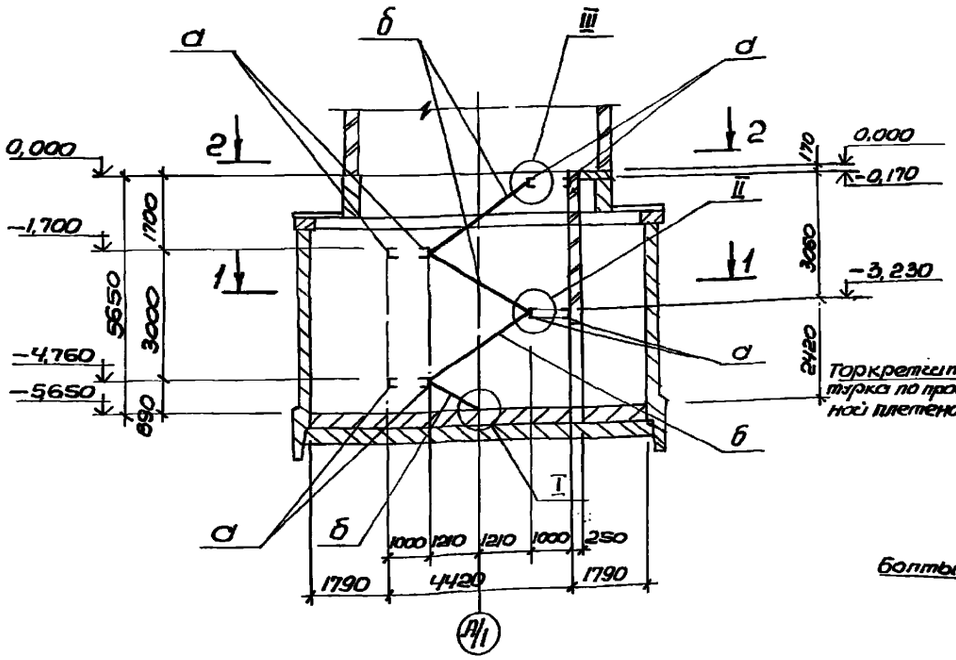

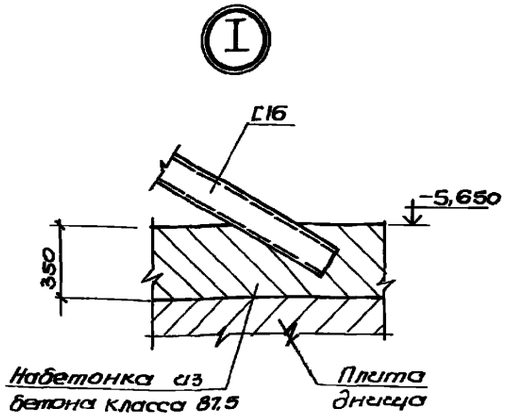

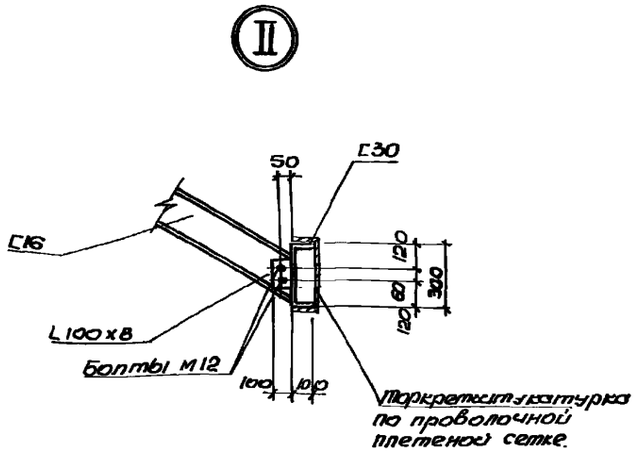

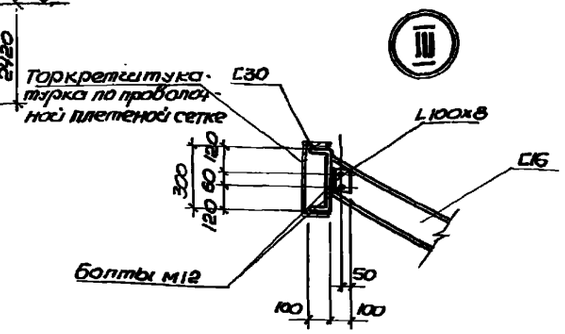

1-1

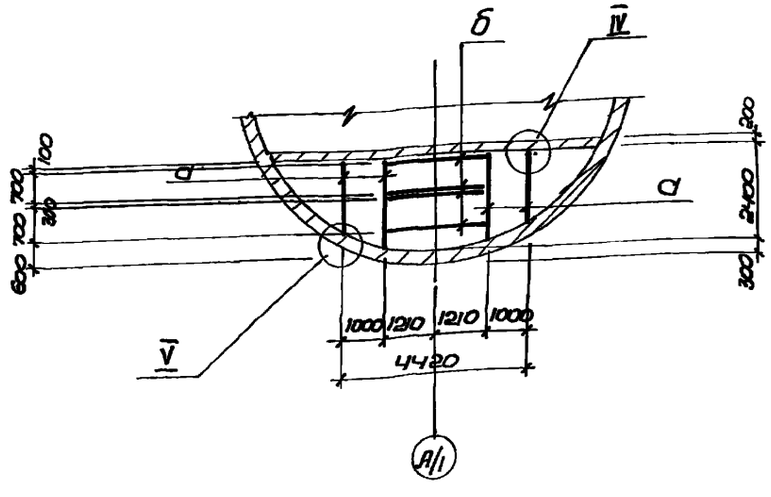

2-2

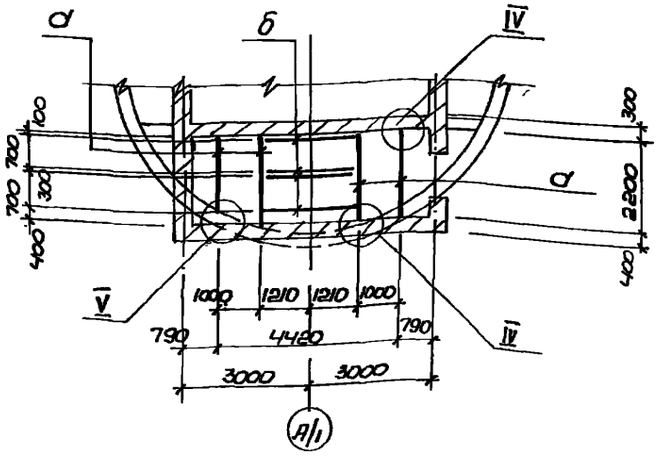

Ведомость элементов

Марка	Сечение: Эскиз	Поз.	Состав	Опорные усилия: M тс.м	N тс	Q тс	Группа конструкций	Марка металла	Примечание
а	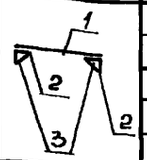	1	[30				4	ВС-3пс6	550,7 кг
		2	L160x160x11					ВС-3сп6-1	86,4 кг
		3	-10					ВС-3пс6-1	28,8 кг
б	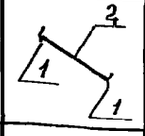	1	L100x8					ВС-3пс6-1	19,8 кг
		2	[16						375,5 кг

Привязан

Инв. №

Нач.отд.	Шейко		
Н.контр	Сокольская		
Гл.спец	Власенко		
Рук.ер	Борисенко		
Ведущ	Козина		
Инж	Либуркин		

ТП 902-1-122.87-КМ.

Насосная станция перекачки нефтепродуктов производительностью 50-70 м³/ч и нефтешламов 144 м³/ч

Схема расположения металлических балок и косоуров лестницы (начало) Монолитный вариант

Стадия	Лист	Листов
Р	15	

Госстрой СССР Союзводоканалпроект Харьковский Водоканалпроект.

22730-02 65

Типовой проект 902-1-122.87 Альбом II

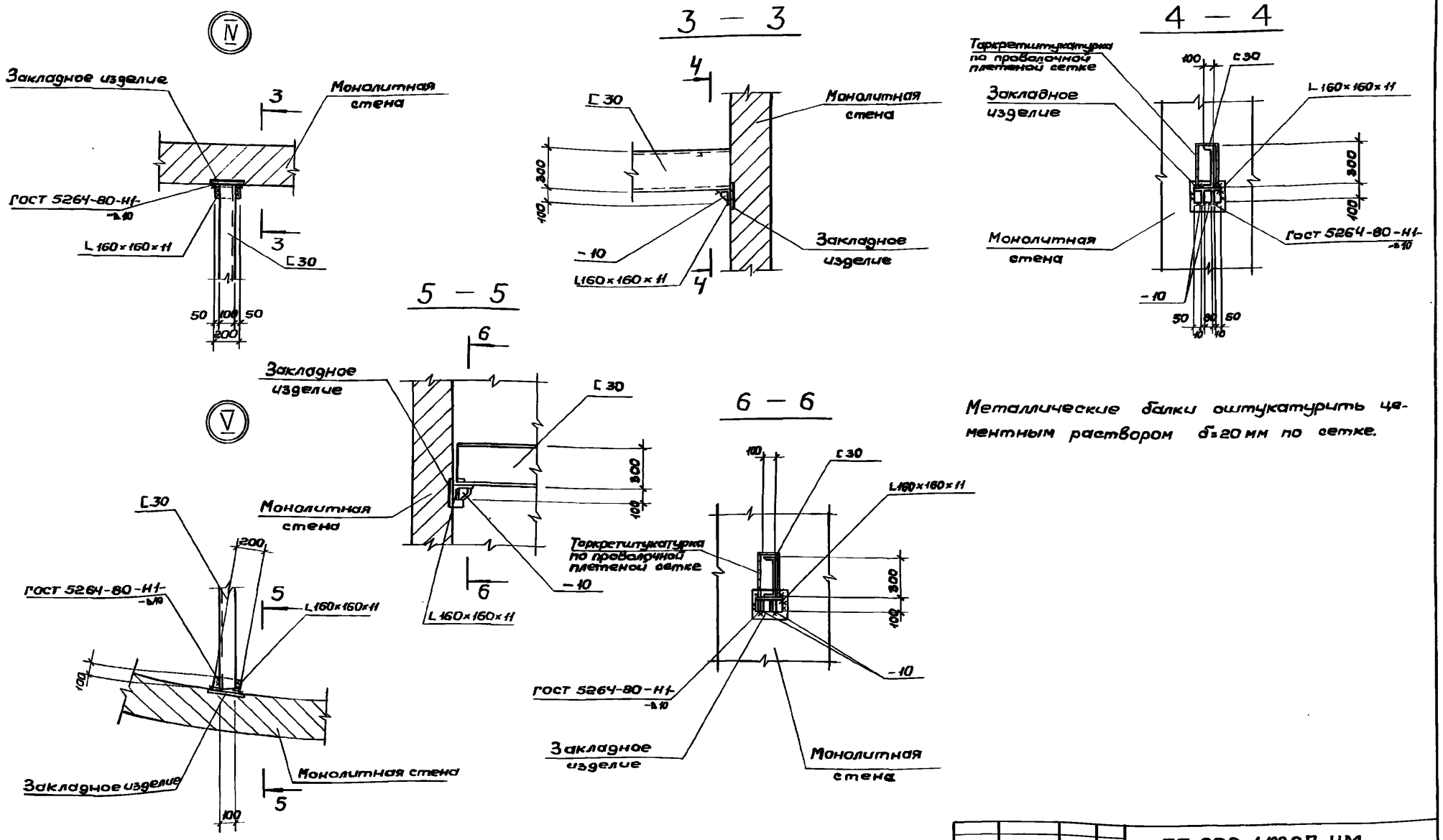

Металлические балки оштукатурить цементным раствором δ=20 мм по сетке.

				ТП 902-1-122.87-КМ			
Привязан		Нач.отд.	Шейко	Насосная станция перекачки нефтепродуктов производительностью 50-70 м³/ч и нефтешламов 144 м³/ч	Стадия	Лист	Листов
		Н.контр.	Сокольская		Р	16	
		Рл.спец.	Власенко				
		Рук.гр.	Борисенко	Схема расположения металлических балок и косоуров лестницы (окончание)	Госстрой СССР Союзводоканалпроект Харьковский Водоканалпроект		
		Вед.инж.	Казина				
Инв.№		Инж.	Либуркин	Монолитный вариант			

22730-02 (66)

Согласовано

Инв.№ подл. | Подпись и дата | Взам.инв.№

gost.e-ecolog.ru