ТИПОВОЙ ПРОЕКТ

901-9-18.87

СЛУЖЕБНЫЙ КОРПУС

ДЛЯ СТАНЦИИ ОЧИСТКИ ВОДЫ ПОВЕРХНОСТНЫХ ИСТОЧНИКОВ С СОДЕРЖАНИЕМ ВЗВЕШЕННЫХ ВЕЩЕСТВ ДО 1500 МГ/Л ПРОИЗВОДИТЕЛЬНОСТЬЮ 100 ТЫС. $М^3$/СУТКИ

АЛЬБОМ IV

ЗАДАНИЕ ЗАВОДУ-ИЗГОТОВИТЕЛЮ
ЭСКИЗНЫЕ ЧЕРТЕЖИ ОБЩИХ ВИДОВ

СФ ЦИТП 620062 г. Свердловск, ул. Чебышева, 4
Зак. 42/4 инв. 22546-04 тираж 100

gost.e-ecolog.ru

Привязан:

Инв. №

ТИПОВОЙ ПРОЕКТ
901-9-18.87
СЛУЖЕБНЫЙ КОРПУС
ДЛЯ СТАНЦИИ ОЧИСТКИ ВОДЫ ПОВЕРХНОСТНЫХ ИСТОЧНИКОВ С СОДЕРЖАНИЕМ ВЗВЕШЕННЫХ ВЕЩЕСТВ ДО 1500 МГ/Л ПРОИЗВОДИТЕЛЬНОСТЬЮ 100 ТЫС. $М^3$/СУТКИ

АЛЬБОМ IV
ЗАДАНИЕ ЗАВОДУ ИЗГОТОВИТЕЛЮ
ЭСКИЗНЫЕ ЧЕРТЕЖИ ОБЩИХ ВИДОВ

22546-04

Проект
Утвержден Госгражданстроем
приказ № 43 от 13 февраля 1985г.

Разработан:
ЦНИИЭП инженерного оборудования городов жилых и общественных зданий

Главный инженер института /А. Кетаов/
Главный инженер проекта /Е. Беляева/

Привязан:

Инв. №

Содержание альбома

Марка	Наименование	Стр.
	Содержание	2
	Щит диспетчера	
А001	Заказная спецификация щитов и электроаппаратуры.	3;4
А002	Щит диспетчера. Эскизные чертежи общих видов.	5÷10
	Щит оператора	
А003	Заказная спецификация щитов и электроаппаратуры.	11; 12
А004	Щит оператора. Эскизные чертежи общих видов.	13÷18
	Щит анализатора остаточного хлора	
А005	Заказная спецификация щитов и электроаппаратуры.	19 20
А006	Щит анализатора остаточного хлора. Эскизные чертежи общих видов.	21÷24

Техническое задание на изготовление щитов диспетчера и оператора разрабатывается в порядке, установленном письмом Госстроя СССР от 10.02.83 № ВА 764-2/4

[ ] — позиции приборов заполняются при привязке проекта согласно спецификаций оборудования АТХ.СО.

Инв. № подл. | Подпись и дата | Взам. инв. №

Альбом №

Задание заводу-изготовителю. Эскизные чертежи общих видов. Щит диспетчера.

Обозначение	Наименование	№ листа
	Заказная спецификация щитов и электроаппаратуры.	А001
	Щит диспетчера. Эскизные чертежи общих видов.	А002

Заказная спецификация щитов и электроаппаратуры, поставляемой комплектно со щитом

Позиция	Наименование и техническая характеристика оборудования и материалов. Завод-изготовитель (для импортного оборудования - страна, фирма)	Тип, марка оборудования. Обозначение документа и номер опросного листа	Единица измерения: Наименование	Единица измерения: Код	Код завода-изготовителя	Код оборудования, материала	Цена единицы оборудования, тыс. руб.	Количество	Масса единицы оборудования, кг
1	2	3	4	5	6	7	8	9	10
	Раздел I. Щиты.								
1	Щит панельный с каркасом	ЩПК-2-3П-I	компл.	671				1	
	двухсекционный.	-(800+800) У4							
	Главмонтажавтоматика	IP00							

Привязан

Инв. №

Инв. № подл. | Подпись и дата | Взам. инв. №

Нач. отд.	Данилов		
Н. контр.	Гусева		
Гл. спец.	Гольцман		
Рук. гр.	Гусева		
Ст. инж.	Помазкова		

ТП 901-9-18.87 А001

Служебный корпус для станции очистки воды производительностью 100 тыс. м³/сут.

Стадия	Лист	Листов
Р	1	2

Задание заводу-изготовителю. Эскизные чертежи общих видов. Щит диспетчера. Заказная спецификация щитов и электроаппаратуры.

ЦНИИЭП инженерного оборудования г. Москва

Копировал: Хлом Формат

Альбом IV

Позиция	Наименование и техническая характеристика оборудования и материалов. Завод-изготовитель (для импортного оборудования - страна, фирма)	Тип, марка оборудования. Обозначение документа и номер опросного листа	Единица измерения: Наименование	Единица измерения: Код	Код завода-изготовителя	Код оборудования, материала	Цена единицы оборудования, тыс. руб.	Количество	Масса единицы оборудования, кг
1	2	3	4	5	6	7	8	9	10
	Раздел 2 Электроаппаратура поставляемая комплектно со щитом								
1	Выключатель автоматический Iн-32А, Iр = 6А	ВА14-26-14-2043	шт.	796				1	
	Тираспольский „Электроаппаратный завод."	ТУ16.641.004-83							
2	Реле тока двухстабильное ~ 220в.	РТД-12	шт.	796		34 255 20700		1	
	Псковский электротехнический завод (ПЭТЗ)	ТУ16.523.601-81							
3	Реле промежуточное ~ 220в.	РПУ-2-064203УЗ	шт.	796		342513		2	
	Средазэлектроаппарат								
4	Табло световое. Светотехнический завод.	ТСБ-III-УЗ-01	шт.	796		34 61811151		12	
	г. Гагарин	ТУ16.535.424-70							
5	Лампа с табло ~ 220в.	РНЦ-220-10	шт.	796				24	
6	Кнопка исп. 2 толкатель черный	КЕ-011УЗ	шт.	796		342842		2	
	г. Харьков. Электроаппаратный завод.	ТУ16.526.407-79							
7	Щиток электропитания	ЭЩП-2М	шт.	796				4	
		ТУ36.1270-73							
	Электроаппаратура, устанавливаемая вне щита								
8	Звонок МРТУ 16-539, 401-71	ЗВП-220	шт.	796				1	
	г. Могилев завод „Эл. двигатель"								

Инв. № подл. | Подпись и дата | Взам. инв. №

Альбом IV

Поз.	Обозначение	Наименование	Кол.	Примеч.
		Документация		
		Стандартные изделия		
1		Щит панельный с каркасом ЩПК-2-3П-I-(800×800) У4 I Р00 ОСТ 36.13-76	1	
2		Скоба С600 ТК3-126-81	2	
3		Скоба С3600 ТК3-125-81	6	
4		Рейка РБ600 ТК3-100-81	3	
5		Рейка Р800 ТК3-101-81	1	резерв
6		Уголок УП 42×25 ℓ=430 ТК4-2222-74	4	
		Прочие изделия		
7		Прибор регистрирующий РП-160-09	4	Удостоится в отд. комплекте ОСТ 77.150.01.3-324 ТП 901-3-234 ТП 901-3-235.88
7а		Вторичный прибор потенциометр КСП-2	2	Комплектно с АХ6-203

Альбом IV

Поз	Обозначение	Наименование	Кол.	Примеч.
8	QF	Выключатель автоматический ВА14-26-14-20-У3	1	
9	SB1; SB2	Кнопка КЕ-011У3 толкатель черный	2	
10	HL1 – HL12	Табло световое ТСБ-III-У3-01	12	
11		Лампа РНЦ-220-10	24	
12	K3	Реле тока двустабильное РТД-12	1	
13	K1; K2	Реле промежуточное РПУ-2-0Б4203У3	2	
14	A1÷A4	Щиток электропитания ЭЩП-2м	4	
15		Плавкая вставка ВПЗБ-I I пл. Вст.=1А	1	
16		Плавкая вставка ВПЗБ-I I пл. Вст.=0,5А	7	

Инв. № подл. | Подпись и дата | Взам. инв. №

ТП 901-3- А002

Нач. отд.	Данилов	Служебный корпус для станции очистки воды производительностью 100 тыс. м³/сут.	Стадия: Р; Лист: 1; Листов: 9
Н. контр.	Гусева		
Гл. спец.	Гольцман		
Рук. гр.	Гусева	Щит диспетчера. Эскизные чертежи общих видов.	ЦНИИЭП инженерного оборудования г. Москва
Ст. инж.	Помазкова		

Формат А4

ТП 901-3-18.87 А002 Лист 2

Копировал: Хлом Формат А4

22546-04

Поз.	Обозначение	Наименование	Кол.	Примеч.
17		Блок зажимов	15	
		Б324-4П25-В/ВУ3-5		
18		Упор ТУ 36.1751-74	6	
19		Перемычка П	20	
20		Рамка РПМ 66×26	20	
		Материалы		
21		Провод ~380в. , м	300	
		ГОСТ 6323-79		
		ПВ1×1,0 кв.мм		

Поз.	Обозначение	Наименование	Кол.	Примеч.

Альбом IV

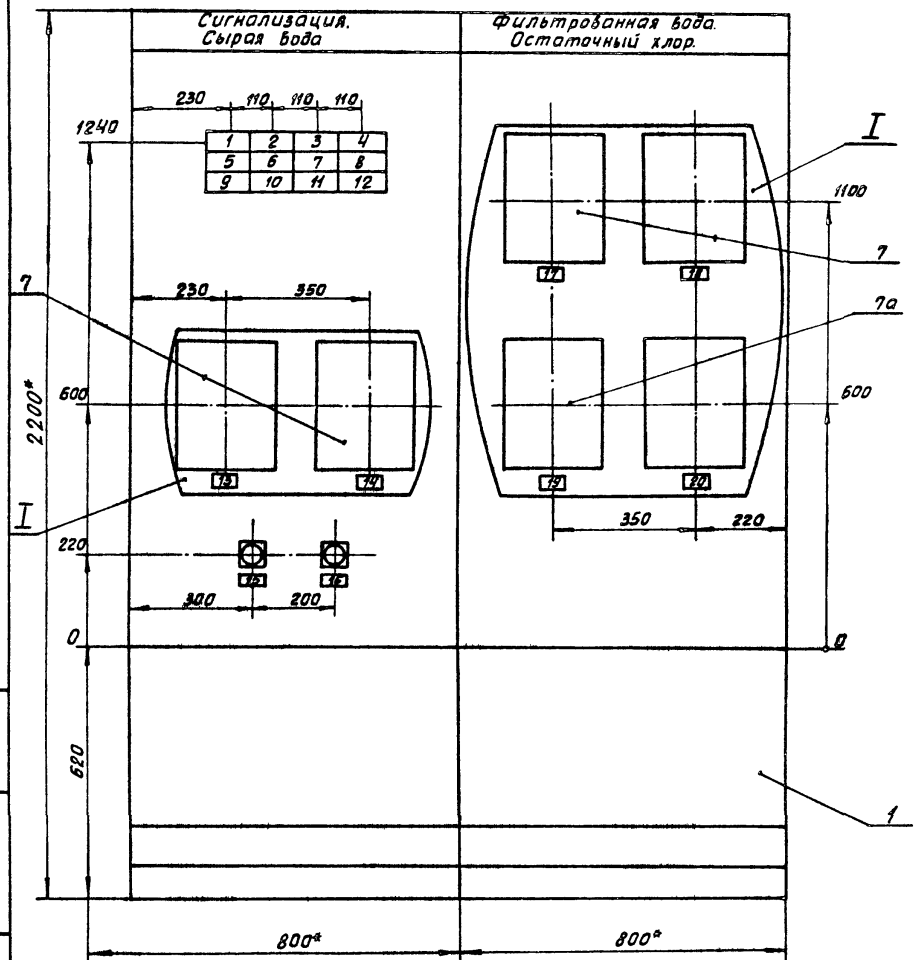

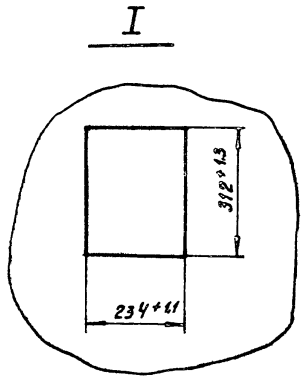

1 *Размеры для справок
2. Покрытие - вариант ОСТ 36.13-76
3 Шрифт выполнить по ГОСТ 2930-62 эмалью ГФ-230 черной ГОСТ 64-66
4. Относящиеся чертежи: АТХ-3 „Служебный корпус" ал.№ ТП 901-3-18.87 АТХ-3; АТХ-4 „Блок входных устройств." ТП 901-3-234, ТП 901-3-235 АТХ-3; АТХ-4„ Блок входных устройств (отстойники и фильтры) ТП 901-3-233.87

Инв.№подл. | Подпись и дата | Взам.инв.№

Альбом IV

Вид на внутренние плоскости (развернуто)

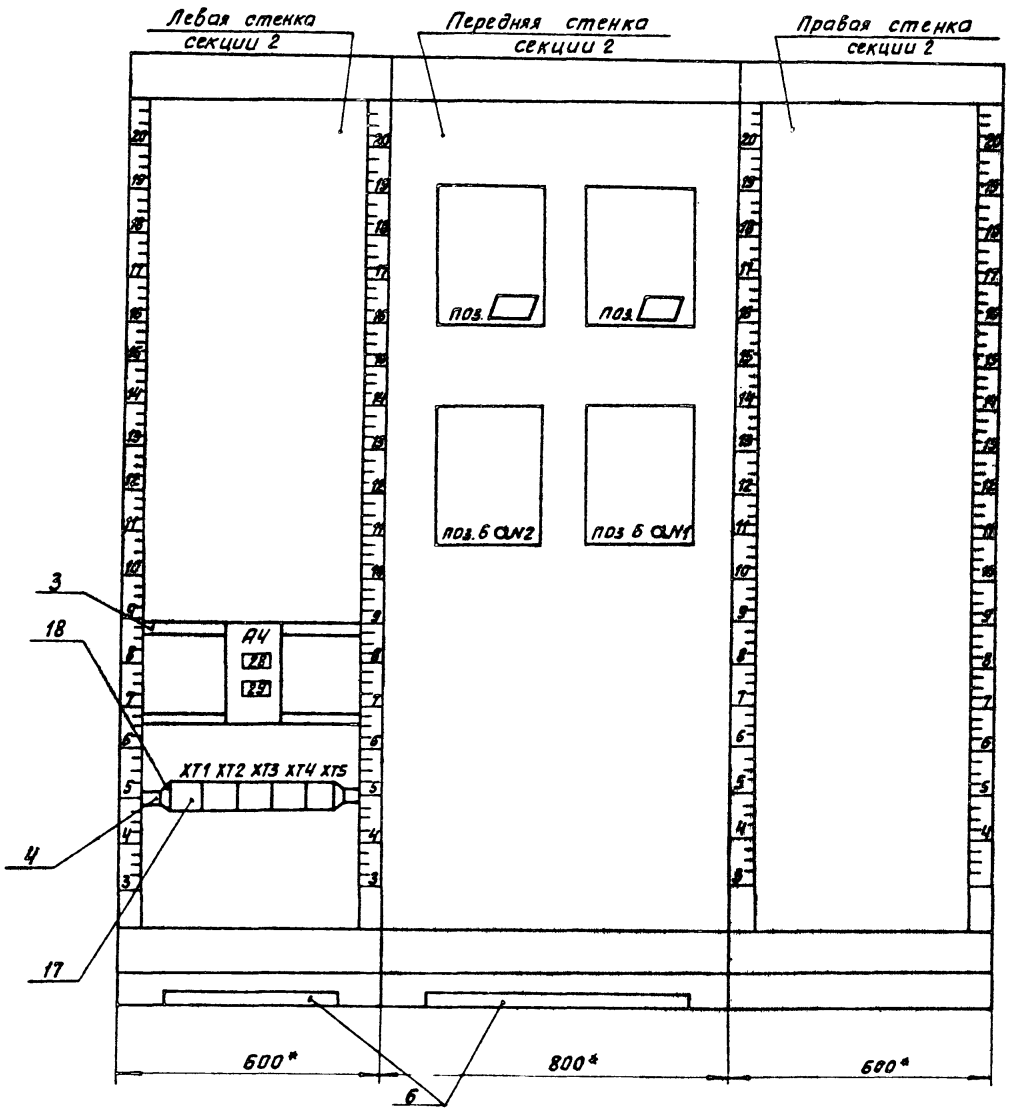

Инв.№ подл. | Подпись и дата | Взам. инв.№

ТП 901-3-18.87	А002	Лист 6

Копировал: Хлоп Формат А3

22546-04

Альбом IV

Вид на внутренние плоскости (развернуто)

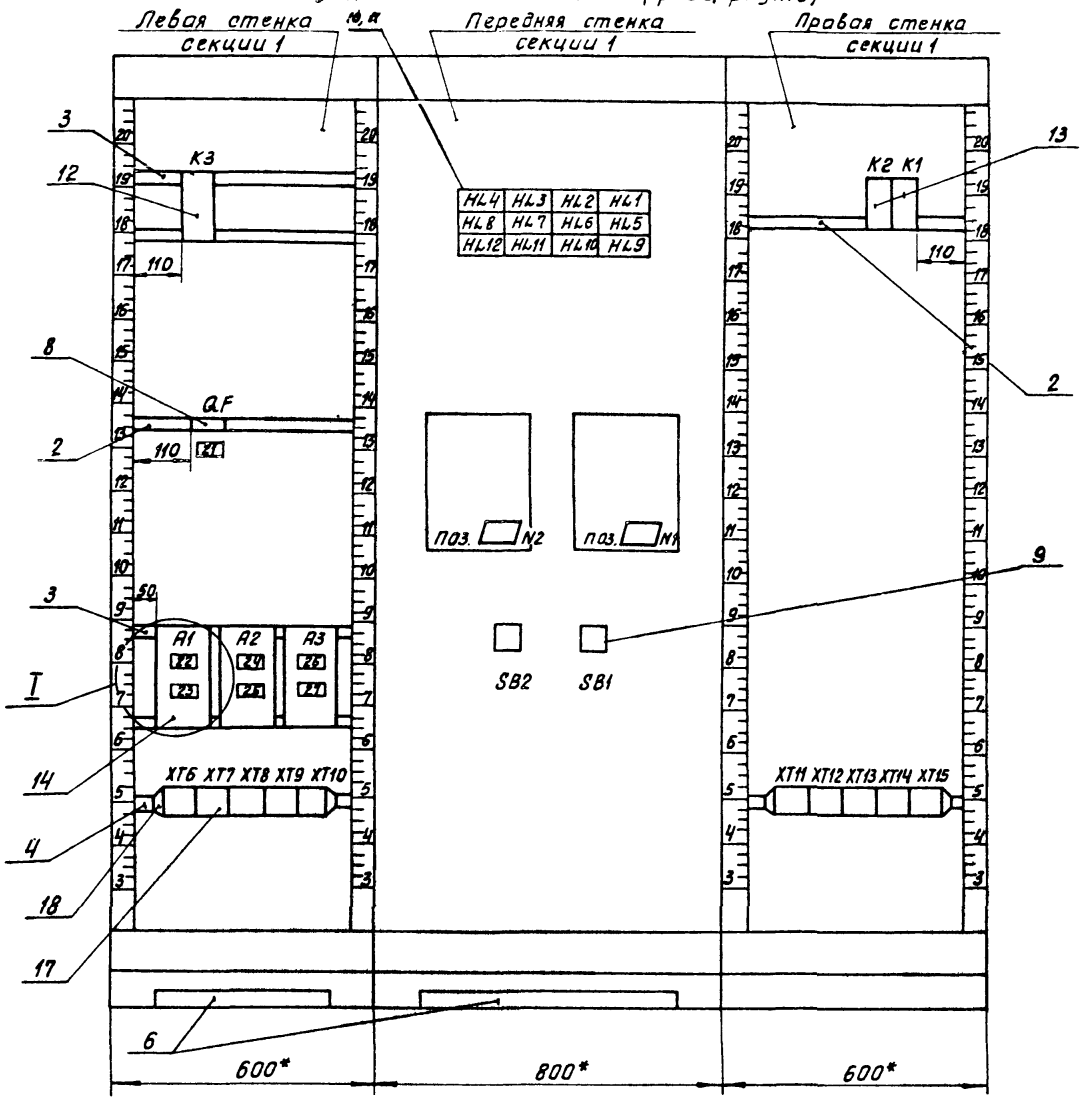

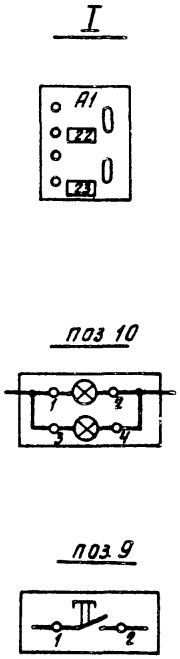

Инв. № подл. | Подпись и дата | Взам. инв. №

ТП 901-9-18.87	А002	Лист 7

Копировал: Хлам Формат А3

22546-04

Альбом IV

Таблица
Надписи на табло
и в рамках

№ Надписи	Надпись	Кол.
1	Кнопка опробования	1
	звонка.	
2	Вихревой смеситель №1.	1
	Максимальный уровень.	
3	Вихревой смеситель №2.	1
	Максимальный уровень.	
4	Общая камера микроф. №1	1
	Максимальный уровень	
5	Общая камера микроф. №2	1
	Максимальный уровень	
6	Контактная камера №1	1
	Максимальный уровень	
7	Контактная камера №2.	1
	Максимальный уровень.	
9	Содержание хлора в воде.	1
	Первая секция.	
10	Содержание хлора в воде.	1
	Вторая секция.	
11	Авария. Приточная система П-1	1
12	Резерв.	1

Продолжение таблицы

№ Надписи	Надпись	Кол.
	Рамка 66×26	
13	Трубопровод сырой	1
	воды №1. Расход.	
14	Трубопровод сырой	1
	воды №2. Расход.	
15	Кнопка опробования	1
	звонка.	
16	Кнопка съёма	1
	сигнала.	
17	Трубопровод фильтрован-	1
	ной воды №1. Расход	
18	Трубопровод фильтрован-	1
	ной воды №2 Расход.	
19	Содержание хлора	1
	в воде. Первая секция.	
20	Содержание хлора	1
	в воде. Вторая секция.	
21	Ввод. $I_р$ = 6,3А ~ 220В.	1
22	Схема сигнализации	1
	~ 220В Iпл Бст = 1А	
23	Прибор поз ▭ №1	1
24	Прибор поз ▭ №2	1
	~ 220В Iпл Бст = 0,5А	
25	Прибор поз. ▭ №1	
	~ 220В. Iпл. Бст = 0,5А	
26	Прибор поз ▭ №2	
	~ 220В. Iпл. Бст = 0,5А	

Инв. № подл. | Подпись и дата | Взам. инв. №

ТП 901-9-18.87 А002 Лист 8

Формат А4

Альбом IV

Таблица
Надписи на табло
и в рамках

№ Надписи	Надпись	Кол.
27	Резерв	1
28	Прибор поз. 6А №1	
	~ 220В. I пл. Бст = 0,5А	
29	Прибор поз. 6А №2	1
	~ 220В Iпл Бст = 0,5А	

Продолжение таблицы

№ Надписи	Надпись	Кол.

Инв. № подл. | Подпись и дата | Взам. инв. №

ТП 901-9-18.87 А002 Лист 9

Копировал: Хлом Формат А4

22546-04

Альбом IV

Задание заводу-изготовителю. Эскизные чертежи общих видов. Щит оператора.

Обозначение	Наименование	№ листа
	Заказная спецификация щитов и электроаппаратуры.	А003
	Щит оператора. Эскизные чертежи общих видов.	А004

Заказная спецификация щитов и электроаппаратуры, поставляемой комплектно со щитами

Позиция	Наименование и техническая характеристика оборудования и материалов. Завод-изготовитель (для импортного оборудования-страна, фирма).	Тип, марка оборудования. Обозначение документа и номер опросного листа	Единица измерения: Наименование	Единица измерения: Код	Код завода изготовителя	Код оборудования, материалов	Цена единицы оборудования тыс.руб.	Количество	Масса единицы оборудования кг
1	2	3	4	5	8	7	8	9	10
	Раздел I. Щиты.								
1	Щит панельный с каркасом	ЩПК-2-3П-	компл.	671					
	двухсекционный	-I-(600+800)УЧ							
	Главмонтажавтоматика	I РОО							

ИНВ.№ ПОДЛ. | ПОДПИСЬ И ДАТА | ВЗАМ.ИНВ.№

ПРИВЯЗАН:

ИНВ.№

НАЧ.ОТД.	ДАНИЛОВ	
Н.КОНТР.	ГУСЕВА	
ГЛ.СПЕЦ.	ГОЛЬЦМАН	
РУК.ГР.	ГУСЕВА	
СТ.ИНЖ.	ПОМАЗКОВА	

ТП 901-9-18.87 А003

СЛУЖЕБНЫЙ КОРПУС ДЛЯ СТАНЦИИ ОЧИСТКИ ВОДЫ ПРОИЗВОДИТЕЛЬНОСТЬЮ 100 ТЫС. М3/СУТ.

ЗАДАНИЕ ЗАВОДУ-ИЗГОТОВИТЕЛЮ ЭСКИЗНЫЕ ЧЕРТЕЖИ ОБЩИХ ВИДОВ. ЩИТ ОПЕРАТОРА. ЗАКАЗНАЯ СПЕЦИФИКАЦИЯ ЩИТОВ И ЭЛЕКТРОАППАРАТУРЫ.

СТАДИЯ	ЛИСТ	ЛИСТОВ
Р	1	2

ЦНИИЭП ИНЖЕНЕРНОГО ОБОРУДОВАНИЯ г. МОСКВА

Копировал: Хлеп

Формат А3

22546-04

Позиция	Наименование и техническая характеристика оборудования и материала. Завод-изготовитель (для импортного оборудования-страна, фирма.)	Тип, марка оборудования. Обозначение документа и номер опросного листа	Единица измерения: Наименование	Единица измерения: Код	Код завода-изготовителя	Код оборудования, материала	Цена единицы оборудования, тыс.руб.	Количество	Масса единицы оборудования, кг
1	2	3	4	5	6	7	8	9	10
	Раздел 2. Электроаппаратура, поставляемая комплектно со щитом.								
1	Выключатель автоматический Iн-32А, Iр = 6А	ВА14-26-14-20У3	шт.	796				1	
	Тираспольский электроаппаратный завод	ТУ16-641.004-83							
2	Реле тока двухстабильное ~ 220в.	РТД-12	шт.	796		3425520100		1	
	Псковский электротехнический завод (ПЭТЗ)	ТУ16.523.601-81							
3	Реле промежуточное ~ 220в.	РПУ-2-064203У3	шт.	796		342513		2	
	Средазэлектроаппарат								
4	Табло световое. Светотехнический завод	ТСБ-Ц-У3-01	шт.	796		3461811151		24	
	г. Гагарин	ТУ16.535.424-70							
5	Лампа с табло ~ 220в	РНЦ-220-10	шт.	796				48	
6	Кнопка исп. 2 толкатель черный	КЕ-011У3	шт	796		34 2842		2	
	г. Харьков Электроаппаратный завод	ТУ16.526.407-79							
7	Щиток электропитания	ЭЩП-2М	шт.	796				3	
		ТУ36.1270-73							
	Электроаппаратура, устанавливаемая вне щита								
8	Звонок МРТУ 16-539401-71	ЗВП-220	шт.	796				1	
	г. Могилев з-д „Эл. двигатель"								

Инв.№ подл. | Подпись и дата | Взам.инв.№

Копировал: Хлоп Формат А4

22546-04

Альбом IV

Поз.	Обозначение	Наименование	Кол.	Примеч.
		Документация		
		Стандартные изделия		
1		Щит панельный с каркасом ЩПК-2-3Л-I-(600+800) УЧ I Р00 ОСТ 36.13-76	1	
2		Скоба СЗ 600 ТК3-125-81	4	
3		Скоба С 600 ТК3-126-81	2	
4		Рейка РБ 600 ТК3-100-81	2	
5		Рейка Р 600 ТК3-101-81	1	
6		Уголок УП 42×25 ℓ=430 ТК4-2222-74	4	

ТП 901-3- А004

НАЧ. ОТД.	ДАНИЛОВ		
Н. КОНТР.	ГУСЕВА		
Гл. СПЕЦ.	ГОЛЬЦМАН		
РУК. ГР.	ГУСЕВА		
СТ. ИНЖ.	ПОМАЗКОВА		

СЛУЖЕБНЫЙ КОРПУС ДЛЯ СТАНЦИИ ОЧИСТКИ ВОДЫ ПРОИЗВОДИТЕЛЬНОСТЬЮ 100 ТЫС. М³/СУТ.

ЩИТ ОПЕРАТОРА. ЭСКИЗНЫЕ ЧЕРТЕЖИ ОБЩИХ ВИДОВ.

СТАДИЯ	ЛИСТ	ЛИСТОВ
Р	1	9

ЦНИИЭП ИНЖЕНЕРНОГО ОБОРУДОВАНИЯ г. МОСКВА

Формат: А4.

ИНВ. № ПОДЛ. | ПОДПИСЬ И ДАТА | ВЗАМ. ИНВ. №

Альбом IV

Поз	Обозначение	Наименование	Кол.	Примеч.
		Прочие изделия		
7		Устройство сигнализирующее многоточечное СУ-102	1	Заказан в спецификации см. ТП901-3-233.87
8		Прибор регистрирующий РП-160-09	1	Заказан в спецификации см. ТП901-3-233.87
9	QF	Выключатель автоматический ВА14-26-14-20У3	1	
10	SB1, SB2	Кнопка КЕ-011У3 толкатель черный	2	
11	HL1÷HL24	Табло световое ТСБ-Ш-У3-01	24	
12		Лампа РНЦ-220-10	48	

ТП 901-9-18.87 А004 | ЛИСТ 2

Копировал: Хлом Формат А4

22545-04

Альбом IV

Поз.	Обозначение	Наименование	Кол.	Примеч.
13	К3	Реле тока ви стабильное	1	
		РТД-12, ~ 220В.		
14	К1, К2	Реле промежуточное	2	
		РПУ-2-0642037У3 ~ 220В.		
15	А1÷А3	Щиток электропитания	3	
		ЭЩП-2М		
16		Плавкая вставка		
		ВП3Б-I Iпл. вст. = 1А	1	
17		Плавкая вставка		
		ВП3Б-I Iтм. вст. = 0,5А	7	
18		Блок зажимов	15	
		БЗ 24-4П25-В/ВУ3-5		
19		Упор ТУ 36.1751-74	6	
20		Перемычка П	20	
21		Рамка РПМ 66×26	13	

Инв. № подл. | Подпись и дата | Взам. инв. №

Формат А4

Альбом IV

Поз.	Обозначение	Наименование	Кол.	Примеч.
		Материалы		
22		Провод ~ 380В., м	400	
		ГОСТ 6323-79		
		ПВ1×1,0		

Инв. № подл. | Подпись и дата | Взам. инв. №

Копировал: Хлам Формат А4

Альбом IV

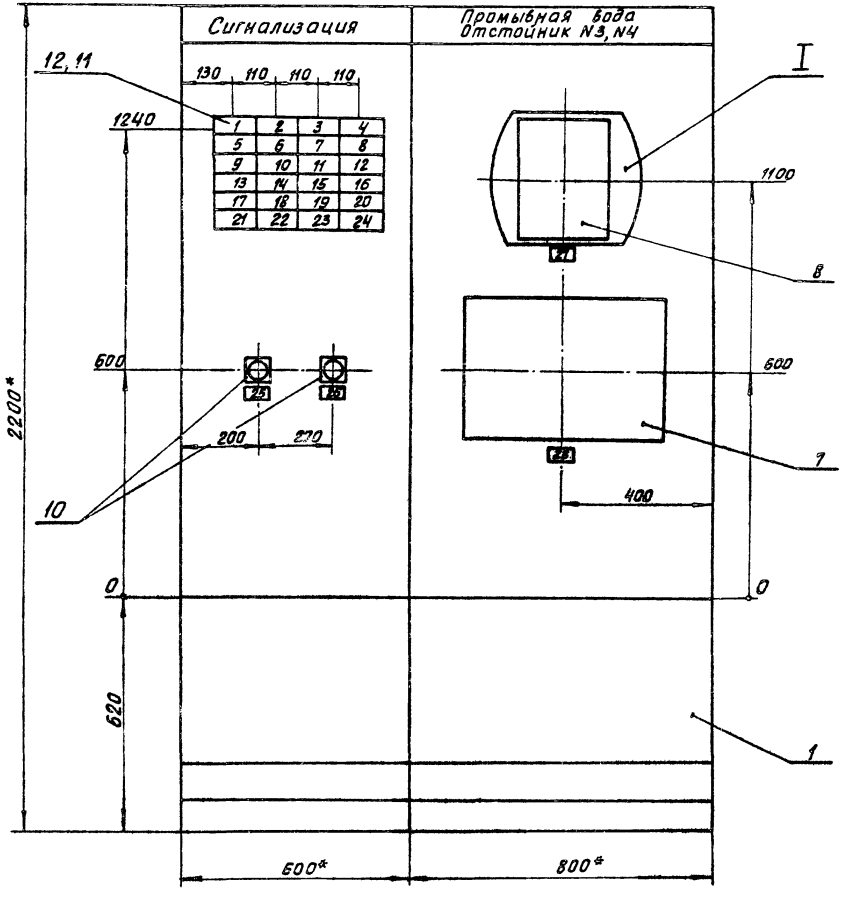

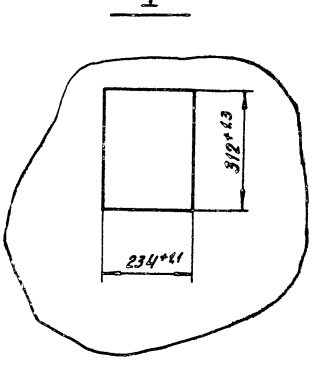

1 *Размеры для справок
2 Покрытие - вариант ОСТ 36.13-76
3 Шрифт выполнить по ГОСТ 2930-62 эмалью ГФ-230 черной ГОСТ 64-66
4 Относящиеся чертежи: АТХ-2, АТХ-4 „Служебный корпус" ал II ТП 901-9-18.87. АТХ-3; АТХ-4 „Блок входных устройств" (отстойники и фильтры) ал II ТП 901-3-233.87

Инв. № подл. | Подпись и дата | Взам. инв. №

ТП 901-9-18.87	А004	Лист 5

Копировал: хлоч Формат А3

22546-04

Альбом II

Вид на внутренние плоскости (развернуто)

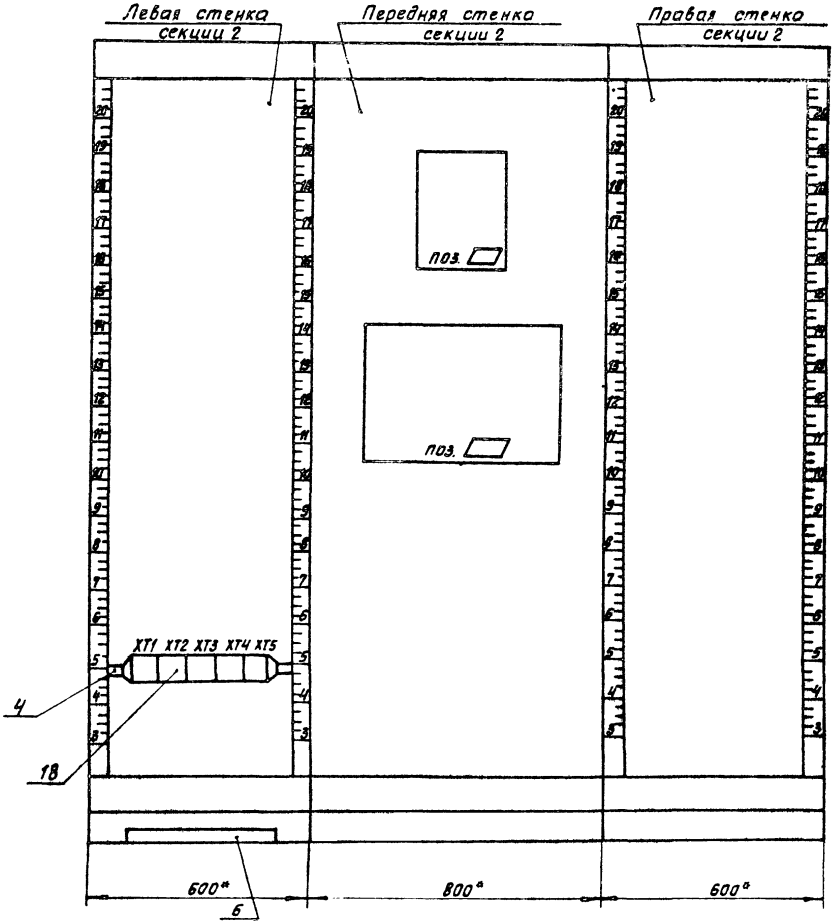

Инв.№подл. | Подпись и дата | Взам. инв.№

ТП 901-9-18.87		А004	Лист 6

Копировал: Хлом Формат А3

22546-04

Альбом №

Вид на внутренние плоскости (развернуто)

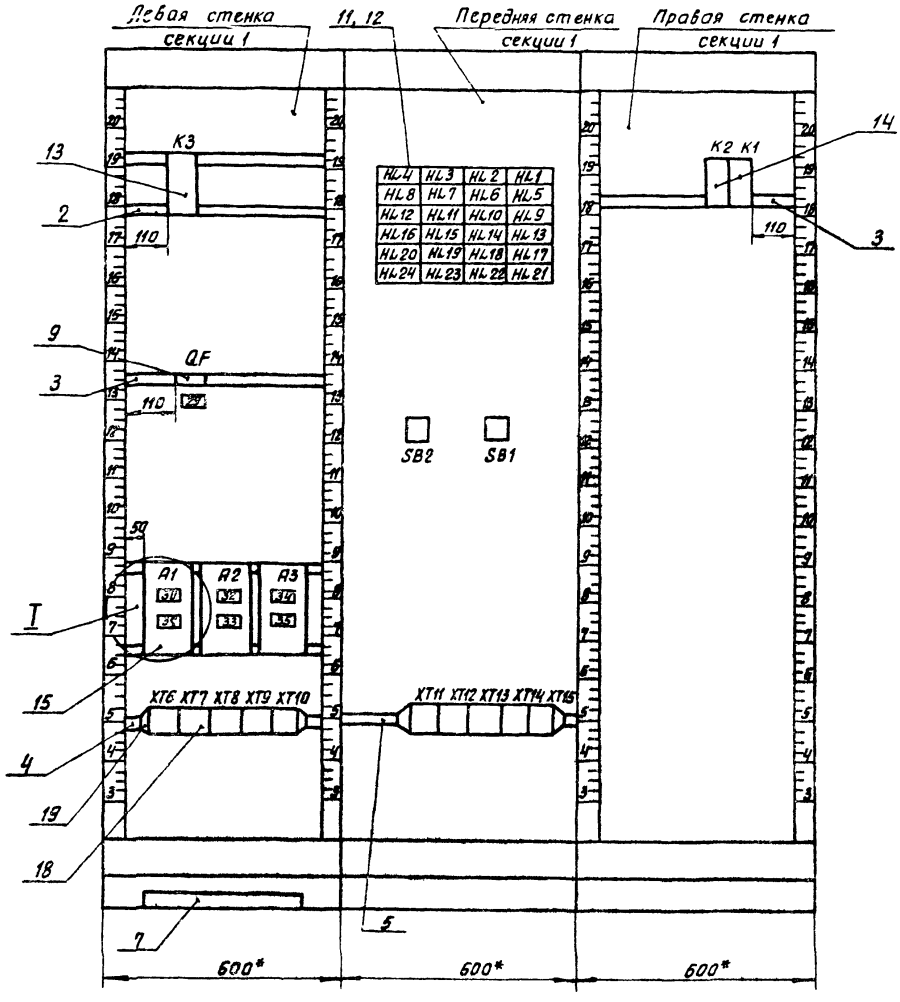

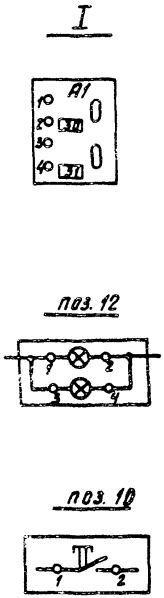

ТП 901-5-18.87	А004	Лист	7

Копировал: Хлоп Формат А3

22546-04

Инв. № подл. | Подпись и дата | Взам. инв. №

Альбом IV

Таблица
Надписи на табло
и в рамках

№ Надписи	Надпись	Кол.
	Табло ТСБ-III-УЗ-01	
1	Фильтр №1. Промывка.	1
2	Фильтр №2. Промывка:	1
3	Фильтр №3. Промывка.	1
4	Фильтр №4 Промывка.	1
5	Фильтр №5 Промывка	1
6	Фильтр №6 Промывка.	1
7	Фильтр №7 Промывка.	1
8	Фильтр №8 Промывка.	1
9	Фильтр №9 Промывка.	1
10	Фильтр №10 Промывка.	1
11	Фильтр №11.	1
	Промывка.	
12	Фильтр №12.	1
	Промывка.	
13	Фильтр №13.	1
	Промывка.	
14	Фильтр №14.	1
	Промывка.	
15	Микрофильтр №1.	1
	Промывка.	
16	Микрофильтр №2	1
	Промывка.	
17	Микрофильтр №3.	1
	Промывка.	
18	Микрофильтр №4.	1
	Промывка.	

Продолжение
таблицы

№ Надписи	Надпись	Кол.
19	Микрофильтр №5	1
	Промывка	
20	Микрофильтр №6	1
	Промывка	
21	Резерв	1
22	Резерв	1
23	Резерв	1
24	Кнопка опробования	1
	сигнала	

Инв. № подл. | Подпись и дата | Взам. инв. №

Альбом IV

Таблица
Надписи на табло
и в рамках

№ Надписи	Надпись	Кол.
	Рамка 66×25	
25	Кнопка опробования	1
	сигнала.	
26	Кнопка съема сигнала.	
27	Расход промывной воды.	1
28	Отстойник №3, №4,	1
	Уровень.	
29	Ввод ~ 220В Iр = 6А	1
30	Схема сигнализации	
	~ 220В. Iпл. вст. = 1А	
31	Прибор поз. ▭	1
	~ 220В Iпл. вст. = 0,5А	1
32	Прибор поз. ▭	1
	~ 220В. Iпл. вст. = 0,5А	
33	Резерв.	1
34	Резерв.	1
35	Резерв.	1

Продолжение
таблицы

№ Надписи	Надпись	Кол.

Инв. № подл. | Подпись и дата | Взам. инв. №

Альбом IV

Задание заводу-изготовителю. Эскизные чертежи общих видов. Щит анализатора остаточного хлора.

Обозначение	Наименование	№ листа
	Заказная спецификация щитов и электроаппаратуры.	А005
	Щит анализатора остаточного хлора. Эскизные чертежи общих видов.	А006

Позиция	Наименование и техническая характеристика оборудования и материалов. Завод-изготовитель (для импортного оборудования-страна, фирма)	Тип, марка оборудования. Обозначение документа и номер опросного листа	Единица измерения: Наименование	Единица измерения: Код	Код завода-изготовителя	Код оборудования, материала	Цена единицы оборудования, тыс. руб.	Количество	Масса единицы оборудования, кг
1	2	3	4	5	6	7	8	9	10
	Раздел I. Щиты.								
1	Щит панельный с каркасом	ЩПК-3Л-I-	компл.	671				1	
	односекционный	(600) УЧ I Р00							
	Главмонтажавтоматика								

Инв. № подлинника | Подпись и дата | Взам. инв. №

Привязан:

Инв. №

Нач. отд.	Ахинлов	
Н. контр.	Гусева	
Гл. спец.	Гольцман	
Рук. гр.	Гусева	
Ст. инж.	Шамазова	

ТП. 901-9-18.87 А005

Служебный корпус для станции очистки воды производительностью 100 тыс. м³/сут.

Стадия	Лист	Листов
Р	1	2

Задание заводу-изготовителю. Эскизные чертежи общих видов щит анализатора остаточного хлора. Заказная спецификация щитов электроаппаратуры.

ЦНИИЭП инженерного оборудования г. Москва

Копировал: Клим Формат А3

22546-04

Альбом IV

Позиция	Наименование и техническая характеристика оборудования и материалов Завод-изготовитель (для импортного оборудования-страна, фирма.)	Тип, марка оборудования Обозначение документа и номер опросного листа	Единица измерения: Наименование	Единица измерения: Код	Код завода-изготовителя	Код оборудования, материала	Цена единицы оборудования тыс.руб.	Количество	Масса единицы оборудования, кг
1	2	3	4	5	6	7	8	9	10
	Раздел 2. Электроаппаратура, поставляемая комплектно со щитом								
1	Щиток электропитания	ЭЩП-2М	шт.	796				1	
		ТУ36.1270-73							
2	Выключатель автоматический	ВА14-25-14-2043						1	
	Iн = 32А ; Iр - 1,25А	ТУ16.641.004-83							
	Тираспольский электроаппаратный завод								

Копировал: Жлом Формат А4
22546-04

Альбом IV

Поз.	Обозначение	Наименование	Кол.	Примеч.
		Документация		
		Стандартные изделия		
1		Щит панельный с каркасом ЩПК-3Л-I-(600) УЧIР00	1	
2		Рейка РБ 600 ТК3-100-81	1	
3		Скоба СЗ 600 ТК3-125-81	2	
4		Уголок УП 42×25		
		ℓ=430 ТКУ-2222-74	2	
5		Скоба С600 ТК3-126-81	1	
		Прочие изделия		
6		Анализатор концентрации остаточного хлора АХС-203	2	
7		Выключатель автоматический ВА14-26-14-20У3; Iр=1,25А	1	

ТП 901-3- А006

НАЧ. ОТД.	ДАНИЛОВ		
Н. КОНТР.	ГУСЕВА		
ГЛ. СПЕЦ.	ГОЛЬЦМАН		
РУК. ГР.	ГУСЕВА		
СТ. ИНЖ.	ПОМАЗКОВА		

СЛУЖЕБНЫЙ КОРПУС ДЛЯ СТАНЦИИ ОЧИСТКИ ВОДЫ ПРОИЗВОДИТЕЛЬНОСТЬЮ 100 ТЫС. М³/СУТ.

ЩИТ АНАЛИЗАТОРА ОСТАТОЧНОГО ХЛОРА. ЭСКИЗНЫЕ ЧЕРТЕЖИ ОБЩИХ ВИДОВ.

СТАДИЯ	ЛИСТ	ЛИСТОВ
Р	1	

ЦНИИЭП ИНЖЕНЕРНОГО ОБОРУДОВАНИЯ г. Москва

Формат А4

ИНВ. № ПОДЛ. | ПОДПИСЬ И ДАТА | ВЗАМ. ИНВ. №

Альбом IV

Поз.	Обозначение	Наименование	Кол.	Примеч.
8	А1	Щиток электропитания ЭЩП-2М	1	
9		Плавкая вставка ВП36-I Iпл. вст.=0,5А	2	
10		Блок зажимов Б310	5	
11		Упор ТУ36.1751-74	2	
12		Перемычка П	2	
13		Рамка РПМ 66×26	4	
		Материалы		
14		Провод ~380в., м ГОСТ 6323-79 ПВ1×1.0 кв.мм.	50	

ТП 901-9-18.87 А006 | ЛИСТ 2

Копировал: [illegible] Формат А4

22546-04

Альбом IV

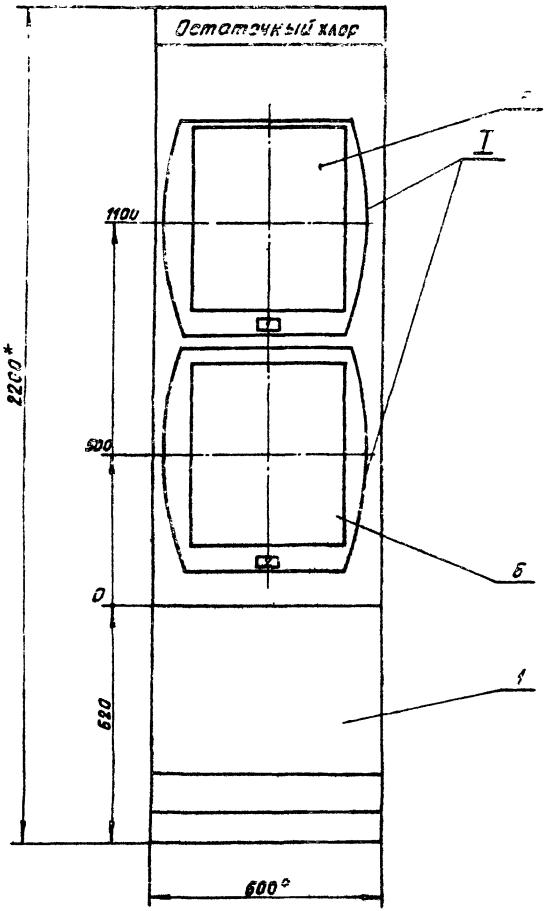

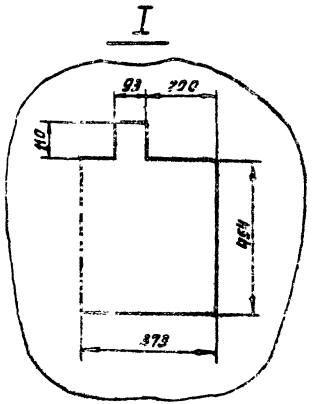

1 *Размеры для справок

2 Покрытие - Сариант ОСТ 36.13-75

3 Шрифт выполнить по ГОСТ 2930-62 эмалью ГФ-230 черной ГОСТ 64-66

Инв. № подл. | Подпись и дата | Взам. инв. №

ТП 901-9-16.87		А006	Лист 3

Копировал: Жлок Формат А3

22546-04

Альбом IV

Вид на внутренние плоскости (развернуто)

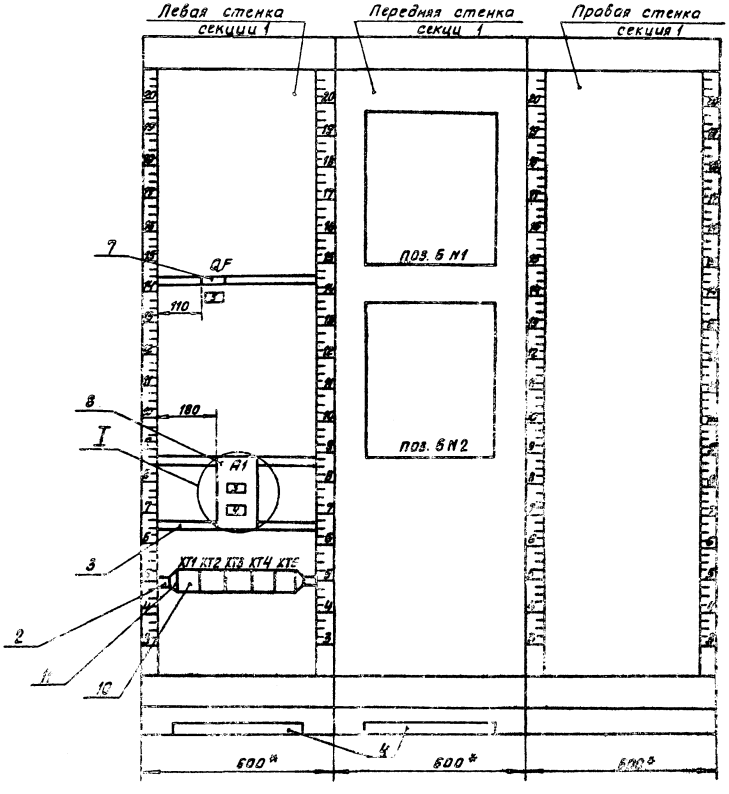

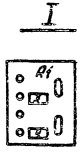

Инв. № подл.	Подпись и дата	Взам. инв. №

ТП 901-2-16.87	Л056	Лист 4

Копировал: Киш Формат А3

22546-04

Альбом IV

Таблица
Надписи на табло
и в рамках

№ Надписи	Надписи	Кол.
	Рамка 56×26	
1	Датчик остаточного	1
	хлора. Первая секция	
2	Датчик остаточного	1
	хлора. Вторая секция	
3	Прибор поз. 6 №1	1
	~ 220В. I пл. 6 ст. -0,5А	
4	Прибор поз. 6 №2	1
	~ 220В. I пл. 6 ст.-0,5А	
5	Ввод Iр = 1,25А	

Продолжение таблицы

№ Надписи	Надпись	Кол.

Альбом IV

Инв. № подл. | Подпись и дата | Взам. инв. №

Инв. № дубл. | Подпись и дата | Взам. инв. №

gost.e-ecolog.ru

Инв. № подл.

ТП 901-9-18.87 АОО6

Лист 5

Копировал: Хлом. Формат