ТИПОВОЙ ПРОЕКТ

901-9-18.87

СЛУЖЕБНЫЙ КОРПУС

ДЛЯ СТАНЦИИ ОЧИСТКИ ВОДЫ ПОВЕРХНОСТНЫХ ИСТОЧНИКОВ С СОДЕРЖАНИЕМ ВЗВЕШЕННЫХ ВЕЩЕСТВ ДО 1500 МГ/Л ПРОИЗВОДИТЕЛЬНОСТЬЮ 100 ТЫС. $М^3$/СУТКИ

АЛЬБОМ III

СТРОИТЕЛЬНЫЕ ИЗДЕЛИЯ

СФ ЦИТП 620062 г. Свердловск, ул. Чебышева, 4
Зак. 4213 инв. 22546-03 тираж 100
Сдано в печать 10.08 1988 Цена 1-90

ПРИВЯЗАН:

ИНВ. №

gost.e-ecolog.ru

ТИПОВОЙ ПРОЕКТ

901 - 9 - 18.87

СЛУЖЕБНЫЙ КОРПУС

ДЛЯ СТАНЦИИ ОЧИСТКИ ВОДЫ ПОВЕРХНОСТНЫХ ИСТОЧНИКОВ С СОДЕРЖАНИЕМ ВЗВЕШЕННЫХ ВЕЩЕСТВ ДО 1500 МГ/Л ПРОИЗВОДИТЕЛЬНОСТЬЮ 100 ТЫС. $м^3$/СУТКИ

АЛЬБОМ III

СТРОИТЕЛЬНЫЕ ИЗДЕЛИЯ

22546-03

Проект
Утвержден Госгражданстроем
Приказ №43 от 13 февраля 1985г.

Разработан
ЦНИИЭП инженерного оборудования городов, жилых и общественных зданий
Главный инженер института /А Кетаов/
Главный инженер проекта /Е. Беляева/

Привязан:

Инв. №

СОДЕРЖАНИЕ АЛЬБОМА

Обозначение	Наименование	Стр
ТП 901-9-18.87 КЖИ.01.0.0.0	ПЛИТА ПРС 56.15-6АIVТ-1	3
КЖИ.02.0.0.0	ПЛИТА ПРС 56.15-6АIVТ-2	4
КЖИ.03.0.0.0	ПЛИТА ПРС 56.15-6АIVТ-3	5
КЖИ.04.0.0.0	ПЛИТА ПРС 56.15-6АIVТ-4	6
КЖИ.05.0.0.0	ПЛИТА ПРС 56.15-6АIVТ-5	7
КЖИ.06.0.0.0	КОЛОННА 2К03.36-2.1-2÷2К03.36-2.1	8÷1
	2К03.36-2.2-1; 2К03.36-2.2-2	
КЖИ.07.0.0.0	2К03.36-2-1; 2К3.36-2-2	11
КЖИ.08.0.0.0	1К03.36-1-1; 1К03.36-1-2	12
КЖИ.09.0.0.0	2КД3.36-2.4-1; 2КД3.36-2.4-2	13
КЖИ.10.0.0.0	2К03.36-2.1-4	14
КЖИ.11.0.0.0	ДИАФРАГМА 2ДП26.36-1; 2ДП26.32-2	15
КЖИ.12.0.0.0	ДИАФРАГМА 2ДП26.36-3	16
КЖИ.13.0.0.0	ДИАФРАГМА 2ДП30.36-1	17
КЖИ.14.0.0.0	ДИАФРАГМА 2Д30.36н-1	18
КЖИ.15.0.0.0	СЕТКА АРМАТУРНАЯ С1	18
КЖИ.16.0.0.0	РАМА МЕТАЛЛИЧЕСКАЯ Р1	19
КЖИ.17.0.0.0	РАМА МЕТАЛЛИЧЕСКАЯ Р2	20
КЖИ.18.0.0.0	ЩИТ МЕТАЛЛИЧЕСКИЙ Щ-1	21
КЖИ.19.0.0.0	ЩИТ МЕТАЛЛИЧЕСКИЙ Щ-2	22
КЖИ.20.0.0.0	ЖАЛЮЗИЙНАЯ РЕШЕТКА	23

ИНВ.№ПОДЛ. ПОДП. И ДАТА | ВЗАМ.ИНВ.№

Альбом III

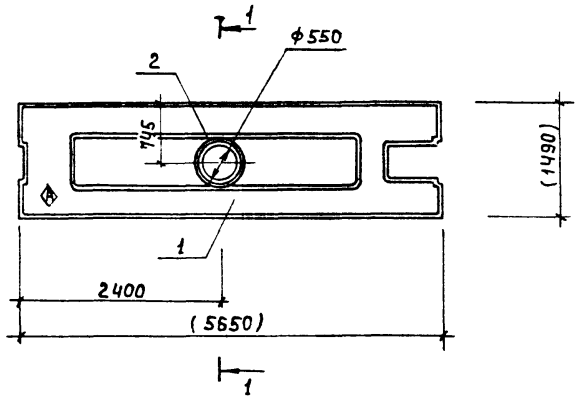

1–1

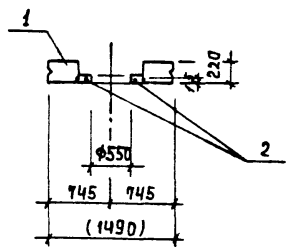

Формат	Зона	Поз.	Обозначение	Наименование	Кол.	Примеч.
				Сборочные единицы		
А3		1	1.041.1-2.6 2.0.0.0.0-08	Плита ПРС 56.15-6АIVт-1	1	
				Детали		
Б4		2	01	А-I-8-ГОСТ 5781-82 ℓ=1880	2	0.74кг

Ведомость расхода стали на элемент, кг.

Марка элемента	Изделия арматурные				Всего
	Арматура класса ГОСТ 5781-82 А-I				
	ф8			Итого	
ПРС 56.15-6АIVт-1	1.48			1.48	1.48

1. Знак Ⓐ нанести несмываемой краской.
2. Размеры в скобках для справок.

Привязан		ТП 901-9-18.87	КЖИ.01.0.0.0
Инв.№		Плита ПРС 56.15-6АIVт-1	Стадия: Р; Масса: 2890; Масштаб: 1:50
			Лист 1; Листов 1
Провер.	Левина	ЦНИИЭП инженерного оборудования г. Москва.	
Инж.	Базанов		
Вед.инж.	Смыслова		
ГИП	Левина		
Н.контр.	Строгин		
Нач.отд.	Красавин		

Инв.№подл. | Подпись и дата | Взам.инв.№

Формат А3

22546-03

Альбом III

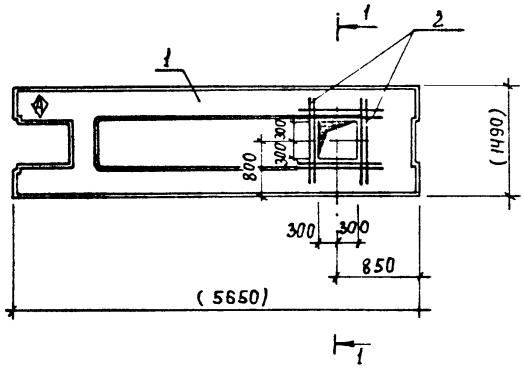

1—1

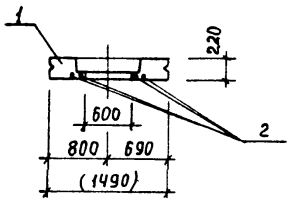

Формат	Зона	Поз.	Обозначение	Наименование	Кол	Примеч.
				Сборочные единицы		
А3		1	1.041.1-2.6 2.0.00.0-08	Плита ПРС 56.15-6АIVт-2	1	
				Детали		
А4		2	-01	А-III-8-ГОСТ 5781-82, ℓ=1100	8	0,43кг

Ведомость расхода стали на элемент, кг

Марка элемента	Изделия арматурные. Арматура класса ГОСТ 5781-82 А-III				Всего
	Ф8			Итого	
ПРС 56.15-6АIVт-2	3,48			3,48	3,48

1. Знак Ⓐ нанести несмываемой краской.
2. Размеры в скобках для справок.

Привязан		ТП 901-9-18.87	КЖИ.02.0.0.0
Инв.№	Провер. Левина; Инж. Базанов; Вед.инж. Смыслова; ГИП Левина; Н.контр. Строгин; Нач.отд. Красавин	Плита ПРС 56.15-6АIVт-2	Стадия: Р; Масса: 2890; Масштаб: 1:50; Лист; Листов 1
		ЦНИИЭП инженерного оборудования г. Москва	

Формат А3

22546-03

Инв.№ подл. | Подпись и дата | Взам.инв.№

Альбом III

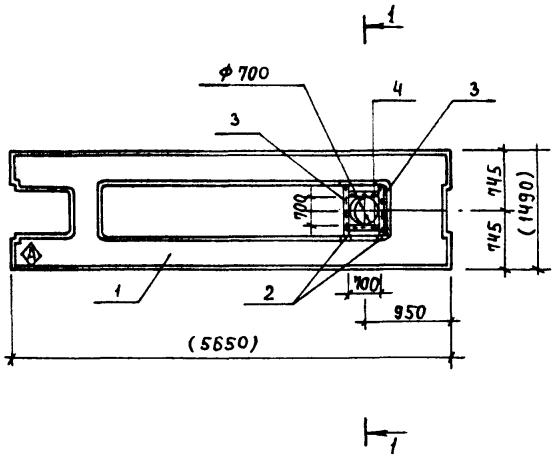

1 — 1

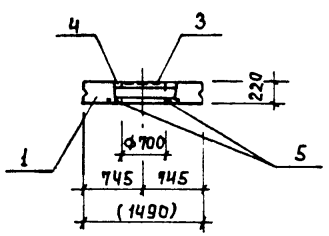

Формат	Зона	Поз.	Обозначение	Наименование	Кол.	Примеч.
				Сборочные единицы		
А3		1	1.041.1-2.6 2.0.0.0.0-06	Плита ПРС 56.15-6АIVт-3	1	
А4		2	3.400-6/76	Изделие закладное МН4-48	4	
				Детали		
Б4		3	-01	Уголок 563х63х5 ГОСТ 8509-86 / Вст3кп2 ГОСТ 535-79		
				ℓ = 900	2	4.33 кг
Б4		4	-02	Уголок Б63х63х6 ГОСТ 8509-86 / Вст3кп2 ГОСТ 535-79		
				ℓ = 700	2	4.0 кг
Б4		5	-03	А-III-8-ГОСТ 5781-82; ℓ = 1100	8	0.43 кг

Ведомость расхода стали на дополнительные закладные изделия на один элемент, кг.

Марка элемента	Изделия закладные										Всего
	Арматура класса А-III ГОСТ 5781-82					Прокат марки Вст3кп2 ГОСТ 8509-86					
	ф8				Итого	L63х6				Итого	
ПРС 56.15-6АIVт-1	4.64				4.64	17.4				17.4	22.04

1. Знак Ⓐ нанести несмываемой краской.
2. Размеры в скобках для справок.

Привязан

Инв. №

Провер.	Левина	
Инж.	Базанов	
Вед.инж.	Смыслова	
ГИП	Левина	
Н.контр.	Стромгин	
Нач.отд.	Красавин	

ТП 901-9-18.87 КЖИ. 03.0.0.0

Плита ПРС 56.15-6АIVт-3

Стадия	Масса	Масштаб
Р	2890	1:50

Лист Листов 1

ЦНИИЭП инженерного оборудования г. Москва

Формат А3

Инв. № подл. | Подпись и дата | Взам. инв. №

22546-03

Альбом III

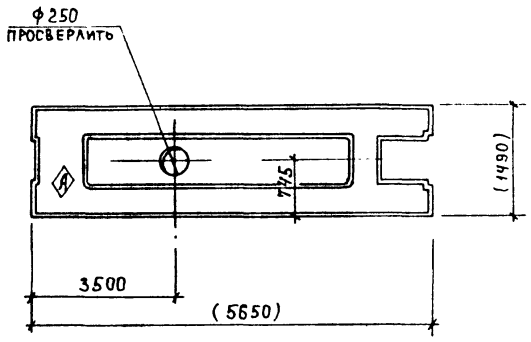

Формат	Зона	Поз.	Обозначение	Наименование	Кол.	Примеч.
				Сборочные единицы		
А3		1	1041 1-2.6 20000-08	Плита ПРС 56.5-6АIVт-4	1	

1. Знак А нанести несмываемой краской.
2. Размеры в скобках для справок.

Инв. № подл. | Подпись и дата | Взам. инв. №

Привязан

Инв. №

Провер.	Левина		
Инж.	Базанов		
Вед. инж.	Смыслова		
ГИП	Левина		
Н. контр.	Строгин		
Нач. отд.	Красавин		

ТП 901-9-18.87 КЖИ.ОЧ.0.0.0

Плита ПРС 56.15-6АIVт-4

Стадия	Масса	Масштаб
Р	2890	1:50
Лист	Листов 1	

ЦНИИЭП инженерного оборудования г. Москва

Формат А3

22546-03

Альбом III

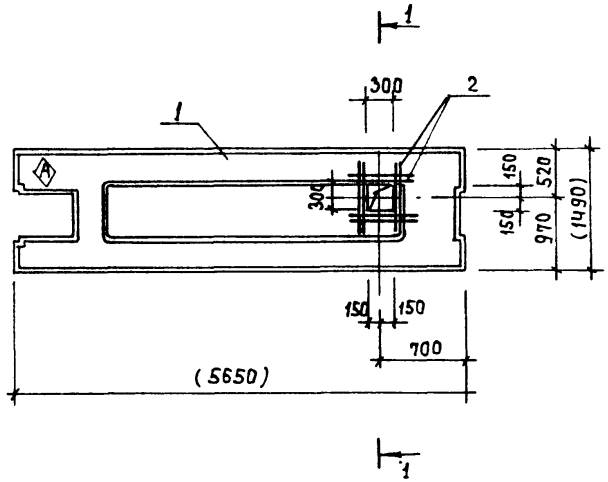

1 – 1

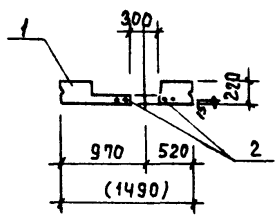

Формат	Зона	Поз.	Обозначение	Наименование	Кол.	Примеч.
				Сборочные единицы		
А3		1	1.041-2 6 2.0.0.0.0 -08	Плита ПРС56.15-6А IVт-5	1	
				Детали		
Бц		2	-01	А-III-8-ГОСТ 5781-82 ℓ=800	8	0.31кг

Ведомость расхода стали на элемент, кг

Марка элемента	Изделия арматурные			Всего
	Арматура класса А-III ГОСТ 5781-82			
	Ф8		Итого	
ПРС 56.15-6АIVт-5	2.52		2.52	2.52

1. Знак Ⓐ нанести несмываемой краской.
2. Размеры в скобках для справок.

				ТП 901-9-18.87	КЖИ.05.0.0.0
Привязан				Плита ПРС 56.15-6А IVт-5	Стадия: Р; Масса: 2890; Масштаб: 1:50
					Лист; Листов 1
Инв.№					ЦНИИЭП инженерного оборудования г. Москва
	Провер.	Левина			
	Инж.	Базанов			
	Вед.инж	Смыслова			
	ГИП	Левина			
	Н.контр	Стромгим			
	Нач.отд	Красавин			

Инв.№ подл. | Подпись и дата | Взам.инв.№

Формат А3

22546-03

Альбом III

Рис. 1

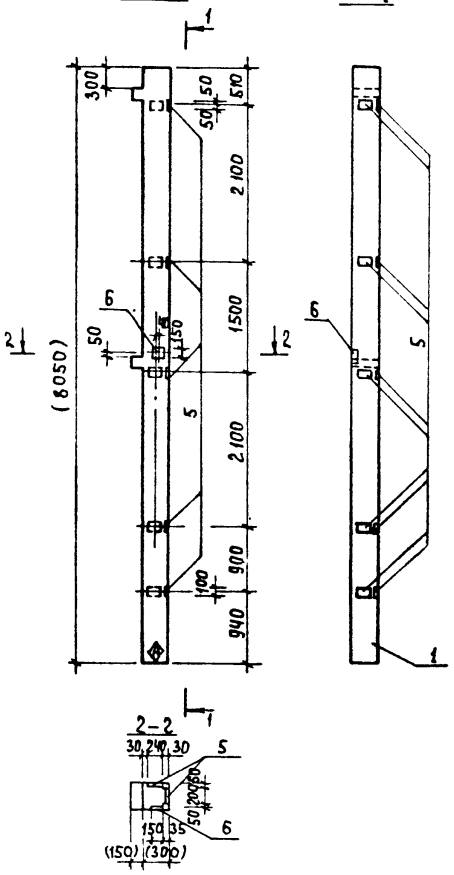

Формат	Зона	Поз	Обозначение	Наименование	Количество на исполнение 06.0.0.0							Примеч.
					-	-01	-02	-03	-04			
				Сборочные единицы								
А3		1	1.020-1/83.2-1 08-02	Колонна 2КО3.36-21								
А4		2	1.020-1/83.2-15 23	Изделие закладное МН-13								
А4		3	1.020-1/83.2-15 24	Изделие закладное МН-19								
А4		4	1.020-1/83.2-15 26 СБ	Изделие закладное МН-27								
А4		5	1.020-1/83.2-15 24-07	Изделие закладное МН-34	10	10	5					
А4		6	1.020-1/83.2-15 24-08	Изделие закладное МН-40	1	1						
А4		7	1.020-1/83.2-15 27-09	Изделие закладное МН-41			1					
				Сборочные единицы								
А3		1	1.020-1/83.2-1 15-03	Колонна 2КО3.36-22								
А4		2	1.020-1/83.2-15 23	Изделие закладное МН13				16	8			
А4		3	1.020-1/83.2-15 24	Изделие закладное МН19					1			
А4		4	1.020-1/83.2-15 26 СБ	Изделие закладное МН27				1	1			
А4		6	1.020-1/83.2-15 24-08	Изделие закладное МН40					1			

1. Покрытие закладных деталей: Гор. ц. 50-60.
2. Знак Ⓐ нанести несмываемой краской.
3. Размеры в скобках для справок.

Инв. № подл. | Подпись и дата | Взам. инв. №

Привязан

Инв. №

Провер.	Левина		
Инж.	Базанов		
Вед. инж.	Смыслова		
ГИП	Левина		
Н. контр.	Строгин		
Нач. отд.	Красавин		

ТП 901-9-18.87 КЖИ.06.0.0.0

Колонна 2КО3.36-2.1-1÷2КО3.36-2.1-3 2КО3.36-2.2-1; 2КО3.36-2.2-2

Стадия	Масса	Масштаб
Р	1845	1:50
Лист 1	Листов 3	

ЦНИИЭП инженерного оборудования г. Москва

Формат А3

22546-03

Альбом III

Рис.2

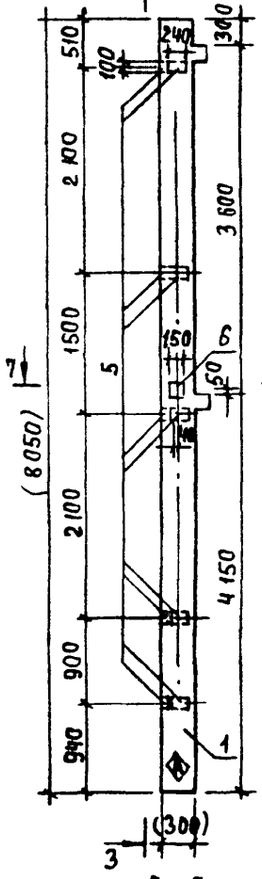

3 – 3

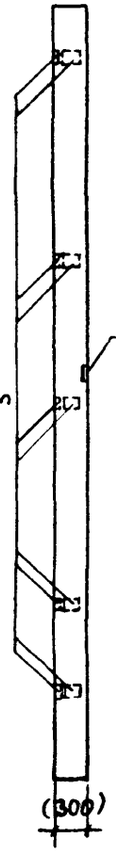

Рис.3

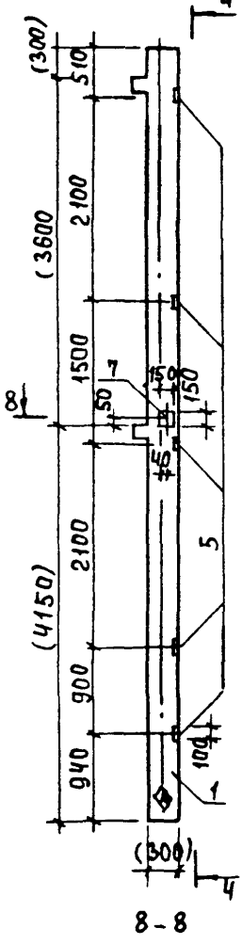

4 – 4

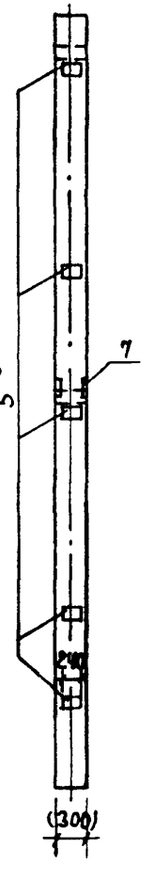

Рис.4

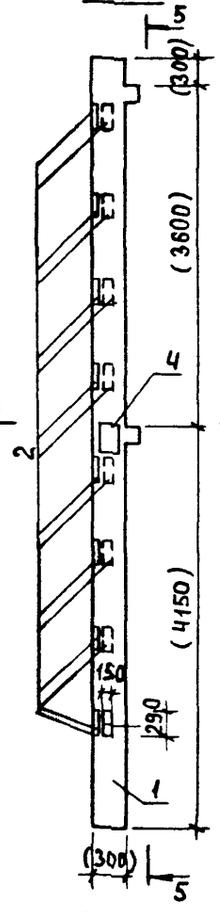

5 – 5

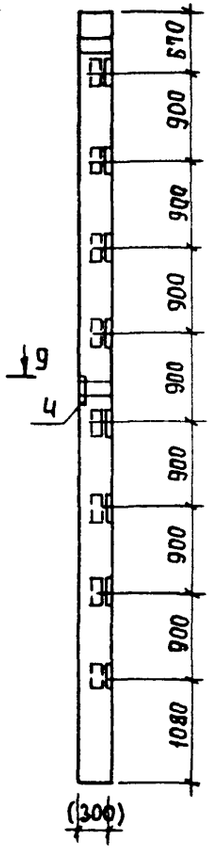

Рис.5

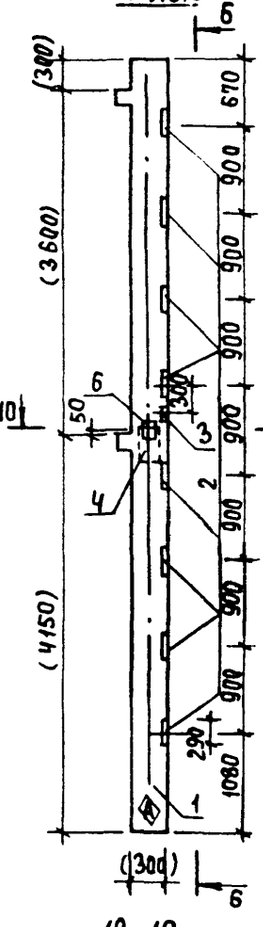

6 – 6

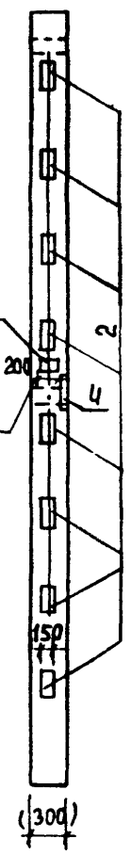

7 – 7

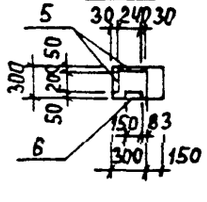

8 – 8

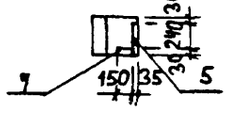

9 – 9

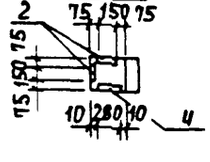

10 – 10

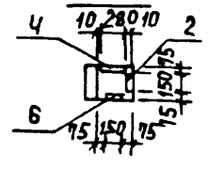

Инв. № подл. | Подпись и дата | Взам. инв. №

Привязан			
Инв. №			

ТП 901-9-18.87 КЖИ.08.0.0.0 Лист 2

Формат А3

22546-03

Альбом III

Ведомость расхода стали на дополнительные закладные изделия на один элемент, кг.

Марка элемента	Изделия арматурные														Общий расход
	Арматура класса							Прокат марки							
	А-III							В ст 3 кп 2							
	ГОСТ 5781-82							ГОСТ 103-76							
	Ф 8	Ф 12	Ф 16	Ф 18			Итого	-6×100	-8×150	-12×150	-12×280			Итого	
2 К03. 36-2.1-1	4.0	1.12					5,12	11,3	1.41					12.71	17.83
2 К03. 36-2.1-2	4.0	1.12					5,12	11.3	1.41					12.71	17.83
2 К03. 36-2.1-3	2.0	1.04					3.04	5,65	1.41					7.06	10.1
2 К03. 36-2.2-1		4.34	49.0	3.84			57.18				8.97			8.97	66.15
2 К03. 36-2.2-2		3.3	26.54				29,84		1.41	35.63				37.04	66.88

Обозначение	Марка	Рис.
ТП. КЖИ.06.0.0.0	2 К03. 36-2.1-1	1
-01	2К03. 36-2.1-2	2
-02	2 К03. 36-2.1-3	3
-03	2 К03. 36-2.2-1	4
-04	2 К03. 36-2.2-2	5

Инв. № подл. | Подпись и дата | Взам. инв. №

Привязан

Инв. №

ТП 901-9-18.87 КЖИ. 06.0.0.0

Лист 3

Копировал: Хлом Формат

22546-03

Альбом IV

Рис.1

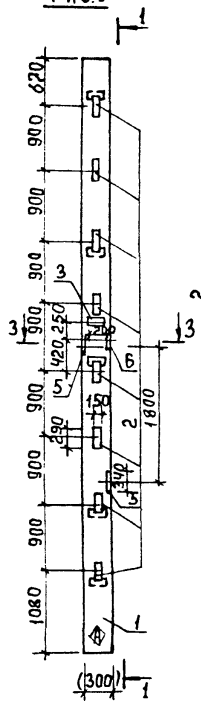

1-1

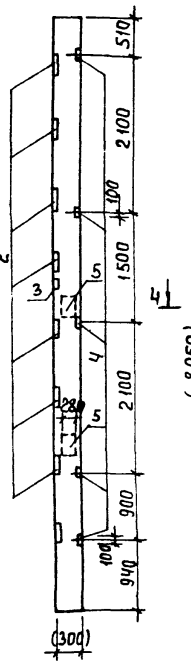

Рис.2

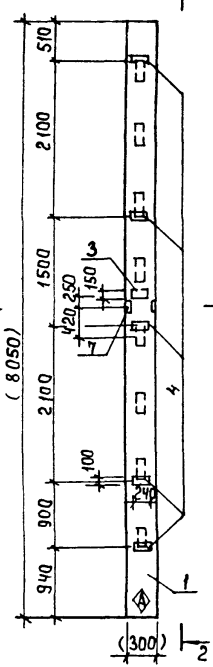

2-2

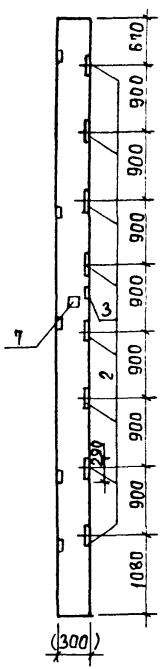

3-3

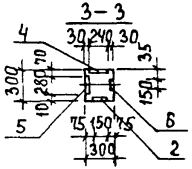

4-4

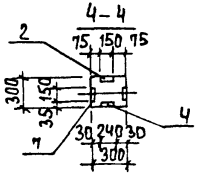

Формат	Зона	Поз.	Обозначение	Наименование	Кол.	Примеч.
				Сборочные единицы		
А3		1	1.020-1/83.2-1 08 СБ	Колонна 2 К3 36-2	1	
А4		2	1.020-1/83.2-15 23	Изделие закладное МН13	8	
А4		3	1.020-1/83.2-15 23	Изделие закладное МН19	1	
А4		4	1.020-1/83.2-15 24-07	Изделие закладное МН34	5	
			Переменные данные для исполнения			
				ТП 901-9-18.87 КЖИ.07.0.0.0		
А4		5	1.020-1/83.2-15 26 СБ	Изделие закладное МН27	2	
А4		6	1.020-1/83.2-15 24-08	Изделие закладное МН40	1	
				ТП 901-9-18.87 КЖИ.07.0.0.0-01		
А4		7	1.020-1/83.2-15 27-09	Изделие закладное МН41	1	

Ведомость расхода стали на дополнительные закладные изделия на один элемент, кг.

Марка элемента	Изделия закладные									Общий расход
	Арматура класса А-III ГОСТ 5781-82					Прокат марки Вст3 кп2 ГОСТ 103-76				
	ф8	ф12	ф16	ф18	Итого	-8х150	-12х150	-12х280	-6х100	Итого
2 К3 36 2-1	2.0	3.56	26.54	3.84	35.84	1.41	35.63	17.94	5.65	60.63	96.57
2 К3 36 2-2	2.0	3.12	26.54		31.66	1.41	35.63		5.65	42.69	74.35

1. Покрытие закладных деталей: Гор. Ц.50-60.
2. Знак Ⓐ нанести несмываемой краской.
3. Размеры в скобках для справок.

Обозначение	Марка	Рис.
ТП КЖИ.07.000	2 К3.36-2-1	1
-01	2 К3.36-2-2	2

Привязан

Инв. №

ТП 901-9-18.87 КЖИ.07.0.0.0

Колонна 2 К3.36-2-1 2 К3.36-2-2

Провер.	Левина	
Инж.	Базанов	
Вед.инж.	Смыслова	
ГИП	Левина	
Н.контр	Строгин	
Нач.отд	Красавин	

Стадия	Масса	Масштаб
Р	18т	1:50
Лист	Листов 1	

ЦНИИЭП инженерного оборудования г. Москва

Формат А3

22546-03

Инв.№ подл. | Подпись и дата | Взам. инв.№

Альбом III

Рис.1

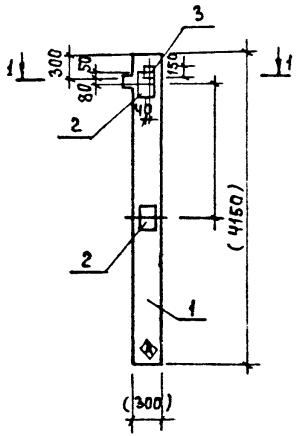

Рис.2

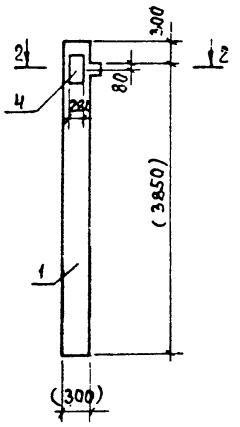

1-1

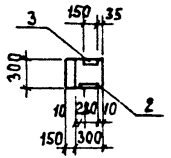

2-2

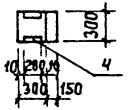

Форм	Зона	Поз.	Обозначение	Наименование	Кол.	Примеч.
				Сборочные единицы		
А3		1	1.020-1/83.2-1 ОЧ СБ	Колонна 1 К03.36-1	1	
				Переменные данные для исполнений		
				ТП 901-9-18.87 КЖИ.08.000		
АЧ		2	1.020-1/83.2-15 26-СБ	Изделие закладное МН27	2	
АЧ		3	1.020-1/83.2-15 24-08	МН40	1	
				ТП 901-9-18.87 КЖИ.08.080-01		
АЧ		4	1.020-1/83.2-15 26-06	Изделие закладное МН36	2	

Ведомость расхода стали на дополнительные закладные изделия на один элемент, кг.

Марка элемента	Изделия закладные										Общий расход
	Арматура класса А-III ГОСТ 5781-82					Прокат марки Вст3кп2 ГОСТ 103-76					
	ф12	ф18			Итого	-8×150	-12×280			Итого	
1.К03.36-1-1	1.4	7.68			9.08	1.41	17.94			19.35	28.43
1.К03.36-1-2	0.72	6.36			7.68		35.88			35.88	43.56

1. Покрытие закладных деталей: Гор. Ц 50-60.
2. Знак Ⓐ нанести несмываемой краской.
3. Размеры в скобках для справок.

Обозначение		Марка	Рис.
ТП	КЖИ.08.000	1 К03.36-1-1	1
	-01	1 К03.36-1-2	2

Привязан

Инв. №

Провер.	Левина	
Инж.	Баланов	
Вед.инж.	Смыслова	
ГИП	Левина	
Н.контр.	Стромгин	
Нач.отд.	Красавин	

ТП 901-9-18.87 КЖИ.08.0.0.0

Колонна
1 К03.36-1-1
1 К03.36-1-2

Стадия	Масса	Масштаб
Р	1018	1:50
Лист	Листов 1	

ЦНИИЭП инженерного оборудования г. Москва

Формат А3

22546-03

Инв. № подл. | Подпись и дата | Взам. инв. №

Альбом III

Рис.1

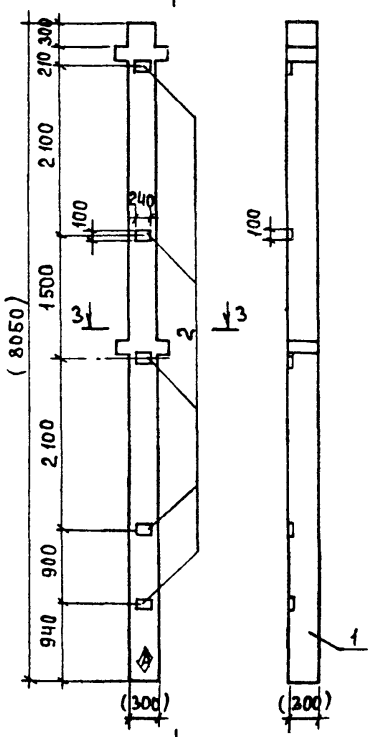

Рис.2

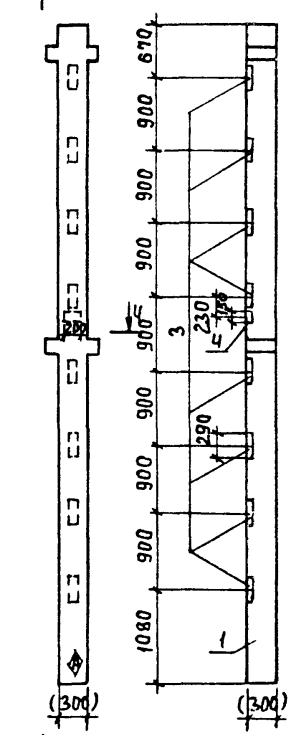

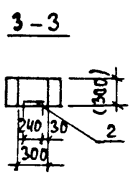

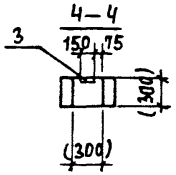

1. Покрытие закладных деталей: Гор. ц. 50-60.
2. Знак ◈ нанести несмываемой краской.
3. Размеры в скобках для справок.

Формат	Зона	Поз.	Обозначение	Наименование	Кол.	Примеч.
				Сборочные единицы		
А3		1	1.020-1/83.2-1 15-01	Колонна 2КД3.36-2,4	1	
			Переменные данные для исполнений			
				ТП 901-9-18.87 КЖИ.05.0.0.0		
А4		2	1.020-1/83.2-15 24-09	Изделие закладное МН34	5	
				ТП 901-9-18.87 КЖИ.05.000-01		
А4		3	1.020-1/83 2-15 23	Изделие закладное МН13	8	
А4		4	1.020-1/83 2-15 25	" МН19	1	

Ведомость расхода стали на дополнительные закладные изделия на один элемент, кг.

Марка элемента	Изделия закладные									Общий расход
	Арматура класса А-III ГОСТ 5781-82					Прокат марки Вст3 кп2 ГОСТ 103-76				
	ф8	ф12	ф16		Итого	6х100	12х150		Итого	
2КД3.36-2.4-1	2.0				2.0	5.65			5.65	7.65
2КД3.36-2.4-2		1.04	4.6		5.64		35.61		35.61	41.25

Обозначение	Марка	Рис.
ТП КЖИ09.0.0.0	2КД3.36-2.4-1	1
-01	2КД3.36-2.4-2	2

Привязан

Инв.№

Провер.	Левина		
Инж.	Базанов		
Вед.инж.	Смыслова		
ГИП	Левина		
Н.контр.	Строгин		
Нач.отд.	Красавин		

ТП 901-9-18.87 КЖИ 09.0.0.0

Колонна 2КД3.36-2.4-1 2КД3.36-2.4-2

Стадия	Масса	Масштаб
Р	2722	1:50
Лист	Листов 1	

ЦНИИЭП инженерного оборудования г. Москва

Формат А3

Инв.№подл. | Подпись и дата | Взам.инв.№

22546-03

Альбом III

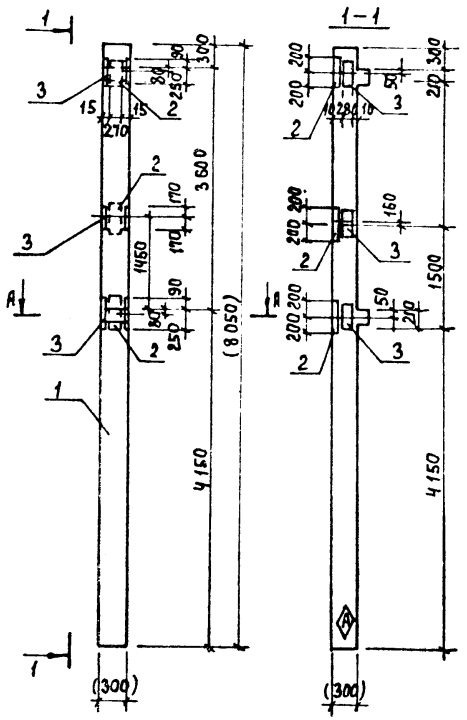

Формат	Зона	Поз.	Обозначение	Наименование	Кол.	Примеч.
				Сборочные единицы		
А3		1	1.020-1/83.2-1 08-02	Колонна 2К03.36-2.1-4	1	
А4		2	1.020-1/83.2-15 26-02	Изделие закладное МН-26	3	
А4		3	1.020-1/83.2-15 26-06	Изделие закладное МН-36	3	

Ведомость расхода стали на дополнительные закладные изделия на элемент, кг.

Марка элемента	Изделия закладные									Общий расход
	Арматура класса А-III				Прокат марки Вст3 кп2					
	ГОСТ 5781-82				ГОСТ 82-70	ГОСТ 103-76				
	ф18	ф12	ф14	Итого	-12х230	-6х100			Итого	
2К03.36-21-4	10.4	1.62	9.36	21.38	52.34	–			53.34	73.72

1. Покрытие закладных деталей: Гор.ц.50-60.
2. Знак Ⓐ нанести несмываемой краской.
3. Размеры в скобках для справок.

Привязан

Инв.№

Провер.	Левина		
Инж.	Базанов		
Вед.инж.	Смыслова		
ГИП	Левина		
Н.контр.	Строгин		
Нач.отд.	Красавин		

ТП 901-9-18.87 КЖИ.10.0.0.0

Колонна 2К03.36-2.1-4

Стадия	Масса	Масштаб
Р	1845	1:50

Лист Листов

ЦНИИЭП инженерного оборудования г. Москва

Формат А3

Инв.№подл. | Подпись и дата | Взам.инв.№

22546-03

Альбом III

Рис. 1

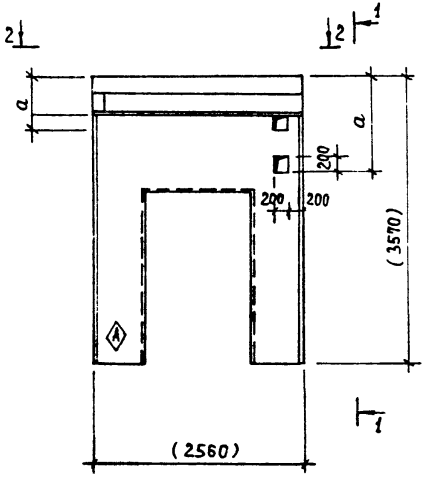

1-1

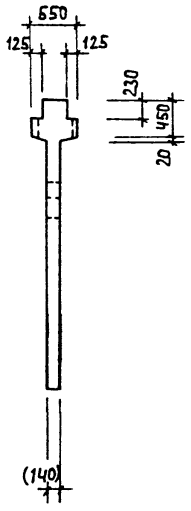

2-2

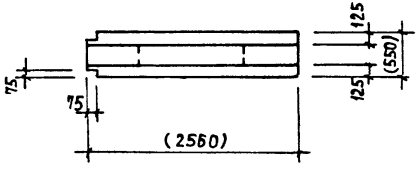

Формат	Зона	Поз.	Обозначение	Наименование	Кол.	Примеч.
				Сборочные единицы		
А3		1	1.020-1/83 4-1 30	Диафрагма 2ДП 26.36	1	

Обозначение	Марка	a
ТП 901-9-18.87 КЖИ.11.000	2ДП 26.36-1	1200
-01	2ДП 26.36м-2	650

1. Покрытие закладных деталей: Гор. Ц.50-60.
2. Знак Ⓐ нанести несмываемой краской.
3. Размеры в скобках для справок.

Взам. инв. №

Подпись и дата

Инв. № подл.

Привязан

Инв. №

Провер.	Левина	
Инж.	Базанов	
Вед. инж.	Смыслова	
ГИП	Левина	
Н. контр.	Стромгин	
Нач. отд.	Красавин	

ТП 901-9-18.87 КЖИ. 11.0.0.0

Диафрагма 2ДПм26.36-1; 2ДП 26.36м-2.

Стадия	Масса	Масштаб
Р	3150	1:50
Лист	Листов 1	

ЦНИИЭП инженерного оборудования г. Москва

Формат А3

22546-03

Альбом III

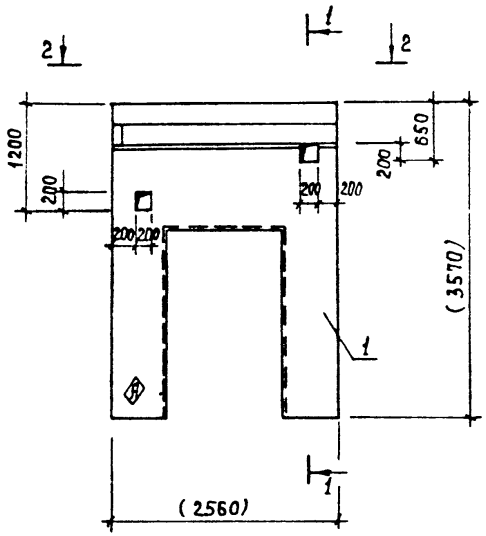

1—1

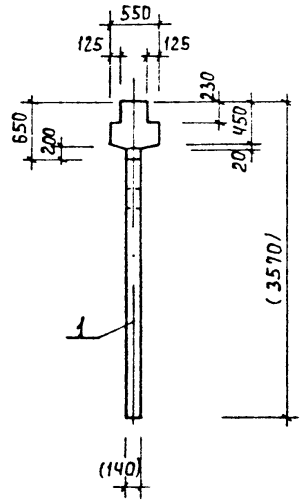

2—2

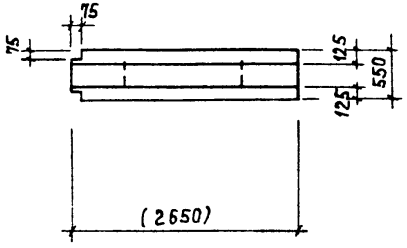

Формат	Зона	Поз.	Обозначение	Наименование	Кол.	Примеч.
				Сборочные единицы:		
А3		1	1.020-1/83 Ч-1 30	Диафрагма. 2ДП 26.36	1	

1. Покрытие закладных деталей: Гор. Ц.50-60.
2. Знак Ⓐ нанести несмываемой краской.
3. Размеры в скобках для справок.

Инв. № подл. | Подпись и дата | Взам. инв. №

Привязан			
Инв. №			
Провер	Левина		
Инж.	Базанов		
Вед. инж	Смыслова		
ГИП	Левина		
Н. контр	Стромгин		
Нач. ОТА	Красавин		

ТП 901-9-18.87 КЖИ. 12.0.0.0

Диафрагма 2ДП 26 36-3

Стадия	Масса	Масштаб
Р	3150	1:50
Лист	Листов 1	

ЦНИИЭП инженерного оборудования г. Москва

Формат А3

22546-03

Альбом III

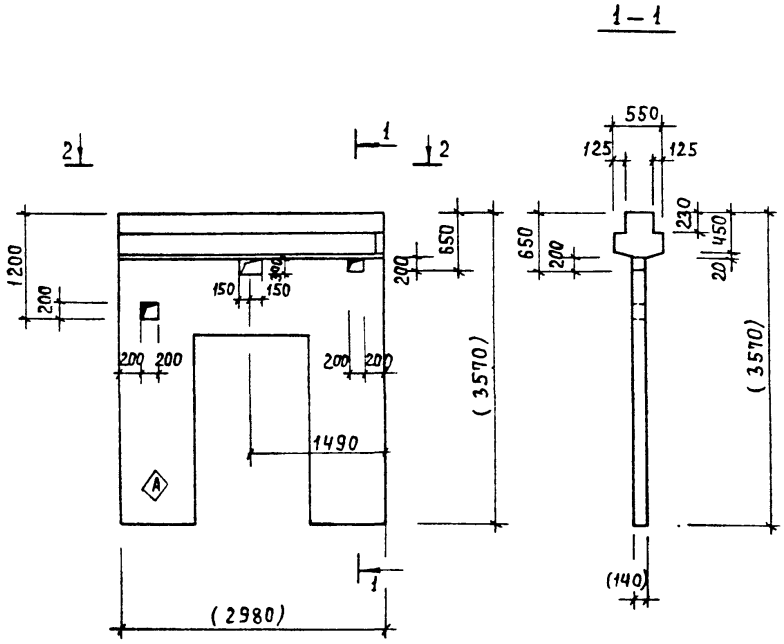

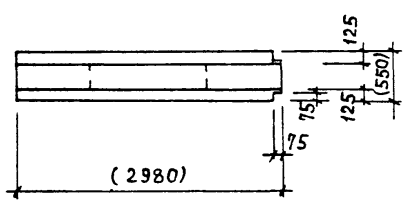

Формат	Зона	Поз.	Обозначение	Наименование	Кол.	Примеч.
				Сборочные единицы		
А3		1	1.020-1/83. Ч-1 31	Диафрагма 2ДП 30.36	1	

1. Покрытие закладных деталей: Гор. ц. 50-60.
2. Знак Ⓐ нанести несмываемой краской.
3. Размеры в скобках для справок.

Привязан			
Инв. №			
Провер.	Левина		
Инж.	Базанов		
Вед. инж	Смыслова		
ГИП	Левина		
Н. контр	Строгин		
Нач. отд	Красавин		

ТП 901-9-18.87 КЖИ. 13.000

Диафрагма. 2ДП 30.36и-1

Стадия	Масса	Масштаб
Р	3720	1:50
Лист	Листов 1	

ЦНИИЭП инженерного оборудования г. Москва

Формат А3

Инв. № подл. | Подпись и дата | Взам. инв. №

22546-03

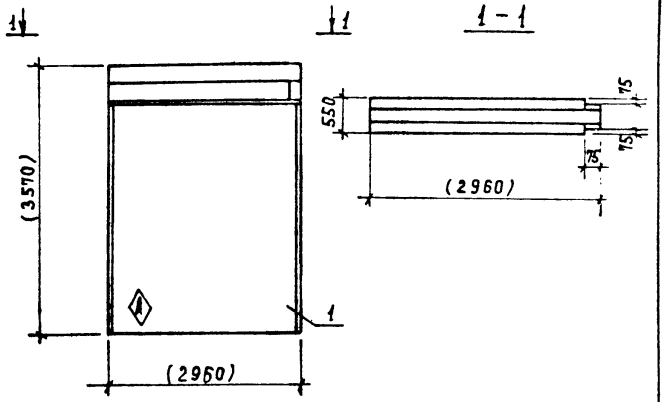

Формат	Зона	Поз.	Обозначение	Наименование	Кол	Примеч.
				Сборочные единицы		
А3		1	1.020-1/83.4-1 22	Диафрагма 2Д 30.36	1	

1. Знак Ⓐ нанести несмываемой краской.
2. Размеры в скобках для справок.

Привязан

Инв №

Инв.№ подл. | Подпись и дата | Взам.инв.№

Провер.	Левина		
Инж.	Базанов		
Вед.инж	Смыслова		
ГИП	Левина		
Н.контр	Строгин		
Нач.отд.	Красавин		

ТП 901-9-18.87 КЖИ.14.0.0

Диафрагма 2 Дн30.36м-1

Стадия	Масса	Масштаб
Р	4730	1:50
Лист	Листов 1	

ЦНИИЭП инженерного оборудования г. Москва

Формат А4

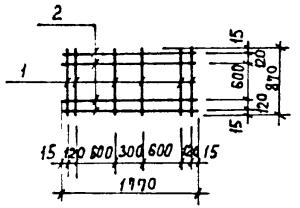

Формат	Зона	Поз	Обозначение	Наименование	Кол.	Примеч.
				Детали		
Бч		1	-01	А-III-8-ГОСТ 5781-82; ℓ = 870	6	0,35кг
Бч		2	-02	А-III-8-ГОСТ 5781-82; ℓ = 1770	4	0,71кг

Привязан

Инв.№

Инв.№ подл. | Подпись и дата | Взам.инв.№

Провер.	Левина		
Инж.	Базанов		
Вед.инж	Смыслова		
ГИП	Левина		
Н.контр	Строгин		
Нач.отд.	Красавин		

ТП 901-9-18.87 КЖИ.15.0.0

Сетка арматурная С-1

Стадия	Масса	Масштаб
Р	4,94	1:50
Лист	Листов 1	

ЦНИИЭП инженерного оборудования г. Москва

Формат А4

Альбом III

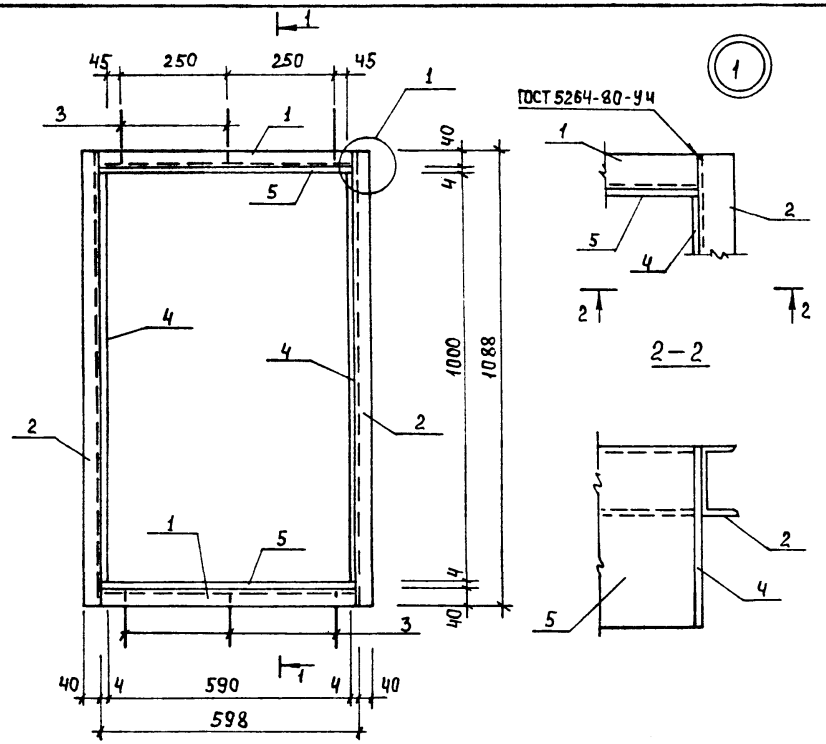

Формат	Зона	Поз.	Обозначение	Наименование	Кол.	Примеч.
				Детали		
БЧ		1	-01	Швеллер 8 ГОСТ 8240-72 / Вст3кп2-II ГОСТ 535-79		
				ℓ = 598	2	4.22 кг
БЧ		2	-02	Швеллер 8 ГОСТ 8240-72 / Вст3кп2-II ГОСТ 535-79		
				ℓ = 1088	2	7.67 кг
БЧ		3	-03	А-I-8-ГОСТ 5781-82; ℓ = 300	6	0,12 кг
БЧ		4	-04	Полоса 4х220 ГОСТ 103-76 / Вст3кп2 ГОСТ 535-79		
				ℓ = 1000	2	6.91 кг
БЧ		5	-05	Полоса 4х220 ГОСТ 103-76 / Вст3кп2 ГОСТ 535-79		
				ℓ = 598	2	4.13 кг

1. Сварку производить электродами типа Э42, ГОСТ 9467-75, катет шва 6 мм.
2. Металлоконструкции окрасить 2-я слоями масляной краски ГОСТ 8292-85 по грунтовке ГФ-021, ГОСТ 25129-82.

Взам. инв. №

Подпись и дата

Инв. № подл.

Привязан

Инв. №

Провер	Левина	
Инж.	Базанов	
Вед. инж.	Смыслова	
ГИП	Левина	
Н. контр.	Строгин	
Нач. отд.	Красавин	

ТП 901-9-18.87 КЖИ. 16.0.0.0

Рама металлическая Р1

Стадия	Масса	Масштаб
Р	46.6	1:50
Лист	Листов 1	

ЦНИИЭП инженерного оборудования г. Москва

Формат А3

22546-03

Альбом III.

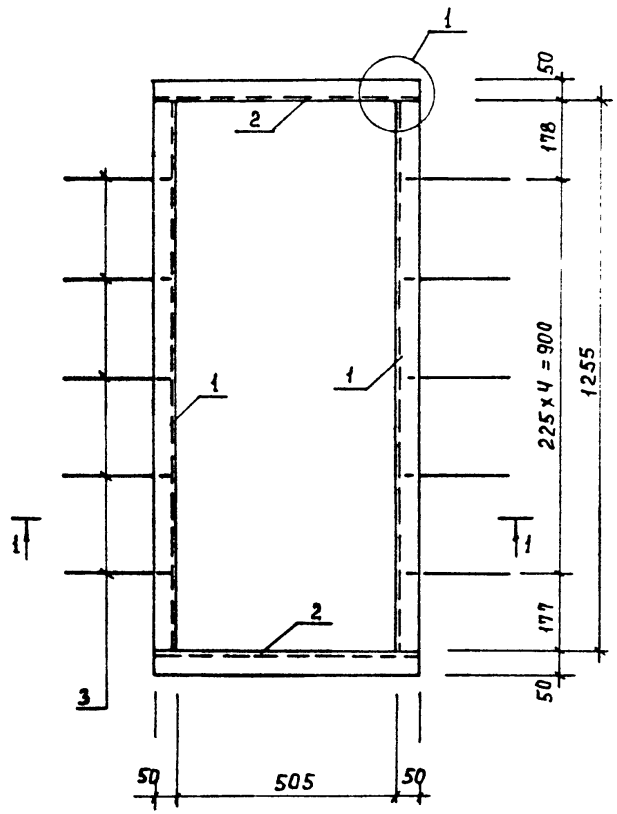

1 — 1

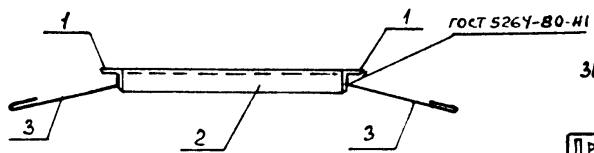

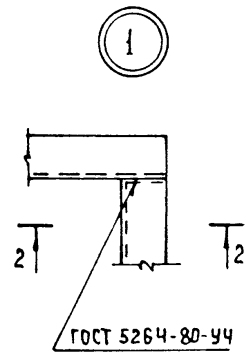

2 — 2

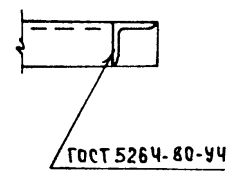

Поз. 3

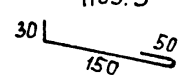

Формат	Зона	Поз.	Обозначение	Наименование	Кол.	Примеч.
				Детали		
Б4		1	-1	Уголок Б-50×50×5 ГОСТ 8509-86 / Вст3кп2-1 ГОСТ 535-79		
				ℓ = 1255	2	4.73 кг
Б4		2	-2	Уголок Б-50×50×5 ГОСТ 8509-86 / Вст3кп2-1 ГОСТ 535-79		
				ℓ = 605	2	2.28 кг
Б4		3	-3	А-I-8-ГОСТ 5781-82 ℓ=300	10	0.12 кг

1. Сварку производить электродами Э-42 ГОСТ 9467-75, катет шва - 6 мм.
2. Металлоконструкции окрасить двумя слоями масляной краски ГОСТ 8292-85 по грунтовке ГФ-021, ГОСТ 25129-82.

Инв.№подл. | Подпись и дата | Взам.инв.№

Привязан

Инв. №

Провер.	Левина	
Инж.	Базанов	
Вед. инж	Смыслова	
ГИП	Левина	
Н.контр.	Строгин	
Нач.отд	Красавин	

ТП 901-9-18.87 КЖИ. 11.0.0.0

Рама металлическая Р2

Стадия	Масса	Масштаб
Р	15,22	1:50
Лист 1	Листов 1	

ЦНИИЭП инженерного оборудования г. Москва

Формат А3

22546-03

Альбом III

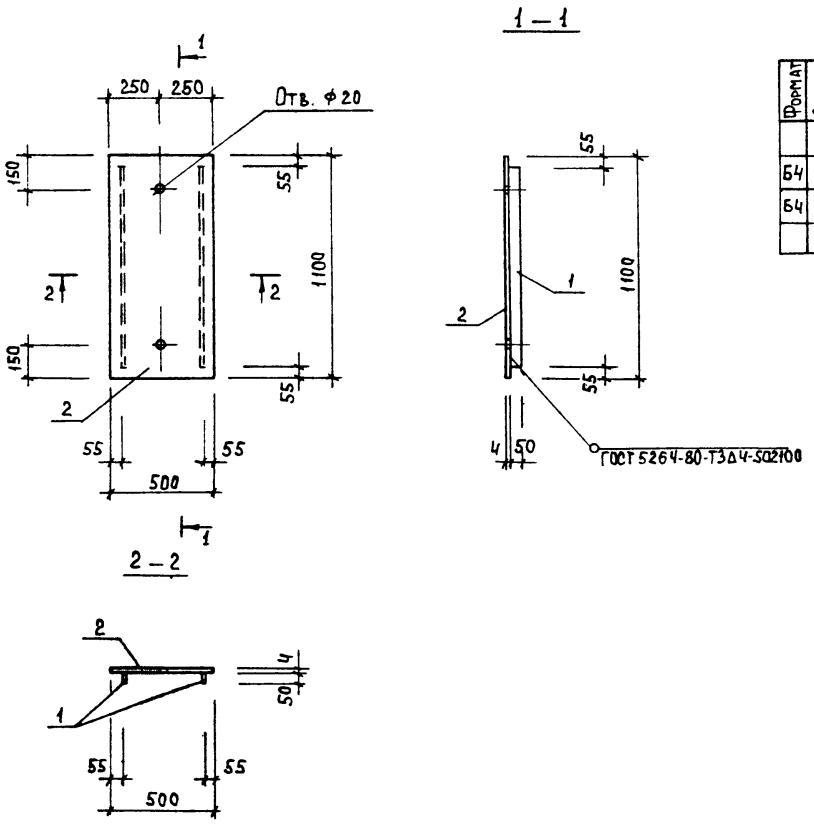

Формат	Зона	Поз.	Обозначение	Наименование	Кол.	Примеч.
				Детали		
Б4		1	-01	Полоса Б-2 4х50 ГОСТ 103-76 ℓ=990 Вст3кп2-I ГОСТ 535-79	2	1,55 кг
Б4		2	-02	Лист рамб К-4.0х1100х500 Вст3кп2 ГОСТ 8568-77	1	18,4 кг

Покрытие поверхностей: масляная краска ГОСТ 8292-85 в 2 слоя по грунтовке ГФ-021, ГОСТ 25129-82.

Привязан	Провер.	Левина		ТП 901-9-18.87	КЖИ. 18.0.0.0	
	Инж.	Базанов		Металлический щит Щ1	Стадия	Масса	Масштаб
	Вед.инж	Смыслова			Р	21.5	1:20
	Гип	Левина			Лист	Листов 1	
	Н.контр.	Стронгин			ЦНИИЭП инженерного оборудования г. Москва		
Инв.№	Нач.отд.	Красавин					

Формат А3

22546-03

Инв № подл | Подпись и дата | Взам. инв. №

Альбом III

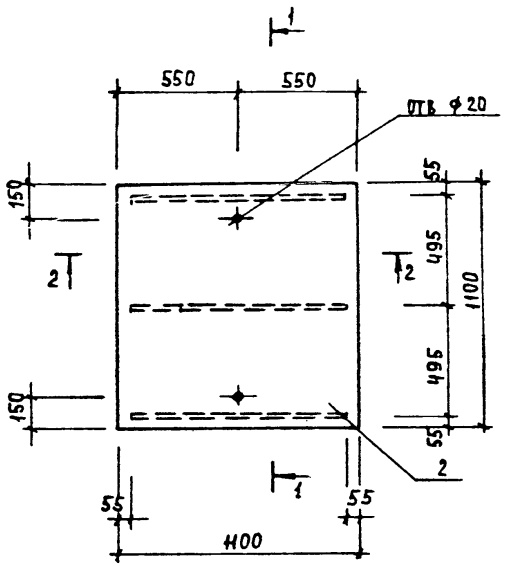

1-1

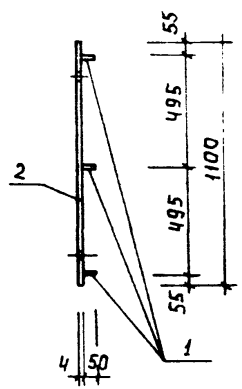

2-2

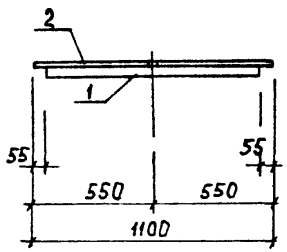

Формат	Зона	Поз.	Обозначение	Наименование	Кол.	Примеч.
				Детали		
Б4		1	-01	Полоса Б-2 Ч х 50 ГОСТ 103-76 ℓ=938 Ст3кп2-1 ГОСТ 535-79	3	1,55кг
Б4		2	-02	Листромб К-0,5 х 1100 х 1100 Вст3кп2 ГОСТ 8568-77	1	40,4кг

Покрытие поверхностей: масляная краска ГОСТ 8292-85 в 2 слоя по грунтовке ГФ-021, ГОСТ 25129-82.

Привязан

Инв. №

Провер.	Левина	
Инж.	Базанов	
Вед. инж	Смыслова	
ГИП	Левина	
Н. контр.	Строгин	
Нач. отд	Красавин	

ТП 901-9-18.87 КЖИ. 19.0.0.0.

Металлический щит Щ2

Стадия	Масса	Масштаб
Р	43,5	1:20
Лист	Листов 1	

ЦНИИЭП инженерного оборудования г. Москва

Формат А3

22546-03

Инв. № подл. | Подпись и дата | Взам. инв. №

Альбом III

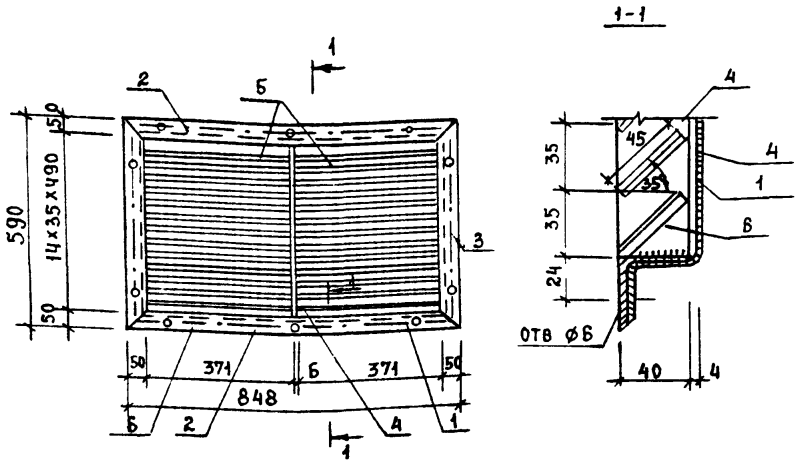

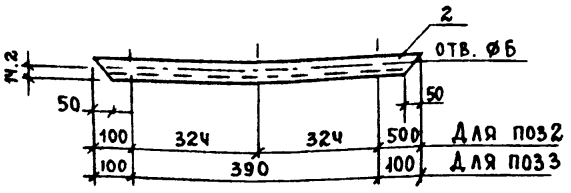

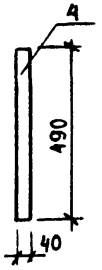

Развертка пера

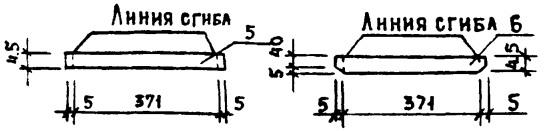

Развертка нижнего пера

Формат	Зона	Поз.	Обозначение	Наименование	Кол	Примечание
				Сборочные единицы		
БЧ		1		Сетка Р-10-1.2 ГОСТ 5335-80	0.8м²	1.8 кг
				Детали		
БЧ		2		Уголок Б-50х50х5 ГОСТ 8509-86 / Вст3кп2 ГОСТ 535-79 ℓ=848	2	3.2 кг
БЧ		3		Уголок Б-50х50х5 ГОСТ 8509-86 / Вст3кп2 ГОСТ 535-79 ℓ=590	2	2.2 кг
БЧ		4		Полоса Бб х 40 ГОСТ 19903-74 / Вст3кп2 ГОСТ 535-79 ℓ=420	1	0,9 кг
БЧ		5		Полоса Б 4,5 х 45 ГОСТ 19903-74 / Вст3кп2 ГОСТ 535-79 ℓ=381	26	0,2 кг
БЧ		6		Полоса Б 4,5 х 45 ГОСТ 19903-74 / Вст3кп2 ГОСТ 535-79 ℓ=381	2	0,2 кг

Металлоконструкции окрасить двумя слоями эмали ПФ-133 ГОСТ 926-82 по грунтовке ПФ-020.

Привязан		ТП 901-9-18.87	20.0.0.0
Инв. №		Жалюзийная решетка ЖР1	Стадия: Р; Масса: 18,74; Масштаб: —
			Лист; Листов
Провер.	Левина		ЦНИИЭП инженерного оборудования г. Москва.
Вед. инж.	Смыслова		
ГИП	Левина		
Н. контр.	Стронгин		
Нач. отд.	Красавин		

Взам. инв. № | Подп. и дата | Инв. № подл.

gost.e-ecolog.ru