1996
И-4-96г

ТИПОВОЙ ПРОЕКТ
901-2-159.87

НАСОСНАЯ СТАНЦИЯ ОБОРОТНОГО ВОДОСНАБЖЕНИЯ ПРОИЗВОДИТЕЛЬНОСТЬЮ 8000 м³/час С ДВУМЯ ГРУППАМИ НАСОСОВ

АЛЬБОМ III

СТРОИТЕЛЬНЫЕ ИЗДЕЛИЯ

СФ ПИТП 620062, г. Свердловск, ул. Чебышева, 4 Зак. № 4656
Инв. № 22571-03 Тираж 140 Сдано в печать 23.01 1984 Цена 3-80

Инв. № подл. | Подпись и дата | Взам. инв. №

Прибязан

Инв. №

gost.e-ecolog.ru

ТИПОВОЙ ПРОЕКТ
901-2-159.87

НАСОСНАЯ СТАНЦИЯ ОБОРОТНОГО ВОДОСНАБЖЕНИЯ ПРОИЗВОДИТЕЛЬНОСТЬЮ 8000 м³/час С ДВУМЯ ГРУППАМИ НАСОСОВ

АЛЬБОМ III

СОСТАВ ПРОЕКТА

АЛЬБОМ I	Пояснительная записка. Технологические чертежи. Водопровод и канализация
АЛЬБОМ II	Архитектурно-строительные чертежи. Отопление и вентиляция.
АЛЬБОМ III	Строительные изделия
АЛЬБОМ IV	Электротехническая часть
АЛЬБОМ V	Задание заводу-изготовителю на крупноблочное электрооборудование.
АЛЬБОМ VI	Спецификации оборудования
АЛЬБОМ VII	Ведомости потребности в материалах
АЛЬБОМ VIII	Сметы

Разработан:
Проектным институтом
Союзводоканалпроект
Главный инженер института Ю.Н.Михайлов
Главный инженер проекта Т.Н.Христофорди

Утвержден Госстроем СССР
от 18.08.87г. протокол №50
Введен в действие
в/о Союзводоканалпроект

22571-03

Привязан

Содержание альбома

Обозначение	Наименование	Стр	Примечание
	Содержание альбома		
тп 901-2-кж.и тт	Технические требования	3	
1010	Сетка арматурная	4	
1020	каркас плоский	5	
1180	каркас пространственный	6	
1110	каркас плоский	7	
2000	панель стеновая (пс60-к2-1 пс60-к2-19)		
	лист 1	8	
	лист 2	9	
	лист 3	10	
3000	панель стеновая (пс2-60-к2-20 пс2-60-к2-30)		
	лист 1	11	
	лист 2	12	
	лист 3	13	
	лист 4	14	
3000 ВМС	Ведомость расхода стали на эл-т, кг панель стеновая (пс2-60-12-21...32)	15	
3100	Каркас пространственный лист1	16	
	лист2	17	
3110	Сетка арматура	18	
3010	каркас плоский	19	
3020	сетка арматурная	20	
3020СБ	Сборочный чертеж сетка арматурная	21	
3200	Каркас пространственный	22	
3210	Каркас плоский	23	
4100	Щит стальной	24	
4200	Решетка	25	

Обозначение	Наименование	Стр	Примечание
8010	Изделие соединительное	26	
4300	плита	26	
5000	плита покрытия лист1 лист2	27 28	
6000	панель стеновая	29	
7000	балка (1БСП12-2АVI-Н1 2БСП12-6АVI-Н1)	30	
8100	Колонна (К36-2-1,2,3; КБ2-1)	31	
8200	колонна (К120-15-1,2)	32	
8300	колонна (К120-15-3...К120-15-10)		
	лист 1	33	
	лист 2	34	
	лист 3	35	
8400	Колонна (К120-15-П; 12)	36	
8500	Колонна (8КФ27-1-1.2; 1КФ43-1-1)	37	
9100	Панель перегородочная (ПГС0.30+7)	38	
9200	Ворота лист 1	39	
	лист 2	40	
	лист 3	41	
	лист 4	42	
	лист 5	43	
	лист 6	44	
9300	Дверь ДЭ-1 лист 1	45	
	лист 2	46	
	лист 3	47	
9400	Утепленный клапан УК-1	48	

— Альбом содержит рабочую документацию на железобетонные, арматурные и закладные изделия следующих элементов насосной станции:
— днище
— стеновые панели наружных стен и подземной части
— элементы каркаса

ТТ1. Технические требования к изготовлению сборных железобетонных изделий

ТТ1.1. Открытые поверхности металлизированных закладных изделий сборных железобетонных элементов после пропарки последних должны быть покрыты слоем грунта шпатлевки ЭП-00-10 (ТУ МПХ 10277-76).
Закладные изделия железобетонных элементов, не подлежащих пропарке, а так же металлизированные стальные изделия, непосредственно поставляемые на стройку, должны быть пропарены в автоклавах и затем пропитаны путем погружения в ванны или окрашены кистью составом ЭП-00-10 до установки их в опалубку.

ТТ2. Технические требования к изготовлению арматурных и закладных изделий.

ТТ2.1. Арматурные и закладные изделия должны соответствовать ГОСТ 10922-75 и техническим требованиям серии, применяемых в проекте.

ТТ2.2 Арматурные изделия изготавливаются посредством контактной точечной сварки всех пересечений стержней в соответствии с ГОСТ 14098-85 и СН 393-78. Применение дуговой сварки допускается в случаях, оговоренных на чертежах.

ТТ2.3 В изготовлении закладных изделий применяется контактная и автоматическая сварка по ГОСТ 14098-85, а также ручная дуговая сварка и СН 393-78.

ТТ2.4. Закладные изделия элементов каркаса и наружных стеновых панелей должны иметь металлизационное покрытие из алюминия толщиной 100 мкм, а закладные изделия стеновых панелей подземной части - металлизационное покрытие из алюминия толщиной 200 мкм наносится на пластины и приваренные к ним анкера и арматурные стержни на длину 40-50 мм от пластины.
Перед нанесением покрытия должна быть обеспечена вторая степень очистки поверхности согласно ГОСТ 9402-80.

ТТ2.5 Электроды для сварки металлизированных изделий принимать Э42, Э42А; Э50А по ГОСТ 9467-75.

Инв.№ подл. | Подпись и дата | Взам. инв.№

Привязан	Нач. отд.	Альтшумер	ТП 901-2-159.87-ЖНИ ТТ
	Н. Контр.	Козловичер	
	Гл. спец.	Козловичер	
	ГИП	Гельдина	Технические требования
	Рук. гр.	Станина	
	Инженер	Полякова	
Инв.№	Инженер	Горченко	

Стадия	Лист	Листов
Р		1

Союзводоканалпроект

Формат А3

22571-03

Альбом III

Рис. 1

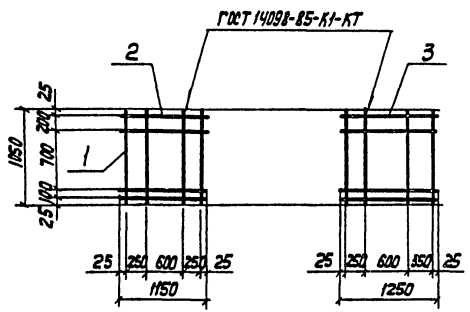

Формат	Зона	Поз.	Обозначение	Наименование	Кол. на исп. -кж.и 1010-		Примечание
					-	-01	
				Документация			
			ТП 901-2-159.87 -кж.и ТТ	Технические требования	X	X	
				Детали			
				Стержень ГОСТ 5781-82			
Б4		1	ТП 901-2-159.87 -кж.и 1010.1	ф8А III e=1050	4	4	0,42кг
Б4		2	2	ф8А III e=1150	4		0,45
Б4		3	3	ф8А III e=1250		4	0,50

Обозначение	Рис.	Масса ед. кг
ТП 901-2-159.87 -кж.и 1010	1	3,5
-01	2	3,7

Взам. инв. №

Подпись и дата

Инв. № подл.

Привязан

Инв. №

Нач. отд.	Альтшуллер	
Н. контр.	Козловичер	
Гл. спец.	Козловичер	
ГИП	Польвина	
Рук. бр.	Станина	
Ст. инж.	Малахова	
Инж.	Полякова	

ТП 901-2-159.87 - КЖ.И 1010

Сетка арматурная

Стадия	Масса	Масштаб
Р	см. табл.	—
Лист	Листов 1	

СОЮЗБОДОКАНАЛПРОЕКТ

Копир. Лаврухина

Формат А3

22571-03

Альбом III

Рис. 1

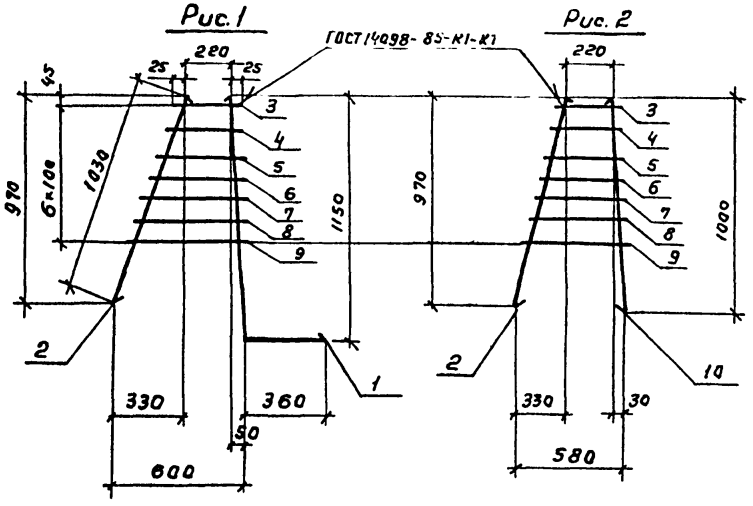

Рис. 2

Формат	Зона	Поз.	Обозначение	Наименование	Кол. на изд. -КЖ.И 1020 —	Кол. на изд. -КЖ.И 1020 -01	Примечание
				Документация			
			ТП. 901-2-159.87-КЖ.И ТТ	Технические требования	X	X	
				Детали			
				Стержень ГОСТ 5781-82			
БЧ		1	ТП. 901-2-159.87-КЖ.И 1020.1	ф 25 А III ℓ = 1510	1		5.80 кг
БЧ		2	.2	ф 10 А III ℓ = 1030	1	1	0,64
БЧ		3	.3	ф 8 А III ℓ = 290	1	1	0,11
БЧ		4	.4	ф 8 А III ℓ = 330	1	1	0,13
БЧ		5	.5	ф 8 А III ℓ = 370	1	1	0,15
БЧ		6	.6	ф 8 А III ℓ = 410	1	1	0,16
БЧ		7	.7	ф 8 А III ℓ = 450	1	1	0,28
БЧ		8	.8	ф 8 А III ℓ = 490	1	1	0,19
БЧ		9	.9	ф 8 А III ℓ = 530	1	1	0,21
БЧ		10	.10	ф 10 А III ℓ = 1080		1	0,62

Обозначение	Рис	Масса ед. кг
ТП. 901-2- -КЖ.И 1020	1	7,6
-01	2	8,5

Инв. № подл. | Подпись и дата | Взам. инв. №

Привязан

Инв. №

Н. контр	Козловичер	
Нач. отд.	Альтшуллер	
Гл. спец.	Козловичер	
ГИП	Гольдина	
Рук. бр.	Станина	
Ст. инж.	Малахова	
Инжен.	Полякова	

ТП. 901-2-159.87-КЖ.И 1020

Каркас плоский

Стадия	Масса	Масштаб
Р		1:20
Лист	Листов 1	

СОЮЗВОДОКАНАЛПРОЕКТ

Копировал Гольденбаум Формат А3

22571-03

Альбом III

1-1

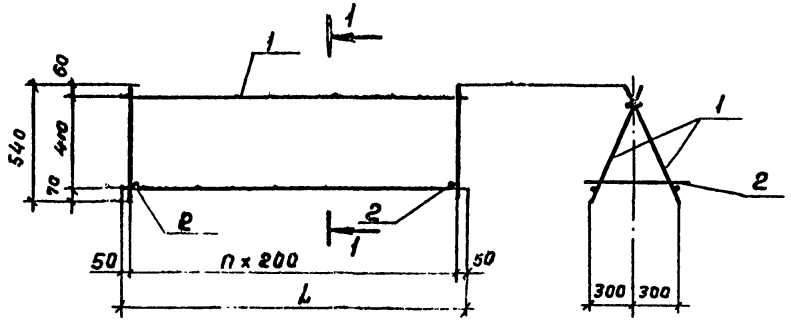

Формат	Зона	Поз.	Обозначение	Наименование	Кол. на изд. -КЖ.И 1100 —	Кол. на изд. -КЖ.И 1100 -01	Примечание
				Документация			
			ТП.901-2-159.87-КЖ.И ТТ	Технические требования	X	X	
				Сборочные единицы			
				Каркас плоский			
А3		1	ТП.901-2-159.87-КЖ.И 1110		2		
			-01			2	
				Детали			
				Стержень ГОСТ 5781-82			
БЧ		2	ТП.901-2-159.87-КЖ.И 1100.1	ф8 А III ℓ = 600	40	35	0,24 кг

Обозначение	L	n	Масса ед, кг
ТП.901-2-159.87-КЖ.И 1100	8000	39	42,2
-01	7000	34	37,0

Взам. инв. №

Подпись и дата

Инв. № подл.

Привязан

Инв. №

Н. контр.	Козловичер		
Нач. отд.	Альтшуллер		
Гл. спец.	Козловичер		
ГИП	Гальдинь		
Рук. гр.	Станина		
Ст. инж.	Налахова		
Инженер	Полякова		

ТП.901-2-159-87-КЖ.И 1100

Каркас пространственный

Стадия	Масса	Масштаб
Р	см. тав.л.	—
Лист	Листов 1	

СОЮЗВОДОКАНАЛПРОЕКТ

Копировал Гольденбаум Формат А3

22571-03

Альбом III

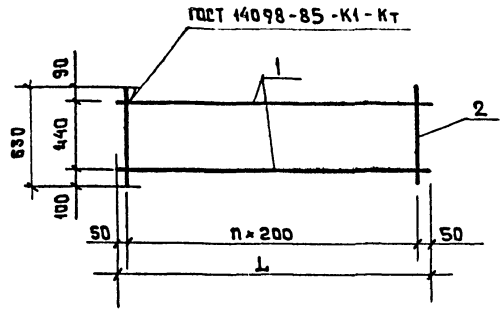

Формат	Зона	Поз.	Обозначение	Наименование	Кол. на испол. КЖ.И 1110-		Примечание
					-	-01	
				Документация			
			ТП 901-2-159.87- КЖ.И ТТ	Технические требования			
				Детали			
				Стержень ГОСТ 5781-82			
Б4		1	ТП 901-2-159.87- КЖ.И 1110. 1	ф 8А III ℓ=8000	2		3.16 кг
Б4			.2	ф 8А III ℓ=7000		2	2.77
Б4		2	.3	ф 8А III ℓ=630	40	35	0.25

Обозначение	L	n	Масса ед. кг
ТП. 901-2-159.87 - КЖ.И 1110	8000	39	16.3
-01	7000	34	14.3

Инв.№ подл. | Подпись и дата | Взам.инв.№

Привязан:

Инв.№

Н.контр.	Козловичер	
Нач.отд.	Альтшуллер	
Гл.спец.	Козловичер	
ГИП	Гольдина	
Рук.гр.	Станина	
Ст. инж.	Малахова	
Инженер	Полякова	

ТП 901-2-159.87 -КЖ.И 1110

Каркас плоский

Стадия	Масса	Масштаб
Р	см. табл.	-
Лист	Листов 1	

Союзводоканалпроект

Формат	Зона	Поз	Обозначение	Наименование	Кол. на испол. -КЖ.У 2000																		Примечание
					-	-01	-02	-03	-04	-05	-06	-07	-08	-09	-10	-11	-12	-13	-14	-15	-16	-17	-18	
				Документация																			
1			3.900-3. Вып.3/82 часть 1	Сборные железобетонные конструкции																			
А3			ТП.901-2-159.87-КЖ.У ТТ	Технические требования																			
				Сборочные единицы																			
-		1	3.900-3. Вып.3/82, часть1	Панель стеновая ПС2-60-К2	1	1	1	1	1	1	1	1	1	1	1	1	1	1	1	1	1	1	
-		2	5.900-2	Сальник Ду 300 $\ell_{кор.}$300	1								1										
-			5.900-2	Сальник Ду 1000 ℓ=300		1	1	1	1			1	1	1	1	1	1	1	1				
-			5.900-2	Сальник Ду 500 ℓ=300																		1	
-		3	5.900-2	Сальник Ду 50 ℓ=300						2													
-		4	5.900-2	Сальник Ду 200 ℓ=300																	1		
-		5	1.400-15	Изделие закладное 156-6																		1	
-		6	1.400-15	Изделие закладное МН127-3																		5кг.н	29,7 кг
-		7	1.400-15	Изделие закладное МН770-1						1	1												См. привяз. пункт 3
				Детали																			
БЧ		8	КЖ.У 2000 .1	ϕ28 А III ГОСТ 5781-82 ℓ=2150															8				9,1
БЧ		9	.2	ϕ14 А II ГОСТ 5781-82 ℓ=2960															8				3,6
БЧ		10	.3	ϕ28 А III ГОСТ 5781-82 ℓ=5160																	12		21,8
БЧ		11	.4	ϕ12 А III ГОСТ 5781-82 ℓ=2960																	8		2,6
					ПС2-60-К2-1	ПС2-60-К2-2	ПС2-60-К2-3	ПС2-60-К2-4	ПС2-60-К2-5	ПС2-60-К2-6	ПС2-60-К2-7	ПС2-60-К2-8	ПС2-60-К2-9	ПС2-60-К2-10	ПС2-60-К2-11	ПС2-60-К2-12	ПС2-60-К2-13	ПС2-60-К2-14	ПС2-60-К2-15	ПС2-60-К2-16	ПС2-60-К2-17	ПС2-60-К2-18	ПС2-60-К2-19	

Рис.1

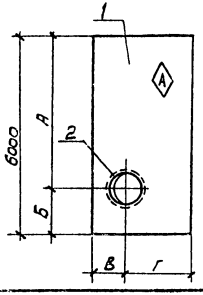

Рис.2 (остальное

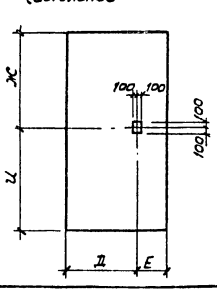

Привязан

Инв.N

Нач.отд.	Мартиросян		
Н.контр.	Козловичер		
Гл.спец.	Казловичер		
ГИП	Голубина		
Рук.бр.	Стонина		
Инж.	Полякова		
Инж.	Малохово		

ТП 901-2-159.87 - КЖИ 2000

Панель стеновая (ПС2-60-К2-1 ... ПС2-60-К2-19)

Стадия	Масса	Масштаб
Р	10237	1:100
Лист 1	Листов 3	

СОЮЗВОДОКАНАЛПРОЕКТ

Инв.N подл. | Подпись и дата | Взам.инв.N

Рис. 3

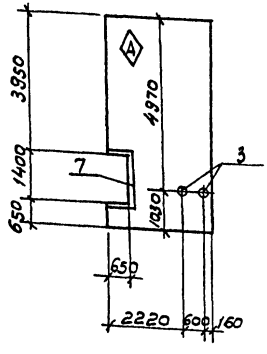

Рис. 4
(остальное см. рис. 1)

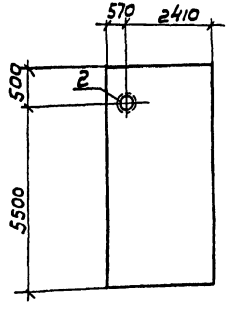

Обозначение	Наименование	Рис.	Размеры в мм А	Б	В	Г	Д	Е	Ж	И	Примечание
ТП 901-159.87-КЖС.И 2000	ПС2-60-К2-1	1	2170	3830	1520	1460					
-01	ПС2-60-К2-2	2	4578	1422	670	2310	1410	1570			
-02	ПС2-60-К2-3				1520	1460	2420	560	2986	3014	
-03	ПС2-60-К2-4	1	4670	1330	920	2060					
-04	ПС2-60-К2-5				2020	960					
-05	ПС2-60-К2-6	3									
-06	ПС2-60-К2-7	5									
-07	ПС2-60-К2-8	1	4670	1330	1120	1860					
-08	ПС2-60-К2-9	4	4620	1380	1120	1860					
-09	ПС2-60-К2-10	1	4620	1330	2020	960					
-10	ПС2-60-К2-11				920	2060					
-11	ПС2-60-К2-12	2	4490	1510	1520	1460	2420	560	3075	2925	
-12	ПС2-60-К2-13				670	2310	1410	1570	3075	2925	
-13	ПС2-60-К2-14	1	2970	3030	1720	1260					
-14	ПС2-60-К2-15				1320	1660					
-15	ПС2-60-К2-16	6									
-16	ПС2-60-К2-17	1	1770	4230	290	2690					
-17	ПС2-60-К2-18	7									
-18	ПС2-60-К2-19	1	2970	3030	390	2590					

Рис. 5

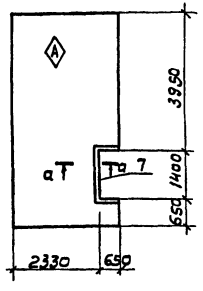

а-а

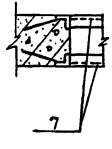

1. В местах установки сальников арматуру стеновых панелей вырезать по месту и концы приварить к корпусу сальника.
2. Арматуру панели вырезать по месту, горизонтальные стержни каркаса МН10 приварить к поз. „10"
3. Позицию „7" разрезать посередине.

Привязан

Инв. №

ТП 901-2-159.87 – КЖ.И 2000

Лист 2

Инв. № подл. | Подпись и дата | Взам. инв. №

22571-03

Альбом III

Рис. 6

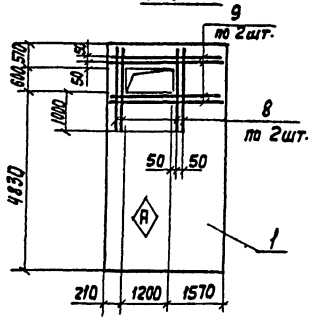

Рис. 7

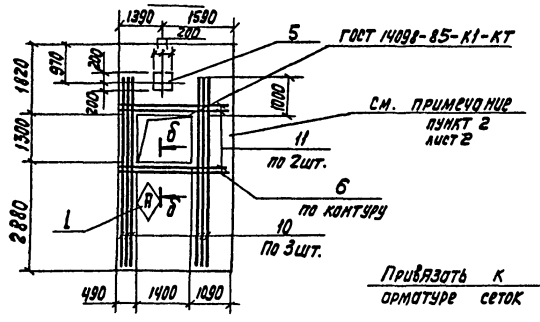

Б-Б

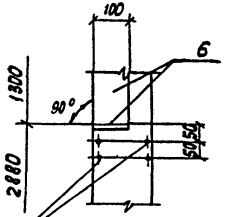

Привязать к арматуре сеток

Ведомость расхода стали на дополнительные закладные изделия на элемент, кг

Марка панели	Арматура класса AI ГОСТ 2590-71 ф7	AI ГОСТ 2590-71 ф10	AI ГОСТ 2590-71 ф15	AI ГОСТ 2590-71 Итого	A-III ГОСТ 5781-82 8	A-III ГОСТ 5781-82 12	A-III ГОСТ 5781-82 14	A-III ГОСТ 5781-82 28	A-III ГОСТ 5781-82 Итого	Всего	Прокат марки Д ГОСТ 10705-80 ГОСТ 8563-75 Труба 100×4,5	Д ГОСТ 10704-76 Труба 273×6	Труба 426×6	Труба 630×7	Итого	Вст3 кп 2-1 ГОСТ 8509-72 L50×5	ГОСТ 19903-74 6×6	8=8	8=9	8=10	Итого	Всего	Общий расход
ПС2-60-К2-1			6,6	6,6						6,6			18,6		18,6					4,1	4,1	22,7	29,3
ПС2-60-К2-2,3,4, 5,8, 10 ... 15																			74,1	15,5	89,6	89,6	103,7
ПС2-60-К2-6	0,6			0,6	1,0				1,0	1,6	7,2				7,2	10,6					10,6	17,8	19,4
ПС2-60-К2-7					1,0				1,0	1,0						10,6					10,6		11,6
ПС2-60-К2-9			19,2	19,2						19,2			18,6		18,6				74,1	19,6	93,7	10,6	112,9
ПС2-60-К2-16							28,8	72,8	101,6	203,2													203,2
ПС2-60-К2-17		1,41		1,41						1,41		11,9			11,9					2,7	2,7	14,6	16,01
ПС-60-К2-18					4,3	22,6		261,6		289,5							25,4	10,1		1,8		37,3	326,8
ПС2-60-К2-19			7,8	7,8										32,3	32,3					8,2	8,2	40,5	48,3

Взам. инв. №:

Подпись и дата

Инв. № подл.

Привязан

Инв. №:

ТП 901-2-159.87 – КЖ.И 2000

Лист 3

Копир. Лаврухина

Формат А3

22571-03

Альбом III

Формат	Зона	Поз.	Обозначение	Наименование	Кол. на испол. -КЖИ 3000-											Примечание
					-	-01	-02	-03	-04	-05	-06	-07	-08	-09	-10	
				Документация												
			3.900-3 Вып 3/82, часть 1	сборные железобетонные												
				Конструкции												
			ТП 901-2-159.87 - КЖИ ТТ	Технические требования												
			-КЖИ 3000 ВМС	Ведомость расхода стали												
				Сборочные единицы												
		1	3.900-3 Вып. 3/82 часть 1	Панель ПС2-60-К2	1	1	1	1	1	1	1	1	1	1	1	
А3		2	ТП 901-2-159.87 - КЖИ 3100	Каркас пространственный	1	1	1	1	1						1	
А3			-01							1						
А3			-02								1					
А3			-03									1				
А3			-04										1			
А3			-05											1		
А3		3	-КЖИ 3200		1	1	1	1	1						1	
А3			-01							1			1			
А3			-02								1	1				
А3			-03											1		
А3		4	-04		1	1	1	1	1						1	
А3			-05							1			1			
А3			-06								1	1				
А3			-07											1		
А3		5	-КЖИ 3010	Каркас плоский	2	2	2	2	2						2	
А3			-01							2			2			
А3			-02								2	2				
А3			-03											2		

Рис. 1

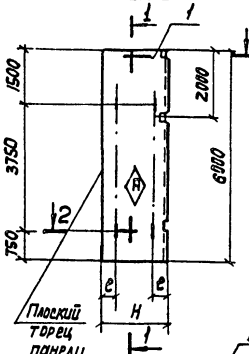

Рис. 2

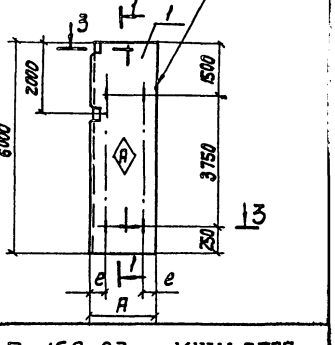

Нач. отд.	Альтшуллер		
Н. контр.	Козловичер		
Гл. спец.	Козловичер		
ПКП	Гольдина		
Рук. гр.	Станина		
Инж.	Полякова		
Инж.	Малахова		

Привязан

Инв. №:

Копир. Лаврухина

ТП 901-2-159.87 - КЖИ 3000

Панель стеновая (ПС2-60-К2-20, ПС-60-К2-30)

Стадия	Масса	Масштаб
	см. табл.	1:100
Р		1:50
Лист 1	Листов 4	

Союзводоканалпроект

Инв. № подл. | Подпись и дата | Взам. инв. №

Формат А3

22571-03

Альбом III

Формат	Зона	Поз.	Обозначение	Наименование	Кол. на испол. -КЖ.И-300												Примечание
					-	-01	-02	-03	-04	-05	-06	-07	-08	-09	-10	-11	
				Сетка арматурная													
А3		5	ТП 901-2-159.87 -КЖ.И 3120.С5		2	2	2	2	2						2		
А3			-01							1							
А3			-02							1							
А3			-03								1	1					
			-04								1	1					
А3			-05										1				
А3			-06										1				
А3			-07											2			
		7	3.900-3 Вып. 3/82 часть 2 л. 66	Петли МН 31	2	2	2	2	2	2	2	2	2	2	2		
—				Изделие закладное	—	—	—	—	—	—	—	—	—	—	—		
—		8	1.400-15	МН 107-6			18	18	18						18		
—		9	1.400-15	М 127-3					2,7пм	2,7пм			2,7пм				14,9 кг
—		10	1.400-15	МН 139-6					1	1			1				
—		11	5.900-2	Сальник Ду 800, е=300				1									
—		12	5.900-2	Сальник Ду 500, е=300											1		
				Детали													
Б4		15	ТП 901-2-159.87 -КЖ.И 3000.1	ф 10АIII ГОСТ 5781-82 е=598	4	4	4	4	4	4	4	4	4	4	4		3,7
				Материалы:													
				Бетон класса В15	2,43	2,43	2,43	2,43	2,43	1.79	1.79	1.42	1.42	1.67	1.21	2.45	
					ПС2-К2-20	ПС2-К2-21	ПС2-К2-22	ПС2-К2-23	ПС2-К2-24	ПС2-К2-25	ПС2-К2-26	ПС2-К2-27	ПС2-К2-28	ПС2-К2-29	ПС2-К2-30		

Рис. 3
(остальное см. рис. 2 лист 1)

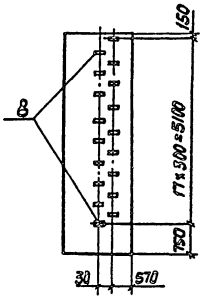

Рис. 4
(остальное см. рис. 1 лист 1)

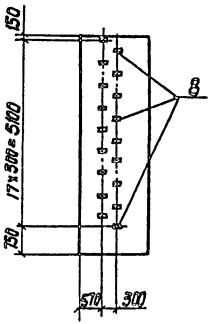

Взам. инв. №

Подпись и дата

Инв. № подл.

Привязан

Инв. №

ТП 901-2-159.87. КЖ.И.3000 Лист 2

Альбом III

Рис.5
(остальное см. рис. 2)

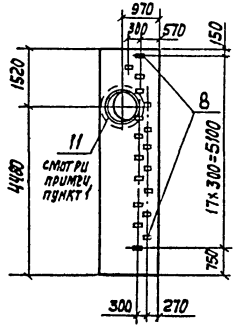

Рис.6

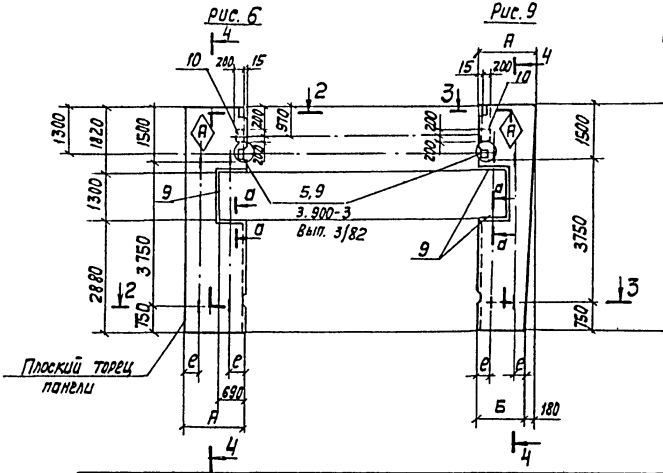

Рис.9

Рис.7
(остальное см. рис. 1)

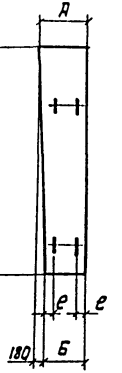

Рис.8
(остальное см.рис.2)

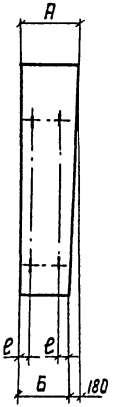

Рис.10
(остальное см.рис.1)

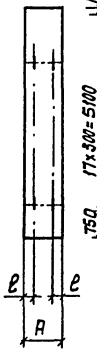

Рис.11
(остальное см.рис.)

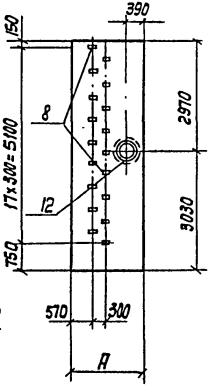

Обозначение	Наименование	Рис.	Размеры в мм А	Б	е	Масса ед.кг
ТП 901-2-159.87 -КЖ.И 3000	ПС2-60-К2-20	1	1760		350	6075
-01	ПС2-60-К2-21	2				
-02	ПС2-60-К2-22	3				
-03	ПС2-60-К2-23	4				
-04	ПС2-60-К2-24	5				
-05	ПС2-60-К2-25	6	1440		300	4475
-06	ПС2-60-К2-26	7	1120	940	200	3550
-07	ПС2-60-К2-27	8				
-08	ПС2-60-К2-28	9	1440	1260	300	4175
-09	ПС2-60-К2-29	10	920		200	3175
-10	ПС2-60-К2-30	11	1760		350	6075

1. Пространственный каркас поз. „3" в месте установки сальника обрезать и концы приварить к корпусу сальника.
2. Сечение а-а см. лист 4

Инв.№ подл. | Подпись и дата | Взам.инв.№

Привязан

Инв.№

ТП 901-2-159.87-КЖ.И 3000

Лист 3

Копир. Лаврухина

Формат А3

22571-03

Альбом III

1-1 ; 4-4

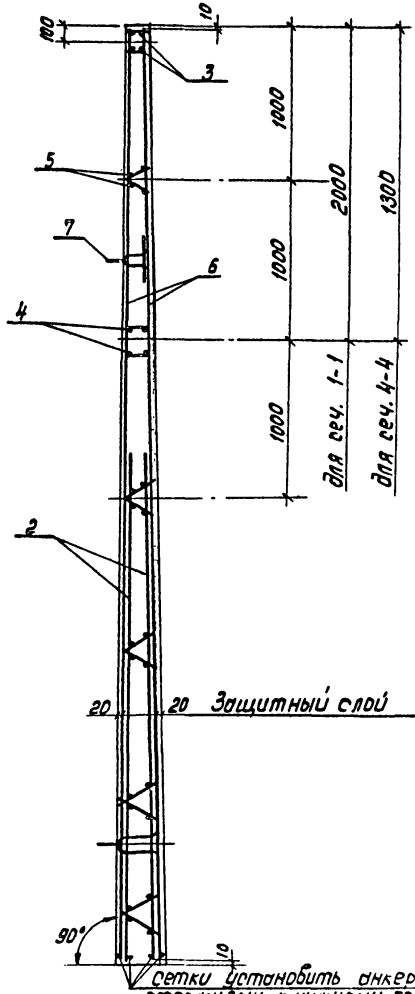

Сетки установить анкерными стержнями к нижнему торцу панели

2-2

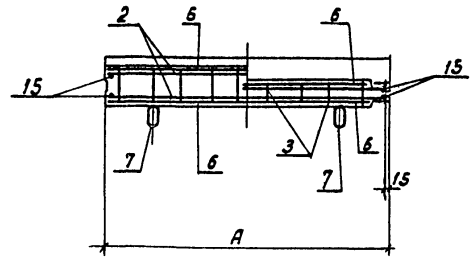

3-3

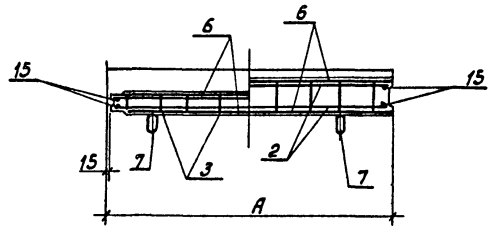

0-0

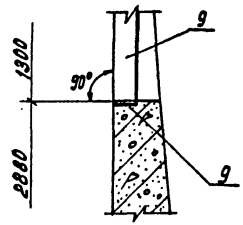

Привязан

Инв.№

ТП.901-2-159.87-КЖИ 3000

Лист 4

Формат А3

Инв.№подл. | Подпись и дата | Взам. инв.№

22571-03

Альбом III

Изделия арматурные

Марка элемента	Арматура класса Вр1 ГОСТ 6727-80			Арматура класса А-I ГОСТ 5781-82					Арматура класса А-III ГОСТ 5781-82									Прокат марки ВСТ3 кп2-1 ГОСТ 19903-74			Всего
	ф5		Итого	ф6	ф8	ф10		Итого	ф10	ф12	ф14	ф22	ф215	ф28			Итого	δ=5		Итого	
ПС2-60-К2-20, 21	8,24		8.24	0.59	42.0	9.0		51.59	14.8		173.0	128.7	38.4				354.9	1.96		1.96	416,69
ПС2-60-К2-22,23	8.24		8.24	0.59	42.0	9.0		51.59	14.8		173.0	128.7	38.4				354.9	1.96		1.96	416.69
ПС2-60-К2-24	8.24		8.24	0.59	42.0	9.0		51.59	14.8		173.0	128.7	38.4				354.9	1.96		1.96	416.69
ПС2-60-К2-25	6.52		6.52	0.37	29.5	9.0		38.87	14.8	37.8	138.36	99.0	38.4	101.2			429.56	1.96		1.96	476.91
ПС2-60-К2-26,27	5.24		5.24	0.45	29.5	9.0		38.95	14.8		103.8	69.3	38.4				226.3	2.03		2.03	272.52
ПС2-60-К2-28	5.24		5.24	0.45	29.5	9.0		38.95	14.8	37.8	103.8	69.3	38.4				264.1	2.03		2.03	310.32
ПС2-60-К2-29	4.23		4.23	0.4	22.5	9.0		31.9	14.8		101.0	49.5	38.4				226.3	2.0		2.0	264.43
ПС2-60-К2-30	8.24		8.24	0.59	42.0	9.0		51.59	14.8		173.0	128.7	38.4				354.9	1.96		1.96	416.69

Изделия закладные

Арматура класса Круг А-I ГОСТ 2590-71		Арматура класса А-III		Прокат марки ВСТ3 кп2-1 ГОСТ 19903-74					Д ГОСТ 10706-76 ГОСТ 10704-76				Всего	Общий расход
ф15	Итого	ф8	Итого	δ=6	δ=8	δ=10		Итого	Труба 630х7	Труба 920х8		Итого		
														416.69
		1.8	1.8	16.2	7.2			23.4						441.89
11.7	11.7	1.8	1.8			12.9		12.9		54.0		54.0	25.2	497.09
		2.4	2.4	16.5	0.6			17.1					80.4	503.91
													57.0	272.52
		2.4	2.4	16.5	0.6			17.1					76.5	386.82
														264.43
7.8	7.8					8.2		8.2	32.3			32.3	48.3	464.99

Инв.№ подл. | Подпись и дата | Взам. инв.№

Привязан

Инв.№

Нач. отд	Альтшуллер		
Н. контр.	Козлобичер		
Гл. инж.	Козлобичер		
Рук.	Ролдугина		
Рук. бр.	Станина		
Инженер	Полякова		
Инженер	Малахова		

Коп. Доценко

ТП.901-2-159.87 -КЖ.И 30006МС

Ведомость расхода стали на элемент, кг
Панель стеновая (ПС2-60-К2-20, ПС2-60-К2-30)

Стадия	Лист	Листов
Р		1

СОЮЗБОДОКАНАЛПРОЕКТ

Формат А3

22571-ПЗ

Альбом III

Формат	Зона	Поз.	Обозначение	Наименование	Кол. на испол. -КЖ.И3100 —	-01 -04	-02 -02	-05		Примечание.
				Документация						
			ТП.901-2-159.87 -КЖ.И ТТ	Технические требования						
				Сборочные единицы						
		1	3.900-3 вып.3/82 часть 2	Петли МН32	2	2	2	2		
				Каркас плоский						
А3		2	ТП.901-2-159.87-КЖ.И3010-04		4					
А3			-05			4				
А3			-06				4			
А3			-07					4		
А3		3	-08		4					
А3			-09			4				
А3			-10				4			
А3			-11					4		
				Сетка арматурная						
А3		4	-КЖ.И3110		2					
А3			-01			1				
А3			-02			1				
А3			-03				2			
А3			-04					2		

Рис.1

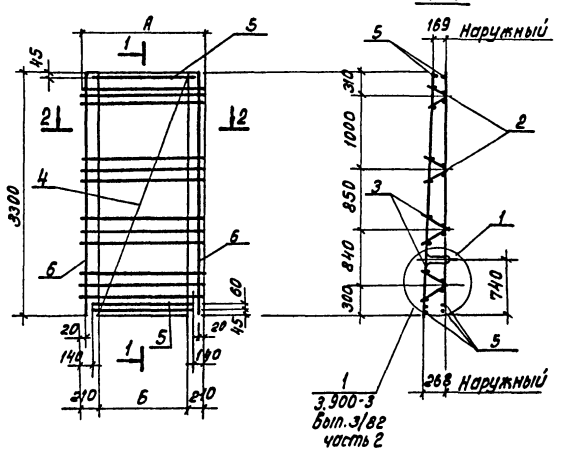

Привязан

Инв.№ подл.

Подпись и дата

Взам.инв.№

Инв.№

Нач.отд.	Альтшиллер	
Н.контр.	Козлобичер	
Гл.спец.	Козлобичер	
Гип	Гольдина	
Рук.Бр.	Стонина	
Инженер	Лопакова	
Инженер	Малохова	

Коп. Доценко

ТП.901-2-159.87-КЖ.И 3100

Каркас пространственный.

Стадия	Масса	Масштаб
Р	см. табл.	1:50
Лист 1	Листов 2	

СОЮЗВОДОКАНАЛПРОЕКТ

Формат А3

22571-03

Альбом III

Формат	Зона	Поз.	Обозначение	Наименование		Кол на изделие кжи 3100 -	-01 -04	-02 -03	-05	Примечание
				Детали						
				Стержень гост 5781-82						
БЧ		5	ТП. 901-2-159.87 - кжс.и 3100 .1	ф 14 А III	ℓ = 1400	6				1.7 кг
БЧ			.2	ф 14А III	ℓ = 1100		6			1.3
БЧ			.3	ф 14А III	ℓ = 780			6		0.9
БЧ			.4	ф 14А III	ℓ = 580				6	0.7
БЧ		6	.5	ф 14 А III	ℓ = 3300	4	4	4	4	4.0

Рис.2
(остальное см. рис.1)

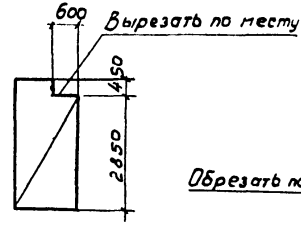

Рис.3 Рис.4
(остальное см. рис.1)

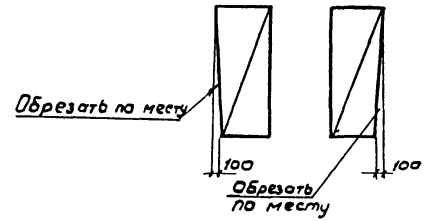

Рис.5
(остальное см. рис.1)

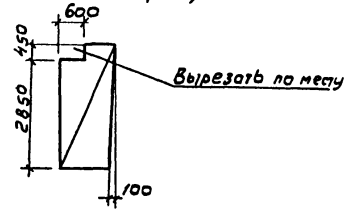

Обозначение	Рис	Размеры в мм А	Размеры в мм Б	Масса ед. кг
ТП. 901-2- кжс.и 3100	1	1680	1260	188,66
-01	2	1380	960	153,6
-02	3	1060	640	116,28
-03	4			
-04	5	1380	960	153,6
-05	1	860	420	93,42

Привязан

Инв.№

ТП 901-2-159,87-КЖИ 3100

Лист 2

Инв.№ подл. | Подпись и дата | Взам. инв.№

Альбом III

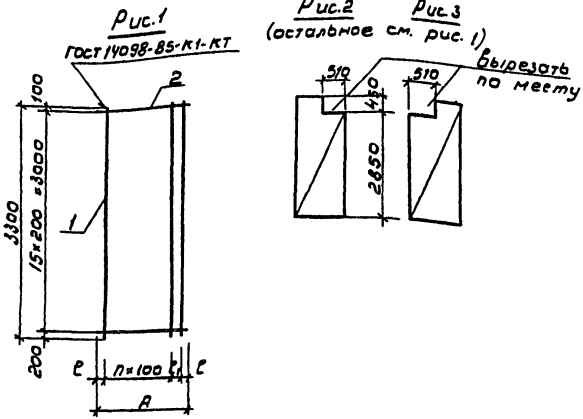

Формат	Зона	Поз.	Обозначение	Наименование	Кол. на исп. КЖ.И 3110 –	-01 -02	-03	-04	Примечание
				Документация					
			ТП. 901-2-159.87-КЖ.И ТТ	Технические требования	X	X	X	X	
				Детали					
				Стержень ГОСТ 5781-82					
БЧ		1	ТП. 901-2-159.87-КЖ.И 3110 .1	ф 22 А III ℓ = 3300	13	10	7	5	9,9 кг
БЧ		2	.2	ф 8 А I ℓ = 1260	16				0,5
БЧ			.3	ℓ = 960		16			0,4
БЧ			.4	ℓ = 640			7		0,3
БЧ			.5	ℓ = 420				5	0,2

Обозначение	Рис.	Размеры в мм A	ℓ	ℓ1	Кол. n	Масса ед. кг
ТП. 901-2-159.87-КЖ.И 3110	1	1260	30	–	12	136.7
-01	2	960	30	–	9	105,4
-02	3					
-03	1	640	30	80	6	71.4
-04	1	420	30	60	4	50,5

Инв. N подл. | Подпись и дата | Взам. инв. N

Привязан

Инв. N

Нач. отд.	Альтшуллер	
Н. контр.	Козловичер	
Гл. спец.	Козловичер	
Гип	Гольдина	
Рук. бр.	Станина	
Инж.	Полякова	
Инж.	Могахова	

ТП 901-2-159,87-КЖ.И 3110

Сетка арматурная

Стадия	Масса	Масштаб
Р	См. табл.	–

Лист 1 | Листов

СОЮЗВОДОКАНАЛПРОЕКТ

22571-03

Альбом III

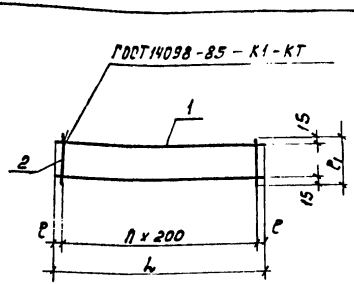

Формат	Зона	Поз.	Обозначение	Наименование		Кол. на исполн. -КЖИ 3010- –	-01	-02	-03	-04	-05	-06	-07	-08	-09	-10	-11	Примечание
				Документация														
			ТП. 901-2-159.87-КЖИ ТТ	Технические требования														
				Детали														
				Проволока ГОСТ 6727-80														
		1	ТП. 901-2-159.87-КЖ.И3010-1	ф5 Вр1	e=1680	2				2				2				0.24кг
			.2	ф5 Вр1	e=1380		2				2				2			0.19
			.3	ф5 Вр1	e=1060			2				2				2		0.15
			.4	ф5 Вр1	e=860				2				2				2	0.12
			.5	ф5 Вр1	e=140	9	7	6	5									0.02
			.6	ф5 Вр1	e=195					9	7	6	5					0.03
			.7	ф5 Вр1	e=260									9	7	6	5	0.04

Обозначение	Размеры в мм. L	e	e_1	Кол. n	Масса ед, кг.
ТП.901-2-159.87-КЖ.И 3010	1680	40	140	8	0.66
-01	1380	90		6	0.52
-02	1060	30		5	0.42
-03	860	30		4	0.34
-04	1680	40	195	8	0.75
-05	1380	90		6	0.59
-06	1060	30		5	0.48
-07	860	30		4	0.39
-08	1680	40	260	8	0.84
-09	1380	90		6	0.66
-10	1060	30		5	0.54
-11	860	30		4	0.44

Инв. № подл. | Подпись и дата | Взам. инв. №

Привязан

Инв. №

Нач.отд.	Альтшулер	
Н.контр.	Козлобичер	
Гл.спец.	Козлобичер	
Гип	Гольдина	
Рук.бр.	Станина	
Инженер	Полякова	
Инженер	Малахова	

Кол. Доценко

ТП.901-2-159.87-КЖ.И.3010

Каркас плоский

Стадия	Масса	Масштаб
Р	см. табл.	—
Лист	Листов 1	

СОЮЗВОДОКАНАЛПРОЕКТ

Формат А3

22571-03

Альбом III

Формат	Зона	Поз.	Обозначение	Наименование	Кол. на испол. КЖ.И 3020-								Примечание
					–	-01	-02	-03	-04	-05	-06	-07	
				Документация									
А3			ТП 901-2-159.87- КЖ.И 3020 СБ	сборочный чертеж									
			-КЖ.И ТТ	Технические требования									
				Детали									
				стержень ГОСТ 5781-82									
Б4		1	ТП 901-2-2-159.87-КЖ.И 3020 .1	ф14АIII ℓ=5980	9	7	7	5	5	7	7	5	7,24 кг
Б4		2	.2	ф8АI ℓ=1720	25								0,68
Б4			.3	ф8АI ℓ=1400		14	14			14	14		0,55
Б4			.4	ф8АI ℓ=1080				25	25			25	0,43
Б4			.5	ф8АI ℓ=880		11	11			11	11		0,35
Б4		3	.6	ф12АIII ℓ=1400		12	12			12	12		1,25
Б4		4	.7	ф12АIII ℓ=730		6	6			6	6		0,65
Б4		5	.8	ф28АIII ℓ=5980		2	2			2	2		25,3

Инв. № подл. | Подпись и дата | Взам. инв. №

Привязан

Инв. №

Нач.отд.	Альтшуллер	
Н. Контр.	Козловичер	
Гл. спец.	Козловичер	
ГИП	Гольдина	
Рук. бр.	Стомина	
Инж.	Полякова	
Инж.	Малахова	

ТП 901-2-159.87 - КЖ.И 3020

Сетка арматурная

Стадия	Лист	Листов
Р		1

Союзводоканалпроект

Копир. Лаврушина

Формат А3

22571-03

Альбом III

Рис.1

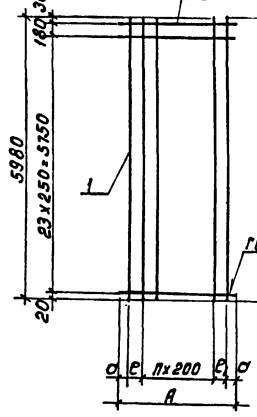

Рис.2

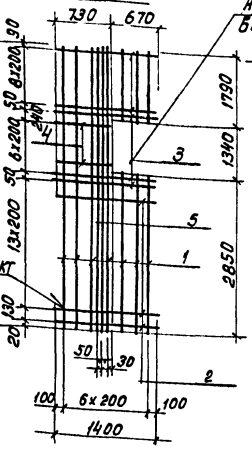

Арматуру бырезать по месту

Рис.3 (остальное см. рис.2)

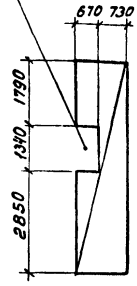

Рис.4 Рис.5 (остальное см. рис.1)

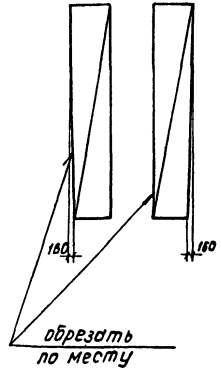

Рис.6 Рис.7 (остальное см. рис.2)

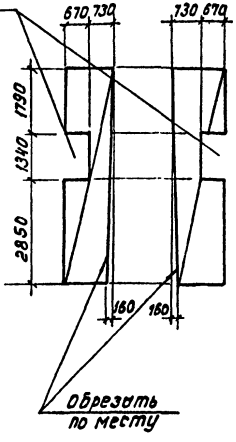

Обозначение	Рис	Размеры в мм. A	e	e_1	c	кол. n	Масса ед, кг.
ТП.901-2-159.87-КЖ.И 3020	1	1720	100	200	110	6	82.2
-01	2	1400	—	—	—	—	91.43
-02	3		—	—	—	—	
-03	4	1080	200	200	140	2	46.95
-04	5						
-05	6	1400	—	—	—	—	91.43
-06	7		—	—	—	—	
-07	1	880	100	200	90	2	46.95

Инв.№подл. | Подпись и дата | Взам. инв.№

Привязан

Инв.№

Нач.отд.	Альтшуллер	
Н.контр.	Козлобичер	
Гл.спец.	Козлобичер	
РИП	Гольдина	
Рук.бр.	Станина	
Инженер	Полякова	
Инженер	Малахова	

Коп. Доценко

ТП.901-2-159.87-КЖ.И 3020.СБ

Сборочный чертеж
Сетка арматурная

Стадия	Масса	Масштаб
Р	см. табл.	—
Лист 1	Листов	

СОЮЗВСДОКАНАЛОРГЕКТ

Формат А3

Альбом III

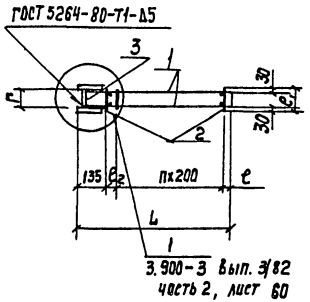

Обозначение	Размеры в мм					Кол.	Масса
	L	г	e	e_1	e_2	n	ед. кг
ТП 901-2-159.87-КН.И 3200	1710	58	135	102	40	7	10,82
-01	1390				120	5	9,14
-02	1070				—	4	7,49
-03	870				—	3	6,6
-04	1660	98		150	190	5	10,45
-05	1360	78	125	140	100	5	8,81
-06	1020	98	135	150	150	3	7,14
-07	820				150	2	6,36

Формат	Зона	Поз.	Обозначение	Наименование	Кол. на испол. КН.И 3200 —	-01	-02	-03	-04	-05	-06	-07	Примечание
				Документация									
			ТП 901-2-159.87 - КН.И ТТ	Технические требования									
				Сборочный чертеж									
А3		1	ТП901-2-159.87 - КН.И 3210	Каркас плоский	2								
			-01			2							
			-02				2						
			-03					2					
			-04						2				
			-05							2			
			-06								2		
			-07									2	
				Стержень ГОСТ 5781-82									
Б4		2	ТП 901-2-159.87 - КН.И 3200.1	ф 6 AI e=102	9	7	5	4					0,02
Б4			.2	ф 6 AI e=150					7		5	4	0,03
Б4			.3	ф 6 AI e=140						7			0,03
				Лист Б-5×40 ГОСТ 19903-74									
				Ст3 кп 2-1 ГОСТ 535-79									
Б4		3	.4	e=52	1	1	1	1					0,08
Б4			.5	e=98					1		1	1	0,15
Б4			.6	e=78						1			0,12

Инв. № подл. | Подпись и дата | Взам. инв. №

Привязан

Инв. №

Нач. отд.	Альтшуллер	
Н. контр.	Козловичер	
Гл. инж.	Козловичер	
МП	Гольдина	
Рук. гр.	Сточина	
Инж.	Полякова	
Инж.	Маскова	

ТП 901-2-159.87- КН.И-3200

Каркас пространственный

Стадия	Масса	Масштаб
Р	см. табл.	—
Лист 1	Листов	

СОЮЗВОДОКАНАЛПРОЕКТ

Копир. Лаврухина

Формат А3

22571-03

Альбом III

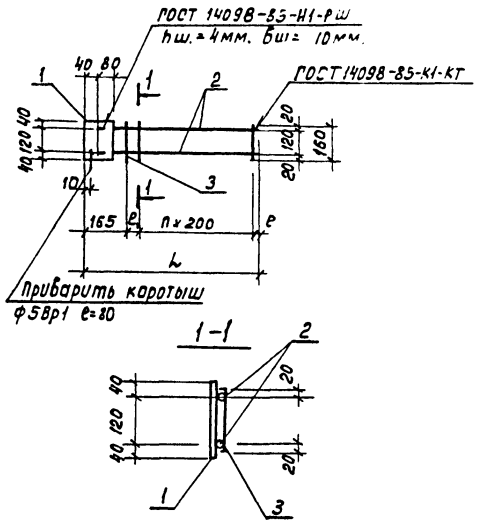

Обозначение	Размеры в мм L	ℓ	ℓ1	Кол. n	Масса ед, кг.
ТП.901-2-159.87-КЖ.И3210	1710	185	160	6	5.28
-01	1390	145	80	5	4.46
-02	1070		160	3	3.62
-03	870		160	2	3.2
-04	1660		150	6	5.08
-05	1360	135	60	5	4.26
-06	1020	145	110	3	3.42
-07	820		130	2	3.0

Формат	Зона	Поз.	Обозначение	Наименование	Кол. на исполн. -КЖ.И 3210- —	-01	-02	-03	-04	-05	-06	-07	Примечание
				Документация									
			ТП.901-2-159.87 -КЖ.И ТТ	Технические требования									
				Детали									
Б4		1	ТП.901-2-159.87 -КЖ.И 3210.1	Б-5×120 ГОСТ 19903-74 Лист Вст3кп2-1 ГОСТ 535-79	1	1	1	1	1	1	1	1	0.94кг.
				ℓ=200									
				Стержень ГОСТ 5781-82									
Б4		2	.2	ф14 AIII ℓ=1710	2								2.1
Б4			.3	ф14 AIII ℓ=1390		2							1.7
Б4			.4	ф14 AIII ℓ=1070			2						1.3
Б4			.5	ф14 AIII ℓ=870				2					1.1
Б4			.6	ф14 AIII ℓ=1660					2				2.0
Б4			.7	ф14 AIII ℓ=1360						2			1.6
Б4			.8	ф14 AIII ℓ=1020							2		1.2
Б4			.9	ф14 AIII ℓ=820								2	1.0
				Проволока ГОСТ 6727-80									
Б4		3	.10	ф5Вр1 ℓ=160	7	6	4	3	7	6	4	3	0.02

Инв.№ подл. | Подпись и дата | Взам. инв.№

Привязан

Инв.№

Нач.отд.	Альтшуллер	
Н.контр.	Альтшуллер	
М.спец.	Козловичер	
ГИП	Гольдина	
Рук.бр.	Станина	
Инжен.	Полякова	
Инжен.	Малахова	

Коп. Доценко

ТП.901-2-159.87-КЖ.И.3210

Каркас плоский

Стадия	Масса	Масштаб
Р	см. табл.	
Лист	Листов	

СОЮЗВОДОКАНАЛПРОЕКТ

Формат А3

22571-03

Альбом III

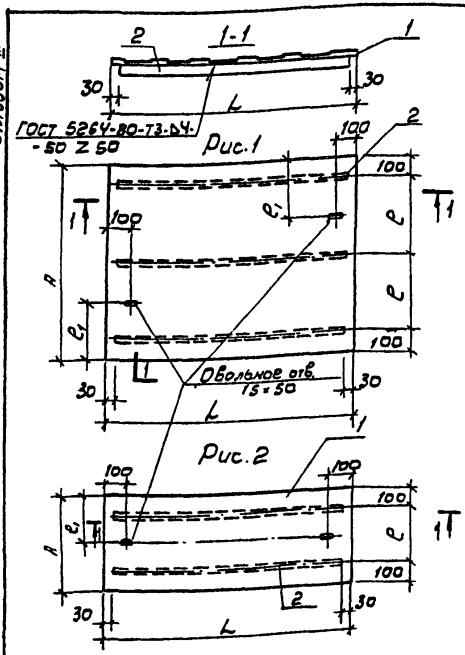

Формат	Зона	поз.	Обозначение	Наименование	Кол. на исполн. -кж.и 4100-										Примечание
					-	-01	-02	-03	-04	-05	-06	-07	-08	-09	
				Документация											
			ТП 901-2-159.87- кж.и тт	Технические требования	X	X	X	X	X	X	X	X	X	X	
				Детали											
				Рулон. ромб К-4, 0.0											
				В Ст3сп ГОСТ 8568-77											
БЧ		1	ТП.901-2-159.87-кж.и 4100 .1	S = 1.25 м²	1										41.9 кг
БЧ			.2	S = 0.82 м²		1									27.5
БЧ			.3	S = 1.06 м²			1								35.5
БЧ			.4	S = 0.94 м²				1							31.5
БЧ			.5	S = 0.44 м²					1						14.7
БЧ			.6	S = 0.63 м²						1					21.1
БЧ			.7	S = 0.95 м²							1				31.8
БЧ			.8	S = 0.90 м²								1			30.1
БЧ			.9	S = 0.76 м²									1		25.5
БЧ			.10	S = 0.55 м²										1	18.4
				Лист 4×50 ГОСТ 19903-74											
				В ст3 кп2-1 ГОСТ 535-79											
БЧ		2	.11	l = 1190	3	2	3	3	2	2					1.9
БЧ			.12	l = 890							3	3	3		1.4
БЧ			.13	l = 990										2	1.6

Обозначение	Рис.	Размеры в мм A	L	e	e1	Масса ед. кг
ТП. 901-2-159.87-кж.и 4100	1	1000	1250	400	300	47.6
-01	2	650		450	325	31.3
-02	1	850		325	260	41.2
-03		750		275	240	37.2
-04	2	350		150	175	18.5
-05		500		300	250	24.9
-06	1	1000	950	400	300	36.0
-07		950		375	290	34.3
-08		850		325	260	29.7
-09	2	525	1050	325	260	21.6

Взам. инв. N | Подпись и дата | Инв. N подл.

Привязан

Инв. N

Нач. отд.	Алатмуллер	
Н. контр.	Козловичер	
Гл. спец.	Козловичер	
Гип.	Голодина	
Рук. бр.	Станина	
Инжен.	Юрченко	
Инжен.	Цветкова	

ТП 901-2-159-87-КЖ.И 4100

Щит стальной

Стадия	Масса	Масштаб
Р	См. табл.	
Лист	Листов 1	

СОЮЗВОДОКАНАЛПРОЕКТ

Альбом III

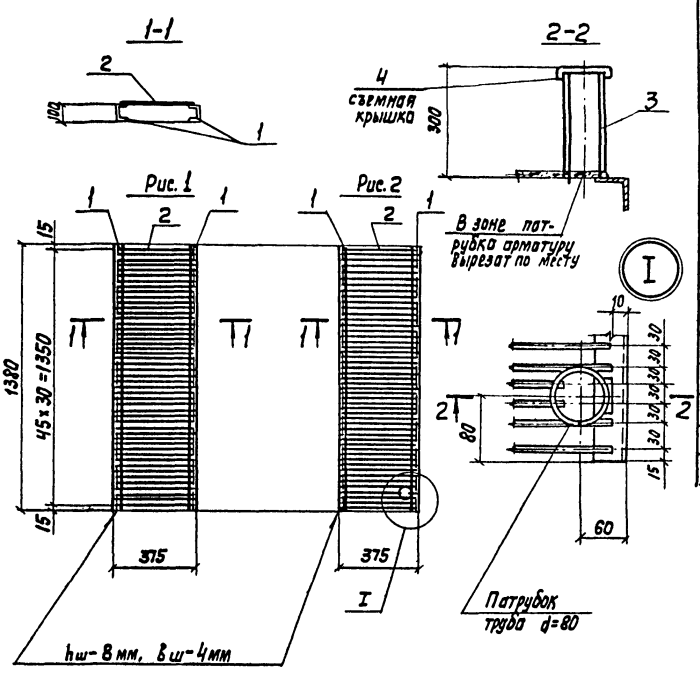

Формат	Зона	Поз.	Обозначение	Наименование	Кол. на изд. -КЖ.И 4200	-01	Примечание
				Документация			
			ТП 901-2-159.87 -КЖ.И ТТ	Технические требования	X	X	
				Детали			
				Швеллер 10 ГОСТ 8240-72 / Вст3кп2-1 ГОСТ 535-79			
БЧ		1	ТП 901-2-159.87 -КЖ.И 4200.1	ℓ=1380	1	1	11,6 кг
				Стержень ГОСТ 5781-82			
БЧ		2	.2	ф 10 AI ℓ=355	31	31	0,2 кг
				Труба ГОСТ 3262-75			
БЧ		3	.3	65 х 3,2		1	2,0 кг
				ОН Б-0,5 ГОСТ 19904-74 / Д-1 ГОСТ 14918-80			
БЧ		4	.4	S=0,02 м²		1	0,1 кг

Обозначение	Рис.	Масса ед. кг
ТП 901-2-159.87 -КЖ.И 4200	1	17,8
-01	2	19,9

Взам. инв. №

Подпись и дата

Инв. № подл.

Привязан

Инв. №

Нач. отд.	Ямпольлер	
Н. контр.	Ковалевичер	
Гл. инж.	Ковалевичер	
ГИП	Гольдина	
Рук. бр.	Станкина	
Ст. инж.		
Инж.	Цветкова	
Инж.		

ТП 901-2-159.87 -КЖ.И 4200

Решетка

Стадия	Масса	Масштаб
Р	См. табл.	
Лист	Листов 1	

СОЮЗГОДОКАНАЛПРОЕКТ

Копир. Лайдузина

Формат А3

22571-03

Альбом III

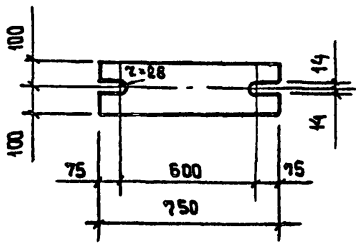

ПЛАН 1-1

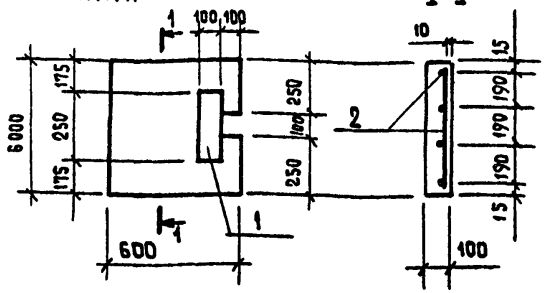

Формат	Зона	Поз.	Обозначение	Наименование	Кол.	Примечание
				Документация		
			ТП.901-2-159.87- КЖ.И ТТ	Технические требования		
				Сборочные единицы		
		1	1.400-15	Изделие закладное МН109-6	1	
				Детали		
				Стержень ГОСТ 5781-82		
БЧ		2	ТП901-2-159.87 - КЖ.И.4300-1	ф 10 А III ℓ=590	8	0,4кг
				Материалы		
				Бетон класса В 15		0,04м³

Марка элемента	Арматурное изделие			Закладные изделия			Всего
	Арматура класса			Прокат марки			
	А-III						
	ГОСТ 5781-82			ГОСТ 19903-74			
	10	Итого	8	δ=6	δ=8	Итого	
Плита	3.2	3.2	0.1	1.2	0.4	1.7	4.9

Привязан:

Инв.№

Взам.инв.№ | Подпись и дата | Инв.№ подл.

Н.контр.	Козловичер	
Нач.отд.	Альтшуллер	
Гл.спец.	Козловичер	
ГИП	Гольдина	
Рук.бр.	Станина	
Инжен.	Юрченко	
Инжен.	Полякова	

ТП.901-2-159.87 -КЖ.И 8010

Изделие соединительное

Стадия	Масса	Масштаб
Р	23.6кг	1:20
Лист	Листов 1	

Полоса -20×200 ГОСТ 19903-74
Вст.3кп.2-1 ГОСТ 535-79

СОЮЗВОДОКАНАЛПРОЕКТ

Взам.инв.№ | Подпись и дата | Инв.№ подл.

Н.контр.	Козловичер	
Нач.отд.	Альтшуллер	
Гл.спец.	Козловичер	
ГИП	Гольдина	
Рук.бр.	Станина	
Гл.инж.	Юрченко	
Инженер	Цветкова	

ТП 901-2-159.87 -КЖ.И 4300

Плита

Стадия	Масса	Масштаб
Р	100	1:10
Лист	Листов 1	

СОЮЗВОДОКАНАЛПРОЕКТ

Альбом III

Рис. 1

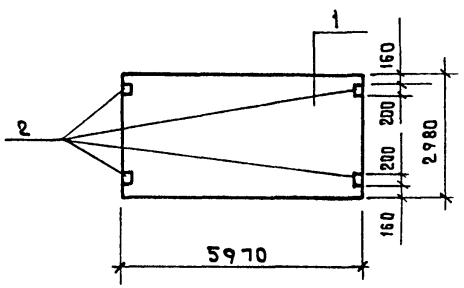

Рис. 2

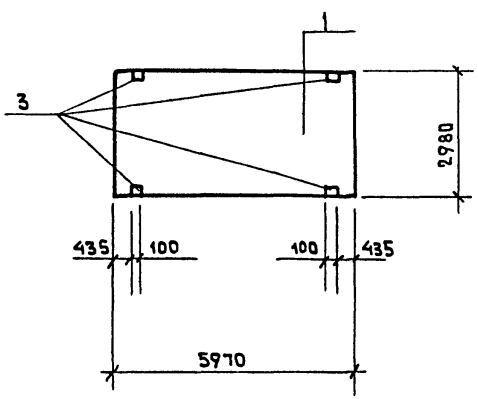

Формат	Зона	Поз.	Обозначение	Наименование	Кол. на испол. -КЖИ.500-							
					-	-01	-02	-03	-04	-05	-06	-07
				Документация								
			1.465.1-10/82	Комплексные железобетонные плиты покрытия								
				Сборочные единицы								
		1	1.465.1-10/82	1ПГ-3Ат VIт-1-180 ян -400 м	1							
				1ПГ-3Ат VIт-2-180 ян -400 м		1						
				1ПГ-3Ат VIт-3-180 ян -400 м			1					
				ПВ 10-5Ат VIт-2-180 ян -400 м				1				
				ПВ 7-3Ат VIт-2-180 ян -400 м					1			
				1ПГ-5АтVIт-3-180 ян -400 м						1		
				1ПГ-5АтVIт-2-180 ян -400 м							1	
				1ПВ7-3Ат VIт-3-180 ян -400 м								1
				Изделие закладное								
		2	ГОСТ 22701.1-74	М 8	4		4			4		4
		3	ГОСТ 22701.1-74	М 9		4	4	4	4	4	4	4
				Материалы								
				Бетон класса В25	1.07	1.07	1.28	1.28	1.28	1.07	1.07	1.28

1ПГ-3Ат VIт-1-180 ян-400м | 1ПГ-3Ат VIт-2-180 ян-400м | 1ПГ-3Ат VIт-3-180 ян-400м | ПВ10-5Ат VIт-2-180 ян-400м | ПВ7-3Ат VIт-2-180 ян-400м | 1ПГ-5АтVIт-3-180 ян-400м | 1ПГ-5АтVIт-2-180 ян-400м | 1ПВ7-3Ат VIт-3-180 ян-400м

Взам. инв. №

Подпись и дата

Инв. № подл.

Н. контр.	Козловичер		ТП 901-2-159.87 -КЖИ 5000
Нач. отд.	Альтшуллер		
Гл. спец.	Козловичер		Плита покрытия
ГИП	Гольдина		
Рук. гр.	Станина		
Техник	Вахрушева		

Стадия	Масса	Масштаб
Р	Сн. табл.	1:100
Лист 1	Листов 2	

СОЮЗВОДОКАНАЛПРОЕКТ

Рис 3

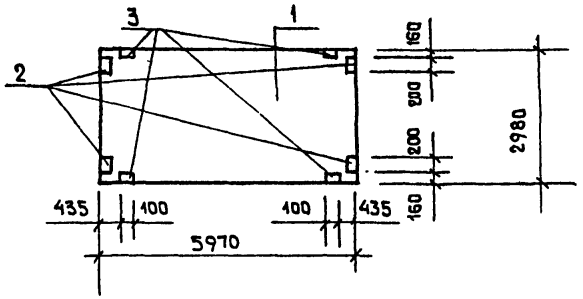

Обозначение	Наименование	Рис.	Масса т. с.
Т.П. 901-2-159.87-КЖИ 5000	1ПГ-3Ат VIт-1-180ян-400м	1	2.65
-01	1ПГ-3Ат VIт-2-180ян-400м	2	2.65
-02	1ПГ-3Ат VIт-3-180ян-400м	3	2.65
-03	ПВ10-5Ат VIт-2-180ян-400м	2	3.60
-04	ПВ7-3Ат VIт-2-180ян-400м	2	3.20
-05	1ПГ-5Ат VIт-3-180ян-400м	3	2.65
-06	1ПГ-5Ат VIт-2-180ян-400м	2	2.65
-07	ПВ7-3Ат VIт-3-180ян-400м	5	3.20

Спецификация и выборка стали на дополнительные закладные детали

Марка плиты	Кол. на плиту	Арматура класса A III ГОСТ 5781-82 10	14	Итого	Всего	Прокат марки ГОСТ 380-72 ГОСТ 103-76 Б-8	ГОСТ 8509-72 L70×8	Итого	Всего	Общий расход
ТП 901-2-159.87 - КЖИ 5000	4	1.6	—	1.6	1.6	5.2	—	5.2	5.2	6.8
ТП 901-2-159.87- КЖИ 5000.01-03-04-06	8	2.4	0.8	3.2	3.2	—	6.8	6.8	6.8	9.0
ТП 901-2-159.87- КЖИ 5000.02.05.07	15	6.6	0.6	7.2	7.2	15.6	5.1	20.7	20.7	27.9

Инв. № подл. | Подпись и дата | Взам. инв. №

Альбом III

Рис.1

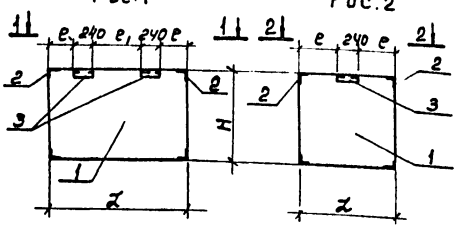

Рис.2

1-1

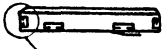

2-2

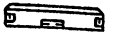

VI для панелей В=300
1.030.1-1.0-3-0100

Формат	Зона	Поз.	Обозначение	Наименование	Кол. на исполнение -КЖ.И6000- —	-01	-02	-03	-04	-05					Примечание.
				Документация											
			1.030.1-1 Вып.1-14.I	Стены наружные из однослойных панелей											
				Сборочные единицы											
-			1.030.1 Вып.1-14 ч.I	Панель стеновая											
-		1		2ПС18.3.18.3.0-Л	1										
-				2ПС 18.3.12.3.0-Л		1									
-				2ПС 9.3.18.3.0-Л			1								
-				2ПС 9.3.12.3.0-Л				1							
-				2ПС 21.18.3.0-Л					1						
-				2ПС 21.12.3.0-Л						1					
-															
-		2	1.030.1-1, 1-3 35.СБ-01	Изделие закладное М11	4	4	4	4	4	4					
-		3	30.СБ-01	М2	2	4	4	4	4	4					

Ведомость расхода стали на дополнительные закладные изделия на элемент, кг

Марка элемента	А-III ГОСТ 5781-82 ⌀10	Вст3кп2-1 ГОСТ 8509-72 ∠63×6	Вст3кп2-1 ГОСТ 19903-74 -δ=6	Общий вес
2ПС18.3.18.3.0-Л-100	2.56	9.16	2.24	13.96
2ПС18.3.12.3.0-Л-101 2ПС 9,3,18, 3.0-Л-102 2ПС 9.3, 12, 3.0-Л-103 2ПС12, 18.3.0-Л-104 2ПС 12, 12. 3.0-Л-105	1.28	4.58	1,12	6,98

Обозначение	Рис	Размеры в мм. l	L	e	e_1	Масса ед. кг
ТП 901-2-159.87-КЖ.И6000	1	1185	1830	500	350	1480
01	2	1185		795	—	990
02		1785	930	345		750
03		1185				500
04	1	1785	2080	500	600	1680
05		1185				1120

Привязан

Инв.№

Нач.отд.	Альтшулер	
Н.контр.	Козлобичер	
Гл.спец.	Козлобичер	
ГИП	Ролдугина	
Рук.бр.	Стонина	
Ст.инж.	Корнилова	
Инженер	Полякова	

Коп. Доценко

ТП. 901-2-159.87 -КЖ.И 6000

Панель стеновая

Стадия	Масса	Масштаб
Р	см. табл.	—
Лист	Листов 1	

СОЮЗБОДКНИИПРОЕКТ

Формат А3

22571-03

Инв.№ подл. | Подпись и дата | Взам. инв.№

Альбом III

Рис.1

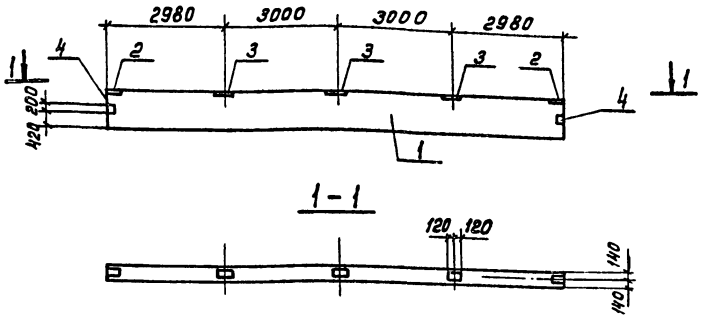

Рис.2

(остальное - см. рис.1)

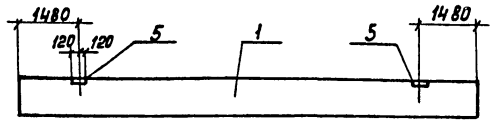

Формат	Зона	Поз.	Обозначение	Наименование	К-во на исп. КЖ.И. 7000 —	К-во на исп. КЖ.И. 7000 01	Примеч.
				Документация			
			1.462.1-1/81 Вып.1	Железобетонные предварительно напряженные балки	X	X	
				Сборочные единицы			
		1	1.462.1-1/81 Вып.1	Балка 1БСП12-2АVI-Н	1		
				Балка 2БСП12-6АVI-Н		1	
				Изделие закладное			
		2	1.400-6/76	МЧ-1	2	2	
		3	1.400-6/76	МЧ-3	3	3	
		4	1.400-6/76	МЧ-10-3	2	2	
		5	1.400-6/76	МЧ-22-2		2	
					1БСП12-2АVI-Н-1	2БСП12-6АVI-Н-1	

Ведомость расхода стали на дополнительные закладные изделия, кг.

Марка элемента	Изделия закладные: Арматура класса AIII ГОСТ 5781-82 ф8	ф10		Прокат марки Вст3кп2-1 ГОСТ 19903-74 -6÷6		ГОСТ 8509-72 L80×7		ГОСТ 8510-72 L100×10÷8		Всего
1БСП12-2АVI-Н-1	1.6	0.6		9.2		6.8				18.2
2БСП12-6АVI-Н-1	2.4	1.2		9.2		6.8		10.4		30.0

Обозначение	Рис.	Марка эл-та	Масса ед. кг
ТП901-2-159.87 - КЖ.И. 7000	1	1БСП12-2АVI-Н-1	4500
-01	2	2БСП12-6АVI-Н-1	5000

Привязан

Инв. №

Нач.отд.	Козловичер	
Н.контр.	Алтшуллер	
Гл.спец.	Козловичер	
Рил	Голубина	
Рук.гр.	Станина	
Инженер	Юрченко	
Инженер	Цветкова	
Инженер		

Коп. Доценко

ТП901-2-159.87 - КЖ.И.7000

Балки
1БСП12-2АVI-Н-1
2БСП12-6АVI-Н-1

Стадия	Масса	Масштаб
Р	см. Табл.	1:100
Лист	Листов 1	

СОЮЗВОДОКАНАЛПРОЕКТ

Формат А3

Взам. инв. №

Подпись и дата

Инв. № подл.

Альбом III

Типовой проект

Рис.1 Рис.2 1-1 Рис.3 Рис.4

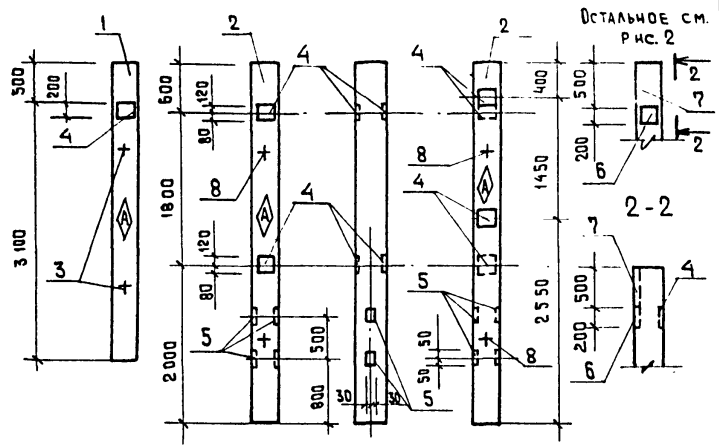

Формат	Зона	Поз	Обозначение	Наименование	Кол. на исполнение КЖ.И 8.100 —	01	02	03	Примечание
				Документация					
			1.423-3 вып.1	Железобетонные колонны					
				прямоугольного сечения					
			1.030.9-2 вып.5	Колонны фахверка					
				железобетонные					
				Сборочные единицы					
		1	1.030.9-2 вып.5	КБ-2	1				
		2	1.423-3 вып.1	К36-2		1	1	1	
				Изделия закладные					
		3	1.400-9 вып.1	УП2-2	2				
		4	1.423-3 вып.2	М1-12	1	4	4	3	
		5	1.400-15	МН 101-3		4	4	4	
		6	1.423-3 вып.2	НМ 1-3				1	
		7	1.030.9-2 вып.7	МН 13				1	
		8	1.423-3 вып.2	М10-150		2	2	2	
					КБ-2-1	К36-2-1	К36-2-2	К36-2-3	

Ведомость расхода стали на дополнительные закладные изделия, кг

Марка элемента	Арматура класса AI ГОСТ 5781-82 ф6	ф10		AIII ф8	ф10	ф12	ф22		Прокат марки Вст.3кп 2-1 ГОСТ 19903-74 -6	-8	-10	Всего
КБ2-1		2.4				1.4						3.8
К36-2-1		1.7		0.8		6.4			1.2		18.4	28.5
К36-2-2		1.7		0.8		6.4			1.2		18.4	28.5
К36-2-3	0.2	1.7		0.8	1.4	4.2	1.4		1.2	8.7	18.4	38.0

Обозначение	Рис.	Марка эл-та
ТП 901-2-159.87 — КЖ.И 8100	1	КБ 2-1
-01	2	К36-2-1
-02	3	К36-2-2
-03	4	К36-2-3

Взам.инв.№ | Подпись и дата | Инв.№ подл.

Привязан:

Инв.№

Нач.отд.	Альтшуллер	
Н.контр.	Козловичер	
Гл.спец.	Козловичер	
ГИП	Гольдина	
Рук.гр.	Станина	
Ст.инж.	Малахова	
Инж.	Полякова	

ТП 901-2-159.87-КЖ.И.8100

Колонны (К36-2-1, 2, 3; КБ2-1)

Стадия	Масса	Масштаб
Р	1000	1:50
Лист	Листов 1	

Союзводоканалпроект

Копировал Шумковская

Формат А3

22571-03

Альбом III

Рис. 1

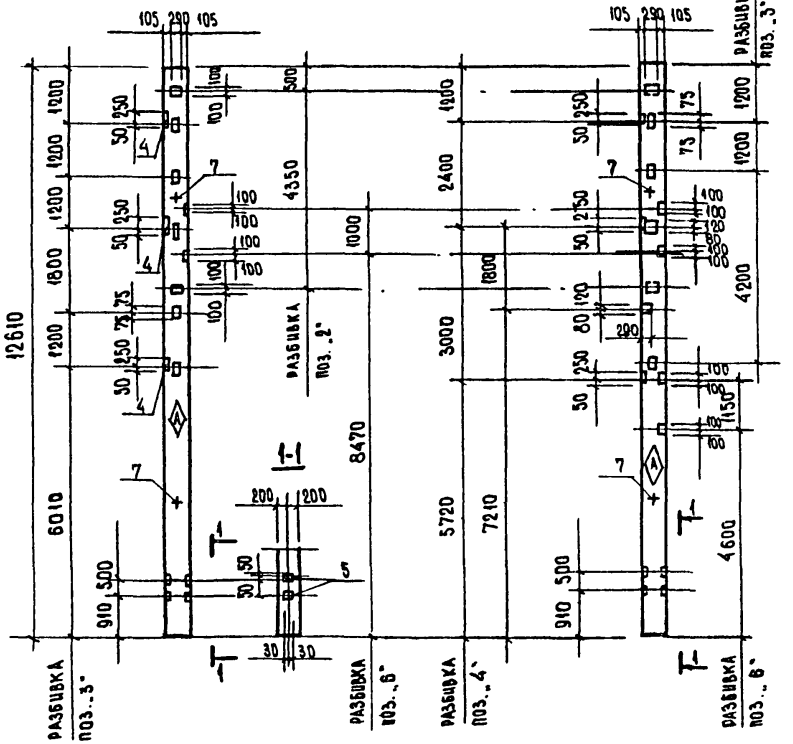

Рис. 2

Формат	Зона	Поз	Обозначение	Наименование	Кол. на изд. КЖ.И 8200 —	Кол. на изд. КЖ.И 8200 -01	Примеч.
				Документация			
			1.423-5 Вып. 1	Железобетонные колонны прямоугольного сечения	X	X	
				Сборочные единицы			
—		1	1.423-5 Вып. 1	Колонна К120-15 (ℓ=12610, обрезать снизу)	1	1	
				Изделие закладное			
—		2	1.423-5 Вып. 2	М1-12	2	6	
—		3	1.423-5 Вып. 2	М1-14	3	2	
—		4	1.423-5 Вып. 2	НМ-9	3	3	
—		5	1.400-15	МН 101-3	4	4	
—		6	1.423-5 Вып. 2	НМ-7	2	4	
—		7	1.423-5 Вып. 2	НМ-10	4	4	
					К120-15-1	К120-15-2	

Ведомость расхода стали на дополнительные закладные изделия, кг

Марка элемента	Арматура класса AI ГОСТ 5781-82 ⌀6	⌀18	AIII ⌀8	⌀12			Прокат марки ВСт3кп2-1 ГОСТ 19903-74 δ6	δ8	δ10	∠63×5		Всего
К120-15-1	1.2	12.8	0.8	17.2			1.2	32.0	9.2	7.5		81.9
К120-15-2	1.2	12.8	0.8	27.2			1.2	41.8	27.6	3.0		101.6

Обозначение	Рис.	Наименование
ТП 901-2-159.87 — КЖ.И. 8200	1	К 120-15-1
-01	2	К 120-15-2

Привязан

Инв. №

Н. контр.	Козловичер	
Нач. отд.	Альтшуллер	
Гл. спец.	Козловичер	
ГИП	Гольдина	
Рук. гр.	Станина	
Инженер	Юрченко	
Инженер	Цветкова	
Инженер	Полякова	

ТП 901-2-159.87 — КЖ.И. 8200

Колонна (К120-15-1.2)

Стадия	Масса	Масштаб
Р	6270	
Лист	Листов 1	

Союзводоканалпроект

Взам. инв. №

Подпись и дата

Инв. № подл.

Формат А3

22571-03

Альбом III

Рис. 1

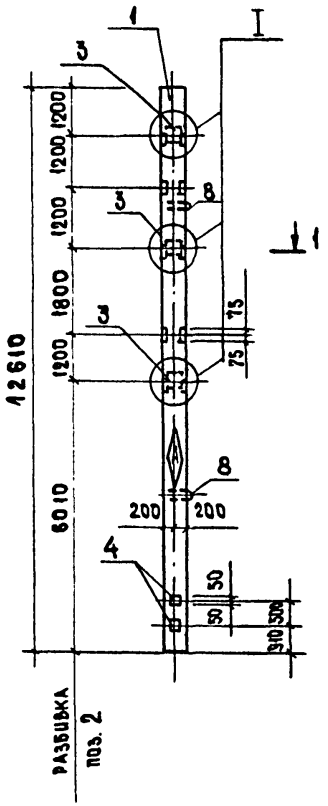

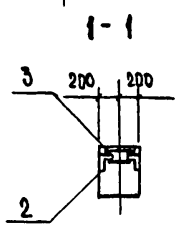

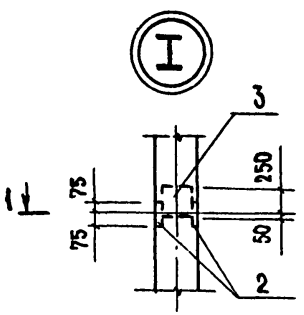

Формат	Зона	Поз	Обозначение	Наименование	Кол на исполнение КЖ.И 8500 —	-01	-02	-03	-04	-05	-06	-07	Примеч.
				Документация									
			1.423-5 вып. 1	Железобетонные колонны прямоугольного сечения	X	X	X	X	X	X	X	X	
				Сборочные единицы									
		1	1.423-5 вып. 1	Колонна К 120-15 (ℓ=12610, обрезать сниву)	1	1	1	1	1	1	1	1	
				Изделие закладное									
		2	1.423-5 вып. 2	М1-14	5	5	5	5	5	5	5	5	
		3	1.423-5 вып. 2	НМ 9	3	3	3	3	3	3	3	3	
		4	1.400-15	МН 101-3	4	4	4	4	4	4	4	4	
		5	1.423-5 вып. 2	НМ-7		2							
		6	1.423-5 вып 2	М1-12			2			2	2	2	
		7	1.423-5 вып. 2	НМ1				3	3	3	3		
		8	1.423-5 вып. 2	НМ-10	4	4	4	4	4	4	4	4	
					К120-15-3	К120-15-4	К120-15-5	К120-15-6	К120-15-7	К120-15-8	К120-15-9	К120-15-10	

Взам. инв. №

Подпись и дата

Инв. № подл.

Привязан

Инв. №

Н. контр.	Козловичер	
Нач. отд.	Альмуллер	
Гл. спец.	Козловичер	
ГИП	Гольдина	
Рук. гр.	Станина	
Инженер	Юрченко	
Инженер	Цветкова	

ТП 901-2-159.87 КЖ.И.8300

Колонна (К 120-15-3 ... 10)

Стадия	Масса	Масштаб
Р	6270	

Лист 1 Листов 3

Союзводоканалпроект

Формат А3

22571-03

Альбом III

Рис. 2 Рис. 3 (остальное см. рис. 1) 2-2 Рис. 4 (остальное - см. рис. 1) Рис. 5 Рис. 6 (остальное - см. рис. 1) Рис. 7

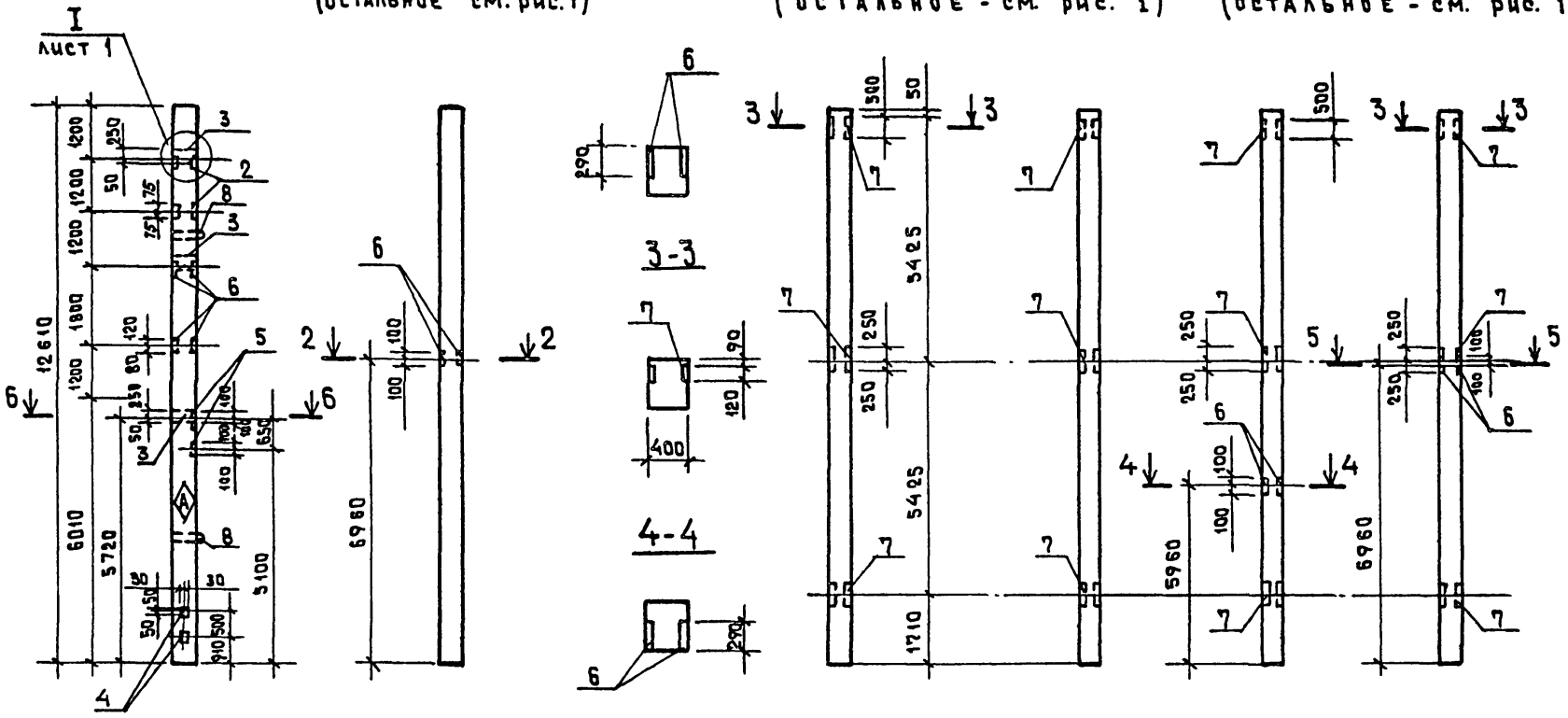

Обозначение	Рис.	Марка эл-та
ТП 901-2-159.87 – КЖ.И. 8300	1	К120-15-3
- 01	2	К120-15-4
- 02	3	К120-15-5
- 03	4	К120-15-6
- 04	5	К120-15-7
- 05	6	К120-15-8
- 06	7	К120-15-9
- 07	8	К120-15-10

Инв. № подл. | Подпись и дата | Взам. инв. №

ТП 901-2-159.87- КЖ.И. 8300 Лист 2

Формат А3

22571-03

Рис.8

(остальное см. рис.1)

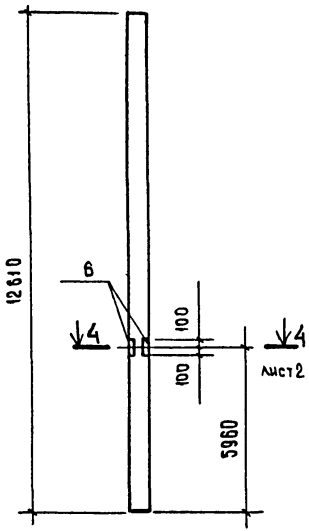

ВЕДОМОСТЬ РАСХОДА СТАЛИ НА ДОПОЛНИТЕЛЬНЫЕ ЗАКЛАДНЫЕ ИЗДЕЛИЯ, КГ

МАРКА ЭЛЕМЕНТА	ИЗДЕЛИЯ ЗАКЛАДНЫЕ																ВСЕГО
	Арматура класса							Прокат марки									
	AI		AIII					ВСТ3КП 2-1									
	ГОСТ 5781-82							ГОСТ 19903-74					ГОСТ 8509-72				
	⌀6	⌀18	⌀8	⌀12				-δ=6	-δ=8	-δ=10	-δ=12	-δ=16	∠63×5				
К120-15-3	0,6	12,8	0,8	9,20				1,2	22,2				7,5				54,30
К120-15-4	1,0	12,8	0,8	14,00				1,2	31,8				7,5				69,10
К120-15-5	0,6	12,8	0,8	12,40				1,2	22,2	9,20			7,5				56,70
К120-15-6	0,6	12,8	0,8	9,20				1,2	22,2		53,7	45,3	7,5				153,30
К120-15-7	0,6	12,8	0,8	9,20				1,2	22,2		53,7	45,3	7,5				153,30
К120-15-8	0,6	12,8	0,8	12,40				1,2	22,2	9,20	53,7	45,3	7,5				163,70
К120-15-9	0,6	12,8	0,8	12,40				1,2	22,2	9,20	53,7	45,3	7,5				163,70
К120-15-10	0,6	12,8	0,8	12,40				1,2	22,2	9,20			7,5				66,70

Альбом III

Инв. № подл. | Подпись и дата | Взам. инв. №

Альбом III

Рис.1

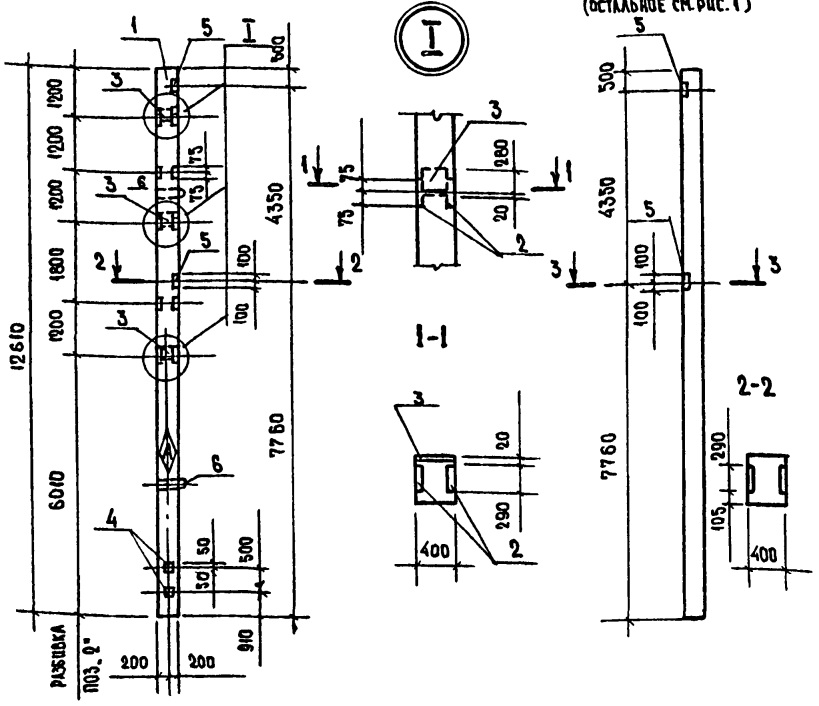

Рис.2
(остальное см. рис.1)

Формат	Зона	Поз.	Обозначение	Наименование	К-60 НАИСС КЖ.И.8400 —	К-60 НАИСС КЖ.И.8400 01	Примеч.
				Документация			
			1.423-3 вып.1	Железобетонные колонны прямоугольного сечения	X	X	
				Сборочные единицы			
		1	1.423-3 вып.1	Колонна К120-15	1	1	
				(l=12610, обрезать снизу)			
				Изделие закладное			
		2	1.423-5 вып.2	М 1-14	3	3	
		3	1.423-5 вып.2	НМ-9	3	3	
		4	1.400-15	МН 101-3	4	4	
		5	1.423-5 вып.2	М1-12	2	2	
		6	1.423-5 вып.2	НМ-10	4	4	
					К120-15-11	К120-15-12	

Ведомость расхода стали на дополнительные закладные изделия, кг

Марка элемента	Арматура класса AI ГОСТ 5781-82		Арматура класса AIII ГОСТ 5781-82		Прокат марки ВСт3кп2-1 ГОСТ 19903-74							Всего
	⌀6	⌀18	⌀8	⌀12	δ6	δ8	δ10	∠63×5				
К120-15-11,12	0,6	12,8	1,2	12,4	1,2	22,2	9,2	7,50				70,34

Обозначение	Рис.	Марка эл-та
ТП 901-2-159.87 - КЖ.И 8400	1	К 120-15-11
-01	2	К 120-15-12

Привязан

Инв. №

Н. контр.	Козловичер	
Нач. отд.	Альтшуллер	
Гл. спец.	Козловичер	
ГИП	Гольдина	
Рук. гр.	Станина	
Инжен.	Юрченко	
Инжен.	Цветкова	
Инжен.	Полякова	

ТП 901-2-159.87 - КЖ.И.8400

Колонна (К 120-15-11,12)

Стадия	Масса	Масштаб
Р	6270	1:100 1:50
Лист	Листов 1	

Союзводоканалпроект

Взам. инв. № | Подпись и дата | Инв. № подл.

Формат А3

22571-03

Альбом III

Рис.1

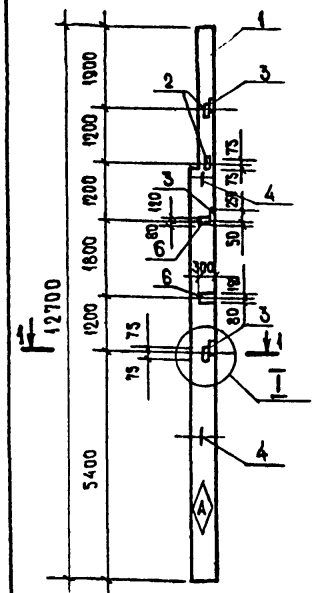

1-1

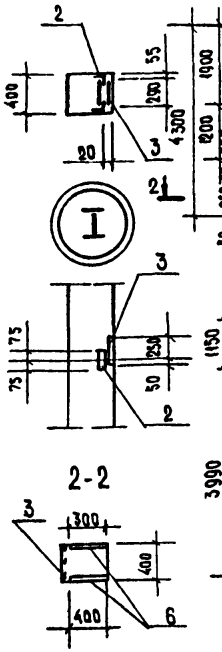

Рис.2

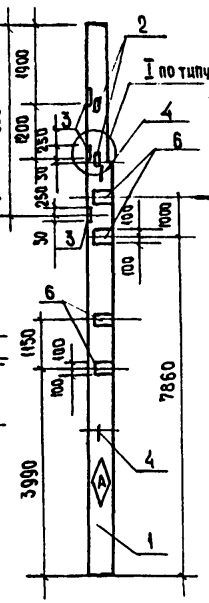

Рис.3

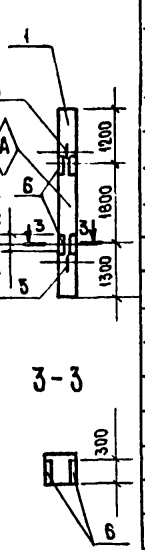

3-3

АНКЕРА ОБРЕЗАТЬ ПО МЕСТУ

Формат	Зона	Поз	Обозначение	Наименование	К-во на исп. КЖ.И.8500 —	01	02
				Документация			
			1.427.1-3	Колонны железобетонные прямоугольного сечения	X	X	X
				Сборочные единицы			
-		1	1.427.1-3 вып.1	Колонна 8КФ127-1	1	1	
				Колонна 1КФ43-1			1
				Изделие закладное			
-		2	1.427.1-3 вып.2	МН 29	3	2	
-		3	1.427.1-3 вып.2	МН 27	3	3	
-		4	1.427-1-3 вып.2	МН 36	2	2	
-		5	1.427.1-3 вып.2	МН 32			2
-		6	1.427.1-3 вып.2	МН 2	2	6	4
					8КФ127-1-1	8КФ127-1-2	1КФ43-1-1

Ведомость расхода стали на дополнительные закладные изделия, кг

Марка элемента	Изделия закладные: Арматура класса AI ГОСТ 5781-82 ⌀10	⌀20	AIII ⌀12	⌀14	Прокат марки ВСт3кп2-1 ГОСТ 19903-74 -5-10	ГОСТ 8509-72 ∠63×5	Всего
8КФ127-1-1		8,4	0,9	16,94	23,8	4,20	54,24
8КФ127-1-2		8,4	0,6	25,3	58,8	2,8	95,9
1КФ43-1-1	1,2			8,3	29,6		39,1

Обозначение	Рис.	Марка эл-та	Масса ед. кг
ТП 901-2-159.87 — КЖ.И.8500	1	8КФ127-1-1	5700
-01	2	8КФ127-1-2	5700
-02	3	1КФ43-1-1	1000

Привязан

Инв. №

Н.контр	Козловичер	
Нач.отд.	Альтшуллер	
Гл.спец.	Козловичер	
ГИП	Гольдина	
Рук.гр.	Станина	
Инженер	Юрченко	
Инженер	Цветкова	
Инженер	Полякова	

ТП 901-2-159.87 — КЖ.И.8500

Колонна (8КФ127-1-1,2; 1КФ43-1-1)

Стадия	Масса	Масштаб
Р	См. табл.	1:100 1:50
Лист	Листов 1	

Союзводоканалпроект

Инв.№ подл. | Подпись и дата | Взам.инв.№

Формат А3

22571-03

Альбом III

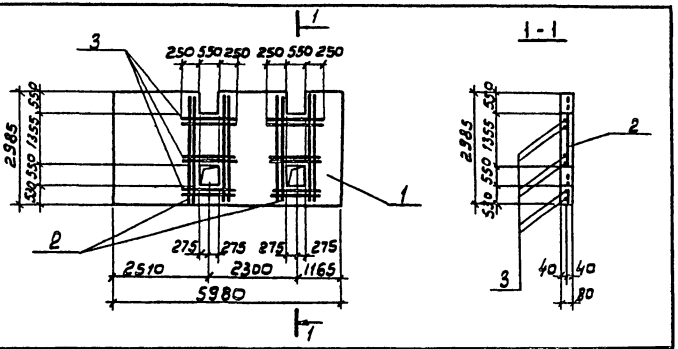

Формат	Зона	Поз.	Обозначение	Наименование	Кол.	Примечание
				Документация		
			1.030.9-2.1	Панели перегородочные		
				зданий промышленных		
				Сборочные единицы		
				Панель перегородочная		
-		1	1.030.9-2.1	ПГ 60.30-1-т	1	
				Детали		
БЧ		2		ф8 AI ГОСТ 5781-82 ℓ=2970	8	1,2 кг
БЧ		3		ф8 AI ГОСТ 5781-82 ℓ=1050	12	0,4 кг

Привязан

Инв. №

Взам. инв. №

Подпись и дата

Инв. № подл.

ТП 901 2-159.87-КЖИ 91 00

Нач. отд.	Альтшуллер		
Н. контр.	Козловичер		
Гл. спец.	Козловичер		
Гип	Гольдина		
Рук. бр.	Станина		
Ст. инж.	Молохова		

Панель перегородочная ПГ 60.30-1-т-1

Стадия	Масса	Масштаб
Р	3.43	1:100
Лист	Листов 1	

СОЮЗВОДОКАНАЛПРОЕКТ

СОЮЗВОДОКАНАЛПРОЕКТ

Альбом III

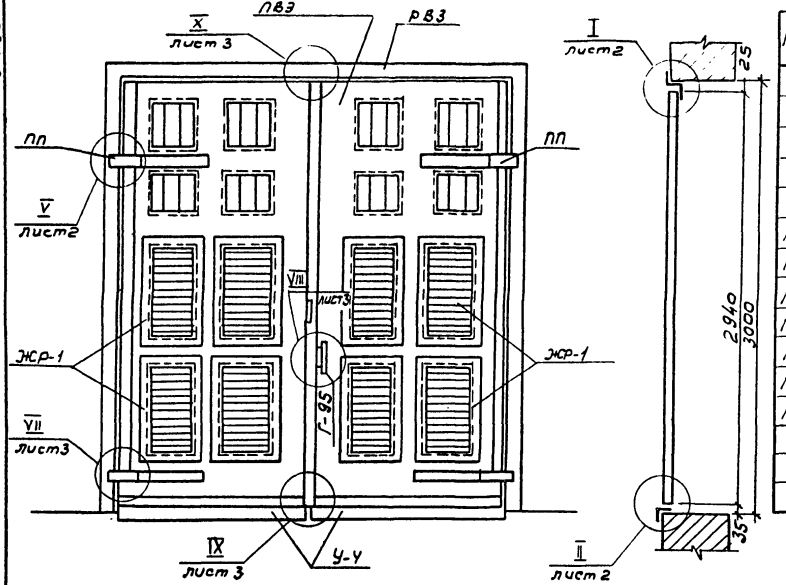

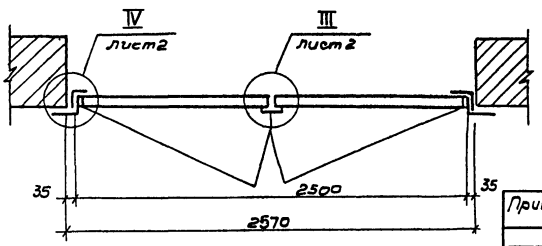

Спецификация элементов на ворота

Марка	Обозначение	Наименование	Кол.	Масса ед. кг	Примечание
ПВЭ	ТП901-2-159.87 КЖ.И 9200 л.4	Полотно ворот ПВЭ	1	242,0	
РВЭ	ТП901-2-159.87 КЖ.И 9200 л.5	Рама ворот РВЭ	1	126.0	
ЖР1	ТП 901-2-159.87 КЖ.И 9200 л.6	Жалюзийная решетка ЖР-1	8	9,2	
ПП		Полоса 10×80 ГОСТ 19903-79 / Вст3 кп2-1 ГОСТ 538-79 в=750	4	4.7	
Г-95	ГОСТ 5087-72	Ручка Г-95	1		
Поз.1		Болт М10×120 ГОСТ 7798-70	6	0,1	
Поз.2		Гайка М10 ГОСТ 5915-70	36	0,01	
Поз.3		Шайба 10 ГОСТ 6958-68	36	0,02	
Поз.4		Гайка М18 ГОСТ 5915-70	6	0,1	
Поз.5		Шуруп 6×50 ГОСТ 1145-70	13	0,01	
Поз.6		Шуруп 5×40 ГОСТ 1145-70	120	0,005	

Нач.отд.	Альтшулер	
Н. контр	Козловичер	
Гл.инж.	Козловичер	
Гип	Гольдина	
Рук.гр.	Станина	
Ст.арх.	Кибальчич	
Инж.		

Привязан

Инв.N

ТП 901-2-159.87 КЖ.И 9200

Ворота В

Стадия	Масса	Масштаб
Р		

Лист 1 | Листов 6

СОЮЗВОДОКАНАЛПРОЕКТ

Инв.N подл. | Подпись и дата | Взам.инв.N

22571-03

Альбом III

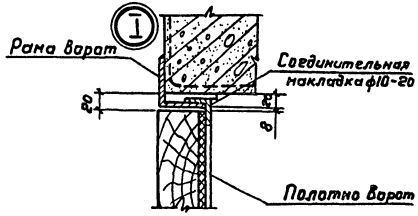

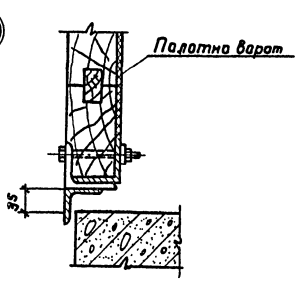

1-1

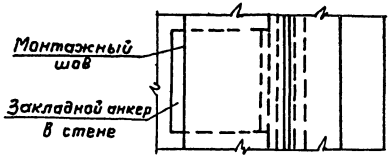

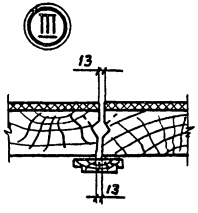

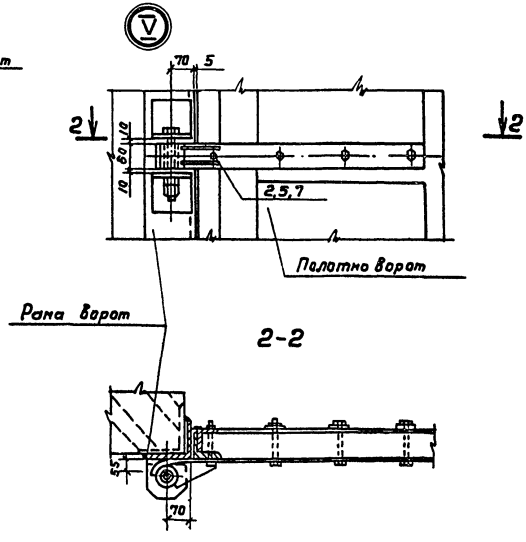

2-2

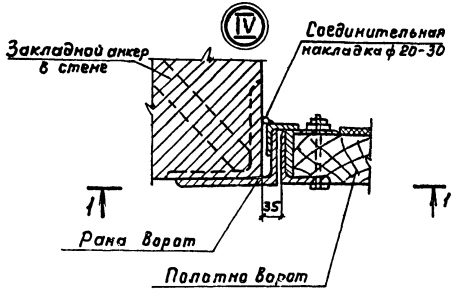

Совместно с данным см. л. 1

Привязан

Инв. №

ТП 901-2-159.87 -КЖ.И 9200

Лист 2

Копировал Гольденбаум

Формат А3

22571-03

Инв. № подл. | Подпись и дата | Взам. инв. №

Альбом III

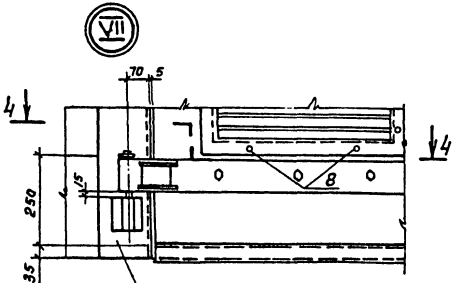

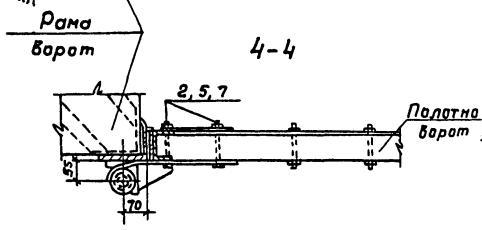

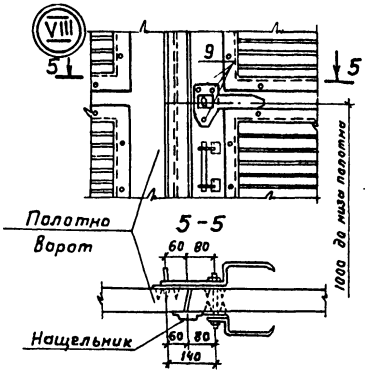

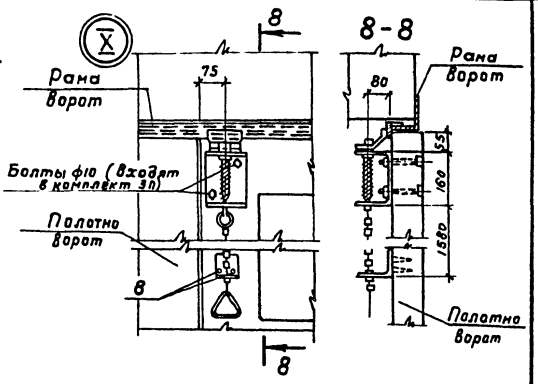

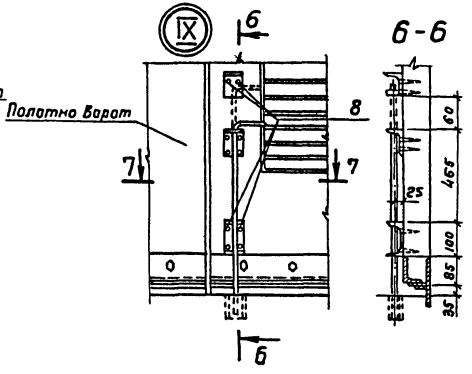

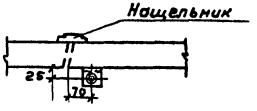

Совместно с данным см. л. 1

Инв. № подл. | Подпись и дата | Взам. инв. №

Привязан					ТП 901-2-159.87-КЖИВ	Лист 3
Инв. №						

Копировал Гольденбаум

Формат А3

22571-05

Альбом III

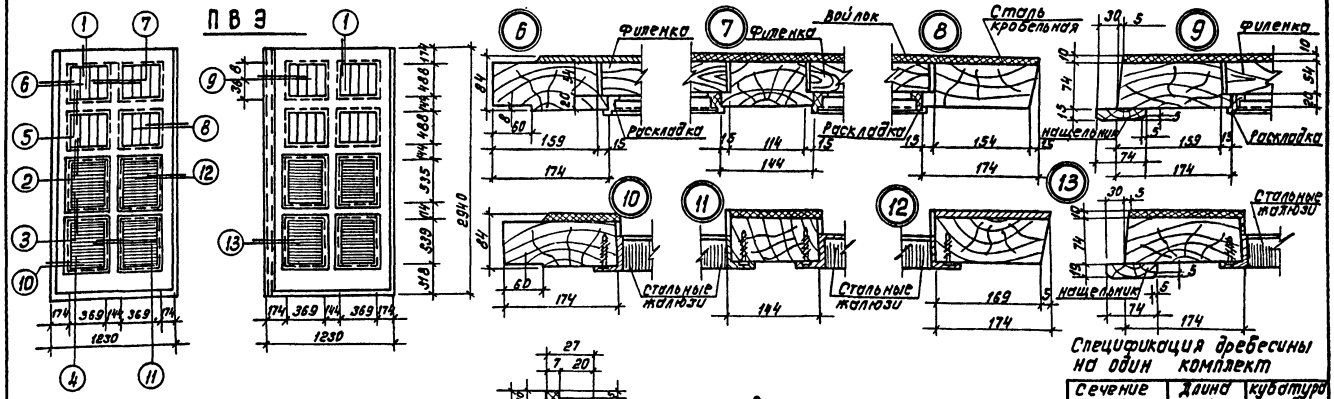

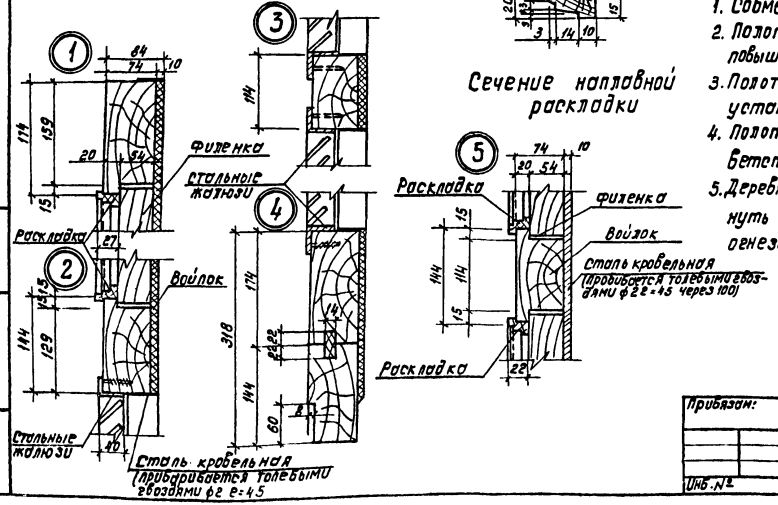

Сечение наплавной раскладки

1. Совместно с данным см. л. 1
2. Полотно изготовлять на клеях повышенной водостойкости.
3. Полотна поставлять с установленными приборами
4. Полотна изготовлять в соответствии с ГОСТ 475-78
5. Деревянные элементы подвергнуть глубокой пропитке огнезащитным составом.

Спецификация древесины на один комплект

Сечение мм.	Длина м	кубатура м³
Бруски 80×180	13.91	0.194
— " — 80×150	9.71	0.117
— " — 80×120	1.48	0.014
— " — 80×120	8.84	0.064
Доски 25×20	2.64	0.005
Раскладки	11.86	0.010
	Итого:	0.404

Спецификация прочих материалов на один комплект

Наименование материала	кол-во м²
Войлок	4.92
Сталь кровельная	5.23

Прибязан:

Инв. №

Кол. Доценко.

ТП.901-2-159.87 КЖ.Н9200

Лист 4

Формат А3

22571-03

Инв. № подл. | Подпись и дата | Взам. инв. №

Альбом III

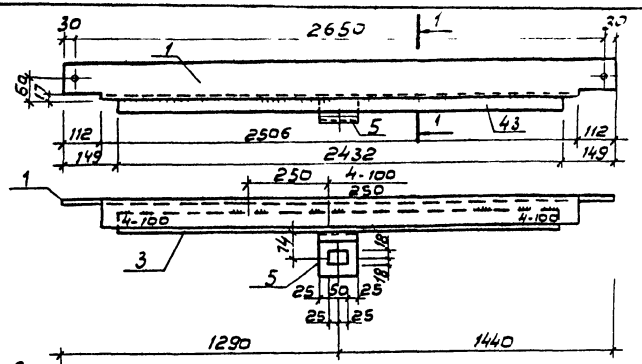

1-1

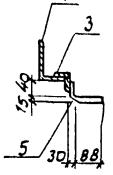

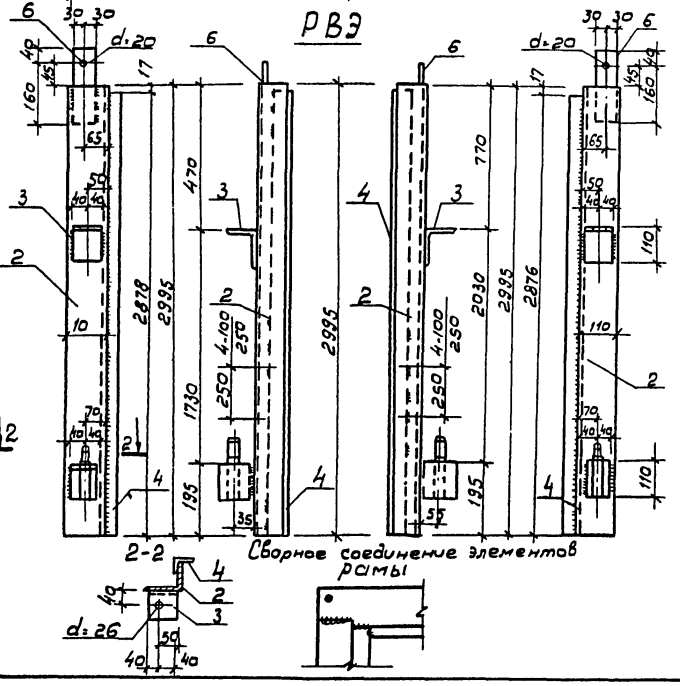

2-2

Сборное соединение элементов рамы

Формат	Зона	Поз	Обозначение	Наименование	Кол.	Примечание
				Документация		
			ТП 901-2-159.87-КЖС.И-ТТ	Технические требования к изготовлению арматурных и закладных изделий		
				Детали		
		1		Уголок 110×70×8 ГОСТ 8510-72 / Ст3кп2-1 ГОСТ 535-79	1	29.4 кг
				ℓ = 2310		
		2		Уголок 110×70×8 ГОСТ 8510-72 / Ст3кп2-1 ГОСТ 535-79	2	29.4 кг
				ℓ = 2395		
		3		Уголок 50×5 ГОСТ 8509-72 / Ст3кп2-1 ГОСТ 535-79	1	9.2 кг
				ℓ = 2032		
		4		Уголок 50×5 ГОСТ 8509-72 / Ст3кп2-1 ГОСТ 535-79	2	10.0 кг
				ℓ = 2378		
		5		Полоса 8×100 ГОСТ 19903-79 / Ст3кп2-1 ГОСТ 535-79	1	1.3
				ℓ = 160		
		6		Полоса 8×6 ГОСТ 19903-79 / Ст3кп2-1 ГОСТ 535-79	2	1.0
				ℓ = 200		

Совместно с донным см. л. 1

Инв.№ подл. | Подпись и дата | Взам. инв.№

Привязан

Инв.№

ТП 901-2-159.87-КЖИ 9200

Лист 5

22571-03

Альбом III

НР-1

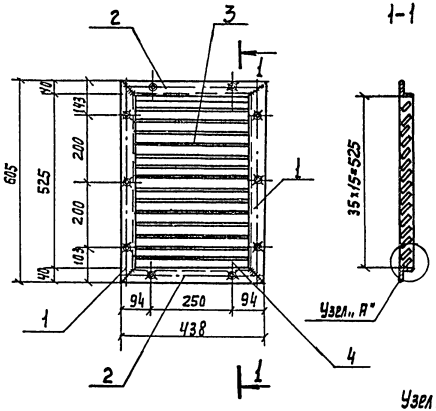

Позиция 3

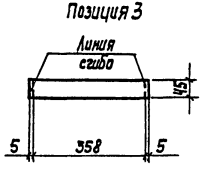

Позиция 4

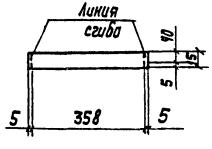

Узел „А"

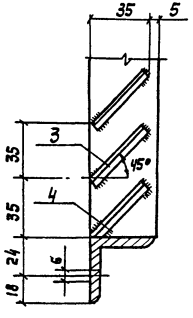

Формат	Зона	Поз.	Обозначение	Наименование	Кол.	Примечание
				Документация		
			ТП901-2-159.87 -КЖИ-ТТ	Технические требования к изготовлению арматурных и закладных изделий		
				Детали		
		1		Уголок 40×4 ГОСТ 8509-72 / Вст3кп2-1 ГОСТ 535-79	2	1,8 кг
				ℓ = 605		
		2		Уголок 40×4 ГОСТ 8509-72 / Вст3кп2-1 ГОСТ 535-79	2	1,3 кг
				ℓ = 348		
		3		Полоса 5×45 ГОСТ 19903-79 / Вст3кп2-1 ГОСТ 535-79	14	0,2 кг
				ℓ = 268		
		4		Полоса 5×45 ГОСТ 19903-79 / Вст3кп2-1 ГОСТ 535-79	1	0,2 кг
				ℓ = 268		

Совместно с данным см. л.1

Привязан

Инв. №

ТП901-2-159.87 - КЖИ 8200

Лист 6

Копир. Кавригина

Формат А3

22571-03

Инв. № подл. | Подпись и дата | Взам. инв. №

Альбом III

3 - 3

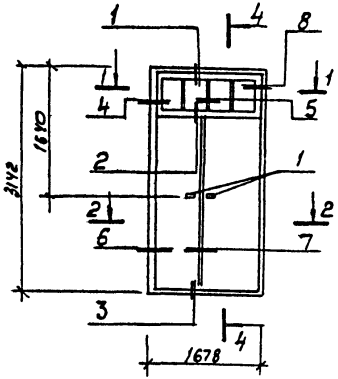

4 - 4

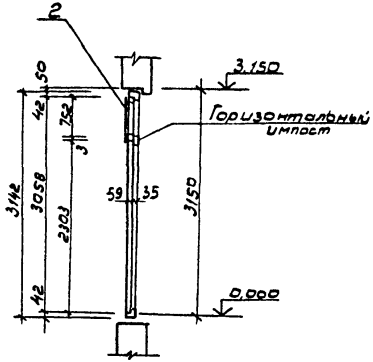

Коробка К-1

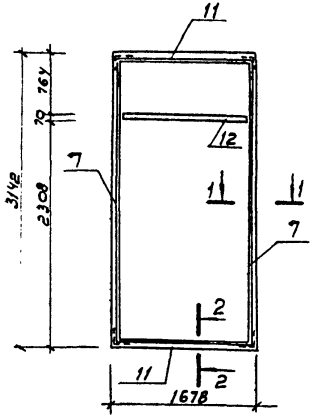

Поз. 7

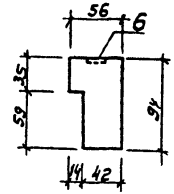

Поз. 11

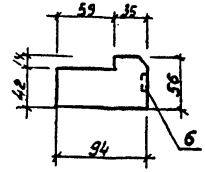

1 - 1

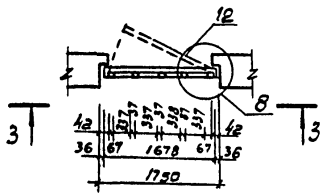

2 - 2

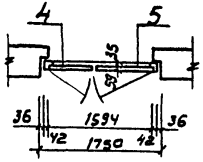

Фромуга Ф-1

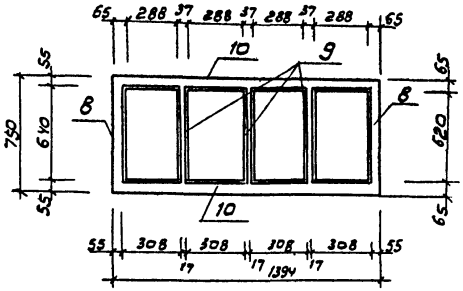

Поз. 9

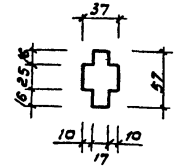

Поз. 8

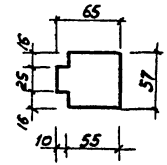

Привязан

Инв.№

Нач. отд	Альтшулер	
Н. контр	Козловичер	
Гл. спец	Козловичер	
ГИП	Гольдина	
Ведущ.	Савушкин	

ТП 901-2-159.87 КЖИ 9300

Дверь ДЭ-1

Стадия	Масса	Масштаб
Р		
Лист 1	Листов 3	

СОЮЗВОДОКАНАЛПРОЕКТ

Инв.№ подл. | Подпись и дата | Взам. инв.№

22571-03

Альбом III

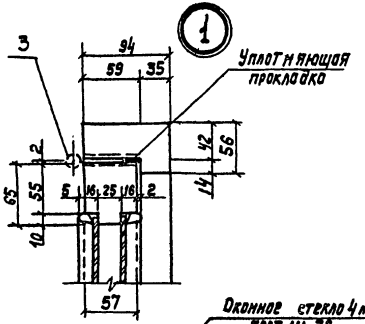

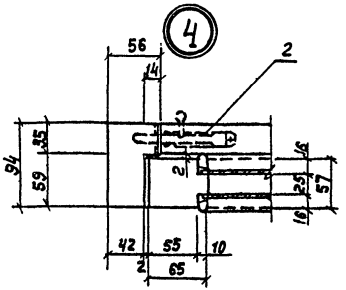

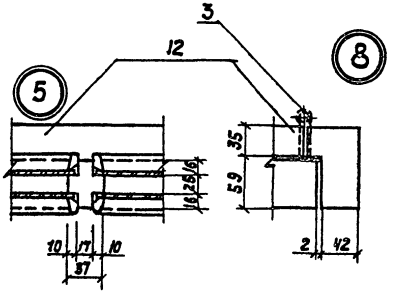

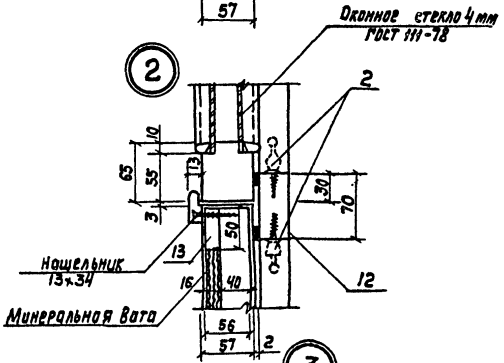

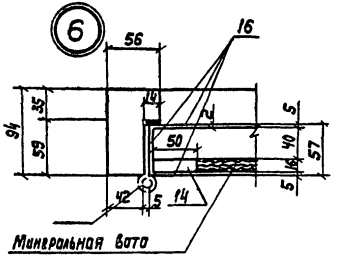

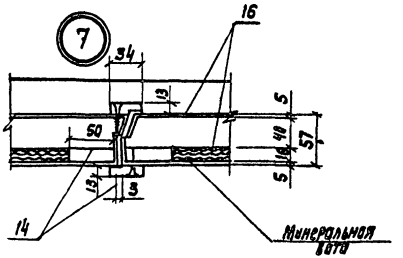

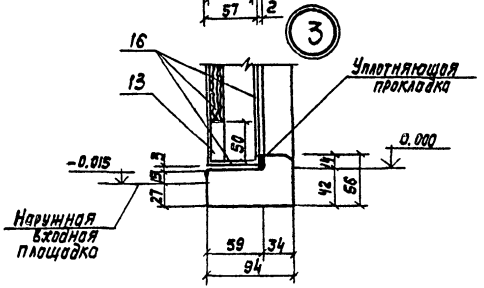

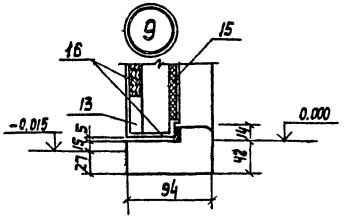

Инв. № подл. | Подпись и дата | Взам. инв. №

Привязан			
Инв. №			

ТП901-2-159.87 КЖИ 9500 2

Копир. Лаврухина Формат А3

22571-03

Альбом III

Формат	Зона	Поз.	Обозначение	Наименование	Кол.	Примеч.
				Документация		
			ТП 901-2 -КЖ.И ТТ	Технические требования		
				Стандартные изделия		
		1		Дверная ручка ГОСТ 5089-8	2	
				Задвижка натяжная		
		2		ЗТ(К1) ГОСТ 5090-79	2	
		3		Петли накладные ГОСТ 5088-78		
				ПНЦ 70	1	
				ПНЦ 110	2	
				ПНЦ 130	6	
				Полотна двери ГОСТ 14624-84		
		4		ДНГ 24-9	1	ℓ=700мм
		5		ДНГ 24-9	1	ℓ=900мм
		6		Угольники ГОСТ 5091-78	4	
				Материалы		
				Стекло оконное δ=4мм ГОСТ 111-78	1.70	м2
				Сетка стальная №20 ГОСТ 5336-80	1.	м2
				Минеральная вата ГОСТ 4640-80	14.7	кг
				Древесина хвойных пород		
				ГОСТ 24454-80		
		7		Брус 60×100 ℓ=3150	2	
		8		Брус 60×70 ℓ=750	2	
		9		Брус 40×60 ℓ=650	3	
		10		Брус 60×70 ℓ=1400	2	
		11		Брус 60×100 ℓ=1700	2	
		12		Брус 40×70 ℓ=1700	1	
		13		Брус 16×50 ℓ=1700	2	
		14		Брус 16×50 ℓ=2300	4	
		15		Асбестовый картон δ=5мм		
				ГОСТ 2850-80	4	м2
		16		Лист Б 0,6×710×1420 ГОСТ 10903-74 / СТК-1 ГОСТ 19715-72	32	кг

1. Дверные блоки изготовлять в соответствии с требованиями ГОСТ 14624-84.
2. Блоки должны поставляться с навешенными полотнами дверей и фрамуг комплектно со всеми установленными приборами.
3. Со стороны электропомещения полотна дверей обить кровельной сталью по асбестовому картону толщиной 5мм.
4. Коробки дверей и фрамуг пропитать огнезащитным составом.

Привязан:

Инв. №

ТП 901-2-159.87 -КЖ.И 9300

Лист 3

Инв. № подл. | Подпись и дата | Взам. инв. №

Альбом III

Утепленный клапан УК-1

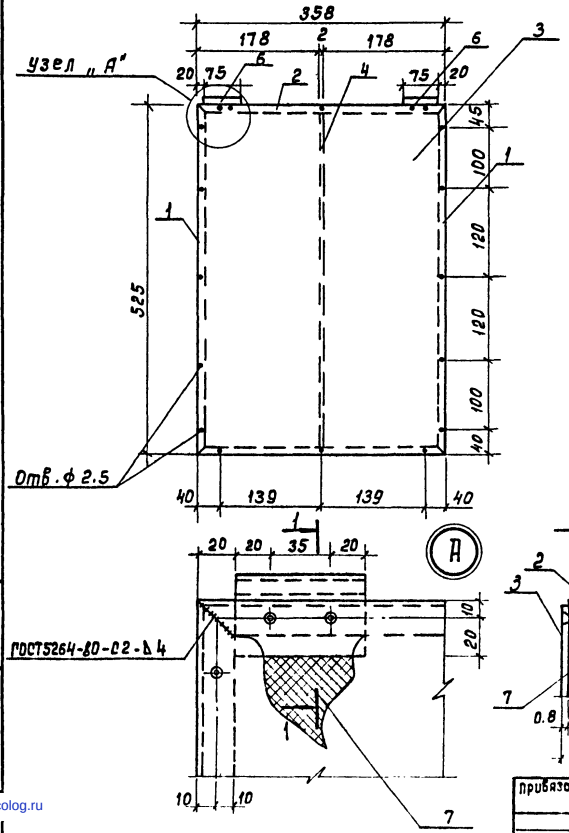

Формат	Зона	Поз.	Обозначение	Наименование	Кол.	Примеч.
				Документация		
			ТП 901-2- -КЖ.ИТТ	Технические требования		
				Детали		
Б4				Швеллер 32х20х1.5 ГОСТ 8278-83 / Вст3кп2 ГОСТ 11474-76		
		1		ℓ = 525	2	0.005 т
		2		ℓ = 358	2	0.004 т
Б4		3		Лист 60.8х350х520 ГОСТ 19903-74 / Ст3кп ГОСТ 17715-72	2	0.001 т
		4		Полоса -2х29 ГОСТ 103-76 / Вст3кп2-1 ГОСТ 535-79		
				ℓ = 522	1	0.004 т
				Стандартные изделия		
Б4		5		Винт ВМ12-8g х 15.48.016 ГОСТ 1491-80	32	0.6 кг
Б4		6		Петля оконная ГОСТ 5088-76	2	0.5 кг
				Материалы:		
Б4		7		Поролон	0.008	м³

Нач. отд.	Альтшуллер	
Н. контр.	Козлобичер	
Гл. спец.	Козлобичер	
Рип	Гольдина	
Рук. бр.	Станина	
Вед. спец.	Сабушкин	
Инженер	Юрченко	

Привязан

Инв. №

Коп. Доценко

ТП 901-2-159.87 -КЖ.И 9400

Утепленный клапан УК-1

Стадия	Масса	Масштаб
Р	см. табл.	
Лист	Листов 1	

СОЮЗВОДОКАНАЛПРОЕКТ

Формат А3

Подпись и дата | Взам. инв. №

Инв. № подл.

gost.e-ecolog.ru