1355-01

ТИПОВОЙ ПРОЕКТ

804-2-41.86

КОНЮШНЯ НА 20 ПЛЕМЕННЫХ КОНЕМАТОК (ВЕРХОВЫХ, РЫСИСТЫХ И ТЯЖЕЛОВОЗНЫХ ПОРОД)

СТЕНЫ КИРПИЧНЫЕ

АЛЬБОМ I

ОБЩАЯ ПОЯСНИТЕЛЬНАЯ ЗАПИСКА.

РАБОЧИЕ ЧЕРТЕЖИ, СПЕЦИФИКАЦИИ ОБОРУДОВАНИЯ.

63л

				Привязан	
Инв №					

gost.e-ecolog.ru

1355-01

ТИПОВОЙ ПРОЕКТ

804-2-41.86

КОНЮШНЯ НА 20 ПЛЕМЕННЫХ КОНЕМАТОК (ВЕРХОВЫХ, РЫСИСТЫХ И ТЯЖЕЛОВОЗНЫХ ПОРОД)

СТЕНЫ КИРПИЧНЫЕ

АЛЬБОМ I

СОСТАВ ПРОЕКТА

АЛЬБОМ I — Общая пояснительная записка

Рабочие чертежи. Спецификации оборудования.

АЛЬБОМ II — Сметы Ведомости потребности в материалах

РАЗРАБОТАН
институтом ЦНИИЭПовцепром

РАБОЧИЙ ПРОЕКТ УТВЕРЖДЕН
ГОСАГРОПРОМОМ РСФСР
приказом № 53-В от 08.10.86
ВВЕДЕН В ДЕЙСТВИЕ ЦНИИЭПовцепромом
приказом № 162 от 06.11.86

ДИРЕКТОР ИНСТИТУТА У.У. АСЫМБЕКОВ
ГЛАВНЫЙ ИНЖЕНЕР ПРОЕКТА Ю.А. ЧИЖОВ

Привязан

Инв. №

Типовой проект 804-2-41.86 Альбом I

Лист	Наименование	Стр.
С-1	Содержание альбома.	2
ПЗ-1	Пояснительная записка (начало).	3
ПЗ-2..4	Пояснительная записка (продолжение).	4-6
ПЗ-5	Пояснительная записка (окончание).	7
	Комплект рабочих чертежей марки „ТХ"	
ТХ-1	Общие данные.	8
ТХ-2	План расстановки технологического оборудования с поддонами. Разрез А-А.	9
	Комплект рабочих чертежей марки „АС".	
АС-1,2	Общие данные.	10, 11
АС-3	Фасады 1-22; 22-1; А-В; В-А	12
АС-4	План на отм. 0.000. Экспликация помещений. Фрагмент 1.	13
АС-5	Разрезы 1-1; 2-2; 3-3; 4-4. Фрагмент 2.	14
АС-6	Схема расположения фундаментов. Фрагмент 1.	15
АС-7	Ведомость перемычек.	16
АС-8	Планы полов, кровли. Раскладка асбестоцементных волнистых листов.	17
АС-9	Схемы расположения опорных подушек, ферм, связей и плит покрытия.	18
АС-10	Спецификация к схеме расположения плит покрытия	19
АС-11	Схема расположения решеток, кормушек.	20
АС-12	План навозоуборочного канала	21
АС-13	Схема расположения щитов навозоуборочного канала.	22
АС-14	Схема ограждения элементов ограждения поддонов.	23
У-1	Узлы 1-6.	24
АСИ-1	Опорная подушка ОП-1.	25
АСИ-2	Стойки СК1; СК2.	25
АСИ-3	Крепление обрамления проема ворот к кирпичной стене	26
АСИ-4	Кронштейны К1, К2.	26
АСИ-5	Ворота ВМ-1.	27
АСИ-6	Полотно ворот ПМ-1. Засов.	27
АСИ-7	Металлические решетки РМ1÷РМ6.	28
АСИ-8	Кормушки КРМ1, КРМ2.	28
АСИ-9	Дверь ЦД1; ЦД2.	29
АСИ-10	Кормушка КР1.	29
АСИ-11	Изделия соединительные МС1; МС2. Вешало для сбруи	30
АСИ-12	Щиты Щ3÷Щ7; Щ9; Щ10.	30
АСИ-13	Оконный блок с турникетом ОК3	31
АСИ-14	Люк с задвижкой Л1	31
	Комплект рабочих чертежей марки „ОВ".	
ОВ-1	Общие данные.	32
ОВ-2	План на отм. 0.000. Разрез 1-1. Схема системы вентиляции П1	33
ОВ-3	Фрагмент 1. Схемы систем отопления и теплоснабжения установки П1.	34
ОВ-4	Фрагмент 1. (Вариант с электрокалориферам.) Таблица нагревательных приборов.	35
ОВ-5	Венткамера. План. Разрез 1-1.	36
ОВ-6	Электрокалориферная. План. Разрез 1-1.	37
	Комплект рабочих чертежей марки „ВК"	
ВК-1	Общие данные.	38
ВК-2	План на отм. 0.000. Фрагмент 1, 2.	39
ВК-3	Схемы систем В0; Т3; К1; К3.	40
	Комплект рабочих чертежей марки „ЭМ".	
ЭМ-1	Общие данные.	41
ЭМ-2	Электроосвещение.	42
ЭМ-3	Силовое электрооборудование.	43
ЭМ-4	Расчетная схема (Вариант с вентагрегатом).	44
ЭМ-5,6	Расчетная схема (Вариант с электрокалорифером).	45, 46
ЭМ-7	Схемы электрические принципиальные.	47
ЭМ,ВМ-12	Задание мастерской электромонтажных заготовок.	48, 49.
	Спецификации оборудования.	
ТХ.С01	Спецификация оборудования и материалов, поставляемых заказчиком.	50, 51
ТХ.С02	Спецификация оборудования и изделий, поставляемых подрядчиком.	51
ОВ.С01	Оборудование и материалы, поставляемые заказчиком.	52, 53
ОВ.С02	Оборудование и изделия, поставляемые подрядчиком.	53÷56
ВК.С01	Оборудование и материалы, поставляемые заказчиком.	56
ВК.С02	Оборудование и изделия, поставляемые подрядчиком.	57, 58
ЭМ.С01	Спецификация оборудования и материалов, поставляемых заказчиком.	59-61
ЭМ.С02	Спецификация оборудования и изделий, поставляемых подрядчиком.	61, 62

Инв. № подл. | Подп. и дата | Взам. инв. №

Нач. отд.	Минц			29.06
Н. контр.	Флеклер			26.06
ГИП	Чимов			27.06
Гл. спец.	Флеклер			26.06
Вед. инж.	Зыборова			26.06
Инж.	Левен			25.06

Привязан

Инв. №

т.п. 804-2-41.86 – С

Конюшня на 20 племенных конематок

Стадия	Лист	Листов
Р	1	

Содержание альбома

ЦНИИЭПповецпром

Альбом I

Типовой проект 804-2-41.86

~~Типовое проектное решение~~

I Общая часть

Типовой проект „Конюшня на 20 племенных конематок (верховых, рысистых, и тяжеловозных пород)", разработан на основании перечня-графика разработки зональных вариантов типовых проектов по Минсельхозу СССР на 1985 год и задания № 39т, утвержденного Минсельхозом РСФСР 28 января 1985 года.

Конюшня предназначена для строительства в конных заводах, на племенных фермах колхозов и совхозов, где имеются ветеринарные объекты, хранилища кормов и другие необходимые сооружения и службы, обеспечивающие эффективную эксплуатацию конюшни.

Районы строительства характеризуются следующими данными:

1. Расчетная зимняя температура наружного воздуха минус 20°С; 30°С (основное решение) и - 40°С.
2. Вес снегового покрова 70 кгс/м² (основное решение) и 100 кгс/м².
3. Скоростной напор ветра - 45 кгс/м²;
4. Сейсмичность района - 6 баллов;
5. Рельеф территории спокойный, грунтовые воды отсутствуют;
6. Грунты в основаниях непучинистые, непросадочные, со следующими условными характеристиками

$\varphi_н = 28°$; $C^н = 0{,}02$ кгс/см²; $E = 150$ кгс/см²; $\gamma = 1{,}8$ т/м³; $K_г = 1$.

Участок для строительства конюшни должен выбираться в сухих незатапливаемых местах, обеспечивающих сток атмосферных вод и защиту здания и паддоков от господствующих зимних ветров, снежных заносов и буранов.

Выбор площадок под строительство должен производиться на непригодных для сельскохозяйственного использования землях с соблюдением основ земельного законодательства, законодательных актов по охране природы и использованию природных ресурсов. Выбор и отвод участков согласовывается с местными органами ветеринарного надзора.

При выборе участков для строительства и привязки конюшни необходимо руководствоваться следующими нормативными документами:

1. СНиП II-97-76 „Генеральные планы сельскохозяйственных предприятий."

Типовой проект разработан в соответствии с действующими нормами, правилами, инструкциями и государственными стандартами и обеспечивает пожаровзрывобезопасность при эксплуатации здания

Гл. инженер проекта Ю.А. Чижов

Гл. инженер проекта привязки

Технико-экономические показатели проекта

Номер п/п	Наименование показателей	Единицы измерения	Показатели: По проекту	Показатели: По проекту аналогу
1	2	3	4	5
1	Мощностной показатель (вместимость)	гол	22	22
2	Численность работающих	чел	4	4
	в том числе основных	"	3	3
3	Общая площадь	м²	745	778
	площадь застройки	—"—	821	931
	строительный объем	м³	3682	4336
4	Общая сметная стоимость	т. руб.	68.26	69.06
	из них:			
	строительно-монтажных работ	"	63.63	66.90
	на единицу мощностного показателя	руб.	3103	3139
	строительно-монтажных работ	"	85.41	85.99
	на 1 м² общей площади			
5	Потребная электрическая мощность	кВт	12.9	7.9
6	Расход воды	м³/сут	1.7	1.75
7	Трудозатраты построечные	чел. дн	1234	1500
	на расчетную единицу	"	56.09	68.18
	на 1 млн. руб строительно-монтажных работ	тыс чел дн	19.39	22.42
8	Расход основных строительных материалов:			
	цемента	т	51.22	58.74
	металла	"	16.04	15.64
	лесоматериалов	м³	95.46	106.96
	кирпича	тыс шт	156.60	171.50
	на расчетную единицу:			
	цемента	т	2.33	2.67
	металла	"	0.73	0.71
	лесоматериалов	м³	4.34	4.86
	кирпича	тыс. шт	7.12	7.80
	на 1 млн. руб. строительно-монтажных работ:			
	цемента	т	805	878
	металла	"	252	234
	лесоматериалов	м³	1500	1599
	кирпича	тыс. шт	2461	2564

В качестве проекта-аналога принят т.п. 804-2-9, приведенный в сопоставимый вид.

2. ОНТП 8-81 Минсельхоза СССР „Общесоюзные нормы технологического проектирования ветеринарных объектов для животноводческих, звероводческих и птицеводческих предприятий."

3. ВНТП. 9-83 Минсельхоз СССР „Общесоюзные нормы технологического проектирования коневодческих предприятий и изменения 1.

4. СНиП 245-71 „Санитарные нормы проектирования промышленных предприятий."

5. СНиП 1.02.01-85 „Инструкция о составе, порядке разработки, согласования проектно-сметной документации на строительство предприятий, зданий и сооружений."

2. Технологическая часть

Основные положения технологических процессов по содержанию племенных лошадей в проекте приняты в соответствии с „Рекомендациями по технологии выращивания высококлассных лошадей полукровных верховых пород в конных заводах", разработанные Всесоюзным научно-исследовательским институтом коневодства совместно с Главным управлением коневодства и коннозаводства Минсельхоза СССР.

Конюшня предназначена для содержания 20 племенных конематок, 2х жеребцов-производителей (верховых, рысистых и тяжеловозных пород). Конюшня имеет прямоугольную в плане форму с размерами в осях 12,0 х 61.0.

В левой части конюшни расположены денники для содержания кобыл и жеребцов-производителей. Расположение денников двухрядное с одним кормовым проездом.

В правой части конюшни расположены: манеж для проводки, пробы (случки) кобыл, помещение для ректального обследования кобыл, лаборатория для проверки спермы, моечная, дежурное помещение, сбруйно-инвентарная, фуражная и другие вспомогательные помещения.

Племенных конематок, в том числе и конематок с жеребятами содержат в денниках. Денники оборудованы кормушками для

Инв №				
Нач. отд.	Минц		29.08	
Н. контр.	Флеклер		28.08	
ГИП	Чижов		27.08	
Гл. спец.	Флеклер		26.08	
Рук. гр.	Жоберанский		25.08	

Привязан

Т.П. 804-2-41.86-ПЗ

Конюшня на 20 племенных конематок	Стад	Лист	Листов
	Р	1	5
Пояснительная записка (начало)	ЦНИИЭПовцепром		

Формат: 22

Согласовано: Гл. спец. ТО Вандаев

Инв. № подл. | Подпись и дата | Взам. инв. №

грубых, сочных, концентрированных кормов и автопоилками. Кроме того каждый денник оборудован закрывающимся люком, для сброса навоза на навозоуборочный транспортер ТСН-2. ОБ. Содержание племенных лошадей-конюшенно-пастбищное с продолжительностью содержания в конюшнях – 180 дней.

В летний пастбищный период животные содержатся на культурных (левадах) или естественных пастбищах.

Случку конематок проводят с марта по июнь. Выбор кобыл в охоте осуществляют в манеже или паддоке при помощи жеребца-пробника. Половая охота у кобыл проявляется обычно сезонно, с февраля по июнь, причем наиболее ярко в мае-июне.

После выжеребки охота у конематок проявляется в среднем на 8... 10 дней, что определяется в основном условиями их содержания и кормления. Чтобы не пропустить время первой охоты ожеребившихся конематок, их рекомендуется пробовать ежедневно с пятого дня после выжеребки и до прихода в охоту.

2.1. Техника искусственного осеменения кобыл.

Осеменение конематок искусственное и, как исключение применяется ручная случка.

Искусственное осеменение кобыл в конюшнях проводит техник по искусственному осеменению с помощником (лаборантом), которые входят в штат племенной фермы. Ежедневно техник с помощником обходят обслуживаемые ими конюшни и по заявке коневодов проводят искусственное осеменение кобыл.

Семя от жеребцов-производителей берут в манеже и передают в помещение для апробации семени, где его проверяют под микроскопом на качество и не разбавляя осеменяют конематок, пришедших в охоту. Искусственное осеменение кобыл проводится в помещении для ректального обследования кобыл. Кобылу в охоте заводят в станок и фиксируют. Затем техник по искусственному осеменению, при участии помощника, проводит работу по осеменению кобылы. Через 10... 12 дней после осеменения конематку вновь проверяют жеребцом-пробником на наличие охоты. В случае проявления новой охоты конематку осеменяют повторно. На 28... 35 день после осеменения проводят ректальное обследование конематок и дополнительно на 45-60й день.

2.2. Выжеребка кобыл и содержание после выжеребки.

С началом конюшенного содержания у денников конематок вывешивают таблички с предполагаемой датой выжеребки. При первых признаках выжеребки денник застилают чистой сухой подстилкой (опилками). Выжеребка проходит в денниках с февраля по май.

На 3... 4 день после выжеребки кобыле вместе с жеребёнком устраивают 10... 15 минутную прогулку (разминку) в манеже или по проходу конюшни. Через неделю конематку с жеребёнком, в хорошую погоду выпускают в паддок на 30 минут, а затем время прибывания их увеличивают. Отнимают жеребят от маток в 6-и месячном возрасте. В связи с тем что жеребята родятся в разные сроки, отъем производят несколькими группами одинакового развития. После отъема тщательно следят за состоянием вымени конематок и в случае необходимости сдаивают молоко, чтобы недопустить мастита вымени.

После отбивки, жеребята в возрасте 6-и месяцев передаются в тренотделения на другие фермы хозяйства. Кормление племенных лошадей осуществляется индивидуально: грубыми, сочными концентрированными и минеральными кормами, согласно установленным нормам кормления. Кормление лошадей в конюшне трехкратное. В летний период поголовье выпасается на пастбищах или левадах, с подкормкой его концентрированными и минеральными кормами в зависимости от продуктивности пастбищ.

Недельный запас концентрированных кормов хранится в фуражных. Суточный рацион племенных лошадей при конюшенном содержании приводится в таблице.

Примерный суточный кормовой рацион

N п/п	Группы лошадей	Суточная потребность: кг. кормовых единиц	Переваримого протеина (г)	Корма, кг: концентраты	Корма, кг: грубые корма	Корма, кг: сочные корма	Корма, кг: трава	Подстилка (кг)
1	Жеребцы-производители	12,3	123	7,0	8,0	5,0	20,0	4,0
2	Конематки	10,0	100	4,0	10,0	8,0	50,0	4,0
3	Жеребята-сосуны	2,2	22	2,0	—	—	—	—

Годовые нормы кормления племенных лошадей (в центнерах на голову)

N п/п	Группы лошадей	Концентраты	Сено	Морковь красная	Трава
1	Жеребцы-производители	26	28	7	25
2	Конематки с сосунами	18	30	7	80

Расчет выхода побочной продукции (навоза)

N п/п	Группы лошадей	Поголовье	Продолжительность конюшенного содержания (дней)	Суточный выход: Моча л/гол	Суточный выход: Кал кг/гол	Всего за период (тонн): Моча	Всего за период (тонн): Кал
1	Жеребцы-производители	2	180	12	30	4	11
2	Конематки	20	180	10	30	36	108
	Подстилка	—	—	—	—	—	16
	Итого	22	—	—	—	40	135

3. Механизация производственных процессов

Раздача кормов в конюшне производится вручную из тележек на конной тяге или с мобильного транспорта.

Корма и подстилка доставляются к конюшне общефермским транспортом. Поение лошадей в денниках осуществляется из автопоилок АП-1А. Чистка лошадей-пневмомеханическая и производится щетками и пылесосами „Буран БМ".

Уборка навоза из денников осуществляется два раза в день. Собранный лотками навоз сбрасывается в люки транспортера ТСН-2. ОБ, транспортируется в помещение для удаления навоза и далее наклонным транспортером подается в самосвальную тракторную тележку в помещение накопления навоза. При варианте уборки навоза транспортером ТС-40.0 м, навоз из денников ежедневно грузится в ручную тележку и отвозится в помещение для удаления навоза, где транспортером подается в самосвальную тракторную тележку. С паддоков навоз убирается один раз в год погрузчиком-бульдозером. Собранный навоз вывозится на полевые навозохранилища с бетонным покрытием или места хранения, согласованные с органами санитарно-эпидемиологического надзора. После биотермического обеззараживания навоз используется в качестве органического удобрения.

4. Организация производства и труда.

В основу производственной деятельности племенных конюшен заложена система технологических и организационно-технических приемов и методов труда, осуществление которых определяет основу производства и обеспечивает повышение продуктивности животных и производительности труда обслуживающего персонала.

Т.П. 804-2-41.86 – ПЗ

Конюшня на 20 племенных конематок

Стадия	Лист	Листов
Р	2	

Пояснительная записка (продолжение)

ЦНИИЭПовцепром

Нач. отд.	Минц		29.08
Н. контр.	Флеклер		28.08
Гип	Чижов		26.08

Привязан

Инв. №

Копир:

Формат: 22

Альбом I

Типовой проект 804-2-41.86 (~~Типовое проектное решение~~)

Инв. № подл. | Подпись и дата | Взам. инв.

Основными элементами этой системы являются: а/ритмичность производственного процесса;

б/ своевременное и последовательное проведение всех технологических процессов (постановка лошадей на конюшенное содержание, выжеребки и случка кобыл, выращивание племенного молодняка до отбивки, отбивка молодняка и передача его на другие фермы);

в) включение ветсанитарных и профилактических мероприятий непосредственно в производственный процесс;

г/ частичная механизация производственных процессов.

Поголовье племенных лошадей в конюшне обслуживает постоянный обслуживающий персонал коневодов, за которыми закреплены производственные помещения, поголовье лошадей, технологическое оборудование и необходимый инвентарь.

Обслуживающий персонал конюшен состоит из коневодов по уходу за лошадьми по половозрастным группам, один из них назначается старшим.

Примерный штат обслуживающего персонала конюшен.

NN п/п	Должность, профессия	Количество человек.
1	Коневод по уходу за жеребцами-производителями	1
2	Коневод по уходу за племенными конематками	2
	в том числе старший	1
3	Подменный	1
	Итого:	4

4.1. Краткий перечень обязанностей обслуживающего персонала.

Старший коневод-организует труд коневодов, следит за выполнением распорядка дня на конюшне, правильностью кормления и поения лошадей, за выполнением коневодами рационального использования кормов и пастбищ.

Старший коневод получает со склада и выдает коневодам корма и подстилку для лошадей, ведет табель работы обслуживающего персонала, ведомость движения конского поголовья, следит за выполнением правил по технике безопасности и противопожарных правил.

Коневод-обслуживающий жеребцов-производителей-кормит и поит жеребцов по установленным нормам и распорядку дня, подвозит корма и подстилку, в летний период скашивает и подвозит траву для подкормки жеребцов. Ежедневно чистит жеребцов, а в летнее время купает их, проводит моцион жеребцов под седлом или в упряжи, проводит пробу кобыл на „охоту" жеребцом-пробником. Производит мелкий ремонт денников, помещения и инвентаря. Соблюдает правила по технике безопасности и противопожарные правила.

Коневод, обслуживающий кобыл-кормит (летом пасет) и поит кобыл по установленным нормам и распорядку дня, приучает к подкормке жеребят-сосунов. Подвозит корма и подстилку, в летнее время косит и подвозит траву для подкормки. Убирает денники, помещения и паддоки, застилает денники подстилкой. Ежедневно чистит конематок и проверяет состояние копыт и стрелок. Оказывает помощь при выжеребке, следит за состоянием здоровья животных и сообщает ветперсоналу о заболевании. Производит мелкий ремонт денников, конюшенного и водопойного оборудования и инвентаря. Соблюдает правила по технике безопасности и противопожарные правила.

Зооветеринарное обслуживание поголовья лошадей в конюшне осуществляется зооветспециалистами хозяйства или фермы, а искусственное осеменение кобыл проводит техник по искусственному осеменению с помощником (лаборантом), которые входят в штат племенной фермы.

Нормы обслуживания на одного коневода

1. Жеребцы-производители - 4 головы.
2. Племенные конематки - 10 голов

5. Ветеринарно-санитарные мероприятия

В конюшнях необходимо поддерживать постоянную чистоту, что достигается регулярной сменой подстилки в денниках, ежедневной уборкой навоза, периодической дезинфекцией помещений. Воздух в конюшнях должен быть чистым и свежим, для чего должна исправно работать вентиляция. Всех лошадей поступающих в конюшню, необходимо выдерживать в карантине в соответствии с ветеринарным законодательством. Во всех случаях, вызывающих подозрение на инфекционное заболевание угнетенное состояние, повышение температуры, лошадь немедленно изолируют и сообщают ветврачу хозяйства. Для поддержания здоровья и сохранения высоких качеств племенных лошадей необходимо соблюдать основные требования гигиены, которые сводятся к строгому выполнению правил кормления, содержания животных и ухода за ними. Денники необходимо периодически облучать переносными бактерицидными облучателями. Перед наступлением выжеребки, конюшни укомплектовываются ветеринарными и медицинскими аптечками и необходимым оборудованием. Поголовье лошадей следует систематически проверять на зараженность гельминтами, сап, мыт и другие заболевания и принимать необходимые меры по оздоровлению поголовья. Ответственность за выполнение настоящих правил возлагается на ветеринарных специалистов хозяйства.

6. Мероприятия по охране труда и техники безопасности

Обслуживающий персонал конюшни должен периодически проходить медицинский осмотр. Для ухода за жеребцами-производителями и племенными конематками необходимо выделять наиболее опытных коневодов, которые обязаны изучить характеры закрепленных за ними лошадей, знать их повадки. Обращение с лошадьми должно быть ласковое, спокойное. Нельзя бить, грубо окликать, дразнить и осаживать лошадей. Каждый коневод обязан знать правила внутреннего трудового распорядка дня, и условия работы, строго соблюдать технику безопасности и уметь оказывать первую помощь при несчастных случаях.

С обслуживающим персоналом конюшни необходимо регулярное проведение инструктажей и обучение коневодов безопасным методам труда, осуществлять постоянный контроль за соблюдением коневодами правил и норм техники безопасности и производственной санитарии. Ответственность за безопасный труд коневодов при уходе за племенными лошадьми возлагается на зооветспециалистов хозяйства.

7. Охрана водоемов, почвы и атмосферного воздуха от загрязнений.

С целью защиты природной среды от загрязнений необходимо.

- обеспечить осуществление комплекса мероприятий по защите животных от вредителей и болезней, исходя из местных условий;
- производить переработку павших животных и другого быстро разлагающегося сырья на заводах по производству мясо-костной муки;
- установить постоянный контроль за качественной и правильной организацией очистки территории здания; ливневые воды с территории собирать в промежуточную емкость, подвергать утилизации и

Т.П. 804-2-41.86-ПЗ

Конюшня на 20 племенных конематок	Стад	Лист	Листов
	Р	3	
Пояснительная записка (продолжение)	ЦНИИЭПовцепром		

Привязан

Инв.№

Нач.отд	Минц		29.08
Н.контр	Флеклер		28.08
Гип	Чижов		26.08

Копир:

Формат: 22

Типовой проект 804-2-41.86 Альбом I

Типовое проектное решение

Инв.№ подл. | Подпись и дата | Взам. инв.№

использовать затем по согласованию с органами санитарно-эпидемиологического надзора.

- создать вокруг территории здания для борьбы с пылью и микроорганизмами воздуха защитные полосы зеленых насаждений; укрепить поверхностный слой почвы на территории посевами многолетних трав;

- использовать навоз в качестве органического удобрения только после биотермического обеззараживания, которое проводится на полевых навозохранилищах.

8. Противопожарные мероприятия

К зданию конюшни предусмотрены подъезды согласно п.4.14 СНиП II-97-76. Ширина и количество эвакуационных выходов для животных из помещений основного назначения принята в соответствии с п.5,6 и табл.11 ВНТП 9-83 из расчета 20 голов на 1 п.м для здания III степени огнестойкости.

Помещения конюшни оборудуются огнетушителями и другими первичными средствами пожаротушения которые должны размещаться на видных местах, по возможности ближе к выходам из помещений. Количество пенных огнетушителей внутри здания для содержания животных равно 5 (см. приложение 5 „Типовых правил пожарной безопасности для объектов сельскохозяйственного производства ГУПО. МВД. СССР")

Системой пожарной сигнализации здание не оборудуется.

На наружной стене конюшни или территории фермы оборудуется пожарный щит (пункт) с набором: пенных огнетушителей -2; ломов-2, багров-3, топоров-2, лопат-2. Здесь же необходимо иметь ящик с песком вмкостью 0,5 м³ и приставную лестницу.

Расчетный расход воды на наружное пожаротушение приведены в разделе „Водопровод и канализация".

Наружное пожаротушение осуществляется из пожарных гидрантов расположенных на кольцевой сети водопровода. Места расположения пожарных гидрантов указываются согласно ГОСТ 12.4.009-83 знаком из металлического листа размером 360×460мм, расположенном на видном месте на высоте 2-2,5м. Надписи выполняются флюоресцентной краской.

При привязке проекта в радиусе более 2 км от существующих пожарных депо или поста необходимо на территории площадки предусмотреть свой пожарный пост согласно п.3.24 СНиП II-97-76.

Все деревянные элементы должны быть обработаны огнезащитными составами согласно требований главы СНиП III-19-76 „Деревянные конструкции". Согласно СН 305-77 здание III степени огнестойкости молниезащите не подлежит.

9. Строительные решения

Объемно-планировочные решения конюшни приняты в соответствии с технологической частью.

Здание конюшни одноэтажное, прямоугольной формы в плане с размерами в осях 6 × 12 м. Высота до низа выступающих конструкций 3 и 4,5 м.

Степень огнестойкости - III

Характеристики несущих и ограждающих конструкций:

- фундаменты под стены и перегородки денников - ленточные из бетона В5; F50;
- стены - кирпичные марки 75 ГОСТ 530-80;
- перегородки - армокирпичные;
- фермы - металлодеревянные серии 1.860-3, вып. 1
- покрытие - деревянные плиты серии 1.865.2, вып. 2 и сборные железобетонные серии 1.865.1-4/80, вып. 3;
- кровля - асбестоцементные волнистые листы ГОСТ 16233-77.
- перемычки - железобетонные серии 1.038.1-1, вып. 1;
- полы - бетонные, из керамической плитки, линолеумные глинобитные;
- окна - ГОСТ 12506-81;
- двери - ГОСТ 6629-74*, 24698-81.

Объемно-планировочные показатели:

Наименование	Ед. изм.	Тем-ра наружного воздуха		
		-20°С	-30°С	-40°С
Строительный объем	м³	3640	3682	3821
Площадь застройки	м²	814	821	844
Общая площадь	м²	745	745	745

10. Отопление и вентиляция

Проект выполнен с учетом требований СНиП II-3-79*, СНиП II-33-75*, СНиП 2.10.03-84, ВНТП 9-83/Минсельхоз СССР и технологического задания для районов с расчетной зимней температурой наружного воздуха -20°, -30°, -40°С.

Теплоснабжение здания предусмотрено от наружной тепловой сети (вариант-от электроэнергии). Согласно заданию по проектированию параметры теплоносителя 95-70°С

Схема системы отопления однотрубная горизонтальная с конвекторами „Универсал-20" (вариант-электрорадиаторы „Термо-2", „Термо-3".)

Воздухоудаление осуществляется через воздушные краны, установленные в наиболее высоких точках.

Вентиляция во всех помещениях предусмотрена общеобменная приточно-вытяжная естественная и механическая.

Воздухообмен в денниках для кобыл и жеребцов определен из условия удаления избытков влаги от животных в зимнее время. Поскольку тепловыделения от животных недостаточно для полной компенсации теплопотерь и тепла, идущего на нагрев приточного воздуха, предусмотрен нагрев всего приточного воздуха до температуры притока. Нагрев приточного воздуха осуществляется в отопительно-вентиляционной установке П1 с водяным калорифером КСК 3 (вариант-электрокалорифер серии СФОЦ).

Подогретый воздух подается в верхнюю зону помещения через решетки в металлическом воздуховоде.

В манеж-приток воздуха предусмотрен от установки П1, вытяжка естественная. Недостатки тепла компенсируются системой отопления (вариант-электрокалорифером СФОО-16, работающим в режиме рециркуляции.)

В помещение для удаления навоза подается подогретый воздух от установки П1, который через открытый проем поступает в помещение для накопления навоза и удаляется через вентиляционную шахту.

В остальных помещениях вентиляция естественная

Вытяжка воздуха осуществляется через вентиляционные шахты, оборудованные зонтами и дефлекторами.

Изменение воздухообмена при необходимости, осуществляется за счет прикрытия клапанов шахт.

Вентиляционные шахты приняты по серии 2.800-2, вып.9.

Проектом предусмотрена защита калориферов от замораживания по упрощенной схеме (см. листы марки ЭЛ)

11. Водопровод и канализация

Проект разработан с учетом требований СНиП 2.04.01-85 СНиП 2.10.03-84 и ВНТП 9-83/Минсельхоз СССР, СНиП 2.04.02-84.

Водоснабжение конюшни предусматривается от наружной сети водопровода.

Типовой проект 804-2-41.86 Альбом I

Типовое проектное решение

Инв.№ подл. | Подпись и дата | Взам. инв.№

Привязан				т.п.	804-2-41.86-ПЗ	
Инв.№						
				Конюшня на 20 племенных конематок	Стад.	Лист	Листов
					Р	4	
Нач.отд.	Минц		29.08	Пояснительная записка (продолжение)	ЦНИИЭПовцепром	
Н.контр.	Фрелих		28.08			
ГИП	Чижов		26.08			

Копир

Формат: А2

Типовой проект 804-2-41.86 Альбом I

(Типовое проектное решение)

В здании запроектирован объединенный хозяйственно-питьевой и производственный водопровод подающий воду питьевого качества, согласно ГОСТ 2874-82. Ввод водопровода предусматривается в помещение венткамеры (электрокалориферной) для учета расхода воды устанавливается водомер УВК-25. Ввод выполняется из стальных электросварных труб в весьма усиленной антикоррозионной изоляции или из полиэтиленовых труб.

Внутренняя сеть выполняется из стальных неоцинкованных или полиэтиленовых труб, прокладываемых по ферме, стенам и ограждениям денников.

Стальные трубопроводы покрываются грунтовкой ГФ-021 ГОСТ 25129-82 за один раз и эмалью ПФ-115 ГОСТ 6465-76* за два раза.

Поение лошадей внутри конюшни предусматривается из автопоилок водной сети.

Для защиты животных и людей от поражения электрическим током на водопроводной сети предусматривается изолирующие вставки из резино-тканевого рукава длиной 1м. Расход воды на наружное пожаротушение составляет 15л/с, при объеме здания 3821 м³, степени огнестойкости III и категории производства „В".

Горячее водоснабжение-централизованное или от электроводонагревателя САОС-400/90-11 параметры теплоносителя 60° С.

Ввод трубопроводов горячей воды предусматривается в канале теплосети в тепловой изоляции и выполняется из стальных оцинкованных труб.

Внутренняя сеть выполняется из стальных оцинкованных труб, прокладываемых открыто по стенам помещений.

Канализация. В здании запроектированы две раздельные сети: хозяйственно-бытовая и производственная канализация. Отвод сточных вод предусматривается в наружную канализационную сеть.

Внутренняя сеть выполняется из чугунных канализационных или пластмассовых труб диаметром 50÷100 мм.

Зазоры в местах прохода трубопроводов через стены заделать цементно-песчаным раствором марки 100 на всю толщину стены.

Монтаж систем водопровода и канализации производить согласно СНиП III-28-75, СН478-80.

12. Электрическая часть.

12.1. Электроснабжение. Категория электроприемников.

Категория электроприемников здания по надежности электроснабжения - III. Электроснабжение предусмотрено одним воздушным (кабельным) вводом от наружных сетей напряжением 380/220В.

12.2. Электрооборудование.

Режим работы и характеристика электроприемников (технологическое и санитарно-техническое оборудование) приведены в соответствующих разделах типового проекта. Подсчет нагрузок в целом произведен в соответствии с „Методическими указаниями по расчету электрических нагрузок в сетях 0,38...110 кВ сельскохозяйственного назначения" 1981.

Электротехническая мощность здания кВт.

	Вентагрегат	Эл. калорифер	
	-20°; -30°; -40°	-20°; -30°	-40°
Установленная, всего	19,375	85,075	110,775
в том числе:			
- силовая	13,57	25,97	27,37
- осветительная	5,905	5,905	
- электротепловая	–	53,2	77,5
- расчетная (вечерняя) всего:	12,9	46,0	66,5
в том числе:			
- электротепловая	–	41,0	60,3
- электроприемников I и II категории отсутствуют	–	–	

При привязке проекта возможность использования электроэнергии нагревательными приборами должна быть подтверждена в соответствии с „Инструкцией о порядке согласования применения электрокотлов и других нагревательных приборов".

12.3. Освещение

Предусмотрено рабочее (технологическое) освещение на напряжении 220В, 15% светильников рабочего освещения выделено для дежурного, ремонтное освещение-220/36 В.

В животноводческих помещениях предусмотрено локализованное освещение, в остальных помещениях-общее равномерное освещение, уровни освещенности в зонах размещения животных и местах выполнения работ приняты по „Отраслевым нормам освещения сельскохозяйственных предприятий, зданий и сооружений" (1980г); расчет освещения выполнен по таблицам мощности с использованием „Руководства по проектированию освещения животноводческих помещений" (1981г). Электроосвещение выполнено по ГОСТ 21.608-84 и ГОСТ 2.754-72.

12.4. Внутренние сети.

В качестве вводного устройства принят щит ШР11, управление технологическим оборудованием осуществляется комплектно поставляемыми и отдельно заказываемыми коммутационными аппаратами, управление освещением-выключателями в каждом помещении.

Конструктивное выполнение сетей:

- силовых: проводом АПВ, ПВ1 в полиэтиленовых трубах и кабелем АВВГ на скобах и на тросе;
- осветительных: кабелем АВВГ на скобах и на тросе;
- освещение: светильниками с люминесцентными лампами и лампами накаливания.

12.5. Учет энергии

Зануление, защитные мероприятия.

Принимая во внимание, что данным типовым проектом намечено одно здание, предназначенное для помещения (в составе других объектов) на ферме (комплексе), учет электрической энергии и компенсация реактивной мощности непосредственно в здании не предусмотрены и должны рассматриваться в целом по ферме при привязке типового проекта. Расчетный коэффициент мощности 0,93 (0,98)

Для защиты обслуживающего персонала и животных от поражения электрическим током предусмотрено защитное зануление (в сочетании с рабочим) всех электроприемников с использованием нулевого провода электрической сети. От проникновения электрических потенциалов на оборудование в сантехнической части проекта предусмотрена установка изолирующих вставок.

12.6. Эксплуатация.

При производстве электромонтажных работ должны соблюдены требования проекта привязки и нормативных документов (ПУЭ-85, СНиП III-33-76 и т.п.). При эксплуатации электроустановок следует руководствоваться „Правилами технической эксплуатации электроустановок потребителей" и „Правилами техники безопасности при эксплуатации электроустановок потребителей".

Количественный и качественный состав обслуживающего персонала, как составная часть общей энергетической службы хозяйства определяется трудоемкостью технических осмотров и ремонтов в соответствии с ППРЭСК-1982г

Т.П. 804-2-41.86 - ПЗ							
Конюшня на 20 племенных конематок				Стад	Лист	Листов	
				Р	5		
Пояснительная записка (окончание)				ЦНИЦЭПовцепром			
Привязан							
Нач.отд.	Минц		29.08				
Н.контр.	Флеклер		28.08				
ГИП	Чижов		27.08				
Инв.№							

Копир:

Формат: 22

Инв.№ подл. | Подпись и дата | Взам. инв.№

Ведомость рабочих чертежей основного комплекта ТХ

Лист	Наименование	Примечание
1	Общие данные	
2	План расстановки технологического оборудования с паддоками. Разрез А-А	

Ведомость ссылочных и прилагаемых документов

Обозначение	Наименование	Примечание
	Ссылочные документы	
Серия 3.818.9-2	Технологические изделия	
выпуск 8	для животноводческих производственных зданий	
	Прилагаемые документы	
-ТХ.СО	Спецификация оборудования	
-ТХ.ВМ	Ведомость потребности в материалах	

Ведомость основных комплектов рабочих чертежей

Обозначение	Наименование комплекта	Примечание
-ТХ	Технология производства	
-АС	Архитектурно-строительные решения	
-ОВ	Отопление и вентиляция	
-ВК	Водопровод и канализация	
-ЭМ	Электроосвещение и силовое электрооборудование	
-СО	Спецификация оборудования	

Типовой проект разработан в соответствии с действующими нормами, правилами, инструкциями и государственными стандартами и обеспечивает пожаровзрывобезопасность при эксплуатации здания.

Гл. инженер проекта Ю.А.Чижов

Гл. инженер проекта привязки

1. Общие указания.

Типовой проект „Конюшня на 20 племенных конематок" разработан на основании соответствующих нормативных документов, перечисленных в общей пояснительной записке.

В этом же разделе указано назначение конюшни, описан технологический процесс обслуживания животных и организация труда работающих.

2. Общие требования к монтажу технологического оборудования.

Комплектование конюшни технологическим оборудованием и мебелью производится согласно спецификации оборудования ТХ.СО1 и ТХ.СО2, поставляемого подрядчиком и заказчиком.

Расстановка и монтаж оборудования в помещениях конюшни осуществляется по технологическому плану на листе ТХ-2.

К производству монтажных работ приступают после окончания общестроительных работ.

Помещения и фундаменты до начала монтажа должны быть освобождены от опалубки, строительных лесов и строительного мусора.

Тщательной проверке подвергаются фундаменты, основания под оборудование и металлоконструкции, установка закладных частей и анкерных болтов. Проверяется правильность оставленных проектных отверстий в перекрытиях и стенах для прохода различного оборудования и труб.

Кроме того, необходимо проверить данные о качестве бетона, чистоту колодцев для установки анкерных болтов, а также геометрические размеры.

Отклонения не должны превышать:

- по продольным и поперечным осям фундаментов ±20 мм;
- по основным размерам в плане ±30мм;
- по высотным отметкам поверхности фундамента без учета высоты подливки -30мм;
- по размерам уступов в плане -20мм;
- по размерам колодцев в плане ±20мм;
- по отметкам уступов в выемках колодцев -20мм;
- по осям анкерных болтов в плане ±5мм;
- по отметкам верхних торцов фундаментных болтов +20мм;

Приемку оборудования под монтаж производят по внешнему осмотру.

При этом проверяется соответствие оборудования проектным спецификациям, составленным по рабочим чертежам проекта, комплектность оборудования, упаковочной ведомости, отсутствие поломок и повреждений и др.

Оборудование, срок хранения которого превышает 9 месяцев, перед передачей для монтажа должно быть подвергнуто предмонтажной ревизии.

При размещении основного технологического, санитарно-технического и другого оборудования с отклонениями от проектных решений необходимо уточнение габаритных и привязочных размеров оборудования по месту.

Порядок установки оборудования, подготовка его к работе, порядок работы на нем, особенности эксплуатации, правила хранения и консервации, техническое обслуживание и указания мер безопасности при работе с серийным оборудованием (навозоуборочный транспортер ТСН-2.05, оборудование отопления и вентиляции и др.) указаны в соответствующих инструкциях по монтажу и эксплуатации, входящих в комплект поставки оборудования.

Согласовано: Гл. спец. ТО Вандаев

Инв. № подл. | Подп. и дата | Взам. инв. №

Альбом I

~~Зональный~~ ТИПОВОЙ ПРОЕКТ 804-2-41.86

Инв. №				Привязан			
				т.п. 804-2-41.86 ТХ			
Нач.отд.	Минц		29.08	Конюшня на 20 племенных конематок.	Стад.	Лист	Листов
Н.контр.	Нестеренко		29.08		Р	1	2
ГИП	Чижов		28.08				
Гл.спец.	Флеклер		27.08	Общие данные	ЦНИИЭПовцепром		
Вед.инж.	Зубарева		25.08				

Типовой проект 804-2-41.86 Альбом I

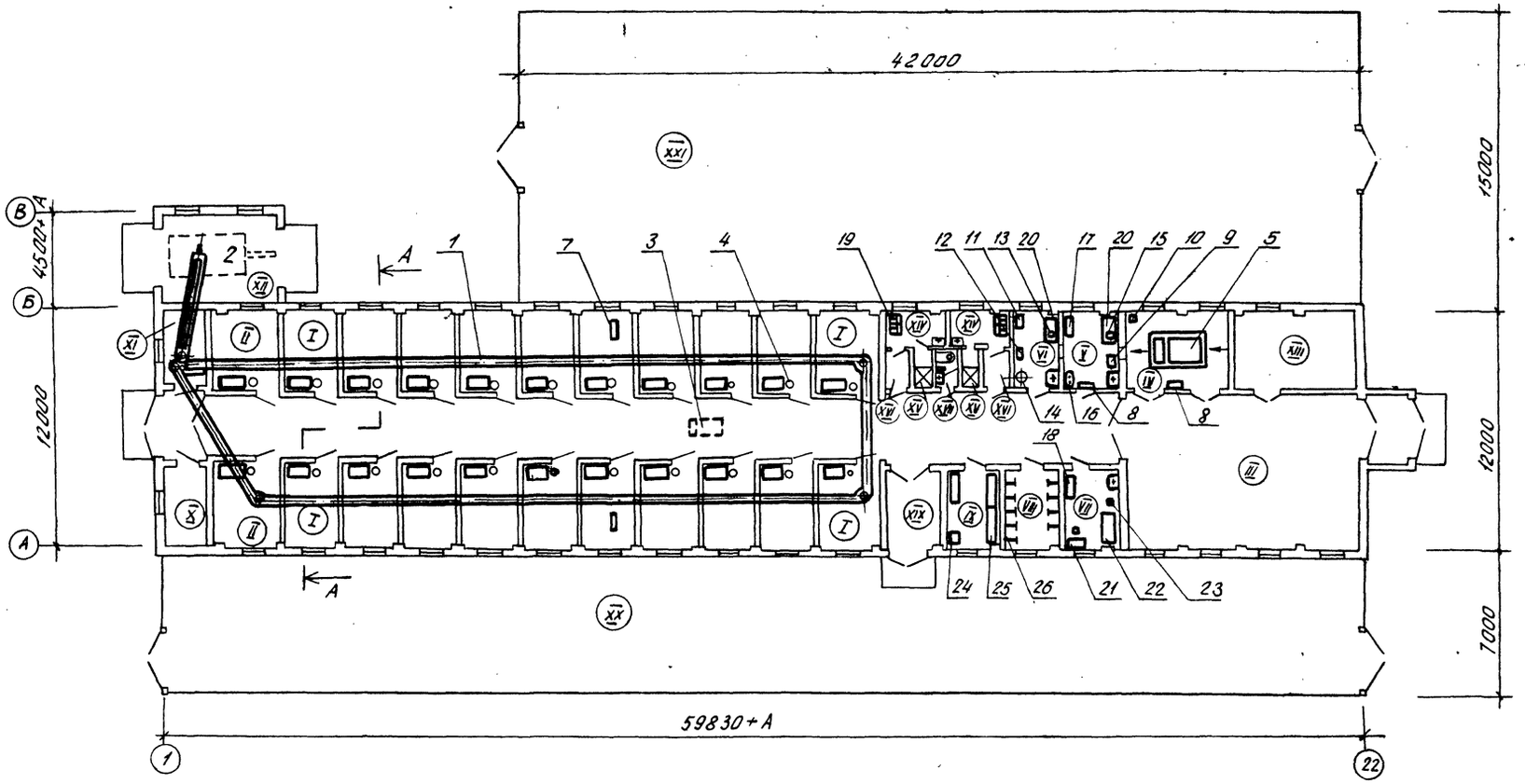

Фрагмент плана с транспортёром ТС-40,0 М

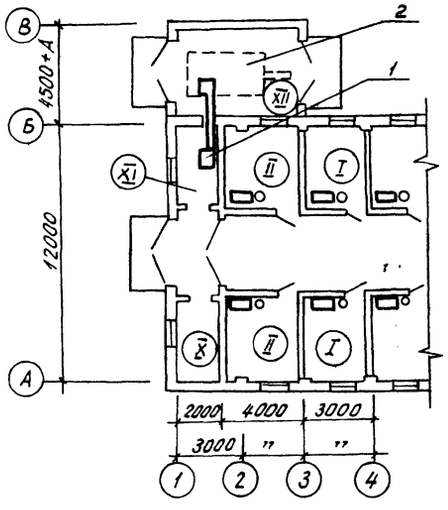

А-А
М 1:100

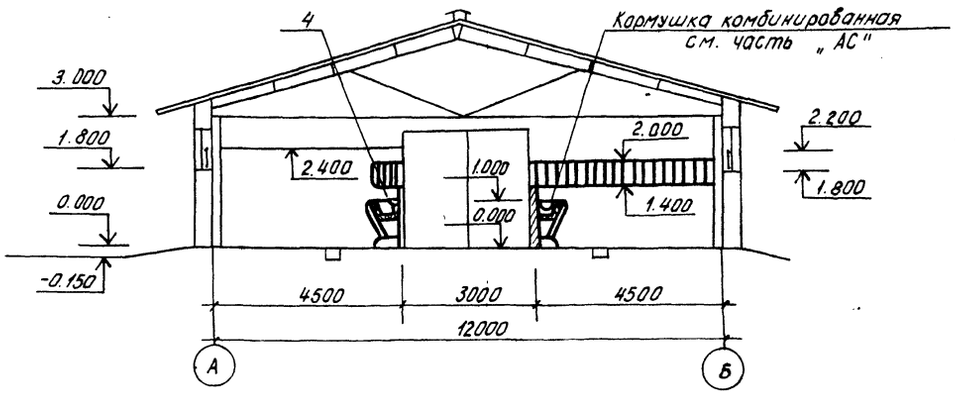

Вариант расположения паддоков

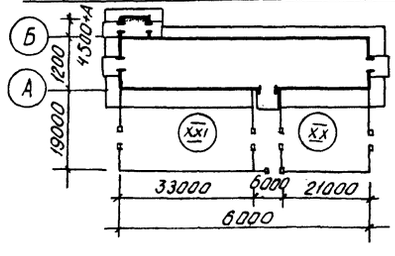

1. При установке станка СВ-30 поз.5 фиксатор головы животных расположить с левой стороны помещения.

Экспликация

Номер по плану	Наименование	Площадь, м²	Категория производства по взрывной, взрывопожарной и пожарной опасности
I	Денники для племенных кобыл		В
II	Денники для жеребцов-производителей		В
III	Манеж для проводки пробы (случки) кобыл		Д
IV	Помещение для ректального обследования кобыл		Д
V	Лаборатория для проверки спермы		Д
VI	Моечная		Д
VII	Дежурное помещение		–
VIII	Сбруйно-инвентарная		В
IX	Фуражная		В
X	Помещение для хранения подстилки		В
XI	Помещение для удаления навоза		Д
XII	Помещение накопления навоза		Д
XIII	Венткамера (электрокалориферная)		Д
XIV	Гардеробные мужские и женские		
XV	Душевые мужские и женские		
XVI	Тамбур гардеробной		
XVII	Санузел		
XVIII	Проход		
XIX	Тамбур		
XX	Паддок для кобыл		
XXI	Паддок для жеребцов-производителей.		

Т.П. 804-2-41.86-ТХ

Привязан:	Нач.отд.	Минц		29.08
	Н.контр.	Флеклер		28.08
	ГИП	Чижов		27.08
	Гл.спец.	Флеклер		26.08
Инв.№	Вед.инж.	Зубарева		25.08

Конюшня на 20 племенных конематок

Стадия	Лист	Листов
Р	2	

План расстановки технологического оборудования с паддоками. Разрез А-А.

ЦНИИЭПовцепром

Копировал: С. Цуец-

Взам.инв.№ | Подпись и дата | Инв.№ подл.

1355-01

Альбом I

Типовой проект 804-2-41.86

Ведомость рабочих чертежей основного комплекта -АС

Лист	Наименование	Примечание
1	Общие данные (начало)	
2	Общие данные (окончание)	
3	Фасады 1-22; 22-1; А-В; В-А.	
4	План на отм. 0.000. Экспликация помещений. Фрагмент 1.	
5	Разрезы 1-1; 2-2; 3-3; 4-4. Фрагмент 2.	
6	Схема расположения фундаментов. Фрагмент 1.	
7	Ведомость перемычек.	
8	Планы полов, кровли. Раскладка асбестоцементных волнистых листов.	
9	Схемы расположения опорных подушек, ферм, связей и плит покрытия.	
10	Спецификация к схеме расположения плит покрытия.	
11	Схема расположения решеток, кормушек.	
12	План навозоуборочного канала.	
13	Схема расположения щитов навозоуборочного канала.	
14	Схема расположения элементов ограждения паддоков.	

Ведомость ссылочных и прилагаемых документов

Обозначение	Наименование	Примечан.
1	2	3
	Ссылочные документы	
ГОСТ 12506 - 81	Окна деревянные для производственных зданий	
ГОСТ 14624 - 84	Двери деревянные для производственных зданий.	

продолжение

1	2	3
ГОСТ 24698 - 81	Двери деревянные наружные для жилых и общественных зданий	
ГОСТ 6629 - 74*	Двери деревянные внутренние для жилых и общественных зданий.	
ГОСТ 18853 - 73*	Ворота деревянные распашные для производственных зданий и сооружений.	
1.860-3, в.1	Деревянные несущие конструкции для покрытий сельских производственных зданий.	
1.865-2, в.2	Плиты покрытий облегченной конструкции для производственных зданий сельского хозяйства.	
1.865.1-4/80, в.3	Железобетонные предварительно напряженные плиты длиной 6м, для сельскохозяйственных зданий.	
2.860-1, в.3	Типовые узлы покрытий одноэтажных сельскохозяйственных зданий.	
2.860-5	Узлы покрытий из асбестоцементных волнистых листов по железобетонным прогонам неотапливаемых сельскохозяйственных зданий.	
2.436-14, в.1	Узлы окон с деревянными переплетами по ГОСТ 12506-81.	
1.038.1-1, в.1	Перемычки железобетонные для зданий с кирпичными стенами.	

окончание

1	2	3
КЭ-01-58, в.2	Сборные железобетонные обвязочные балки и перемычки для промышленных зданий.	
2.249-1, в.4	Детали полов общественных зданий.	
2.800-2, в.9	Унифицированные узлы и детали сельскохозяйственных зданий и сооружений.	
2.460-13	Архитектурные детали одноэтажных неотапливаемых зданий промышленных предприятий.	
	Прилагаемые документы	
У-1	Узлы	
АСИ-1	Опорная подушка ОП1.	
АСИ-2	Стойки СК1; СК2.	
АСИ-3	Крепление обрамления проема ворот к кирпичной стене.	
АСИ-4	Кронштейны К1; К2.	
АСИ-5	Ворота ВМ-1.	
АСИ-6	Полотно ворот ПМ-1. Засов.	
АСИ-7	Металлические решетки РМ1÷РМ6.	
АСИ-8	Кормушки КРМ1; КРМ2.	
АСИ-9	Дверь ИД1; ИД2.	
АСИ-10	Кормушка КР1.	
АСИ-11	Изделия соединительные МС1; МС2. Вешало для сбруи.	
АСИ-12	Щиты Щ3÷Щ7; Щ9; Щ10.	
АСИ-13	Оконный блок с турникетом ОК3.	
АСИ-14	Люк с задвижкой Л1.	

Согласовано: Гл. спец. т.о. Шолух

Взам. инв. №

Инв. № подл. | Подп. и дата

Типовой проект разработан в соответствии с действующими нормами, правилами, инструкциями и государственными стандартами и обеспечивает пожаровзрывобезопасность при эксплуатации здания.

Гл. инженер проекта Ю.А. Чижов.

Гл. инженер проекта привязки

Привязан

Т.п. 804-2-41.86 - АС

Нач. отд.	Минц		15.09
Н. контр.	Нестеренко		10.09
Гл. кон. ст.	Архипов		11.09
ГИП	Чижов		11.09
Рук. гр.	Валавин		09.09

Конюшня на 20 племенных конематок.

Стад.	Лист	Листов
Р	1	14

Общие данные (начало)

ЦНИИЭПовцепром

Альбом I

Типовой проект 804-2-41.86

Общие указания.

1. Исходные данные для разработки рабочих чертежей см. общую пояснительную записку.
2. Степень огнестойкости – III.
3. За условную отметку 0.000 принят уровень чистого пола дежурного помещения, что соответствует абсолютной отметке по генплану
4. Фундаменты под стены и перегородки денников – ленточные из бетона В5, F50.
5. Стены кирпичные из обыкновенного глиняного кирпича пластического прессования ГОСТ 530-80 марки 75 на растворе марки 10.
6. Перегородки армокирпичные из обыкновенного глиняного кирпича пластического прессования ГОСТ 530-80 марки 75 на растворе марки 50, с укладкой в горизонтальных швах арматуры 2ф4ВI через 675 мм по высоте.
7. В процессе возведения стен и перегородок в дверных и оконных проемах заложить антисептированные деревянные пробки, не менее двух с каждой стороны проема (по высоте).
8. Горизонтальную гидроизоляцию стен и перегородок выполнить толщиной 30 мм из слоя цементно-песчаного раствора состава 1:2 с гидрофобными добавками 136-41 ГОСТ 10834-76*.
9. По периметру здания выполнить асфальтовую отмостку δ=25 мм по щебеночному основанию δ=108 мм, шириной 500 мм и уклоном 3%.
10. Пандусы выполнить из бетона В22,5; F75 δ=120 мм по щебеночной подготовке δ=100 мм с уклоном 10%.
11. Нижняя часть стен с наружной стороны на высоту 30 см штукатурится цементно-песчаным раствором марки 50, МРз 35.
12. Оконные и дверные блоки, ворота, вентиляционные шахты снаружи окрасить эмалью ПФ 115 ГОСТ 6465-76* светлых тонов за 2 раза.
13. Деревянные элементы должны быть пропитаны биоогнезащитным препаратом ББ11 ГОСТ 23787.6-79* с поглощением древесиной сухой соли не менее 50 кг/м³.
14. Наружная сторона асбестоцементных листов кровли должна быть покрыта гидрофобизирующей жидкостью 136-41 ГОСТ 10834-76*.
15. Кладка стен снаружи ведется под расшивку швов, изнутри см. ведомость отделки помещений лист 5.

Ведомость спецификаций

Лист	Наименование	Примечание
7	Спецификация заполнения проемов, перемычек.	
8	Спецификация асбестоцементных волнистых листов, рабочего хода, вентшахт.	
9	Спецификация ферм, связей и опорных подушек.	
10	Спецификация плит покрытия.	
11	Спецификация стоек, дверей, кормушек и решеток.	
12	Спецификация материалов навозоуборочного канала	
13	Спецификация щитов канала	
14	Спецификация ограждения паддоков	

Объемно-планировочные показатели.

Температура наружного воздуха	Строительный объем, м³	Площадь, м²	
		застройки	общая
-20°С	3640	814	745
-30°С	3682	821	745
-40°С	3821	844	745

Т.п. 804-2-41.86-АС

Нач. отд.	Минц		15.09	Конюшня на 20 племенных конематок.
Н. контр.	Балабин		10.09	
Гл. кон. от	Архипов		12.09	
ГИП	Чижов		11.09	Общие данные. (окончание)
Рук. гр.	Балабин		10.09	
Инж.	Масабиров		09.09	

Стад.	Лист	Листов
Р	2	

ЦНИИЭПовцепром

Привязан

Инв. №

Инв. № подл. | Подп. и дата | Взам. инв. №

Типовой проект 804-2-41.86 Альбом I

Фасад 1-22.

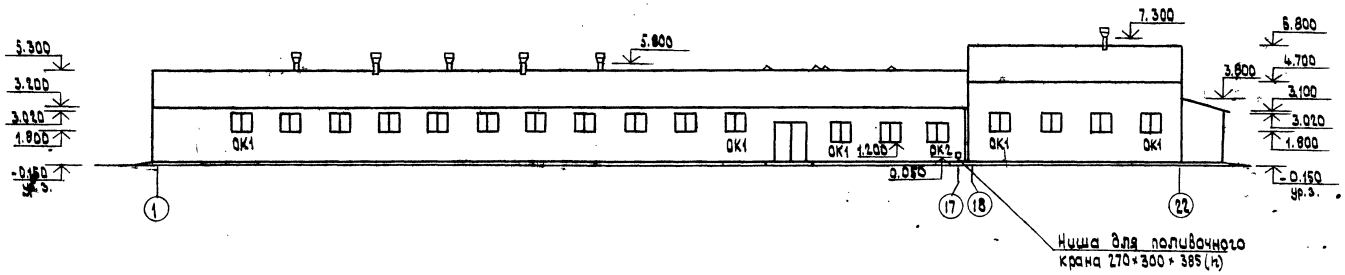

Фасад А-В

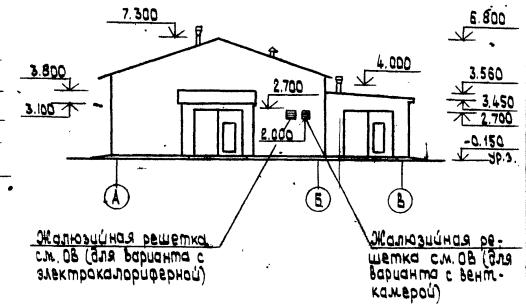

Фасад 22-1

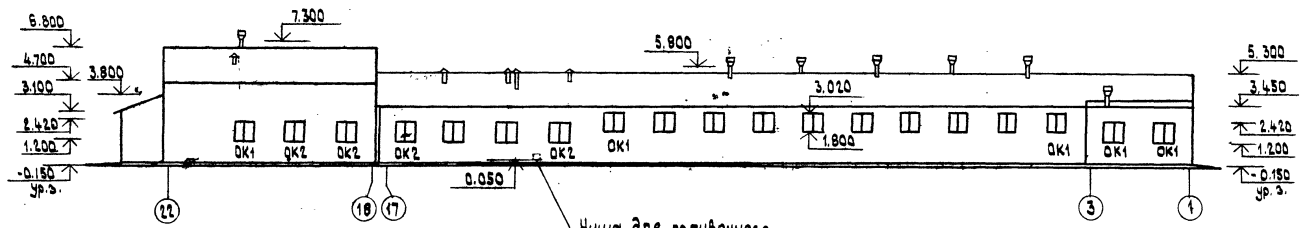

Фасад В-А

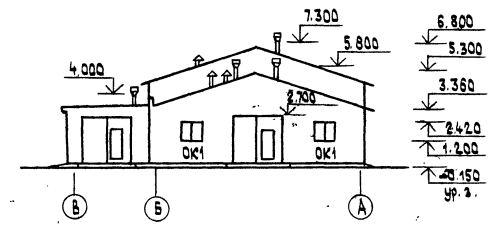

ОК1; ОК2

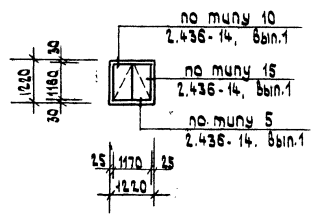

Согласовано: Гл. специалист Романова, Гл. инж. отд. Флекер

Инв.№ подл. | Подп. и дата | Взам. инв.№

Привязан

Инв.№

Нач. отд.	Минц		15.09
Н. контр.	Балабин		10.09
Гл. кон. от	Аржипов		12.09
ГИП	Чижов		11.09
Рук. гр.	Балабин		10.09
Ст. инж.	Комарова		09.09

т.п. 804-2-41.86- АС

Конюшня на 20 племенных конематок.

Стад.	Лист	Листов
Р.	3	

Фасады 1-22; 22-1; А-В; В-А.

ЦНИИЭПповцепром

1355-01

Альбом I

Типовой проект 804-2-41.86

План на отм. 0.000

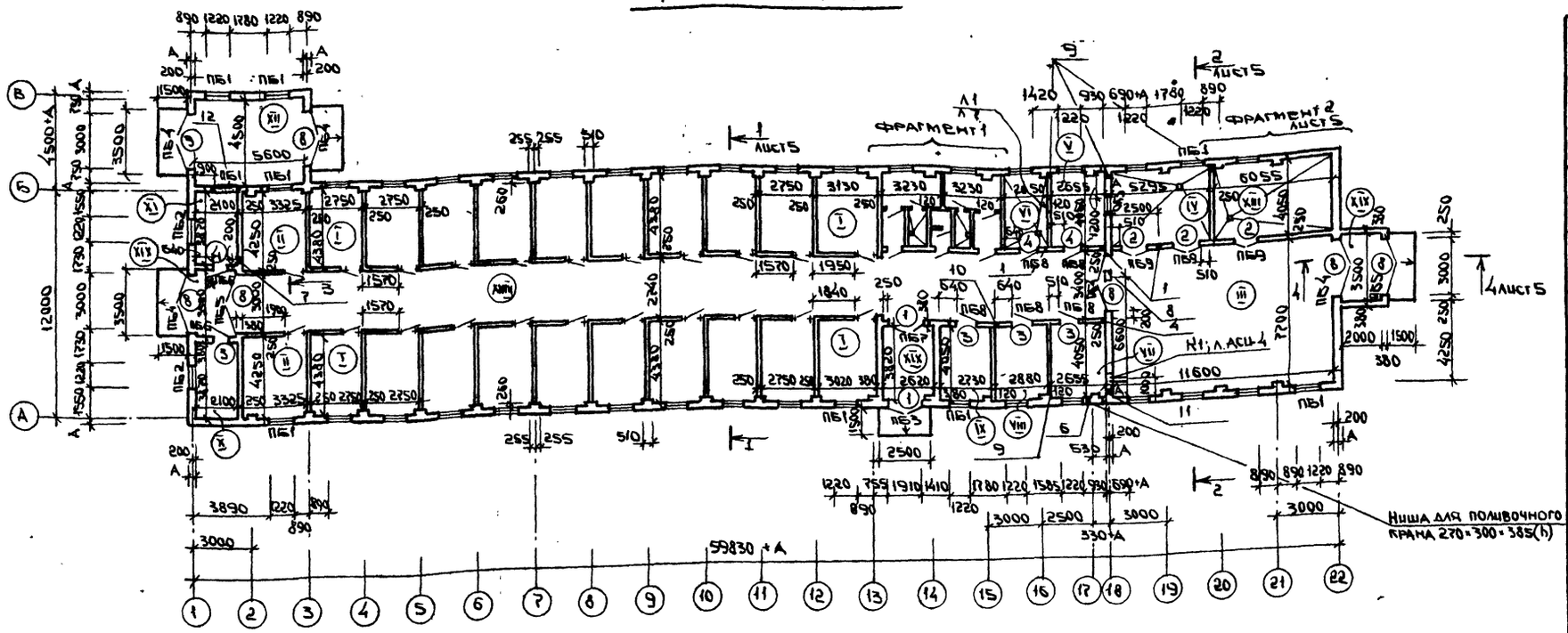

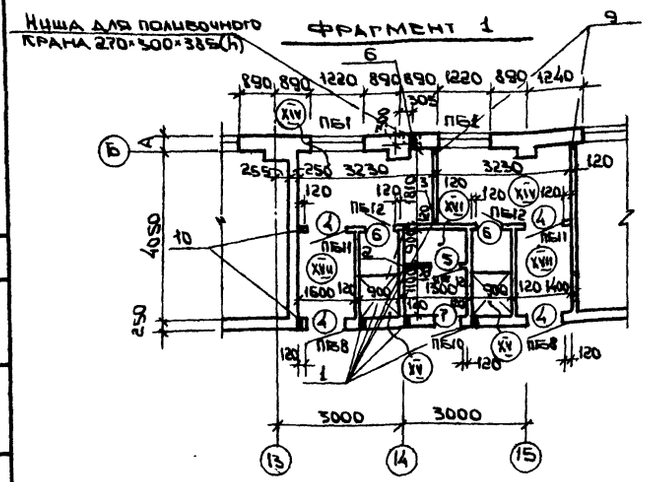

Экспликация помещений

Номер по плану	Наименование	Площадь м²	Категория производства по взрывной взрыво-пожарной и пожарной опасности
I	Денники для племенных кобыл	242,2	В
II	Денники для жеребцов-производителей	28,7	В
III	Манеж для проводки пробы (случки) кобыл	88,9	Д
IV	Помещение для ректального обследования кобыл	20,9	Д
V	Лаборатория для проверки спермы	10,3	Д
VI	Моечная	7,9	Д
VII	Дежурное помещение	10,3	–
VIII	Сбруйно-инвентарная	11,5	В
IX	Фуражная	10,9	В
X	Помещение для хранения подстилки	8,1	В
XI	Помещение для удаления навоза	8,1	Д
XII	Помещение накопления навоза	25,2	А
XIII	Венткамера (электрокалориферная)	24,3	Д
XIV	Гардеробные мужские и женские	10,6	–
XV	Душевые мужские и женские	3,6	–
XVI	Санузел	2,4	–
XVII	Тамбур гардеробной	6,07	–
XVIII	Проход	130,4	–
XIX	Тамбур	25,2	–

Таблица отверстий

NN п/п	Размер B×h мм	Количество для электрокалориферной	Количество для венткамеры	Отметка низа отверстий
1	150×150	10	10	2,350
2	200×200	1	1	0,050
3	300×300	1	1	0,000
4	100×100	1	1	2,350
5	100×100	1	1	0,500
6	100×100	1	1	0,150
7	300×300	1	1	3,200
8	460×460	2	2	3,370
9	100×100	–	6	0,200
10	100×100	–	4	2,850
11	100×100	–	1	1,500
12	1200×600	1	1	0,800
13	600×600	1	–	2,000
14	300×600	–	1	2,000
15	630×600	–	1	0,094
16	350×350	1	1	3,420

Ведомость проемов ворот и дверей

Марка поз.	Сечение проема, мм
1	1910 × 2370
2	1510 × 2370
3;4	1010 × 2070
5;6;7	710 × 2070
8	3000 × 2700

1. Над отверстиями уложить арматуру Ф10АI в слое цементного раствора с запуском в обе стороны отверстия по 250 мм через каждые 100 мм толщины стены - 9,85 кг.
2. Привязку трапов и уклоны см. лист 8

Таблица толщин стен и утеплителя

Температура наружного воздуха	Размер "А" мм	Тип кладки с уширенным швом серии 1.800-7	Калиброванный газосиликат γ=500 кг/м³ ГОСТ 5742-76 мм	Полужесткие минераловатные плиты γ=125 кг/м³ ГОСТ 9573-82
-20°С	380	–	120	130
-30°С	420	III	160	160
-40°С	550	IV	200	180

Согласовано: Гл. спец. сант. Рубанова; Гл. мех. отд. Факлер

Инв. № подл. | Подпись и дата | Взам. инв. №

Т.П. 804-2-41.86 -АС

Нач. отд.	Минц		15.09	Конюшня на 20 племенных конематок	Стад: Р; Лист: 4; Листов:
Н. контр.	Балабин		10.09		
Гл. кон. отд.	Архипов		12.09		
Гип	Чижов		11.09	План на отм. 0.000 Экспликация помещений Фрагмент 1.	ЦНИИЭПовцепром
Рук. гр.	Балабин		10.09		
Ст. инж.	Комарова		09.09		

Привязан

Инв. №

Копир:

Формат

Альбом I

Типовой проект 804-2-41.86

Разрез 1-1

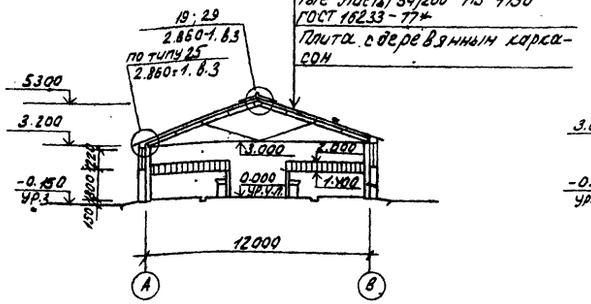

Разрез 2-2

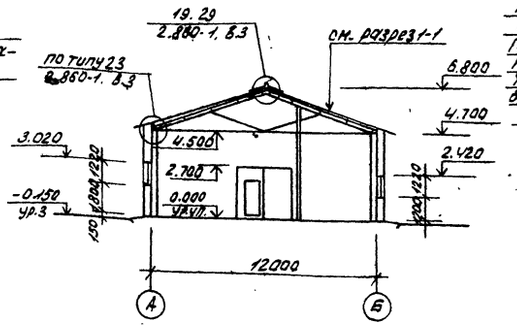

Разрез 3-3

Слой рубероида РКН-350Б ГОСТ 10923-82 на битумн. мастике МБС-1-65 ГОСТ 2889-80
Цементно-песчаный раствор М50-15
Газосиликат γ=500 кг/м3 ГОСТ 5742-76 с=10 см под мет.
Гравий керамзитовый γ=600 кг/м3-10÷120
Слой рубероида РКН-350Б ГОСТ 10923-82 на битумной мастике МБС-1-65 ГОСТ 2889-80
с.в.ж.бетонные плиты

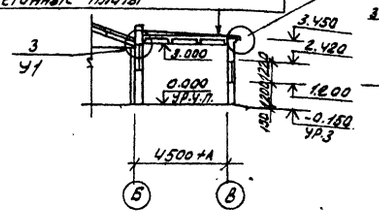

Разрез 4-4

Асбестоцементные волнистые листы 54/200-7.5-1750 ГОСТ 16233-77*
Балки деревянные шаг 750 сеч. 75х100 (h)

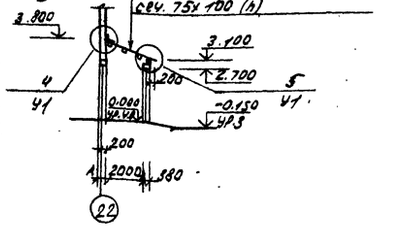

Ведомость отделки помещений. Площадь м²

Наименование или номер помещения	Потолок: площадь	Потолок: вид отделки	Стены или перегородки: площадь	Стены или перегородки: вид отделки	Низ стен или перегородок (панель): площадь	Низ стен или перегородок (панель): вид отделки	Низ стен или перегородок (панель): высота, мм	Окна: площадь	Окна: вид отделки	Двери: площадь	Двери: вид отделки	Ворота: площадь	Ворота: вид отделки	Примечание
I, II, III, IV, V, VI, VII, VIII, IX, X, XI, XII, XIII, XIV, XV		Известковая окраска		кирпичная кладка под расшивку швов известковая окраска	—	—	—		окраска эмалью ПФ-223 ГОСТ 14923-78*		окраска эмалью ПФ-223 ГОСТ 14923-78*	—	окраска эмалью ПФ-223 ГОСТ 14923-78*	штукатурка стен и перегородок простая, окраска окон дверей, ворот и решеток простая. решетки в ванных окрашиваются эмалью ПФ-223 ГОСТ 14923-78* обшивка потолка плоскими асбестоцементными листами только в помещении XV в помещениях VII), IX, X - потолок оштукатурить по драни толщиной 30 мм
XI, XV, XVI, XV		обшивка плоскими асбестоцементными листами окраска Э-ВА-127 ГОСТ 19214-80		штукатурка окраска Э-ВА-127 ГОСТ 19214-80		штукатурка окраска эмалью ПФ-115 ГОСТ 6465-76*	1800		тоже		тоже	—	—	
XVI		окраска Э-ВА-27 ГОСТ 19214-80		штукатурка окраска Э-ВА-27 ГОСТ 19214-80		штукатурка окраска эмалью ПФ-115 ГОСТ 6465-76*	1500	—	—		"	—	—	
VII, XIV, XVII		тоже		штукатурка окраска Э-ВА-27 ГОСТ 19214-80	—	—	—		окраска эмалью ПФ-223 ГОСТ 14923-78*		"	—	—	
XII		затирка швов цементным раствором известковая окраска		кирпичная кладка под расшивку швов известковая окраска	—	—	—		тоже	—	—		окраска эмалью ПФ-223 ГОСТ 14923-78*	

Размеры в скобках для температуры наружного воздуха -40°С.

Фрагмент 2 (для электрокалориферной)

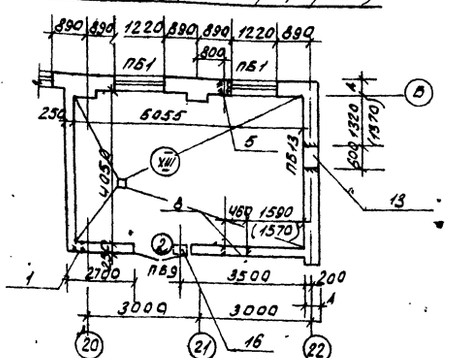

Фрагмент 2 (для венткамеры)

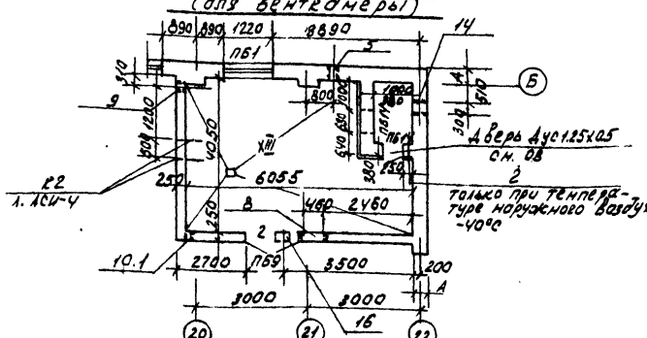

Т.п. 804-2-41.86 -АС

Привязан				Начотд	Жилина		15.09
				Н.контр	Балобкин		10.09
				Гл.спец.от	Арутюв		12.09
				ГИП	Шумков		11.09
				Рук.гр.	Балобкин		10.09
Инв.№				Ст.инж.	Белявская		09.09

Конюшня на 20 племенных семяников

Стадия	Лист	Листов
Р	5	

Разрез 1-1 ÷ 4-4 Фрагмент 2

ЦНИИЭПповцегпрон

Согласовано: Гл.специалист Рук.гр.отд. Инженер

Инв.№ подл. | Подп. и дата | Взам.инв.№

Копировала: (Мамырина)

Альбом I

Типовой проект 804-2-41.86

Схема расположения фундаментов

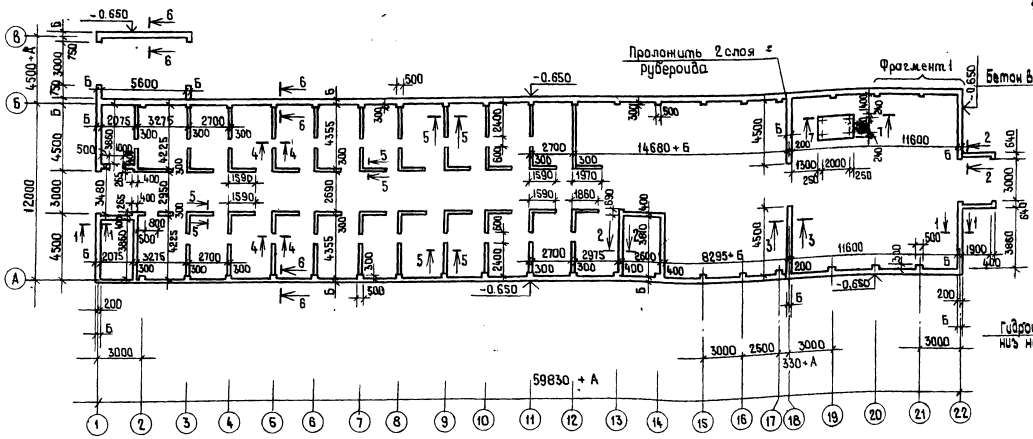

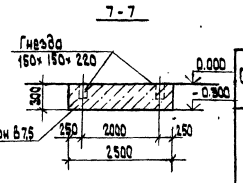

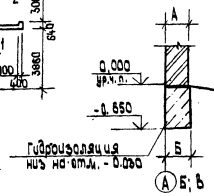

Таблица расчетных нагрузок на верхний обрез фундамента

Схема нагрузок	по оси	Усилия P тс/пм
	1	3.92
	18.22	4,93
	А, Б	7.10

Таблица толщин фундаментов

Температура наружного воздуха t°	Размер Б мм
- 20°С	400
- 30°С	400
- 40°С	550

Детали опирания перегородок на бетонный пол

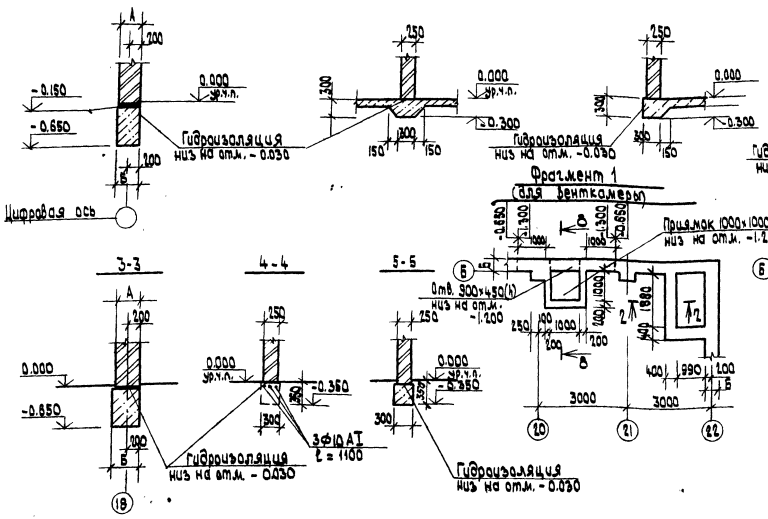

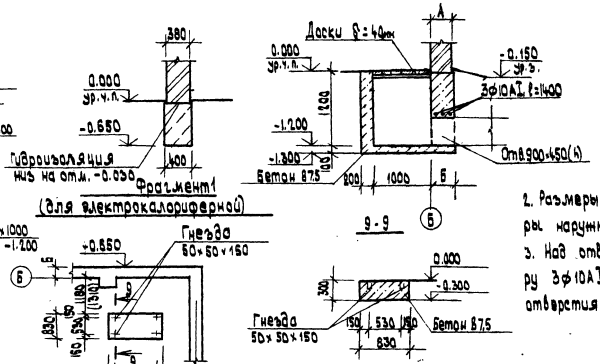

1. Основанием фундаментов служат непучинистые, непросадочные грунты со следующими нормативными характеристиками: $\varphi = 20°$; $C = 0.02$ кгс/см²; $E = 150$ кгс/см²; $\gamma = 1.8$ тс/м³; $k_г = 1$
2. Размеры в скобках для температуры наружного воздуха - 40°С.
3. Над отверстиями уложить арматуру 3Ф10АI с запуском в обе стороны отверстия по 250 мм - 49.42 кг.

Т.П. 804-2-41.86-АС					
Привязан	Нач.отд.	Минц	15.09	Конюшня на 20 племенных конематок.	Стад. Р / Лист 6 / Листов
	Н.контр.	Валабин	10.09		
	Гл.кон.от.	Архипов	12.09		
	Гип	Чижов	11.09	Схема расположения фундаментов. Фрагмент 1.	ЦНИИЭПовцепром
	Рук.гр.	Балабин	10.09		
Инв. №	Ст.инж.	Комарова	09.09		

Согласовано: Гл.спец.сант. Рубанова; Гл.мех.отд. Флеклер

Взам.инв.№ | Подп. и дата | Инв.№ подл.

1355-01

Альбом I

Типовой проект 804-2-41.86

Ведомость перемычек

Марка, поз.	Схема сечения
1	2
Температура наружного воздуха -20°, -30°С	
ПБ1	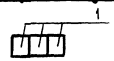
ПБ2	
ПБ3	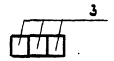
ПБ4	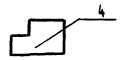
Температура наружного воздуха -20°, -30°, -40°С	
ПБ5	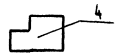
ПБ6	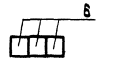
ПБ7	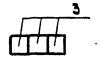
ПБ8	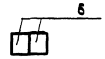

продолжение

1	2
ПБ9	
ПБ10	
ПБ11	
ПБ12	
Температура наружного воздуха -40°С	
ПБ1	
ПБ2	
ПБ3	
ПБ4	
Для варианта с электрокалориферной	
Температура наружного воздуха -20°, -30°С	
ПБ13	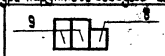

продолжение

1	2
Температура наружного воздуха - 40°С	
ПБ13	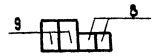
Для варианта с венткамерой	
Температура наружного воздуха -20°, -30°, -40°С	
ПБ14	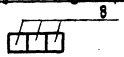

Спецификация заполнения проемов, перемычек

Марка поз.	Обозначение	Наименование	Кол.	Масса ед. кг	Примечание
1	2	3	4	5	6
	Заполнение проемов				
1	ГОСТ 24698-81	Дверной блок ДН24-19*	2		
2	ГОСТ 6629-74*	Дверной блок ДГ24-15	3		
3	ГОСТ 6629-74*	Дверной блок ДГ21-10 Л	4		
4	ГОСТ 6629-74*	Дверной блок ДГ21-10	7		
5	ГОСТ 6629-74*	Дверной блок ДГ21-7	1		
6	ГОСТ 6629-74*	Дверной блок ДГ21-7лп	2		
7	ГОСТ 6629-74*	Дверной блок ДГ21-7п	1		
8	ГОСТ 18853-73*	Ворота ВРК30-27	7		
Л1	-АСИ-14	Люк с задвижкой Л1	1		
	Температура наружного воздуха - 20°С.				
ОК1	ГОСТ 12506-81	Оконный блок СВО12.12	33(34)		
ОК2	ГОСТ 12506-81	Оконный блок СВД12.12	7		
ОК3	-АСИ-13	Окон. блок с турникетом ОК3	1		
	Температура наружного воздуха -30°, -40°С.				
ОК1; ОК2	ГОСТ 12506-81	Оконный блок СВД12.12	40(41)		
ОК3	-АСИ-13	Окон. блок с турникетом ОК3	1		

продолжение

1	2	3	4	5	6
	Перемычки:				
	Температура наружного воздуха -20°, -30°С.				
1	1.038.1-1, вып.1	2ПБ16-2	119 (122)	65	
2	1.038.1-1, вып.1	3ПБ16-37	4	102	
3	1.038.1-1, вып.1	2ПБ25-3	6	103	
4	КЭ-01-58, вып.2	БП3-1а	7	800	
6	1.038.1-1, вып.1	2ПБ13-1	22	43	
7	1.038.1-1, вып.1	2ПБ19-3	6	81	
8	1.038.1-1, вып.1	2ПБ10-1	5	43	
	Для варианта с электрокалориферной.				
8	1.038.1-1, вып.1	2ПБ10-1	1	43	
9	1.038.1-1 вып.1	3ПБ13-37	2	85	
	Для варианта с венткамерой.				
8	1.038.1-1, вып.1	2ПБ10-1	6	43	
	Температура наружного воздуха -40°С				
1	1.038.1-1, вып.1	2ПБ16-2	180 (184)	65	
2	1.038.1-1, вып.1	3ПБ16-37	4	102	
3	1.038.1-1, вып.1	2ПБ25-3	7	103	
4	КЭ-01-58, вып.2	БП3-1а	2	800	
5	КЭ-01-58, вып.2	БП4-1а	5	1100	
6	1.038.1-1, вып.1	2ПБ13-1	22	43	
7	1.038.1-1, вып.1	2ПБ19-3	6	81	
8	1.038.1-1, вып.1	2ПБ10-1	5	43	
	Для варианта с электрокалориферной				
8	1.038.1-1, вып.1	2ПБ10-1	2	43	
9	1.038.1-1, вып.1	3ПБ13-37	2	85	
	Для варианта с венткамерой				
8	1.038.1-1, вып.1	2ПБ10-1	6	43	

1. Дверь ДН24-19* отличается от ДН24-19 ГОСТ 24698-81 конструкцией полотен. Полотна выполнить по типу дверей ДНГ2410 ГОСТ 14624-84.
2. Значения в скобках даны для варианта с электрокалориферной.
3. Двери в помещениях VIII, IX, X обшить с обеих сторон сталью листовой δ=0,6мм ГОСТ 19903-74* внахлестку по асбесту толщиной 6мм, и предусмотреть устройство для самозакрывания.

Привязан					
Инв. №					

Нач.отд.	Минц		15.09
Н.контр.	Балабин		10.09
Гл. кон.от	Архипов		11.09
Гип	Чижов		11.09
Рук. гр.	Балабин		10.09
Ст.инж.	Комарова		09.09

т.п. 804-2-41.86-АС

Конюшня на 20 племенных конематок.

Ведомость перемычек.

Стад.	Лист	Листов
Р	7	

ЦНИИЭПовцепром

Инв. № подл. | Подп. и дата | Взам. инв. №

1355-01

Альбом I

Типовой проект 804-2-41.86

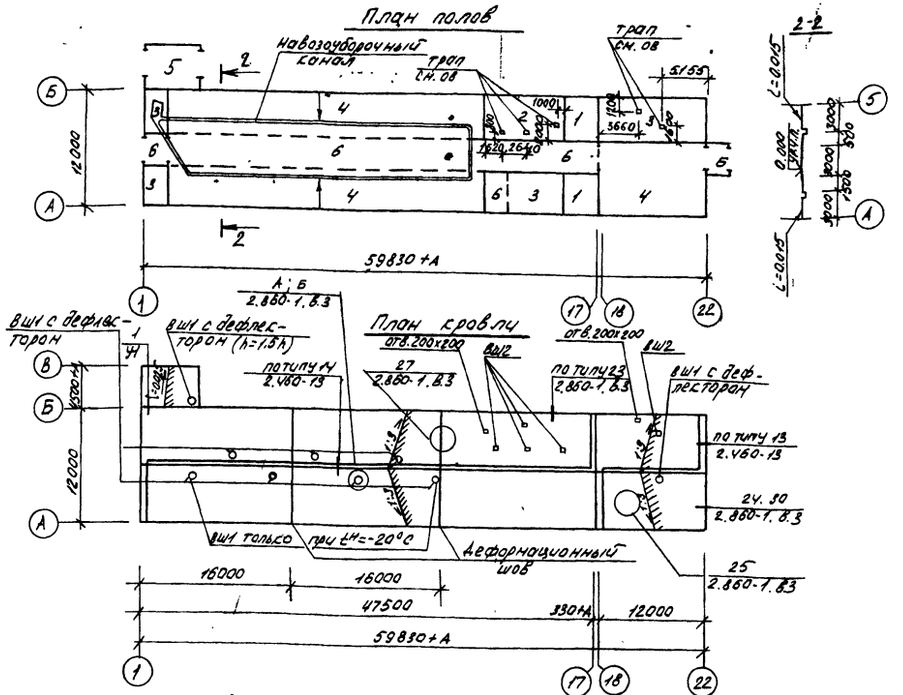
План полов

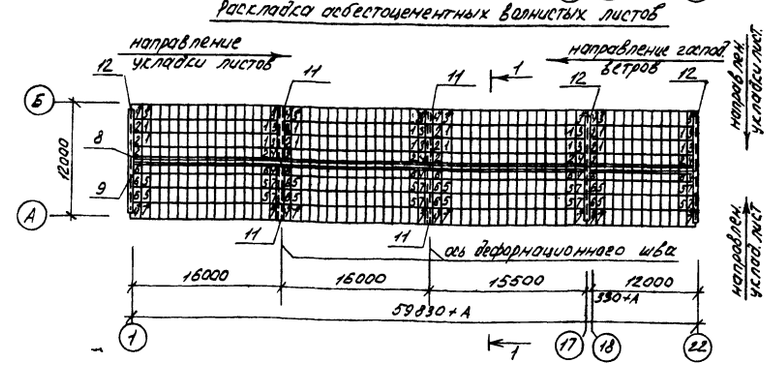
Раскладка асбестоцементных волнистых листов

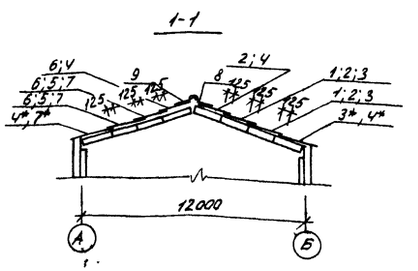

Экспликация полов

Наименование или номер помещения по проекту	Тип пола по проекту	Схема пола или номер узла по серии	Элементы пола и их толщина	Площадь пола м²
V; VII	1	229 2.244-1, вып.4	Покрытие - линолеум поливинилхлоридный, многослойный по ГОСТ 14632-79 - 2.5 мм	20.6
VI; XIV; XV; XVI; XVII	2	240 2.244-1, вып.4	Покрытие - керамические плитки, ГОСТ 6787-80 - 10 мм	30.6
IV; VIII; IX; X; XI; XII; XIII	3 (5)		Бетон В7.5-100мм (В22.5-120 мм) Грунт основания с втрамбованный щебнем крупностью 40÷60 мм	73.8 (25.2)
I; II; III	4		Глинобитное покрытие-100мм Грунт основания	369.8
XVIII; XIX	6		Асфальт -40мм Бетон В7.5 -100мм Грунт основания	145.6

Спецификация асбестоцементных волнистых листов, рабочего хода, вент шахт

Марка Поз.	Обозначение	Наименование	Кол	Масса ед кг	Примечание
1	2	3	4	5	6
1	ГОСТ 16233-77*	54/200-7.5-1750	104	35	
2	ГОСТ 16233-77*	54/200-7.5-1750	64	35	
3	ГОСТ 16233-77*	54/200-7.5-1750	8	35	
4	ГОСТ 16233-77*	54/200-7.5-1750	8	35	
5	ГОСТ 16233-77*	54/200-7.5-1750	104	35	
6	ГОСТ 16233-77*	54/200-7.5-1750	64	35	
7	ГОСТ 16233-77*	54/200-7.5-1750	8	35	
3*	ГОСТ 16233-77*	54/200-7.5-2000(2500)	56	40(50)	при $t^н$=-30°; -40°С
4*	ГОСТ 16233-77*	54/200-7.5-2000(2500)	8	40(50)	при $t^н$=-30°; -40°С
7*	ГОСТ 16233-77*	54/200-7.5-2000(2500)	56	40(50)	при $t^н$=-30°; -40°С
8	ГОСТ 16233-77*	Коньковая деталь КУ-1	60	8.0	
9	ГОСТ 16233-77*	Коньковая деталь КУ-2	60	8.0	
10	ГОСТ 16233-77*	Лотковая деталь ЛУ-1	12	11.4	
11	ГОСТ 16233-77*	Лотковая деталь ЛУ-2	4	13.1	
12	ГОСТ 19903-74*	Угловая деталь УС-1	18	5.9	
	ГОСТ 8486-66**	Бруски 60x60		0.28	м3

1. Уклон пола в помещениях с устройством трапа - i = 0.015
2. Асбестоцементные волнистые листы обозначены по серии 2.860-5
3. На схеме раскладки асбестоцементных волнистых листов не обозначенная лотковая деталь поз. 10
4. Спецификация на узлы крепления вентшахт дана на листе 10

продолжение

1	2	3	4	5	6
		Рабочий ход			
	ГОСТ 8486-66**	Доска 150x40	314.0 п.м.	1.88	м3
	ГОСТ 8486-66**	Бруски 75x32, l=450	52	0.001	м3
	ГОСТ 8486-66**	Бруски 75x60, l=600	62	0.003	м3
	ГОСТ 8486-66**	Брусья 125x125, l=200	124	0.003	м3
	ГОСТ 8486-66**	Брус 75x100(h), l=4260	4	0.14	м3
	температура наружного воздуха -20°С				
ВШ1	2.800-2, вып.9	Вент. шахта ВВШ-4-3И	9		h=2.0м
ВШ2	2.800-2, вып.9	Вент. шахта ВВШ-2-2Ж	5		h=1.5м
	1.494-32*	Дефлектор	9		
	2.800-2, вып.9	Зонт ВВШ-2-2Ж	5		

продолжение

1	2	3	4	5	6
	температура наружного воздуха -30°С; -40°С				
ВШ1	2.800-2, вып.9	Вент. шахта ВВШ-4-3И	7		h=2.0м
ВШ2	2.800-2, вып.9	Вент. шахта ВВШ-2-2Ж	5		h=1.5м
	1.494-32*	Дефлектор	7		
	2.800-2. вып.9	Зонт ВВШ-2-2Ж	5		

Согласовано

Гл. механик Флеклер

Гл. спец. сантех. Рубанова

Взам. инв. №

Подпись и дата

Инв. № подл.

Т.п. 804-2-41.86 АС

Привязан

Инв. №

Нач. отд.	Нинц		15.09
Н. контр.	Балабин		10.09
Гл. конс. от.	Архипов		12.09
ГИП	Чижов		11.09
Рук. гр.	Балабин		10.09
Ст. инж.	Белякова		09.09

Конюшня на 20 племенных коненаток

Стадия	Лист	Листов
Р	8	

План полов кровли Раскладка асбестоцементных волнистых листов

ЦНИИЭПовцепром

копировала: (Манырина)

Альбом I

Типовой проект 804-2-41.86

Схема расположения опорных подушек ферм и связей

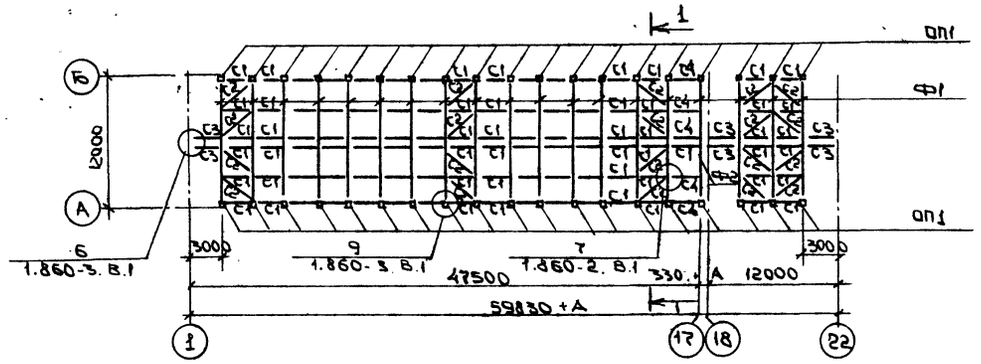

1-1

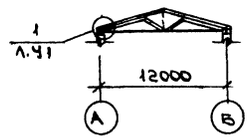

Схема расположения плит покрытия

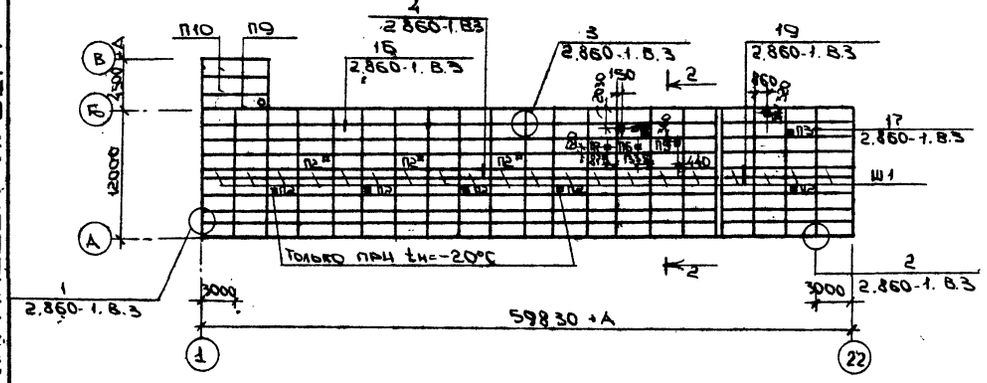

2-2

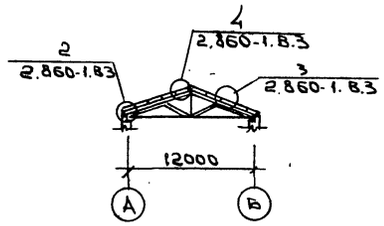

Спецификация ферм, связей и опорных подушек

Марка поз.	Обозначение	Наименование	Кол	Масса ед кг	Примечание
1	2	3	4	5	6
Вес снегового покрова 70 кгс/м²					
		Фермы			
Ф1	1.860-3, вып.1	МДФ 12-6	18	393	
Ф2	1.860-3, вып.1	МДФ 12-9	1	433	
Вес снегового покрова 100 кгс/м²					
		Фермы			
Ф1	1.860-3, вып.1	МДФ 12-9	18	433	
Ф2	1.860-3, вып.1	МДФ 12-12	1	552	
Вес снегового покрова 70; 100 кгс/м²					
		Связи			
С1	1.860-3, вып.1	С1-1	96	0,028	м3
С2	1.860-3, вып.1	С2-1	20	0,046	м3
С3	1.860-3, вып.1	С1-1к	6	0,027	м3
С4	1.860-3, вып.1	С1-1т	6	0,022	м3
		Крепежные элементы			
М7-2	1.860-3, вып.1	М7-2	239	0,2	
М13-1	1.860-3, вып.1	М13-1	470	0,3	
М14-2	1.860-3, вып.1	М14-2	33	5,0	
М15-1	1.860-3, вып.1	М15-1	163	2,4	
М16-1	1.860-3, вып.1	М16-1	6	3,7	
		Опорная подушка			
ОП1	-АСИ-1	ОП1	38	45	

Незамаркированные плиты покрытия марки - П1

Согласовано: Гл. спец. сант. Рубанова

Инв. № подл. | Подпись и дата | Взам. инв. №

Т.П. 804-2-41.86 - АС

Нач.отд.	Минц		15.09	Конюшня на 20 племенных конематок	Стадия	Лист	Листов
Н.контр.	Балабин		10.09		Р	9	
Гл.кон.отд.	Архипов		12.09				
ОП	Чижов		11.09	Схемы расположения опорных подушек, ферм, связей и плит покрытия	ЦНИИЭПовцепром		
Рук.гр.	Балабин		10.09				
Инж.	Бегарстанов		09.09				

Привязан

Инв. №

Копир.

Формат: 22

Альбом I

Типовой проект 804-2-41.86

продолжение

Марка поз.	Обозначение	Наименование	Кол.	Масса ед. кг	Примечание
1	2	3	4	5	6
Вес снегового покрова 70 кгс/м²					
Температура наружного воздуха -20°С					
		Плиты покрытия			
П1	1.865-2, вып.2	ДКД-31-13	146	145	
П2	1.865-2, вып.2	ДКД-07-31-13	8	163	
П3	1.865-2, вып.2	ДКД-03-31-13	1	145	
П4	1.865-2, вып.2	ДКД-03-31-13-А	1	145	
П5	1.865-2, вып.2	ДКД-03-31-13-Б	1	145	
П6	1.865-2, вып.2	ДКД-03-31-13-В	1	145	
П7	1.865-2, вып.2	ДКД-03-31-13-Г	1	145	
П8	1.865-2, вып.2	ДКД-03-31-13-Д	1	145	
П9	1.865.1-4/80, вып.3	2ПВ7-4А IV т	1	1450	
П10	1.865.1-4/80, вып.3	2ПГ-4А IV т	2	1230	
Щ1	2.860-1, вып.3	щит Щ1	20		
Температура наружного воздуха -30°С					
		Плиты покрытия			
П1	1.865-2, вып.2	ДКД-32-16	148	164	
П2	1.865-2, вып.2	ДКД-07-32-16	6	177	
П3	1.865-2, вып.2	ДКД-03-32-16	1	154	
П4	1.865-2, вып.2	ДКД-03-32-16-А	1	154	
П5	1.865-2, вып.2	ДКД-03-32-16-Б	1	154	
П6	1.865-2, вып.2	ДКД-03-32-16-В	1	154	
П7	1.865-2, вып.2	ДКД-03-32-16-Г	1	154	
П8	1.865-2, вып.2	ДКД-03-32-16-Д	1	154	
П9	1.865.1-4/80, вып.3	2ПВ7-4А IV т	1	1450	
П10	1.865.1-4/80, вып.3	2ПГ-4А IV т	2	1230	
Щ1	2.860-1, вып.3	щит Щ1	20	38	
Температура наружного воздуха -40°С					
		Плиты покрытия			
П1	1.865-2, вып.2	ДКД-33-18	148	188	
П2	1.865-2, вып.2	ДКД-07-33-18	6	183	

продолжение

1	2	3	4	5	6
П3	1.865-2, вып.2	ДКД-03-33-18	1	189	
П4	1.865-2, вып.2	ДКД-03-33-18-А	1	189	
П5	1.865-2, вып.2	ДКД-03-33-18-Б	1	189	
П6	1.865-2, вып.2	ДКД-03-33-18-В	1	189	
П7	1.865-2, вып.2	ДКД-03-33-18-Г	1	189	
П8	1.865-2, вып.2	ДКД-03-33-18-Д	1	189	
П9	1.865.1-4/80, вып.3	2ПВ7-4А IV т	1	1450	
П10	1.865.1-4/80, вып.3	2ПТ-4А IV т	2	1230	
Щ1	2.860-1, вып.3	щит Щ1	20		
Вес снегового покрова 100 кгс/м²					
Температура наружного воздуха -20°С					
П1	1.865-2, вып.2	ДКД-32-13	146	164	
П2	1.865-2, вып.2	ДКД-07-32-13	8	177	
П3	1.865-2, вып.2	ДКД-03-32-13	1	154	
П4	1.865-2, вып.2	ДКД-03-32-13-А	1	154	
П5	1.865-2, вып.2	ДКД-03-32-13-Б	1	154	
П6	1.865-2, вып.2	ДКД-03-32-13-В	1	154	
П7	1.865-2, вып.2	ДКД-03-32-13-Г	1	154	
П8	1.865-2, вып.2	ДКД-03-32-13-Д	1	154	
П9	1.865.1-4/80, вып.3	2ПВ7-4А IV т	1	1450	
П10	1.865.1-4/80, вып.3	2ПТ-4А IV т	2	1230	
Щ1	2.860-1, вып.3	щит Щ1	20		
Температура наружного воздуха -30°С					
		Плиты покрытия			
П1	1.865-2, вып.2	ДКД-32-16	148	164	
П2	1.865-2, вып.2	ДКД-07-32-16	6	177	
П3	1.865-2, вып.2	ДКД-03-32-16	1	154	
П4	1.865-2, вып.2	ДКД-03-32-16-А	1	154	
П5	1.865-2, вып.2	ДКД-03-32-16-Б	1	154	
П6	1.865-2, вып.2	ДКД-03-32-16-В	1	154	
П7	1.865-2, вып.2	ДКД-03-32-16-Г	1	154	
П8	1.865-2, вып.2	ДКД-03-32-16-Д	1	154	

Окончание

1	2	3	4	5	6
П9	1.865.1-4/80, вып.3	2ПВ7-4А IV т	1	1450	
П10	1.865.1-4/80, вып.3	2ПГ-4А IV т	1	1230	
Щ1	2.860-1, вып.3	щит Щ1	20		
Температура наружного воздуха -40°С					
		Плиты покрытия			
П1	1.865-2, вып.2	ДКД-33-18	148	188	
П2	1.865-2, вып.2	ДКД-07-33-18	6	183	
П3	1.865-2, вып.2	ДКД-03-33-18	1	189	
П4	1.865-2, вып.2	ДКД-03-33-18-А	1	189	
П5	1.865-2, вып.2	ДКД-03-33-18-Б	1	189	
П6	1.865-2, вып.2	ДКД-03-33-18-В	1	189	
П7	1.865-2, вып.2	ДКД-03-33-18-Г	1	189	
П8	1.865-2, вып.2	ДКД-03-33-18-Д	1	189	
П9	1.865.1-4/80, вып.3	2ПВ7-4А IV т	1	1450	
П10	1.865.1-4/80, вып.3	2ПГ-4А IV т	2	1230	
Щ1	2.860-1, вып.3	щит Щ1	20		
Вес снегового покрова 70; 100 кгс/м²					
МС2	2.860-1, вып.3	МС2	108	0.1	
МС3	2.860-1, вып.3	МС3	216	0.1	
МС1	2.860-1, вып.3	МС1	32	0.2	
МС6	2.860-1, вып.3	МС6	72	1.16	
МС7	2.860-1, вып.3	МС7	72	1.16	
МС13	2.860-1, вып.3	МС13	32	0.53	
Расход материалов на крепление вентшахт.					
	ГОСТ 8486-66**	Брус 100×65		0.051 / 0.042	м³
	ГОСТ 8486-66**	Брус 130×110		0.11 / 0.091	м³
	ГОСТ 8486-66**	Брус 100×70		0.043 / 0.04	м³
	ГОСТ 8486-66**	Брус 40×40		0.051 / 0.042	м³
	ГОСТ 8486-66**	Брус 100×100		0.092	м³
	ГОСТ 8486-66**	Доска 32×100		0.004	м³
	ГОСТ 8486-66**	Доска 150×50		0.080 / 0.070	м³
	ГОСТ 8486-66**	Доска 100×50		0.053 / 0.044	м³
	ГОСТ 19903-74*	Сталь листовая δ=0,6		170.33 / 144.20	

1. Плиты покрытия с индексами А, Б, В, Г отличаются от соответствующих марок плит покрытия серии 1.865-2, вып.2 привязкой отверстий.
2. Плита ДКД-31...Д отличается от ДКД-31... наличием отв. 200×200.
3. Значения в числителе даны для t* = -20°С, в знаменателе для t* = -30°С, -40°С.

Т.П. 804-2-41.86-АС

Привязан		Нач.отд.	Минц		15.09	Конюшня на 20 племенных конематок.	Стад. Р / Лист 10 / Листов
		Н.контр.	Балабин		10.09		
		Гл.кон.от.	Архипов		12.09		
		ГИП	Чижов		11.09	Спецификация к схеме расположения плит покрытия	ЦНИИЭПовцепром
		Рук.гр.	Балабин		10.09		
Инв. №		Ст. инж.	Белякова		09.09		

Инв. № подл. | Подп. и дата | Взам.инв. №

Альбом I

Типовой проект 804-2-41.86

Согласовано

Инв. № подл. | Подпись и дата | Взам. инв. №

Схема расположения решеток, кормушек и дверей

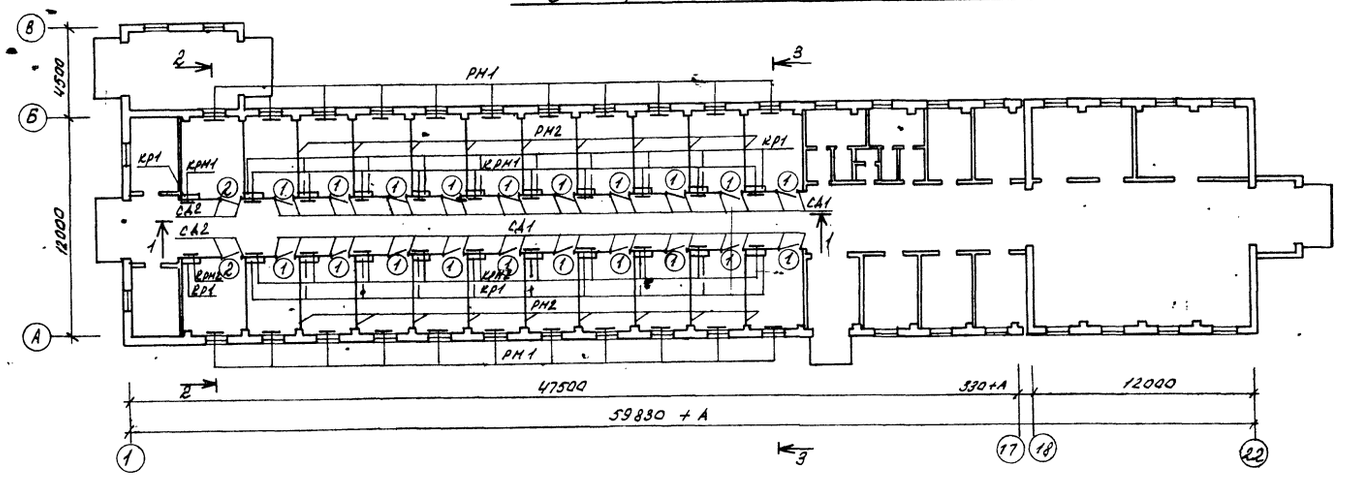

1-1

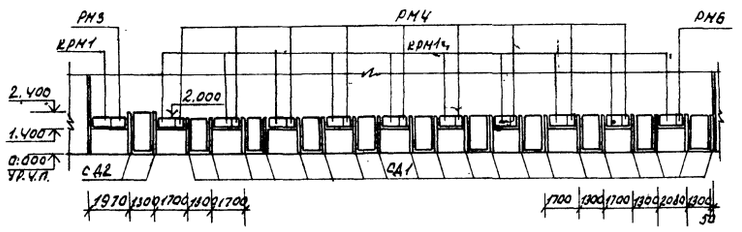

Заделка стоек СД1, СД2 в грунт

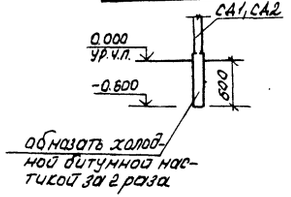

обмазать холодной битумной мастикой за 2 раза

2-2

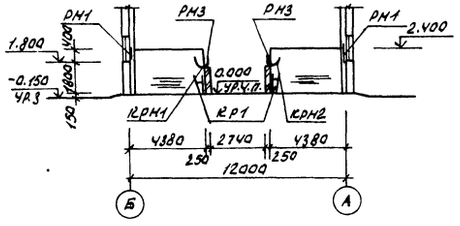

3-3

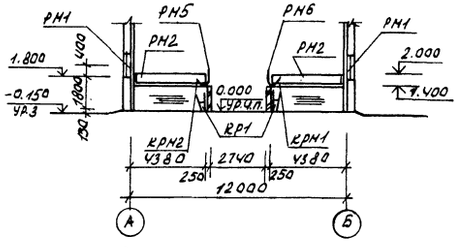

Спецификация стоек, дверей, кормушек и решеток

Марка поз.	Обозначение	Наименование	Кол.	Масса ед. кг	Примечание
СД1	ГОСТ 8486-66**	Брус 180х100, ℓ=2600	40		
СД2	ГОСТ 8486-66**	Брус 180х100, ℓ=3000	4		
1	-АСИ-9	Дверь ИД1	20		
2	-АСИ-9	Дверь ИД2	2		
РН1	-АСИ-7	Решетка РН1	22		
РН2	-АСИ-7	Решетка РН2	18		
РН3	-АСИ-7	Решетка РН3	2		
РН4	-АСИ-7	Решетка РН4	18		
РН5	-АСИ-7	Решетка РН5	1		
РН6	-АСИ-7	Решетка РН6	1		
КРН1	-АСИ-8	Кормушка КРН1	11		
КРН2	-АСИ-8	Кормушка КРН2	11		
КР1	-АСИ-10	Кормушка КР1	22		

Т.П. 804-2-41.86-АС

Привязан				Конюшня на 20 племенных семематок	Стад.	Лист	Листов
					Р	11	
				Схема расположения решеток, кормушек	ЦНИИЭПВЦепром		
Инв. №							

Нач. отд.	Нинц		15.09
Н. контр.	Барабин		10.09
Гл. спец. от.	Архипов		12.09
ГИП	Чижов		11.09
Рук. гр.	Баландин		10.09
Ст. инж.	Белякова		09.09

Копировала: /Макарина/

Альбом I

Типовой проект 804-2-41.86

План навозоуборочного канала

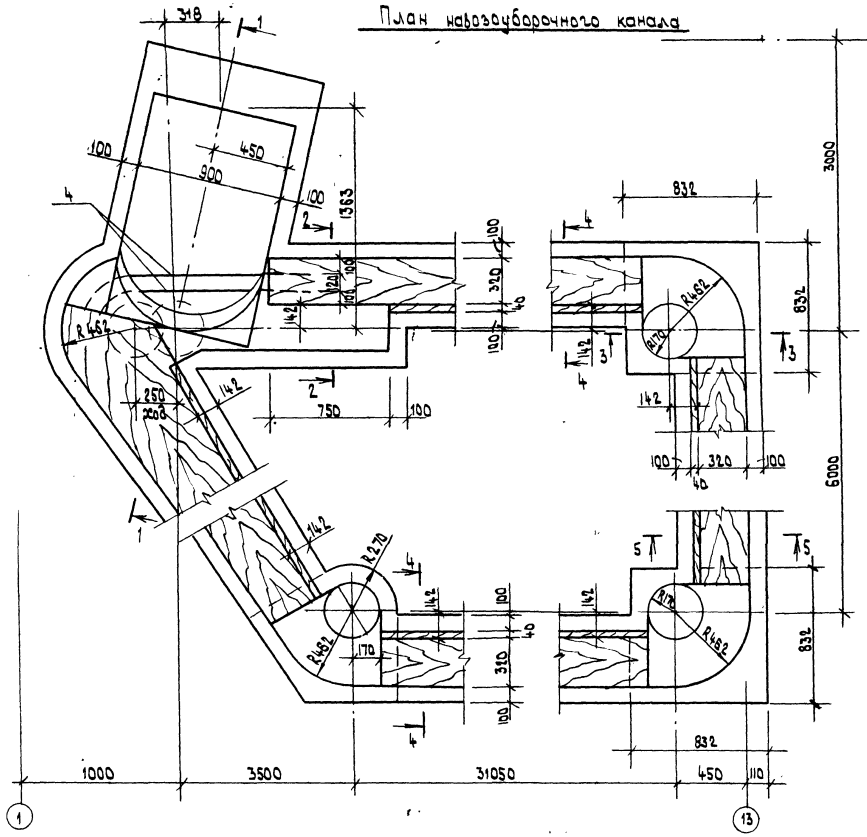

3 - 3

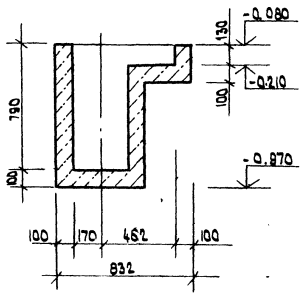

4 - 4

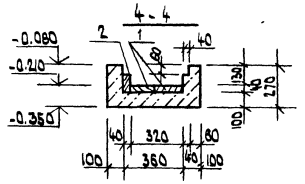

5 - 5

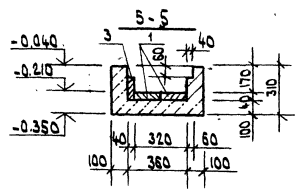

1 - 1

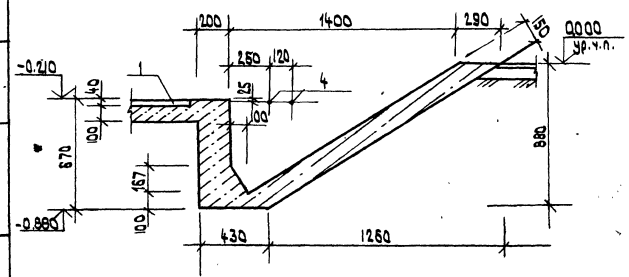

2 - 2

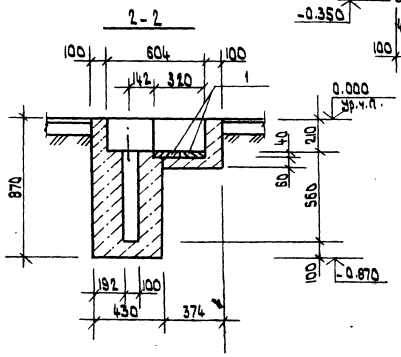

Спецификация материалов навозоуборочного канала

Марка поз.	Обозначение	Наименование	Кол.	Масса ед. кг	Примечание
1	ГОСТ 8486-66**	Доска δ=40 мм	1.0		м³
2	ГОСТ 8486-66**	Доска 110×40	0.14		м³
3	ГОСТ 8486-66**	Доска 150×40	0.07		м³
4	ГОСТ 5781-82*	ф10 AI, ℓ=1400	2	0.86	
		Бетон В 7,5		8.2	м³

1. Фундаменты под звездочки и стенки каналов выполнить из бетона В 7,5 повышенной плотности W 6.

Т. п. 804-2-41.86-АС

Привязан				
Инв. №				
Нач. отд.	Жинц		15.09	КОНЮШНЯ НА 20 ПЛЕМЕННЫХ КОНЕМАТОК.
Н. контр.	Балабин		10.09	
Гл. кон. от.	Архипов		12.09	
ГИП	Чижов		11.09	План навозоуборочного канала
Рук. гр.	Балабин		10.09	
Разраб.	Нуянзин		09.09	

Стад. Р | Лист 12 | Листов

ЦНИИЭПовцепром

Инв. № подл. | Подп. и дата | Взам. инв. №

Согласовано
Гл. инж. Альбома

1355-01

Альбом I

Типовой проект 804-2-41.86

Схема расположения щитов навозоуборочного канала

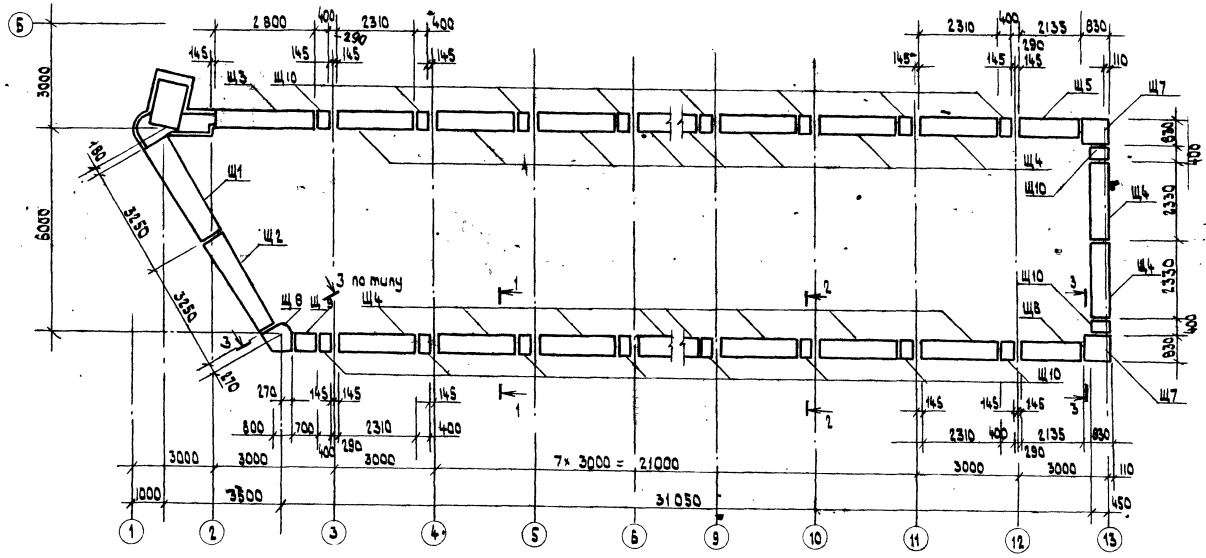

Спецификация щитов канала

Марка, поз.	Обозначение	Наименование	Кол.	Масса ед. кг	Примечание
		Щиты			
Щ1		Щ1	1	0.11	м³
Щ2		Щ2	1	0.1	м³
Щ3	АСИ-12	Щ3	1	0.074	м³
Щ4	АСИ-12	Щ4	20	0.062	м³
Щ5	АСИ-12	Щ5	1	0.05	м³
Щ6	АСИ-12	Щ6	1	0.05	м³
Щ7	АСИ-12	Щ7	2	0.05	м³
Щ8		Щ8	1	0.024	м³
Щ9	АСИ-12	Щ9	1	0.034	м³
Щ10	АСИ-12	Щ10	22	0.012	м³

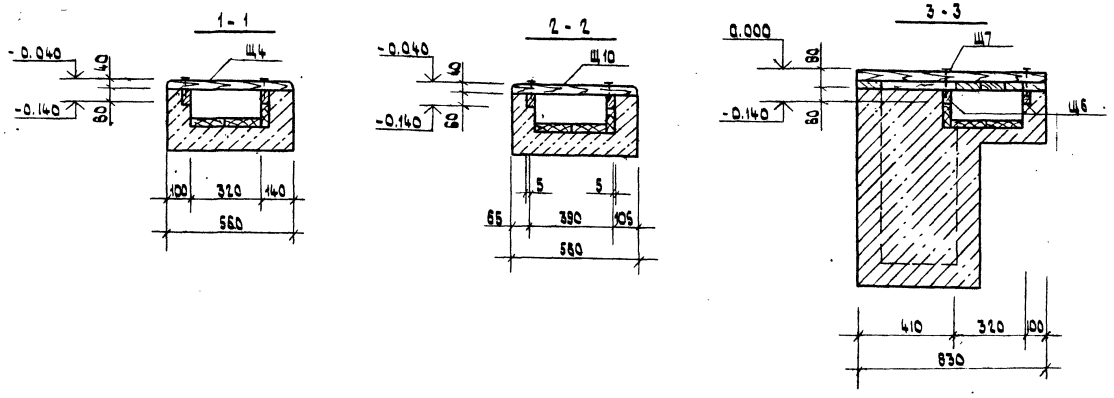

Щиты Щ1, Щ2, Щ8 - выполнить по месту

Т.П. 804-2-41.86-АС

Нач.отд.	Минц		15.09	Конюшня на 20 племенных конематок.	Стад.	Лист	Листов
Н.контр.	Балабин		10.09		Р	13	
Гл.кон.от	Архипов		12.09				
ГИП	Чижов		11.09	Схема расположения щитов навозоуборочного канала	ЦНИИЭПовцепром		
Рук.гр.	Балабин		10.09				
Вед.инж.	Нуянзин		09.09				

Привязан

Инв. №

Согласовано

Гл. мех. отд. Флеклер

Взам. инв. №

Подп. и дата

Инв. № подл.

Типовой проект 804-2-41.86 Альбом I

Схемы расположения элементов ограждения паддоков

Вариант 1

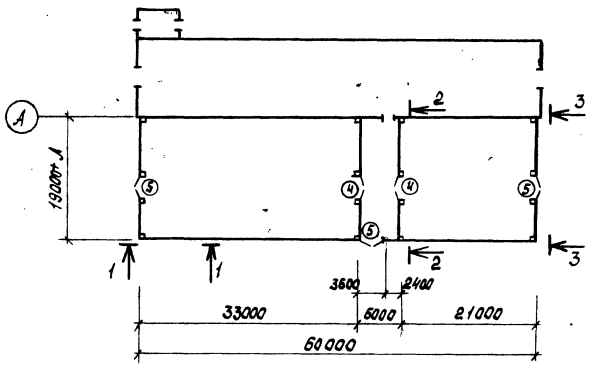

Вариант 2

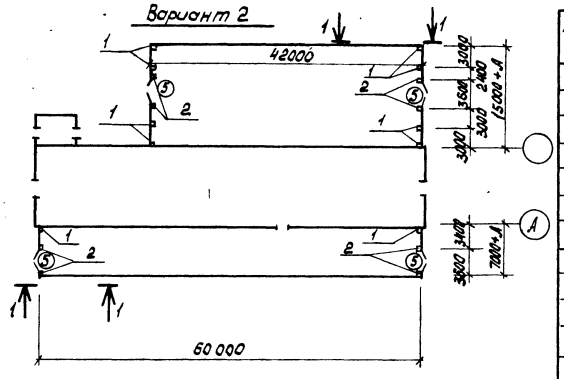

1 – 1

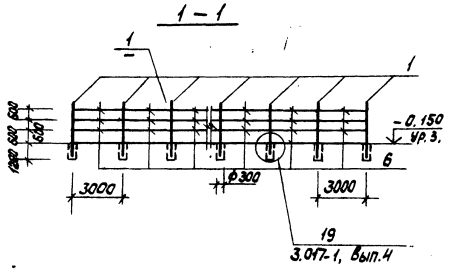

2 – 2

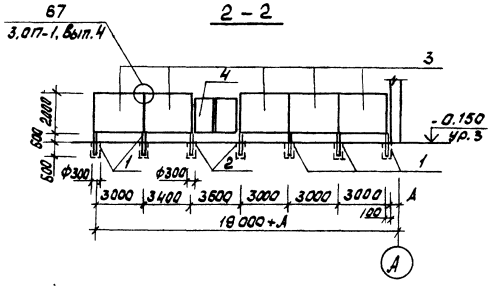

3 – 3

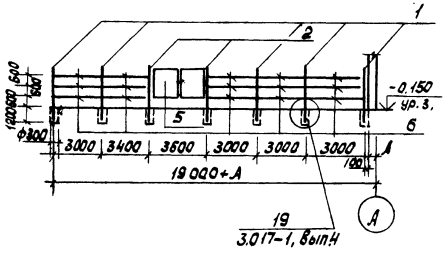

А – А

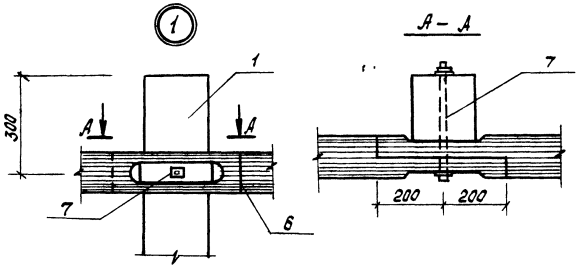

Спецификация ограждения паддоков

Марка поз.	Обозначение	Наименование	Кол.	Масса ед.,кг	Примечание
		Вариант 1			
1	-АСИ-2	Стойка СК1	35	330	
2	-АСИ-2	Стойка СК2	10	330	
3	3.017-1, Вып.3	Панель ПД 10	10	0,228	м³
4	3.017-1, Вып.8	Ворота ВД58 (Б)	2		
5	-АСИ-5	Ворота ВМ1	3		
6	ГОСТ 9463-72*	Жердь ф 120	п.м. 294	11.2	м³
		Соединительные эл-ты			
	3.017-1, Вып.4	МС 28	28	0,7	
7	ГОСТ 7798-70*; 5915-70*; 11371-78*	Болт М12 с гайкой и шайбой	111	0.373	ℓ=360
	3.017-1, Вып.4	Пластина ф170/2; ℓ=1900	14	0.019	м³
		Материалы			
		Бетон В7.5		2,46	м³
		Вариант 2			
1	-АСИ-2	Стойка СК1	42	330	
2	-АСИ-2	Стойка СК2	8	330	
5	-АСИ-5	Ворота ВМ1	4		
6	ГОСТ 9463-72*	Жердь ф 120	п.м. 270,7	15,8	м³
		Соединительные эл-ты			
7	ГОСТ 7798-70*; 5915-70*; 11371-78*	Болт М12 с гайкой и шайбой	156	0.373	ℓ=360
		Материалы			
		Бетон В7.5		3,0	м³

Т.П. 804-2-41.86-АС

Привязан			
Инв. №			
Нач. отд.	Минц		11.09
Н. контр.	Балавин		09.09
Гл. конс. от.	Архилов		11.09
ГИП	Минов		10.09
Рук. гр.	Балавин		09.09
Ст. инж.	Комарова		08.09

Конюшня на 20 племенных конематок.

Стад.	Лист	Листов
Р	14	

Схемы расположения элементов ограждения паддоков.

ЦНИИЭПовцепром

Инв. № подл. | Подп. и дата | Взам. инв. №

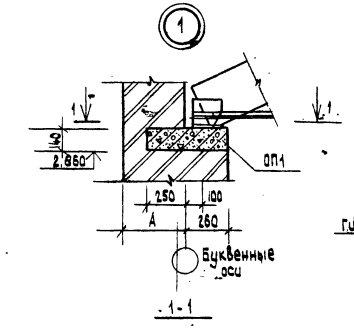

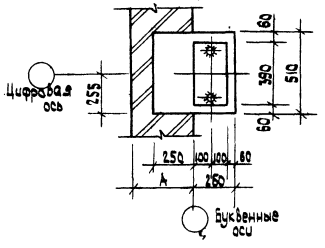

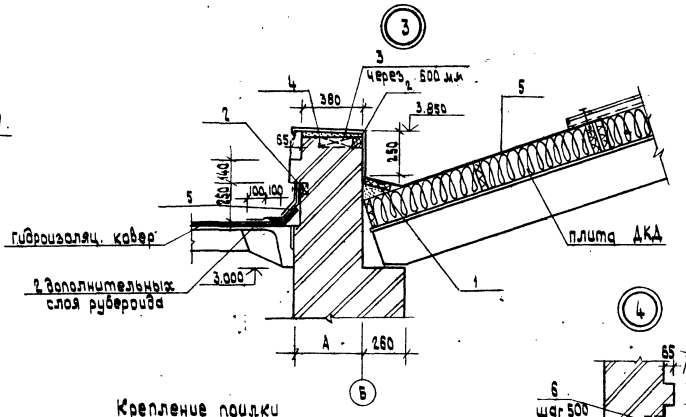

Крепление полки в денниках

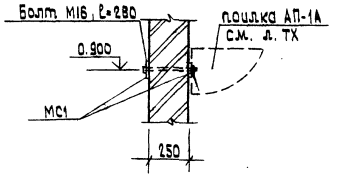

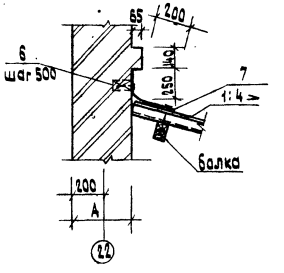

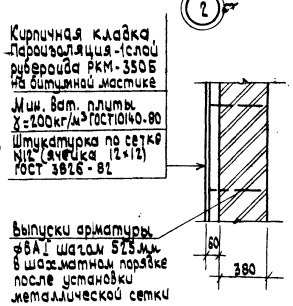

Крепление дефлектора к вентшахте

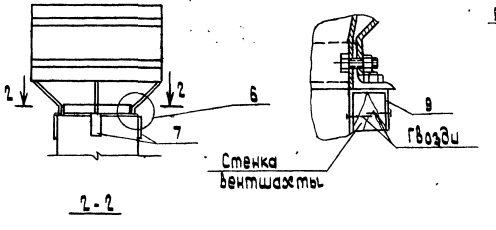

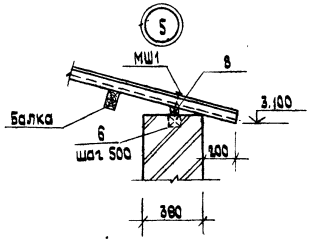

Крепление вешала для сбруи

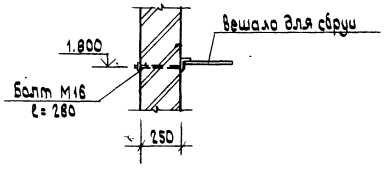

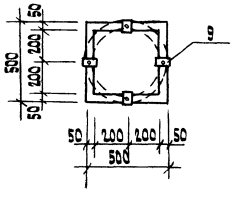

Формат	Зона	Поз.	Обозначение	Наименование	Кол.	Примечание
				Узел 3		
		1	ГОСТ 8486-86**	Доска б=40	0.047	м³
		2	ГОСТ 8486-86**	Брусок 50×70 (h)	0.046	м³
		3	ГОСТ 8486-86**	Брусок 200×140×65 (h)	12	0.002 м³
		4	2.430-3, Вып.2	Костыль -4×330	12	0.41 кг
		5	ГОСТ 19903-74*	Сталь кровельная оцинков.	8413	кг
				Узел 2		
			ГОСТ 3826-82	Сетка №12	83.68	кг
			ГОСТ 5781-82*	Арматура ф8АI, ℓ=450	70	0.1 кг
				Узел 4		
		6	ГОСТ 8486-86*	Брусок 120×65×65 (h)	9	0.008 м³
		7	ГОСТ 19903-74*	Сталь кровельная	10.34	кг
				Узел 5		
		6	ГОСТ 8486-86*	Брусок 120×65×65 (h)	9	0.008 м³
		8	ГОСТ 8486-86*	Брусок 80×80 (h)	0.016	м³
				Узел 6		
		9	- АСШ-11	МС2	28(36)	(при t°= -20°)
				Элементы технологического оборудования		
			- АСШ-11	Вешало для сбруи	1	
			- АСШ-11	МС1	22	
			ГОСТ 7798-70*, 5915-70**	Болт М16 с гайкой, ℓ=280	46	0.49 кг

Привязан

Инв. №

Нач. отд.	Минц	15.09
Н. контр.	Балабин	10.09
Гл. конс. от.	Архипов	11.09
ГИП	Чимав	11.09
Рук. гр.	Балабин	10.09
Ст. инж.	Белякова	09.09

Т.П. 804-2-41.86-У1

Узлы 1÷6

Стад.	Масса	Масшт.
Р		
Лист	Листов	

ЦНИИЭПовцепром

Инв. № подл. | Подп. и дата | Взам. инв. №

Альбом I

~~(Зональный)~~ Типовой проект 804-2-41.86

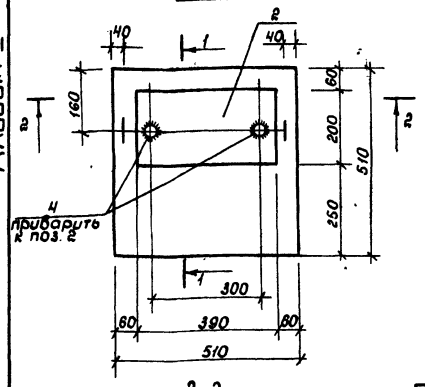

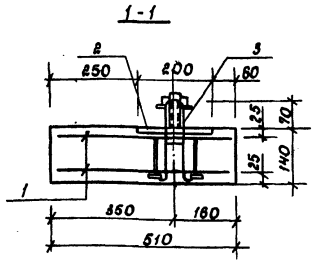

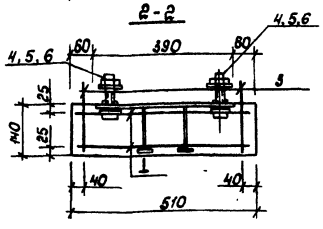

Ведомость расхода стали на элемент, кг

Марка элемента	Изделия арматурные			Изделия закладные					Сетка 100/100/5/5 ГОСТ 8478-81	Общий расход
	Арматура класса		Всего	Арматура класса		Прокат марки		Всего		
	AI			AIII		Вст3кп2				
	ГОСТ 5781-82*			ГОСТ 5781-82*		ГОСТ 103-76*				
	6	Итого		14	Итого	-10×200	Итого			
ОП 1	0,20	0,20	0,20	0,6	0,6	6,1	8,1	6,7	0,7	7,6

Формат	Зона	Поз	Обозначение	Наименование	Кол.	Примечание
				Опорная подушка ОП1		
				Сборочные единицы		
				Сетки-арматурные		
		1	ГОСТ 8478-81	Сетка 100/100/5/5 разм. 490×490	2	0,35кг
				Изделие закладное		
		2	1.400-6/76. вып.1	М1-5-1-А	1	6,7кг
				Детали		
		3	ГОСТ 5781-82*	ф6 AI, ℓ=450мм	2	0,09кг
		4	ГОСТ 15589-70*	Болт М20×80	2	0,26кг
		5	ГОСТ 5915-70*	Гайка М20	2	0,064кг
		6	ГОСТ 11371-78	Шайба	4	0,023кг
				Материалы		
				Бетон В10	0,036	м³

1. Изделие закладное М1-5-1-А отличается от М1-5-1 серии 1.400-6/76 вып.1 наличием отверстий ф23мм. и длиной поз. 294 равной 120мм.
2. Болты М20×80 привариваются к пластине дуговой сваркой под слоем флюса $h_{шв.}$=8мм.

Инв.№ подл.	Подп. и дата	Взам. инв.№

Привязан

Инв.№

Нач.отд.	Минц		10.09
Н.контр.	Баладин		05.09
Гл.кон.отд.	Архипов		09.09
ГИП	Чижов		08.09
Рук.гр.	Баладин		05.09
Инжен	Белякова		04.09

804-2-41.86 -АСИ-1

Опорная подушка ОП1

Стадия	Масса	Масштаб
Р	98,0	

Лист | Листов 1

ЦНИИЭПовцепром

Формат 12

Альбом I

~~(Зональный)~~ Типовой проект 804-2-41.86

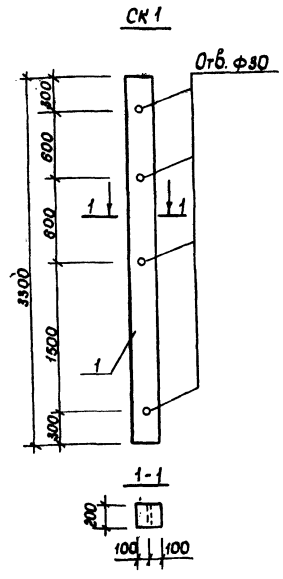

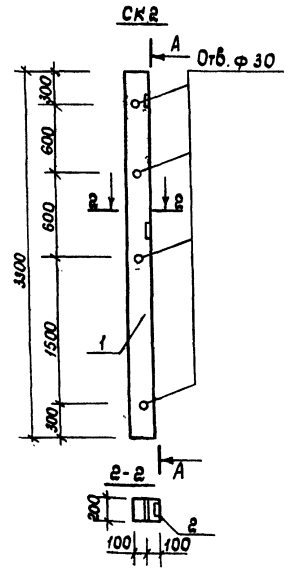

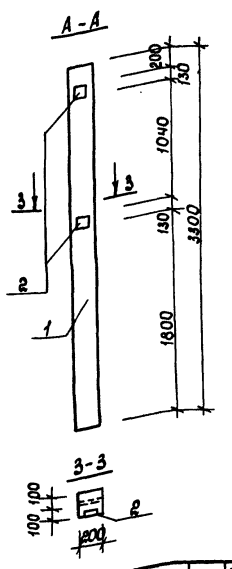

1. Стойка СК1 отличается от колонны 1К 33.2-1 серии 1.823.1-2, В.1 наличием отверстий. Стойку изготовлять без закладных деталей.
2. Стойка СК2 отличается от колонны 1К 33.2-1 серии 1.823.1-2, вып.1 наличием отверстий и закладных деталей МВ-4.

Формат	Зона	Поз	Обозначение	Наименование	Кол.	Примечание
				Стойка СК1		
				Сборочные единицы		
		1	1.823-1,2 вып.1	1К 33.2-1		
				Материалы		
				Бетон В15	0,132	м³
				Стойка СК2		
				Сборочные единицы		
		1	1.823-1.2. вып.1	1К 33.2-1		
		2	1.400-6/76	Изделие закл. М 8-4	2	1,2кг
				Материалы		
				Бетон В15	0,132	м³

Инв.№ подл.	Подп. и дата	Взам. инв.№

Привязан

Инв.№

Нач.отд.	Минц		10.09
Н.контр.	Баладин		05.09
Гл.кон.отд.	Архипов		09.09
ГИП	Чижов		08.09
Рук.гр.	Баладин		05.09
Инжен.	Белякова		04.09

т.п. 804-2-41.86 -АСИ-2

Стойки СК1; СК2

Стадия	Масса	Масштаб
Р		

Лист | Листов 1

ЦНИИЭПовцепром

Формат: 12

Альбом I

Крепление обрамления проема ворот 3000×2700 к кирпичной стене

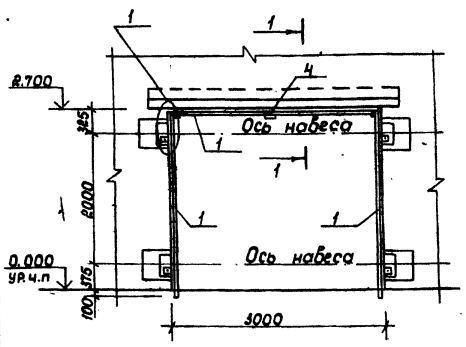

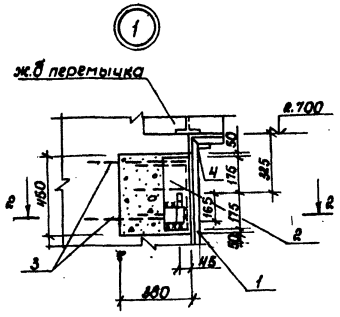

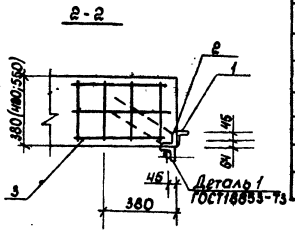

Спецификация на крепление обрамления проема ворот 3000×2700

Формат	Зона	Поз	Обозначение	Наименование	Кол.	Примечание
		1	ГОСТ 8509-72*	∠45×5; l=8600 мм		29,0кг
		2	3.400-6/76	Закладная деталь МИ4-36	4	5,1кг
		3	ГОСТ 8478-81	Сетка 150/150/5/5 ВI 340×490мм	8	0,44кг
		4	ГОСТ 8510-72*	∠100×63×8, l=100мм	3	0,75кг
		–	ГОСТ 18853-73	Деталь 1	4	3,0кг
				Материалы		
				Бетон В10	0,26	м³

Ведомость расхода стали на элемент, кг

Марка элемента	Изделия закладные: Арматура класса А III, ГОСТ 5781-82*, 10	Итого	Прокат марки Вст 3 кп2, ГОСТ 8509-72*, ∠90×8	Итого	Всего	Прокат марки Вст 3 кп2, ГОСТ 8509-72*, ∠45×5	Итого	ГОСТ 8510-72*, ∠100×63×8	Итого	Всего	Сетка 150/150/5/5 ВI ГОСТ 8478-81	Общий расход
Обрамление проема 3000×2700	5,2	5,2	15,2	15,2	20,4	29,0	29,0	2,25	2,25	31,25	3,52	55,17

Инв. № подл.	Подп. и дата	Взам. инв. №

Привязан

Инв. №

Нач. отд.	Минц		10.09
Н. контр.	Балабин		05.09
Гл. кон. отд.	Архипов		09.09
ГИП	Чижов		08.09
Рук. гр.	Балабин		05.09
Инженер.	Масабиров		04.09

804-2-41.86-АСИ-3

Крепление обрамления проема ворот к кирпичной стене

Стадия	Масса	Масштаб
Р		

Лист | Листов 1

ЦНИИЭПовцепром

Формат 12

(Зональный) Типовой проект 804-2-41.86

Альбом I

Кронштейн К1

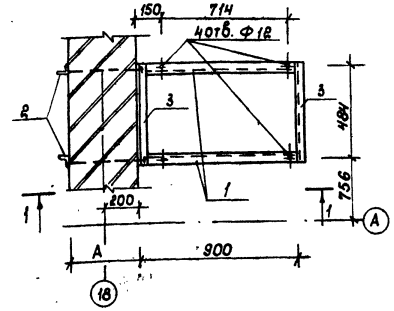

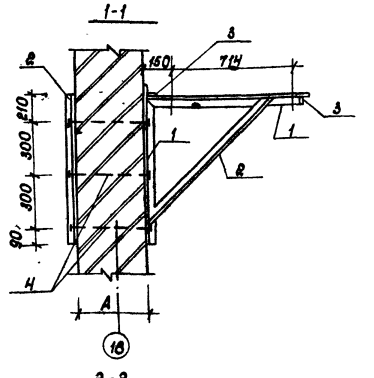

Кронштейн К2

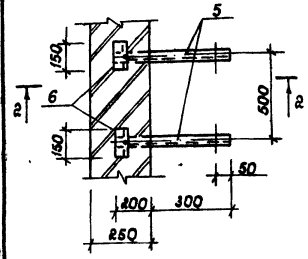

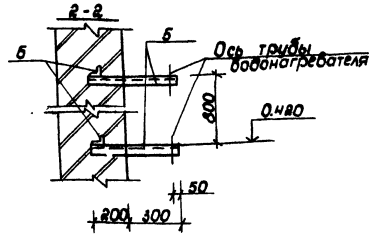

Формат	Зона	Поз.	Обозначение	Наименование	Кол.	Примечание
				Кронштейн К1		
		1	ГОСТ 8509-72*	Уголок 50×5; l=900	6	4,32кг
		2	ГОСТ 8509-72*	Уголок 50×5; l=1100	2	5,28кг
		3	ГОСТ 8509-72*	Уголок 50×5; l=540	2	2,59кг
		4	ГОСТ 7798-70*; 5915-70*	Болт с гайкой и шайбой l=410	6	t^м=20° 0,31кг
		4	ГОСТ 1198-70*; 5915-70*	Болт с гайкой и шайбой l=460	6	t^м=30° 0,38кг
		4	ГОСТ 7798-70*; 5915-70*	Болт с гайкой и шайбой l=580	6	t^м=-40° 0,48кг
				Кронштейн К2		
		5	ГОСТ 8509-72*	Уголок 63×4; l=570	4	2,83кг
		6	ГОСТ 8509-72*	Уголок 63×4; l=150	4	0,74кг

Инв. № подл.	Подп. и дата	Взам. инв. №

Привязан

Инв. №

Нач. отд.	Минц		10.09
Н. контр.	Балабин		05.09
Гл. кон. отд.	Архипов		09.09
ГИП	Чижов		08.09
Рук. гр.	Балабин		05.09
Ст. инж.	Жукова		04.09

Т.П. 804-2-41.86-АСИ-4

Кронштейны К1; К2

Стадия	Масса	Масштаб
Р		

Лист | Листов 1

ЦНИИЭПовцепром

Формат: 12

(Зональный) Типовой проект 804-2-41.86

Альбом I

~~(Зональный)~~ ТИПОВОЙ ПРОЕКТ 804-2-41.86

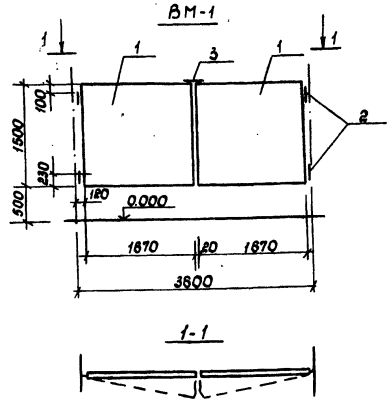

Формат	Зона	Поз.	Обозначение	Наименование	Кол.	Примечание
				Ворота ВМ1		
		1	АСИ-5	Полотно ПМ1	2	52,74
		2	3.017-1.06.110.300СБ	Петля	4	1,64
		3	АСИ-5	Засов	1	4,43

Сварку производить электродами Э-42А в соответствии с требованиями ГОСТ 11534-75, ГОСТ 10922-75.
Толщина швов равна наименьшей толщине свариваемых элементов.

Привязан	Нач.отд.	Минц		10.09	Т.П. 804-2-41.86 -АСИ-5	
	Гл.кон.отд.	Архипов		05.09	Ворота ВМ1	Стад. Р; Масса см. табл.; Масштаб
	Н.контр.	Баладин		09.09		Лист; Листов 1
	ГИП	Чижов		08.09		ЦНИИЭПовцепром
	Рук.гр.	Баладин		05.09		
Инв.№	Инж.	Бегарстанов		04.09		

Инв.№подл. | Подп. и дата | Взам.инв.№

Формат: 12

Альбом I

~~(Зональный)~~ ТИПОВОЙ ПРОЕКТ 804-2-41.86

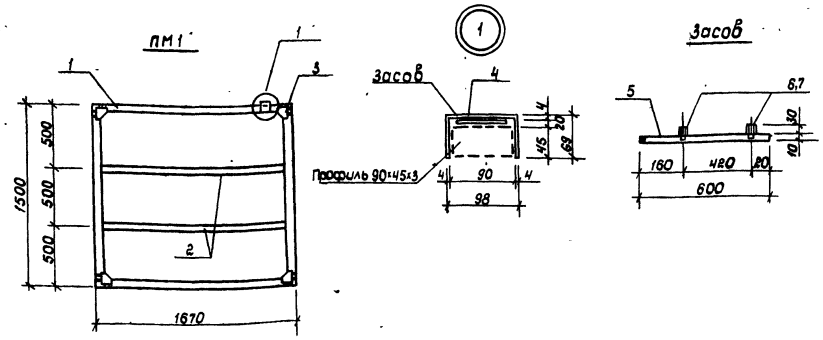

Формат	Зона	Поз.	Обозначение	Наименование	Кол.	Примечание
				ПМ1		
				Сборочные единицы		
		1	ГОСТ 12336-66	Профиль 90×45×3, l=5340	-	36,58
		2	ГОСТ 12336-66	Профиль 63×45×3, l=3160	-	14,22
		3	ГОСТ 103-76*	Полоса-4×100, l=100	4	0,31
		4	ГОСТ 103-76*	Полоса-4×100, l=220	1	0,69
				Засов		
				Сборочные единицы		
		5	ГОСТ 103-76*	Полоса-10×60, l=600	1	4,00
		6	ГОСТ 7798-70*	Болт М10, l=40мм	4	0,037
		7	ГОСТ 5927-62	Гайка М10	4	0,011

Сварку производить электродами Э-42А в соответствии с требованиями ГОСТ 11534-75, ГОСТ 10922-75.
Толщина швов равна наименьшей толщине свариваемых элементов.

Ведомость расхода стали на элемент кг

Марка элемента	Прокат марки Вст3 кп2 ГОСТ 12336-66				Прокат марки Вст3 кп2 ГОСТ 103-76*				Метизы	Общий расход
	90×45×3	90×4	63×45×3	Итого	-4×100	-4×80	-10×60	Итого		
ПМ1а	36,58	—	14,22	50,80	1,94	—	—	1,94	—	52,74
Засов	—	—	—	—	—	—	4,00	—	0,19	4,19

Привязан	Нач.отд.	Минц		10.09	Т.П. 804-2-41.86 -АСИ-6	
	Н.контр.	Баладин		09.09	Полотно ворот ПМ1 Засов	Стад. Р; Масса см. табл.; Масштаб
	Гл.кон.отд.	Архипов		09.09		Лист; Листов 1
	ГИП	Чижов		08.09		ЦНИИЭПовцепром
	Рук.гр.	Баладин		05.09		
Инв.№	Инж.ен.	Бегарстанов		04.09		

Инв.№подл. | Подп. и дата | Взам.инв.№

Формат: 22

1355-01

Альбом I

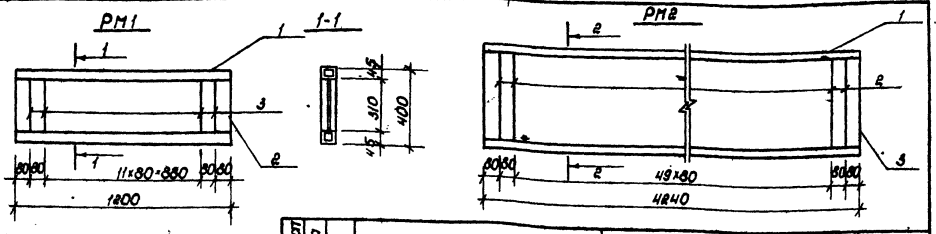

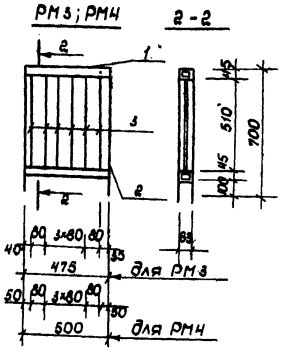

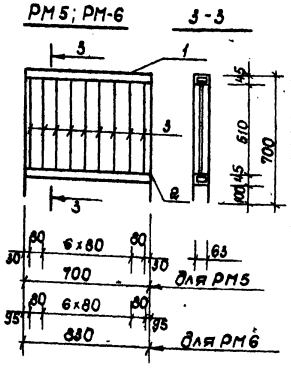

Формат	Зона	Поз	Обозначение	Наименование	Кол.	Примеч.
				Сборочные единицы и детали		
				РМ1		
		1	ТУ-14-2-361-79	Пр 63×45×3, ℓ=1200	2	5,40
		2	ГОСТ 103-76*	Полоса -70×4, ℓ=400	2	0,88
		3	ГОСТ 5781-82*	Арматура ф12 AI, ℓ=310	14	0,28
				РМ2		
		1	ТУ-14-2-361-79	Пр 63×45×3, ℓ=4240	2	19,08
		2	ГОСТ 103-76*	Полоса -70×4, ℓ=700	2	1,4
		3	ГОСТ 5781-82*	Арматура ф12 AI, ℓ=510	53	0,45
				РМ3		
		1	ТУ-14-2-361-79	Пр 63×45×3, ℓ=475	2	2,11
		2	ГОСТ 103-76*	Полоса -70×40, ℓ=700	2	1,4
		3	ГОСТ 5781-82*	Арматура ф12 AI, ℓ=510	6	0,45
				РМ4		
		1	ТУ-14-2-361-79	Пр 63×45×3, ℓ=500	2	2,25
		2	ГОСТ 103-76*	Полоса -70×4, ℓ=700	2	1,4
		3	ГОСТ 5781-82*	Арматура ф12 AI, ℓ=510	6	0,45
				РМ5		
		1	ТУ-14-2-361-79	Пр 63×45×3, ℓ=700	2	3,15
		2	ГОСТ 103-76*	Полоса -70×4, ℓ=700	2	1,4
		3	ГОСТ 5781-82*	Арматура ф12 AI, ℓ=510	9	0,45
				РМ6		
		1	ТУ-14-2-361-79	Пр 63×45×3, ℓ=700	2	3,15
		2	ГОСТ 103-76*	Полоса -70×4, ℓ=830	2	1,6
		3	ГОСТ 5781-82*	Арматура ф12 AI, ℓ=510	9	0,45

Ведомость расхода стали кг

Марка элемента	Изделия закладные						Всего
	Ар-ра класса AI		Прокат марки Вст 3кг2-1				
	ГОСТ 5781-82*		19-14-2-361-79		ГОСТ 103-76*		
	ф12	Итого	63×45×3	Итого	-70×4	Итого	
РМ1	3,92	3,92	10,80	10,80	1,70	1,70	16,40
РМ2	23,8	23,8	38,16	38,16	2,80	2,80	64,76
РМ3	2,70	2,70	4,22	4,22	2,80	2,80	11,72
РМ4	2,70	2,70	4,50	4,50	2,80	2,80	10,00
РМ5	4,05	4,05	6,30	6,30	2,80	2,80	13,15
РМ6	4,05	4,05	6,30	6,30	3,20	3,20	13,55

Т.п. 804-2-41.86 -АСИ-7

Металлические решетки РМ1; РМ2; РМ3; РМ4; РМ5; РМ6.

Стад.	Масса	Масштаб
Р	см табл.	1:200
Лист	Листов 1	

ЦНИИЭПовцепром

Формат 22

Привязан

Инв. №

Нач.отд.	Минц		10.09
Н.контр.	Балабин		05.09
Гл.кон.отд.	Архипов		09.09
ГИП	Чижов		08.09
Рук.гр.	Балабин		05.09
Инжен.	Бегарстанова		04.09

Инв.№подл. | Подп. и дата | Взам.инв.№

(Зональный) Типовой проект 804-2-41.86

1355-01

28

Альбом I

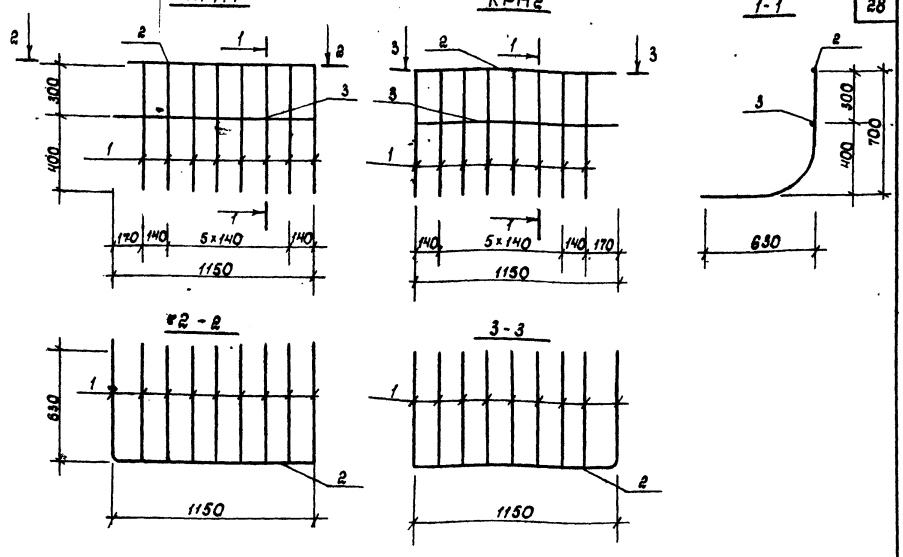

Формат	Зона	Поз.	Обозначение	Наименование	Кол.	Примечание
				КРМ1; КРМ2		
		1	ГОСТ 5781-82*	Арматура ф12 AI, ℓ=1384	8	
		2	ГОСТ 5781-82*	Арматура ф12 AI		
		3	ГОСТ 5781-82*	Арматура ф12 AI, ℓ=1150	1	

1. Сварку производить электродами типа Э-42Д в соответствии с требованиями ГОСТ 11354-75
2. Толщина сварных швов не менее 4мм.

Ведомость расхода стали, кг

Марка элемента	Изделия закладные			Всего
	Арматура класса AI			
	ГОСТ 5781-82*			
	ф12	ф8	Итого	
КРМ1; КРМ2	11,12	0,60	11,72	11,72

Т.п. 804-2-41.86 -АСИ-8

Кормушки КРМ1; КРМ2

Стад.	Масса	Масштаб
Р	см. табл.	1:200
Лист	Листов 1	

ЦНИИЭПовцепром

Формат 12

Привязан

Инв. №

Нач.отд.	Минц		10.09
Н.контр.	Балабин		05.09
Гл.кон.отд.	Архипов		09.09
ГИП	Чижов		09.09
Рук.гр.	Балабин		05.09
Инжен.	Бегарстанова		04.09

Инв.№подл. | Подп. и дата | Взам.инв.№

(Зональный) Типовой проект 804-2-41.86

Альбом I

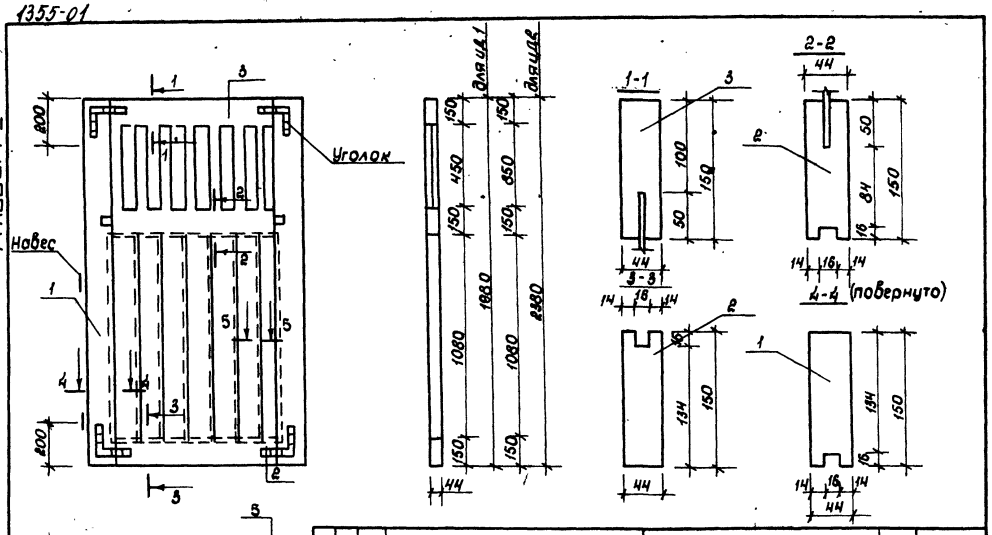

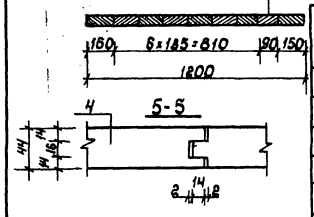

Формат	Зона	Поз.	Обозначение	Наименование	Кол.	Примечание
				Дверь ИД-1	0,096	м³
				Сборочные единицы		
12		1	ГОСТ 8486-66**	Доска 150×44; l=1980	2	0,013м³
12		2	ГОСТ 8486-66**	Доска 150×44; l=1200	2	0,008м³
12		3	ГОСТ 8486-66**	Доска 150×44; l=1200	1	0,008м³
12		4	ГОСТ 8486-66**	Доска 135×44; l=1100	6	0,007м³
12		5	ГОСТ 8486-66**	Доска 90×44; l=1110	1	0,004м³
12		6	ГОСТ 5781-82*	Ф12АI; l=550мм	11	0,48кг
				Дверь ИД2	0,102	м³
				Сборочные единицы		
12		1	ГОСТ 8486-66**	Доска 150×44; l=2380	2	0,016м³
12		2	ГОСТ 8486-66**	Доска 150×44; l=1200	2	0,008м³
12		3	ГОСТ 8486-66**	Доска 150×44; l=1200	1	0,008м³
12		4	ГОСТ 8486-66**	Доска 135×44; l=1110	6	0,007м³
12		5	ГОСТ 8486-66**	Доска 90×44; l=1100	1	0,004м³
12		6	ГОСТ 5781-82*	Ф12АI; l=950мм	11	0,84кг

(Зональный) Типовой проект 804-2-41.86

Т.п. 804-2-41.86 -АСИ-9

Дверь ИД1; ИД2

Стад.	Масса	Масштаб
Р		

Лист | Листов 1

ЦНИИЭПовцепром

Прибязан

Нач.отд.	Минц		10.09
Н.контр.	Баладин		05.09
Гл.кон.отд.	Архипов		09.09
ГИП	Чижов		08.09
Рук.гр.	Баладин		05.09
Инжен.	Масабиров		04.09

Инв.№ подл. | Подп. и дата | Взам.инв.№

Формат: 12

Альбом I

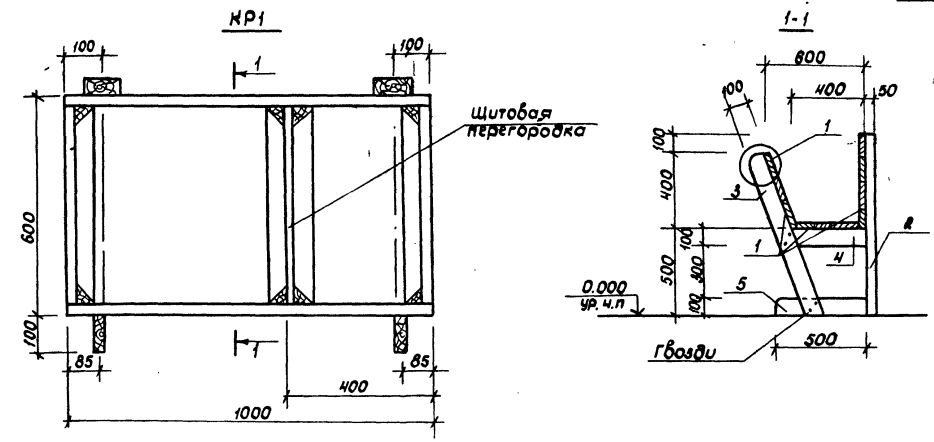

Щитовая перегородка

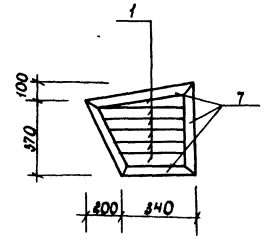

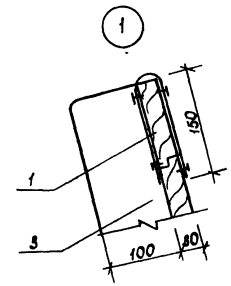

Спецификация материалов на кормушку КР1

Формат	Зона	Поз.	Обозначение	Наименование	Кол.	Примечание
				Сборочные единицы и детали		
		1	ГОСТ 8486-66**	Доски δ=30	2,1м²	0,063м³
		2	ГОСТ 8486-66**	Брусок 100×50, l=1000	2	0,005м³
		3	ГОСТ 8486-66**	Доска 100×30, l=1000	2	0,003м³
		4	ГОСТ 8486-66**	Доска 100×30, l=500	2	0,0015м³
		5	ГОСТ 8486-66**	Брусок 100×50, l=500	2	0,0025м³
		6	ГОСТ 19903-74**	Оцинков. кров. сталь δ=1	0,6	м²
		7	ГОСТ 8486-66**	Брусок $\frac{50\times50}{2}$	4.0 п.м	0,005м³

1. Доски поз. 1 соединяются „в четверть"
2. Внутренние поверхности кормушки должны быть остроганы.

(Зональный) Типовой проект 804-2-41.86

Т.п. 804-2-41.86 -АСИ-10

Кормушка Кр1

Стад.	Масса	Масштаб
Р		

Лист | Листов 1

ЦНИИЭПовцепром

Прибязан

Нач.отд.	Минц		10.09
Н.контр.	Баладин		05.09
Гл.кон.отд.	Архипов		09.09
ГИП	Чижов		08.09
Рук.гр.	Баладин		05.09
Инжен.	Масабиров		04.09

Инв.№ подл. | Подп. и дата | Взам.инв.№

Формат: 12

1355-01

Альбом I

Типовой проект 804-2-41.86

Вешало для сбруи

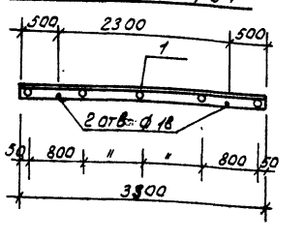

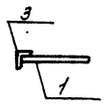

МС1

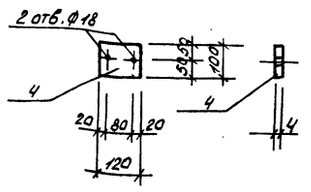

МС2

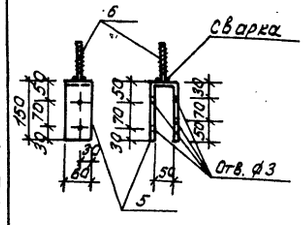

Формат	Зона	Поз.	Обозначение	Наименование	Кол.	Примечание, кг
				Вешало для сбруи		
		1	ГОСТ 3262-75*	Труба ⌀32, ℓ=300	5	0.93
		2	ГОСТ 7798-70*	Болт М16, ℓ=280	2	0.46
		3	ГОСТ 8509-72*	Уголок 50х50х5	1	12.44
				МС1		
		4	ГОСТ 103-76*	-4х100, ℓ=120	1	0.38
				МС2		
		5	ГОСТ 103-76*	-4х60, ℓ=350	1	0.66
		6	ГОСТ 7798-70*, ГОСТ 5915-70*	Болт М10 с гайкой ℓ=50	1	0.04

Сварку производить в соответствии с требованиями СН 393-78

Т.п. 804-2-41.86 - АСИ-11

Изделия соединительные МС1; МС2 Вешало для сбруи

Стад	Масса	Масштаб
Р	см. табл.	

Лист | Листов 1

ЦНИИЭПовцепром

Привязан

Инв. №

Нач.отд.	Минц		10.09
Н.контр.	Балабин		05.09
Гл.кон.от.	Архипов		09.09
ГИП	Чижов		08.09
Рук.гр.	Балабин		05.09
Инж.	Бегарстанова		04.09

Инв. № подл. | Подпись и дата | Взам. инв. №

1355-01

30

Альбом I

Типовой проект 804-2-41.86

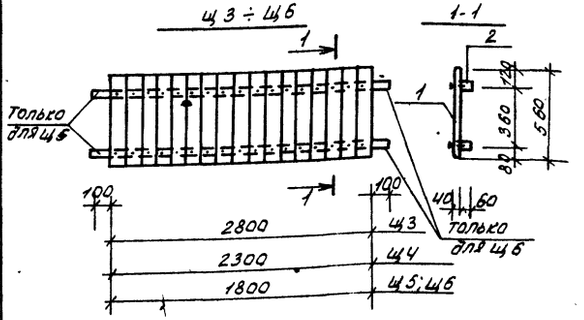

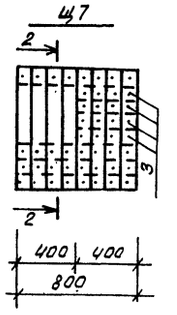

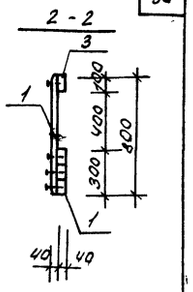

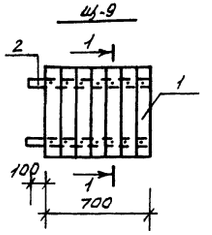

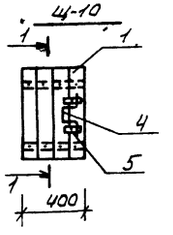

Формат	Зона	Поз.	Обозначение	Наименование	Кол.	Примечание
12				Щ3		
		1	ГОСТ 8486-66**	Доска 100х40; ℓ=560	28	0.002м³
		2	ГОСТ 8486-66**	Брусок 60х40; ℓ=2800	2	0.007м³
12				Щ4		
		1	ГОСТ 8486-66**	Доска 100х40; ℓ=560	23	0.002
		2	ГОСТ 8486-66**	Брусок 60х40; ℓ=2300	2	0.006м³
12				Щ5; Щ6		
		1	ГОСТ 8486-66**	Доска 100х40; ℓ=560	18	0.002м³
		2	ГОСТ 8486-66**	Брусок 60х40; ℓ=1900	2	0.005м³
12				Щ7		
		1	ГОСТ 8486-66**	Доска 100х40; ℓ=800	12	0.003м³
		3	ГОСТ 8486-66**	Доска 100х40; ℓ=400	4	0.002м³
12				Щ9		
		1	ГОСТ 8486-66**	Доска 100х40; ℓ=560	7	0.002м³
		2	ГОСТ 8486-66**	Брусок 60х40; ℓ=800	2	0.002м³
12				Щ10		
		1	ГОСТ 8486-66**	Доска 100х40; ℓ=560	4	0.002м³
		2	ГОСТ 8486-66**	Брусок 60х32; ℓ=400	2	0.001м³
		4	ГОСТ 5781-82*	⌀10АI ℓ=280	1	0.17кг
		5	ГОСТ 103-76*	-4х20 ℓ=80	2	0.05кг

Т.п. 804-2-41.86 - АСИ-12

Щиты Щ3 ÷ Щ7; Щ9; Щ10

Стад	Масса	Масштаб
Р	см. табл.	

Лист | Листов 1

ЦНИИЭПовцепром

Привязан

Инв. №

Нач.отд.	Минц		10.09
Н.контр.	Балабин		09.09
Гл.кон.отд.	Архипов		09.09
ГИП	Чижов		08.09
Рук.гр.	Балабин		05.09
Ст.инж.	Комарова		04.09

Инв. № подл. | Подпись и дата | Взам. инв. №

копир. Мамырина

Альбом I

Типовой проект 804-2-41.86

Оконный блок с турникетом ОК3

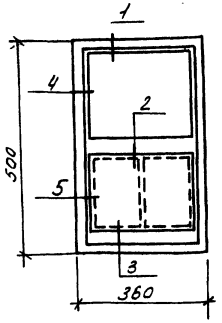

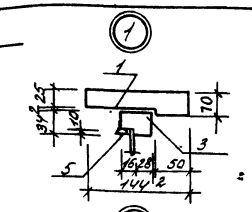

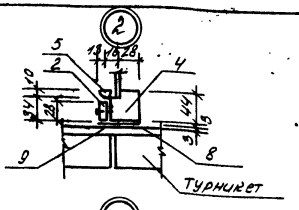

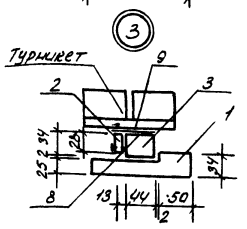

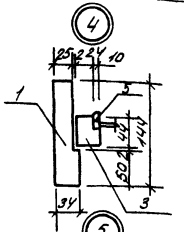

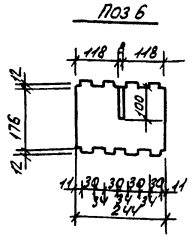

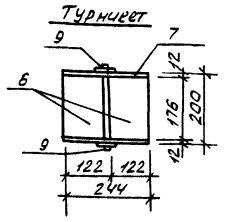

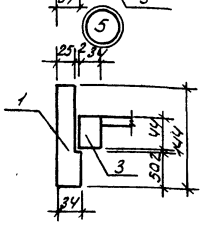

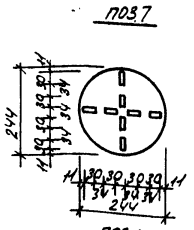

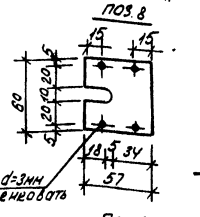

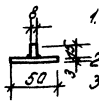

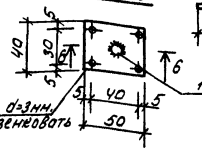

Спецификация элементов на оконный блок с турникетом

Формат	Зона	Поз.	Обозначение	Наименование	Кол.	Примечание
		1	ГОСТ 8486-66**	Доска 34х144 (40х150) мм, ℓ=1820 мм	0.0103	м3
		2	ГОСТ 8486-66**	Доска 13х28 (16х32) мм, ℓ=620 мм	0.0003	м3
		3	ГОСТ 8486-66**	Брусок 34х44 (40х50) мм, ℓ=1720 мм	0.0034	м3
		4	ГОСТ 8486-66**	Брусок 44х44 (50х60) мм, ℓ=310 мм	0.0008	м3
		5	ГОСТ 8486-66**	Штапик 10х16 мм	1.22	п.м
		6	ГОСТ 3916-69	Фанера б=12 мм, 200х244 мм	0.098	м2
		7	ГОСТ 3916-69	Фанера б=12 мм d=244 мм	0.093	м2
		8	ГОСТ 19903-74*	Лист б=3 мм, 57х60 мм	2	0.08 кг
		9	ГОСТ 19903-74*	Лист б=3 мм, 40х50 мм	2	0.047 кг
		10	ГОСТ 5781-82*	Арм. ФВА I, ℓ=176 мм	1	0.07 кг

1. Все элементы оконного блока изготовлять из строганной древесины хвойных пород ГОСТ 8486-66** III сорта влажностью не более 25%
2. В скобках даны размеры сечений заготовок
3. Соединения элементов оконного блока выполняются на шипах и столярном клее поз. 8.9 крепятся шурупами А3х10

Согласовано: Гл. нех. отд. Флеклер

Взам. инв. №

Подпись и дата

Инв. № подл.

Привязан

Инв. №

Нач. отд.	Минц		10.09
Н. контр.	Сафаргалиев		05.09
Гл. кон. отд.	Архипов		09.09
ГИП	Джуманиязов		08.09
Гл. кон. пр.	Сафаргалиев		05.09
Рук. гр.	Балабин		04.09
Инж.	Фильшина		03.09

Т.П. 804-2-41.86 - АСИ-13

Оконный блок с турникетом ОК3

Стад.	Масса	Масштаб
Р		

Лист | Листов

ЦНИИЭПовцепром

Альбом I

Типовой проект 804-2-41.86

Люк с задвижкой Л1

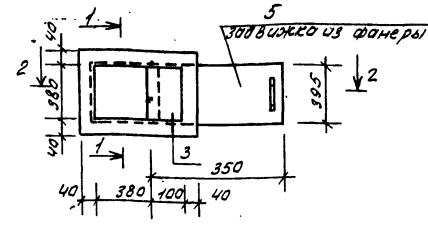

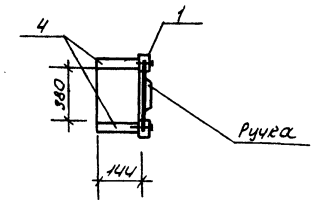

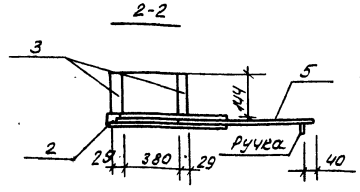

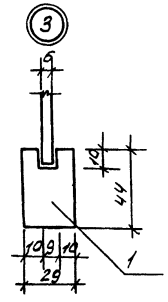

Спецификация элементов на люк с задвижкой

Формат	Зона	Поз	Обозначение	Наименование	Кол	Примечание
				Л1		
		1	ГОСТ 8486-66**	Брусок 29х44 (32х50), ℓ=1120	0.0017	м3
		2	ГОСТ 8486-66**	Брусок 29х44 (32х50), ℓ=460	0.0007	м3
		3	ГОСТ 8486-66**	Доска 29х144 (32х150), ℓ=760	0.004	м3
		4	ГОСТ 8486-66**	Доска 29х144 (32х150), ℓ=860	0.004	м3
		5	ГОСТ 3916-69	Фанера б=6, 395х350	0.138	м2

1. Все элементы люка изготовлять из строганной древесины хвойных пород ГОСТ 8486-66** III сорта влажностью не более 25%
2. В скобках даны размеры сечений заготовок.
3. Соединения элементов люка выполняются на шипах и столярном клее

Согласовано: Гл. нех. отд. Флеклер

Взам. инв. №

Подпись и дата

Инв. № подл.

Привязан

Инв. №

Нач. отд.	Минц		10.09
Н. контр.	Сафаргалиев		05.09
Гл. кон. отд.	Архипов		09.09
ГИП	Джуманиязов		08.09
Гл. кон. пр.	Сафаргалиев		05.09
Рук. гр.	Балабин		04.09
Инж.	Фильшина		03.09

Т.П. 804-2-41.86 - АСИ-14

Люк с задвижкой Л1.

Стадия	Масса	Масштаб
Р		

Лист | Листов 1

ЦНИИЭПовцепром

Копировала: Маныринa

1355-01

Альбом I

Типовой проект 804-2-41.86

Ведомость рабочих чертежей основного комплекта

Лист	Наименование	Примечание
1	Общие данные	
2	План на отм. 0.000. Разрез 1-1. Схема системы вентиляции П1	
3	Фрагмент 1. Схемы систем отопления и теплоснабжения установки П1.	
4	Фрагмент 1 (вариант с электрокалорифером). Таблица нагревательных приборов	
5	Венткамера. План. Разрез 1-1.	
6	Электрокалориферная. План. Разрез 1-1.	

Ведомость ссылочных и прилагаемых документов

Обозначение	Наименование	Примечание
	Ссылочные документы	
Серия 2.800-2, вып. 9	Унифицированные узлы и детали сельскохозяйственных зданий и сооружений	
Серия 1.494-8	Решетки воздухоприточные. Тип РР.	
Серия 4.904-69	Детали крепления санитарно-технических приборов и трубопроводов	
Серия 5.904-1, вып. 1	Детали креплений воздуховодов	
Серия 5.904-5	Гибкие вставки к центробежным вентиляторам	
Серия 1.494-26, вып. 1,2	Унифицированные конструкции приточных вентиляционных установок	
Серия 4.800-3	Установочные чертежи машин и механизмов для животноводческих и птицеводческих ферм и зданий	
Серия 1.494-28 дополнение	Клапаны обратные общего назначения	
Серия 1.494-32*	Зонты и дефлекторы вентиляционных систем	
Серия 5.904-4	Двери и люки для вентиляционных камер	
Серия 1.494-21	Крепление решеток воздухоприточных типа „РР" и щелевых регулирующих типа „Р" к воздуховодам и строительным конструкциям	
	Прилагаемые документы	
-ОВ.СО1	Спецификация оборудования и материалов, поставляемых заказчиком	
-ОВ.СО2	Спецификация оборудования и изделий, поставляемых подрядчиком	
-ОВ-ВМ	Ведомость потребности в материалах	

Типовой проект разработан в соответствии с действующими нормами, правилами, инструкциями и государственными стандартами и обеспечивает пожаровзрывобезопасность при эксплуатации здания.

Гл. инженер проекта Ю.А. Чижов

Гл. инженер проекта привязки

Согласовано: Гл. спец. то Паник; Гл. мех. отд. Флеклер

Инв. № подл. | Подпись и дата | Взам. инв. №

Воздушно-тепловой баланс

Наименование помещения	Поголовье животных	Количество животных, гол.	Масса одного животного, кг	Параметры наружного воздуха: т-ра, °С, А	Б	Влагосодержание, г/кг	Относит. влажн. %	Внутреннего воздуха: температура, °С	Влагосодержание, г/кг	Относит. влажн. %	Влаговыделения, г/ч: от одного животного	всего	Угловой коэффициент, ε	Расчетная температура приточного воздуха $t_{пр}$, °С	Воздухообмен, м³/ч: на одно животное	всего	Тепловой баланс, Вт (ккал/ч): Тепловыделения от животных: от одного	всего	Тепловыделения от животных: свободные / общие	Теплопотери через ограждения	Тепло на нагрев приточного воздуха от $t_н$ до $t_{пр}$	Примечание
Денники для племенных кобыл и жеребцов-производителей	кобылы жеребые	15	500	-9.5	-20	1.3	80				385.4		585	6.3	128.5 / 224.3 / 164.8	2720	792.0 (681.0) / 1058.9 (910.5)		20760 (17850)	14900 (12810)	
	кобылы с жеребятами	5	500	-19	-30	0.6	75	6	4.3	75	673	10135	600	6.0	104.2 / 181.9 / 133.6	2210	1380.0 (1186.6) / 1845.7 (1587.0)	20670 (17770) / 27660 (23780)	20585 (17700)	19110 (16430)	
	жеребцы-производители	2	600	-28	-40	0.2	75				494.4		357	10.3	94.0 / 164.1 / 120.6	1990	949.6 (816.5) / 1270.0 (1092.0)		23450 (20160)	26420 (22720)	

Основные показатели по чертежам отопления и вентиляции

Наименование здания (сооружения), помещения	Объем, м³	Периоды года при $t_н$, °С	Расход тепла, Вт (ккал/ч): на отопление	на вентиляцию	на горячее водоснабжение	общий	Расход холода Вт (ккал/ч)	Установленная мощн. эл. двигат. кВт
Конюшня на 20 племенных конематок		-20	26030 (22380)	14900 (12810)	20930 / 18000	61860 (53190)	—	1.5 / 55.1*
		-30	25460 (21890)	19110 (16430)		65500 (56320)		1.5 / 56.0*
		-40	27990 (24070)	26420 (22720)		75340 (64790)		1.5 / 76.75*

Наименование	Ед. изм.	Температура наружного воздуха, °С: -20	-30	-40
Удельный расход тепла на вентиляцию	Вт (ккал/ч) на 1 м³	30.0 (25.8)	38.5 (33.1)	61.9 (53.2)
То же, на отопление отапливаемых помещений	то же	150.7 (129.6)	147.5 (126.8)	162.1 (139.4)
То же на отопление и вентиляцию на 1 скотоместо	Вт (ккал/ч)	2046.5 (1759.5)	2228.5 (1916.0)	2720.5 (2339.5)
Удельный расход металла	кг / м²	0.90 / 0.93*	0.92 / 0.94*	

* Приведены данные для варианта на электроэнергии

План-схема

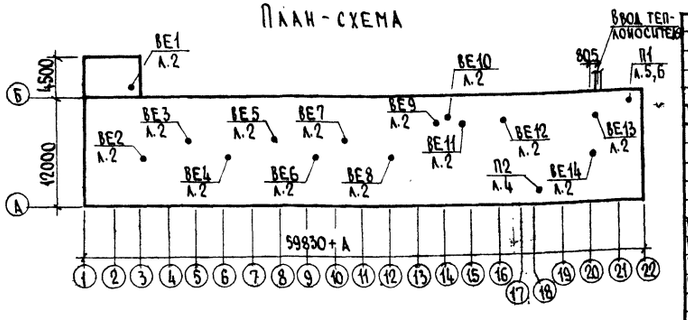

Общие указания.

Проект выполнен с учетом требований СНиП II-3-79*, СНиП II-33-75*, СНиП 2.10.03-84, ВНТП 9-83/Минсельхоз СССР и технологического задания для районов с расчетной зимней температурой наружного воздуха -20°, -30°, -40°С.

Теплоснабжение здания предусмотрено от наружной теплосети (вариант на электроэнергии). Параметры теплоносителя 95°-70°С. Трубопроводы и воздуховоды, проложенные в венткамере теплоизолируются. Трубопроводы - асбопухшнуром, покрытие - фольгоизол, воздуховоды - плитами минераловатными, покрытие - л.ц. штукатурка. Толщина изоляции принята 40 мм.

Перед изоляцией трубопроводы очистить от ржавчины и нанести антикоррозионное покрытие бризолом в два раза по изольной мастике.

Неизолированные трубопроводы, нагревательные приборы и воздуховоды окрашиваются грунтовкой марки ГФ-021 ГОСТ 25129-82 и эмалью марки ПФ-115 ГОСТ 6465-76*. Трубопроводы и нагревательные приборы: грунтовка - один слой, эмаль - два слоя; воздуховоды: грунтовка - один слой внутри, один - снаружи, эмаль - два слоя внутри и два слоя снаружи.

Зазоры в местах прохода воздуховодов и трубопроводов через стены заделать цементно-песчаным раствором марки 100 на всю толщину стены. Крепление воздуховодов производить по серии 5.904-1 вып. 1, трубопроводов и нагревательных приборов - по серии 4.904-69.

Монтаж систем отопления и вентиляции вести согласно СНиП III-28-75.

Инв. №			
Нач. отд.	Минц		26.09
Н. контр.	Нестеренко		26.09
ГИП	Чижов		22.09
Гл. спец.	Рубанова		19.09
Рук. гр.	Яковлева		16.09
Инж.	Токтобаева		10.09

Привязан

т.п. 804-2-41.86-ОВ

Конюшня на 20 племенных конематок

Стад.	Лист	Листов
Р	1	6

Общие данные

ЦНИИЭП Повцепром

План на отметке 0.000

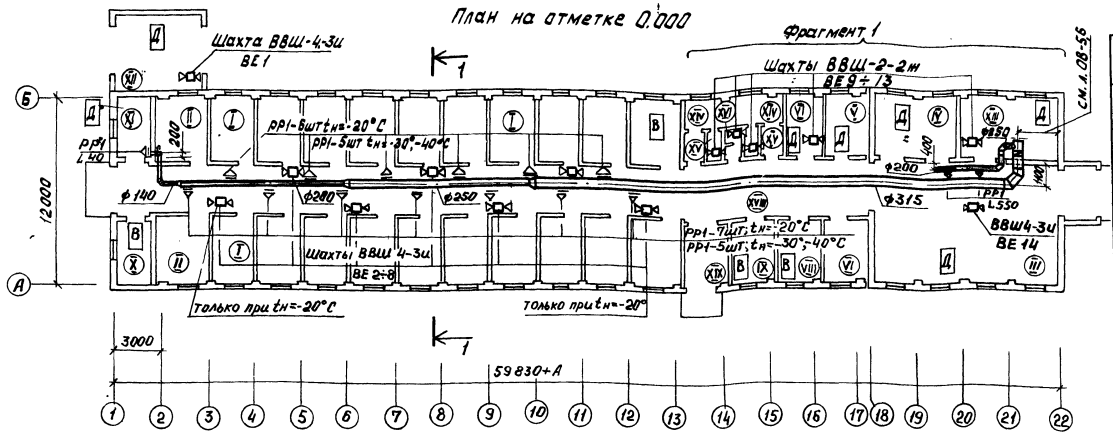

Система вентиляции П1

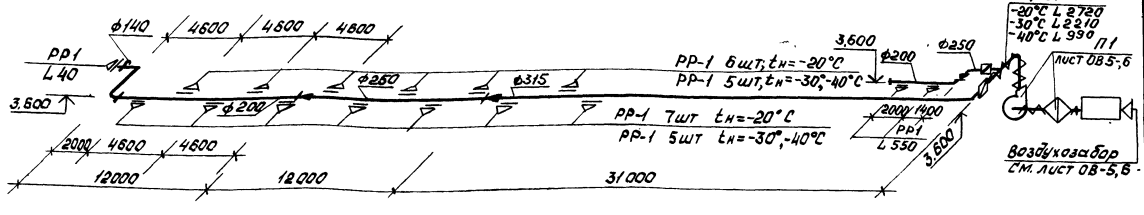

Разрез 1-1

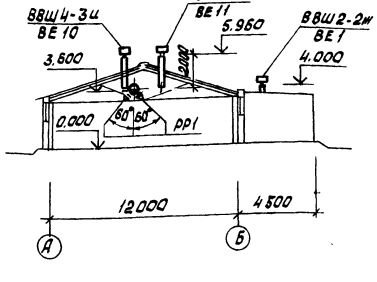

*Теплопотери в Венткамере (электрокалориферной) компенсируются теплопотерями от оборудования.

Привязку вентиляционных шахт смотри лист АС-9.

Теплопотери и воздухообмены

33

№ по плану	Наименование помещения		Теплопотери, Вт, кКал/ч, при t°С -20°С	-30°С	-40°С	Кратность воздухообмена: приток	вытяжка	Воздухообмен, м³/ч: приток	вытяжка
I	Денники для племенных кобыл	6	см. таблицу воздушно-теплового баланса						
II	Денники для жеребцов-производителей	6							
III	Манеж для проводки пробы (случки) кобыл	16	12350 (10830)	11760 (10110)	12950 (11130)	1	1	550	550
IV	Помещение для ректального обследования кобыл	18	3350 (2880)	3130 (2890)	3420 (2940)	—	—	—	—
V	Лаборатория для проверки спермы	18	1590 (1370)	1580 (1350)	1720 (1480)	—	—	—	—
VI	Моечная	18	1160 (1000)	1170 (1010)	1280 (1100)	—	1	—	35
VII	Дежурное помещение	18	2260 (1940)	2250 (1930)	2380 (2050)	—	—	—	—
VIII	Сбруйно-инвентарная	6	1370 (1180)	1660 (1430)	2040 (1750)	—	—	—	—
IX	Фуражная	—	—	—	—	—	—	—	—
X	Помещение для хранения подстилки	—	—	—	—	—	—	—	—
XI	Помещение для удаления навоза	4	1060 (910)	1120 (960)	1300 (1120)	1	—	40	—
XII	Помещение накопления навоза	4	4640 (3990)	5090 (4380)	6100 (5240)	—	1	—	100
XIII	Венткамера (электрокалориферная)*	16	4950 (4260)	4540 (3900)	4940 (4250)	—	1	—	150
XIV	Гардеробные мужские и женские	18	1880 (1100) 1082 (810)	1230 (1060) (1035) (850)	1350 (1160) 1250 (950)	—	—	—	—
XV	Душевые мужские и женские	25	400 (435) 300 (255)	310 (285) 310 (265)	320 (275) 320 (275)	—	50 м³ на 1 наружную сетку	—	50
XVI	Тамбур гардеробной	18	580 (530) 380 (310)	540 (550) 380 (325)	660 (570) 410 (350)	—	—	—	—
XVII	Санузел	16	310 (270)	330 (280)	360 (310)	—	50м³ на 1 унитаз	—	50
XVIII	Проход	—	—	—	—	—	—	—	—
XIX	Тамбур	—	—	—	—	—	—	—	—
	Итого:	—	36980 (31810)	36530 (31400)	40700 (34890)	—	—	—	—

*Теплопотери в Венткамере (электрокалориферной) компенсируются теплопотерями от оборудования.

Привязку вентиляционных шахт смотри лист АС-9.

т. п. 804-2-41.86-08

Привязан			
Инв. №			
Нач. отд.	Минц		19.09
Н. контр.	Рудинова		19.09
ГИП	Чумов		18.09
Гл. спец.	Рудинова		19.09
Рук. гр.	Якавлева		16.09
Ст. инж.	Пяткова		15.09

Конюшня на 20 племенных конематок.

Стад.	Лист	Листов
Р	2	

План на отм. 0.000. Разрез 1-1. Схема системы вентиляции П1.

ЦНИИЭПовцепром

Инв. № подл. | Подп. и дата | Взам. инв. №

Фрагмент 1

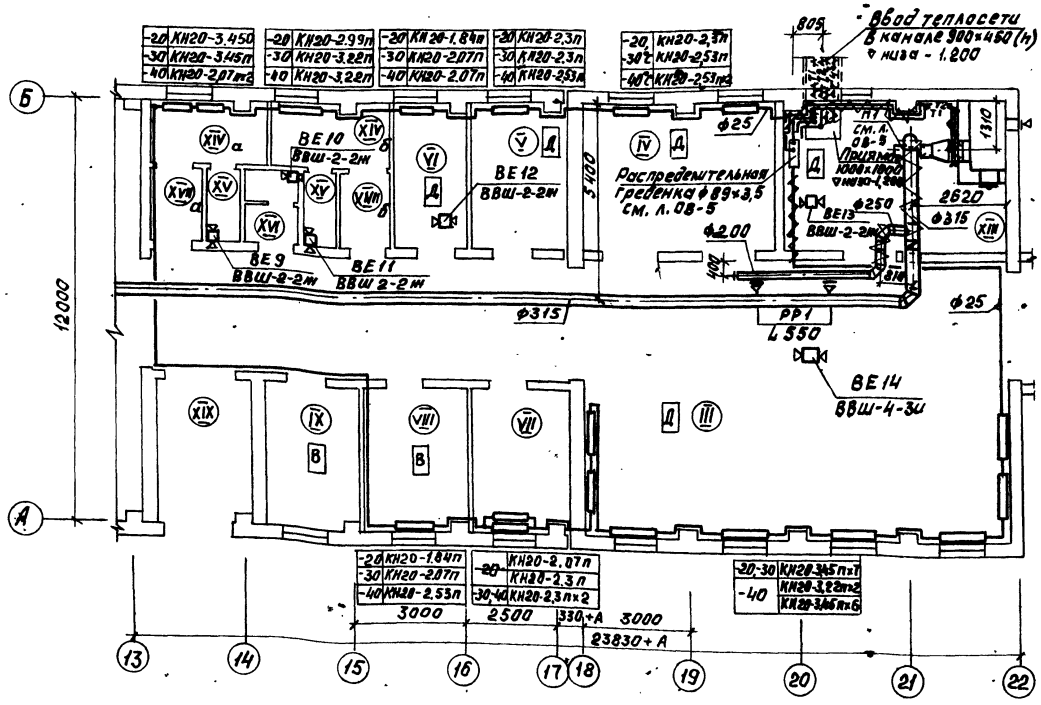

Система теплоснабжения установки П1

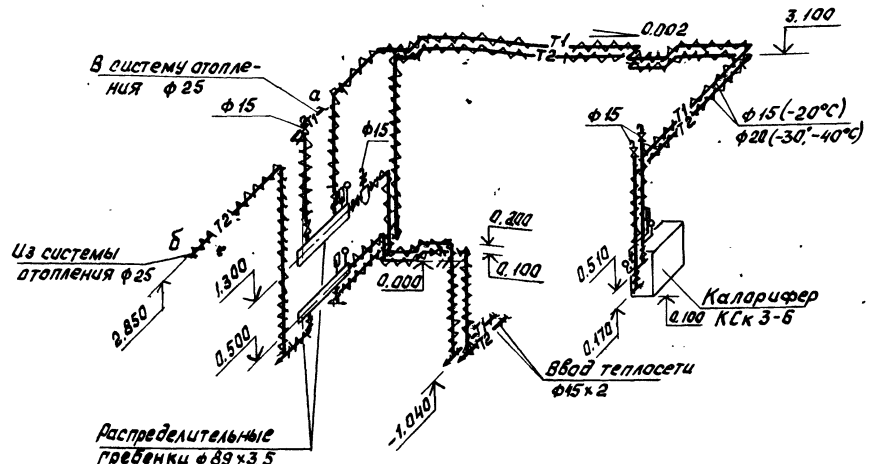

Система отопления

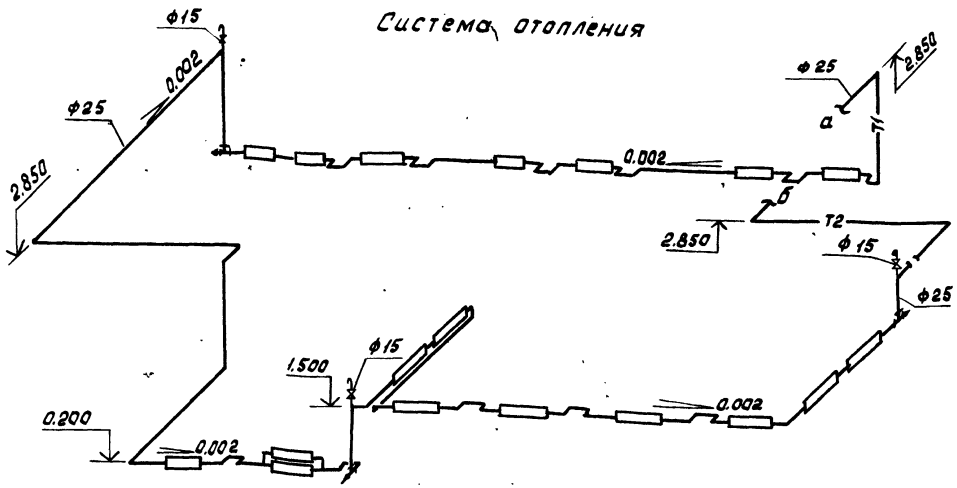

Нагревательные приборы

Наименование		Количество приборов при t°, °С		
		-20	-30	-40
Конвекторы настенные проходные типа „Универсал-20"	КН20-1.84п	2	—	—
То же	КН20-2.07п	1	2	3
"	КН20-2.3п	3	4	2
"	КН20-2.53п	1	1	4
"	КН20-2.99п	1	—	—
"	КН20-3.22п	—	1	3
"	КН20-3.45п	8	8	6
Итого	шт	16	16	18
	Зкм	45,8	46,7	51,3
	м²	13,7	14,0	15,40

т.п. 804-2-41.86-ОВ

Привязан

Инв. №

Нач.отд.	Минц		19.09
Н.контр.	Рубанова		19.09
ГИП	Чимов		18.09
Гл.спец.	Рубанова		18.09
Рук.гр.	Яковлева		17.09
Исполн.	Токтобасова		16.09

Конюшня на 20 племенных конематок

Фрагмент 1. Схемы систем отопления и теплоснабжения установки П1.

Стад.	Лист	Листов
Р	3	—

ЦНИИЭПовделпром

Инв. № подл. | Подпись и дата | Взам. инв. №

Фрагмент 1

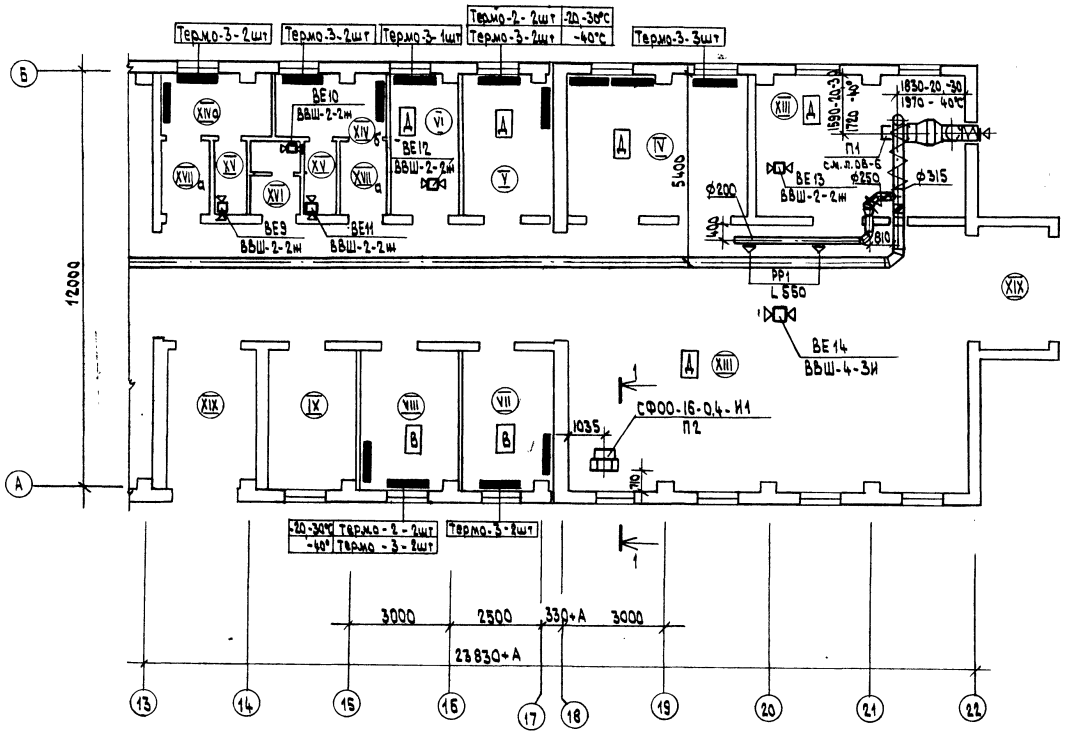

Разрез 1-1

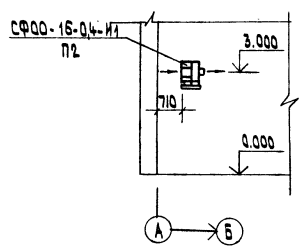

Нагревательные приборы

Наименование	кол-во приборов при $t_н$, °С		
	-20	-30	-40
Электрорадиатор „Термо-2"	4	4	-
То же „Термо-3"	10	10	14
Итого:	14	14	14

Привязан				т.п. 804-2-41.86 -ОВ		
	Нач.отд.	Жинц	22.09	Конюшня на 20 племенных конематок.	Стад.	Лист	Листов
	Н.контр.	Рубанова	22.09		Р	4	-
	ГИП	Чистов	19.09				
	Гл.спец.	Рубанова	17.09	Фрагмент 1. (Вариант с электрокалорифером). Таблица нагревательных приборов.	ЦНИИЭПовцепром		
	Рук.гр.	Яковлева	10.09				
Инв. №	Инж.	Тактабаева	04.09				

Инв.№ подл. | Подп. и дата | Взам. инв.№

Альбом I

Типовой проект 804-2-41.86

Разрез 1-1

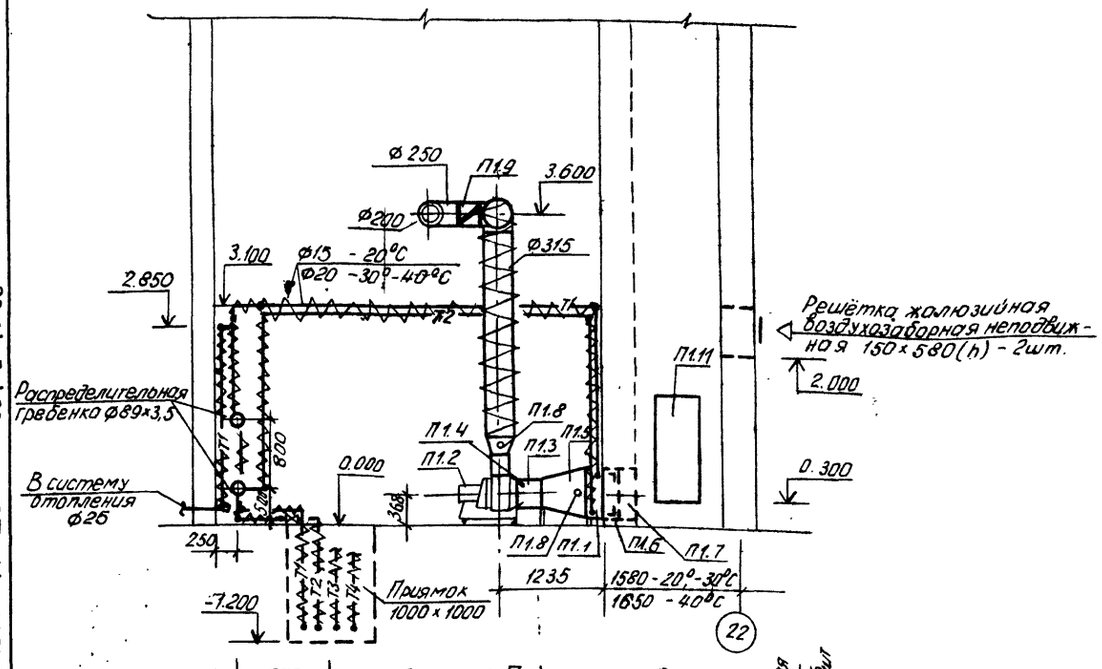

Спецификация отопительно-вентиляционной установки П1

Марка, поз.	Обозначение	Наименование	Кол.	Масса ед.кг	Примечание
П1.1	Костромской калориферный з-д	Калорифер КСк 3-6	1	39.9	шт
П1.2	УЮ-400/4 г. Пловск	Агрегат вентиляторный А3.2095-2	1	45.0	компл
П1.3	5.904-5	Вставка гибкая ВВ-18	1	3.46	шт
П1.4	5.904-5	То же ВН-11	1	3.3	шт
П1.5	1.494-26, вып.1	Диффузор Д2	1	22.44	шт
П1.6	1.494-26, вып.1*	Рамка Р1	1	7.6	шт
П1.7	1.494-26, вып.2	Клапан створный утепленный Кр-1	1	16.0	шт
П1.8		Лючок с присоединительным ниппелем	2		шт
П1.9	1.494-28	Клапан обратный К01	1	3.54	шт
П1.10	1.494-4	То же К02	1	6.3	шт
П1.11	5.904-4	Дверь утепленная ДУс 1.25×0.5	1	33.6	шт

Характеристика отопительно-вентиляционной системы

Обозначение системы	Кол. систем	Наименование обслуживаемого помещения (технологического оборудования)	Тип установки	Вентилятор: тип, исполн. по взрывозащите	Вентилятор: №	Вентилятор: схема исполн.	Вентилятор: положение	Вентилятор: L, м³/ч	Вентилятор: P, Па (кгс/м²)	Вентилятор: n, об/мин	Электродвигатель: тип, исполнение по взрывозащите	Электродвигатель: N, кВт	Электродвигатель: n, об/мин	Воздухонагреватель: тип	Воздухонагреватель: №	Воздухонагреватель: кол.	Воздухонагреватель: t нагрева tо, °С от	Воздухонагреватель: t нагрева tо, °С до	Воздухонагреватель: расход тепла, Вт (ккал/ч)	ΔP, Па (кгс/м²)	Примечание
П1	1	Денники для племенных кобыл и жеребцов производителей, манеж для проводки пробы (случки) кобыл, помещение для удаления навоза	А3.2095-2	В-Ц4-70	3.2	1	0°	2720	1020 (102)	2850	4А80А2У3	1.5	2850	КСк 3	6	1	-9,5	6.3	14900 (12810)	-	$t_н$ = -20°С
								2210	1080 (108)								-19	6.0	19110 (16430)		$t_н$ = -30°С
								1990	1100 (110)								-28	10.3	26420 (22720)		$t_н$ = -40°С

Т.п. 804-2-41.86 - ОВ

Нач.отд.	Минц		19.09
Н.контр.	Рубанова		19.09
ГИП	Чижов		18.09
Гл.спец.	Рубанова		17.09
Рук.груп.	Яковлева		16.09
Инж.	Токтобаева		15.09

Конюшня на 20 племенных конематок

Стадия	Лист	Листов
Р	5	-

Венткамера. План. Разрез 1-1

ЦНИИЭПовцепром

Привязан

Инв.№

Копировал:

Взам.инв.№ | Подпись и дата | Инв.№ подл.

Разрез 1-1

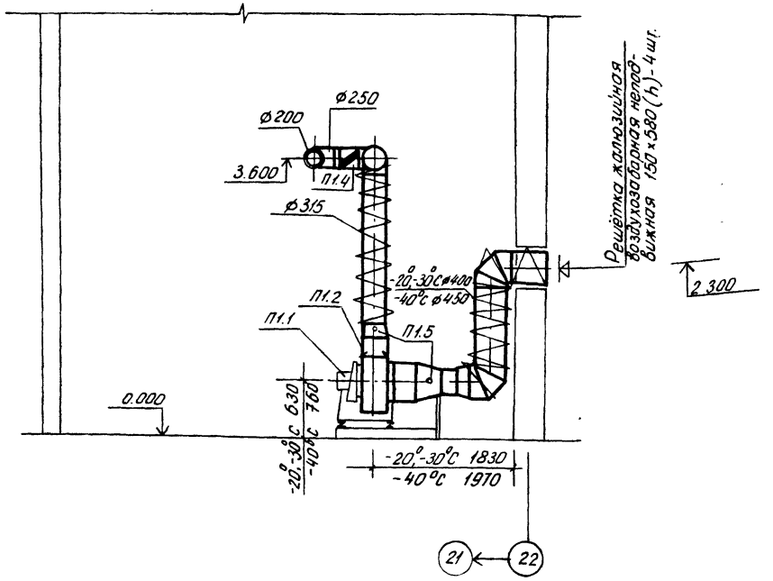

План

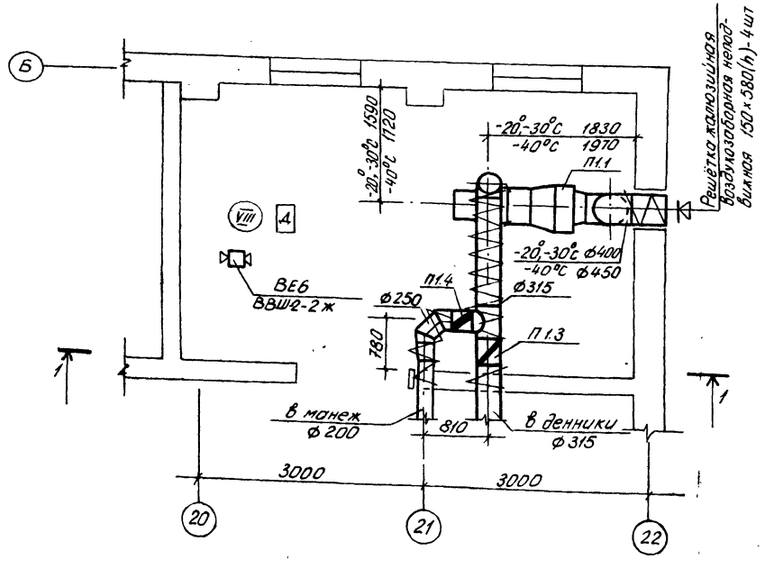

Спецификация отопительно-вентиляционной установки П1

Марка, поз.	Обозначение	Наименование	Кол.	Масса ед., кг	Примечание
П1.1	Узбекское производственное объединение „Электротерм" г. Наманган	Электрокалориферы -20°, -30°С СФОЦ-25/0.5-И1	1	145.0	компл.
		-40°С СФОЦ-40/0.5-И1	1	190.0	компл.
П1.2	5.904-5	Вставка гибкая			
		-20°, -30°С ВН-12	1	4.12	шт.
		-40°С ВН-13	1	5.02	шт.
П1.3	1.494-28	Клапан обратный К01	1	3.54	шт.
П1.4	1.494-28	То же К02	1	6.3	шт.
П1.5		Ключок с присоединительным ниппелем	2		шт.

Характеристика отопительно-вентиляционной системы

Обозначение системы	Кол. систем	Наименование обслуживаемого помещения (технологического оборудования)	Тип установки	Вентилятор: Тип, исполн. по взрывозащите	Вентилятор: №	Вентилятор: Схема исполнен.	Вентилятор: Положение	Вентилятор: L, м³/ч	Вентилятор: P, Па (кгс/м²)	Вентилятор: n, об/мин	Электродвигатель: Тип, исполнение по взрывозащите	Электродвигатель: N, кВт	Электродвигатель: n, об/мин	Воздухонагреватель: Тип	Воздухонагреватель: N, кВт	Воздухонагреватель: Кол	Воздухонагреватель: t нагрев. Ва, °С от	Воздухонагреватель: t нагрев. Ва, °С до	Расход тепла, Вт (ккал/ч)	ΔP, Па (кгс/м²)	Примечание
П1	1	Денники для племенных кобыл и жеребцов производителей	СФОЦ-25/0.5-И1	В-Ц4-70	4	1	1.0°	2500	600 (60)	1420	4А80А4	1.1	1420	СФО-25/1Т-М01	22.5	1	-9.5	6.3	14000 (12810)	—	$t_н$ = -20°С
		Манеж для проводки пробы (случки) кобыл																	19110 (16430)	—	$t_н$ = -30°С
		Помещение для удаления навоза	СФОЦ-40/0.5-И1	В-Ц4-70	5	1	1.0°	3500	960 (96)	1425	4А90L4	2.2	1425	СФО-40/1Т-М01	45	1	-28	10.3	26420 (22720)	—	$t_н$ = -40°С
П2	1	Манеж для проводки пробы (случки) кобыл	СФОО-16/0.4-И1	—	—	—	—	550	—	—	—	15.8	—	—	—	—	—	—	12360 (10630)	Работает в режиме рециркуляции	$t_н$ = -20°С
																			11760 (10110)		$t_н$ = -30°С
																			12940 (11130)		$t_н$ = -40°С

Взам. инв. № | Подпись и дата | Инв. № подл.

Привязан:

Инв. №

Нач. ОТА	Минц		19.09
Н. контр	Рублинова		19.09
ГИП	Чижов		18.09
Гл. спец.	Рублинова		16.09
Рук. гр.	Яковлева		16.09
Инж	Токтобаева		15.09

т. п. 804-2-41.86 - ОВ

Конюшня на 20 племенных конематок

Стадия	Лист	Листов
Р	6	

Электрокалориферная. План. Разрез 1-1.

ЦНИИЭПовцепром

Копировал: С. Чулец

Альбом I

Типовой проект 804-2-41.86

Ведомость рабочих чертежей основного комплекта ВК

Лист	Наименование	Примечание
1	Общие данные	
2	План на отм. 0.000. Фрагмент 1:2.	
3	Схемы систем ВО; Т3; К1; К3	

Ведомость ссылочных и прилагаемых документов

Обозначение	Наименование	Примечание
	Ссылочные документы	
Серия 4.900-8, вып. I, II	Альбом оборудования фасонных частей и арматуры для сетей и сооружений водопровода и канализации.	
Серия 4.904-69	Детали крепления санитарно-технических приборов и трубопроводов	
	Прилагаемые документы	
ВК.С01	Спецификация оборудования и материалов, поставляемых заказчиком	
ВК.С02	Спецификация оборудования и изделий, поставляемых подрядчиком	
ВК.ВМ	Ведомость потребности в материалах	

Общие указания.

Проект разработан с учетом требований СНиП 2.04.01-85, СНиП 2.10.03-84 и ВНТП 9-83/Минсельхоз СССР, СНиП 2.04.02-84.

Водоснабжение конюшни предусматривается от наружной сети водопровода.

В здании запроектирован объединенный хозяйственно-питьевой и производственный водопровод, подающий воду питьевого качества, согласно ГОСТ 2874-82. Ввод водопровода предусматривается в помещение венткамеры (электрокалориферной).

Ввод выполняется из чугунных напорных водопроводных труб или из полиэтиленовых труб. Внутренняя сеть выполняется из стальных неоцинкованных или полиэтиленовых труб, прокладываемых по ферме, стенам и ограждениям денников.

Стальные трубопроводы покрываются грунтовкой ГФ-021 ГОСТ 25129-82 за один раз и эмалью ПФ-115 ГОСТ 6465-76* за два раза.

Поение лошадей внутри конюшни предусматривается из автопоилок АП-1А, подключение которых осуществляется непосредственно к водопроводной сети.

Для защиты животных и людей от поражения электрическим током на водопроводной сети предусматриваются изолирующие вставки из резино-тканевого рукава длиной 1м.

Расход воды на наружное пожаротушение составляет 15 л/с при объеме здания 3821 м³, степени огнестойкости III и категории производства „Б".

Для учета расхода воды в помещении венткамеры (электрокалориферной) устанавливается водомер УВК-25.

Горячее водоснабжение - централизованное или от электроводонагревателя САОС-400/80-И1 параметры теплоносителя 60°С.

Ввод трубопроводов горячей воды предусматривается в канале теплосети в тепловой изоляции и выполняется из стальных оцинкованных труб.

Внутренняя сеть выполняется из стальных оцинкованных труб, прокладываемых открыто по стенам помещений.

Канализация. В здании запроектированы две раздельные сети: хозяйственно-бытовая и производственная канализация.

Отвод сточных вод предусматривается в наружную канализационную сеть.

Внутренняя сеть выполняется из чугунных канализационных или пластмассовых труб диаметром 50-100 мм.

Зазоры в местах прохода трубопроводов через стены заделать цементно-песчаным раствором марки 100 на всю толщину стены.

Монтаж системы водопровода и канализации производить согласно СНиП III-28-75, СН 478-80.

Данные по водопотреблению и водоотведению

№ потребителя по плану	Наименование потребителя	Количество часов работы в сутки	Количество потребителей	Водопотребление: требования к качеству воды	Потребный напор у потребителя, м	Режим водопотребления	Расход воды на одного потребителя, л/сут.	Из хозяйственно-питьевого производственного водопровода (ВО): м³/сут	м³/ч	л/с	Из водопровода горячей воды (Т3): м³/сут	м³/ч	л/с	Водоотведение: Характеристика загрязнения сточных вод	В бытовую канализацию (К1): м³/сут	м³/ч	л/с	В бытовую канализацию (К3): м³/сут	м³/ч	л/с	Примечание
	Поение кобыл	24	20	питьевая	2	постоянно	50	1.0	0.1	0.2	—	—	—		—	—	—	—	—	—	*) расходы не совпадают в час максимального водопотребления и водоотведения
	То же жеребцов	24	2	"	2	"	45	0.09	0.009	0.1	—	—	—		—	—	—	—	—	—	
	На производственные нужды:														—	—	—	—	—	—	
	мытье оборудования и уборку помещений	8	20	"	2		10	0.2	0.061	0.2	—	—	—		—	—	—	0.2	0.06	—	
	Обслуживающий персонал	8	4	"	2		18/7	0.07	0.02*	0.2	0.03	0.01*	0.14	БПК$_{полн}$ -300	0.1	0.03*	—	—	—	—	
	Электрокипятильник КНЭ-25М	1	1	"	2	1 раз в сут.	25	0.03	0.03*	0.2	—	—	—		—	—	—	—	—	—	
	Душ	30 мин	2	"	4		153/60	0.31	0.31	0.14	0.36	0.36	0.14	"	0.67	0.67	—	—	—	—	
	Итого:							1.70	0.48		0.39	0.36			0.77	0.67		0.2	0.06		

Основные показатели по чертежам водопровода и канализации

Наименование системы	Потребный напор на вводе, м	Расчетный расход: м³/сут	м³/ч	л/с	при пожаре л/с	Установленная защищ. эл. двиг. кВт	Примечание
ВО- хозяйственно-питьевой и производственный водопровод	9,7	1.70	0.48	0,5	—	—	—
Т3- горячее водоснабжение	9.0	0.39	0.36	0.2			
К1- бытовая канализация		0.77	0.67				
К3- производственная канализация		0.2	0.06				

Типовой проект разработан в соответствии с действующими нормами, правилами, инструкциями и государственными стандартами и обеспечивает пожаровзрывобезопасность при эксплуатации здания.

Гл. инженер проекта Ю. А. Чижов

Гл. инженер проекта привязки

Согласовано

Гл. спец. ТО Рубанов

Инв. № подл. | Подп. и дата | Взам. инв. №

Привязан

Инв. №

т.п. 804-2-41.86-ВК

Нач.отд.	Жинц		19.09
Н.контр.	Нестеренко		19.09
ГИП	Чижов		17.09
Гл.спец.	Рубанова		17.09
Ст. инж.	Гаданова		15.09

Конюшня на 20 племенных конематок

Стад.	Лист	Листов
Р	1	3

Общие данные

ЦНИИЭПовцепром

Альбом I

Типовой проект 804-2-41.86

План на отм. 0.000

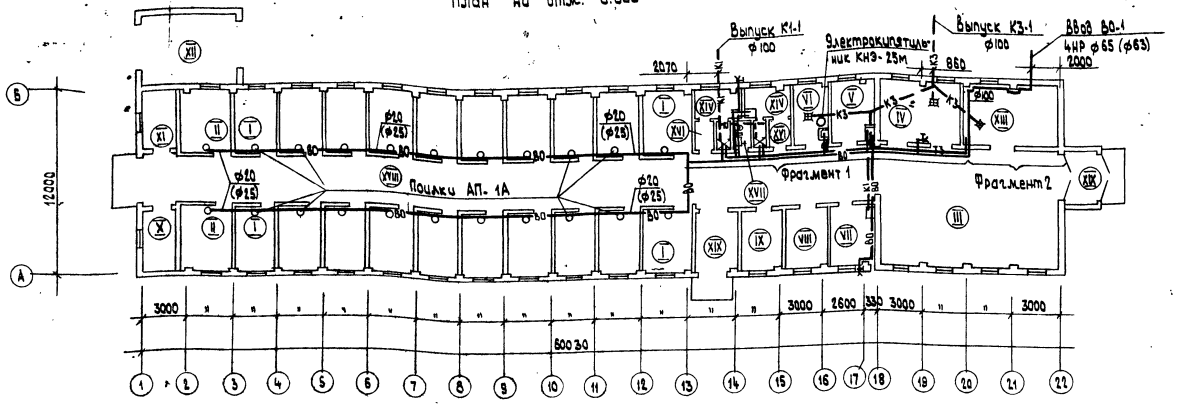

Фрагмент 1 на отм. 000

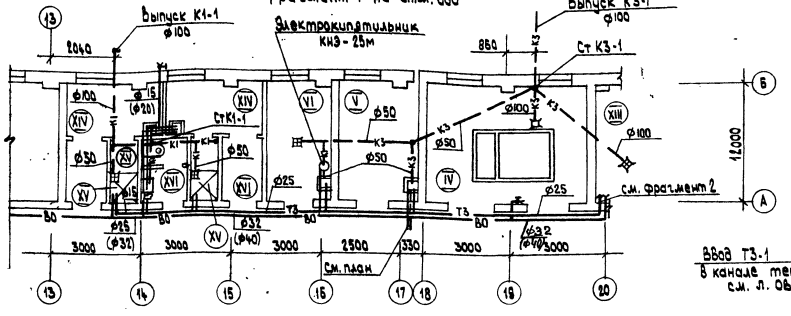

Фрагмент 2 на отм. 0.000 Электрокалориферная.

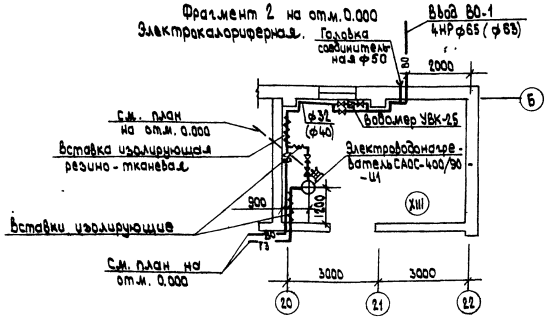

Фрагмент 2 на отм. 0.000 Венткамера.

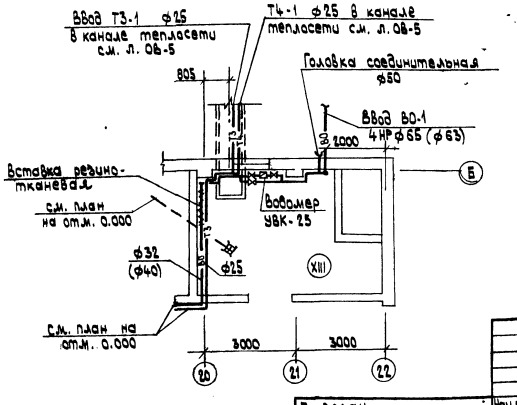

Диаметры в скобках даны для полиэтиленовых труб.

Экспликация помещений

Номер по плану	Наименование	Категория производства по взрывной, взрывопожарной и пожарной опасности
I	Денники для племенных кобыл	В
II	Денники для жеребцов-производителей	В
III	Манеж для проводки пробы (случки) кобыл	Д
IV	Помещение для ректального обследования кобыл	Д
V	Лаборатория для проверки спермы	Д
VI	Моечная	Д
VII	Дежурное помещение	-
VIII	Сбруйно-инвентарная	В
IX	Фуражная	В
X	Помещение для хранения подстилки	В
XI	Помещение для удаления навоза	Д
XII	Помещение накопления навоза	Д
XIII	Венткамера (электрокалориферная)	Д
XIV	Гардеробные мужские и женские	
XV	Душевые мужские и женские	
XVI	Тамбур гардеробной	
XVII	Санузел	
XVIII	Проход	
XIX	Тамбур	

т.п. 804-2-41.86-ВК

Привязан	Нач.отд.	Минц		19.09	Конюшня на 20 племенных конематок.	Стад.	Лист	Листов
	Н.контр.	Рубанова		17.09		Р	2	
	Гип	Чижов		19.04				
	Гл.спец.	Рубанова		17.09	План на отм. 0.000. Фрагмент. Схемы ВО, Т3, К1, К3	ЦНИИЭПовцепром		
Инв.№	Ст. инж.	Саранова		15.09				

Инв. № подл. | Подп. и дата | Взам. инв. №

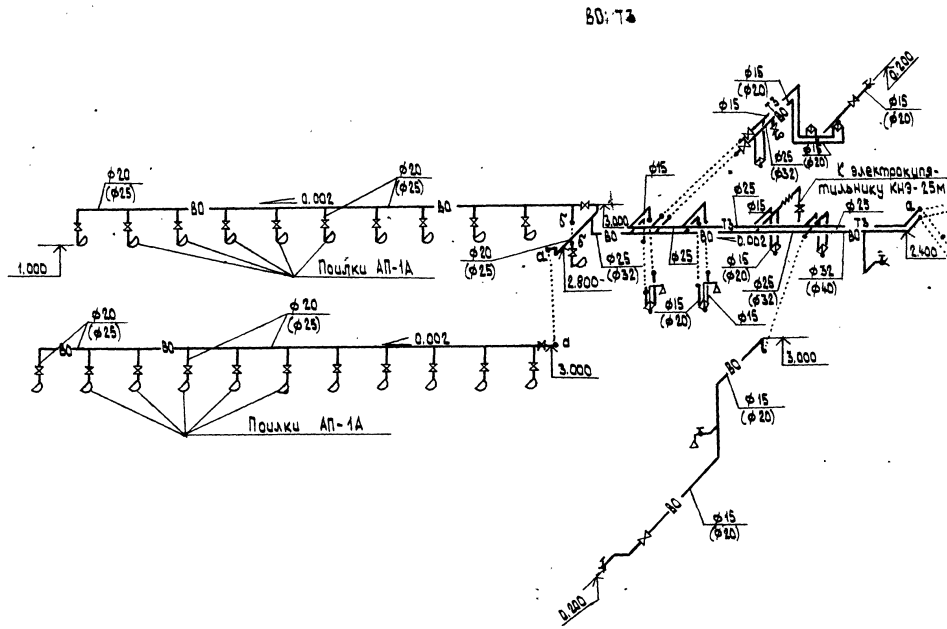

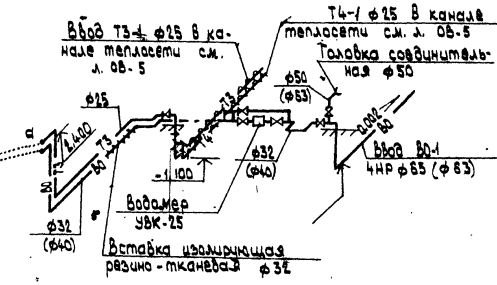

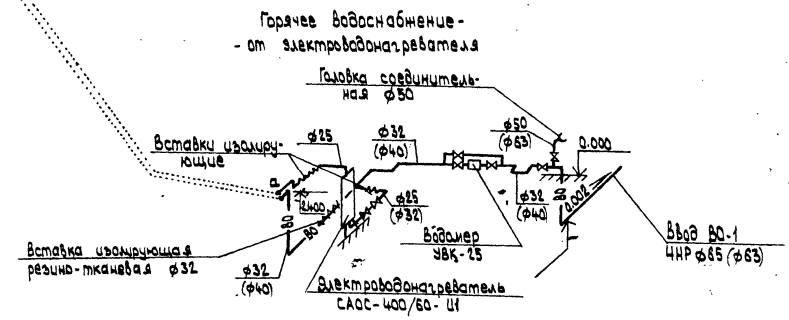

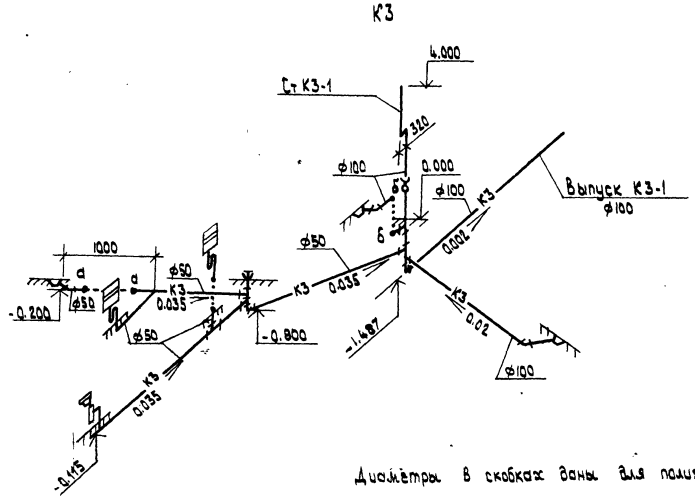

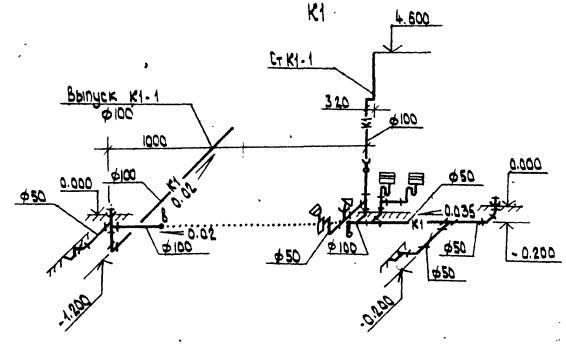

Диаметры в скобках даны для полиэтиленовых труб.

					т.п. 804-2-41.86-ВК	
Привязан		Нач.отд.	Жуниц	19.09	Конюшня на 20 племенных конематок	Стад. Р; Лист 3; Листов
		Н.контр.	Рубанова	17.09		
		ГИП	Чинов	19.09	Схемы систем ВО; Т3, К1, К3	ЦНИИЭПовцепром
		Гл.спец.	Рубанова	17.09		
		Ст.инж.	Попова	15.09		

Инв.№ подл. | Подп. и дата | Взам.инв.№

1355-01

Альбом I

Типовой проект 804-2-41.86

Ведомость рабочих чертежей основного комплекта -ЭМ

Лист	Наименование	Примечание
1	Общие данные	
2	Электроосвещение	
3	Силовое электрооборудование	
4	Расчетная схема (вариант с вентагрегатом)	
5	Расчетная схема (начало) (вариант с электрокалорифером)	
6	Расчетная схема (окончание) (вариант с электрокалорифером)	
7	Схемы электрические принципиальные	

Основные показатели

Наименование	Количество: вентагрегат -20, -30°	вентагрегат -40°	эл. калорифер -20°, -30°	эл. калорифер -40°
Напряжение сети, В	380/220			
Установленная мощность, всего, кВт	19.375		85.075	110.775
в том числе: - силовая	13.57		25.97	27.37
- осветительная	5.905			
- электротепловая	–		53.2	77.5
Расчетная нагрузка (вечерняя), кВт	12.9		46.0	66.5
в том числе: - электроприемников I и II категории по надежности электроснабжения	—	—	—	—
- электротепловая	—	—	41	60.3
Расчетный коэффициент мощности	0.93		0.98	
Годовое потребление электроэнергии, ГДж/МВт.ч.	44.74/12.43	45.61/12.67	252.4/70.11	315.4/87.6
Категория электроприемников по надежности электроснабжения	III			
Категория молниезащиты здания	—			
Удельное потребление электроэнергии, кВт.ч/ск. место	621.5	633.5	3405	4380
Удельное потребление электроэнергии по типовому проекту 804-2-9, кВт.ч/ск. место	264.0	264.0	264.0	264.0
Количество светильников	58			
Площадь освещаемых помещений	421			
Потеря напряжения, %	2,3			

Ведомость ссылочных и прилагаемых документов

Обозначение	Наименование	Примечание
	Ссылочные документы	
5.407-56	Установка распределительных щитов серии Щ070-1, Щ070-2 и Щ070М и распределительных шкафов серий ШРС1, СПМ75, СПА77 и ШР11.	
5.407-54	Установка одиночных магнитных пускателей серии ПМЛ (исп. JP54)	
4.407-199	Прокладка осветительных электропроводок на тросах и установка светильников с лампами накаливания	
3.407-82	Вводы линий электропередачи до 1 кв в здание	
5.407-19	Установка одиночных светильников с лампами накаливания	
4.407-129	Установка осветительных щитков	
5.407-55	Установка одиночных ящиков с рубильниками и предохранителями	
4.407-233	Прокладка осветительных электропроводок и установка светильников на кронштейне.	

	Прилагаемые документы	
ЭМ. ЗМ	Задание мастерской электромонтажных заготовок	
ЭМ. СО1	Спецификация оборудования и материалов, поставляемых заказчиком	
ЭМ. СО2	Спецификация оборудования и изделий, поставляемых подрядчиком	

Общие указания

Данный комплект рабочих чертежей разработан на основании архитектурно-строительного, технологического и санитарно-технического комплектов.

Согласовано

Гл. спец. эл. то — Грищин

Взам. инв. №

Подп. и дата

Инв. № подл.

Типовой проект разработан в соответствии с действующими нормами, правилами, инструкциями и государственными стандартами и обеспечивает пожаровзрывовезопасность при эксплуатации здания.

Гл. инженер проекта Ю. А. Чижов

Гл. инженер проекта привязки

Инв. №				Привязан
Начатд.	Минц		28.09	Т.П. 804-2-41.86-ЭМ
Н. контр.	Нестеренко		30.09	
ГИП	Чижов		26.09	
Рук. гр.	Мирошников		25.09	
Вед. инж.	Курковская		24.09	
Ст. инж.	Глейзер		22.09	

Конюшня на 20 племенных конематок	Стад.	Лист	Листов
	Р	1	7
Общие данные.	ЦНИИЭПовцепром		

Альбом I

Типовой проект 804-2-41.86

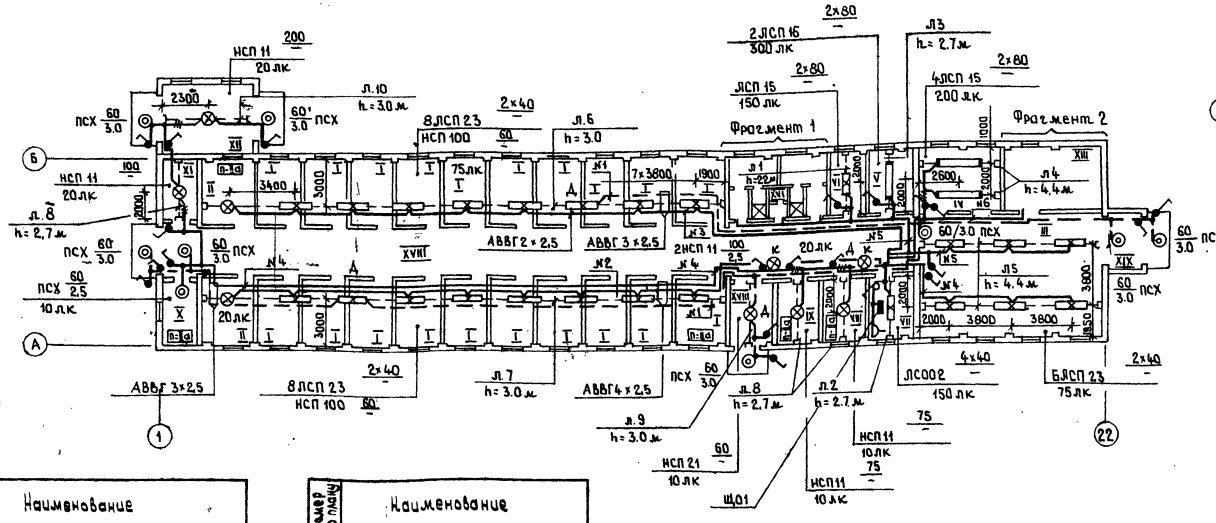

Фрагмент 1

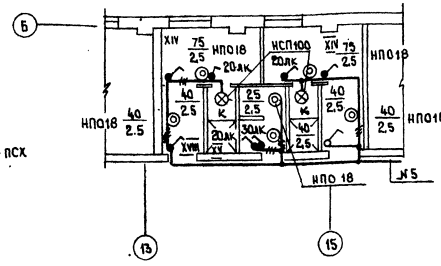

Фрагмент 2
(электрокалориферная)

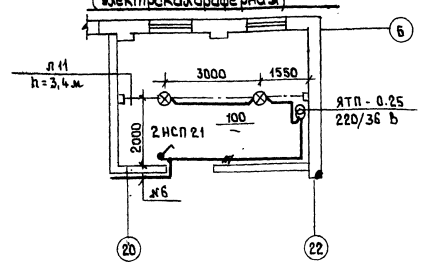

Фрагмент 2
(венткамера)

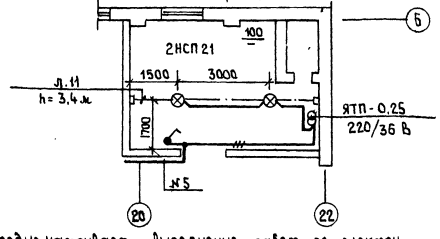

Номер по плану	Наименование
I	Денники для племенных кобыл
II	Денники для жеребцов - производителей
III	Манеж для проводки пробы (случки) кобыл
IV	Помещение для ректального обследования кобыл
V	Лаборатория для проверки спермы
VI	Молочная
VII	Денурное помещение
VIII	Сбруйно - инвентарная
IX	Фуражная
X	Помещение для хранения подстилки
XI	Помещение для удаления навоза
XII	Помещение накопления навоза
XIII	Венткамера (электрокалориферная)
XIV	Гардеробные мужские и женские
XV	Душевые мужские и женские

Номер по плану	Наименование
XVI	Санузел
XVII	Тамбур - гардеробный
XVIII	Проход
XIX	Тамбур

Номер щитка	Тип	Установленная мощность, кВт	Номера автоматических выключателей				Ток расцепителя, А	
			Однополюсные		Трехполюсные			
			Занятые	Резервные	Занятые	Резервные	на вводе	на линиях
1	ЯОУ - 8501	5.905	6	—	—	—	63	6

Поз.	Обозначение	Наименование	Кол.	Примечание
1	4.407 - 129	Установка осветительных щитков (ЯОУ - 8501)	1	
2	5.407 - 55.2.40	Установка одиночных ящиков с рубильниками и предохранителями (ЯТП - 0.25)	1	
3	5.407 - 19	Установка одиночных светильников с лампами накаливания (ПСХ-60М-У3, НПО18 × 100 /Н - 08,У4)	15	
4	4.407 - 233	Прокладка осветительных эл. проводок и установка светильников на кронштейнах (НСП100, НСП11)	4	

Чертеж предусматривает выполнение работ по электрическому освещению.

					т.п. 804-2-41.86-ЭМ.	
Нач. отд.	Жинц					
Н. контр.	Жирошникова				Конюшня на 20 племенных конематок.	Стад. Р; Лист 2; Листов
ГИП	Чимов					
Рук. гр.	Жирошникова					
Вед. инж.	Куракова				Электроосвещение	ЦНИИЭПовцепром
Ст. инж.	Гладзер					

Привязан

Инв. №

Альбом I

Типовой проект 804-2-41.86

Согласовано:
ГлСпецСанТ. Кубанова
Гл. техн. Кулагер

Инв. № подл. | Подп. и дата | Взам. инв. №

Альбом I

Типовой проект 804-2-41.86

План сети М1:200

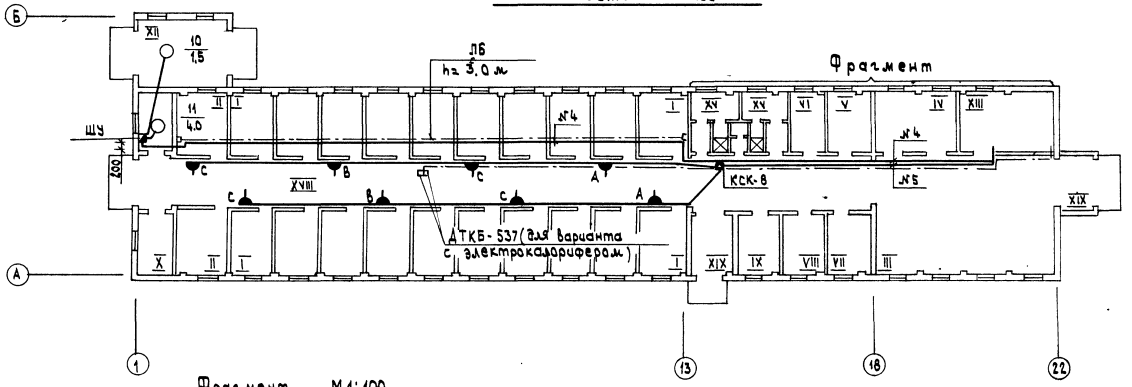

Фрагмент М1:100 (вариант с электрокалорифером)

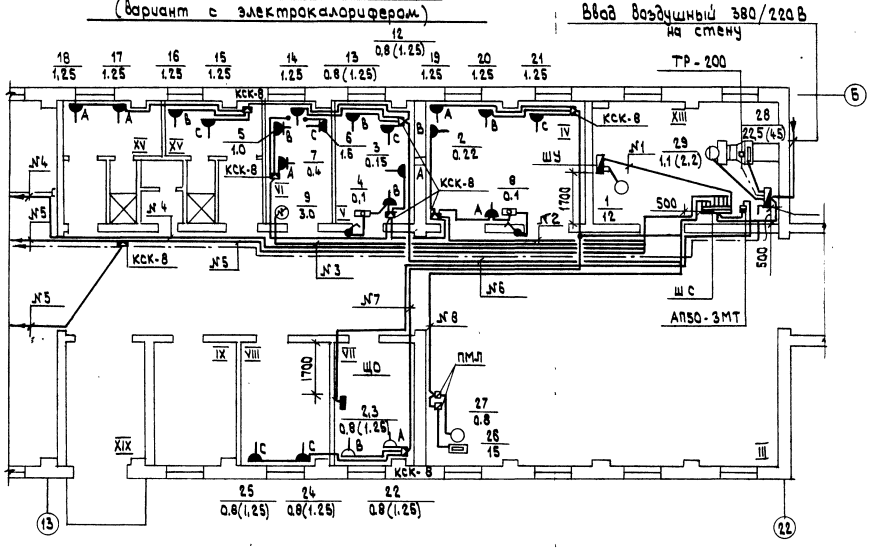

Фрагмент М1:100 (вариант с вентагрегатом)

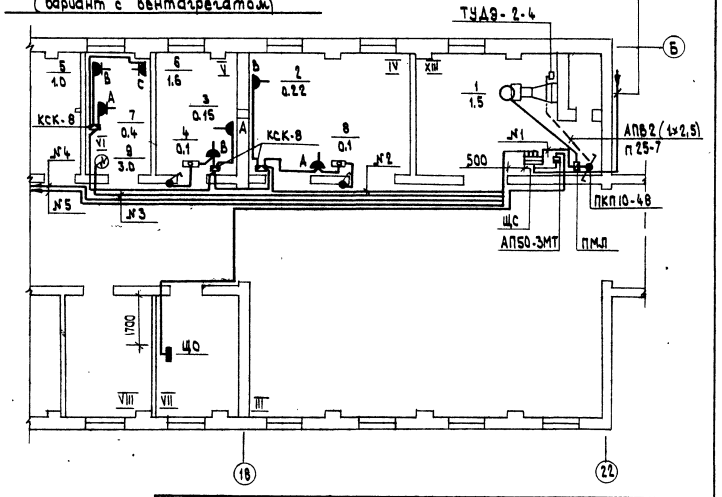

В скобках даны данные для $t = -40°C$.
Экспликацию помещений см. лист ЭМ-2.

Нач.отд.	Минц		29.09	т.п. 804-2-41.86-ЭМ			
Н.Контр.	Мирошников		25.09	Конюшня на 20 племенных конематок.	Стад.	Лист	Листов
ГИП	Чимов		26.09		р	3	
Рук.гр.	Мирошников		25.09	Силовое электрооборудование	ЦНИИЭПовцепром		
Вед.инж.	Курковская		24.09				
Ст.инж.	Глейзер		28.09				

Привязан.

Инв. №

Согласовано:
Гл. спец. сант. Рубанова
Гл. технолог Флеклер

Инв. № подл. | Подп. и дата | Взам. инв. №

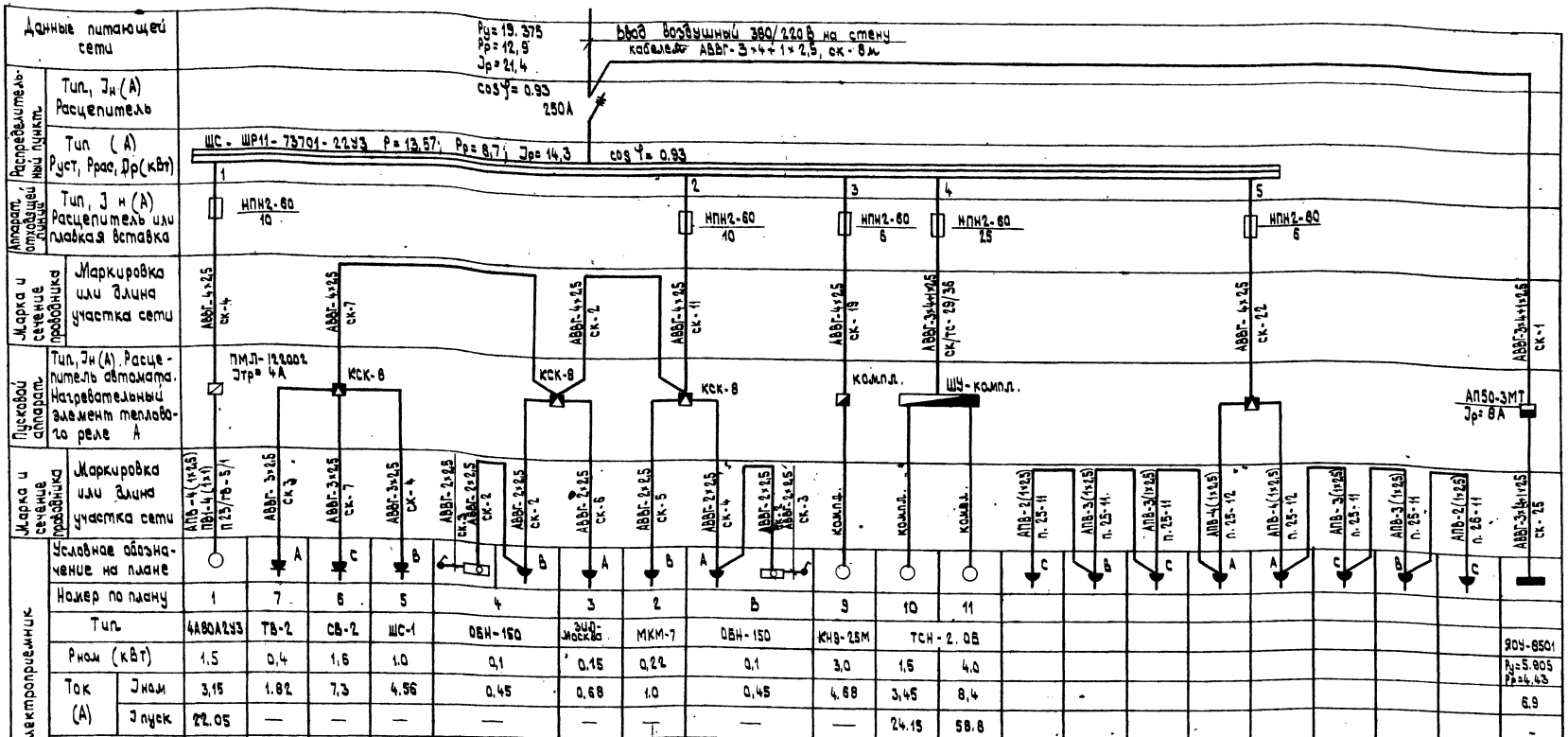

Для переносных такоприемников все розетки приняты мощностью 0,6 кВт.

Привязан

Инв. №

Инв. № подл. | Подп. и дата | Взам. инв. №

					т.п. 804-2-41.86-ЭМ
Нач. отд.	Минц				Конюшня на 20 племенных конематок
Н. контр.	Мирошников				
ГИП	Чижов				
Рук. гр.	Мирошников				Расчетная схема (Вариант с вентагрегатом)
Зав. цехом	Куркова				
Ст. инж.	Гавзов				

Стад.	Лист	Листов
Р	4	

ЦНИИЭПовцепром

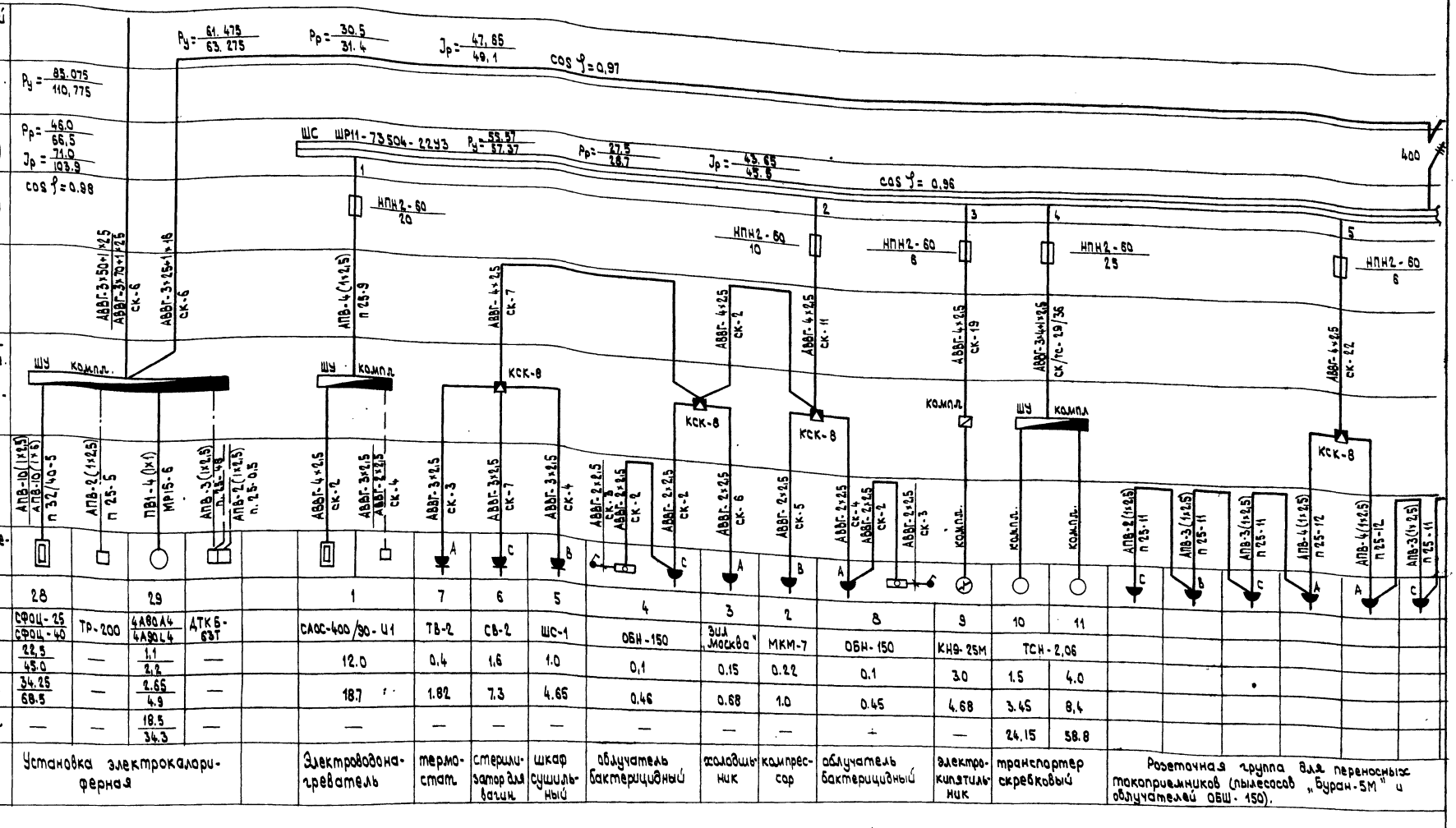

Числитель - расчетные данные для температуры - 20°, -30°С,
знаменатель - для - 40°С.

Привязан

Инв. № подл. | Подп. и дата | Взам. инв. №

Нач. отд.	Жинич			22.09
Н. контр.	Мирошников			25.09
ГИП	Чипов			26.09
Рук. гр.	Мирошников			25.09
Вед. инж.	Куркевская			24.09
Ст. инж.	Гладзер			22.09

т.п. 801-2-41.86-ЭМ

Конюшня на 20 племенных конематок.

Стад.	Лист	Листов
Р	5	

Расчетная схема (начало) (вариант с электрокалорифером)

ЦНИИЭПовцепром

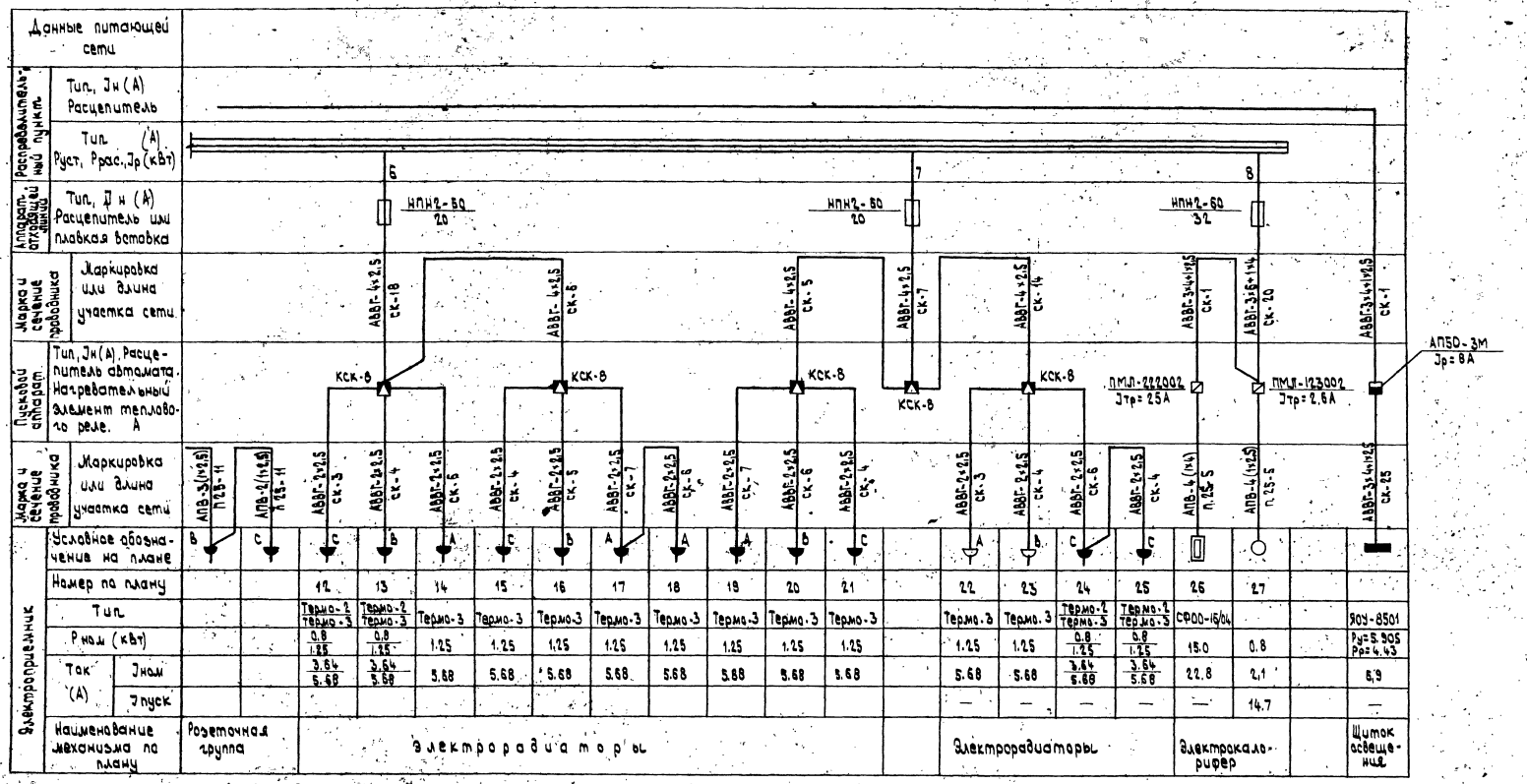

Привязан		Нач. отд.	Минц		09.08
		Н. контр.	Жирошников		09.08
		Гип	Чинов		09.08
		Рук. гр.	Жирошников		09.08
		Вед. инж.	Кирковская		09.08
Инв. №		Ст. инж.	Давидзар		09.08

т.п. 804-2-41.86-ЭМ

Конюшня на 20 племенных конематок.

Стад.	Лист	Листов
Р	6	

Расчетная схема (окончание) (вариант с эл. калорифером)

ЦНИИЭПповцепром

Инв. № подл. | Подп. и дата | Взам. инв. №

Альбом I

Типовой проект 804-2-41.86

Вариант с вентагрегатом

Функциональная схема приточного вентилятора

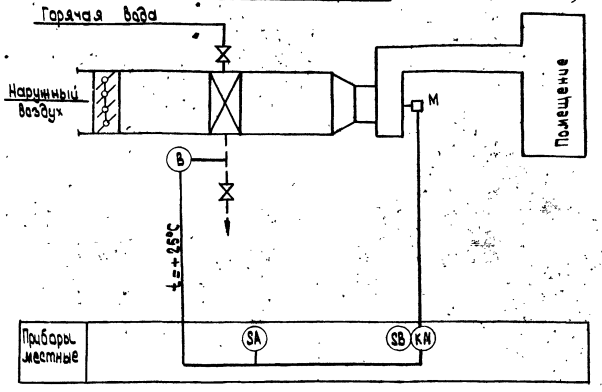

Вариант с электрокалорифером

Схема электрическая принципиальная управления электрокалорифером СФОО-16/0,4

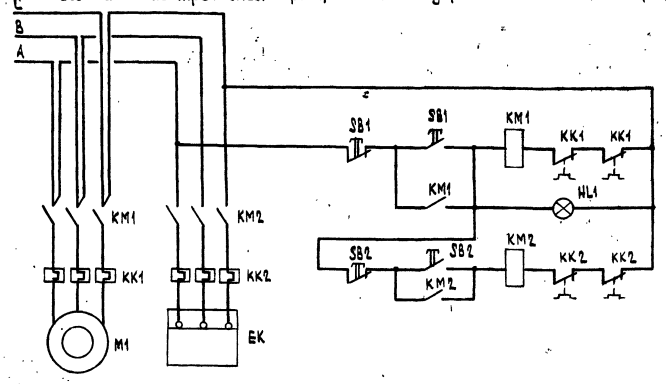

Питание 380/220 В	
Вентилятор	Ручное управление
	Сигнализация нормальной работы
Электрокалорифер	Ручное управление

Вариант с вентагрегатом

Схема электрическая принципиальная управления приточным вентилятором

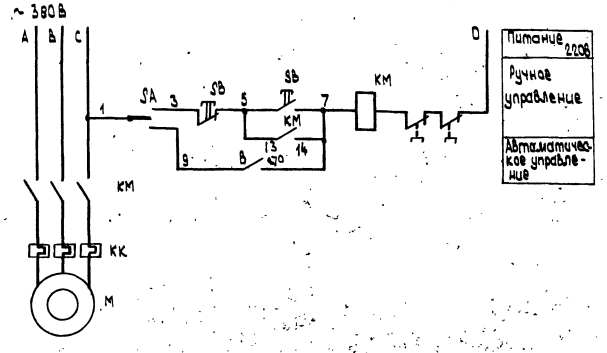

1. Включение электродвигателя приточного вентилятора при нормальной температуре теплоносителя ($t \geq 25°C$) и отключение при понижении температуры ниже 25°C.
2. Ручное управление электродвигателем – при помощи кнопки управления. Выбор режима работы производится переключателем SA.
3. В электрической схеме электрокалорифера СФОО-16/0,4 предусмотрена блокировка и сигнализация, не допускающая работу блока нагревателей без включенного вентилятора.

Поз. обозначение	Наименование	Кол.	Примечание
	Вариант с вентагрегатом		
	Приточный вентилятор		
KM, SB	Пускатель магнитный с кнопкой	1	ПМЛ-122002
SA	Переключатель пакетный	1	ПКП-10-48
B	Терморегулирующее устройство	1	ТУД9-2-4
M	Электродвигатель вентилятора	1	
	Вариант с электрокалорифером		
	Электрокалорифер СФОО-16/0,4		
KM1, SB1	Пускатель магнитный с кнопкой	1	ПМЛ-123002
HL1	и сигнальной лампой		
KM2, SB2	Пускатель магнитный с кнопкой	1	ПМЛ-222002
M1	Электродвигатель вентилятора	1	
EK	Электрокалорифер	1	

т.п. 804-2-41.86-ЭМ

Нач. отд.	Минц		28.09	Конюшня на 20 племенных конематок.	Стад.	Лист	Листов
Н. контр.	Мирошников		25.09		Р	7	
ГИП	Чижов		25.09				
Рук. гр.	Мирошников		25.09	Схемы электрические принципиальные	ЦНИИЭПовцепром		
Вед. инж.	Курковская		24.09				
Ст. инж.	Глейзер		22.09				

Привязан

Инв. N

Согласовано: Гл. спец. сант. Рубанова

Инв. N подл. | Подп. и дата | Взам. инв. N

1355-01

Типовой проект 804-2-41.86 Альбом I

Ведомость изделий МЭЗ.

Поз.	Обозначение или тип изделия	Наименование	Кол.	Примечание
1	2	3	4	5
л1	4.407-199	Линия с 1 светильником ЛСП15-2×80-001ХЛ4, L=4,5 м АВВГ-2×2,5 мм² - 1,25 м	1	
	А119.41	Крепление концевое к кирпичной стене	2	
	А119.58 исп.6	Подвод питания к осветительной линии	1	
	А119.58 исп.2	Присоединение троса к нулевому проводу	1	
	А119.103 исп.2	Соединение коробки У245 с арматурой светильника	1	
	А119.105 вып.3	Ответвление к светильникам	1	
л.2	То же	Линия с 1 светильником ЛСО02-4×40-002-УХЛ4, L=4,5 м, АВВГ-2×2,5 мм² - 1,25 м	1	
		Крепление концевое к кирпичной стене	2	
		Подвод питания к осветительной линии	1	
		Присоединение троса к нулевому проводу	1	
		Соединение коробки У245 с арматурой светильника	1	
		Ответвление к светильникам	1	
л.3	"	Линия с 2 светильниками ЛСП15-2×80-001ХЛ4, L=4,5 м, АВВГ-2×2,5 мм² - 2,5 м	1	
		Крепление концевое к кирпичной стене	2	
		Подвод питания к осветительной линии	1	
		Присоединение троса к нулевому проводу	1	
		Соединение коробки У245 с арматурой светильника	2	
		Ответвление к светильникам	2	
л.4	"	Линия с 2 светильниками ЛСП15-2×80-001ХЛ4, L=5,5 м, АВВГ-2×2,5 мм² - 3 м	2	
		Крепление концевое к кирпичной стене	4	
		Подвод питания к осветительной линии	2	
		Присоединение троса к нулевому проводу	2	
		Присоединение коробки У245 с арматурой светильника	4	
		Ответвление к светильникам	4	
л.5	"	Линия с 3 светильниками ЛСП23-2×40-001ХЛ4, L=12,0 м, АВВГ-2×2,5 мм² - 10 м	2	
		Крепление концевое к кирпичной стене	4	
		Подвод питания к осветительной линии	2	
		Присоединение троса к нулевому проводу	2	
		Соединение коробки У245 с арматурой светильника	6	
		Ответвление к светильникам	6	
л.6	"	Линия с 8 светильниками ЛСП23-2×40-001ХЛ4 и 1 светильником НСП100-60-ХУ3, L=35 м, АВВГ-2×2,5 мм² - 24 м, 3×2,5 мм² - 10 м, 3×4+1×2,5 мм² - 36 м	1	
	А119.46	Крепление промежуточное к железобетонной балке	2	
		Подвод питания к осветительной линии	1	
		Присоединение троса к нулевому проводу	1	
		Соединение коробки У245 с арматурой светильника	9	
		Ответвление к светильникам	9	
		Крепление концевое к кирпичной стене	2	
л.7	"	Линия с 8 светильниками ЛСП23-2×40-001ХЛ4 и 1 светильником НСП100-60-ХУ3, L=36 м АВВГ-3×2,5 мм² - 2 м, 4×2,5 мм² - 31 м	1	
		Крепление концевое к кирпичной стене	2	
		Крепление промежуточное к железобетонной балке	2	
		Подвод питания к осветительной линии	1	
		Присоединение троса к нулевому проводу	1	
		Соединение коробки У245 с арматурой светильника	9	
		Ответвление к светильникам	9	
л.8	"	Линия с 1 светильником НСП11-100-231-У3, L=4,5 м, АВВГ-2×2,5 мм² - 2,1 м	3	
		Крепление концевое к кирпичной стене	6	
		Подвод питания к осветительной линии	3	
		Присоединение троса к нулевому проводу	3	
		Соединение коробки У245 с арматурой светильника	3	
		Ответвление к светильникам	3	
л.9	"	Линия с 1 светильником НСП21-100-001-У3, L=4,5 м, АВВГ-2×2,5 мм² - 2,1 м	1	
		Крепление концевое к кирпичной стене	2	
		Подвод питания к осветительной линии	1	
		Присоединение троса к нулевому проводу	1	
		Соединение коробки У245 с арматурой светильника	1	
		Ответвление к светильнику	1	

Инв. N подл. | Подп. и дата | Взам. инв. N

Привязан

Инв. N

Нач. отд.	Минц		29.09
Н. контр.	Мирошников		25.09
ГИП	Чижов		26.09
Рук. гр.	Мирошников		25.09
Вед. инж.	Курковская		28.09
Ст. инж.	Глейзер		28.09

т.п. 804-2-41.86-ЭМ.ВМ.

Конюшня на 20 племенных конематок.

Задание мастерской электромонтажных заготовок

Стад.	Лист	Листов
Р	1	2

ЦНИИЭПовцепром

Альбом I

Типовой проект 804-2-41.86

Ведомость изделий МЭЗ

Поз.	Обозначение или тип изделия	Наименование	Кол.	Примечание
1	2	3	4	5
л.10	= 4.407-199	Линия с 1 светильником		
		НСП11-200-231-У3, L=6.0м		
		АВВГ-2×2,5мм²-3м, 3×2,5мм²-3м	1	
	А119.41	Крепление концевое к кирпичной		
		стене	2	
	А119.58. исп.6	Подвод питания к осветительной		
		линии	1	
	А119.59 исп.2	Присоединение троса к нулевому		
		проводу	1	
	А119.103 исп.2	Присоединение коробки У245 с		
		арматурой светильника	1	
	А119.106. вар.3	Ответвление к светильнику	1	
л.11	То же	Линия с 2 светильниками		
		НСП21-100-001-У3, L=6,5м		
		АВВГ-2×2,5мм²-5м	1	
		Крепление концевое к кирпичной		
		стене	2	
		Подвод питания к осветительной		
		линии	1	
		Присоединение троса к нулевому		
		проводу	1	
		Присоединение коробки У245 с		
		арматурой светильника	2	
		Ответвление к светильнику	2	

Ведомость изделий и материалов для изготовления изделий МЭЗ

N п/п	Наименование и техническая характеристика изделия, материала	Тип, марка	Ед. изм.	Потребность по проекту
1	2	3	4	5
1	Светильник люминесцентный под-	ЛСП15-2×80		
	весной	-001ХЛ4	шт	7
2	То же, но	ЛСП23-2×40		
		-001ХЛ4	шт	22
3	"	ЛС002-4×40		
		-002-УХЛ4	шт	1
4	Светильник подвесной с лампой	НСП100-60-		
	накаливания	ХУ3	шт	2
5	То же, но	НСП11-100-		
		-231-У3	шт	3
6	"	НСП11-200-		
		-231-У3	шт	1
7	"	НСП21-100-		
		-001-У3	шт	3
8	Коробка ответвительная	У995	шт	15
9	То же, но	У245	шт	40
10	Анкер	К809	шт	30
11	Муфта натяжная	К.804	шт	30
12	То же	К798	шт	4
13	Зажим	К296	шт	4
14	Сжим	У730М	шт	15
15	То же	У731М	шт	15
16	Кабель алюминиевый, сечением			
	2×2,5мм², ГОСТ 16442-80*, 660В	АВВГ	м	74
17	То же, но 3×2,5мм²,	АВВГ	м	15
18	" сеч. 4×2,5мм²	АВВГ	м	31
19	" сеч. 3×4+1×2,5мм²	АВВГ	м	36
20	Проволока оцинкованная стальная			
	d 5,5мм, ГОСТ 3282-74 (трос)		м	151
21	Провод алюминиевый сеч. 2,5мм²,			
	380В, ГОСТ 6323-79*	АПВ	м	33

Т.п. 804-2-41.86-ОМ.ВМ

Привязан	Нач. отд.	Минц	29.09	Конюшня на 20 племенных конематок.	Стад.	Лист	Листов
	Н.контр.	Мирошников	25.09		Р	2	
	ГИП	Чижов	25.09				
	Рук.гр.	Мирошников	25.09	Задание мастерской электромонтажных заготовок.	ЦНИИЭПовцепром		
Инв.№	Вед.инж.	Курковская	24.09				
	Ст.инж.	Глейзер	22.09				

Инв.№ подл. | Подп. и дата | Взам.инв.№

1355-01

Позиция	Наименование и техническая характеристика оборудования и материалов. Завод-изготовитель (для импортного оборудования - страна, фирма)	Тип, марка оборудования. Обозначение документа и № опросного листа	Единица измерения: Наименование	Единица измерения: Код	Код завода изготовителя	Код оборудования, материала	Цена единицы тыс. руб.	Количество	Масса единицы оборудования, кг
1	2	3	4	5	6	7	8	9	10
	I. Оборудование								
1	Вариант 1. Транспортер скребковый для уборки навоза	ТСН-2.0 Б	шт	796				1	2730.0
	Производительность 4,5-5,7 т/час. Мощность электродвигателей, горизонтального транспортера - 4,0 кВт, наклонного транспортера - 1,5 кВт.								
	Вариант 2. Транспортер скребковый. Мощность электродвигателя 3.0 кВт.	ТС-40.0М	"	"				1	650.0
2.	Прицеп тракторный двухосный самосвальный. Емкость платформы 3.0 м³	2ПТС-4М - 785 А	"	"				1	1530.0
3	Тележка ручная унифицированная грузоподъемностью 300 кг. Габариты 1570×750×850 мм	ТУ-300	"	"				2	90.0
4	Поилка автоматическая. Габариты 330×210×185 мм	АП-1А	"	"				22	7.8
5	Универсальный станок для фиксации крупного рогатого скота. Габариты 3000×1900×2100 мм	СВ-30	"	"				1	550.0
6.	Пылесос „Буран 5М". Габариты 330×330×90(h) мм. Потребляемая мощность 0,6 кВт. Напряжение 220 В.	ПН-600	"	"				2	7.0
7.	Облучатель бактерицидный на штативе. Мощность 0,2 кВт. Напряжение 220 В. Габариты 1100×810×(2300 ... 1500) мм	ОБШ-150	"	"				2	22.0

Инв. № подл. | Подп. и дата | Взам. инв. №

Привязан

Инв. №

Нач. отд.	Минц	[signature]	29.08
ГИП	Чижов	[signature]	27.08
Н. контр.	Флеклер	[signature]	26.08
Вед. инж.	Зубарева	[signature]	25.08

т.п. 804-2-41.86-ТХ.С01

Спецификация оборудования и материалов, поставляемых заказчиком.

Стад.	Лист	Листов
Р	1	3

ЦНИИЭПовцепром

1355-01

Позиция	Наименование и техническая характеристика оборудования и материалов. Завод-изготовитель (для импортного оборудования - страна, фирма)	Тип, марка оборудования. Обозначение документа и № опросного листа	Единица измерения: Наименование	Единица измерения: Код	Код завода изготовителя	Код оборудования, материала	Цена единицы тыс. руб.	Количество	Масса единицы оборудования, кг
1	2	3	4	5	6	7	8	9	10
8	Облучатель бактерицидный настенный. Потребляемая мощность 0,1 кВт. Габариты 975×340×180 мм.	ОБН-150	шт	796				2	5,5
9	Холодильник. Потребляемая мощность 0,15 кВт	ЗИЛ-Москва	"	"				1	105.0
10.	Компрессор. Производительность 50 л/мин. Потребляемая мощность 0.22 кВт	МКМ-7	"	"				1	35.0
11	Шкаф сушильный для искусственных вагин. Габариты 600×405×1550(h) мм, N = 1,0 кВт	ШС-1	"	"				1	36.0
12	Термостат для искусственных вагин. Габариты 635×600×1525 мм. Потребляемая мощность 0,4 кВт. Напряжение 220 В.	ТВ-2	"	"				1	87.0
13	Стерилизатор для вагин. Потребляемая мощность 1,6 кВт. Габариты 630×415×307 мм.	СВ-2	"	"				1	16.0
14	Электрокипятильник. Потребляемая мощность 3.0 кВт. Габариты 450×450×675 мм.	КНЭ-25М	"	"				1	20.0
15	Микроскоп	Р-1	"	"				1	4.0
16	Плита газовая. Габариты 500×255 мм	ПГ-2Н	"	"				1	6.0
17	Шкаф лабораторный. Габариты 750×530×1750 мм	Ш-2	"	"				1	61.0
18	Шкаф для одежды. Габариты 750×530×1750 мм	Ш-1	"	"				1	61.0

Инв. № подл. | Подп. и дата | Взам. инв. №

Привязан

Инв. №

т.п. 804-2-41.86-ТХ.С01

Лист 2

1355-1

Позиция	Наименование и техническая характеристика оборудования и материалов. Завод - изготовитель (для импортного оборудования - страна, фирма)	Тип, марка оборудования. Обозначение документа и № опросного листа	Единица измерения: Наименование	Единица измерения: Код	Код завода изготовителя	Код оборудования, материала	Цена единицы тыс. руб.	Количество	Масса единицы оборудования кг
1	2	3	4	5	6	7	8	9	10
19	Шкаф для спецодежды со скамьей	ДД-33.2	шт	796				4	
	Габариты 677 × 530 × 1750 мм	ГОСТ 22415-77							
	Скамья 660 × 273 × 420 мм								
20	Стол лабораторный	СЛК-М	"	"				2	
	Габариты 1100 × 600 × 750 мм								
21	Стол письменный однотумбовый	Арт 1500	"	"				1	
	Габариты 1100 × 600 × 750 мм								
22	Кушетка медицинская (покупная)	ОН 7-996/9	"	"				1	
	Габариты 1850 × 600 мм								
23	Стулья полумягкие (покупные)		"	"				3	

Инв. № подл. | Подп. и дата | Взам. инв. №

Привязан

Инв. №

т.п. 804-2-41.86 - ТХ.С01 | Лист 3

1355-01

Позиция	Наименование и техническая характеристика оборудования и материалов. Завод - изготовитель (для импортного оборудования - страна, фирма)	Тип, марка оборудования. Обозначение документа и № опросного листа	Единица измерения: Наименование	Единица измерения: Код	Код завода-изготовителя	Код оборудования, материала	Цена единицы тыс. руб.	Количество	Масса единицы оборудования, кг
1	2	3	4	5	6	7	8	9	10
24	Ларь для соли 0,5 м³		шт					1	
	Серия 3.818.9-2 Выпуск 8								
25	Ларь для концкормов емкостью 1.0 м³		шт					3	
	Серия 3.818.9-2 Выпуск 8								
26	Вешала для сбруи		шт					2	

Инв. № подл. | Подп. и дата | Взам. инв. №

Привязан

Инв. №

Нач. отд.	Минц		29.08
ГИП	Чижов		27.08
Н. контр.	Флеклер	Зубар	26.08
Вед. инж.	Зубарева	Зубар	25.08

т.п. 804-2-41.86 - ТХ.С02

Спецификация оборудования и изделий, поставляемых подрядчиком.

Стад.	Лист	Листов
Р	1	

ЦНИИЭП ОВЦЕПРОМ

Позиция	Наименование и техническая характеристика оборудования и материалов. Завод-изготовитель (для импортного оборудования - страна, фирма)	Тип, марка оборудования, обозначение документа и № опросного листа	Единица измерения: Наименование	Единица измерения: Код	Код завода-изготовителя	Код оборудования, материала	Цена единицы, тыс. руб.	Количество	Масса единицы оборудования, кг
1	2	3	4	5	6	7	8	9	10
	Приборы контрольно-измерительные								
	Отопление								
	Термометр стеклянный технический П5 1240 83	ГОСТ 2823-73*Е	шт	796		421000		2	
запас	То же	ГОСТ 2823-73*Е	шт	796		421000		1	
	Оправа защитная для термометра	ГОСТ 3029-75*Е	шт	796		000000		2	
	Манометр показывающий ОБМ1-100×1,6. Предел измерения 0÷1,6 кгс/см²	ГОСТ 8625-77*Е	шт	796		421000		2	
запас	То же	ГОСТ 8625-77*Е	шт	796		421000		1	
	Теплоснабжение установки П1.								
	Термометр стеклянный технический У51240 83	ГОСТ 2823-73*Е	шт	796		421000		2	
запас	То же	ГОСТ 2823-73*Е	шт	796		421000		1	
	Оправа защитная для термометра	ГОСТ 3029-75*Е	шт	796		000000		2	
	Манометр показывающий ОБМ1-100×1,6. Предел измерения 0÷1,6 кгс/см²	ГОСТ 8625-77*Е	шт	796		421000		2	
запас	То же	ГОСТ 8625-77*Е	шт	796		421000		1	
	Вентиляция								
	Термометр стеклянный технический П21240 163	ГОСТ 2823-73*Е	шт	796		421000		1	
запас	То же	ГОСТ 2823-73*Е	шт	796		421000		1	
	Оправа защитная для термометра	ГОСТ 3029-75*Е	шт	796		000000		1	
	Арматура								
	Отопление								
	Вентиль запорный муфтовый Ду 15	15ч 8п2	шт	796		372211		5	

Взам. инв. №

Подп. и дата

Инв. № подл.

Привязан

Инв. №

Нач. отд.	Минц	19.09
ГИП	Чимаев	16.09
Н. контр.	Рубанова	17.09
Ст. инж.	Пяткова	16.09

Т.П. 804-2-41.86-ОВ.СО1

Оборудование и материалы, поставляемые заказчиком.

Стад.	Лист	Листов
Р	1	3

ЦНИИЭПовцепром

1855-01

Позиция	Наименование и техническая характеристика оборудования и материалов. Завод-изготовитель (для импортного оборудования - страна, фирма)	Тип, марка оборудования, обозначение документа и № опросного листа	Единица измерения: Наименование	Единица измерения: Код	Код завода-изготовителя	Код оборудования, материала	Цена единицы, тыс. руб.	Количество	Масса единицы оборудования, кг
1	2	3	4	5	6	7	8	9	10
	Вентиль запорный муфтовый Ду 25	15ч 8п2	шт	796		372212		2	
	То же Ду 40	15ч 8п2	шт	796		372213		3	
	Кран муфтовый с фланцем для манометра Ду 15	14М1-00-00	шт	796		371222		2	
	Теплоснабжение установки П1.								
	Вентиль запорный муфтовый Ду 15 $t_н$=-20°С	15ч 8п2	шт	796		372211		4	
	То же $t_н$=-30°, -40°С	15ч 8п2	шт	796		372211		2	
	" Ду 20 $t_н$=-30°, -40°С	15ч 8п2	шт	796		372212		2	
	Кран муфтовый с фланцем для манометра Ду 15	14М1-00-00	шт	796		372222		2	
	Оборудование								
	Вентиляция								
П1.1	Калорифер биметаллический	КСк 3-6	шт	796		486000		1	39.9
П1.2	Агрегат вентиляторный	А3.2095-2	компл.	671		486000		1	45.0
	а) Вентилятор центробежный исполнение 1, положение 10°	В-Ц4 70 №3,2							
	б) электродвигатель n=2850об/мин N=1,5 кВт	4А80А2У3							
	Вариант на электроэнергии								
	Приборы контрольно-измерительные								
	Вентиляция								
	Термометр стеклянный технический П21240 163	ГОСТ 2823-73*Е	шт	796		421000		1	
запас	То же	ГОСТ 2823-73*Е	шт	796		421000		1	
	Оправа защитная для термометра	ГОСТ 3029-75*Е	шт	796		000000		1	

Взам. инв. №

Подп. и дата

Инв. № подл.

Привязан

Инв. №

Т.П. 804-2-41.86-ОВ.СО1

Лист 2

52

Позиция	Наименование и техническая характеристика оборудования и материалов. Завод-изготовитель (для импортного оборудования - страна, фирма)	Тип, марка оборудования. Обозначение документа и № опросного листа	Единица измерения: Наименование	Единица измерения: Код	Код завода-изготовителя	Код оборудования, материала	Цена единицы, тыс. руб.	Количество	Масса единицы оборудования, кг
1	2	3	4	5	6	7	8	9	10
	Оборудование								
	Отопление								
	Электрорадиатор. N= 0,8 квт $t_н$=-20°С, -30°С	„Терма-2"	шт	796		493000		4	
	То же N= 1,25 квт $t_н$=-20°С	„Терма-3"	шт	796		493000		10	
	" " $t_н$=-40°С	„Терма-3"	шт	796		493000		14	
	Вентиляция								
П1.1	Электрокалорифер N= 23,6 квт $t_н$=-20°, -30°С	СФОЦ-25/0,5-У1	компл.	671		421000		1	145.0
П1.1	То же N= 47,2 квт $t_н$=-40°С	СФОЦ-40/0,5-У1	компл.	671		421000		1	190.0
П2	Электрокалорифер N= 15,8 квт	СФ.00-16.0,4-У1	компл.	671		421000		1	22.0

Инв. N подл. | Подп. и дата | Взам. инв. N

Привязан

Инв. N

т.п. 804-2-419608.С01

Лист 2

Позиция	Наименование и техническая характеристика оборудования и материалов. Завод-изготовитель (для импортного оборудования - страна, фирма)	Тип, марка оборудования. Обозначение документа и № опросного листа	Единица измерения: Наименование	Единица измерения: Код	Код завода-изготовителя	Код оборудования, материала	Цена единицы, тыс. руб.	Количество	Масса единицы оборудования, кг
1	2	3	4	5	6	7	8	9	10
	Элементы системы отопления								
	Конвектор стальной настенный „Универсал-20" $t_н$=-20°С	ГОСТ 20849-75*	экм	084		000000		45.8	
	То же $t_н$=-30°С	ГОСТ 20849-75*	экм	084		000000		48.7	
	" $t_н$=-40°С	ГОСТ 20849-75*	экм	084		000000		51.3	
	Грязевик абонентский Ду40		шт	796		000000		1	
	Элементы системы теплоснабжения установки П1								
	Гребенка распределительная ф89х3,5 L=900	ГОСТ 10704-76*	шт	796		000000		2	
	Трубопроводы системы отопления								
	Трубопровод из стальных водогазопроводных легких труб ф25	ГОСТ 3262-75*	м	006		000 000		97.5	
	То же ф40	ГОСТ 3262-75*	м	006		000 000		10.0	
	Трубопровод из стальных электросварных труб ф45х2	ГОСТ 10704-76*	м	006		000 000		2.0	
	Системы теплоснабжения установки П1								
	Трубопровод из стальных водогазопроводных легких труб ф15 $t_н$=-20°С	ГОСТ 3262-75*	м	006		000000		26.0	
	ф20 $t_н$=-30°, -40°С	ГОСТ 3262-75*	м	006		000000		28.0	
	Материалы								
	Отопление								
	Бризол для трубопроводов до ф40		м	006		577400		10.0	

Инв. N подл. | Подп. и дата | Взам. инв. N

Нач.отд.	Жинц	10.09
ГИП	Чунов	10.09
Н.контр.	Рубанова	10.09
Ст.инж.	Пяткова	10.09

Привязан

Инв. N

т.п. 804-2-41.86-08.С02

Оборудование и изделия, поставляемые подрядчиком.

Стад.	Лист	Листов
Р	1	5

ЦНИИЭПовцепром

Позиция	Наименование и техническая характеристика оборудования и материалов. Завод-изготовитель (для импортного оборудования - страна, фирма)	Тип, марка оборудования, обозначение документа и № опросного листа	Единица измерения: Наименование	Единица измерения: Код	Код завода-изготовителя	Код оборудования, материала	Цена единицы, руб.	Количество	Масса единицы оборудования, кг
1	2	3	4	5	6	7	8	9	10
	Асбопушнур	ГОСТ 1779-83	м³	113		576295		0,5	
	Фольгоизол	ГОСТ 20429-84	м²	055		577451		4,0	
	Грунтовка ГФ-021 для конвекторов $t_н$=-20°С	ГОСТ 25129-82	м²	055		231200		13,7	
	То же $t_н$=-30°С	ГОСТ 25129-82	м²	055		231200		14,0	
	" $t_н$=-40°С	ГОСТ 25129-82	м²	055		231200		15,4	
	" для трубопроводов	ГОСТ 25129-82	м²	055		231200		10,5	
	Эмаль АФ-115 для конвекторов $t_н$=-20°С	ГОСТ 6465-76*	м²	055		231200		13,7	
	То же $t_н$=-30°С	ГОСТ 6465-76*	м²	055		231200		14,0	
	" $t_н$=-40°С	ГОСТ 6465-76*	м²	055		231200		15,4	
	" для трубопроводов	ГОСТ 6465-76*	м²	055		231200		10,5	
	Теплоснабжение установки П1								
	Бризол для трубопроводов до ф40		м	006		577400		36,0	
	То же для трубопроводов ф89×3,5		м	006		577400		0,9	
	Асбопушнур	ГОСТ 1779-83	м³	113		576295		0,5	
	Фольгоизол	ГОСТ 20429-84	м²	055		577451		13,5	
	Вентиляция.								
	Элементы системы П1								
П1.3	Вставка гибкая ВВ-18	5.904-5	шт	796		000000		1	
П1.4	То же ВН-11	5.904-5	шт	796		000000		1	
П1.5	Диффузор Д2	1.494-26, вып.1	шт	796		000000		1	
П1.6	Рамка Р1	1.494-26, вып.1	шт	796		000000		1	

Инв. № подл. | Подп. и дата | Взам. инв. №

Привязан

Инв. №

т.п. 804-2-41.86-ОВ.СО2 Лист 2

Позиция	Наименование и техническая характеристика оборудования и материалов. Завод-изготовитель (для импортного оборудования - страна, фирма)	Тип, марка оборудования, обозначение документа и № опросного листа	Единица измерения: Наименование	Единица измерения: Код	Код завода-изготовителя	Код оборудования, материала	Цена единицы, руб.	Количество	Масса единицы оборудования, кг
1	2	3	4	5	6	7	8	9	10
П1.7	Клапан створный утепленный Кр-1	1.494-26 вып.2	шт	796		000000		1	
П1.8	Ниппель с присоединительным ниппелем	-	шт	796		000000		2	
П1.9	Клапан обратный К01 ф 250	1.494-28	шт	796		000000		1	
П1.10	То же К02 ф 400	1.494-28	шт	796		000000		1	
П1.11	Дверь утепленная ДУс 1,25×0,5	5.904-4	шт	796		000000		1	33,6
	Решетка щелевая регулирующая РР1 $t_н$=-20°С	1.494-8	шт	796		000000		15	
	То же $t_н$=-30°, -40°С	1.494-8	шт	796		000000		12	
	Решетка жалюзийная воздухозаборная неподвижная 150×580 (h)		шт	796		000000		2	
	ВЕ1÷ВЕ14								
ВЕ1	Шахта вытяжная вентиляционная ВВШ4-3ц h=1.500	2.800-2, вып.9	шт	796		000000		1	
ВЕ2÷8,14	То же " h=2.000 $t_н$=-20°С	2.800-2, вып.9	шт	796		000000		8	
ВЕ3÷7,14	" " $t_н$=-30°, -40°С	2.800-2 вып.9	шт	796		000000		6	
ВЕ9÷13	" ВВШ-2-2м h=1.500	2.800-2, вып.9	шт	796		000000		5	
ВЕ2÷8,14	Дефлектор Д00.000-02 ф400 $t_н$=-20°С	1.494-32*	шт	796		000000		9	
ВЕ3÷7,14	То же $t_н$=-30°, -40°С	1.494-32*	шт	796		000000		7	
	Воздуховоды систем П1								
	Воздуховод из листовой стали δ=0,5 ф140	ГОСТ 19903-74*	м	006		097000		4,5	
	То же ф200	ГОСТ 19903-74*	м	006		097000		13,0	
	" δ=0,6 ф250	ГОСТ 19903-74*	м	006		097000		14,5	

Инв. № подл. | Подп. и дата | Взам. инв. №

Привязан

Инв. №

т.п. 804-2-41.86-ОВ.СО2 Лист 3

54

Позиция	Наименование и техническая характеристика оборудования и материалов. Завод-изготовитель (для импортного оборудования - страна, фирма)	Тип, марка оборудования. Обозначение документа и № опросного листа	Единица измерения: Наименование	Единица измерения: Код	Код завода-изготовителя	Код оборудования материала	Цена единицы, тыс. руб.	Количество	Масса единицы оборудования, кг
1	2	3	4	5	6	7	8	9	10
	Воздуховод из листовой стали δ=0,6 ф315	ГОСТ 19903-74*	м	006		097 000		47,5	
	Материалы систем П1								
	Сетка проволочная №10	ГОСТ 3826-82	м²	055		127 500		0,1	
	Грунтовка ГФ-021	ГОСТ 25129-82	м²	055		231 200		83,0	
	Эмаль ПФ-115	ГОСТ 6465-76*	м²	055		231 200		83,0	
	Плиты минераловатные на синтетическом связующем М-75	ГОСТ 9573-82	м³	113		576 200		0,4	
	Штукатурка асбестоцементная по металлической сетке		м²	055		577 200		11,5	

Инв. № подл. | Подп. и дата | Взам. инв. №

Привязан

Инв. №

т.п. 804-2-41.86-ОВ.СО2 Лист 4

Позиция	Наименование и техническая характеристика оборудования и материалов. Завод-изготовитель (для импортного оборудования - страна, фирма)	Тип, марка оборудования. Обозначение документа и № опросного листа	Единица измерения: Наименование	Единица измерения: Код	Код завода-изготовителя	Код оборудования материала	Цена единицы, тыс. руб.	Количество	Масса единицы оборудования, кг
1	2	3	4	5	6	7	8	9	10
	Вариант на электроэнергии								
	Вентиляция								
	Элементы систем								
	П1								
П1.2	Вставка гибкая ВН-12 $t_н$=-20°, -30°С	5.904-5	шт	796		000 000		1	
П1.2	То же, ВН-13 $t_н$=-40°С.	5.904-5	шт	796		000 000		1	
П1.3	Клапан обратный К01 ф250	1.494-28	шт.	796		000 000		1	
П1.4	То же К02 ф400	То же	шт	796		000 000		1	
	Решетка щелевая регулирующая РР1 $t_н$=-20°С	1.494-8	шт	796		000 000		15	
	То же $t_н$=-30°С,-40°С.	То же	шт	796		000 000		12	
	Решетка жалюзийная воздухозаборная неподвижная 150×580(h)		шт	796		000 000		4	
П1.5	Лючок с присоединительным ниппелем		шт	796		000 000		2	
	ВЕ 9÷13								
	Шахта вытяжная вентиляционная ВВШ2-2м h=1500	2.800-2, Вып.9	шт	796		000 000		5	
	ВЕ1÷ ВЕ8, ВЕ14								
ВЕ1	Шахта вытяжная вентиляционная ВВШ4-3ц h=1500	То же	шт	796					
ВЕ2÷8,14	То же ВВШ4-3ц, h=2000 $t_н$=-20°С	//	шт	796		000 000		1	
ВЕ3÷7,14	// // $t_н$=-30,-40°С	//	шт	796		000 000		8	
ВЕ2-8,14	Дефлектор Д00.002-02 ф400 $t_н$=-20°С	1.494-32*	шт	796		000 000		6	
ВЕ3÷7,14	То же $t_н$=-30°,-40°С	1.494-32*	шт	796		000 000		9	
						000 000		7	

Инв. № подл. | Подп. и дата | Взам. инв. №

Привязан

Инв. №

т.п. 804-2-41.86-ОВ.СО-2 Лист 5

Позиция	Наименование и техническая характеристика оборудования и материалов. Завод-изготовитель (для импортного оборудования - страна, фирма).	Тип, марка оборудования. Обозначение документа и № опросного листа	Единица измерения: Наименование	Единица измерения: Код	Код завода-изготовителя	Код оборудования, материала	Цена единицы, тыс. руб.	Количество	Масса единицы оборудования, кг
1	2	3	4	5	6	7	8	9	10
	Воздуховоды систем П1								
	Воздуховод из листовой стали δ=0,5 ф140	ГОСТ 19903-74*	м	006		097000		4,5	
	То же ф200	ГОСТ 19903-74*	м	006		097000		13,8	
	" δ=0,6 ф250	ГОСТ 19903-74*	м	006		097000		14,5	
	" ф315	ГОСТ 19903-74*	м	006		097000		47,5	
	" $t_н$=-20°, -30°С ф400	ГОСТ 19903-74*	м	006		097000		3,0	
	" $t_н$=-40°С ф450	ГОСТ 19903-74*	м	006		097000		3,0	
	Материалы систем П1								
	Сетка проволочная № 10	ГОСТ 3826-82	$м^2$	055		000000		0,1	
	Грунтовка ГФ-021	ГОСТ 25129-82	$м^2$	055		000000		83,0	
	Эмаль ПФ-115	ГОСТ 6465-76*	$м^2$	055		000000		83,0	
	Плиты минераловатные на синтетическом связующем	ГОСТ 9573-82	$м^3$			000000		0,5	
	Штукатурка асбестоцементная по металлической сетке		$м^2$	055		000000		11,0	

Привязан

Инв. №

Инв. № подл. | Подп. и дата | Взам. инв. №

т.п. 804-2-41.86-ОВ.С02 Лист 6

Позиция	Наименование и техническая характеристика оборудования и материалов. Завод-изготовитель (для импортного оборудования - страна, фирма)	Тип, марка оборудования. Обозначение документа и № опросного листа	Единица измерения: Наименование	Единица измерения: Код	Код завода-изготовителя	Код оборудования, материала	Цена единицы, тыс. руб.	Количество	Масса единицы оборудования, кг
1	2	3	4	5	6	7	8	9	10
	Водопровод								
	Приборы контроля								
	Водомер	ВВК-25							
		ГОСТ 6019-83	шт	796		421000		1	
	Арматура								
	Вентиль муфтовый Ду 15	ГОСТ 18722-73*	шт	796		372211		7	
	Ду 20	15ч8р2	шт	796		372212		24	
	Ду 25	То же	шт	796		372212		1	
	Ду 32	"	шт	796		372213		4	
	Ду 50	"	шт	796		372214		1	
	Головка соединительная Ду 50	ГОСТ 22117-76*	шт	796		000000		1	
	Горячее водоснабжение (централизованное)								
	Арматура								
	Вентиль муфтовый Ду 15	ГОСТ 18722-73*	шт	796		372211		1	
	Ду 25	15ч8бр	шт	796		372212		1	
	Горячее водоснабжение (централизованное)								
	Оборудование								
	Электроводонагреватель	САОС-400/60-41	компл.	671		344300		1	
	Арматура								
	Вентиль муфтовый Ду 15	ГОСТ 18722-73* 15ч8бр.	шт	796		372211		1	

Нач.отд.	Мичиц	19.09
ГИП	Чимов	19.09
Н.контр.	Рубанова	19.09
Ст. инж.	Попова	16.09

Привязан

Инв. №

Инв. № подл. | Подп. и дата | Взам. инв. №

т.п. 804-2-41.86- ВК.С01

Оборудование и материалы, поставляемые заказчиком.

Стад.	Лист	Листов
Р	—	1

ЦНИИЭПовцепром

56

Позиция	Наименование и техническая характеристика оборудования и материалов. Завод-изготовитель (для импортного оборудования - страна, фирма).	Тип, марка оборудования. Обозначение документа и № опросного листа	Единица измерения: Наименование	Единица измерения: Код	Код завода-изготовителя	Код оборудования, материала	Цена единицы, тыс. руб.	Количество	Масса единицы оборудования, кг
1	2	3	4	5	6	7	8	9	10
	Водопровод								
	Трубопроводы (из стальных труб)								
	Трубы ЧНР Ду 65	ГОСТ 9583-75	м	006		146100		5.0	
	Трубы стальные водогазопроводные неоцинкованные								
	легкие Ду 15	ГОСТ 3262-75*	м	006		138500		26.0	
	То же Ду 20	То же	м	006		138500		120.0	
	" Ду 25	"	м	006		138500		15.0	
	" Ду 32	"	м	006		138500		20.0	
	" Ду 50	"	м	006		138500		2.0	
	Рукав резино-тканевый Ду 15	ГОСТ 18698-79*	м	006		255000		75.0	
	Ду 32	То же	м	006		255000		1.0	
	Материалы лакокрасочные								
	Грунтовка ГФ-021 (один слой)	ГОСТ 25129-82	м²	055		231200		16.0	
	Эмаль ПФ-115 (два слоя)	ГОСТ 6465-76*	м²	055		231200		16.0	
	Трубопроводы (из полиэтиленовых труб).								
	Труба ПВД - 20С питьевая	ГОСТ 18599-83	м	006		224811		26.0	
	То же ПВД - 25С питьевая	ГОСТ 18599-83	м	006		224811		120.0	
	" ПВД - 32С питьевая	ГОСТ 18599-83	м	006		224811		15.0	
	" ПВД - 40С питьевая	ГОСТ 18599-83	м	006		224811		20.0	

Инв. № подл. | Подп. и дата | Взам. инв. №

Привязан

Инв. №

Нач. отд.	Минц	15.09
ГИП	Чижов	14.89
Н. контр.	Рубанова	11.09
Ст. инж.	Попова	09.09

т.п. 804-2-41.86-ВК.С02

Оборудование и изделия, поставляемые подрядчиком.

стад.	лист	листов
Р	1	4

ЦНИИЭПовцепром

1333-01

Позиция	Наименование и техническая характеристика оборудования и материалов. Завод-изготовитель (для импортного оборудования - страна, фирма)	Тип, марка оборудования. Обозначение документа и № опросного листа	Единица измерения: Наименование	Единица измерения: Код	Код завода изготовителя	Код оборудования, материала	Цена единицы. руб.	Количество	Масса единицы оборудования, кг
1	2	3	4	5	6	7	8	9	10
	Трубы ПНД -63 питьевая	ГОСТ 18599-83	м	006		224811		7.0	
	Рукав резино-тканевый Ду 15	ГОСТ 18698-79*	м	006		255000		75.0	
	Ду 32	ГОСТ 18698-79*	м	006		255000		1.0	
	Горячее водоснабжение								
	Трубопровод								
	Трубы стальные водогазопроводные неоцинкованные легкие								
	Ду 15	ГОСТ 3262-75*	м	006		138500		15.0	
	Ду 25	ГОСТ 3262-75*	м	006		138500		28.0	
	Смеситель для душа	ГОСТ 25809-83	шт	796		492500		2	
	Теплоизоляционные материалы								
	Асбопуховшнур δ = 40 мм	ГОСТ 1779-83	м3	113		576500		0.1	
	Фольгоизол	ГОСТ 20429-84	м²	055		577451		4.5	
	Канализация								
	Трубопроводы (из чугунных труб)								
	Труба ТЧК-50-1000-Б	ГОСТ 6942.3-80	м	006		492500		28.0	

Инв. № подл. | Подп. и дата | Взам. инв. №

Привязан

Инв. №

т.п. 804-2-41.86-ВК.С02.

Лист 2

57

Позиция	Наименование и техническая характеристика оборудования и материалов. Завод-изготовитель (для импортного оборудования - страна, фирма)	Тип, марка оборудования, обозначение документа и № опросного листа	Единица измерения: Наименование	Единица измерения: Код	Код завода-изготовителя	Код оборудования, материала	Цена единицы, тыс. руб.	Количество	Масса единицы оборудования, кг
1	2	3	4	5	6	7	8	9	10
	Труба ТЧК-100-1000-6	ГОСТ 6942.3-80	м	006		492500		29.0	
	Элементы трубопроводов								
	Тройник ТП 50×50	ГОСТ 6942.12-80	шт	796		492500		7	
	То же ТП 100×50	ГОСТ 6942.12-80	шт	796		492500		2	
	» ТП 100×100	ГОСТ 6942.12-80	шт	796		492500		4	
	Тройник ТК 45° 100×100	ГОСТ 6942.17-80	шт	796		492500		1	
	Тройник ТПР 50/100×100	ГОСТ 8942.20-80	шт	796		492500		1	
	Колено К-50	ГОСТ 6942.7-80	шт	796		492500		4	
	Отвод О-135°-50	ГОСТ 6942.9-80	шт	796		492500		8	
	То же О-135°-100	ГОСТ 6942.9-80	шт	796		492500		7	
	Патрубок ПП-50/100	ГОСТ 6942.6-80	шт	796		492500		6	
	Ревизия Р-100	ГОСТ 6942.24-80	шт	796		492500		2	
	Прочистка 50	—	шт	796		492500		2	
	То же 100	—	шт	796		492500		1	
	Колено К-100	ГОСТ 6942.7-80	шт	796		492500		4	
	Трубопроводы (из пластмассовых труб)								
	Трубы ТК-ПВП-50-II	ГОСТ 22689.3-77	м	006		224811		25.0	
	То же ТК-ПВП-100-II	ГОСТ 22689.3-77	м	006		224811		22.0	
	Элементы трубопроводов								
	Тройник Т-87°-50×50-ПВП-II	ГОСТ 22689.10-77	шт	796		224811		7	

Привязан

Инв. №

Взам. инв. № | Подп. и дата | Инв. № подл.

Позиция	Наименование и техническая характеристика оборудования и материалов. Завод-изготовитель (для импортного оборудования - страна, фирма)	Тип, марка оборудования, обозначение документа и № опросного листа	Единица измерения: Наименование	Единица измерения: Код	Код завода-изготовителя	Код оборудования, материала	Цена единицы, тыс. руб.	Количество	Масса единицы оборудования, кг
1	2	3	4	5	6	7	8	9	10
	Тройник Т-87°-100×50-ПВП-II	ГОСТ 22689.10-77	шт	796		224811		2	
	То же Т-87°-100×100-ПВП-II	ГОСТ 22689.10-77	шт	796		224811		5	
	Тройник Т 45°-100×100-ПВП-II	ГОСТ 22689.10-77	шт	796		224811		1	
	Переход П-100×50-ПВП-II	ГОСТ 22689.6-77	шт	796		224811		2	
	Отвод 90°-50-ПВП-II	ГОСТ 22689.9-77	шт	796		224811		4	
	То же 135°-50-ПВП-II	ГОСТ 22689.9-77	шт	796		224811		8	
	» 135°-100-ПВП-II	ГОСТ 22689.9-77	шт	796		224811		7	
	Ревизия Р-100-ПВП-II	ГОСТ 22689.13-77	шт	796		224811		2	
	Заглушка З-50-ПВП-II	ГОСТ 22689.16-77	шт	796		224811		2	
	То же З-100-ПВП-II	ГОСТ 22689.16-77	шт	796		224811		1	
	Отвод 90°-100-ПВП-II	ГОСТ 22689.9-77	шт	796		224811		4	
	Приборы								
	Умывальник керамический с туалетным краном и бутылочным сифоном	ГОСТ 23759-79	компл.	671		494400		1	
	То же со смесителем	ГОСТ 23759-79	компл.	671		494400		1	
	Раковина стальная эмалированная со смесителем двухоборотным сифоном	ГОСТ 24843-81*	компл.	671		494300		4	
	Унитаз керамический с косым выпуском	ГОСТ 22847-77	компл.	671		494500		1	
	Бачок смывной высокорасполагаемый	ГОСТ 21485.4-76	шт	796		490000		1	
	Трап Ду 50	ГОСТ 1811-81	шт	796		490000		3	
	То же Ду 100	ГОСТ 1811-81	шт	796		490000		2	

Привязан

Инв. №

Взам. инв. № | Подп. и дата | Инв. № подл.

Позиция	Наименование и техническая характеристика оборудования и материалов. Завод - изготовитель (для импортного оборудования - страна фирма)	Тип, марка оборудования. Обозначение документа и № опросного листа	Единица измерения: Наименование	Единица измерения: Код	Код завода-изготовителя	Код оборудования, материала	Цена единицы тыс. руб.	Количество	Масса единицы оборудования кг
1	2	3	4	5	6	7	8	9	10
	Оборудование								
1	Шкаф силовой распределительный на 5 трехфазных групп с предохранителями НПН2-60. Токи плавких вставок 2×6+2×10+1×25А	ШР11-73701-22У3 ТУ16-538.506-76	шт	796		343430		1/-	
2	То же, но на 8 трехфазных групп с предохранителями НПН2-60. Токи плавких вставок 2×6+1×10+3×20+1×25+1×32А	ШР11-73504-22У3	шт	796		343430		-/1	
3	Щиток осветительный, на 6 однофазных групп с автоматическими выключателями 8 группах типа АЕ-1031, J_p=6×6А и выключателем ПВЗ-60 на вводе	ЯОУ-8501-1Р54 ТУ16-536.683-81	шт	796		343414		1	
4	Пускатель электромагнитный на ток 10А с реле на ток 2,6А, с кнопкой и лампой, $U_к$=380В	ПМЛ-123002-1Р54 ТУ16-526.437-78	шт	796		342700		/1	
5	То же, но на 4А	ПМЛ-122002-1Р54	шт	796		342700		1/	
6	" на ток 25А	ПМЛ-222002-1Р54	шт	796		342700		/1	
7	Светильник подвесной для ламп накаливания ОСТ16-0535.046-79	НСП11-100-231-У3	шт	796		346111		5	
8	То же,	НСП11-200-231-У3	шт	796		346111		1	
9	"	НСП100-60-ХУ3	шт	796		346111		4	

Взам. инв. №

Подп. и дата

Инв. № подл.

Привязан

Инв. №

Нач. отд.	Минц		29.09
Гип	Чижов		26.09
Н. контр.	Мирошников		25.09
Рук. гр.	Мирошников		25.09
Вед. инж.	Курковская		29.09
Ст. инж.	Глейзер		22.09

Т.П. 804-2-41.86-ЭМ.С01

Спецификация оборудования и материалов, поставляемых заказчиком

Стад.	Лист	Листов
Р	1	5

ЦНИИЭПовцепром

Позиция	Наименование и техническая характеристика оборудования и материалов. Завод - изготовитель (для импортного оборудования - страна, фирма)	Тип, марка оборудования. Обозначение документа и № опросного листа	Единица измерения: Наименование	Единица измерения: Код	Код завода изготовителя	Код оборудования, материала	Цена единицы тыс. руб.	Количество	Масса единицы оборудования, кг
1	2	3	4	5	6	7	8	9	10
10	Светильник подвесной для ламп накаливания ТУ16-545.353-84	НСП21-100-001-У3	шт	796		346111		3	
11	Светильник потолочный для ламп накаливания	НПО18×100/Н-08У4	шт	796		346111		6	
12	То же, но настенный	ПСХ-60М ТУ16-535.360-74	шт	796		346111		9	
13	Светильник с люминесцентными лампами	ЛСП15-2×60 001ХЛ4	шт	796		346112		7	
14	То же, но ТУ16-545.211-78	ЛСП23-2×40 001ХЛ4	шт	796		346112		22	
15	" ТУ16-545.147-77	ЛС002-4×40 002УХЛ4	шт	796		346112		1	
16	Ящик с понижающим трансформатором ОСО-0,25 220/36 В, 250 ВА	ЯТП-0,25 13У3 ТУ8.558-77	шт	796		343429		1/-	
17	Переключатель пакетный	ПКП10-48 ТУ16-526.013-76	шт	796		340000		1/-	
18	Терморегулирующее устройство, дилатометрическое, электрическое, с н.з. контактом, дифференциал от 4 до 20°С	ТУД9-2-4 ТУ25.02.281074-78	шт	796		000000		1/-	
19	Выключатель автоматический, J_p=8А, в пластмассовом корпусе	АП50-3МТ ТУ16-522.066-75	шт	796		342140		1	

Взам. инв. №

Подп. и дата

Инв. № подл.

Привязан

Инв. №

Т.П. 804-2-41.86-ЭМ.С01

Лист 2

Позиция	Наименование и техническая характеристика оборудования и материалов. Завод-изготовитель (для импортного оборудования - страна, фирма)	Тип, марка оборудования, обозначение документа и № опросного листа	Единица измерения: Наименование	Единица измерения: Код	Код завода-изготовителя	Код оборудования, материала	Цена единицы, тыс. руб.	Количество	Масса единицы оборудования, кг
1	2	3	4	5	6	7	8	9	10
	Лампа накаливания 220 В, 25 Вт	Б230-240-25 ГОСТ 2239-79	шт	796		346611		1	
	То же, 40 Вт	Б230-240-40	шт	796		346611		5	
	" 60 Вт	Б230-240-60	шт	796		346611		12	
	" 75 Вт	Б230-240-75	шт	796		346611		4	
	" 100 Вт	Б230-240-100	шт	796		346611		5	
	" 200 Вт	Б230-240-200	шт	796		346611		1	
	Лампа люминесцентная 40 Вт	ЛБ-40 ГОСТ 6825-75	шт	796		346714		49	
	Стартер	13-80/ск-220 ГОСТ 8789-75	шт	796		340000		48	

Числитель - для варианта с вентагрегатом, знаменатель - с электрокалорифером

Привязан

Инв. №

Инв. № подл. | Подп. и дата | Взам. инв. №

Т.П. 804-2-41.86 - ЭМ.С01 Лист 3

Позиция	Наименование и техническая характеристика оборудования и материалов. Завод-изготовитель (для импортного оборудования - страна, фирма)	Тип, марка оборудования, обозначение документа и № опросного листа	Единица измерения: Наименование	Единица измерения: Код	Код завода-изготовителя	Код оборудования, материала	Цена единицы, тыс. руб.	Количество	Масса единицы оборудования, кг
1	2	3	4	5	6	7	8	9	10
	Материалы (для $t = -20, -30°C$)								
	Кабель алюминиевый, 660 В, сеч. 2×2,5 мм², ГОСТ 16442-80	АВВГ	м	006		352220		391/464	
	То же, на сеч. 3×2,5 мм²	АВВГ	м	006		352220		57/81	
	" сеч. 4×2,5 мм²	АВВГ	м	006		352220		95/143	
	" сеч. 3×4+1×2,5 мм²	АВВГ	м	006		352220		100/93	
	" сеч. 3×6+1×4 мм²	АВВГ	м	006		352220		-/20	
	" сеч. 3×25+1×16 мм²	АВВГ	м	006		352220		-/6	
	" сеч. 3×50+1×25 мм²	АВВГ	м	006		352220		-/6	
	Провод алюминиевый, 380 В, сеч. 2,5 мм², ГОСТ 6323-79	АПВ	м	006		355133		339/366	
	То же, сеч. 4 мм²	АПВ	м	006		355133		-/20	
	Провод медный, 380 В, сеч. 1 мм² (Обоснование: согласно ПУЭ 85-5.3.29)	ПВ1	м	006		355133		4/24	

Привязан

Инв. №

Инв. № подл. | Подп. и дата | Взам. инв. №

Т.П. 804-2-41.86 - ЭМ.С01 Лист 4

Позиция	Наименование и техническая характеристика оборудования и материалов. Завод-изготовитель (для импортного оборудования - страна, фирма)	Тип, марка оборудования. Обозначение документа и № опросного листа	Единица измерения: Наименование	Единица измерения: Код	Код завода изготовителя	Код оборудования, материала	Цена единицы тыс. руб.	Количество	Масса единицы оборудования, кг
1	2	3	4	5	6	7	8	9	10
	(для t = -40°C, с электрокалорифером)								
	Кабель алюминиевый 660В, сеч. 2×2,5мм², ГОСТ16442-80	АВВГ	м	006		352220		-/464	
	То же, но 3×2,5мм²	АВВГ	м	006		352220		-/61	
	" 4×2,5мм²	АВВГ	м	006		352220		-/143	
	" 3×4+1×2,5мм²	АВВГ	м	006		352220		-/93	
	" 3×6+1×4мм²	АВВГ	м	006		352220		-/20	
	" 3×25+1×16мм²	АВВГ	м	006		352220		-/6	
	" 3×70+1×25мм²	АВВГ	м	006		352220		-/6	
	Провод алюминиевый, 380В, сеч. 2,5мм², ГОСТ 6323-79	АПВ	м	006		355/33		-/516	
	То же, но сеч. 4мм²	АПВ	м	006		355133		-/20	
	" 6мм²	АПВ	м	006		355133		-/50	
	Провод медный, 380В, сеч. 1мм²	ПВ1	м	006		355133		-/24	
	(Обоснование: согласно ПУ985-5.3.29)								

Привязан

Инв. №

Т.п. 804-2-41.86 - ЭМ.С01 Лист 5

Инв. № подл. | Подп. и дата | Взам. инв. №

Позиция	Наименование и техническая характеристика оборудования и материала. Завод-изготовитель (для импортного оборудования - страна, фирма)	Тип, марка оборудования. Обозначение документа и № опросного листа	Единица измерения: Наименование	Единица измерения: Код	Код завода-изготовителя	Код оборудования, материала	Цена единицы тыс. руб.	Количество	Масса единицы оборудования, кг
1	2	3	4	5	6	7	8	9	10
	Изделия.								
	Выключатель для открытой установки, однополюсный с клавишным приводом	0-1-Б-17-6,3/220-1	шт	796		346420		29	
	То же	0-1-02-6/220	шт	796		346420		3	
	Розетка штепсельная для открытой установки, одноместная, 6,3А, 220В.	РШ-ц-2-05-6/220	шт	796		346442		1/3	
	То же	РШ-ц-20-7Р43-01-10/220	шт	796		346442		3	
	"	РШ-ц-2-0-01-6/220	шт	796		346442		12/24	
	Коробка ответвительная	КОР-73-1Р55	шт	796		346474		45	
	То же	У995	шт	796		000000		15	
	"	У245	шт	796		000000		40	
	"	КСК-8	шт	796		000000		4/9	
	Муфта натяжная	К804	шт	796		000000		30	
	То же	К809	шт	796		000000		30	

Привязан

Инв. №

Нач. отд.	Минц		22.09
Н. контр.	Мирошников		25.09
ГИП	Чижов		26.09
Рук. гр.	Мирошников		25.09
Вед. инж.	Курковская		24.09
Ст. инж.	Глейзер		22.09

Т.п. 804-2-41.86 - ЭМ.С02

Спецификация оборудования и изделий, поставляемых подрядчиком.

Стад.	Лист	Листов
Р	1	2

ЦНИИЭПОВЦЕПРОМ

Инв. № подл. | Подп. и дата | Взам. инв. №

Позиция	Наименование и техническая характеристика оборудования и материалов. Завод-изготовитель (для импортного оборудования - страна, фирма)	Тип, марка оборудования, обозначение документа и № опросного листа	Единица измерения: Наименование	Единица измерения: Код	Код завода-изготовителя	Код оборудования, материала	Цена единицы, тыс. руб.	Количество	Масса единицы оборудования, кг
1	2	3	4	5	6	7	8	9	10
	Муфта натяжная	К798	шт	796		000000		4	
	Зажим	К296	шт	796		000000		4	
	Сжим	У730М	шт	796		000000		15	
	То же	У731М	шт	796		000000		15	
	Изолятор	ТФ-16	шт	796		000000		4	
	Ввод гибкий	К1088	шт	796		344965		1/-	
	Кронштейн	У11693/К-1	шт	796		340000		2/1	
	Крюк	КН16	шт	796		340000		4	
	Проводка оцинкованная d 5,5 мм² - ГОСТ 3282-74		м	006		000000		151	
	Числитель - для варианта с вентагрегатом								
	Знаменатель - с электрокалорифером								

Привязан

Инв. №

Инв. № подл. | Подп. и дата | Взам. инв. №

т.п. 804-2-141.86-ЭМ.С02

Лист 2

1355-01

1355-01

gost.e-ecolog.ru