ТИПОВОЙ ПРОЕКТ
901-2-156.87

НАСОСНАЯ СТАНЦИЯ ОБОРОТНОГО ВОДОСНАБЖЕНИЯ ПРОИЗВОДИТЕЛЬНОСТЬЮ 4000 м³/час С ДВУМЯ ГРУППАМИ НАСОСОВ

АЛЬБОМ III

СТРОИТЕЛЬНЫЕ ИЗДЕЛИЯ

22493-05

gost.e-ecolog.ru

Госстрой СССР
ЦЕНТРАЛЬНЫЙ ИНСТИТУТ ТИПОВОГО ПРОЕКТИРОВАНИЯ
Свердловский филиал
620062, г.Свердловск-62, ул.Чебышева,4
Заказ № 566 Инв.№ 22493-03 тираж 303
Сдано в печать 30.12. 1987г. цена 1-86

ТИПОВОЙ ПРОЕКТ
901- 2- 156.87

НАСОСНАЯ СТАНЦИЯ ОБОРОТНОГО ВОДОСНАБЖЕНИЯ ПРОИЗВОДИТЕЛЬНОСТЬЮ 4000 м³/час С ДВУМЯ ГРУППАМИ НАСОСОВ

АЛЬБОМ III

СОСТАВ ПРОЕКТА

Альбом I	Пояснительная записка
Альбом II	Технологические чертежи. Водопровод и канализация Архитектурно-строительные чертежи Отопление и вентиляция
Альбом III	Строительные изделия
Альбом IV	Электротехническая часть
Альбом V	Задание заводу-изготовителю на крупноблочное электрооборудование
Альбом VI	Спецификации оборудования
Альбом VII	Ведомости потребности в материалах
Альбом VIII	Сметы

22493 -03

Разработан:
Проектным институтом
Союзводоканалпроект
Главный инженер института Д.Н. Михайлов
Главный инженер проекта Г.Н. Христофориди

Утвержден Госстроем СССР
от 9.06.1987г, протокол NA4-59
Введен в действие
в/о Союзводоканалпроект
Приказ N от

Содержание альбома

Обозначение	Наименование	Стр.	Примеч.
	Содержание альбома		
ТП 901-2-КЖИ ТТ	Технические требования	3	
1010	Сетка арматурная	4	
1100	Каркас пространственный	5	
1110	Каркас плоский	6	
8010	Изделие соединительное	7	
1020	Каркас плоский	7	
2010	Изделия соединительные	8	
2000	Панель стеновая (ПС2-48-КЧ-1,... ...ПС2-48-КЧ-17)		
	лист 1	9	
	лист 2	10	
	лист 3	11	
3000	Панель стеновая (ПС2-48-КЧ-18...ПС2-48-КЧ-28)		
	лист 1	12	
	лист 2	13	
	лист 3	14	
	лист 4	15	
3000ВМС	Ведомость расхода стали на эл-т, кг	16	
Т.П. 901-2 КЖИ 3100	Каркас пространственный лист 1	17	
	лист 2	18	
3010	Каркас плоский	19	
3110	Сетка арматурная	20	

Обозначение	Наименование	Стр.	Примеч.
Т.П. 901-2- КЖИ 3020	Сетка арматурная	21	
3020 СБ	Сборочный чертеж. Сетка Арматурная	22	
3.200	Каркас пространственный	23	
3210	Каркас плоский	24	
4100	Щит стальной	25	
4200	Решетка	26	
4010	Сетка арматурная	27	
4300	Плита	27	
5000	Панель стеновая	28	
5000	Панель перегородочная (ПГ 60.30-1-1)	29	
6010	Изделие соединительное	29	
6020	Изделие соединительное	30	
6030	Изделие соединительное	30	
7000	Балка (2БСП 12-2 А IV-Н-1.2)	31	
8100	Колонна (К36-2-1,2,3)	32	
8200	Колонна (К12-4-1,2)	33	
8300	Колонна (1КФ43-1-1; 6КФ73-1-1; 8КФ115-1-1; КБ2-1) лист 1	34	
	лист 2	35	
8400	Колонна (К108-5-1,2,3,4,5,6) лист 1	36	
	лист 2	37	
9000	Ворота лист 1	38	
	лист 2	39	
	лист 3	40	
	лист 4	41	
	лист 5	42	
	лист 6	43	
9100	Двери ДЭ лист 1	44	
	лист 2	45	
	лист 3	46	
9200	Утепленный клапан УК-1	47	

— Альбом содержит рабочую документацию на железобетонные, арматурные и закладные изделия следующих элементов насосной станции.
— днище
— стеновые панели наружных стен и стен подземной части.
— элементы каркаса.

ТТ1. Технические требования к изготовлению сборных железобетонных изделий.

ТТ1.1 Открытые поверхности металлизированных закладных изделий сборных железобетонных элементов после пропарки последних должны быть покрыты слоем грунта - шпатлевки ЭП-00-10 (ТУ МПХ 10277-76).
Закладные изделия железобетонных элементов, не подлежаще пропарке, а так же металлизированные стальные изделия, непосредственно поставляемые на стройку, должны быть пропарены в автоклавах и затем пропитаны путем погружения в ванны или окрашены кистью составом ЭП-00-10 до установки их в опалубку.

ТТ2 Технические требования к изготовлению арматурных и закладных изделий.

ТТ2.1 Арматурные и закладные изделия должны соответствовать ГОСТ 10922-75 и техническим требованиям серий, применяемых в проекте.

ТТ2.2 Арматурные изделия изготавливаются посредством контактной точечной сварки всех пересечений стержней в соответствии с ГОСТ 14098-85 и СН393-78. Применение дуговой сварки допускается в случаях, оговоренных на чертежах.

ТТ2.3 В изготовлении закладных изделий применяется контактная и автоматическая сварка по ГОСТ 14098-85, а также ручная дуговая сварка и СН393-78.

ТТ2.4 Закладные изделия элементов каркаса и наружных стеновых панелей должны иметь металлизационное покрытие из алюминия толщиной 100 мкм, а закладные изделия стеновых панелей подземной части - металлизационное покрытие из алюминия толщиной 200 мкм. Покрытие наносится на пластины и приваренные к ним анкера и арматурные стержни на длину 40-50 мм. от пластины.
Перед нанесением покрытия должна быть обеспечена вторая степень очистки поверхности согласно ГОСТ 9.402-80.

ТТ2.5 Электроды для сварки металлизированных изделий принимать Э42, Э42А; Э50А по ГОСТ 9467-75.

901-2-156.87 Альбом III

Инв. № подл.	Подпись и дата	Взам. инв. №

Привязан

Инв. №

Н. Контр.	Козловичер	
Нач. отд.	Альтшуллер	
Гл. спец.	Козловичер	
Рип	Гольдина	
Рук. бр.	Станина	
Инженер	Полякова	
Инженер	Юрченко	

ТП. 901-2-156.87-КЖИ.ТТ

Технические требования

Стадия	Лист	Листов
Р		1

СОЮЗВОДОКАНАЛПРОЕКТ

Формат А3

22493-03

Альбом III

901-2-156.87

Рис. 1

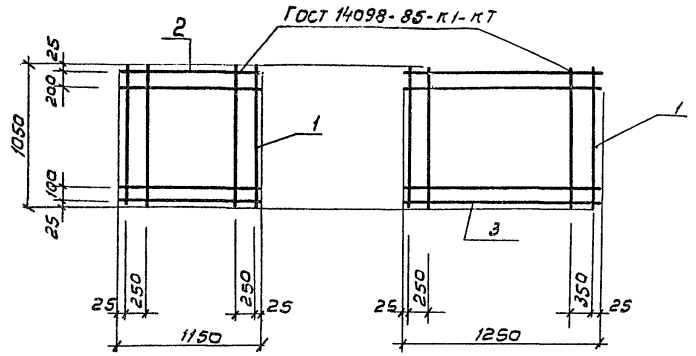

Рис. 2

Формат	Зона	Поз.	Обозначение	Наименование	Кол. на испол. КЖ и 1010 -	Кол. на испол. КЖ и 1010 -01	Примечание
				Документация			
			ТП 901-2-156.87-КЖ.И тт	Технические требования	X	X	
				Детали			
				Стержень ГОСТ 5781-82			
БЧ		1	ТП 901-2-156-КЖ.И 1010 .1	ф8 А III ℓ=1050	4	4	0,42 кг
БЧ		2	.2	ф8 А III ℓ=1150	4		0,42 кг
БЧ		3	.3	ф8 А III ℓ=1250		4	0,50 кг

Обозначение	Рис	ед. Масса кг
ТП 901-2-156.87-КЖ.И 1010	1	3,4
-01	2	3,7

Инв.№ подл. | Подпись и дата | Взам. инв.№

Привязан

Инв.№

Н.контр.	Козловичер	
Нач.отд.	Альтшуллер	
Гл.спец.	Козловичер	
ГИП	Гольдина	
Рук.бр.	Стонина	
Ст.инж.	Молахова	
Инжен.	Полякова	
Инжен.	Корнилова	

ТП 901-2-156.87 - КЖ.И 1010

Сетка арматурная

Стадия	Масса	Масштаб
Р	см. табл.	-
Лист	Листов 1	

СОЮЗВОДОКАНАЛПРОЕКТ

Альбом III

901-2-156.87

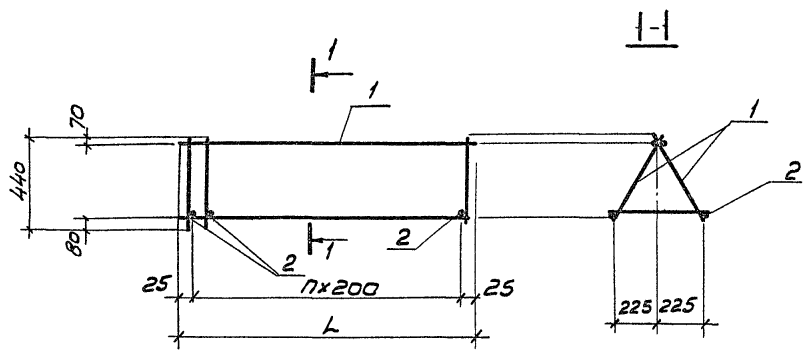

Формат	Зона	Поз.	Обозначение	Наименование	Кол. на изделие КЖИ 1100 –	Кол. на изделие КЖИ 1100 -01	Примечание
				Документация			
			ТП.901-2-156.87 - КЖ.И ТТ	Технические требования			
				Сборочные единицы			
				Каркас плоский			
А3		1	ТП.901-2-156.87-КЖ.И 1110		2		
			-01			2	
				Детали			
				Стержень ГОСТ 5781-82			
Б4		2	КЖИ 1100 .1	ф 8 А III ℓ = 4720	29	14	0,17

Обозначение	L	n	Масса ед, кг
ТП. 901-2-156.87-КЖ.И 1100	5650	28	30.5
-01	2650	11	12.4

Взам. инв.№ | Подпись и дата | Инв.№ подл.

Привязан

Инв.№

Н.контр.	Козловичер	
Нач.отд.	Альтшуллер	
Гл.спец.	Козловичер	
ГИП	Гольдина	
Рук.гр.	Станина	
Ст.инж.	Малахова	
Инжен.	Полякова	
Инжен.	Корнилова	

ТП 901-2-156.87 - КЖ.И 1100

Каркас пространственный

Стадия	Масса	Масштаб
Р	См. табл.	
Лист	Листов 1	

СОЮЗВОДОКАНАЛПРОЕКТ

901-2-156.87 Альбом III

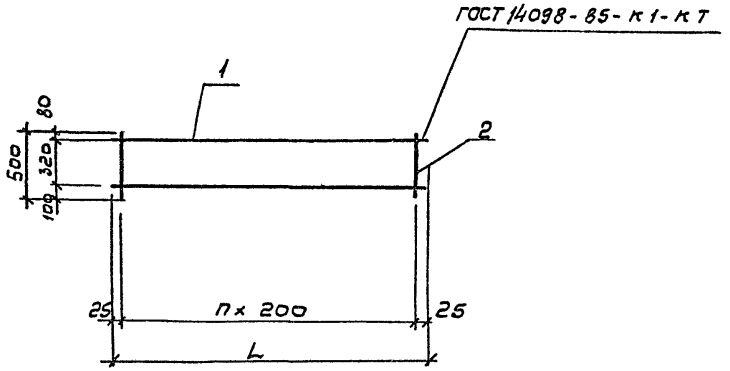

Формат	Зона	Поз.	Обозначение	Наименование	Кол. на изд. -КЖ.И 1110 –	Кол. на изд. -КЖ.И 1110 -01	Примечание
				Документация			
			ТП 901-2-156.87-КЖ.И ТТ	Технические требования	X	X	
				Детали			
				Стержень ГОСТ 5781-82			
БУ		1	ТП 901-2-156.87-КЖ.И 1110 1	ф 8 А III ℓ = 5650	2		2,2 кг
БУ			.2	ф 8 А III ℓ = 2650		2	1,1
БЧ		2	.3	ф 8 А III ℓ = 500	29	14	0,2

Обозначение	L	n	Масса ед. кг.
ТП 901-2-156.87-КЖ.И 1110	5650	28	10,2
-01	2650	11	5,0

Взам. инв. N | Подпись и дата | Инв. N подл.

Привязан

Инв. N

Н. контр.	Козловичер	
Нач. отд.	Альтшуллер	
Гл. спец.	Козловичер	
ГИП	Гольдина	
Рук. бр	Станино	
Ст. инж.	Молахова	
Инжен.	Полякова	
Инжен.	Корнилова	

ТП 901-2-156.87 – КЖИ 1110

Каркас плоский

Стадия	Масса	Масштаб
Р		–
Лист	Листов 1	

СОЮЗВОДОКАНАЛПРОЕКТ

22493-03

901-1-156.87 Альбом III

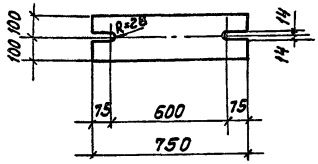

Привязан

Инв.№

Н.контр.	Козловичер		
Нач.отд.	Альтшуллер		
Гл.спец.	Козловичер		
ГИП	Гольдина		
Рук.бр.	Станина		
Инженер	Юрченко		
Инженер	Полякова		
Инженер	Корнилова		

ТП.901-2-156.87-КЖ.И.8010

Изделие соединительное

Стадия	Масса	Масштаб
Р	23.6кг	1:20
Лист	Листов 1	

Полоса -20х200 ГОСТ-19903-74

Вст3КП2-1 ГОСТ 535-79

СОЮЗВОДОКАНАЛПРОЕКТ

Инв.№подл. | Подпись и дата | Взам.инв.№

Формат А4

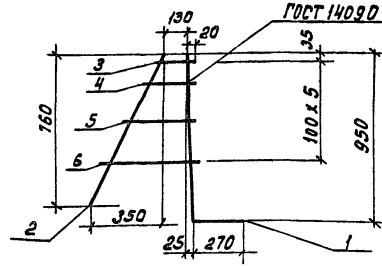

Формат	Зона	Поз.	Обозначение	Наименование		Кол.	Примечание
				Документация			
			ТП 901-2-156.87-КЖ.И ТТ	Технические требования			
				Детали			
				Стержень ГОСТ 5781-82			
Б4		1	ТП.901-2-156.87-КЖ.И 1020 .1	ф 20 AIII	ℓ = 1220	1	3.0 кг
Б4		2	.2	ф 10 AIII	ℓ = 840	1	0.54
Б4		3	.3	ф 8 AIII	ℓ = 210	1	0.083
Б4		4	.4	ф 8 AIII	ℓ = 250	1	0.099
Б4		5	.5	ф 8 AIII	ℓ = 340	1	0.123
Б4		6	.6	ф 8 AIII	ℓ = 430	1	0.17
Б4		7	.7	ф 8 AIII	ℓ = 290	1	0.114
Б4		8	.8	ф 8 AIII	ℓ = 380	1	0.150

Привязан

Инв.№

Н.контр.	Козловичер		
Нач.отд.	Альтшуллер		
Гл.спец.	Козловичер		
ГИП	Гольдина		
Рук.бр.	Станина		
Ст.инж.	Малахова		
Инжен.	Полякова		
Инжен.	Корнилова		

ТП.901-2-156.87-КЖ.И 1020

Каркас плоский

Стадия	Масса	Масштаб
Р	4.76кг	
Лист	Листов 1	

СОЮЗВОДОКАНАЛПРОЕКТ

Инв.№подл. | Подпись и дата | Взам.инв.№

1 коп. Доценко

Формат А4

Альбом III

901-2-156.87

Рис.1

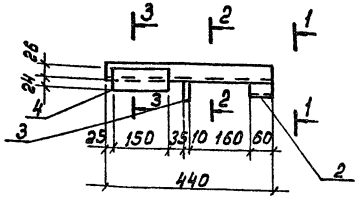

1-1

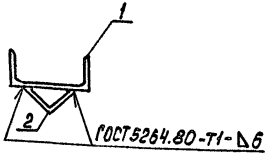

Рис.2

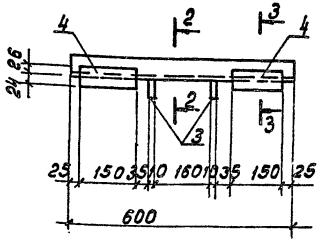

2-2

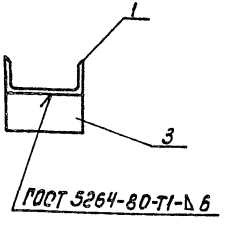

3-3

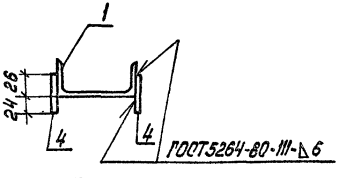

Формат	Зона	Поз.	Обозначение	Наименование	Кол. на испол. -КЖ.И 2010 –	-01	Примечание
				Документация			
			ТП.901-2-156.87 -КЖ.И ТТ	Технические требования	X	X	
				Детали			
				Швеллер 10 ГОСТ 8240-72 Вст3кп2-1 ГОСТ 535-79			
Б4		1	ТП.901-2-156.87-КЖ.И 2010 .1	е=440	1		3.8кг
Б4			.2	е=600		1	5.15
				Уголок Б-50х50х5 ГОСТ 8509-72 Вст3кп2-1 ГОСТ 535-79			
Б4		2	.3	е=60	1		0.23
				Лист Б-10х50 ГОСТ 19903-74 Вст3кп2-1 ГОСТ 535-79			
Б4		3	.4	е=100	1	2	0.4
Б4		4	.5	е=150	2	4	0.6

Обозначение	Рис	Масса ед, кг
ТП.901-2-156.87 -КЖ.И 2010	1	5.63
-01	2	8.35

Инв.№ подл. | Подп. и дата | Взам.инв.№

Привязан

Инв.№

Н.контр.	Козлобичь	
Нач.отд.	Альтшуллер	
Гл.спец.	Козлобичь	
ГИП	Гольбина	
Рук.бр.	Станина	
Ст.инж.	Корнилова	
Инжен.	Полякова	
Инжен.	Малахова	

ТП.901-2-156.87 -КЖ.И 2010

Изделия соединительные

Стадия	Масса	Масшта.
Р	См. табл.	1:10 1:5
Лист	Листов 1	

СОЮЗВОДОКАНАЛПРОЕКТ

Коп. Доценко

Формат А3

22493-03

Альбом III

901-2-156.87

Формат	Зона	Поз.	Обозначение	Наименование	Кол. на исполн. КЖИ 2000-																Примечание
					-	-01	-02	-03	-04	-05	-06	-07	-08	-09	-10	-11	-12	-13	-14	-15	-16	
				Документация																	
			3.900-3. Вып. 3/82. часть 1	Сборные железобетонные																	
				конструкции																	
			ТП 901-2-156.87 КЖИ ТТ2	Технические требования																	
				Сборочные единицы																	
-		1	3.900-3, Вып. 3/82, часть 1	Панель ПС2-48-К4	1	1	1	1	1	1	1	1	1	1	1	1	1	1	1	1	
				Изделие закладное																	
-		2	5.900-2	Сальник Ду 600 ℓ=200			1	1	1	1			1	1	1	1			1		
-			5.900-2	Сальник Ду 800 ℓ=200													1	1			
-			5.900-2	Сальник Ду 200 ℓ=200								1								1	
-		3	5.900-2	Сальник Ду 500 ℓ=200				1						2							
-		4	1.400-15	МН 127-3							5,4 кн										
-		5	1.400-15	МН 156-6							1										
				Детали																	
БУ		6	КЖИ 2000. 1	ф28 А III ГОСТ 5781-82 ℓ=3970							8										19,2 кг
БУ		7	.2	ф12 А III ГОСТ 5781-82 ℓ=2960							6									4	2,6
БУ		8	.3	ф28 А III ГОСТ 5781-82 ℓ=2150																8	8,7

Рис. 1

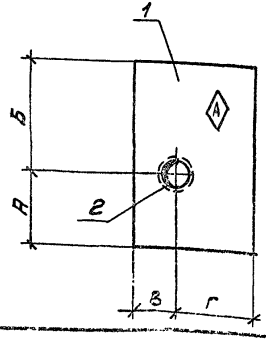

Рис. 2
(остальное см. рис. 1)

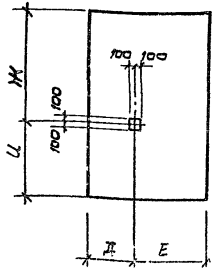

Инв.№ подл. | Подпись и дата | Взам. инв.№

Привязан

Инв.№

Н. контр.	Козловичер		
Нач. отд.	Альтшуллер		
Гл. спец.	Козловичер		
ГИП	Гольдина		
Рук. бр.	Станина		
Ст. инж.	Корнилова		
Инженер	Полякова		
Инженер	Малахова		

ТП 901-2-156.87 - КЖИ 2000

Панель стеновая

(ПС2-48-К4-1... ПС2-48-К4-17)

Стадия	Масса	Масштаб
Р	2,7т	1:100
Лист 1	Листов 3	

СОЮЗВОДОКАНАЛПРОЕКТ

27493-03

Рис. 3
(остальное см. рис. 1)

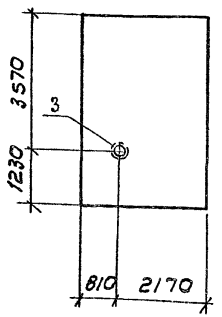

Рис. 4
(остальное см. рис. 1)

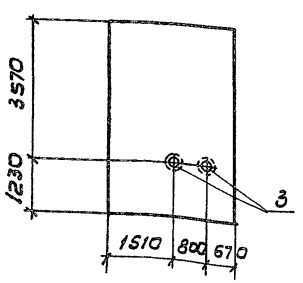

Обозначение	Наименование	Рис.	Размеры в мм							
			А	Б	В	Г	Д	Е	Ж	И
ТП 901-2-156.87 КЖ.И 2000	ПС2-48-К4-1	2	1738	3062	1560	1420	2260	720	2885	1915
-01	ПС2-48-К4-2				400	2580	1100	1880		
-02	ПС2-48-К4-3	1	1500	3300	510	2470	–	–	–	–
-03	ПС2-48-К4-4	3			520	2460	–	–	–	–
-04	ПС2-48-К4-5	1			1560	1420	–	–	–	–
-05	ПС2-48-К4-6		1830	2970	520	2460	–	–	–	–
-06	ПС2-48-К4-7	5	–	–	–	–	–	–	–	–
-07	ПС2-48-К4-8	1	2630	2170	560	2420	–	–	–	–
-08	ПС2-48-К4-9		1770	3030	1160	1820	–	–	–	–
-09	ПС2-48-К4-10	4			860	2120	–	–	–	–
-10	ПС2-48-К4-11	1			2180	800	–	–	–	–
-11	ПС2-48-К4-12		1710	3090	1880	1090	–	–	–	–
-12	ПС2-48-К4-13	2			1560	1420	2260	720	2975	1825
-13	ПС2-48-К4-14		1830	2970	1160	1820	1870	1110		
-14	ПС2-48-К4-15	3			1910	1070	–	–	–	–
-15	ПС2-48-К4-16	1	3030	1770	2190	790	–	–	–	–
-16	ПС2-48-К4-17	6	–	–	–	–	–	–	–	–

1. В местах установки сальников арматуру стеновых панелей вырезать по месту и концы приварить к корпусу сальника
2. Арматуру панели вырезать по месту, горизонтальные стержни каркаса МН 10 приварить к поз. „7" (см. рис. 5) лист 3

Привязан

Инв.№

ТП 901-2-156.87-КЖ.И 2000

Лист 2

Инв.№ подл. | Подпись и дата | Взам. инв.№

Рис. 5

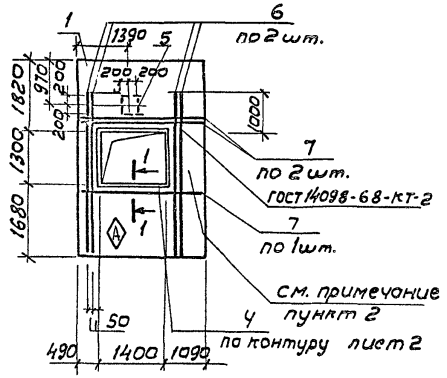

Рис. 6

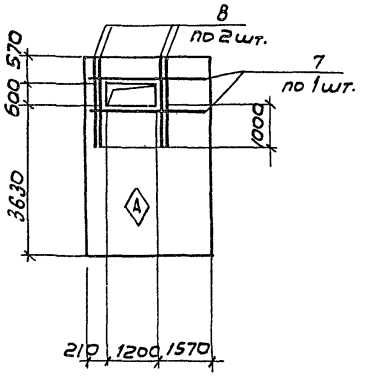

1-1

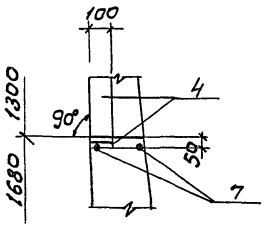

Ведомость расхода стали на дополнительные закладные изделия, кг

Марка панели	Арматура класса								Всего	Прокат марки										Всего	Общий расход
	A III				A I					Д, ГОСТ 10706-76					Вст3 кп2-1						
	ГОСТ 5781-82				ГОСТ 2590-71					ГОСТ 3262-75	ГОСТ 10704-76				ГОСТ 19903-74						
	8	12	28	Итого	ф7	ф10	ф15	Итого		Труба 100×4,5	Труба 273×6	Труба 720×8	Труба 920×8	Итого	δ=6	δ=8	δ=10	Итого			
ПС2-48-КЧ-1, 2, 13, 14							9,0	9,0	9,0				36,0	36,0			8.3	8.3	36,4	53,3	
ПС2-48-КЧ-3,5, 6, 9, 11, 12, 15							11,7	11,7	11,7			28,1		28,1			12,9	12,9	48,9	52,7	
ПС2-48-КЧ-4					0,3		11,7	12,0	12,0	2,4		28,1		30,5	1.3		12,9	14,2	52,6	56,7	
ПС2-48-КЧ-7	4.4	17.0	153,6	175,0					175,0						25,9	10,1	1.8	37.8	37,8	212,8	
ПС2-48-КЧ-8,16						1,4		1,4	1,4		7,9			7,9			2.7	2.7	10,6	12,0	
ПС2-48-КЧ-10					0,6		11,7	12,3	12,3	4,8		28,1		32,1	2,6		12,9	15,5	56,3	60,7	
ПС2-48-КЧ-17			80,0	80,0					80,0											80,0	

Инв.№ подл. | Подпись и дата | Взам. инв.№

Привязан

Инв.№

ТП 901-2-156.87 - КЖ. И 2000

Лист 3

Альбом III

901-2-156.87

Формат	Зона	Поз.	Обозначение	Наименование	Кол. на исполн. -КЖ.И 3000-											Примечание
					—	-01	-02	-03	-04	-05	-06 -11	-07	-08	-09	-10	
				Документация												
				Сборные железобетонные												
			3.900-3, вып. 3/82, часть 1	конструкции												
			ТП 901-2-156.87-ТТ2	Технические требования												
			-КЖ.И.3000.ВМС	Ведомость расхода стали												
				Сборочные единицы												
—		1	3.900.3 вып.3/82 часть 1	Панель ПС2-48-К4	1	1	1	1	1	1	1	1	1	1	1	
				Каркас пространственный												
А3		2	ТП.901-2-156.87-КЖ.И 3100		1		1		1							
А3			-01			1		1								
А3			-02							1						
А3			-03								1					
А3			-04									1				
А3			-05										1			
А3			-06											1		
А3			-07												1	
А3		3	-КЖ.И 3200		1	1	1	1	1							
А3			-01							1	1					
А3			-02									1	1			
А3			-03											1	1	
А3		4	-04											1	1	
А3		5	-КЖ.И 3010	Каркас плоский	2	2	2	2	2							
А3			-01							2	2					
А3			-02									2	2			
А3			-03											2	2	

Рис.1

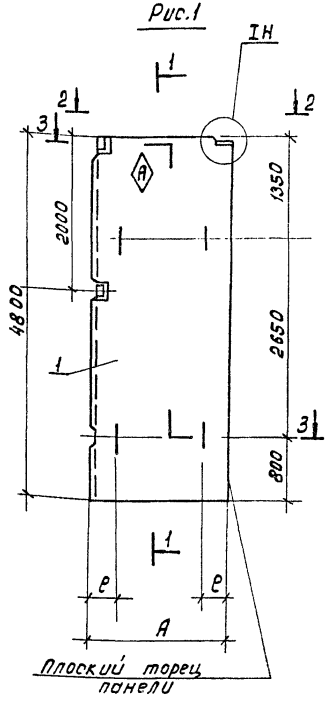

Инв.№ подл. | Подпись и дата | Взам.инв.№

Привязан

Инв.№

Н.контр.	Козлобичер		
Нач.отд	Альтшуллер		
Гл.спец.	Козлобичер		
ГИП	Гольдина		
Рук.бр.	Станина		
Ст.инж.	Корнилова		
Инженер	Полякова		
Инженер	Юрченко		

Коп. Доценко

ТП.901-2-156.87-КЖ.И 3000

Стеновая панель (ПС2-48-К-18....ПС2-48-К4-29)

Стадия	Масса	Масштаб
Р	см. табл.	1:100 1:50
Лист 1	Листов 4	

СОЮЗВОДОКАНАЛПРОЕКТ

Формат А3

Альбом III

Формат	Зона	Поз.	Обозначение	Наименование	Кол. на испол. -КЖ.И 3000-											Примечание
					–	-01	-02	-03	-04	-05	-06 -11	-07	-08	-09	-10	
				Сетка арматурная												
А3		6	ТП.901-2-156.87 -КЖ.И 3020.СБ		1	1	1	1	1							
А3			-01							1	1					
А3			-02									1	1			
А3			-03											1		
А3			-04												1	
А3		7	-05		1	1	1	1	1							
А3			-06							1	1					
А3			-07									1	1			
А3			-08											1		
А3			-09												1	
				Изделие закладное												
—		8	3.900-3 Вып3/82 часть2 л.66	МН27	2	2	2	2	2	2	2	2	2	2	2	
—		9	3.900-3 Вып 2/82 п.26	МН5	1	1	1	1	1	1	1	1	1	1	1	
—		10	1.400-15	МН107-6			14	14	14							
—		11	1.400-15	МН127-3										2.7	2.7	п.м.
—		12	1.400-15	МН139-6										1	1	
—		13	5.900-2	Сальник Ду 600 Р=200			1									
—		14	5.900-2	Сальник Ду 200 Р=200						1						
				Детали												
				Стержень ГОСТ5781-82												
Б0		15	ТП.901-2-156.87-КЖ.И 3000.1	ф10А III Р=4780	4	4	4	4	4	4	4	4	4	4	4	3.0 кг.
				Материалы												
				Бетон класса В15	1.61	1.61	1.61	1.61	1.61	0.75	0.75	0.98	0.98	1.13	1.13	м³

Рис.2

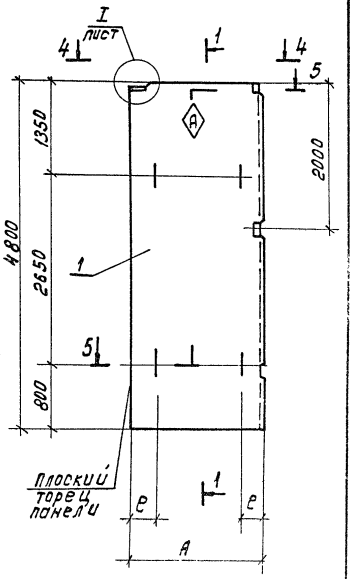

Привязан

Инв.№

Инв.№ подл. | Подпись и дата | Взам. инв.№

ТП.901-2-156.87 -КЖ.И3000

Лист 2

Коп. Доценко

Формат А3

22493-03

901-2-156.87

Рис. 3 (остальное см. рис.1)

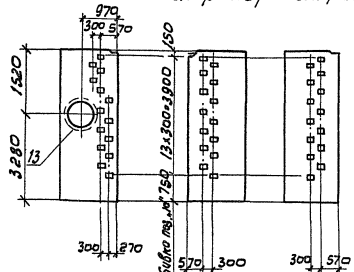

Рис. 4 (остальное см. рис. 2)

Рис. 5 (остальное см. рис. 1)

Рис. 6 (остальное см. рис. 2)

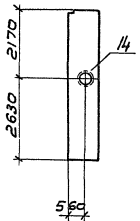

Рис. 10

Рис. 9

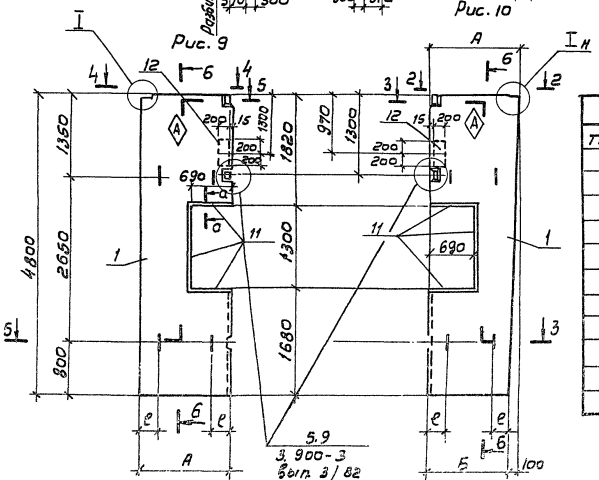

Рис. 7

Рис. 8

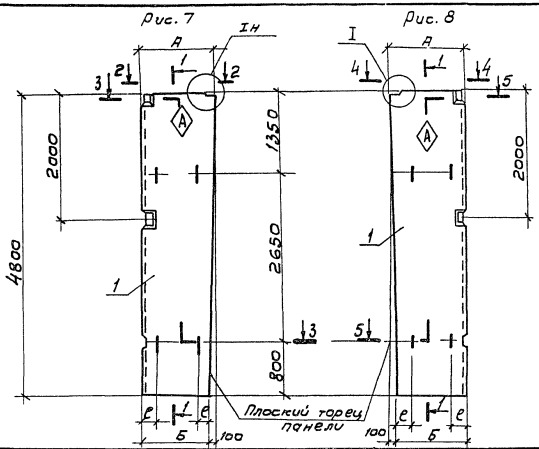

Обозначение	Наименование	Рис	Размеры в мм А	Б	е	Масса ед. кг
тп. 901-2-156.87-КЖС.И 3000	ПС2-48-КЧ-18	1				
-01	ПС2-48-КЧ-19	2				
-02	ПС2-48-КЧ-20	3	1760	-	350	4010
-03	ПС2-48-КЧ-21	4				
-04	ПС2-48-КЧ-22	5				
-05	ПС2-48-КЧ-23	6	820	-	160	1900
-06	ПС2-48-КЧ-24	1				
-07	ПС2-48-КЧ-25	7	1120	1020	220	2440
-08	ПС2-48-КЧ-26	8				
-09	ПС2-48-КЧ-27	9	1440	1340	300	283,0
-10	ПС2-48-КЧ-28	10				
-11	ПС2-48-КЧ-29	2	820	-	160	1900

Альбом III

901-2-156.87

Инв.№ подл. | Подпись и дата | Взам.инв.№

Привязан

Инв.№

ТП 901-2-156.87 - КЖСИ 3000

Лист 3

Альбом III

901-2-156.87

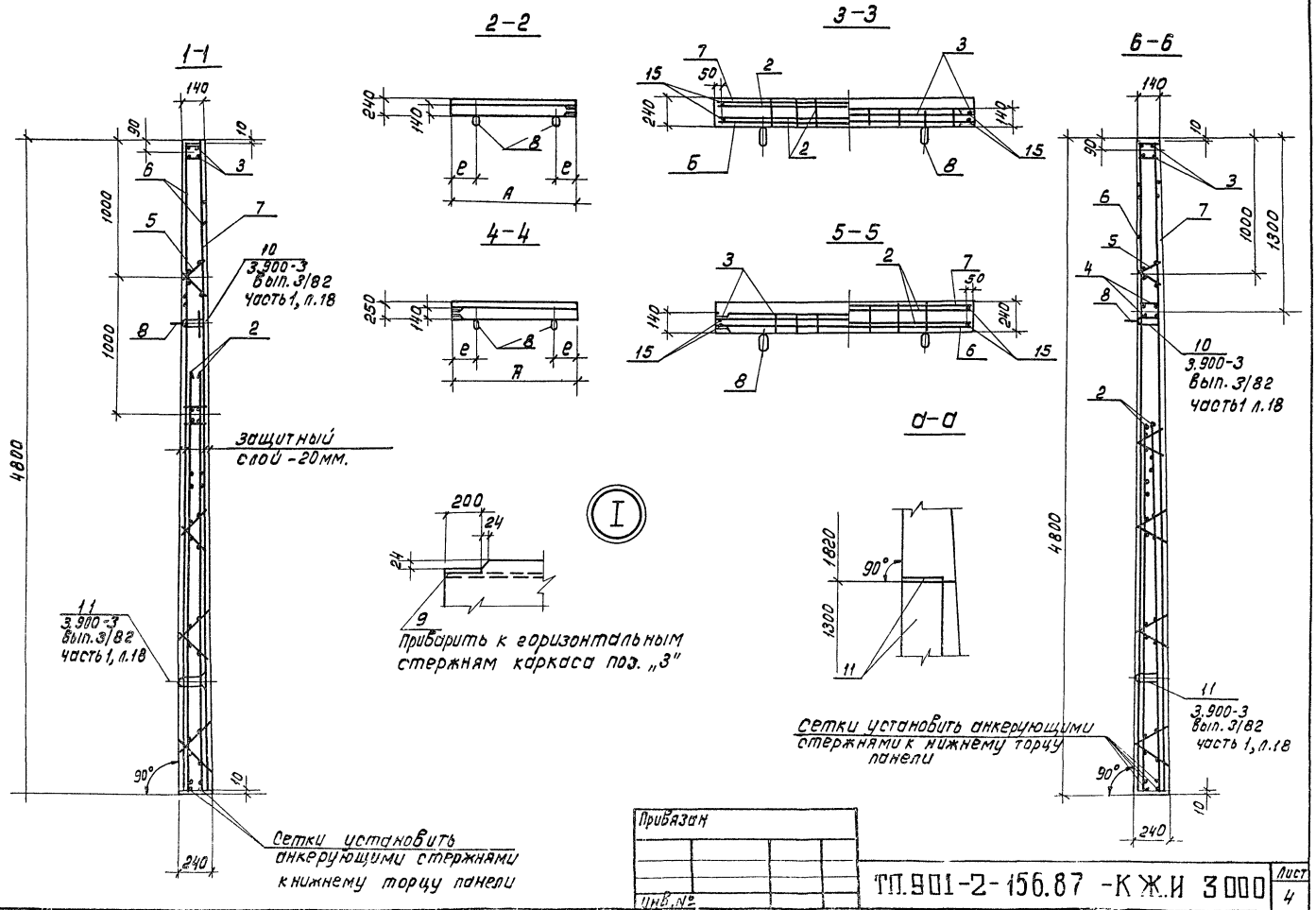

Инв. № подл. | Подпись и дата | Взам. инв. №

Альбом III

Марка элемента	Изделия арматурные																			Всего
	Арматура класса															Прокат марки				
	Вр 1			А-1												Вст.3 кп2-1				
	ГОСТ 6727-80			ГОСТ 5781-82				А-III								ГОСТ 19903-74				
	5		Итого	6	8		Итого	10	12	16	20	28			Итого	δ=5		Итого		
ПС2-48-КЧ-18,19	18.30		18.30		15.6		15.6	12.0	28.04	144.50	107.24				283.78	3.61		3.61		321.29
ПС2-48-КЧ-20	18.30		18.30		15.6		15.6	12.0	20.04	144.50	107.24				283.78	3.61		3.61		321.29
ПС2-48-КЧ-21,22	18.30		18.30		15.6		15.6	12.0	20.04	144.50	107.24				283.78	3.61		3.61		321.29
ПС2-48-КЧ-23	8.12		8.12		6.72		6.72	12.0	8.34	84.10	30.64				135.08	3.61		3.61		153.53
ПС2-48-КЧ-24,29	8.12		8.12		6.72		6.72	12.0	8.34	84.10	30.64				135.08	3.59		3.59		153.53
ПС2-48-КЧ-25,26	11.56		11.56		9.60		9.60	12.0	7.98	99.20	61.28				180.46	3.40		3.40		205.02
ПС2-48-КЧ-27,28	8.64		6.64	3.2	9.16		12.36	12.0	37.88		186.36	92.36			328.60	1.79		1.79		349.39

(Продолжение)

Изделия закладные																					Общий расход
Арматура класса													Прокат марки								
Вр 1		А-1		Круг А-1			А-11		А-III				Вст3 кп2-1				Труба Д ГОСТ 10705-80				
ГОСТ 6727-80		ГОСТ 5781-82		ГОСТ 2590-71			ГОСТ 5781-82						ГОСТ 19903-74				ГОСТ 10704-76				
5	Итого	10	Итого	10	15	Итого	20	Итого	8	12	Итого		δ=6	δ 8	δ=10	Итого	273×6	720×8	Итого		
0.2	0.2	8.6	8.6				20.2	2021		0.88	0.88				2.2	2.2					32.08	353.37
0.2	0.2	8.6	8.6		11.7	11.7	20.2	20.2	1.4	0.88	2.28		12.6	5.6	12.9	31.1		28.1	36.0		102.18	423.47
0.2	0.2	8.6	8.6				20.2	20.2	1.4	0.88	2.28		12.6	5.6	2.2	20.4					51.68	372.97
0.2	0.2	8.6	8.6	1.41		1.41	20.2	20.2		0.88	0.88				2.7	2.7	7.9		7.9		41.89	195.42
0.2	0.2	8.6	8.6				20.2	20.2		0.88	0.88										29.88	183.41
0.2	0.2	8.6	8.6				20.2	20.2		0.88	0.88										29.88	234.90
0.2	0.2	8.6	8.6				20.2	20.2	2.4	0.88	3.28		16.5	0.6		17.1					49.38	398.77

Инв. № подл. | Подпись и дата | Взам. инв. №

Прибязан

Инв. №

Н.контр.	Козловичер	
Нач.отд.	Альтшулер	
Гл.спец.	Козловичер	
Гип	Гольдина	
Рук.бр.	Станина	
Ст.инж.	Корнилова	
Инжен.	Полякова	
Инжен.	Малахова	

ТП901-2-156.87-КЖ.И 3000ВМС

Ведомость расхода стали на элемент, кг

Стадия	Лист	Листов
Р		1

СОЮЗВОДОКАНАЛПРОЕКТ

Коп. Доценко

Формат А3

Альбом III

Формат	Зона	Поз.	Обозначение	Наименование	Кол. на исполн. КЖ.И.3100–								Примечание
					–	-01	-02	-03	-04	-05	-06	-07	
				Документация									
			ТП.901-2-156.87- КЖ.И ТТ	Технические требования									
				Сборочные диницы									
		1	3.900-3, Вып.3/82, часть 2	Петли МН-28	2	2	2	2	2	2	2	2	
А3		3	ТП.901-2- -КЖ.И 3200–05	Каркас пространственный	1	1							
А3			–06				1	1					
А3			–07						1	1			
А3		3	–КЖ.И3010–04	Каркас плоский							4	4	
А3		4	–05		6	6							
А3			–06				6	6					
А3			–07						6	6			
А3			–08								4	4	
А3		5	–КЖ.И 3110	Сетка арматурная	1	1							
А3			–01				1	1					
А3			–02						1	1			
А3			–03								1		
А3			–04									1	

Рис.1

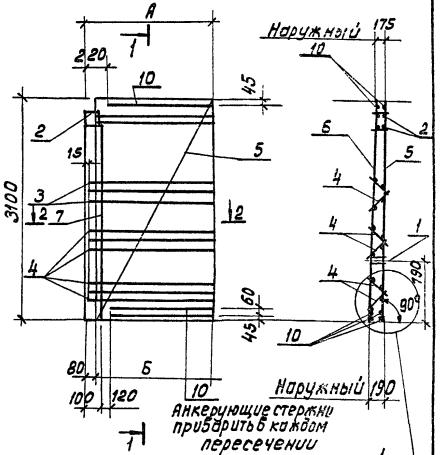

2–2

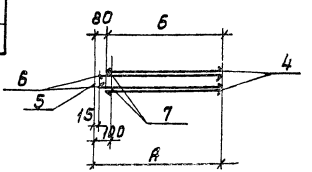

Рис. 1-01

Зеркальное отражение остальное см. Рис.1

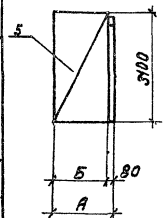

Рис.2

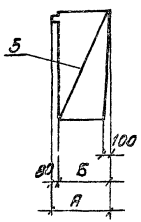

Рис.2-01

Зеркальное отражение

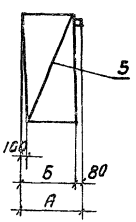

Н.контр.	Козлобичев	
Нач.отд	Альтшуллер	
Гл.спец.	Козловичер	
ГИП	Гольдина	
Рук.бр.	Станина	
Ст.инж.	Корнилова	
Инжен.	Полякова	
Инжен.	Малахова	

Инв.№ подл. | Подпись и дата | Взам.инв.№

Кол.Доценко

ТП.901-2-156.87 - КЖ.И 3100

Каркас пространственный

Стадия	Масса	Масштаб
Р	см. табл.	1:50
Лист 1	Листов 2	

СОЮЗВОДОКАНАЛПРОЕКТ

Формат А3

22493-03

Альбом III

901-2-156.87

Формат	Зона	Поз.	Обозначение	Наименование	Кол. на испол. -КЖИ 3100- —	-01	-02	-03	-04	-05	-06	-07	Примечание.
				Сетка арматурная									
Б4		6	ТП.901-2-156.87-КЖ.И3110-05		1	1							
Б4			-06				1	1					
Б4			-07						1	1			
Б4			-08								1		
Б4			-09									1	
				Детали									
				Стержень ГОСТ 5781-82									
Б4		7	ТП.901-2-156.87-КЖ.И3100.1	ф16 А III ℓ= 2700	2	2	2	2	2	2			4.3 кг
Б4		8	.2	ф12 А III ℓ= 700							2	2	0.65
Б4		9	.3	ф20 А III ℓ= 1650							2	2	4.10
Б4		10	.4	ф12 А III ℓ= 1510	6	6							1.34
Б4			.5	ф12 А III ℓ= 570			6	6					0.51
Б4			.6	ф12 А III ℓ= 870					6	6			0.77
Б4			.7	ф12 А III ℓ=1190							4	4	1.06

Рис.3

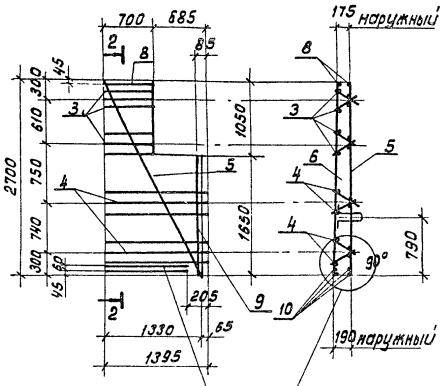

Анкерующие стержни приварить в каждом пересечении

2-2

1 3.900-3 вып. 3/82 часть 2, лист 35

Рис 3-01
зеркальное отражение

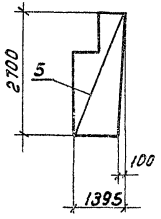

Обозначение	Рис.	Размеры в мм. А	Б	Масса ед. кг.
ТП 901-2-156.87 -КЖ.И3100	1	1730	1650	157.46
-01	1-01			
-02	1	790	710	60.80
-03	1-01			
-04	2	1090	1010	95.00
-05	2-01			
-06	3	—	—	92.66
-07	3-01			

Инв. № подл. | Подпись и дата | Взам. инв. №

Привязан

Инв. №

ТП.901-2-156.87 -КЖ.И 3100

Лист 2

Коп. Доценко

Формат А3

22493-03

Альбом III

901-2-156.87

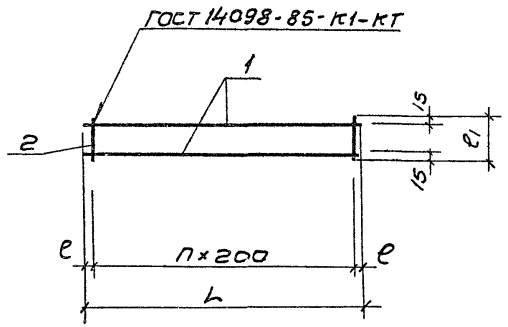

Формат	Зона	Поз	Обозначение	Наименование	Кол. на исполн. - КЖ.И 3010									Приме-чание
					-	-01	-02	-03	-04	-05	-06	-07	-08	
				Документация										
			ТП. 901-2-156.87-КЖ.И ТТ	Технические требования										
				Детали										
				Проволока ГОСТ 6727-80										
Б1		1	ТП. 901-2-156.87-КЖ.И 3010.1	ф5 Вр1 ℓ=1710	2					2				0,26 кг
Б4			.2	ф5 Вр1 ℓ=770		2					2			0.12
Б4			.3	ф5 Вр1 ℓ=1070			2					2		0.17
Б4			.4	ф5 Вр1 ℓ=1390				2					2	0.21
Б4			.5	ф5 Вр1 ℓ=700					2					0.26
Б4		2	.6	ф5 Вр1 ℓ=140	9	4	6	7	4					0.02
Б4			.7	ф5 Вр1 ℓ=195						9	4	6	7	0.03

Обозначение	Размеры в мм. L	ℓ	ℓ1	Кол. шт. n	Масса ед. кг
ТП. 901-2-156.87-КЖ.И 3010	1710	55	140	8	0,7
-01	770	85		3	0.32
-02	1070	35		5	0.46
-03	1390	95		6	0.56
-04	700	50	195	3	0.6
-05	1710	55		8	0.79
-06	770	85		3	0.36
-07	1070	35		5	0.52
-08	1390	95		6	0.63

Инв.№ подл. | Подпись и дата | Взам. инв.№

Привязан

Инв.№

Н. контр	Козловичер	
Нач. отд.	Альтшуллер	
Гл. спец.	Козловичер	
ГИП	Гольдина	
Рук. бр.	Станина	
Ст. инж.	Корнилова	
Инженер	Полякова	
Инженер	Малахова	

ТП 901-2-156.87 - КЖ.И 3010

Каркас плоский

Стадия	Масса	Масштаб
Р	см. табл.	-
Лист	Листов 1	

СОЮЗВОДОКАНАЛПРОЕКТ

22493-03

901-2-156.87 Альбом III

Рис. 1, 2

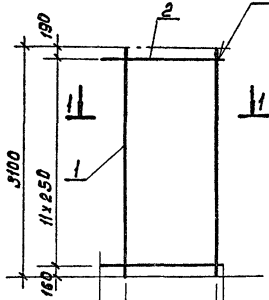

1-1 (рис 1)

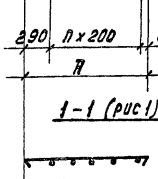

1-1 (рис. 2)

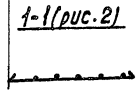

Рис. 3, 4
остальное см. рис. 1, 2

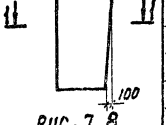

Рис. 5, 6

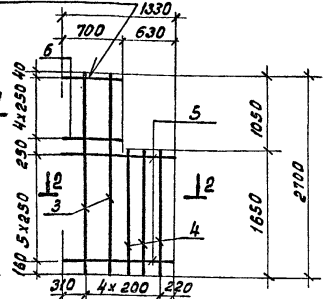

2-2 (рис. 5)

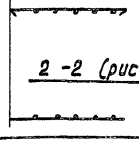

2-2 (рис. 6)

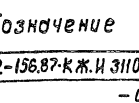

Рис. 7, 8
остальное см. рис. 5, 6

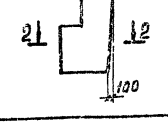

Формат	Зона	Поз.	Обозначение	Наименование	Кол. на испол. -КЖ.И 3110 -0.5	-01 -06	-02 -07	-03 -08	-04 -09	Примечание
				Документация						
			ТП.901-2-156.87 -КЖ.И ТТ	Технические требования	X	X	X	X	X	
				Детали						
				Стержень ГОСТ 5781-82						
Б4		1	ТП.901-2-156.87 -КЖИ.3110 .1	ф20 AIII ℓ=3100	7	2	4			7.66 кг
Б4		2	.2	ф8 AIII ℓ=1650	12					0.65
Б4			.3	ф8 AI ℓ=710		12				0.28
Б4			.4	ф8 A-I ℓ=1010			12			0.40
Б4		3	.5	ф20 AIII ℓ=2700				2	2	6.67
Б4		4	.6	ф20 AIII ℓ=1650				3	3	4.10
Б4		5	.7	ф8 AI ℓ=1330				6	6	0.53
Б4		6	.8	ф8 AI ℓ=700				5	5	0.28

Обозначение	Рис	Размеры в мм A	e	Кол. шт. n	Масса ед. кг
ТП.901-2-156.87-КЖ.И 3110	1	1650	160	6	61.4
-01		710	220	1	18.66
-02	3	1010	120	3	35.44
-03	5	—	—	—	30.22
-04	7	—	—	—	30.22
-05	2	1650	160	6	61.4
-06		710	220	1	18.66
-07	4	1010	120	3	35.44
-08	6	—	—	—	30.22
-09	8	—	—	—	30.22

Привязан

Инв. № подл. | Подпись и дата | Взам. инв. №

Н. контр.	Козловичер		
Нач. отд.	Альтшуллер		
Гл. спец.	Козловичер		
Тип	Ролвина		
Рук. бр.	Станина		
Ст. инж.	Корнилова		
Инженер	Полякова		
Инженер	Малахова		

ТП.901-2-156.87-КЖИ3110

Сетка арматурная

Стадия	Масса	Масштаб
Р	см. табл.	—
Лист	Листов 1	

СПЕЦГАЗОДОКАНАЛПРОЕКТ

Коп. Доценко

Формат А3

Альбом III

901-2-156.87

Формат	Зона	Поз.	Обозначение	Наименование	Кол. на исполн. — КЖ.И 3020 —	-01	-02	-03	-04	-05	-06	-07	-08	-09	Примечание.
				Документация											
			ТП.901.2-156.87-КЖ.И ТТ	Технические требования											
			-КЖ.И 30 20.СБ	Сборочный чертеж											
				Детали											
				Стержень ГОСТ5781-82											
Бч		1	ТП.901-2-156.87 -КЖ.И.3020.1	ф 16 А III ℓ=4780	9	5	6			9	5	6			7.55 кг
Бч		2	.2	ф 20 А III ℓ=4780				4	4				4	4	11.79
Бч		3	.3	ф 28-А III ℓ=4780				2	2				2	2	23.09
Бч		4	.4	ф 20-А III ℓ=1650				4	4				4	4	4.07
Бч		5	.5	ф 6 А I ℓ=1790				4	4				4	4	0.40
Бч		6	.6	ф 12 А III ℓ=1410				11	11				11	11	1.25
				Проволока ГОСТ6727-80											
Бч		7	.7	ф5 Вр 1 ℓ=1730	20					20					0.27
Бч			.8	ф5 Вр 1 ℓ=790		20					20				0.12
Бч			.9	ф5 Вр 1 ℓ=1090			20					20			0.17
Бч		8	.10	ф Вр 1 ℓ=730				6	6				6	6	0.11
Бч		9	.11	ф Вр 1 ℓ=1410				7	7				7	7	0.22

Инв. № подл. | Подпись и дата | Взам. инв. №

Привязан

Инв. №

Н.контр.	Козловичер	
Нач.отд.	Альтшуллер	
Гл.спец.	Козловичер	
Гип	Гольдина	
Рук.бр.	Станина	
Ст.инж.	Корнилова	
Инжен.	Пеляковa	
Инжен.	Малахова	

Коп. Доценко

ТП.901-2-156.87 -КЖ.И3020

Сетка арматурная

Стадия	Лист	Листов
Р		1

СПЕЦЭЗОДОКАНАЛПРОЕКТ

Формат А3

22493-03

Альбом III

901-2-156.87

Рис. 1, 2

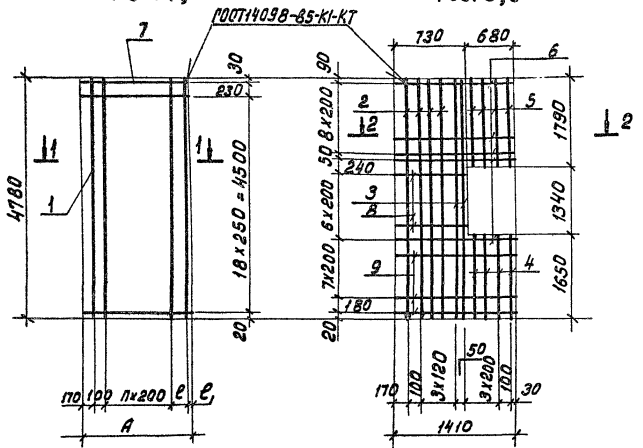

1-1 (рис. 1)

1-1 (рис. 2)

Рис. 5, 6

2-2 (рис. 5)

2-2 (рис. 6)

Рис. 3, 4

остальное см. рис. 1, 2

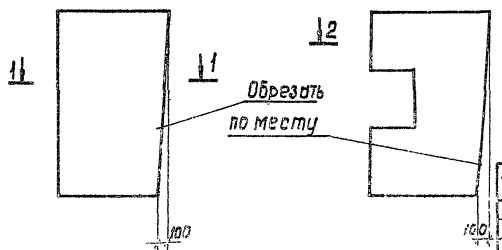

Рис. 7, 8

остальное см. рис. 5, 6

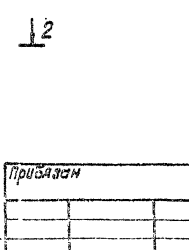

Обозначение	Рис.	Размеры в мм. A	e	e_1	Кол. шт. n	Масса ед. кг.
ТП.901-2-156.87-К.ЖИ 3020	1	1730	—	60	7	73.35
-01		790	90	20	2	40.15
-02	3	1090	—	20	4	48.70
-03	5	—	—	—	—	127.17
-04	7	—	—	—	—	127.17
-05	2	1730	—	60	7	73.35
-06		790	90	20	2	40.15
-07	4	1090	—	20	4	48.70
-08	6	—	—	—	—	127.17
-09	8	—	—	—	—	127.17

Н.контр.	Козлобичер	
Нач.отд.	Альтшулер	
Гл.спец.	Козлобичер	
ГИП	Рольдина	
Рук.бр.	Станина	
Ст.инж.	Корнилова	
Инженер	Полякова	
Инженер	Палакова	

ТП 901-2-156.87-К.ЖИ 3020.СБ

Сборочный чертеж сетка арматурная

Стадия	Масса	Масштаб
Р	см. табл.	—
Лист	Листов 1	

СОЮЗВОДОКАНАЛПРОЕКТ

Инв.№ подл. | Подпись и дата | Взам. инв.№

Кол. Доценко

Формат А3

Альбом III

901-2-156.87

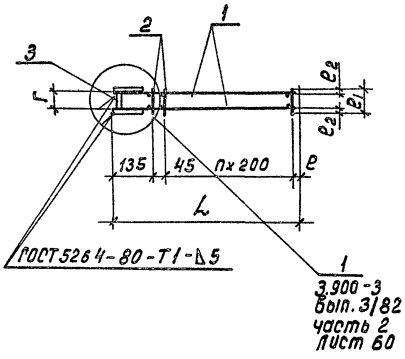

Формат	Зона	Поз.	Обозначение	Наименование	Кол. на исполн. -КЖ.И 3200-								Примечание
					–	-01	-02	-03	-04	-05	-06	-07	
				Сборочные единицы									
А3		1	ТП.901-2-156.87 -КЖ.И 3210		2					2			
А3			-01			2					2		
А3			-02				2					2	
А3			-03					2	2				
				Детали									
				Проволока ГОСТ 6727-80									
Б4		2	ТП.901-2-156.87-КЖ.И 3200 .1	ф5 Вр1 e=120	18	10	12	16					0.02 кг
Б4			.2	ф5 Вр1 e=125					16				0.02
Б4			.3	ф5 Вр1 e=140						18	10	12	0.02
				Лист Б-5×40 ГОСТ 19903-74									
				Вст3КП2-1 ГОСТ 535-79									
Б4		3	.4	e=60	1	1	1	1					0.09
Б4			.5	e=65					1				0.10
Б4			.6	e=80						1	1	1	0.12

Обозначение	Размеры в мм.					кол. шт.	Масса ед, кг
	L	Г	e	e_1	e_2		
ТП.901-2-156.87-КЖ.И 3200	1730	60	150	120	30	7	8.47
-01	790		10			3	4.79
-02	1090		110			4	5.99
-03	1410		30			6	7.23
-04		65		125			7.24
-05	1730	80	150	140		7	8.50
-06	790		10			3	4.82
-07	1090		110			4	6.02

Инв. № подл. | Подпись и дата | Взам. инв. №

Привязан

Инв. №

Н. контр.	Коэловичер		
Нач. отд.	Альтшуллер		
Гл. спец.	Коэловичер		
Рип	Головина		
Рук. бр.	Станина		
Ст. инж.	Корнилова		
Инжен.	Полякова		
Инжен.	Малахова		

ТП.901-2-156.87 -КЖ.И 3200

Каркас Пространственный

Стадия	Масса	Масштаб
Р	см табл.	—
Лист	Листов 1	

СОЮЗВОДОКАНАЛПРОЕКТ

Кол. Доценко

Формат А3

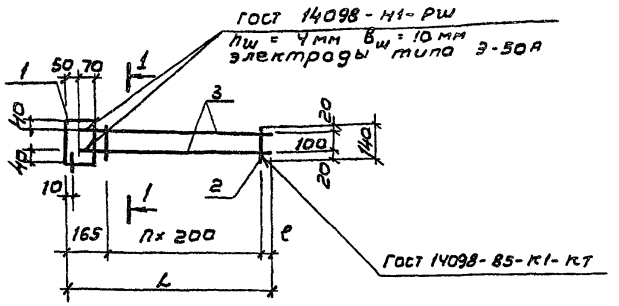

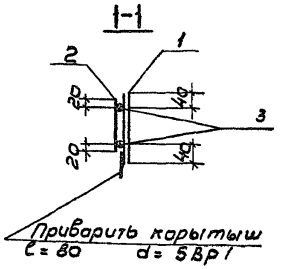

Обозначение	Размеры в мм L	ℓ	кол.шт. n	Масса ед. кг
ТП. 901-2-156.87-КЖ.И 3210	1730	165	7	4.01
-01	790	25	3	2.25
-02	1090	125	5	2.83
-03	1410	45	6	3.41

Формат	Зона	Поз.	Обозначение	Наименование	Кол. на испълн. -КЖ.И 3210 –	-01	-02	-03	Приме-чание
				Документация					
			ТП.901-2-156.87-КЖ.И. ТТ	Технические требования	X	X	X	X	
				Детали					
				Лист -Б-5×120 ГОСТ 19903-74 Вст3 кп2-1 ГОСТ 535-79					
Бч		1	ТП.901-2-156.87 КЖ.И 3210. 1	ℓ=180	1	1	1	1	0,85 кг.
				Проволока ГОСТ 6727-80					
Бч		2	2	5 Вр1 ℓ=140	8	4	6	7	0,02
				Стержень ГОСТ 5781-82					
Бч		3	.3	ф 12А III ℓ=1680	2				1,50
			.4	ф 12А III ℓ=740		2			0,66
			.5	ф 12А III ℓ=1040			2		0,93
			.6	ф 12А III ℓ=1360				2	1,21

Привязан

Инв. №

Н. контр.	Козловичер	
Нач. отд.	Ильчишулер	
Гл. спец.	Козловичер	
ГИП	Гольдина	
Рук. гр.	Станино	
Ст. инж.	Карнилова	
Ст. инжен.	Потапова	
Инжен.	Малакова	

ТП 901-2-156.87-КЖ.И 3210

Каркас плоский

Стадия	Масса	Масштаб
Р	см. таб.	–
Лист	Листов 1	

СОЮЗВОДОКАНАЛПРОЕКТ

Инв. № подл. | Подпись и дата | Взам. инв. №

Альбом III

901-2-156.87

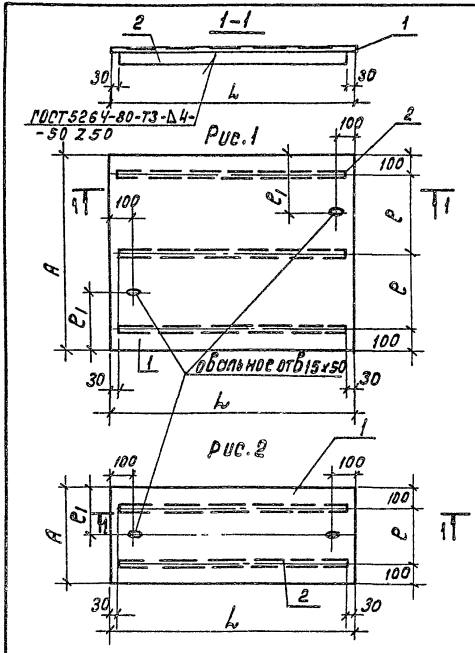

Формат	Зона	Поз.	Обозначение	Наименование	Кол. на испол. -КЖ.И 4100-										Примечание.
					—	-01	-02	-03	-04	-05	-06	-07	-08	-09	
				Документация											
			ТП 901-2-156.87 -КЖ.И ТТ	Технические требования											
				Детали											
				Рулон ромб. К-4.0											
				Вст 3сп ГОСТ 8568-77											
Б4		1	ТП.901-2-156.87 -КЖ.И 4100.1	S = 1.25 м²	1										41.9кг.
Б4			.2	S = 0.82 м²		1									27.5
Б4			.3	S = 1.06 м²			1								35.5
Б4			.4	S = 0.94 м²				1							31.5
Б4			.5	S = 0.44 м²					1						14.7
Б4			.6	S = 0.63 м²						1					21.1
Б4			.7	S = 0.95 м²							1				31.8
Б4			.8	S = 0.90 м²								1			30.1
Б4			.9	S = 0.76 м²									1		25.5
Б4			.10	S = 0.55 м²										1	18.4
				лист 4х50 ГОСТ 19903-74											
				Вст 3кп2-1 ГОСТ 535-79											
Б4		2	.11	e = 1190	3	2	3	3	2	2					1.9
Б4			.12	e = 890							3	3	3		1.4
Б4			.13	e = 990										2	1.6

Обозначение	Рис.	Размеры в мм A	L	e	e_1	Масса ед. кг
ТП. 901-2-156.87-КЖ.И4100	1	1000	1250	400	300	47.6
-01	2	650		450	325	31.3
-02	1	850		325	260	41.2
-03		750		275	240	37.2
-04	2	350		150	175	18.5
-05		500		300	250	24.9
-06	1	1050	950	400	300	36.0
-07		950		375	290	34.3
-08		850		325	250	29.7
-09	2	525	1050	325	250	21.6

Инв.№ подл. | Подпись и дата | Взам. инв.№

Привязан

Инв.№

Н.контр.	Козловичер		
Нач.отд.	Альтшуллер		
Гл.спец.	Козловичер		
Гип	Голодина		
Рук.гр.	Станина		
Ст.инж.	Корнилова		
Инженер	Полякова		
Инженер	Голосов		

ТП.901-2-156.87 -КЖ.И4100

Щит стальной

Стадия	Масса	Масштаб
Р	см.таб.	
Лист	Листов 1	

Союзводоканалпроект

Коп. Доценко

Формат А3

22493-03

Альбом III

901-2-156.87

1-1

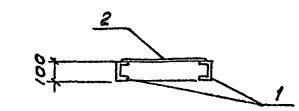

Рис. 1

2 2

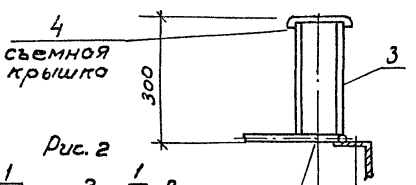

Рис. 2

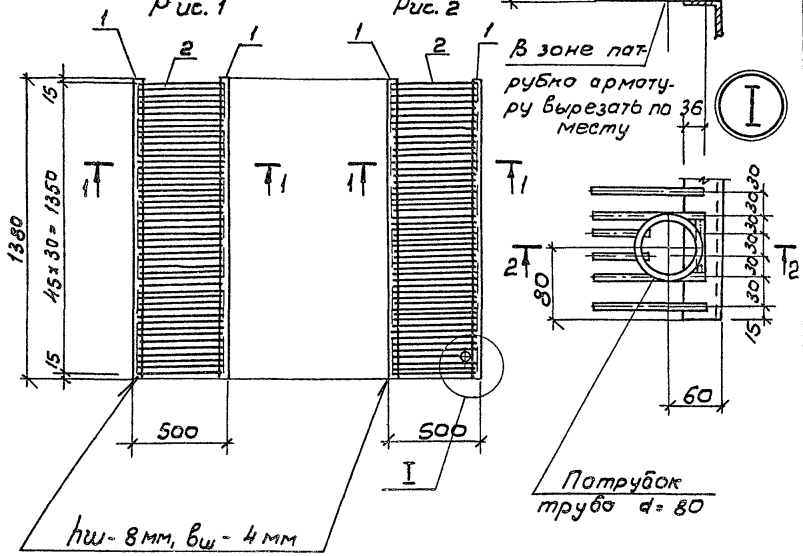

Формат	Зона	Поз.	Обозначение	Наименование	Кол. на испол. -кж.и.4200		Примечание
					-	-01	
				Документация			
			ТП 901-2-156.87-кж.и тт	Технические требования	X	X	
				Детали			
				Швеллер 10 ГОСТ 8240-72 / Вст3кп2-1 ГОСТ 535-79			
БЧ		1	ТП 901-2-156.87-кж.и 4200 1	l = 1380	2	2	11,6 кг
				Стержень ГОСТ 5781-82			
БЧ		2	2	ф10 AI l=498	46	46	0,3
				Труба ГОСТ 3262-75			
БЧ		3	3	65×3,2		1	2,0
				ОЦ Б-0,5 ГОСТ 19904-74 / ОН-1 ГОСТ 14918-80			
БЧ		4	4	S = 0,02 м²		1	0,1

Обозначение	Рис.	Масса ед. кг
ТП 901-2-156.87-кж.и 4200	1	37.0
-01	2	39.1

Взам. инв. N | Подпись и дата | Инв. N подл.

Н. контр.	Козловичер		
Нач. отд.	Альтшуллер		
Гл. спец.	Козловичер		
ГИП	Голодина		
Рук. бр.	Станина		
Ст. инж.	Корнилова		
Инжен.	Полякова		
Инжен.	Юрченко		

Привязан

Инв. N подл.

ТП 901-2-156.87 - КЖИ 4200

Решетка

Стадия	Масса	Масштаб
Р	См. табл.	
Лист	Листов 1	

Союзводоканалпроект

11693-03

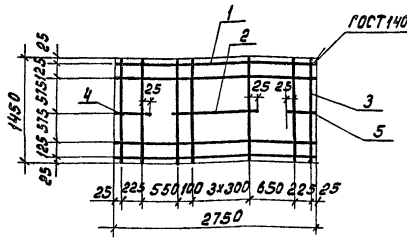

Формат	Зона	Поз.	Обозначение	Наименование		Кол.	Примечание
				Документация			
			ТП.901-2-156.87 -КЖ.ИТТ	Технические требования			
				Детали			
				ГОСТ 5781-82			
Б4		1	ТП.901-2-156.87 -КЖ.И .1	ф 12 А III	ℓ = 2750	4	2.5 кг
Б4		2	.2	ф 12 А III	ℓ = 1050	1	0.9
Б4		3	.3	ф 12 А III	ℓ = 1450	7	1.3
Б4		4	.4	ф 12 А III	ℓ = 275	1	0.3
Б4		5	.5	ф 12 А III	ℓ = 325	1	0.3

Привязан

Инв.№

Взам. инв.№ | Подпись и дата | Инв.№ подл.

Н.контр.	Козловичев	
Нач.отд.	Альтшуллер	
Гл.спец.	Козловичев	
ГИП	Польдина	
Рук.бр.	Стомина	
Ст.инж.	Малахова	
Инженер	Полякова	
Инженер	Юрченко	

ТП.901-2-156.87 -КЖ.И 4010

Сетка арматурная

Стадия	Масса	Масштаб
Р	12.8кг	—
Лист	Листов 1	

СОЮЗВОДОКАНАЛПРОЕКТ

Кол. Доценки

Формат А4

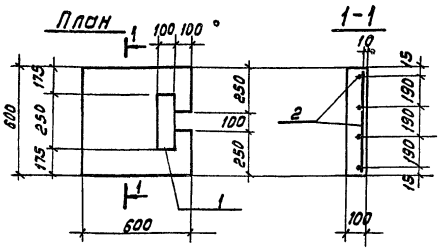

Формат	Зона	Поз.	Обозначение	Наименование	Кол.	Примечание
				Документация		
			ТП.901-2-156.87 -КЖ.ИТТ	Технические требования		
				Сборочные единицы		
–		1	1.400 -15	Изделие закладное МН109-6	1	
				Детали		
				Стержень ГОСТ 5781-82		
Б4		2	ТП.901-2-156.87-КЖ.И4300.1	ф 10 А III ℓ = 590	8	0.4 кг
				Материалы		
				Бетон класса В15		0.04 м³

Марка элемента	Арматурные изделия			Закладные изделия			Всего
	Арматура класса			Прокат марки			
	А-III						
	ГОСТ 5781-82			ГОСТ 19903-74			
	10	Итого	8	8=6	8=8	Итого	
Плита	3.2	3.2	0.1	1.2	0.4	1.7	4.9

Привязан

Инв.№

Взам. инв.№ | Подпись и дата | Инв.№ подл.

Н.контр.	Козловичев	
Нач.отд.	Альтшуллер	
Гл.спец.	Козловичев	
ГИП	Польдина	
Рук.бр.	Стомина	
Ст.инж.	Корнилова	
Инженер	Полякова	
Инженер	Юрченко	

ТП.901-2-156.87 -КЖ.И 4300

Плита

Стадия	Масса	Масштаб
Р		1:10
Лист	Листов 1	

СОЮЗВОДОКАНАЛПРОЕКТ

Кол. Доценко

Формат А4

Альбом III

901-2-156.87

Рис.1

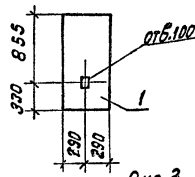

Рис.2

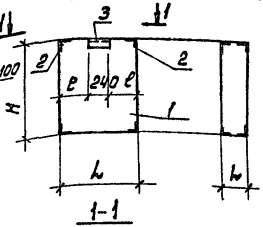

Рис.4

Рис.3

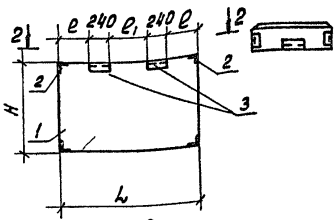

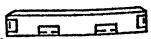

Vi для панелей в=300
1.030.1-1.0-3-0100

Формат	Зона	Поз.	Обозначение	Наименование	Кол. на испол. -КЖИ 6000 –	-01	-02	-03	-04	-05	-06	07	Примечание.
				Документация									
			1.030.1-1 Вып. 1-1 ч.I	Стены наружные из однослойных панелей.									
				Сборочные единицы									
–		1	1.030.1-1 Вып. 1-1 ч.I	Панель стеновая									
–				2ПС6.12.3.0-Л60	1								
–				2ПС9,3,12,3.0-Л		1							
–				2ПС9,3,18,3,0-Л			1						
–				2ПС18,3,18,3.0-Л				1					
–				2ПС3.18,3,0-Л					1				
–				2ПС21,12.3.0-Л						1			
–				2ПС21,18,3,0-Л							1		
–				2ПС18,3,12,3.0-Л								1	
–													
–		2	1.030.1-1.1-3	35.СБ-01 Изделие закладное М11		4	4	4	4	4	4	4	
–		3		30.СБ-01 М2		1	1	2		2	2	2	

Ведомость расхода стали на дополнительные закладные изделия на элемент, кг

Марка элемента	А-III ГОСТ 5781-82 10	Вст3кп2-1 ГОСТ 8509-93 L63х6	Вст3кп2-1 ГОСТ 19903-74 δ=6	Общий расход.
2ПС6 12.3.0-Л-60-100 2ПС9,3,12.3,0-Л-101,2ПС9.3,18.3,0-Л-102	2.0	5.2	0.6	7.8
2ПС3.12.3.0-Л-104	1.8	3.8		5.6
2ПС21.12.3,0-Л-105,2ПС21,18.3,0-Л-106 2ПС18,3.12.3.0-Л-107,2ПС18.3.18-3.0Л-108	2.2	6.6	1.2	10.0

Обозначение	Рис.	Размеры в мм H	L	e	e_1	Масса ед. кг.
ТП.901-2-156.87-КЖ.И 6000	1	1785	580	—	—	310
-01	2	1185	930	345	—	500
-02		1785				750
-03	3	1785	1830	500	350	1480
-04	4	1785	280	—	—	230
-05	3	1185	2080	500	600	1120
-06		1785				1680
-07		1185	1830	900	350	990

Инв.№подл. | Подпись и дата | Взам.инв.№

Привязан

Инв.№

Н.Контр.	Козловичев	
Нач.отд.	Альтшиллер	
Гл.спец.	Козловичев	
Гип	Полдавин	
Рук.бр.	Станина	
Инженер	Юрченко	
Инженер	Полякова	
Инженер	Малахова	

Коп. Доценко

ТП901-2-156.87 -КЖИ6000

Панель стеновая

Стадия	Масса	Масштаб
Р	см. табл.	
Лист	Листов 1	

СОЮЗТЯЖДОКАНАМПРОЕКТ

Формат А3

22493-03

Альбом III

901-2-156.87

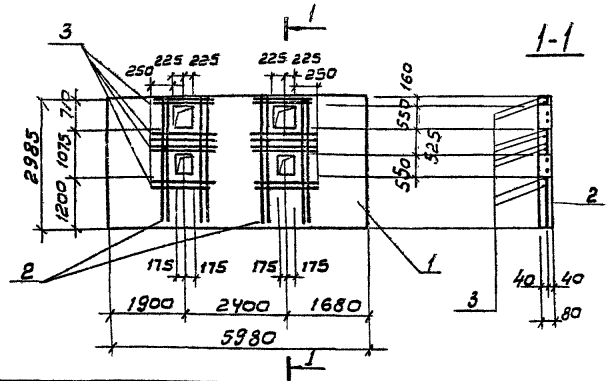

Формат	Зона	Поз.	Обозначение	Наименование	Кол.	Примечание
				Документация		
			1.030. 9-2.1	Панели перегородочные		
				зданий промышленных		
				Сборочные единицы		
				Панель перегородочная		
		1	1.030.9.2.1	ПГ 60.30-1-Т-1	1	
				Детали		
				Стержень ГОСТ 5781-82		
БЧ		2		ф 8 AI ℓ=2970	8	1,2 кг
БУ		3		ф 8 AI ℓ=950	16	0,4

Привязан

Инв.№

Взам.инв.№ | Подпись и дата | Инв.№ подл.

Н.контр.	Козловичер	
Нач.отд.	Альтшуллер	
Гл.спец.	Козловичер	
ГИП	Гольдина	
Рук.бр	Станина	
Инженер.	Юрченко	
Инженер.	Полякова	
Инженер	Малахова	

ТП 901-2-156.87-КЖ.И 5000

Панель перегородочная (ПГ 60.30-1-Т-1)

Стадия	Масса	Масштаб
Р	3,43	1:100
Лист	Листов 1	

СОЮЗВОДОКАНАЛПРОЕКТ

Овальные отверстия 14×40

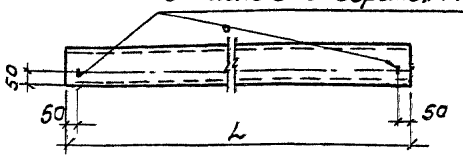

Обозначение	L	Масса ед, кг
ТП. 901-2-156.87-КЖ.И 6010	5180	84.4
-01	5680	92.6
-02	690	11.3
-03	5080	82.8
-04	5560	90.6
-05	5510	89.8

Привязан

Инв.№

Взам.инв.№ | Подпись и дата | Инв.№ подл.

Н.контр.	Козловичер	
Нач.отд.	Альтшуллер	
Гл.спец.	Козловичер	
ГИП	Гольдина	
Рук.бр	Станина	
Инженер.	Юрченко	
Инженер.	Полякова	
Инженер	Малахова	

ТП 901-2-156.87-КЖ.И 6010

Изделие соединительное

Стадия	Масса	Масштаб
Р	см. табл.	—
Лист	Листов 1	

Швеллер 18 ГОСТ 8240-72
Ветз кп2-1 ГОСТ 535-79

СОЮЗВОДОКАНАЛПРОЕКТ

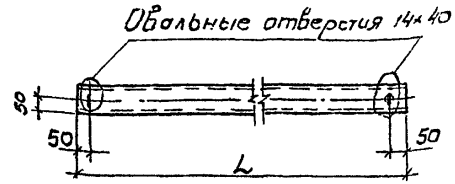

Обозначение	L	Масса ед. кг
ТП. 901-2-156.87- КЖ.И 6020	2000	20,8
-01	1120	11.7
-03	570	5,9
-04	2500	26.0
-05	3280	34.1
-06	790	8.2
-07	690	7.2
-08	3630	37.8
-09	390	4,1
-10	2240	23.3
-11	1340	13.9
-12	3020	31.4
-13	1610	16,7
-14	890	9.3

Привязан

Инв.N

Взам.инв.N | Подпись и дата | Инв.N подл.

Н.контр.	Козловичер	
Нач. отд	Альтшуллер	
Гл.спец	Козловичер	
ГИП	Гольдина	
Рук. бр.	Станина	
Инжен.	Юрченко	
Инжен.	Полякова	
Инжен.	Малахова	

ТП 901-2-156.87 - КЖИ 6020

Изделие соединительное

Стадия	Масса	Масштаб
Р	См. табл.	-
Лист	Листов 1	

Швеллер 12 ГОСТ 8240-72 / Вст3 кп2-1 ГОСТ 535-79

СОЮЗВОДОКАНАЛПРОЕКТ

Рис. 1

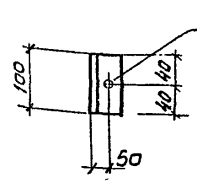

Рис. 2

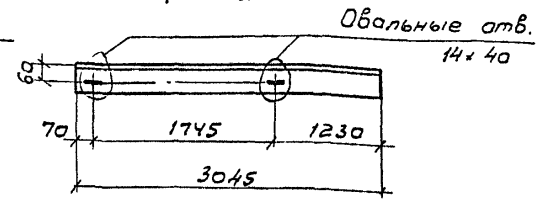

Обозначение	Рис	Масса ед. кг
ТП 901-2-156.87-КЖ.И 6030	1	1.5
-01	2	46.0

Привязан

Инв.N

Взам.инв.N | Подпись и дата | Инв.N подл.

Н.контр	Козловичер	
Нач. отд	Альтшуллер	
Гл.спец	Козловичер	
Гип	Гольдина	
Рук. бр	Станина	
Инжен.	Юрченко	
Инжен	Полякова	
Инжен.	Малахова	

ТП 901-2-156.87 - КЖИ 6030

Изделие соединительное

Стадия	Масса	Масштаб
Р	См. табл	-
Лист	Листов 1	

Уголок 100х100х10 ГОСТ 8509-72 / Вст3 кп2 ГОСТ 535-79

СОЮЗВОДОКАНАЛПРОЕКТ

Альбом III

901-2-156.87

Рис.1

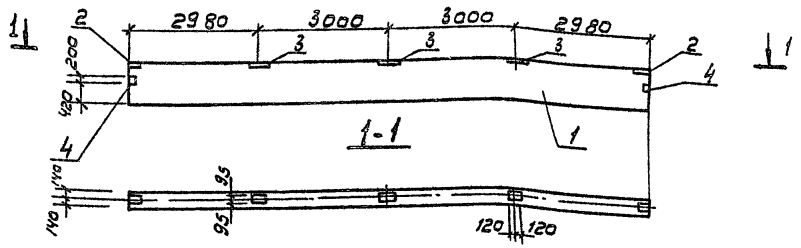

Рис.2 (остальное см. рис. 1)

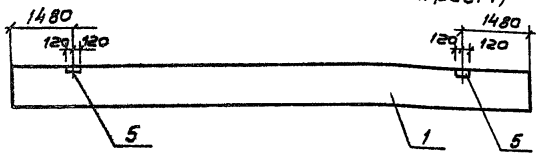

Формат	Зона	Поз.	Обозначение	Наименование	Кол. на испол. кж. 7000 —	-01	-02	Примечание
				Документация				
			1.462.1-1/81 Вып.1	Железобетонные предва-	X			
				рительно-напряженные балки				
				Сборочные единицы				
		1	1.462.1-1/81 Вып.1	Балка 1БСП12-2АIV-Н	1			
				Балка 2БСП12-6АIV-Н		1		
–				Балка 2БСП12-7АIV-Н			1	
				Изделие закладное				
–		2	1.400-6/76	МЧ-1	2	2		
↑		3	1.400-6/76	МЧ-3	3	3		
		4	1.400-6/76	МЧ-10-3	2	2		
–		5	1.400-6/76	МЧ-22-2		2		
					1БСП12-2АIV-11-1	2БСП12-6АIV-11-2	2БСП12-7АIV-11-3	

Обозначение	Рис	Наименование
ТП. 901-2-156.87-КЖ.Ч 7000	1	1БСП12 – 2АIV – Н-1
-01	2	2БСП12 – 6АIV – Н-2
-02	1	2БСП12 – 7АIV – Н-3

Ведомость стали на дополнительные закладные изделия, кг

Марка балки	Арматура класса А-III ГОСТ 5781-82			Прокат марки Вст3кп2-1 ГОСТ 19903-74			ГОСТ 8509-72		ГОСТ 8510-72			Всего
	8	10		δ=6			∠80×7		100×70×8			
1БСП12-2АIV-Н-1	2,8	1,2		9,2			6,8		10,4			30,4
2БСП12-6АIV-Н-2	2,8	1,2		9,2			6,8		10,4			30,4
2БСП12-7АIV-Н-3	2,8	1,2		9,2			6,8		10,4			30,4

Гл.спец.	Козловичер	
Нач.отд.	Альтшуллер	
Гл.спец.	Козловичер	
ГИП	Гольдино	
Рук.гр.	Станина	
Инженер	Юрченко	
Инженер	Полякова	
Инженер	Малахова	

Привязан

Инв.№

Инв.№ подл. | Подпись и дата | Взам.инв.№

ТП 901-2-156.87 - КЖ.И 7000

Балка

Стадия	Масса	Масштаб
Р	5000кг	1:50
Лист	Листов 1	

СОЮЗВОДОКАНАЛПРОЕКТ

22493-03

Альбом III

901-2-156.87

Рис. 1

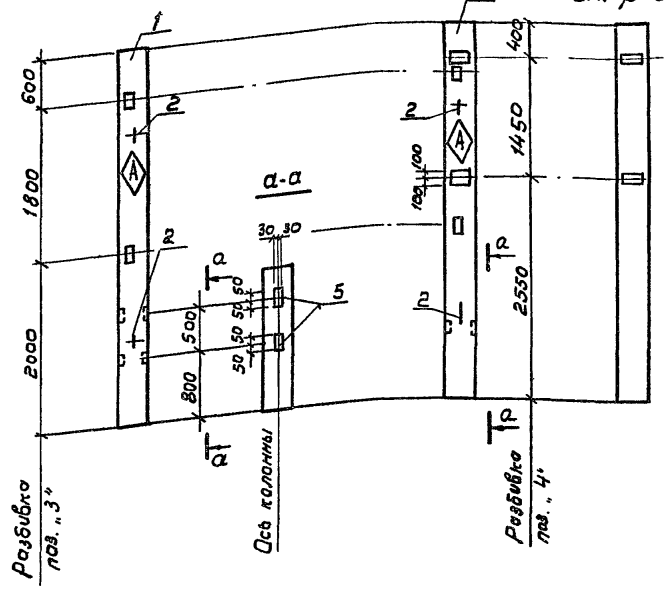

Рис. 2

Рис. 3 остальное см. рис. 1

Формат	Зона	Поз.	Обозначение	Наименование	Кол. на испол. КЖ.И 8100- —	-01	-02	Примечание
				Документация				
			1.423-3. Вып. 1	Железобетонные колонны прямоугольного сечения	X	X	X	
				Сборочные единицы				
-		1	1.423-3. Вып.1	Колонна К 36-2	1	1	1	
				Изделие закладное				
-		2	1.423-3 Вып. 2	М 10-150	2	2	2	
-		3	1.423-3 Вып. 2	М1-13	2	2	2	
-		4	1.423-3 Вып. 2	М1-12		2	2	
-		5	1.400-15	МН 101-3	4	4	4	
					К36-2-1	К36-2-2	К36-2-3	

Ведомость стали на дополнительные закладные изделия, кг

Марка колонны	Арматура класса А-I ГОСТ 5781-82 10	А-I Итого	А-III 8	А-III 12	А-III Итого	Прокат марки Вст 3 кп2-1 ГОСТ 19903-74 δ=6	δ=10	Итого	ГОСТ 8509-72 L 63×5	Итого	Всего
К 36-2-1	0,86	0,86	0,8	0,48	1,28	1,2		1,2	2,88	2,88	6,22
К 36-2-2, 3	0,86	0,86	0,8	3,28	4,08	1,2	9,2	10,4	2,88	2,88	18,22

Обозначение	Рис	Наименование
ТП 901-2-156.87-КЖ.И 8100	1	К36-2-1
-01	2	К36-2-2
-02	3	К36-2-3

Закладные детали поз. „5" соединить с продольной арматурой каркаса

Привязан

Инв. № подл. | Подпись и дата | Взам. инв. №

Инв. № подл.

Н. контр.	Козловичер	
Нач. отд.	Альтшулер	
Гл. спец.	Козловичер	
ГИП	Гольдина	
Рук. гр.	Станина	
Инженер	Юрченко	
Инженер	Полякова	
Инженер	Малахова	

ТП 901-2-156.87-КЖ.И 8100

Колонна (К 36-2-1, 2, 3)

Стадия	Масса	Масштаб
Р	1000 кг	1:50
Лист	Листов 1	

СОЮЗВОДОКАНАЛПРОЕКТ

22493-03

Альбом III

901-2-156.87

Рис.1

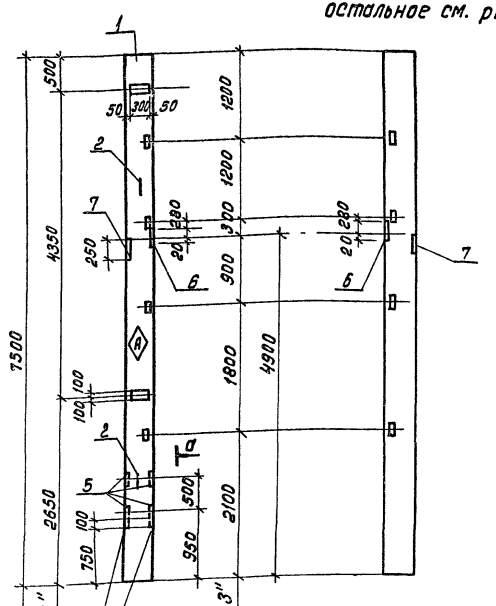

Рис.2
остальное см. рис.1

по типу а см. лист -КЖ.И8100

Риски разбивочных осей.

Обозначение	Рис.	Наименование
ТП.901-2-156.87-КЖ.И 8200	1	К 72-4-1
-01	2	К 72-4-2

Формат	Зона	Поз.	Обозначение	Наименование	Кол. на изд. -КЖ.И 8200 —	-01	Примечание
				Документация			
			1.423-3 вып. 1	Железобетонные колонны прямоугольного сечения			
				Сборочные единицы			
–		1		колонна К 72-4 (l = 7500, обрезать снизу)	1	1	
				Изделие закладное			
–		2	1.423-3 вып. 2	М16-200	2	2	
–		3	1.423-3 вып. 2	М1-13	4	4	
–		4	1.423-3 вып. 2	М1-12-1	2	2	
–		5	1.400-15	МН 101-3	4	4	
–		6	1.423-3 вып. 2	НМ 1-4	1	1	
–		7	1.423-3 вып. 2	НМ1-5	1	1	
					К72-4-1	К72-4-2	

Ведомость стали на дополнительные изделия, кг

Марка колонны	Арматура класса А-I ГОСТ 5781-82			А-III			Прокат марки Вст3кп2-1 ГОСТ 19903-74			ГОСТ 8509-72	Всего
	6	16	8	12	14	22	δ=6	δ=10		L63х5	
К724-1.2	0.4	2.8	0.8	3.76	5.6	2.8	1.2	21.7		5.76	44.82

Закладные детали, поз. „5" соединить с продольной арматурой колонны.

Привязан

Инв. № подл. | Подпись и дата | Взам. инв. №

Н.контр.	Козловичер		
Нач.отд.	Альтшулер		
Гл.спец.	Козловичер		
ГИП	Рольдина		
Рук. гр.	Станина		
Инженер	Юрченко		
Инженер	Полякова		
Инженер	Малахова		

ТП 901-2-156.87-КЖ.И 8200

Колонна (К72-4-1,2)

Стадия	Масса	Масштаб
Р	3300кг	1:50
Лист	Листов 1	

СОЮЗВОДОКАНАЛПРОЕКТ

Коп. Доценко

Формат А3

22493-03

Альбом III

901-2-156.87

Рис.1

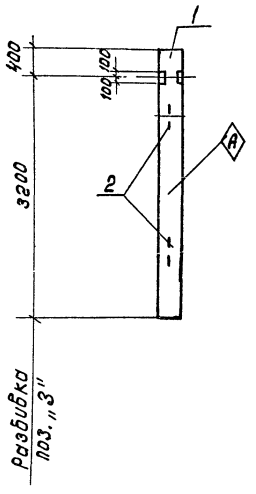

Обозначение	Рис.	Наименование	Масса ед, кг.
ТП. 901.2-156.87-КЖ.И 8300	1	КБ2-1	810
-01	2	8Кф115-1-1	5100
-02	3	6Кф73-1-1	2000
-03	4	1Кф43-1-1	1000

Формат	Зона	Поз	Обозначение	Наименование	Кол. на испол. -КЖ.И 8300- —	-01	-02	-03	Примечание
				Документация					
			1.427.1-3 Вып. 0.1	Колонны железобетонные		X	X	X	
			1.030.9-2 Вып. 5	Колонны фахверка	X				
				Сборочные единицы					
				Колонна					
–		1	1.030.9-2 Вып. 5	КБ2-1	1				
–			1.427.1-3 Вып. 1	8Кф115-1-1		1			
–			1.427.1-3 Вып. 1	6Кф73-1-1			1		
–			1.427.1-3 Вып. 1	1Кф43-1-1				1	
				Изделие закладное					
–		2	1.400-9 Вып. 1	УП2-2	2				
–			1.427.1-3 Вып. 2	МН-36		2			
–			1.427.1-3 Вып. 2	МН-33			2		
–			1.427.1-3 Вып. 2	МН-32				2	
–		3	1.427.1-3 Вып. 2	МН-28	1		1	2	
–			1.427.1-3 Вып. 2	МН-29		5			
–		4	1.427.1-3 Вып. 2	МН-27		3			
–			1.427.1-3 Вып. 2	МН-24			4		
–		5	1.427.1-3 Вып. 2	МН-23			3		
–									
					КБ2-1	8Кф115-1-1	6Кф73-1-1	1Кф43-1-1	

Инв.№ подл. | Подпись и дата | Взам. инв.№

Привязан

Инв.№

Н.Контр.	Козлобичер	
Нач.отд.	Альтшуллер	
Рп.спец.	Козлобичер	
ГПО	Гольдина	
Рук.гр.	Стамина	
Инженер	Юрченко	
Инженер	Полякова	
Гл.инженер	Малахова	

ТП 901-2-156.87 - КЖ.И8300

Колонна (1Кф43-1-1, 6Кф73-1-1, 8Кф115-1-1, КБ2-1)

Стадия	Масса	Масштаб
Р	См. табл.	1:5
Лист 1	Листов 2	

Союзводоканалпроект

Копировал Доценко

Формат А3

Альбом III

901-2-156.87

Рис. 2

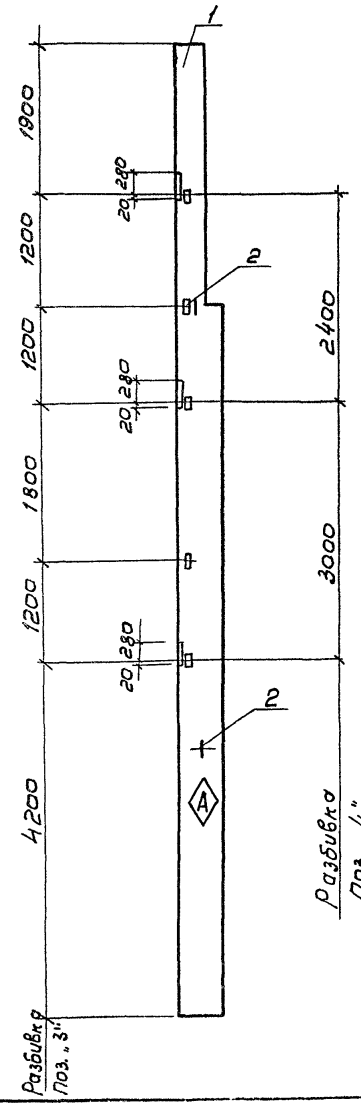

Рис. 3

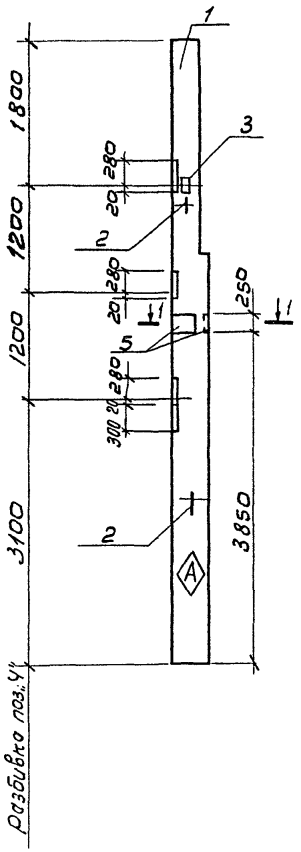

Рис. 4

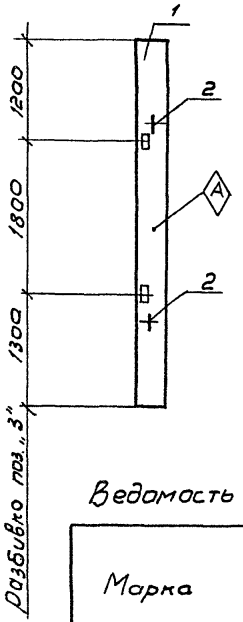

1-1

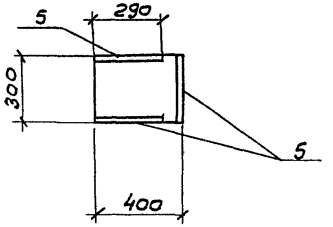

Ведомость стали на дополнительные закладные изделия, кг

Марка колонны	Арматура класса					Прокат марки					Всего
	А-I			А-III		ВСт3 кп 2-1					
	ГОСТ 5781-82					ГОСТ 19903-74	ГОСТ 8509-72				
	10	12	20	12	14		δ=10	L63×5			
КБ2-1	1.2			0.3				1,4			
8КФ115-1-1			8.4	1.5	127Б		14.8	7.0			
6КФ73-1-1		1.6		8.34	10.8		26.1	1.4			
1КФ43-1-1	1.2			0,5				2.8			

Инв.№ подл. | Подпись и дата | Взам. инв.№

Привязан

Инв.№

ТП 901-2-156.87-КЖИ 8300

Лист 2

22493-03

Альбом №

901-2-156.87

Рис. 1

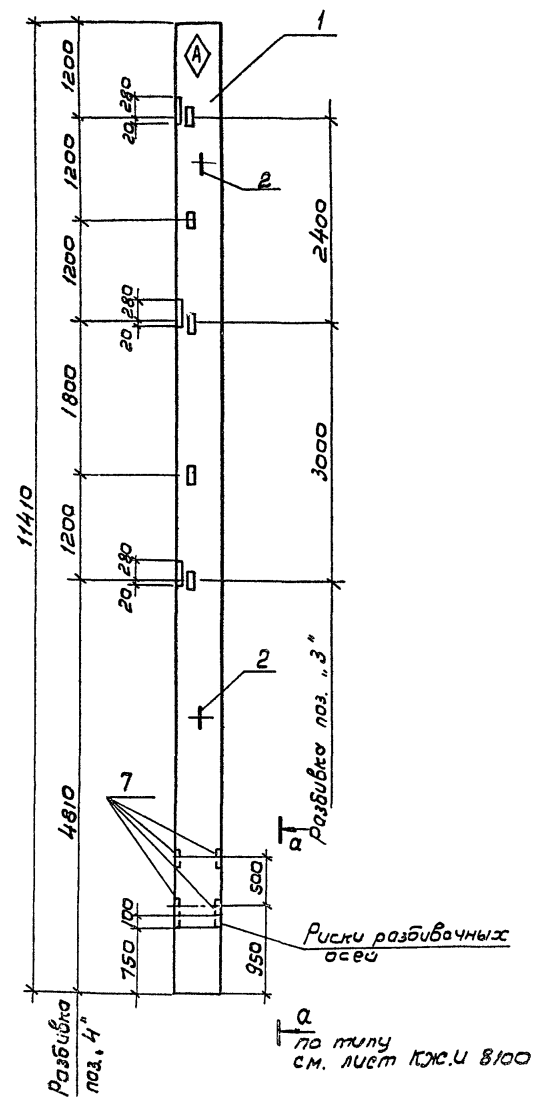

Формат	Зона	Поз.	Обозначение	Наименование	Кол. на испол.- КЖ.И 8400 –	-01	-02	-03	-04	-05	Примечание
				Документация							
			1.423-5 Вып. 1	Железобетонные колонны							
				прямоугольного сечения							
				Сборочные единицы							
-		1	1.423-5 Вып. 1	Колонна К 108-5 (С=11410 обрезать снизу)	1	1	1	1	1	1	
				Изделие закладное							
-		2	1.423-5 Вып. 2	НМ-10	2	2	2	2	2	2	
-		3	1.423-5 Вып. 2	НМ 9	3	3	3	3	3	4	
-		4	1.423-5 Вып. 2	М1-14	5	5	5	5	5	5	
-		5	1.423-5 Вып. 2	М 1-12		2	2		2		
-		6	1.423-5 Вып. 2	НМ-1				3			
-		7	1.400-15	МН 101-3	4	4	4	4	4	4	
					К 108-5-1	К 108-5-2	К 108-5-3	К 108-5-4	К 108-5-5	К 108-6-6	

Закладные детали поз. „7" соединить с продольной арматурой каркаса

Инв. N подл. | Подпись и дата | Взам. инв. N

Привязан

Инв. N

Н. контр.	Козловичер	
Нач. отд.	Альтшуллер	
Гл. спец.	Козловичер	
ГИП	Гольдина	
Рук. гр.	Станина	
Инженер	Юрченко	
Инженер	Полякова	
Инженер	Малахова	

ТП 901-2-156.87 - КЖ.И 8400

Колонна К 108-5-1,2,3,4,5,6

Стадия	Масса	Масштаб
Р	5900кг	1:50
Лист 1	Листов 1	

СОЮЗВОДОКАНАЛПРОЕКТ

Альбом III

901-2-156.87

Рис. 2 Рис. 3 Рис. 4 Рис. 5 Рис. 6

остальное см. рис. 1 лист 1

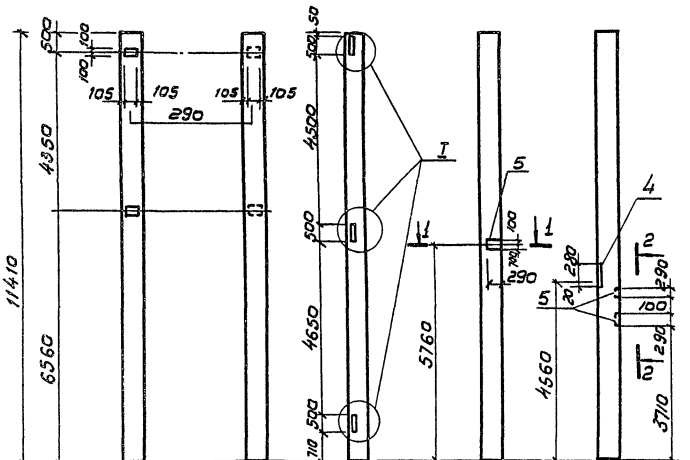

Обозначение	Рис	Наименование
Тп. 901-2-156.87-КЖ.И 8400	1	К 108-5-1
-01	2	К 108-5-2
-02	3	К 108-5-3
-03	4	К 108-5-4
-04	5	К 108-5-5
-05	6	К 108-5-6

2-2

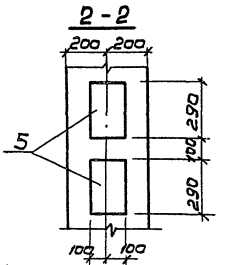

Ведомость стали на дополнительные закладные изделия, кг

Марка колонны	Арматура класса A-I ГОСТ 5781-82			A-III		Прокат марки Вст3кп2-1 ГОСТ 19903-74				ГОСТ 8509-72	Всего
	6	18		8	12	δ=6	δ=8	δ=10	δ=16	L63×5	
К 108-5-1	0,6	7,2		1,2	9,2	0,8	22,2			7,5	48,7
К 108-5-2	0,6	7,2		1,2	12,4	0,8	22,2	9,2		7,5	61,1
К 108-5-3	0,6	7,2		1,2	12,4	0,8	22,2	9,2		7,5	61,1
К 108-5-4	0,6	7,2		1,2	12,4	0,8	22,2	9,2	252,0	7,5	319,1
К 108-5-5	0,6	7,2		1,2	9,2	0,8	22,2			7,5	48,7
К 108-5-6	0,8	7,2		1,2	11,6	0,8	29,6			7,5	58,5

Привязан

Инв.№ подл. | Подпись и дата | Взам. инв.№

Инв.№

ТП 901-2-156.87-КЖ.И 8400

Лист 2

22493-03

Альбом III

901-2-156.87

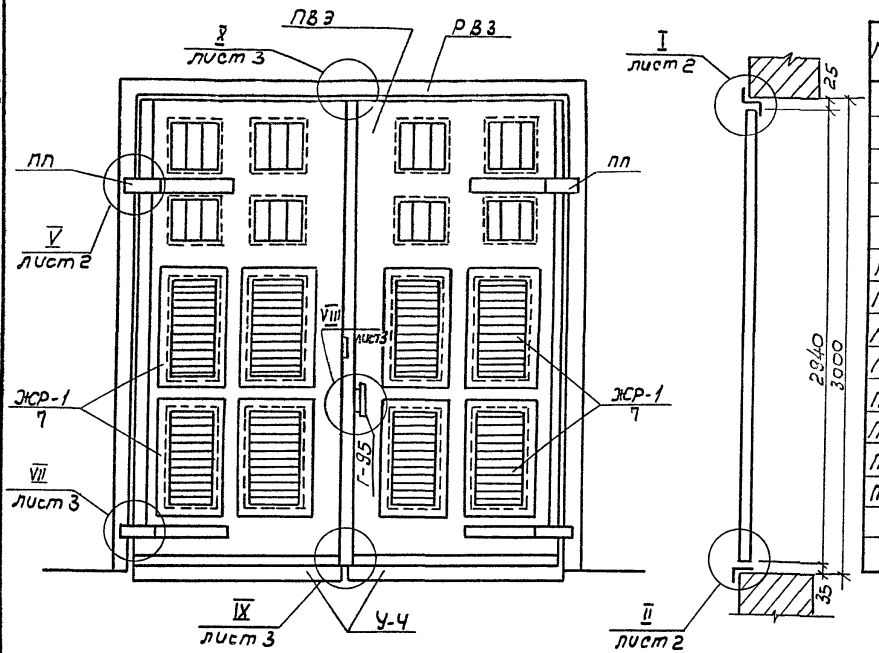

Спецификация элементов на ворота

Марка	Обозначение	Наименование	Кол.	Масса ед. кг.	Примечание
ПВЭ	ТП 901-2-156.87-КЖИ 9000 л.4	Полотна ворот ПВЭ	1	242,0	
РВЭ	ТП 901-2-156.87-КЖ.И 9000 л.5	Рама ворот РВЭ	1	125,0	
ЖР1	ТП 901-2-156.87-КЖ.И 9000 л.6	жалюзийная решетка ЖР-1	8	9,2	
ПП		Полоса 10 х 80 ГОСТ 19903-79 Ст3 кп2-1 ГОСТ 53-79 ℓ=750	4	4,7	
Г-95	ГОСТ 5087-72	Ручка Г-95	1		
Поз. 1		Болт М10х120 ГОСТ 7798-70	6	0,1	
Поз. 2		Гайка М10 ГОСТ 5915-70	36	0,01	
Поз. 3		Шайба 10 ГОСТ 6958-68	36	0,02	
Поз. 4		Гайка М18 ГОСТ 5915-70	6	0,1	
Поз. 5		Шуруп 6х50 ГОСТ 1145-70	13	0,01	
Поз. 6		Шуруп 5х40 ГОСТ 1145-70	120	0,005	
Поз. 7	т.п. 901-2-156.87-КЖ.И 9200	Утепленный клапан Ук-1	8		

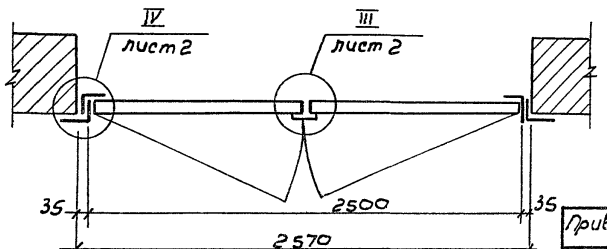

Инв.№ подл. | Подпись и дата | Взам. инв.№

Привязан

Инв.№

Н.контр.	Козловичер	
Нач.отд.	Альтшуллер	
Гл.инж.	Козловичер	
ГИП	Гольдина	
Рук.гр.	Станина	
Ст.арх.	Кибольчич	
Инж.	Юрченко	

ТП 901-2-156.87 - КЖИ 9000

Ворота В

Стадия	Масса	Масшт.
Р		
Лист 1	Листов 6	

СОЮЗВОДОКАНАЛПРОЕКТ

22493-03

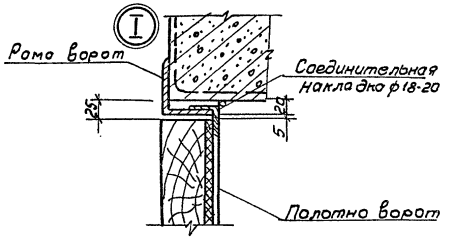

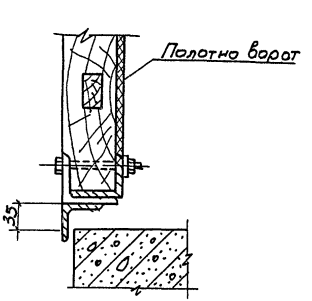

1-1

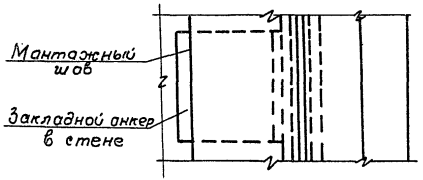

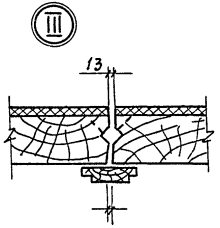

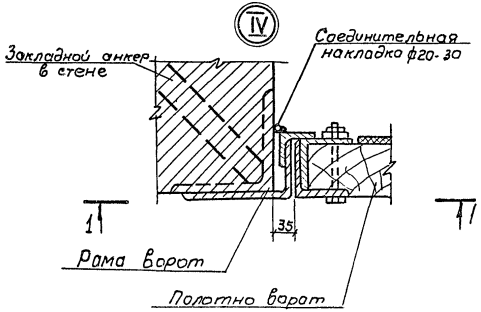

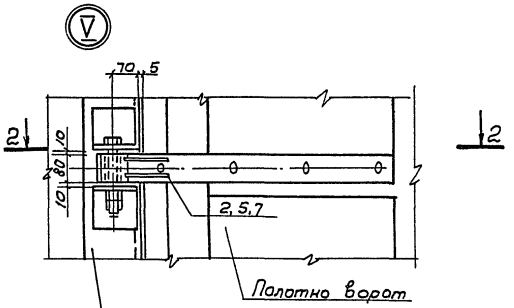

Рама ворот

2-2

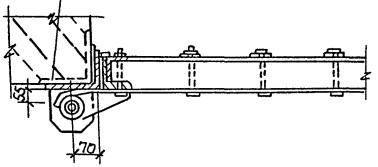

Совместно с данным см. л. 1

Привязан

Инв.№

ТП 901-2-156.87 -КЖИ 9000

Лист 2

Альбом III

901-2-156.87

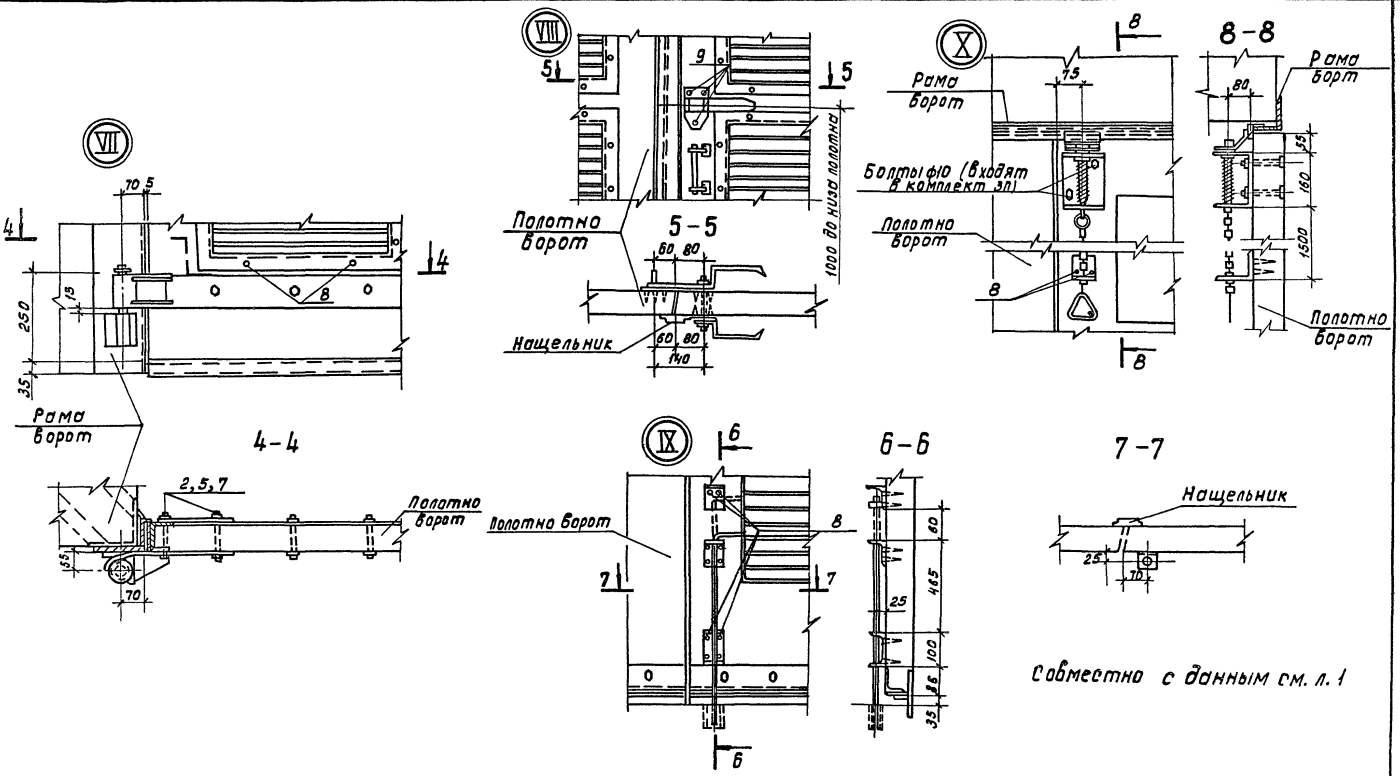

Совместно с данным см. л. 1

Инв. № подл.	Подпись и дата	Взам. инв. №

Привязан

Инв. №

ТП 901-2-156.87-КЖИ.9000

Лист 3

Коп. Гольденбаум

Формат А3

22493-03

Альбом III

901-2-156.87

ПВЭ

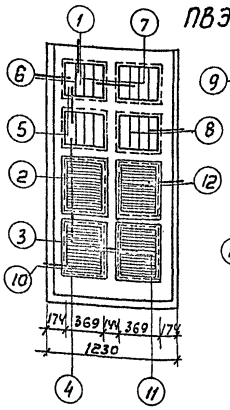

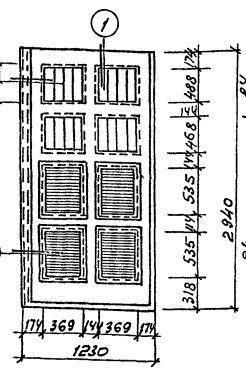

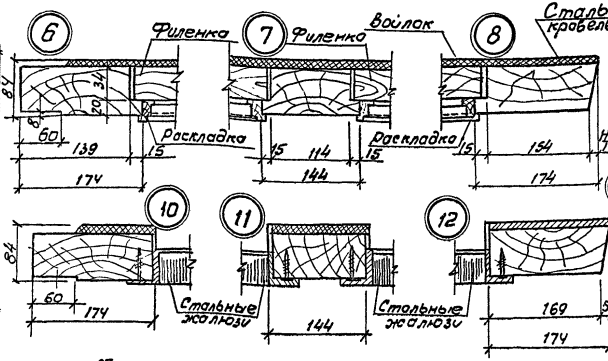

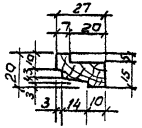

Сечение наплавной раскладки

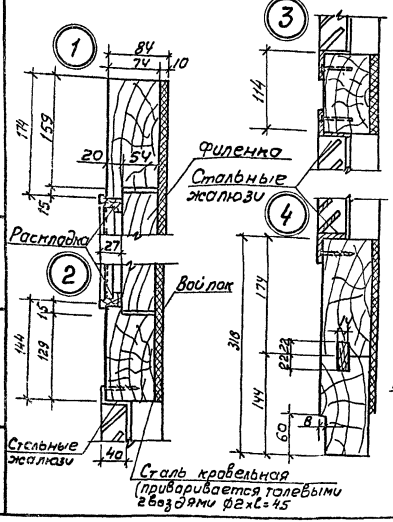

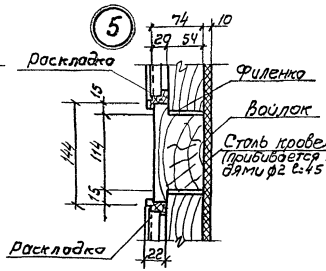

1. Совместно с данным см. л. 1
2. Полотно изготовлять на клеях повышенной водостойкости.
3. Полотно поставлять с установленными приборами
4. Полотно изготовлять в соответствии с ГОСТ 475-78
5. Деревянные элементы подвергнуть глубокой пропитке антисептическими составами

Спецификация древесины на один комплект

Сечение мм	Длина м	Кубатура м³
Бруски 80х180	13.91	0.194
—"— 80х150	9.71	0.117
—"— 80х120	1.48	0.014
—"— 80х120	8.4	0.067
Доски 25х80	2.64	0.005
Раскладки	11.86	0.010
	Итого:	0.404

Спецификация прочих материалов на один комплект

Наименование материала	Кол-во м²
Войлок	4.92
Сталь кровельная	5.23

Привязан:

Инв.№

ТП 901-2-156.87-КЖИ 9000

Лист 4

Инв.№ подл. | Подпись и дата | Взам. инв.№

22493-03

Альбом III

901-2-156.87

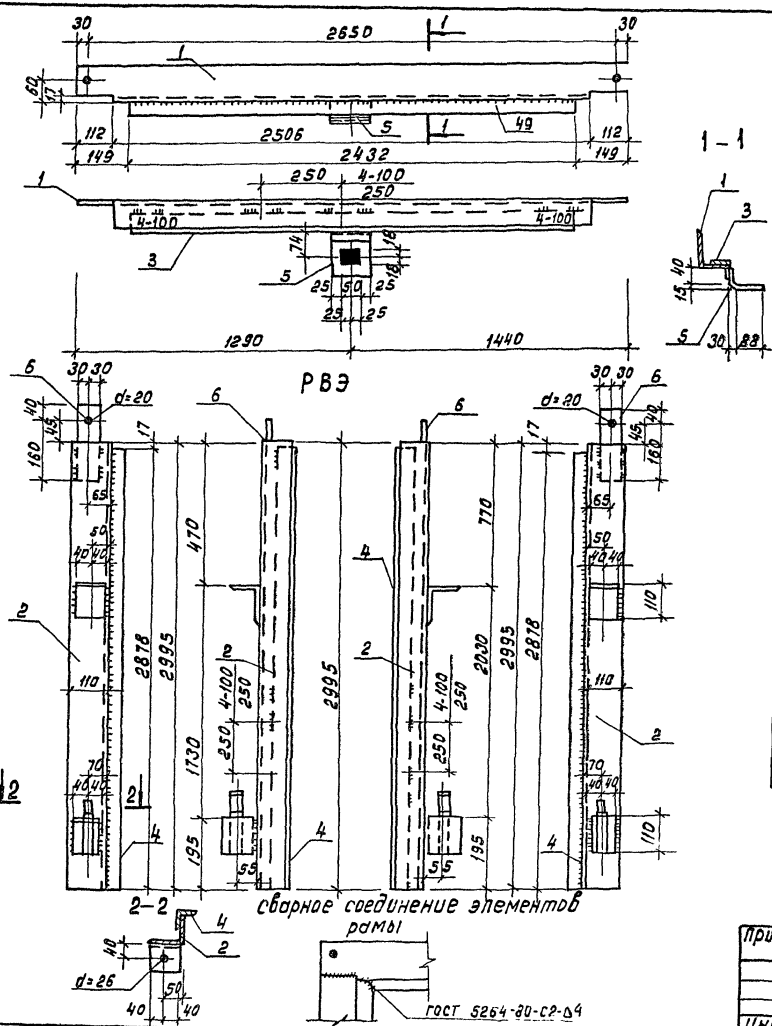

Формат	Зона	Поз.	Обозначение	Наименование	Кол.	Примечание
				Документация		
			ТП 901-2-156.87 - КЖ.И-ТТ	Технические требования к изготовлению арматурных и закладных изделий		
				Детали		
		1		Уголок 110х70х8 ГОСТ 8510-72 / Вст3кп2-1 ГОСТ 535-79	1	29.4 кг.
				ℓ = 2310		
		2		Уголок 110х70х8 ГОСТ 8510-72 / Вст3кп2-1 ГОСТ 535-79	2	29.4 кг.
				ℓ = 2395		
		3		Уголок 50х5 ГОСТ 8509-72 / Вст3кп2-1 ГОСТ 535-79	1	9.2 кг
				ℓ = 2032		
		4		Уголок 50х5 ГОСТ 8509-72 / Вст3кп2-1 ГОСТ 535-79	2	10.0 кг.
				ℓ = 2378		
		5		Полоса 8х100 ГОСТ 19903-79 / Вст3кп2-1 ГОСТ 535-79	1	1.3
				ℓ = 160		
		6		Полоса 8х6 ГОСТ 19903-79 / Вст3кп2-1 ГОСТ 535-79	2	1.0
				ℓ = 200		

Совместно с данным см. л. 1

Привязан

Инв. № подл. | Подпись и дата | Взам. инв. №

12

Инв. №

Кол. Доценко

ТП 901-2-156.87-КЖ.И9000

Лист 5

Формат А3

22493-03

ЖР-1

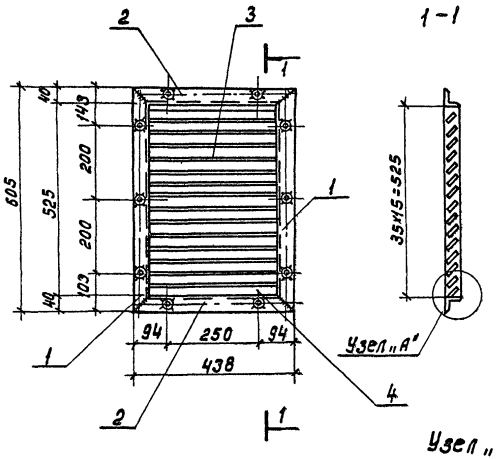

1-1

Позиция 3

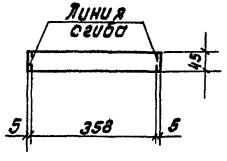

Позиция 4

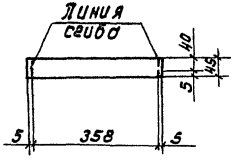

Узел „А"

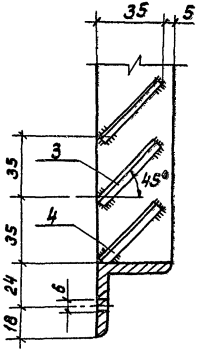

Формат	Зона	Поз.	Обозначение	Наименование	Кол.	Примечание
				Документация		
			ТП901-2-156.87-КЖИ-ТТ	Технические требования к изготовлению арматурных и закладных изделий		
				Детали		
		1		Уголок 40×4 ГОСТ 8509-72 / Вст3кп2-1 ГОСТ 535-79	2	1.8 кг
				е=605		
		2		Уголок 40×4 ГОСТ 8509-72 / Вст3кп2-1 ГОСТ 535-79	2	1.3 кг
				е=348		
		3		Полоса 1.5×45 ГОСТ 19903-79 / Вст3кп2-1 ГОСТ 535-79	14	0.2 кг
				е=268		
		4		Полоса 1.5×45 ГОСТ 19903-79 / Вст3кп2-1 ГОСТ 535-79	1	0.2 кг
				е=268		

Совместно с данным см. л. 1.

Привязан

Инв. №

Коп. Доценко

ТП901-2-156.87-КЖИ 9000

Лист 6

Формат А3

22493-03

Инв. № подл. | Подпись и дата | Взам. инв. №

Альбом III

901-2-156.87

ДЭ-1

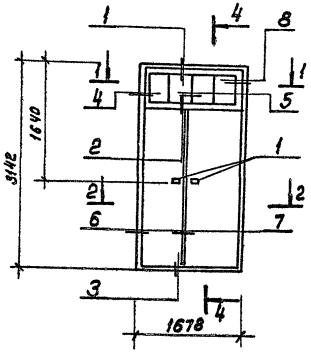

3 - 3

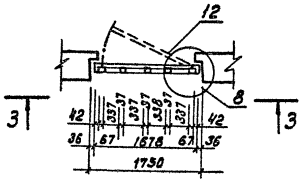

1 — 1

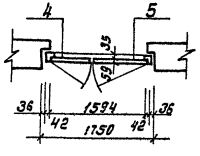

2 — 2

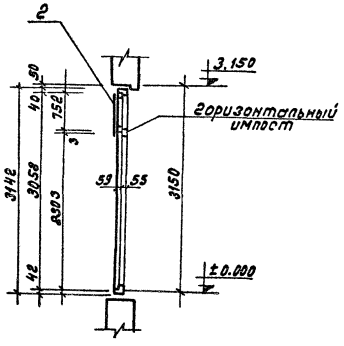

4 - 4

Коробка К-1

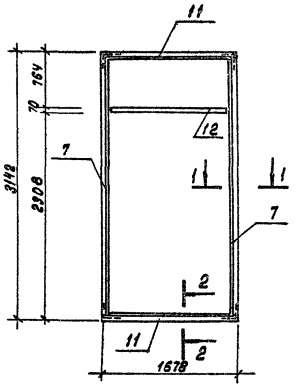

Фрамуга Ф-1

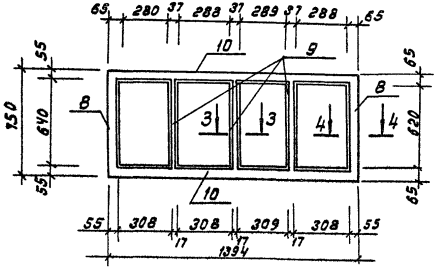

Поз. 7

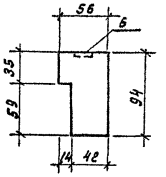

Поз. 11

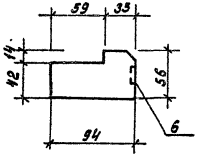

Поз. 9

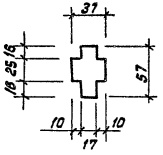

Поз. 8

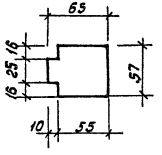

Инв.№ подл.	Подпись и дата	Взам. инв.№		

Привязан

Инв.№

Н. контр.	Козловичев	
Нач. отд.	Альтшулер	
Гл. спец.	Козловичев	
ГИП	Гольдина	
Вед. арх.	Сабушкин	

Т.П.901-2-156.87 - КЖИ9100

Двери ДЭ-1

Стадия	Масса	Масштаб
Р		
Лист 1	Листов 3	

СОЮЗВОДОКАНАЛПРОЕКТ

Кол. Доценко

Формат А3

22493-03

Альбом III

901-2-156.87

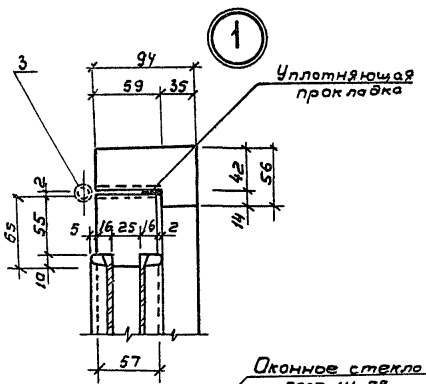

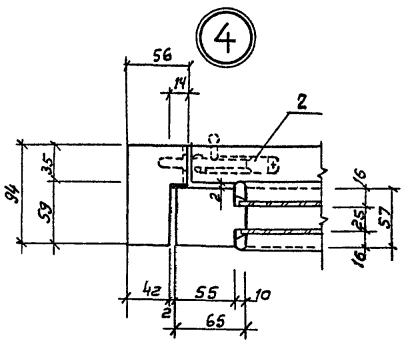

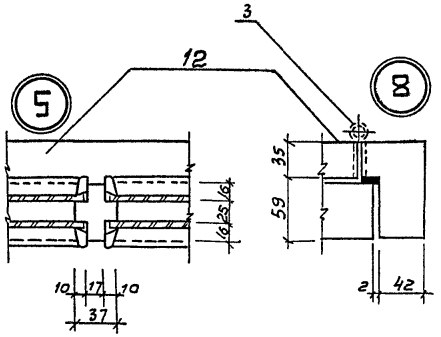

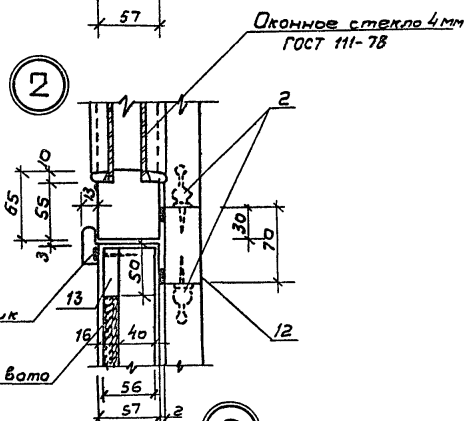

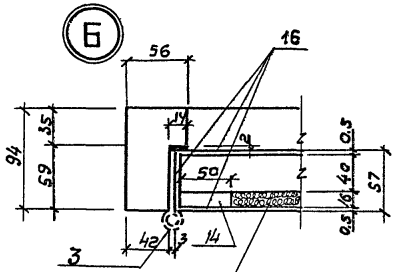

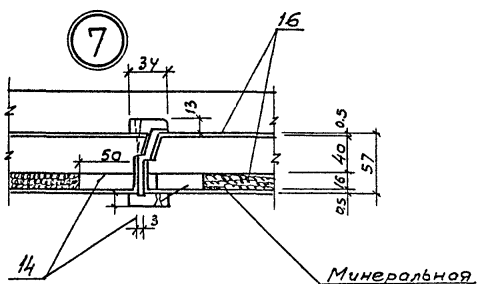

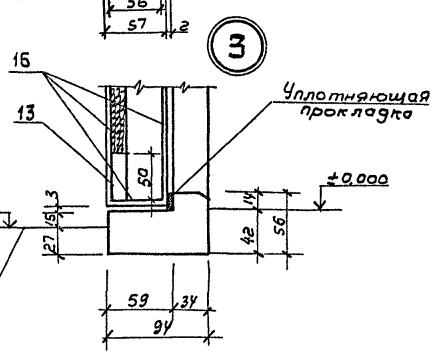

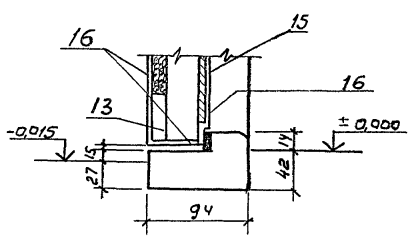

1. Дверные блоки изготовлять в соответствии с требованиями ГОСТ'а - 14624-84.
2. Блоки должны поставляться с навешенными полотнами дверей и фрамуг комплектно со всеми установленными приборами.
3. Со стороны электропомещения полотна дверей обито кровельной сталью по асбестовому картону толщиной 5мм согласно детали (9)
4. Коробки дверей и фрамугу пропитать огнезащитным составом

Привязан

Инв.№

ТП 901-2-156.87 - КЖ.И 9100

Лист 2

Инв.№ подл. | Подпись и дата | Взам.инв.№

22493-03

Альбом III

Формат	Зона	Поз.	Обозначение	Наименование	Кол.	Примеч.
				Документация		
			ТП 901-2-156.87-КЖ.И ТТ	Технические требования		
				Стандартные изделия		
		1		Дверная ручка ГОСТ 5089-8	2	
				Задвижка натяжная		
		2		3т ($к_1$) ГОСТ 5090-79	2	
		3		Петли накладные ГОСТ 5088-78		
				ПНЦ 70	1	
				ПНЦ 110	2	
				ПНЦ 130	6	
				Полотна двери ГОСТ 14624-84		
		4		ДНГ 24-9	1	ℓ=700мм
		5		ДНГ 24-9	1	ℓ=900мм
		6		Уголники ГОСТ 5091-78	4	
				Материалы		
				Стекло оконное δ=4мм. ГОСТ 111-78	1.70	м²
				Сетка стальная №20 ГОСТ 5336-80	1.20	м²
				Минеральная вата ГОСТ 4640-84	14.7	кг
				Древесина хвойных пород		
				ГОСТ 24 454-80		
		7		Брус 60×100 ℓ=3150	2	
		8		Брус 60×70 ℓ=750	2	
		9		Брус 40×60 ℓ=650	3	
		10		Брус 60×70 ℓ=1400	2	
		11		Брус 60×100 ℓ=1700	2	
		12		Брус 40×70 ℓ=1700	1	
		13		Брус 16×50 ℓ=1700	2	
		14		Брус 16×50 ℓ=2300	4	
		15		Асбестовый картон δ=5мм ГОСТ 2850-80	4	м²
		16		Лист Б 0.6×710×1420 ГОСТ 19903-74 / СТК-1 ГОСТ 17715-72	32	кг

Инв.№ подл. | Подпись и дата | Взам. инв.№

901-2-156.87

Привязан

Инв.№

ТП 901-2-156.87 -КЖ.И 9100

Лист 3

Кол. 2 оценко

Формат А3

Альбом III

901-2-156.87

Утепленный клапан УК-1

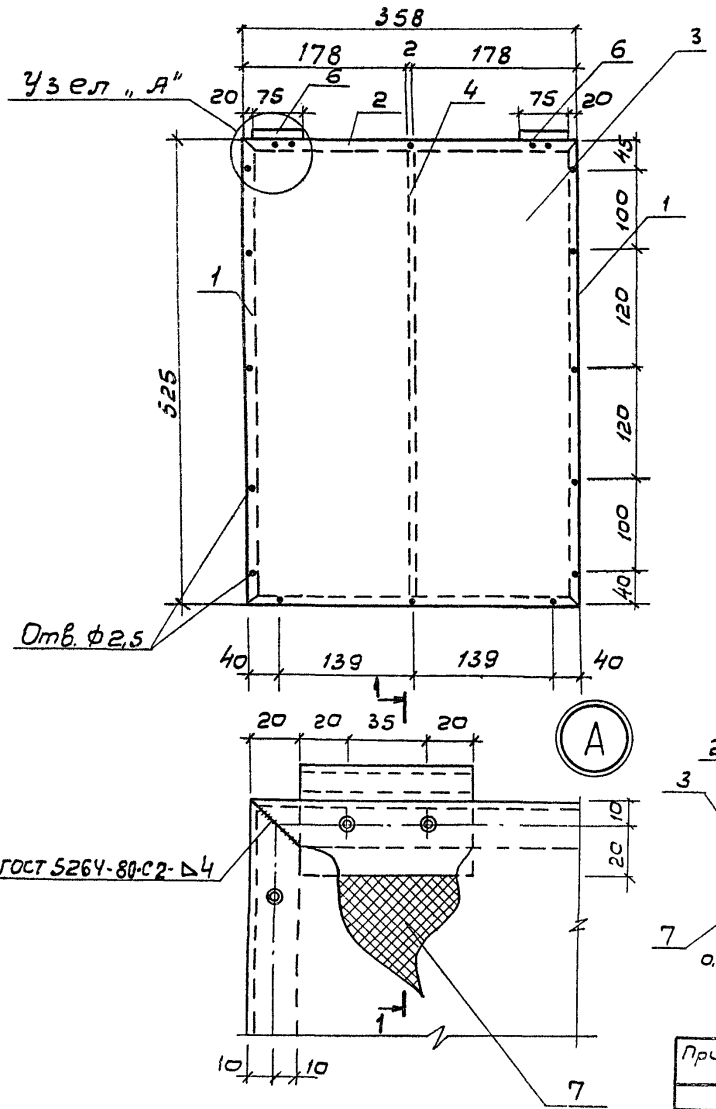

Формат	Зона	Поз	Обозначение	Наименование	Кол.	Примеч.
				Документация		
			ТП 901-2-156.87-КЖ.И ТТ	Технические требования		
				Детали		
БУ				Швеллер 32×20×1.5 ГОСТ 8278-83 / Вст3кп2 ГОСТ 11474-76		
		1		ℓ = 525	2	
		2		ℓ = 358	2	
БУ		3		Лист 60,8×350×520 ГОСТ 19903-74 / СТК-1 ГОСТ 17715-72		
		4		Полоса 2×29 ГОСТ 103×76 / Вст3кп2-1 ГОСТ 535-79	1	
				ℓ = 522		
				Стандартные изделия		
Б.Ч		5		Винт ВМ2-8g×15,48.016		
Б.Ч				ГОСТ 1491-80		
		6		Петля оконная ГОСТ 5088-78	2	
				Материалы:		
Б.Ч		7		Паролон	0,006	м³

Н. контр.	Козловичер	
Нач. отд.	Альтшуллер	
Гл. спец.	Козловичер	
ГИП	Гольдино	
Рук. бр.	Станино	
Вед. арх.	Савушкин	
Инженер	Юрченко	

Привязан

Инв. №

ТП 901-2-156.87 -КЖ.И 9200

Утепленный клапан УК-1

Стадия	Масса	Масштаб
Р	См табл	
Лист	Листов	

Союзводоканалпроект

Подп. | Подпись и дата | Взам. инв. №

gost.e-ecolog.ru