ТИПОВОЙ ПРОЕКТ
902-2-442.87

БЛОК ДВУХКОРИДОРНЫХ АЭРОТЕНКОВ С РАЗМЕРАМИ КОРИДОРА 6×4,6×42 м И ВТОРИЧНЫХ ОТСТОЙНИКОВ /2 СЕКЦИИ/

Альбом III

22574-03
ЦЕНА 8-96

gost.e-ecolog.ru

ЦЕНТРАЛЬНЫЙ ИНСТИТУТ ТИПОВОГО ПРОЕКТИРОВАНИЯ
ГОССТРОЯ СССР

Москва, А-445, Смольная ул., 22

Сдано в печать XII 1988 года

Заказ №13251 Тираж 120 экз.

ТИПОВОЙ ПРОЕКТ
902-2-442.87

БЛОК ДВУХКОРИДОРНЫХ АЭРОТЕНКОВ С РАЗМЕРАМИ КОРИДОРА 6×4,6×42 м И ВТОРИЧНЫХ ОТСТОЙНИКОВ (2 СЕКЦИИ)

АЛЬБОМ III

СОСТАВ ПРОЕКТА

АЛЬБОМ I ПОЯСНИТЕЛЬНАЯ ЗАПИСКА
АЛЬБОМ II ТЕХНОЛОГИЧЕСКАЯ И ЭЛЕКТРОТЕХНИЧЕСКАЯ ЧАСТИ, ТЕХНОЛОГИЧЕСКИЙ КОНТРОЛЬ.
АЛЬБОМ III КОНСТРУКЦИИ ЖЕЛЕЗОБЕТОННЫЕ
АЛЬБОМ IV ИЗДЕЛИЯ (ИЗ ТП 902-2-428.87)
АЛЬБОМ V НЕСТАНДАРТИЗИРОВАННОЕ ОБОРУДОВАНИЕ (ИЗ Т.П. 902-2-428.87)
АЛЬБОМ VI СПЕЦИФИКАЦИИ ОБОРУДОВАНИЯ
АЛЬБОМ VII СМЕТЫ
АЛЬБОМ VIII ВЕДОМОСТИ ПОТРЕБНОСТИ В МАТЕРИАЛАХ

ПРИМЕНЕННЫЕ ТИПОВЫЕ ПРОЕКТЫ

СЕРИЯ 3.901-12 ВЫПУСК I. ЗАТВОР ПЛОСКИЙ ГЛУБИННЫЙ 400×500
СЕРИЯ 3.901-12 ВЫПУСК II. ЗАТВОР ПЛОСКИЙ ГЛУБИННЫЙ 500×600

РАЗРАБОТАН
ИНСТИТУТОМ СОЮЗВОДОКАНАЛПРОЕКТ
ГЛАВНЫЙ ИНЖЕНЕР ИНСТИТУТА А.Н.МИХАЙЛОВ
ГЛАВНЫЙ ИНЖЕНЕР ПРОЕКТА В.А.ЦВЕТКОВ

УТВЕРЖДЕН
ГОССТРОЕМ СССР
ПРОТОКОЛ № 84-10
ОТ 7 АВГУСТА 1987 г.
ВВЕДЕН В ДЕЙСТВИЕ
В/О СОЮЗВОДОКАНАЛНИИПРОЕКТ
ПРИКАЗ № 294 ОТ 9 НОЯБРЯ 1987 г.

© ЦИТП Госстроя СССР, 1988

22574-03 2

Альбом III

Марка	Наименование	Стр.
1	2	3
б/н	Содержание альбома.	2
КЖ-1	Общие данные.	3
КЖ-2	План.	4
КЖ-3	Разрезы 1-1; 2-2.	5
КЖ-4	Разрез 3-3, сечения.	6
КЖ-5	Днище. Опалубочный чертеж. План, сечения 1-1, 2-2.	7
КЖ-6	Днище. Опалубочный чертеж. Спецификация элементов.	8
КЖ-7	Днище. Опалубочный чертеж. Узлы VI; VII. Спецификация.	9
КЖ-8	Днище. Опалубочный чертеж. Сечения 3-3 ÷ 12-12.	10
КЖ-9	Днище. Опалубочный чертеж. Узлы I ÷ V.	11
КЖ-10	Днище. Арматурный чертеж. Раскладка нижней арматуры.	12
КЖ-11	Днище. Арматурный чертеж. Раскладка верхней арматуры.	13
КЖ-12	Днище. Арматурный чертеж. Сечения 1-1 ÷ 4-4.	14
КЖ-13	Днище. Арматурный чертеж. Сечения 5-5 ÷ 9-9.	15
КЖ-14	Днище. Арматурный чертеж. Раскладка каркасов. Узлы I ÷ IV.	16
КЖ-15	Днище. Арматурный чертеж. Узлы V ÷ VIII. Ведомость деталей.	17
КЖ-16	Схема расположения элементов стен. План.	18
КЖ-17	Схема расположения элементов стен. Виды 1-1 ÷ 3-3.	19
КЖ-18	Схема расположения элементов стен. Виды 4-4 ÷ 9-9.	20
КЖ-19	Схема расположения элементов стен. Спецификация элементов. Узлы XVII ÷ XXI.	21
КЖ-20	Схема расположения элементов стен. Узлы I ÷ XVI.	22
КЖ-21	Монолитные участки стен Ум-1,2,5. Опалубочный чертеж.	23
КЖ-22	Монолитные участки стен Ум-3,4. Опалубочный чертеж.	24
КЖ-23	Монолитные участки стен Ум-6,7,10,11. Опалубочный чертеж.	25
КЖ-24	Монолитные участки стен Ум-8,9,12. Опалубочный чертеж.	26
КЖ-25	Монолитные участки стен Ум-13,14,15. Опалубочный чертеж.	27
КЖ-26	Спецификация монолитных участков стен Ум-1,2,3,4,8,9.	28
КЖ-27	Спецификация монолитных участков стен Ум-5,6,7,10,11,16.	29
КЖ-28	Спецификация монолитных участков стен Ум-12,13,14,15.	30
КЖ-29	Монолитные участки стен Ум-1,2. Арматурный чертеж.	31
КЖ-30	Монолитные участки стен Ум-3,4. Арматурный чертеж.	32
КЖ-31	Монолитные участки стен Ум-5,8,9,10,11. Арматурный чертеж.	33
КЖ-32	Монолитные участки стен Ум-6,7. Арматурный чертеж.	34
КЖ-33	Монолитные участки стен Ум-13,14. Арматурный чертеж. Ведомость деталей.	35
КЖ-34	Монолитный участок Ум-16. Арматурно-опалубочный чертеж.	36
КЖ-35	Монолитные участки стен Ум-12,15. Арматурный чертеж. Ведомость расхода стали.	37
КЖ-36	Схема расположения балок, лотков, плит, опор. План.	38
КЖ-37	Схема расположения балок, лотков, плит, опор. Узлы I ÷ III.	39
КЖ-38	Схема расположения балок, лотков, плит, опор. Фрагменты планов N 1,2.	40
КЖ-39	Схема расположения балок, лотков, плит, опор. Сечения, узел IV.	41
КЖ-40	Схема расположения балок, лотков, плит, опор. Сечения, узел V.	42
КЖ-41	Схема расположения балок, лотков, плит, опор. Узел VI, спецификация элементов.	43
КЖ-42	Скользящие и неподвижные опоры.	44
КЖ-43	Схема расположения металлических площадок, лестниц, ограждений.	45
КЖ-44	Конструкция водослива	46
КЖ-45	Днище, разбивка закладных изделий на одну технологическую секцию.	47
КЖ-46	Днище. План набетонки фильтросных каналов на одну технологическую секцию.	48
КЖ-47	Днище. План набетонки под пористые трубы на одну технологическую секцию.	49
КЖ-48	Днище. Фильтросные каналы. Узлы, детали.	50
КЖ-49	Камера распределения ила. Опалубочный чертеж.	51
КЖ-50	Камера распределения ила. Опалубочный чертеж. Узлы I ÷ V.	52
КЖ-51	Камера распределения ила. Арматурный чертеж.	53
ОР-1	Общие данные.	54
ОР-2	Схема стройгенплана.	55
ОР-3	График производства работ для 1ой очереди строительства (оси В ÷ Д).	56
ОР-4	График производства работ для 2ой очереди строительства (оси А ÷ В).	57

Инв.№ подл. | Подпись и дата | Взам.инв.№

Привязан

Инв.№

Инж.	Цветкова		
Рук.гр.	Семенова		
ГИП	Чиркоб		
Гл.спец.	Козловичер		
Н.контр.	Козловичер		
Нач.отд.	Альтшилер		

ТП902-2-442.87

Содержание альбома

Стадия	Лист	Листов
Р	б/н	1

СОЮЗВОДОКАНАЛПРОЕКТ

Копировал: Доценко

Альбом III

Ведомость чертежей основного комплекта „КЖ"

Лист	Наименование	Примечание
1	2	3
1	Общие данные.	
2	План.	
3	Разрезы 1-1; 2-2.	
4	Разрез 3-3, сечения.	
5	Днище. Опалубочный чертеж. План, сечения 1-1, 2-2.	
6	Днище. Опалубочный чертеж. Спецификация элементов.	
7	Днище. Опалубочный чертеж. Узлы VI, VII. Спецификация.	
8	Днище. Опалубочный. чертеж. сечения 3-3 ÷ 12-12.	
9	Днище. Опалубочный чертеж Узлы I ÷ V.	
10	Днище. Арматурный чертеж. Раскладка нижней арматуры.	
11	Днище. Арматурный чертеж. Раскладка верхней арматуры.	
12	Днище. Арматурный чертеж. Сечения 1-1 ÷ 4-4.	
13	Днище. Арматурный чертеж. Сечения 5-5 ÷ 9-9	
14	Днище. Арматурный чертеж. Раскладка каркасов. Узлы I ÷ IV	
15	Днище. Арматурный чертеж. Узлы V ÷ VII. Ведомость деталей.	
16	Схема расположения элементов стен. План.	
17	Схема расположения элементов стен. Виды 1-1 ÷ 3-3.	
18	Схема расположения элементов стен. Виды 4-4 ÷ 9-9	
19	Схема расположения элементов стен. Спецификация элементов. Узлы XVII-XXI.	
20	Схема расположения элементов стен. Узлы I-XVI.	
21	Монолитные участки стен. Ум-1,2,5. Опалубочный чертеж.	
22	Монолитные участки стен Ум-3,4. Опалубочный чертеж.	
23	Монолитные участки стен Ум-6, 7, 10, 11. Опалубочный чертеж.	
24	Монолитные участки стен Ум-8,9,12. Опалубочный чертеж.	
25	Монолитные участки стен Ум-13, 14, 15. Опалубочный чертеж.	
26	Спецификация монолитных участков стен. Ум-1, 2, 3, 4, 8, 9.	
27	Спецификация монолитных участков стен Ум-5, 6, 7, 10, 11, 16.	
28	Спецификация монолитных участков стен Ум-12, 13, 14, 15.	
29	Монолитные участки стен Ум-1,2. Арматурный чертеж.	
30	Монолитные участки стен Ум-3,4. Арматурный чертеж.	
31	Монолитные участки стен Ум-5, 8, 9, 10, 11. Арматурный чертеж.	
32	Монолитные участки стен Ум-6,7. Арматурный чертеж.	
33	Монолитные участки стен Ум-13,14. Арматурный чертеж. Ведомость деталей.	
34	Монолитный участок Ум-16. Арматурно-опалубочный чертеж.	
35	Монолитные участки стен Ум-12,15. Арматурный чертеж. Ведомость расхода стали.	
36	Схема расположения балок, лотков, плит, опор. План.	
37	Схема расположения балок, лотков, плит, опор. Узлы I ÷ III.	
38	Схема расположения балок, лотков, плит, опор. Фрагменты планов N-1,2.	
39	Схема расположения балок, лотков, плит, опор. Сечения, узел IV.	
40	Схема расположения балок, лотков, плит, опор. Сечения, узел V.	
41	Схема расположения балок, лотков плит, опор. Узел VI, спецификация элементов.	
42	Скользящие и неподвижные опоры.	
43	Схема расположения металлических площадок, лестниц, ограждений.	
44	Конструкция водослива.	
45	Днище. Разбивка закладных изделий на одну технологическую секцию.	
46	Днище. План набетонки и фильтросных каналов на одну технологическую секцию	
47	Днище. План набетонки под пористые трубы на одну технологическую секцию.	
48	Днище фильтросные каналы. Узлы, детали.	
49	Камера распределения ила. Опалубочный чертеж.	
50	Камера распределения ила. Опалубочный чертеж. Узлы I ÷ V.	
51	Камера распределения ила. Арматурный чертеж.	

Типовой проект разработан в соответствии с действующими нормами и правилами

Главный инженер проекта [подпись] (Чирков)

Инв. № подл. | Подпись и дата | Взам. инв. №

Привязан

Ведомость ссылочных и прилагаемых документов

Обозначение	Наименование	Примечание
	Ссылочные документы	
3.900-3 в. 3/82 ч. в. 8	Сборные железобетонные конструкции емкостных сооружений для водоснабжения и канализации	
5.900-2	Сальники набивные Dy 50 ÷ 1400 для пропуска труб через стены	
ТП902-2-428.87-КЖ.И	Изделия - альбом IV	
ТП902-2- Кж.ВМ	прилагаемые документы Ведомости потребности в материалах	

Ведомость спецификаций

Лист	Наименование	Примечание
6,7,19, 41,49	Спецификация элементов	
10,35,51	Ведомость расхода стали на элемент	
15,33,51	Ведомость деталей	
26,27,28	Спецификация монолитных участков стен.	
46,48	Спецификация элементов на блок	
49	Спецификация элементов монолитной конструкции	

Ведомость объемов сборных бетонных и железобетонных конструкций по рабочим чертежам основного комплекта марки „КЖ"

№ строки	Наименование группы элементов конструкции	Код	К-во м³	Примечание
1	Стеновые панели	583100	251.1	
2	Перегородочные панели	583300	42	
3	Балки	582400	1.6	
4	Плиты покрытий	584100	32.4	
5	Плиты перекрытий	584200	6.1	
6	Лотки	585800	47.6	
7	Кольца для смотровых колодцев	585500	2.72	
	Всего бетона и железобетона		383,5	

Относительной отметке 0.000 (верх жел. бет. днища) соответствует абсолютная отметка ☐

Инж.	Петропавловская	[подпись]	
Инж.	Цветкова	[подпись]	
Рук. гр.	Семенова	[подпись]	
ГИП	Чирков	[подпись]	
Гл. спец.	Козловичер	[подпись]	
Н. Контр.	Козловичер	[подпись]	
Нач. отд.	Альтшуллер	[подпись]	

ТП 902-442.87 -КЖ

Блок двухкоридорных аэротенков с размерами коридора 6×4, 6×42м и вторичных отстойников (2 секции)

Общие данные.

Стадия	Лист	Листов
Р	1	51

СОЮЗВОДОКАНАЛПРОЕКТ

Копир. Лаврухина 22574-03 4 формат А2

Альбом III

План

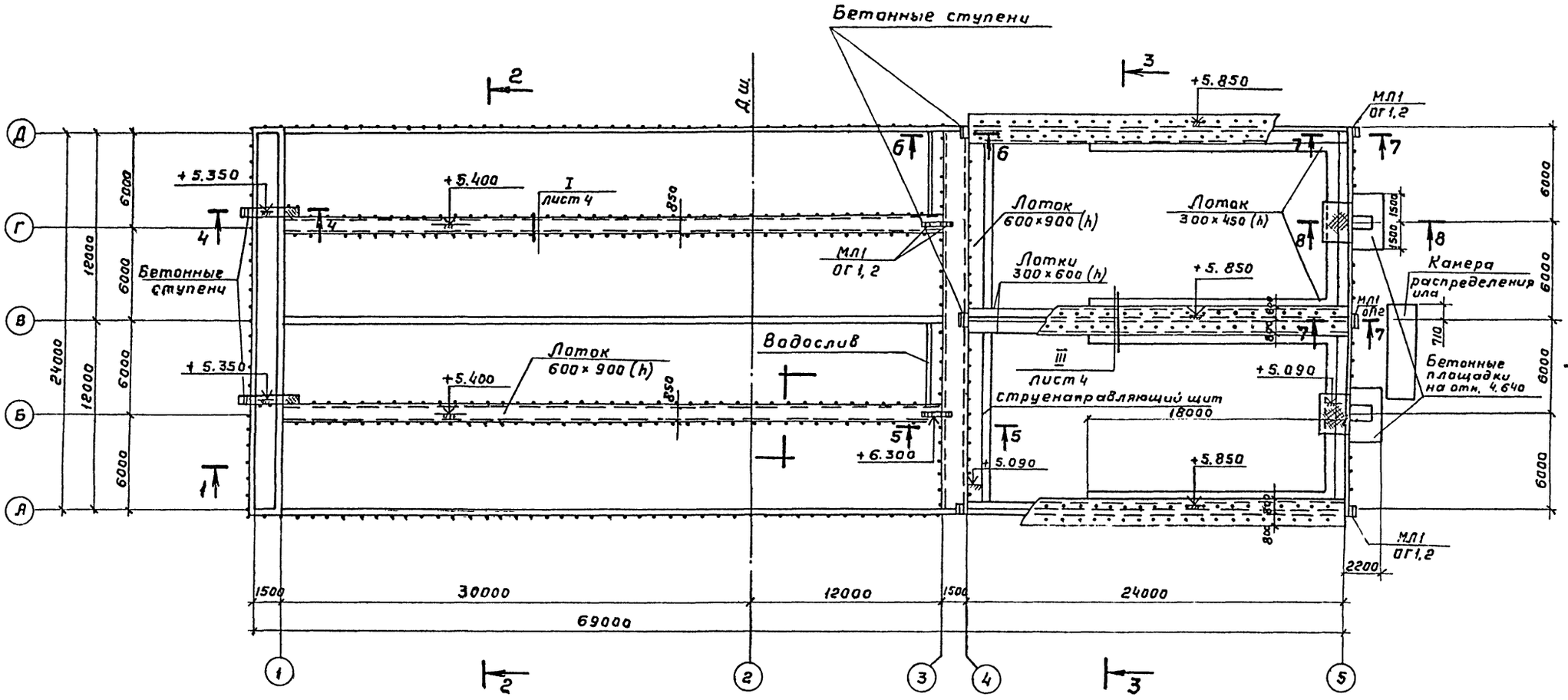

1. Совместно с данным см. дл. КЖ3; 4.
2. Лестницы с ограждением учтена на КЖ-43.

Согласовано
Отд. №12 Цветков
Отд. №15 Смирнов
Отд. №16 Родюшкин

Инв. № подл. | Подпись и дата | Взам. инв. №

Привязан			
Инв. №			

Инж.	Петропавловский		
Инж.	Цветкова		
Рук. гр.	Семенова		
ГИП	Чирков		
Гл. спец.	Козловичер		
Н. контр.	Козловичер		
Нач. отд.	Альтшуллер		

ТП 902-442.87-КЖ

Блок двухкоридорных изотермических с размерами коридора 6-4,6×42м и вторичных отстойников (2 секции)

Стадия	Лист	Листов
Р	2	

План

СОЮЗВОДОКАНАЛПРОЕКТ

22574-03 5

Копировал Гольденбаум Формат А2

Альбом III

1-1

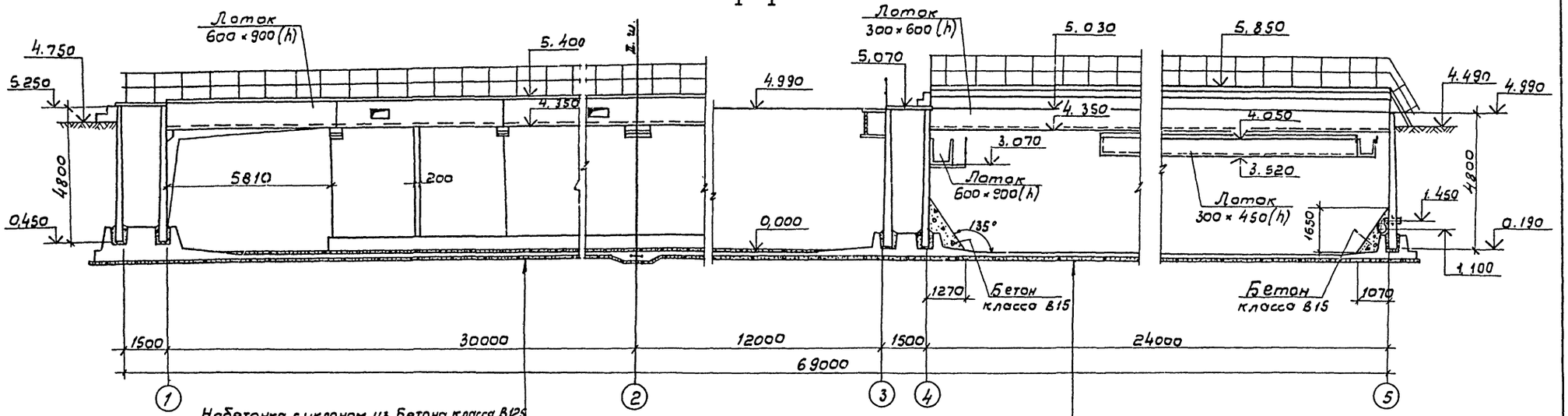

Набетонка с уклоном из бетона класса В12,5
Железобетонное днище - 160
Подготовка - 100 из бетона класса В 3,5

Железобетонное днище - 160
Подготовка - 100 из бетона класса В 3,5

2-2

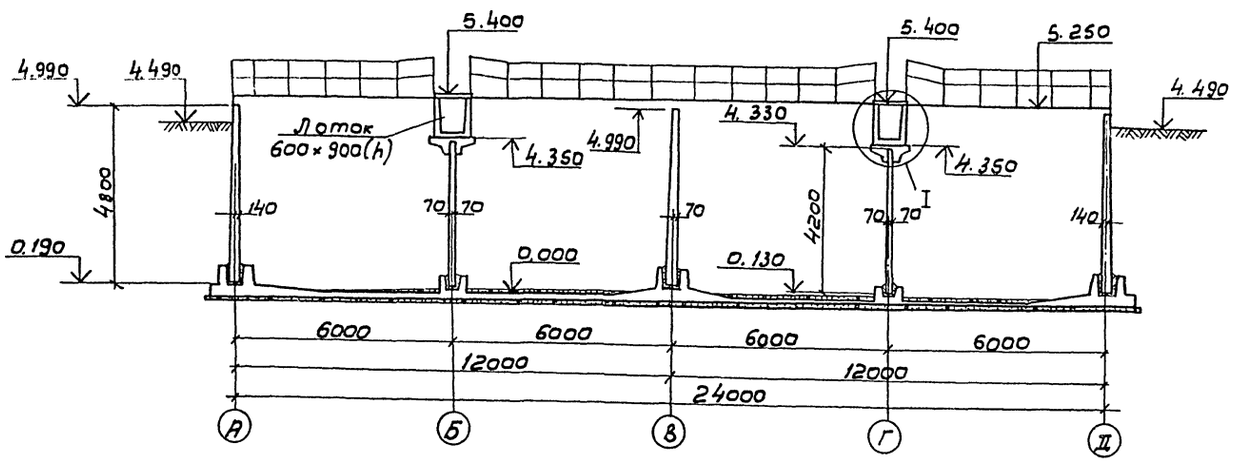

Совместно с донным см. л.л КЖ-2.4.

Согласовано:
Отд. №2 Цветков
Отд. №5 Смирнов

Инв. № подл. | Подпись и дата | Взам. инв. №

Привязан

Инв. №

Инж.	Петрова		
Инж.	Цветкова		
Рук. гр.	Семенова		
Гип	Чирков		
Гл. спец.	Козлов		
Н. контр.	Козлов		
Нач. отд.	Альтшуллер		

ТП 902-442.87 - КЖ

Блок двухкоридорных аэротенков с размерами коридора 6×42 м и вторичных отстойников (2 секции)

Стадия	Лист	Листов
Р	3	

Разрезы 1-1; 2-2

СОЮЗВОДОКАНАЛПРОЕКТ

Копировал В. Ильина

22574-03 6

Формат А2

Альбом III

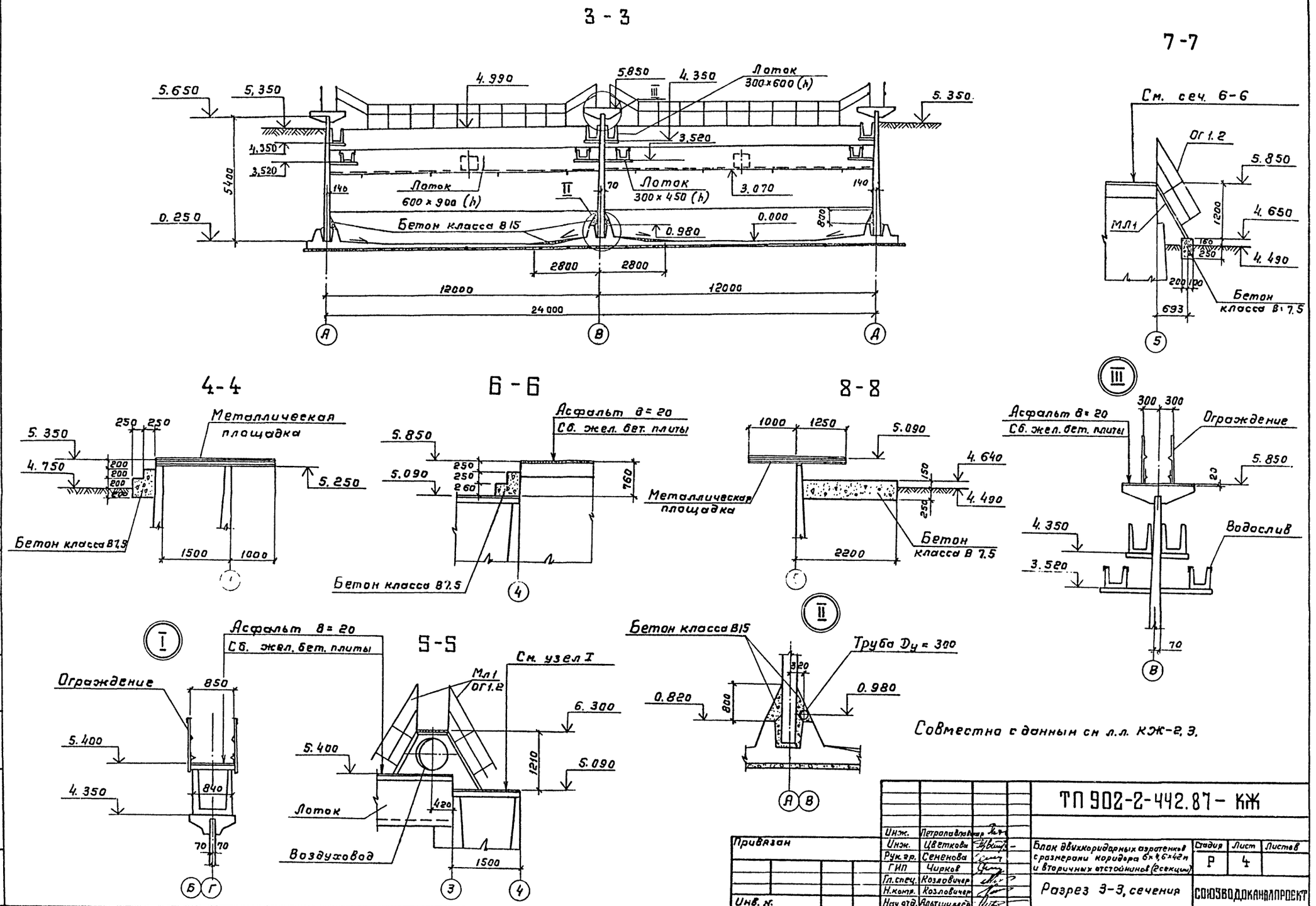

Инж.	Петропавловская		ТП 902-2-442.87 - КЖ				
Инж.	Цветкова		Блок двухкоридорных аэротенков с размерами коридора 6×4, 6×42 м и вторичных отстойников (2 секции)	Стадия	Лист	Листов	
Рук. гр.	Семенова			Р	4		
ГИП	Чирков						
Гл. спец.	Козловичер		Разрез 3-3, сечения	СОЮЗВОДОКАНАЛПРОЕКТ			
Н. контр.	Козловичер						
Нач. отд.	Альтшуллер						

Привязан

Инв. №

Согласовано

Отд. №12 Цветков

Отд. №15 Смирнов

Взам. инв. №

Подпись и дата

Инв. № подл.

Копировал Голдвейвин 22574-03 7 Формат А2

Альбом III

1-1

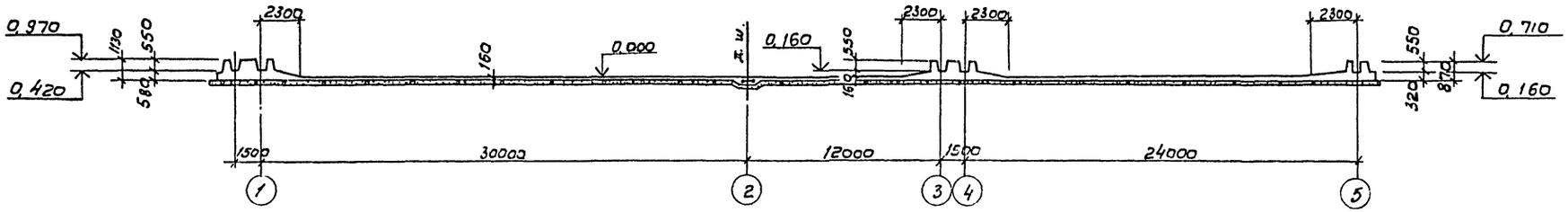

План

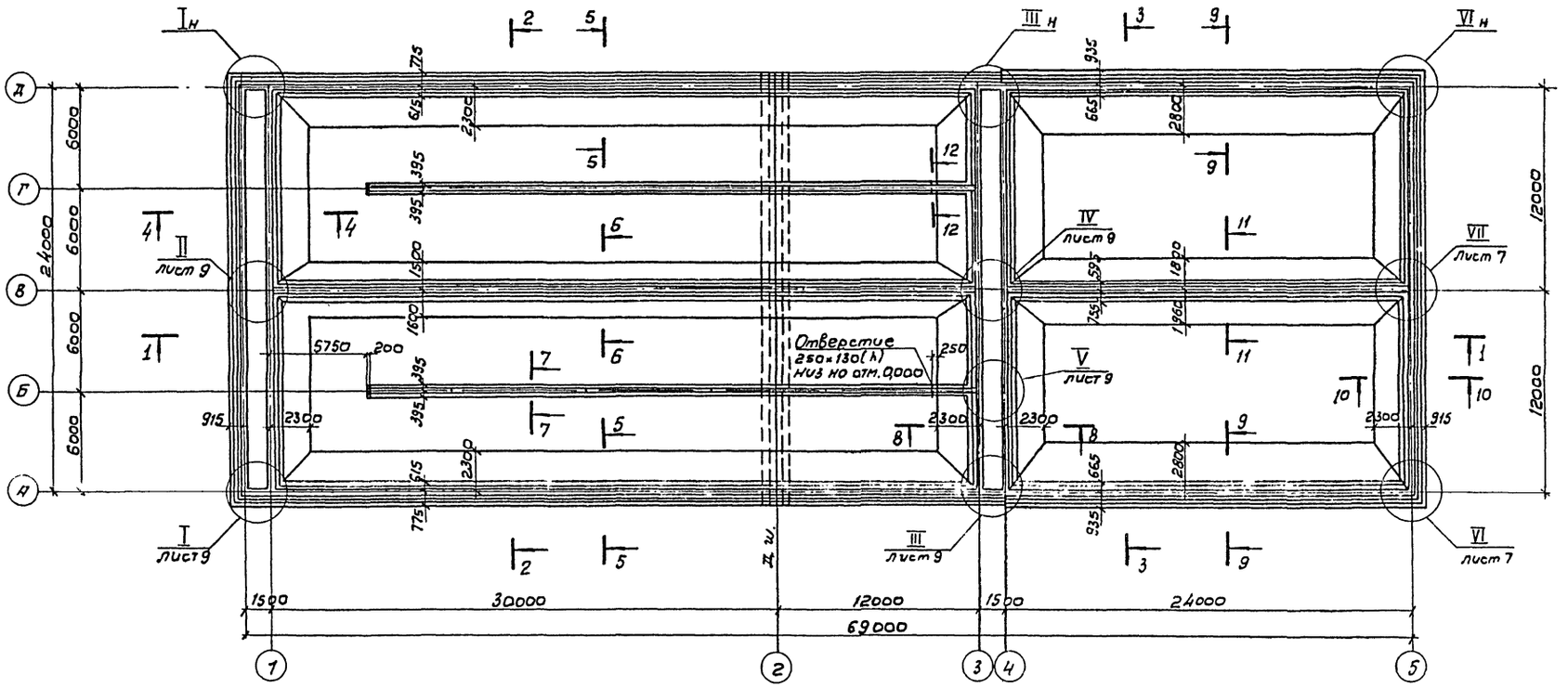

2-2

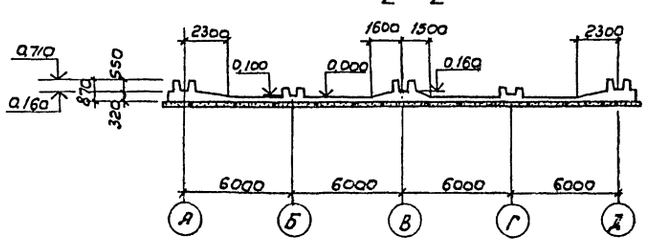

Инж.	Цветкова			ТП 902-2-442.87 – КЖ	
Инж.	Петропавловская				
Рук. гр.	Семенова			Блок двухкоридорных аэротенков с размерами коридора 6×4,6×42 м и вторичных отстойников (2 секции)	Стадия: Р; Лист: 5; Листов:
Гип	Чирков				
Гл. спец.	Козловичер			Днище. Опалубочный чертеж. План. Сечения 1-1, 2-2	СОЮЗВОДОКАНАЛПРОЕКТ
Н. контр.	Козловичер				
Нач. отд.	Дальтшулер				

Привязан

Инв. №

Копир. В. Филиппова

22574-03 8 Формат А4

Инв. № подл. | Подпись и дата | Взам. инв. №

Альбом III

Спецификация элементов на днище (начало)

Формат	Зона	Поз.	Обозначение	Наименование	Кол.	Примеч.
				Днище		
				Сборочные единицы		
				Каркасы		
				Пространственные		
А3		1	ТП 902-2-428.87-КЖ.Н. 11.00СБ	КП1	76	61.4кг
		2	—01	КП2	38	51.3кг
		5	—02	КП5	2	73.2кг
		13	—03	КП13	38	88.0кг
		14	—04	КП14	10	73.5кг
А3		3	12.00	КП3	6	105.6кг
		6	—01	КП6	12	67.4кг
		7	—02	КП7	4	56.3кг
		8	—03	КП8	2	88.2кг
		12	—04	КП12	2	43.3кг
А4		4	1.3.00	КП4	6	99.6кг
		9	—01	КП9	2	83.2кг
А4		10	1.4.00	КП10	32	33.3кг
		11	—01	КП11	16	27.9кг.
				Каркасы плоские		
А4		55	1.0.01	КР1	255	1.9кг
				Сетки арматурные		
А4		15	1.0.02	С1	6	160.0кг
А4		16	1.0.03	С2	6	144.0кг
А4		17	1.0.04	С3	24	204.0кг
А4		18	1.0.05	С4	12	150.3кг
А4		19	1.0.06	С5	6	354.6кг
А4		20	1.0.07	С6	12	329.2кг
А4		21	1.0.08	С7	6	189.3кг
А4		22	1.0.09	С8	6	186.8кг
		23	ГОСТ 23279-85	$1С\frac{22АIII}{6АIII}$ 265×485	6	207.6
		24	То же	$1С\frac{16АIII}{6АIII}$ 265×485	3	112.5кг
		25	"	$1С\frac{22АIII}{6АIII}$ 265×630 $\frac{150}{25}$	6	270.7кг
		26	"	$1С\frac{16АIII}{6АIII}$ 265×630 $\frac{150}{25}$	3	145.8кг
		27	"	$1С\frac{22АIII}{6АIII}$ 265×320 $\frac{100}{25}$	6	137.0кг
		28	"	$1С\frac{16АIII}{6АIII}$ 265×320 $\frac{100}{25}$	3	74.3кг

1	2	3	4	5	6	7
		29	ГОСТ 23279-85	$1С\frac{22АIII}{САIII}$ 285×330 $\frac{150}{25}$	24	151.3кг.
		30	То же	$1С\frac{18АIII}{6АIII}$ 285×355 $\frac{275}{25}$	12	110.3кг.
		31	"	$1С\frac{25АIII}{8АIII}$ 305×370 $\frac{50}{25}$	12	236.6кг
		32	"	$1С\frac{20АIII}{6АIII}$ 305×370 $\frac{50}{25}$	6	150.7кг
		33	"	$4С\frac{10АIII-100}{4Вр1-400}$ 285×900 $\frac{100}{25}$	48	167.5кг
		34	"	$4С\frac{8АIII-200}{4Вр1-400}$ 205×665 $\frac{125}{25}$	6	31.9кг
		35	"	$4С\frac{8АIII-200}{4ВР1-400}$ 165×885	9	35.3
		36	"	$4С\frac{4Вр1-400}{10АIII-100}$ 365×845	12	199.8кг
		37	"	$4С\frac{6АIII-200}{4ВР1-400}$ 265×885	24	33.5кг
		38	"	$4С\frac{6АIII-200}{4Вр1-400}$ 265×805	24	30.5кг
		39	"	$4С\frac{6АIII-200}{4ВР1-400}$ 265×685	24	26.0кг
		40	"	$4С\frac{8АIII-200}{4ВР1-400}$ 265×885	6	55.0кг
		41	"	$4С\frac{8АIII-200}{4Вр1-400}$ 265×805	6	50.0кг
		42	"	$4С\frac{8АIII-200}{4ВР1-400}$ 265×685	6	42.5кг
		43	"	$4С\frac{4Вр1-400}{10АIII-100}$ 365×805	4	190.4кг
		44	"	$4С\frac{8АIII-200}{4Вр1-400}$ 225×885	6	47кг.
		45	"	$4С\frac{8АIII-200}{4Вр1-400}$ 105×665 $\frac{125}{25}$	6	17.6кг.

1	2	3	4	5	6	7
		46	ГОСТ 23279-85	$4С\frac{10АIII-100}{4ВР1-400}$ 305×865 $\frac{125}{125}$	12	161.4 кг
		47	"	$4С\frac{10АIII-100}{4Вр1-400}$ 305×830 $\frac{150}{25}$	12	165.1
		48	"	$4С\frac{4Вр1-400}{10АIII-100}$ 365×725	4	171.6кг
		49	"	$4С\frac{8АIII-200}{4Вр1-400}$ 165×805	8	32.0кг
		50	"	$4С\frac{8АIII-200}{4ВР1-400}$ 165×505 $\frac{125}{25}$	16	20.1кг
		51	"	$4С\frac{8АIII-200}{4ВР1-400}$ 85×505 $\frac{125}{25}$	16	11.1кг
			Продолжение см.	л. КЖ-7		

Совместно с данным см. л.л. КЖ-5, 7÷15

Инв. № подл. | Подпись и дата | Взам. инв. №

Привязан

Инв. №

Инж.	Цветкова	
Инж.	Петропавловская	
Рук. гр.	Семенова	
ГИП	Чирков	
Гл. спец.	Козловичер	
Н. контр.	Козловичер	
Нач. отд.	Альтшуллер	

ТП902-2-442.87 -КЖ

Блок двухкоридорных аэротенков с размерами коридора 6×4.6×2м. и вторичных отстойников (2 секции)

Днище опалубочный чертеж. Спецификация элементов.

Стадия	Лист	Листов
Р	6	

СОЮЗВОДОКАНАЛПРОЕКТ

Коп. Доценко

22574-03 9

Формат А2

Альбом III

Спецификация элементов на днище (продолжение)

Формат	Зона	Поз.	Обозначение	Наименование	Кол.	Примечание
1	2	3	4	5	6	7
				Детали		
				А-III-8 - ГОСТ 5781-82*		
БЧ		74*	Лист 15	ℓ= 850	66	0,3кг
БЧ		75*	То же	ℓ= 1200	10	0,5кг
БЧ		76*	"	ℓ= 870	20	0,3кг
БЧ		77*	"	ℓ= 590	10	0,2кг
БЧ		78*	"	ℓ= 2000	10	0,8кг
БЧ		79*	"	ℓ= 800	40	0,3кг
БЧ		80*	"	ℓср= 1570	20	0,6кг
БЧ		81*	"	ℓср= 1290	20	0,5кг
БЧ		82*	"	ℓ= 660	20	0,3кг
БЧ		83*	"	ℓ= 1040	10	0,4кг
БЧ		84*	"	ℓср= 1770	10	0,7кг
БЧ		85*	"	ℓ= 1740	10	0,7кг
БЧ		86*	"	ℓср= 1600	10	0,6кг
БЧ		87*	"	ℓср= 1800	10	0,7кг
БЧ		88*	"	ℓ= 950	48	0,4кг
БЧ		89*	"	ℓ= 1900	10	0,7кг
БЧ		90*	"	ℓ= 1120	10	0,4кг
БЧ		91*	"	ℓ= 1050	10	0,4кг
БЧ		92*	"	ℓ= 1170	40	0,5кг
БЧ		93*	"	ℓ= 800	10	0,3кг
БЧ		94*	"	ℓ= 1230	15	0,5кг
БЧ		95*	"	ℓ= 710	15	0,3кг
БЧ		96*	"	ℓ= 640	5	0,3кг
БЧ		97*	"	ℓ= 1140	5	0,5кг
БЧ		98*	"	ℓ= 1080	10	0,4кг
БЧ		99*	"	ℓ= 560	10	0,2кг
БЧ		100*	"	ℓср= 1430	20	0,6кг
БЧ		101*	"	ℓ= 950	12	0,4кг
БЧ		68	"	П.М - 1000,0	—	1п.м 0,395кг
				А-III-10-ГОСТ 5781-82*		
БЧ		69*	"	ℓ= 1530	124	0,9кг
БЧ		70*	"	ℓ= 1490	250	0,9кг
БЧ		71*	"	ℓ= 1340	168	0,8кг
БЧ		72*	"	ℓср= 1450	54	0,9кг
БЧ		73*	"	ℓ= 330	240	0,2кг
БЧ		103*	"	ℓ= 1710	720	1,1кг

1	2	3	4	5	6	7
				А-III-12-ГОСТ 5781-82*		
БЧ		57*	Лист 15	ℓ= 1580	190	1,4кг
БЧ		60*	То же	ℓ= 1750	93	1,6кг
БЧ		64*	"	ℓср= 3680	20	3,3кг
БЧ		67*	"	ℓср= 3850	20	3,4кг
				А-III-14-ГОСТ 5781-82*		
БЧ		56*	"	ℓ= 1860	380	2,2кг
БЧ		58*	"	ℓ= 3100	83	3,8кг
БЧ		62*	"	ℓ= 3800	30	4,6кг
БЧ		63*	"	ℓср= 3160	40	3,5кг
БЧ		102*	"	ℓср= 5700	30	7,0кг
				А-III-16-ГОСТ 5781-82*		
БЧ		59*		ℓ= 2110	186	3,3кг
БЧ		61*		ℓ= 1730	76	2,8кг
БЧ		65*		ℓср= 3030	32	4,4кг
БЧ		66*		ℓср= 3460	24	5,5кг
				Материалы		
				Бетон класса В15, F ▭, W6		560м³

* Позиции см. ведомость деталей л. КЖ-15

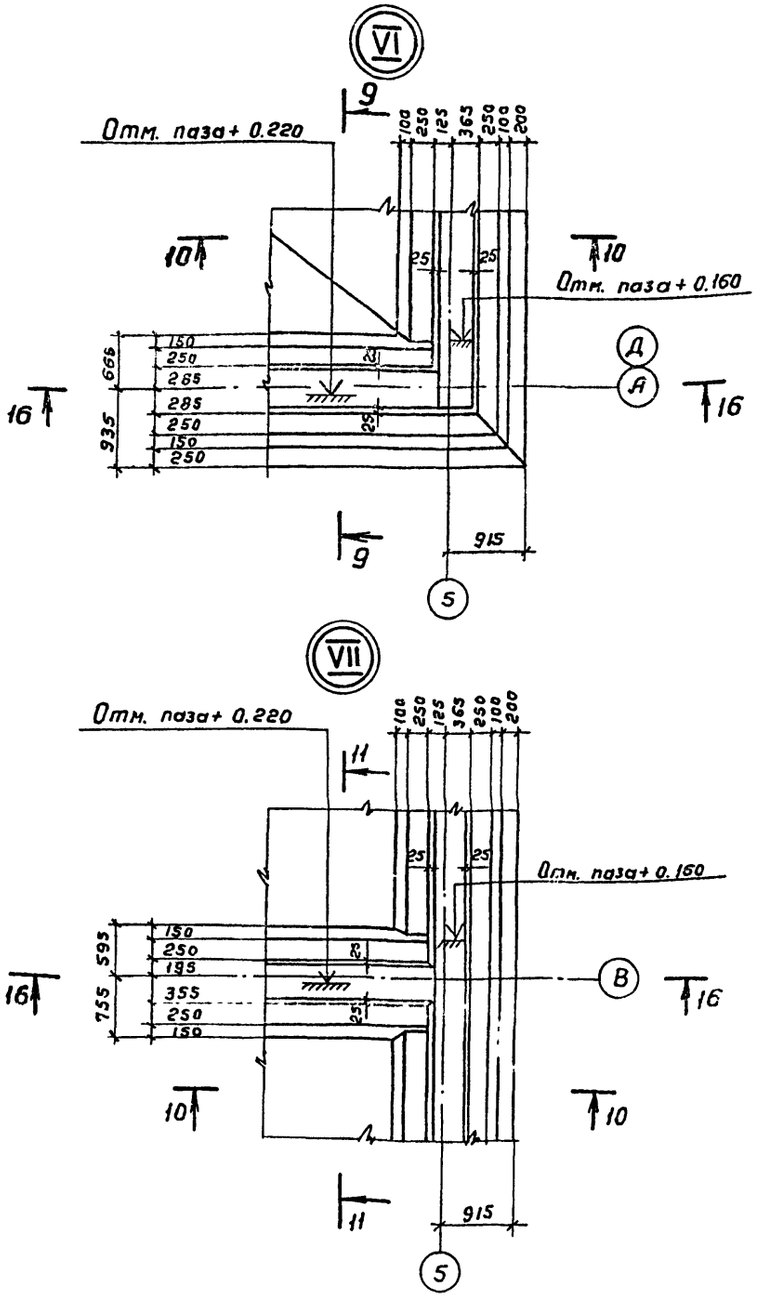

16-16

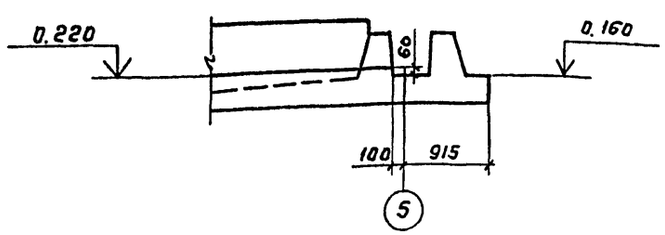

Совместно с данным см. л.л. КЖ-5, 6, 8 ÷ 15.

Привязан

Инв. №

Инж.	Цветкова	
Инж.	Петропавловская	
Рук.гр.	Семенова	
ГИП	Чирков	
Гл.спец	Козловичер	
Н.контр.	Козловичер	
Нач.отд.	Альтшуллер	

ТП 902-2-442.87 - КЖ

Блок двухкоридорных аэротенков с размерами коридора 6×4,6×42м и вторичных отстойников (2 секции)

Днище
Опалубочный чертеж
Узлы VI, VII. Спецификация.

Лист	Листов
7	

СОКОЛОДОКАНАЛПРОЕКТ

22574-03

Копировал Гольденбаум

Формат А2

Взам. инв. №

Подпись и дата

Инв. № подл.

Альбом III

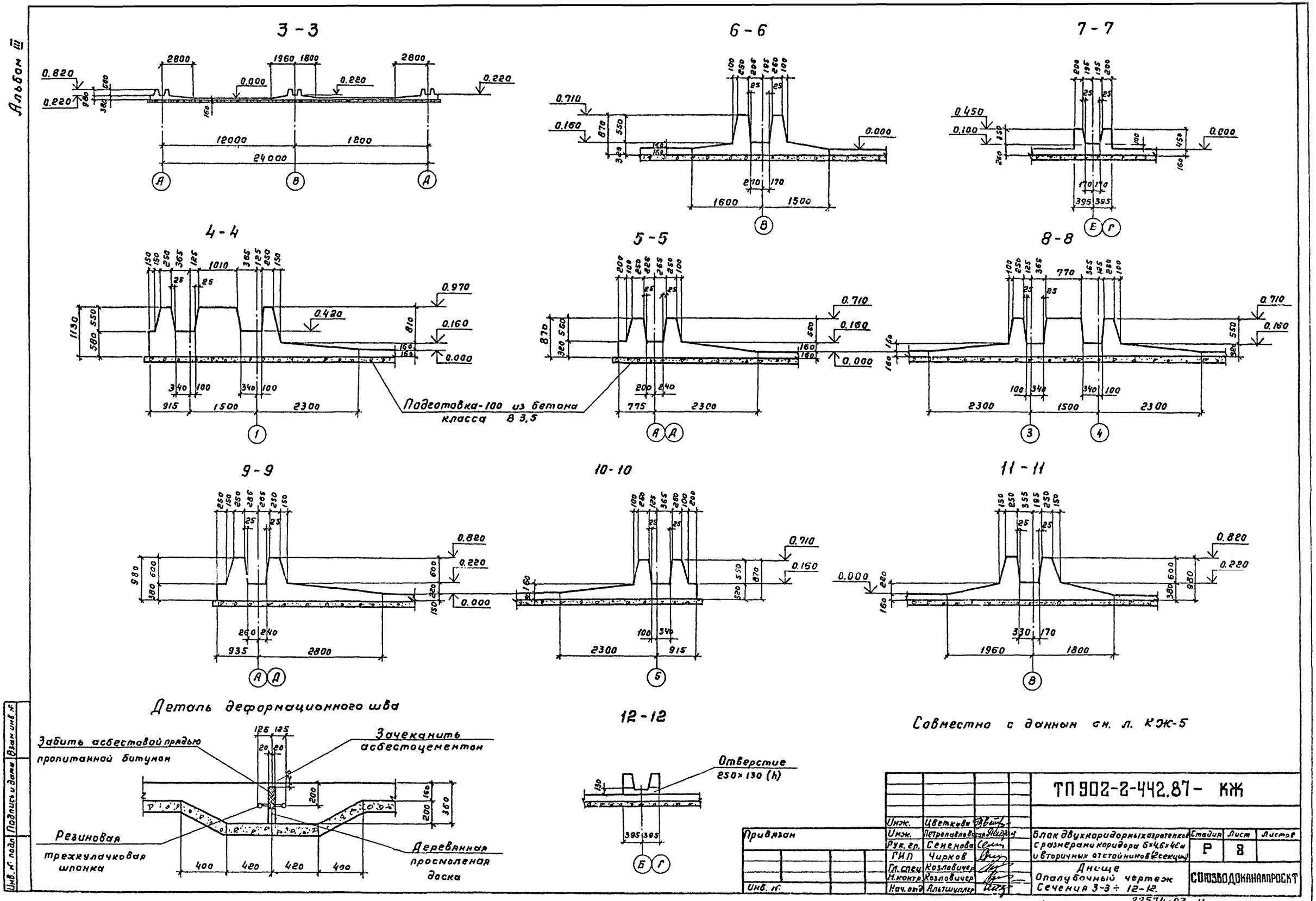

Инж.	Цветкова			ТП 902-2-442.87- КЖ			
Инж.	Петропавлова						
Рук. гр.	Семенова			Блок двухкоридорных аэротенков с размерами коридора 6×4,6×4 см и вторичных отстойников (2 секции)	Стадия	Лист	Листов
ГИП	Чирков				Р	8	
Гл. спец.	Козловичер			Днище Опалубочный чертеж Сечения 3-3 ÷ 12-12.	СОЮЗВОДОКАНАЛПРОЕКТ		
Н. контр.	Козловичер						
Нач. отд.	Альтшуллер						

Привязан

Инв. №

Инв. № подл. | Подпись и дата | Взам. инв. №

22574-03 11 Формат А2

Копировал Гольденбаум

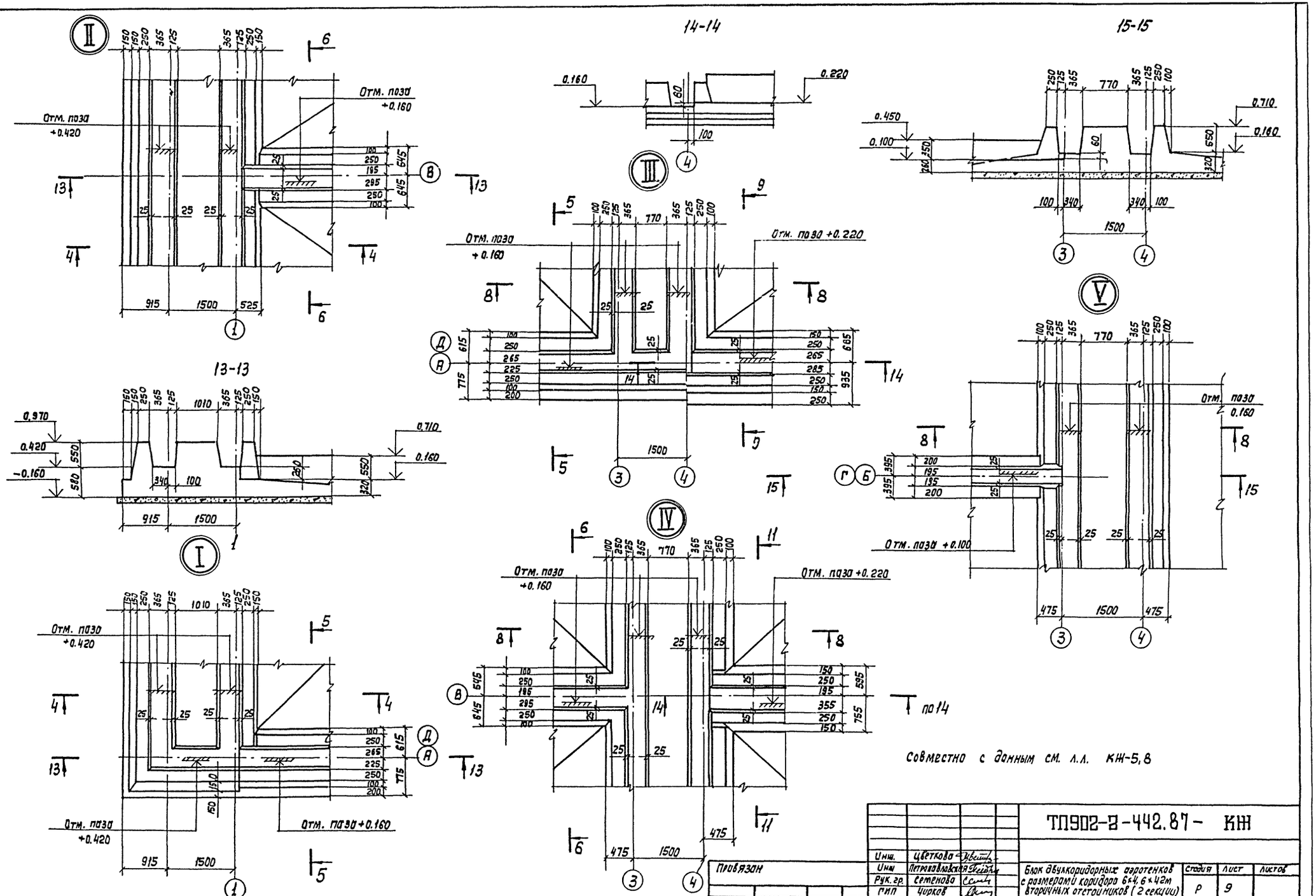

Совместно с данным см. л.л. КЖ-5,8

Инв. № подл.	Подп. и дата	Взам. инв. №	Инж.	Цветкова		ТП902-2-442.87- КЖ	
			Инж.	Петропавловская			
			Рук. гр.	Семенова		Блок двухкоридорных аэротенков с размерами коридора 6×4, 6×42м вторичных отстойников (2 секции)	Стадия: Р; Лист: 9; Листов:
			ГИП	Чирков			
			Гл. спец.	Козловичер		Днище. Опалубочный чертеж. Узлы I÷V	СПОЗВОДОКАНАЛПРОЕКТ
			Н. Контр.	Козловичер			
			Нач. отд.	Альтшуллер			
			Инв. №				

Кокир. Лаврухина

22574-03 12 Формат А2

Альбом III

Раскладка нижней арматуры

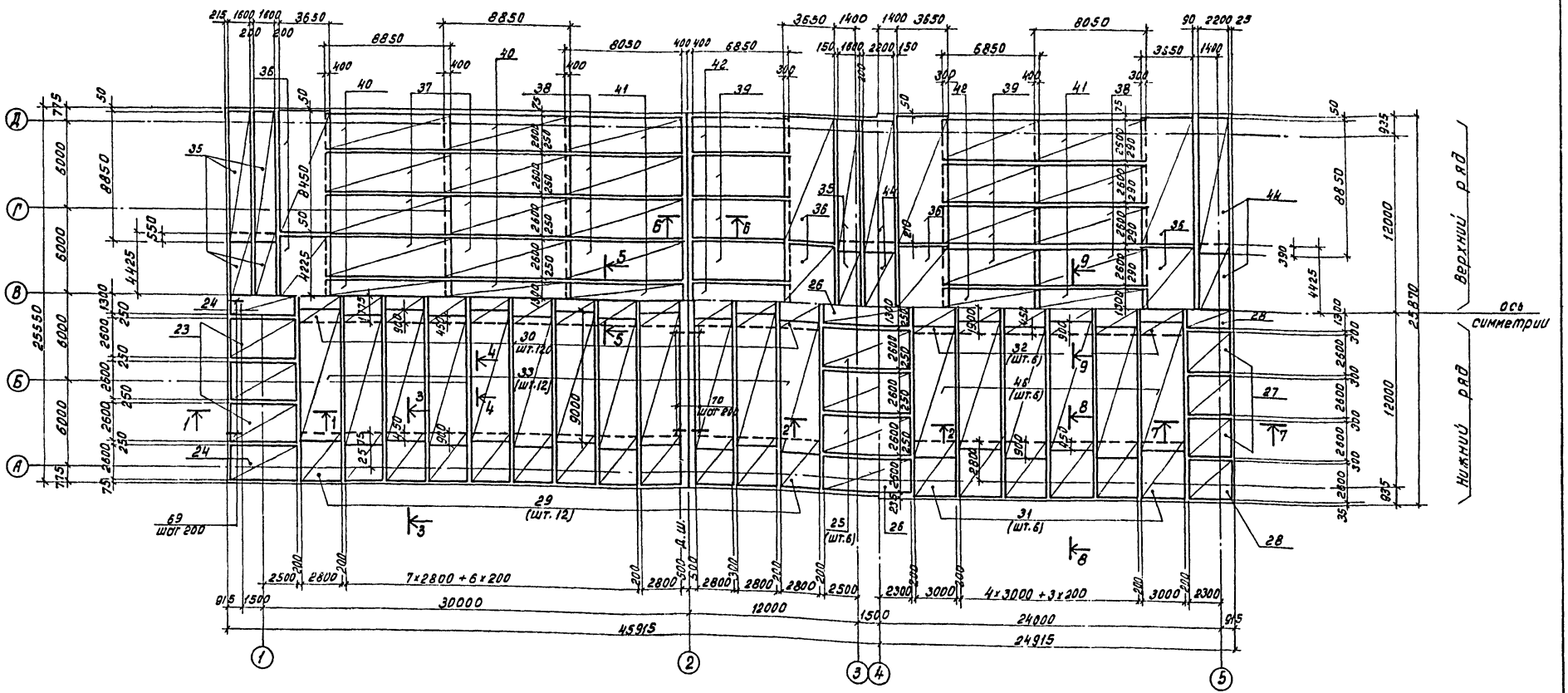

Ведомость расхода стали на элемент, кг

Марка элемента	Изделия арматурные																	Общий расход
	Арматура класса.																	
	Вр1		А-1			А-III												
	ГОСТ 6727-80		ГОСТ 5781-82*															
	4	Итого	6	8	Итого	6	8	10	12	14	16	18	20	22	25	Итого		
Днище	1289.9	1289.9	1269.9	3267.2	4537.1	2073.2	1268.7	18665.7	4003.3	3585.4	2051.6	2988.0	2010.1	16680.6	6440.6	65767.2		71591.2

1. Совместно с данным см. л.л. КЖ-5÷7; 11÷15.
2. Защитный слой бетона для нижней арматуры -35мм
3. Ширина сеток дана в осях стержней.

Инв.№ подл. | Подпись и дата | Взам. инв.№

Привязан

Инв.№

Инж.	Цветкова	
Инж.	Петроплавловская	
Рук.гр.	Семенова	
ГИП	Чирков	
Гл.спец.	Козлобичер	
Н.контр.	Козлобичер	
Нач.отд.	Альтшуллер	

Кол. Доценко

ТП 902-2-442.87 - КЖ

Блок двухкоридорных аэротенков с размерами коридора 6×4.8×42м и вторичных отстойников (2 секции)

Днище. Арматурный чертеж. Раскладка нижней арматуры.

Стадия	Лист	Листов
Р	10	

СОЮЗВОДОКАНАЛПРОЕКТ

22574-03 13 Формат А2

Альбом III

Раскладка верхней арматуры

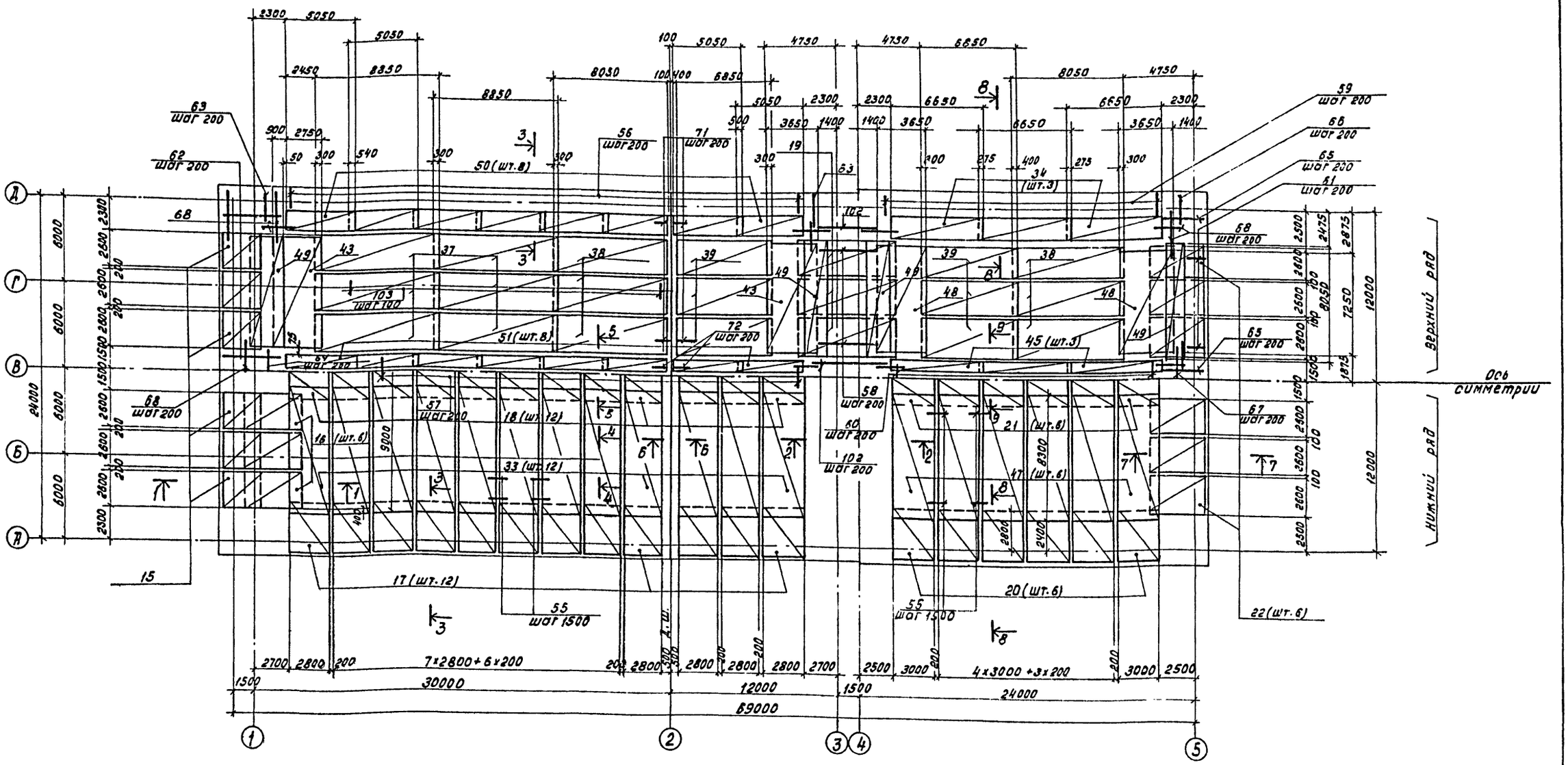

1. Совместно с данным см. л.л. КЖ-5÷7; 10; 12÷15
2. Защитный слой бетона для верхней арматуры - 25мм
3. Ширина сеток дана в осях стержней.

Инв. № подл. | Подпись и дата | Взам. инв. №

Привязан

Инв. №

Инж.	Цветков		
Инж.	Петропавловская		
Рук. гр.	Семенова		
ГИП	Чирков		
Гл. спец.	Козлобичер		
Н. контр.	Козлобичер		
Нач. отд.	Альтшуллер		

Кон. Доценко

ТП 902-2-442.87 - КЖ

Блок двухкоридорных аэротенков с размерами коридора 6×4,6×42м и вторичных отстойников (2 секции)	Стадия	Лист	Листов
	Р	11	
Днище, Арматурный чертеж, раскладка верхней арматуры	Союзводоканалпроект		

22574-03 14 Формат А2

Альбом III

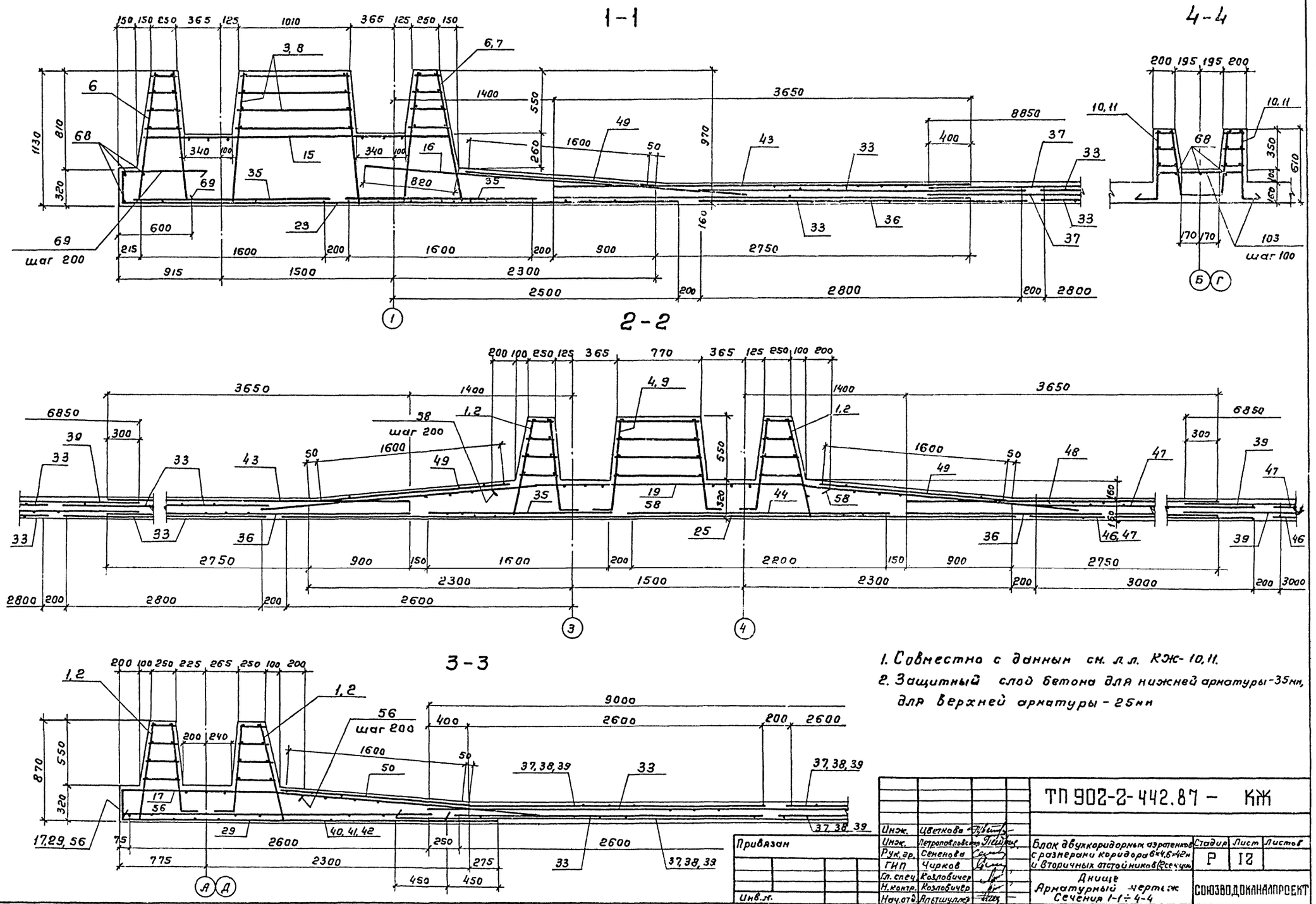

1. Совместно с данным см. л.л. КЖ-10,11.
2. Защитный слой бетона для нижней арматуры-35мм, для верхней арматуры-25мм

Инж.	Цветкова		ТП 902-2-442.87 - КЖ				
Инж.	Петропавловская						
Рук. гр.	Семенова		Блок двухкоридорных аэротенков с размерами коридора 6×4,6×42м и вторичных отстойников (2 секции)	Стадир	Лист	Листов	
ГИП	Чирков			Р	12		
Гл. спец.	Козловичер		Днище Арматурный чертеж Сечения 1-1÷4-4	СОЮЗВОДОКАНАЛПРОЕКТ			
Н. контр.	Козловичер						
Нач. отд.	Альтшуллер						

Привязан

Инв. №

Инв. № подл. | Подпись и дата | Взам. инв. №

22574-03 15

Копировал Гольден. ум

Формат А2

Альбом III

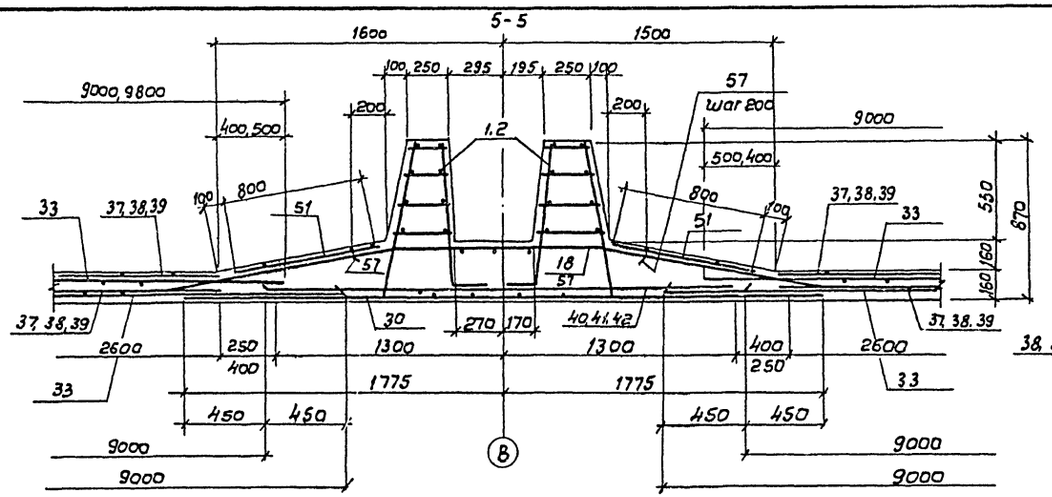

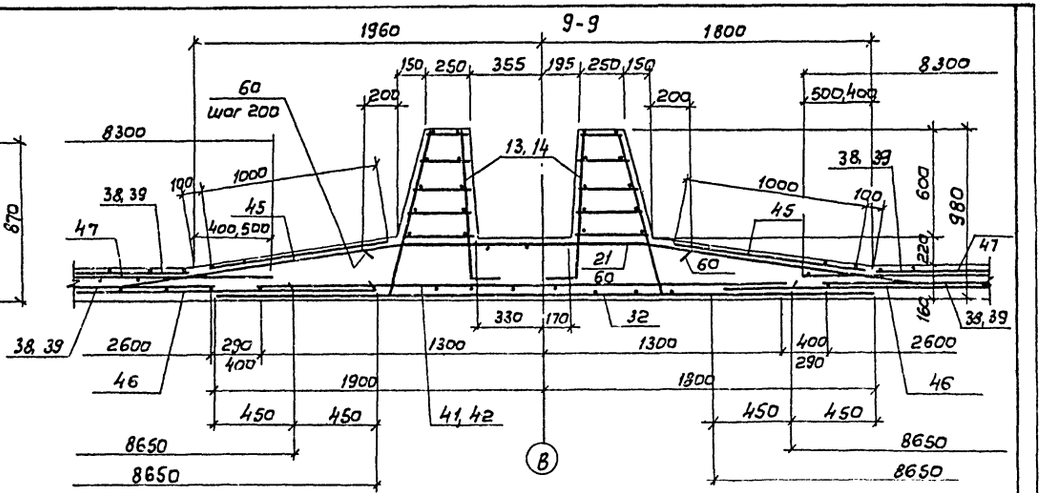

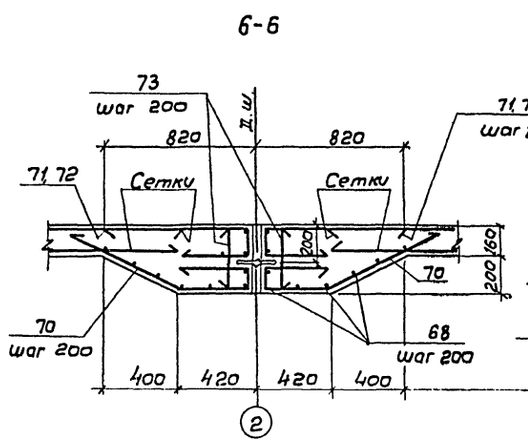

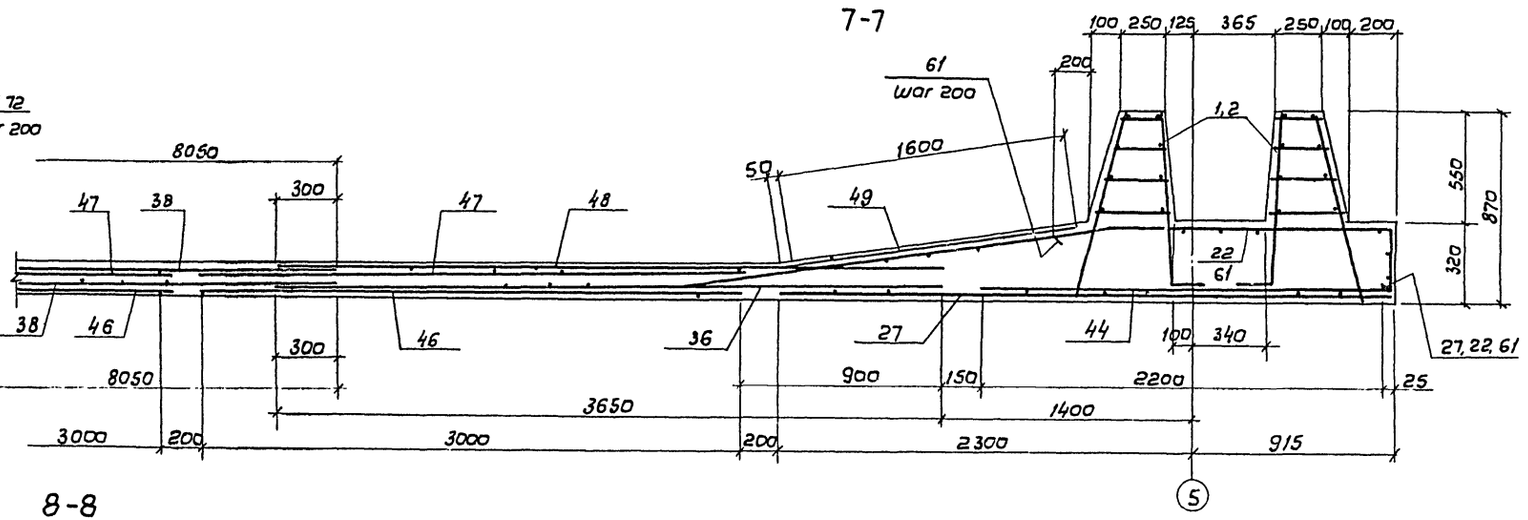

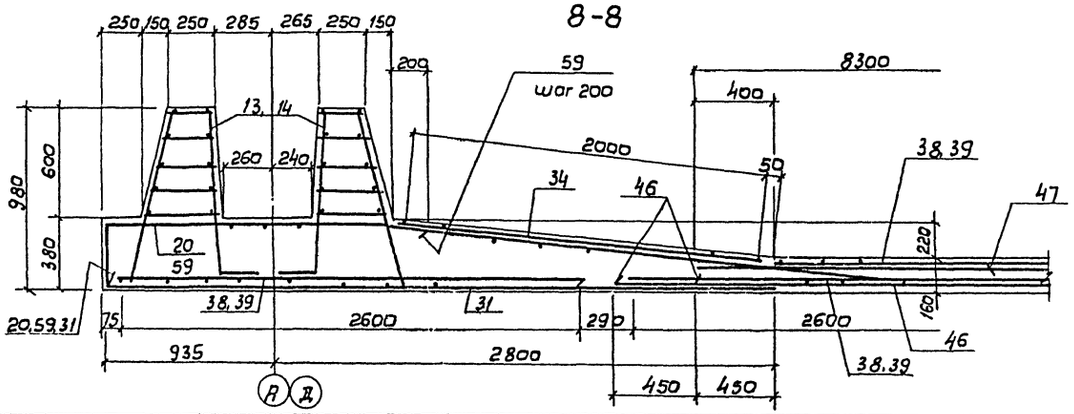

1. Совместно с данным см. л.л. КЖ-10, 11.
2. Защитный слой бетона для нижней арматуры- 35мм, для верхней арматуры- 25мм.

Инж.	Цветкова		ТП 902-2-442.87- КЖ		
Инж.	Петропавловская		Блок двухкоридорных аэротенков с размерами коридора 6×4, 6×42м и вторичных отстойников (2 секции)	Стадия	Лист	Листов
Рук. гр.	Семенова			Р	13	
Гип	Чирков		Днище Арматурный чертеж. Сечения 5-5 ÷ 9-9.	СОЮЗВОДОКАНАЛПРОЕКТ		
Гл. спец	Козловичер					
Н. контр.	Козловичер					
Нач. отд.	Альтшуллер					

Привязан

Инв. N

Копир. В. Филиппова

22574-03 16

Формат А4

Инв. N подл. | Подпись и дата | Взам. инв. N

Альбом III

План раскладки каркасов

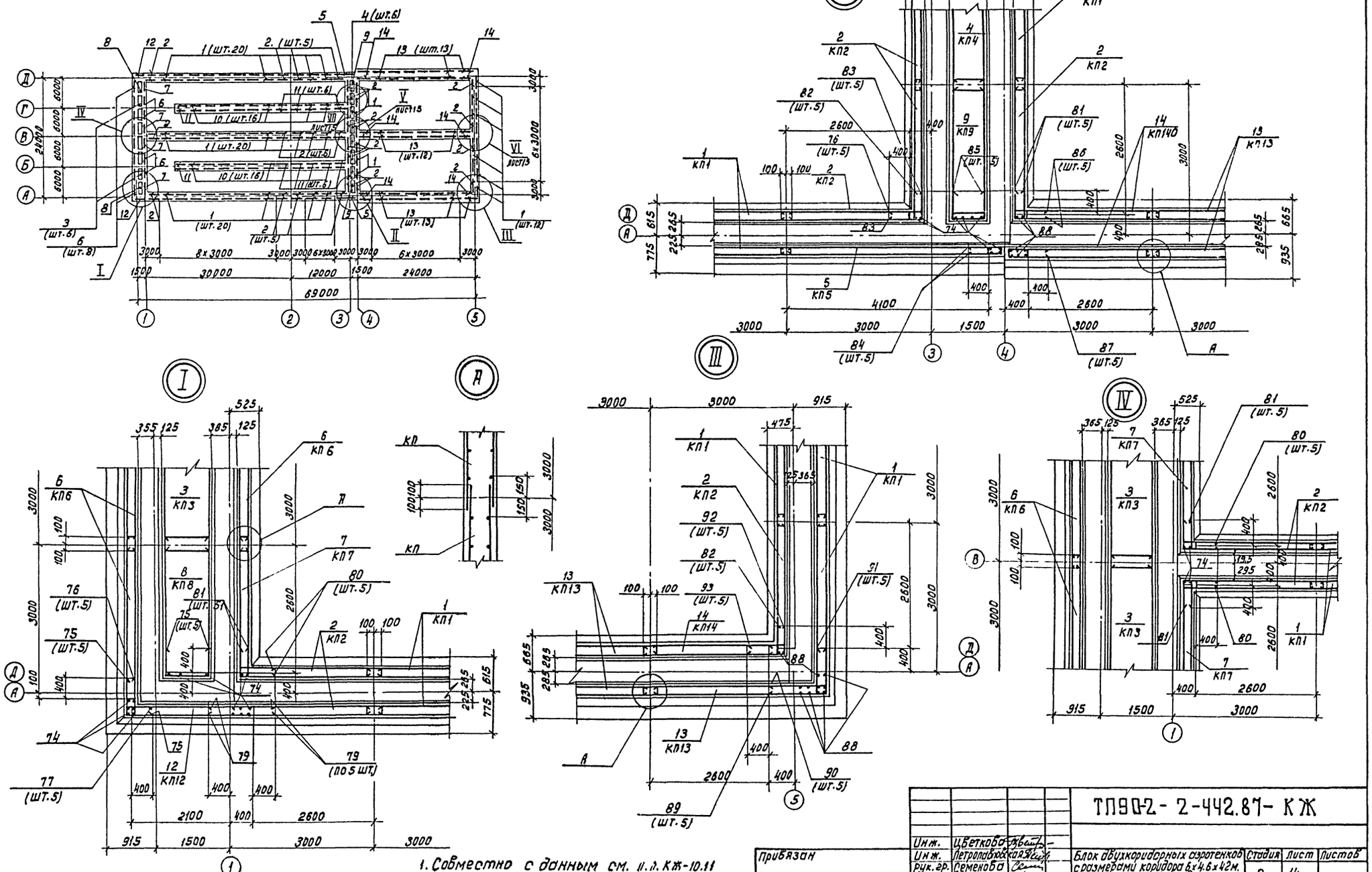

1. Совместно с данным см. п.л. КЖ-10.11
2. Защитный слой бетона-25мм.

Инж.	Цветкова			ТП90-2-2-442.87-КЖ			
Инж.	Петропавловская						
Рук. гр.	Семенова			Блок двухкоридорных аэротенков с размерами коридора 6х4.6х42м. и вторичных отстойников (2 секции)	Стадия	Лист	Листов
Гип	Чирков				Р	14	
Гл. спец	Козловичер			Днище			
Н. контр	Козловичер			Арматурный чертеж. Раскладка каркасов. Узлы I÷IV	СОЮЗ ГОДОКАНАЛПРОЕКТ		
Нач. отд	Альтшуллер						

Привязан

Инв. №

Коп. Доценко

22574-03 17

Формат А2

Инв. № подл. | Подпись и дата | Взам. инв. №

Альбом III

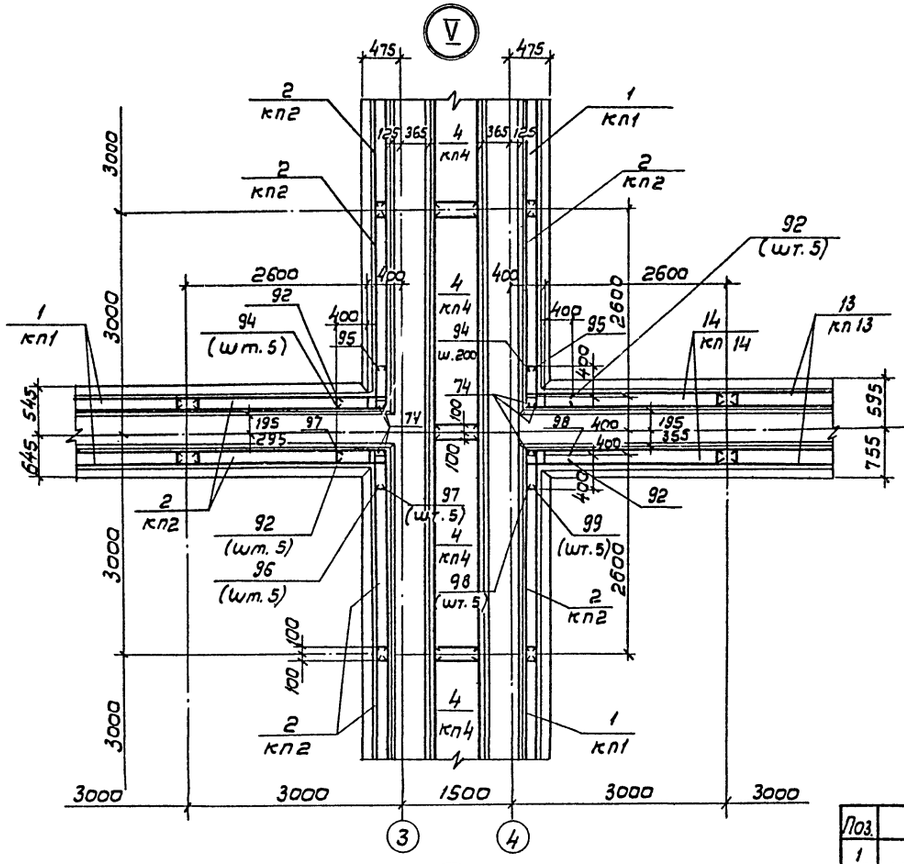

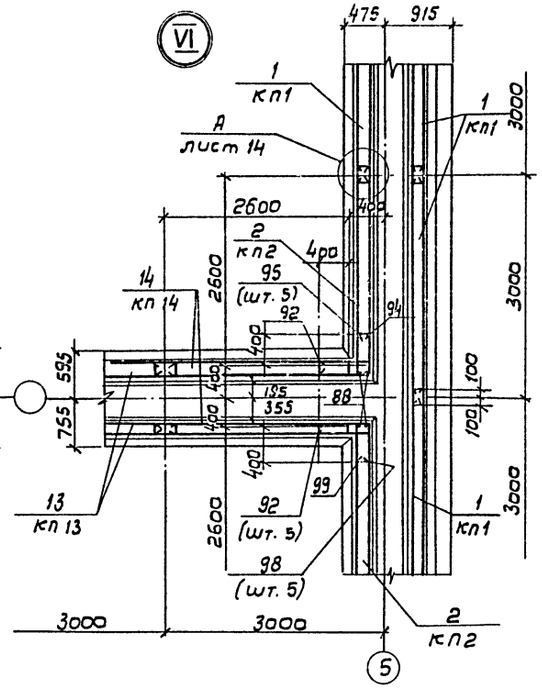

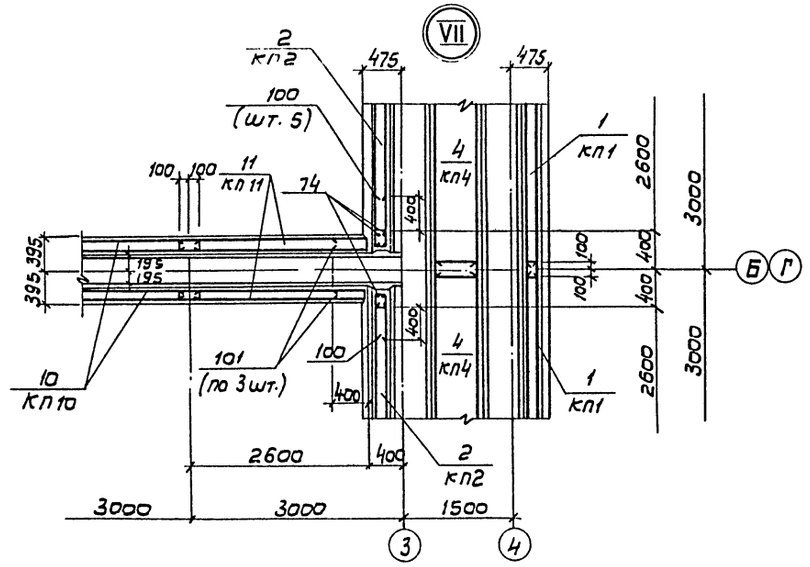

Ведомость деталей

Поз.	Эскиз
1	2
56	280 1380 200 5°
57	200 1180 200 10°
58	200 2700 200 5°
59	330 1580 200 5°
60	200 1350 200 5°
61	8° 200 1250 280
62	580 2640 580 98°
63	5° 500÷2500 1380 280
64	500÷2000 1180 500÷2000 10°
65	8° 500÷2500 1250 280

1	2
66	5° 500÷260 1580 330
67	5° 500÷2000 1350 500÷2000
68	п.м.
69	280 700 550
70	300 630 360 100 600 400
71	800 400 140

1	2
72	140÷360 800 400
73	330
74	850
75	750 450
76	720 150
77	150 440
78	520 960 520
79	800
80	650 650 220÷320
81	220÷320 510 510
82	510 150
83	520 520
84	750 750 220÷320
85	510 720 510
86	220÷380 650 650
87	220÷380 750 750

1	2
88	950
89	990 920
90	970 150
91	150 900
92	650 520
93	650 150
94	650 580
95	150 560
96	490 150
97	650 490
98	650 430
99	410 150
100	580 580 220÷320
101	150 400 400
102	500÷2500 2700 500÷2500 5°
103	270 220 730 220 270

1. Совместно с данным см. л. л. КЖ-10÷14.
2. Защитный слой бетона - 25мм.

Инж.	Цветкова		
Инж.	Петропавловская		
Рук.гр.	Семенова		
ГИП	Чирков		
Гл.спец.	Козловичер		
Н.контр.	Козловичер		
Нач.отд.	Альтшуллер		

Привязан

Инв.N

ТП 902-2-442.87- КЖ

Блок двухкоридорных аэротенков с размерами коридора 6×4,6×4,2м и вторичных отстойников (2 секции)

Днище
Арматурный чертеж
Узлы V÷VI. Ведомость деталей

Стадия	Лист	Листов
Р	15	

СОЮЗВОДОКАНАЛПРОЕКТ

Копир. В. Филиппова

22574-03 18 Формат А4

Инв.N подл. | Подпись и дата | Взам. инв.N

Альбом III

Схема расположения элементов стен

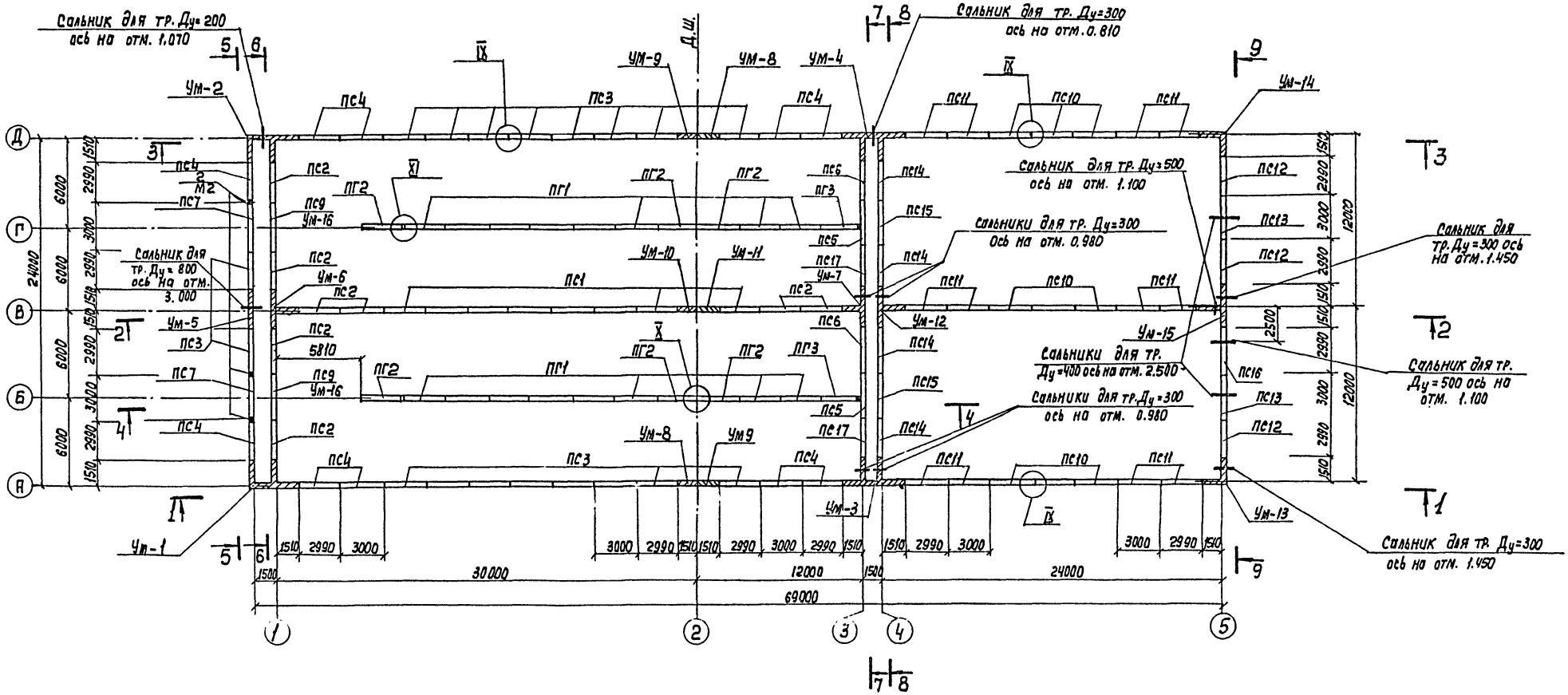

1. Совместно с данным см. л.л. КЖ-17÷20.
2. Шов 10мм зачеканить асбесто-цементным раствором (ось 3).
3. Узлы см. л. КЖ-20.
4. Спецификация элементов к схеме расположения элементов стен см. л. КЖ-19.
5. До инъектирования цементно-песчаным раствором швов стеновых панелей между осями 4 и 5 заложить в швы закладные детали для опирания лотков по л. КЖ-36:

по оси „4"- позиции 16, 18 (см. 7-7 л. 39);
по оси „5"- позицию 19 (см. 5-5 л. 38);
по осям „А, Д"- позиции 19. 24 (см. узел VI л. 41);
по осям „В" - позиции 21, 22 (см. узел V л. 40).

Согласовано
Инв. № подл. | Подпись и дата | Взам. инв. №
Инв. № 112
Инв. № 115
Цветков
Смирнов

Привязан.			
Инв. №			
Инж.	Петропавловская		
Инж.	Цветкова		
Рук. гр.	Семенова		
ГИП	Чирков		
Гл. спец.	Козловичер		
Н. контр.	Ка-ловичер		
Нач. отд.	Ал. Шуллер		

Копир. Лаврухина

ТП 902-2-442.87- КЖ

Блок двухкоридорных аэротенков с размерами коридора 6×4,6×42м и вторичных отстойников (2 секции)

Стадия	Лист	Листов
Р	16	

Схема расположения элементов стен. План.

Союзводоканалпроект

22574-03 19 Формат А2

Альбом III

1-1

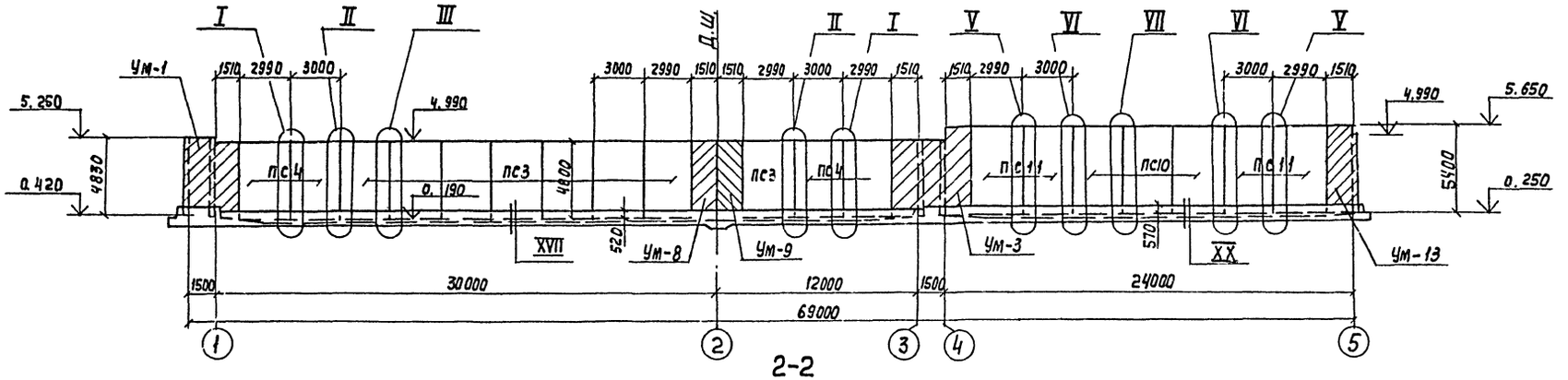

2-2

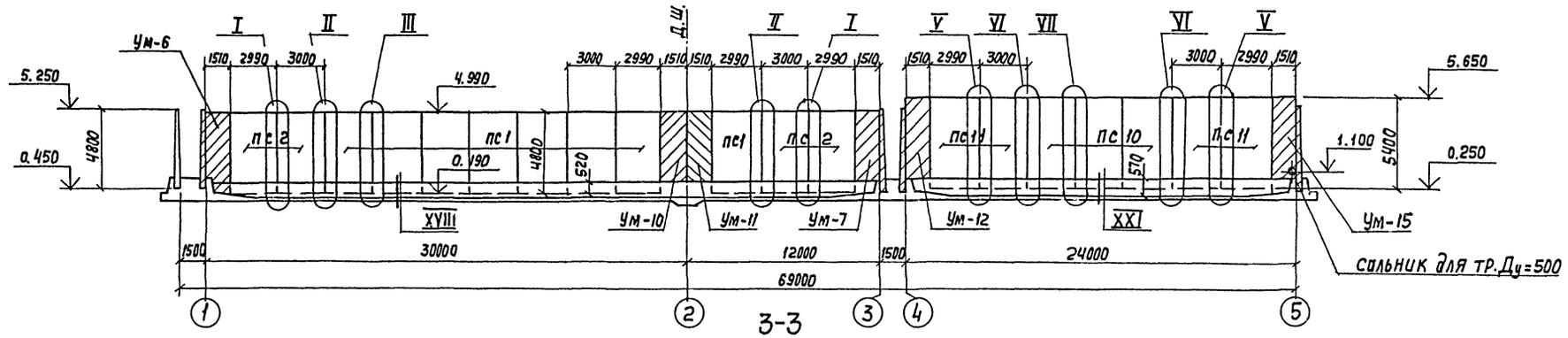

3-3

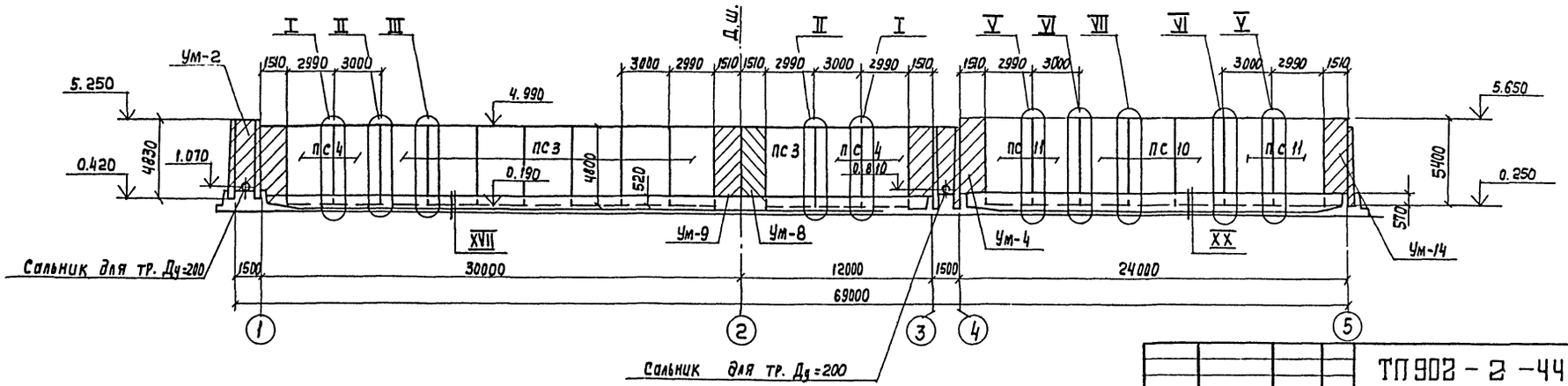

1. Совместно с данным см. л. КЖ-16.
2. Узлы см. л. КЖ-20.

Привязан

Инв. №:

Инж.	Петропавловская	
Инж.	Цветкова	
Рук. гр.	Семенова	
ГИП	Чирков	
Гл. спец.	Козлавичер	
Н. Контр.	Козлавичер	
Нач. отд.	Альтшуллер	

Копир. Лаврухина

ТП 902-2-442.87-КЖ

Блок двухкоридорных аэротенков с размерами коридора 6×9.6×42м и вторичных отстойников (2 секции)

Стадия	Лист	Листов
Р	17	

Схема расположения элементов стен. Виды 1-1÷3-3.

СОЮЗВОДОКАНАЛПРОЕКТ

22574-03 20 Формат А2

Инв. № подл. | Подп. и дата | Взам. инв. №

Альбом III

4-4

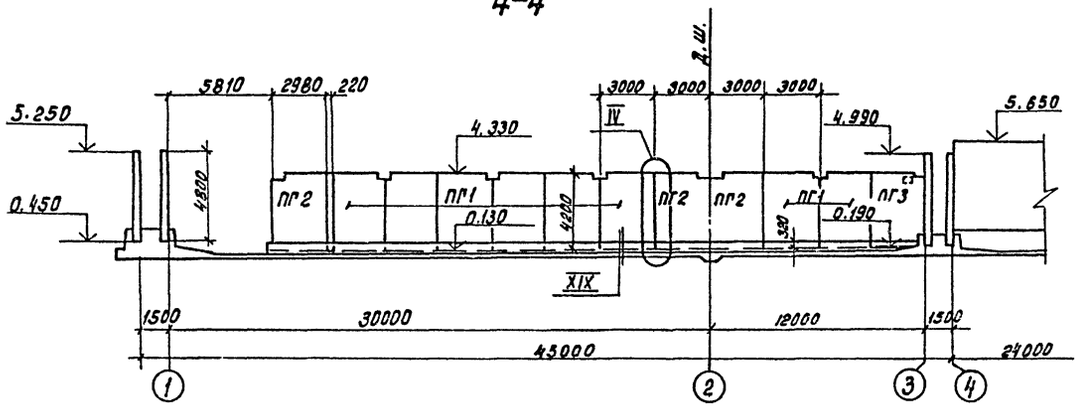

5-5

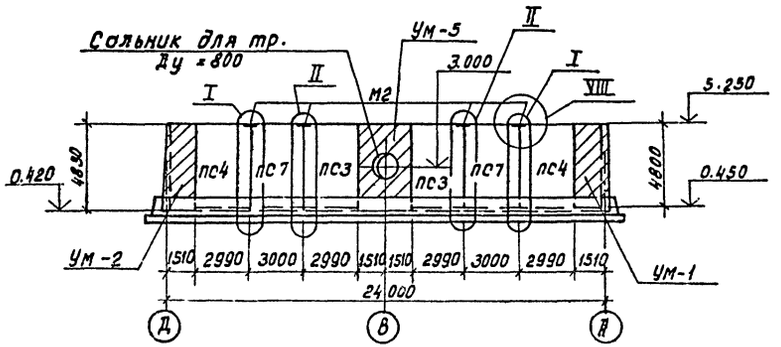

8-8

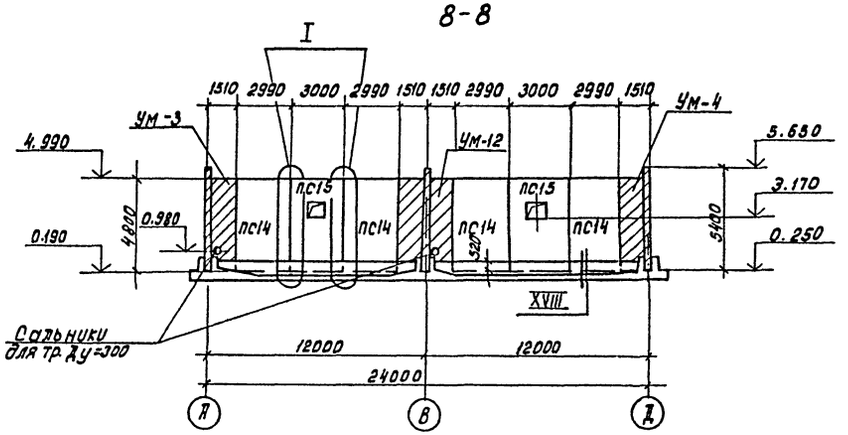

6-6

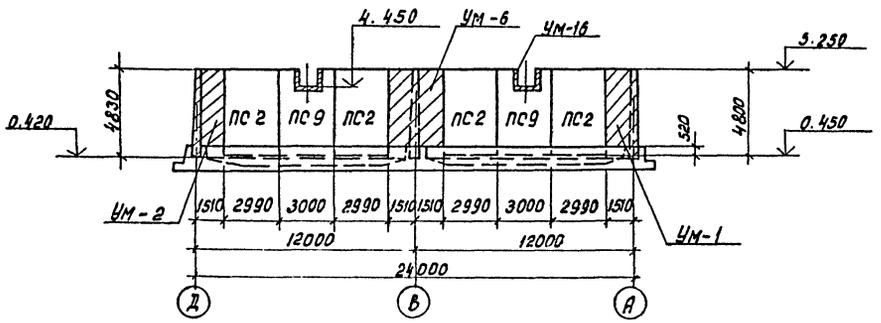

9-9

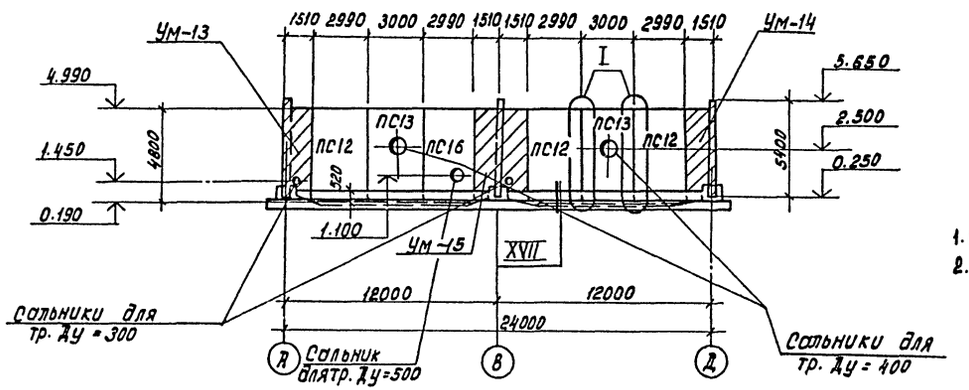

7-7

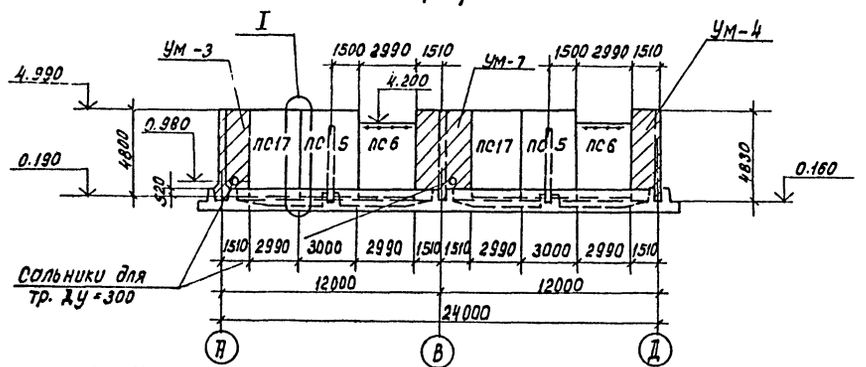

1. Совместно с данным см. л. КЖ-16
2. Узлы см. л. КЖ-20.

Инж.	Петропавловская		ТП 902-2-442.87 -КЖ		
Инж.	Цветкова				
Рук. гр.	Семенова		Блок двух коридорных аэротенков с размерами коридора 6×4.6×42м и вторичных отстойников (2 секции)	Стадия	Лист	Листов
Гип	Чирков			Р	18	
Гл. спец.	Козлобичер		Схема расположения элементов стен. Виды 4-4 ÷ 9-9	ОПОЗВОЗВОКАНАЛПРОЕКТ		
Н. контр.	Козлобичер					
Нач. отд.	Альтшуллер					

Прибязан

Инв. №

Кап. Доценко

22574-03 21 Формат А2

Инв. № подл. | Подпись и дата | Взам. инв. №

Альбом III

Спецификация элементов к схеме расположения элементов стен

Марка, поз.	Обозначение	Наименование	Кол.	Масса ед.кг.	Примечание
1	2	3	4	5	6
		Стеновые панели			
ПС1	3.900-3 В.3/82 ч.1	ПС2-48-К2	8	6750	
ПС2	То же	ПС2-48-К12	8	6750	
ПС3	ТП902-2-428.87-КЖИ.21.00	ПС2-48-К2а	18	6750	
ПС4	-01	ПС2-48-К12а	10	6750	
ПС5	-02	ПС2-48-К12б	2	6750	
ПС7	-03	ПС2-48-К12г	2	6750	
ПС10	-05	ПС2-54-К2а	9	8800	
ПС11	-06	ПС2-54-К12а	12	8800	
ПС6	-2.3.00	ПС2-48-К12в	2	5950	
ПС9	-2.4.00	ПС2-48-К12д	2	6250	
ПС12	-2.2.00	ПС2-48-К12е	3	6750	
ПС13	-01	ПС2-48-К12ж	2	6750	
ПС14	-02	ПС2-48-К12и	4	6750	
ПС15	-03	ПС2-48-К12к	2	6750	
ПС16	-04	ПС2-48-К12л	1	6750	
ПС17	-05	ПС2-48-К12н	2	6750	
		Перегородочные панели			
ПГ1	-2.5.00	ПГ-42-2а	16	4380	
ПГ2	-01	ПГ-42-2б	6	4380	
ПГ3	-02	ПГ-42-2в	2	4380	
		Монолитные участки			
УМ-1	Лист 21	Ум-1	1	—	
УМ-2	То же	Ум-2	1	—	
УМ-3	Лист 22	Ум-3	1	—	
УМ-4	То же	Ум-4	1	—	
УМ-5	Лист 21	Ум-5	1	—	
Ум-6	Лист 23	Ум-6	1	—	
Ум-7	То же	Ум-7	1	—	
Ум-8	Лист 24	Ум-8	2	—	
Ум-9	То же	Ум-9	2	—	
Ум-10	Лист 23	Ум-10	1	—	
Ум-11	То же	Ум-11	1	—	
Ум-12	Лист 24	Ум-12	1	—	
Ум-13	Лист 25	Ум-13	1	—	
Ум-14	То же	Ум-14	1	—	
Ум-15	"	Ум-15	1	—	
Ум-16	Лист 34	Ум-16	2	—	

1	2	3	4	5	6
		Детали			
М2	ТП902-2-428.87-КЖ.И.3.0.03	Изделие закладное М2	8	2.0	
Поз.1	Лист 20	А-III-12-ГОСТ 5781-82*с=250	688	0,2	
Поз.2	То же	А-III-10-ГОСТ 5781-82*с=200	88	0.1	
Поз.3	"	А-III-14-ГОСТ 5781-82*с=250	216	0,3	

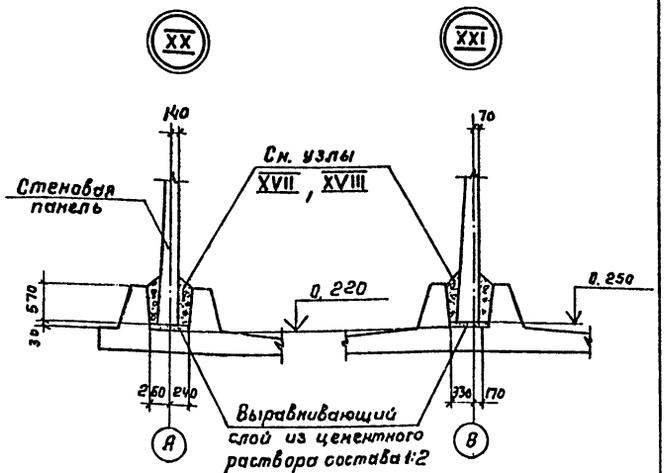

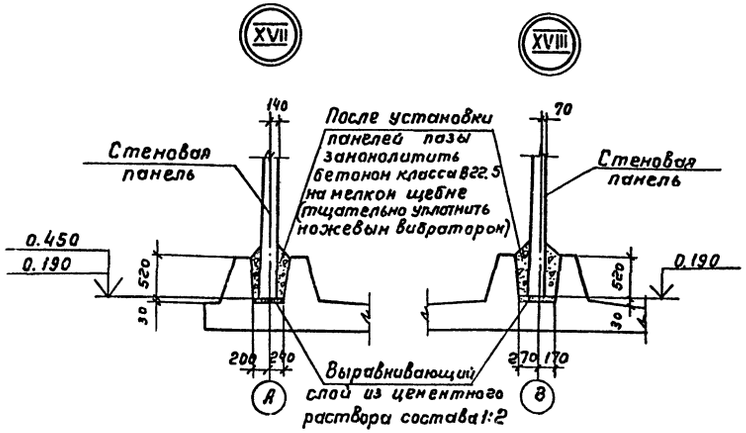

Совместно с данным см. л.л. К-16÷18, 20.

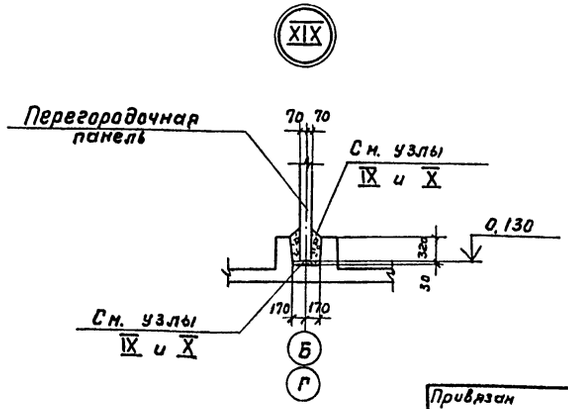

Инж.	Петропавловская		ТП 902-442.87- КЖ		
Инж.	Цветкова				
Рук.гр.	Семенова		Блок двухкоридорных аэротенков с размерами коридора 6х4,6х42м и вторичных отстойников (2 секции)	Стадия	Лист	Листов
ГИП	Чирков			Р	19	
Гл.спец.	Козловичер		Схема расположения элементов стен. Спецификация элементов. Узлы XVII-XXI.	СОЮЗВОДАКАНАЛПРОЕКТ		
Н.контр.	Козловичер					
Нач.отд.	Альтшуллер					

Привязан

Инв. №

Инв. № подл. | Подпись и дата | Взам. инв. №

22574-03 22 Копировал Гольденбаум Формат А2

Альбом III

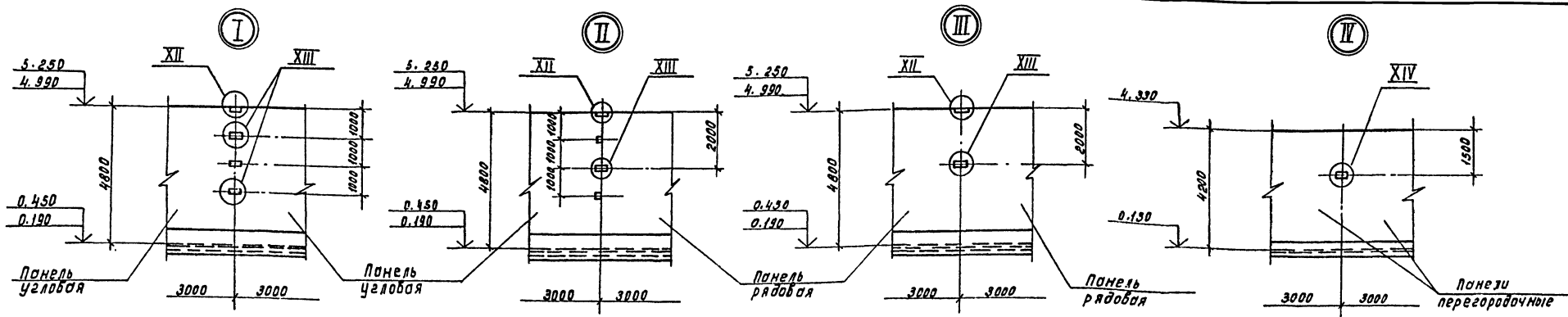

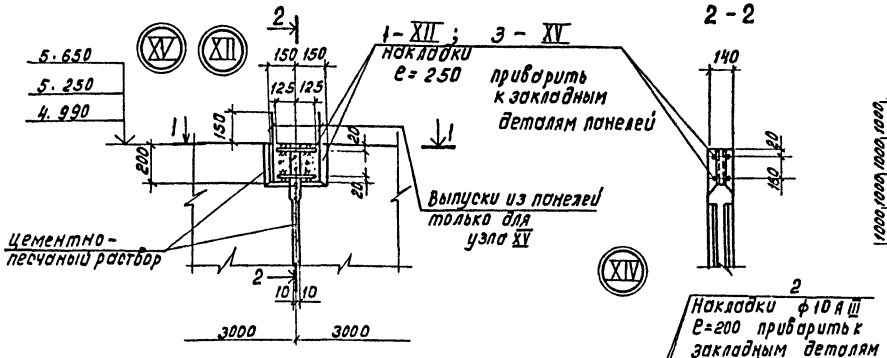

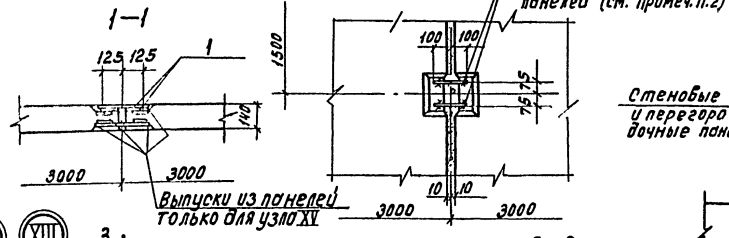

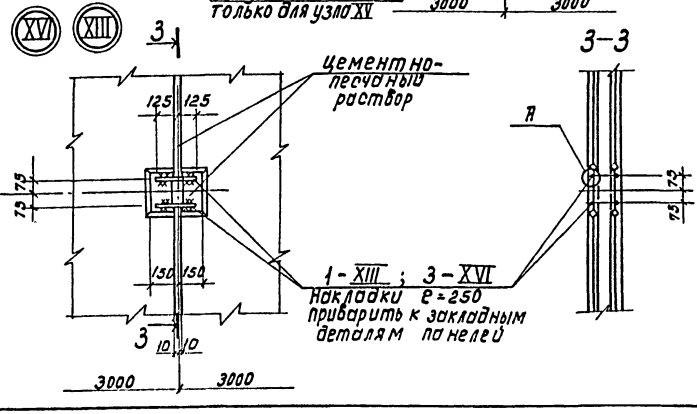

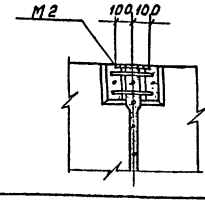

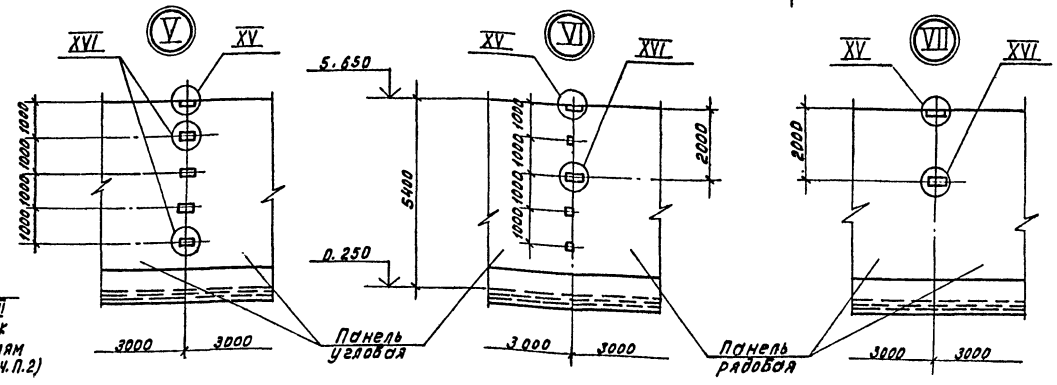

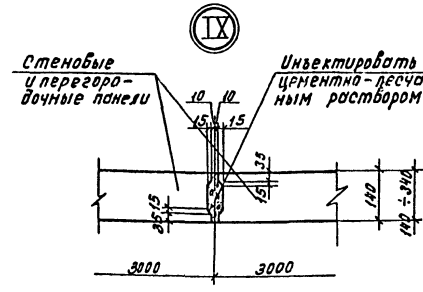

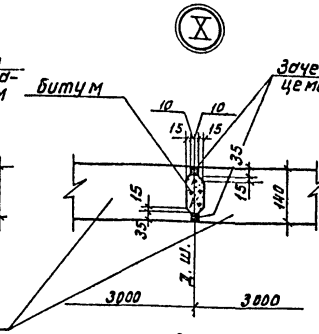

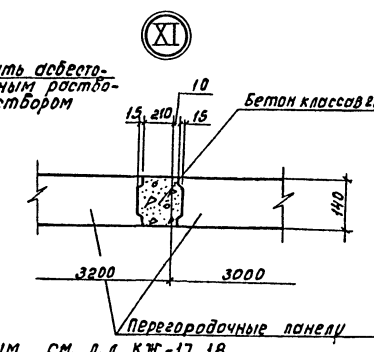

1. Совместно с данным см. л. л. КЖ-17,18
2. В местах деформационного шва накладки поз. "1, 2" не устанавливать (узлы XII, XIII, XIV).

						ТП902-442.87- КЖ	
Инж.	Петроваловская						
Инж.	Цветкова			Блок двухкоридорных аэротенков с размерами коридора 6х4,6х42м. и вторичных отстойников (всекции)	Стадия	Лист	Листов
Рук. гр.	Семенова				Р	20	
Рил	Чиркова						
Гл. спец.	Козлович			Схема расположения элементов стен. Узлы I ÷ XVI	СОЮЗВОДОКАНАЛПРОЕКТ		
Н. контр.	Козлович						
Нач. отд.	Альтшуллер						

Привязан:

Инв. №

Кол. Доценко

22574-03 23 Формат А2

Инв. № подл. | Подпись и дата | Взам. инв. №

Альбом III

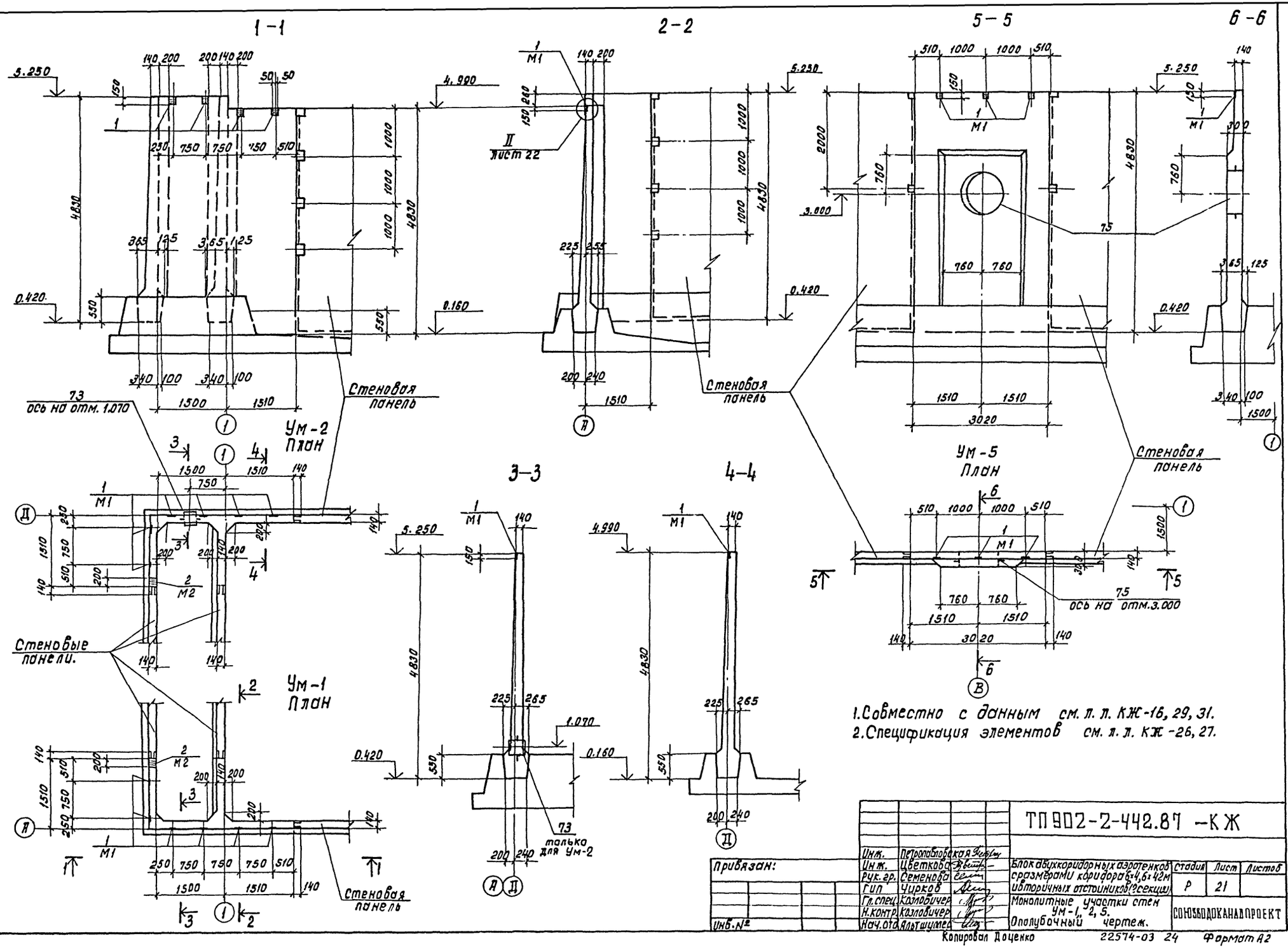

Инж.	Петропавловская		
Инж.	Цветкова		
Рук. гр.	Семенова		
ГИП	Чирков		
Гл. спец.	Козловичер		
Н. контр.	Козловичер		
Нач. отд.	Альтшумер		

Привязан:

Инв. №

ТП 902-2-442.87 -КЖ

Блок двухкоридорных аэротенков с размерами коридора 4,6 × 42 м вторичных отстойников (2 секции)

Стадия	Лист	Листов
Р	21	

Монолитные участки стен Ум-1, 2, 5. Ополубочный чертеж.

Союзводоканалпроект

Копировал Доценко

22574-03 24

Формат А2

Инв. № подл. | Подпись и дата | Взам. инв. №

Альбом III

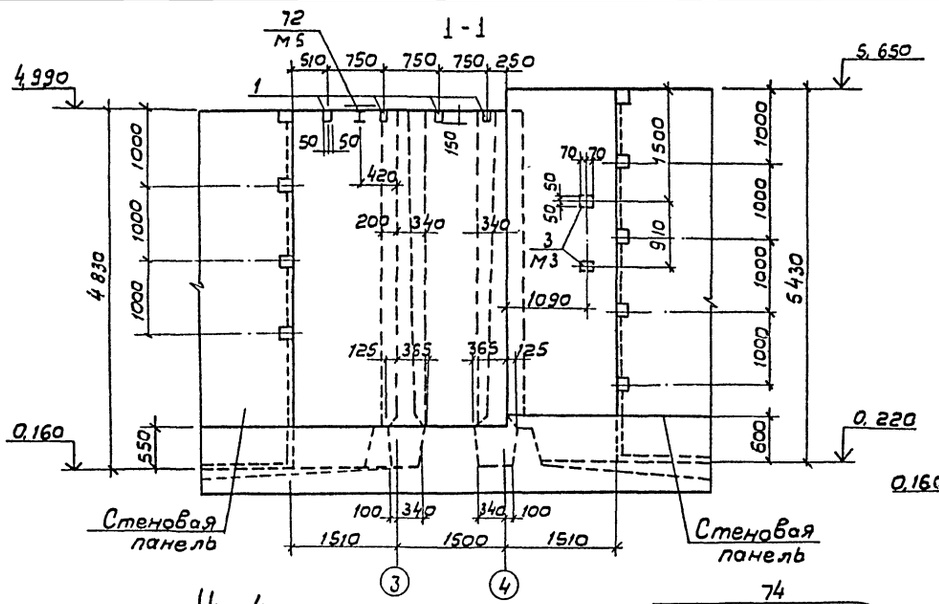

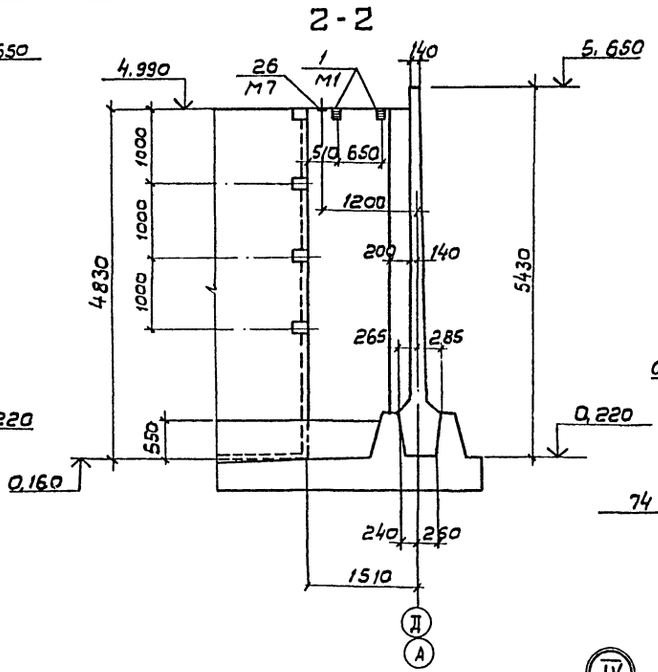

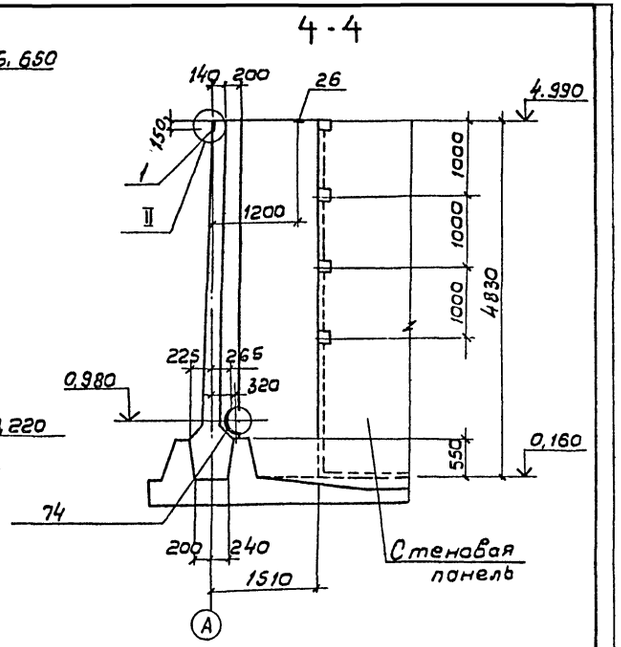

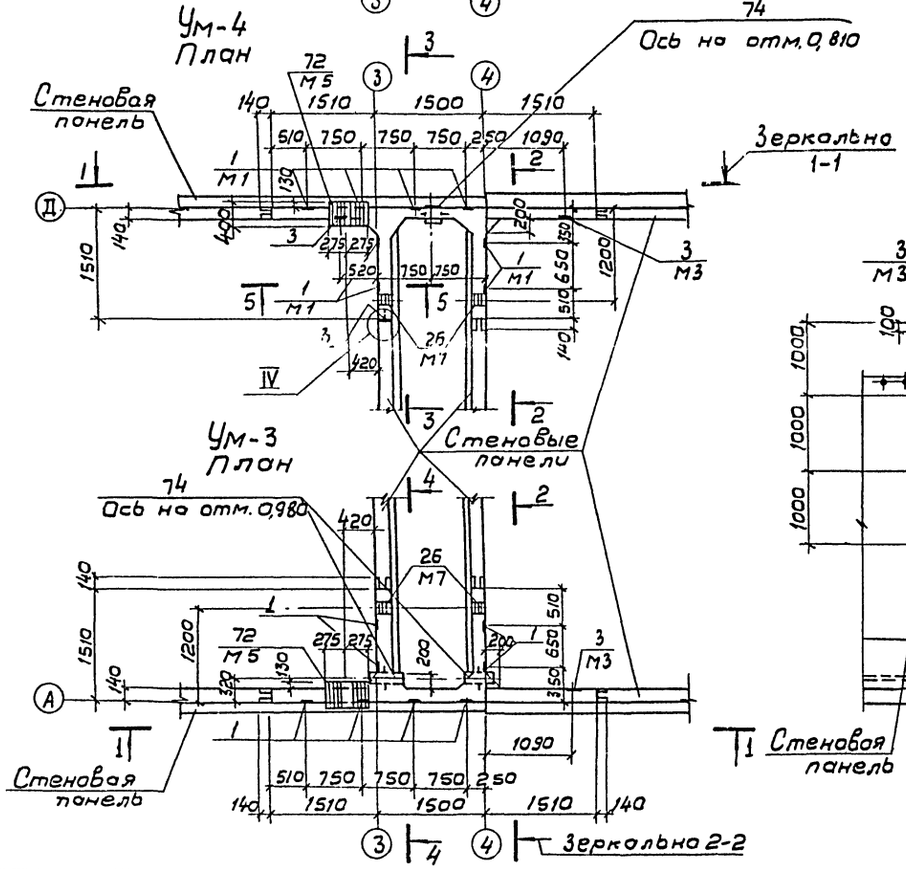

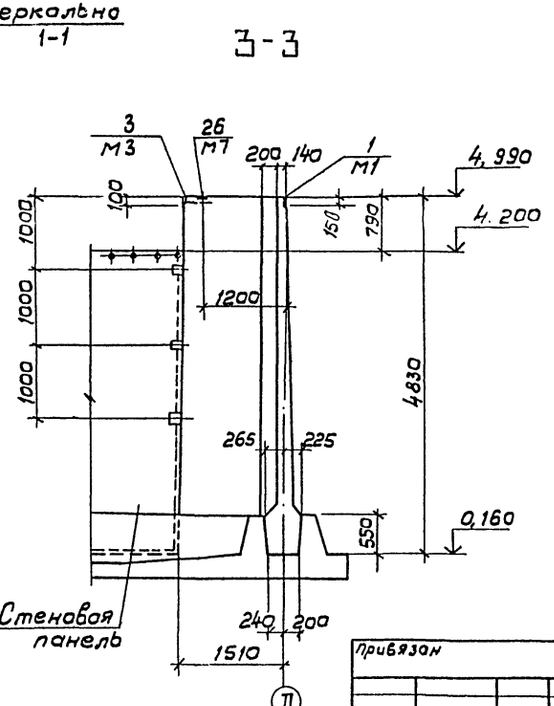

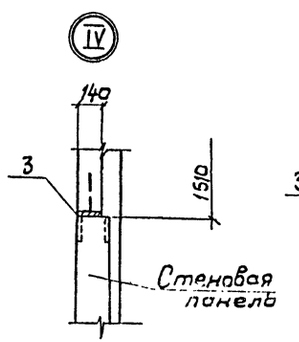

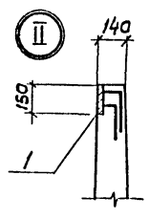

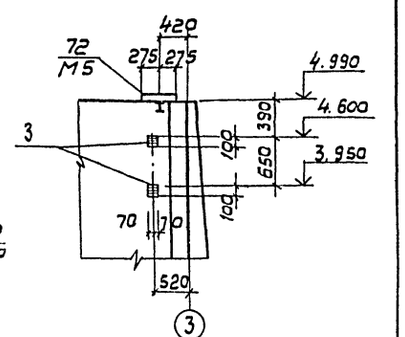

1. Совместно с данным см. л. л. КЖ-16, 30.
2. Спецификация элементов см. л. КЖ-26

Согласовано
Инв. № подл. | Подпись и дата | Взам. инв. №

Привязан		ТП 902-2-442.87-КЖ	
Инж.	Петропавловская		
Инж.	Цветкова	Блок двухкоридорных аэротенков с размерами коридора 6+4,6+42м и вторичных отстойников (2 секции)	Стадия Р; Лист 22; Листов
Рук. гр.	Семенова		
ГИП	Чирков		
Гл. спец.	Козловичер	Монолитные участки стен УМ-3, 4. Ополубочный чертеж.	Союзводоканалпроект
Н. контр.	Козловичер		
Нач. отд.	Альтшуллер		
Инв. №			

Копир В. Филиппова
22574-03 25
Формат А2

Альбом III

1-1

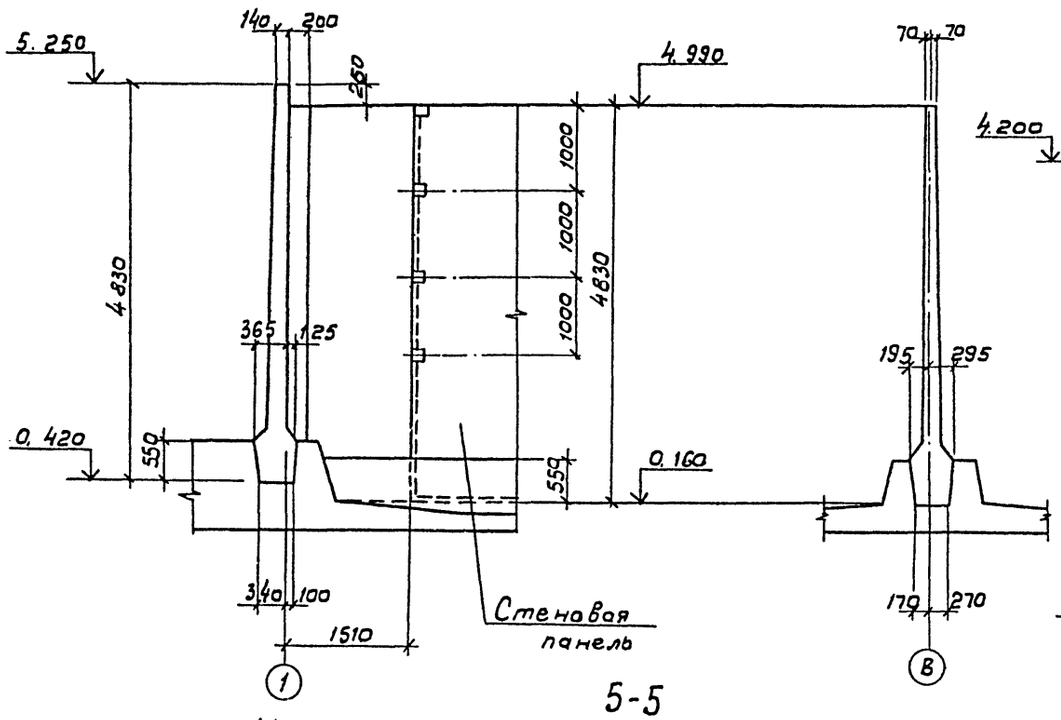

2-2

3-3

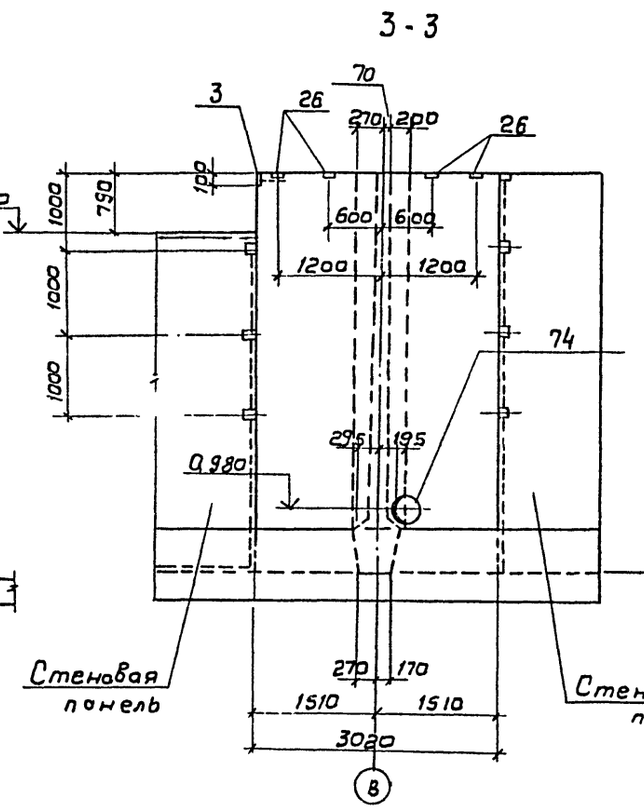

6-6

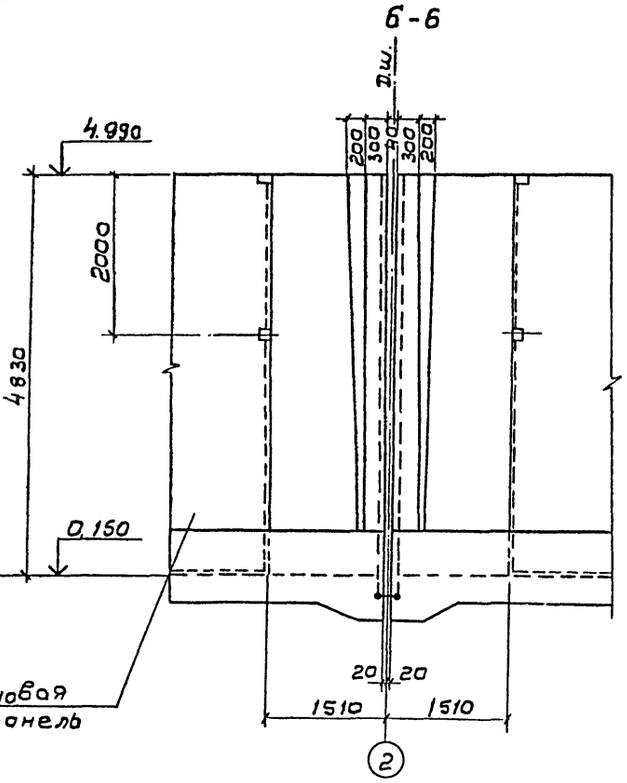

Ум-6
План

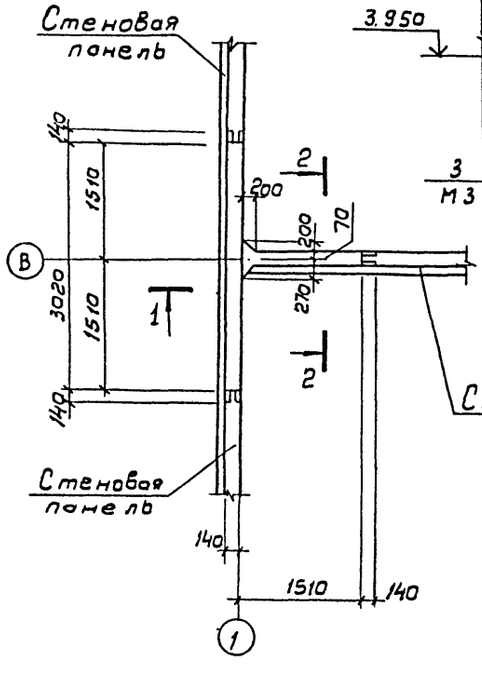

5-5

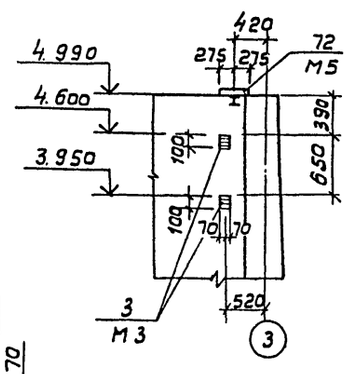

Ум-7
План

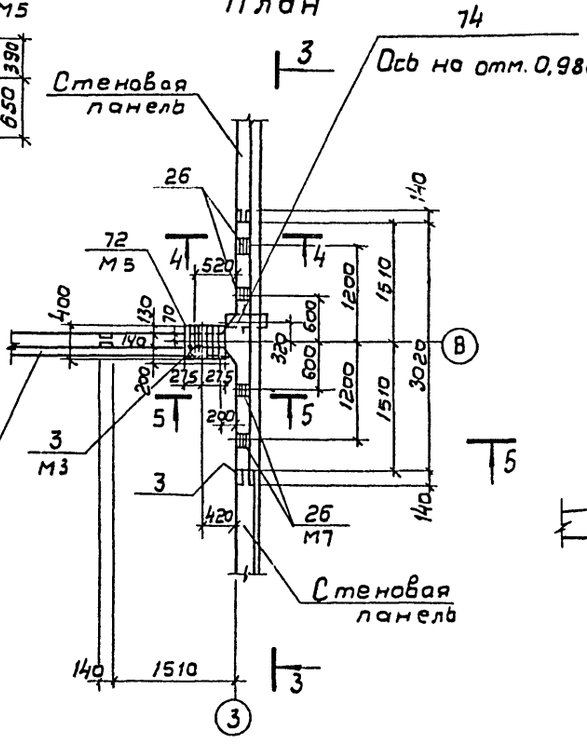

4-4

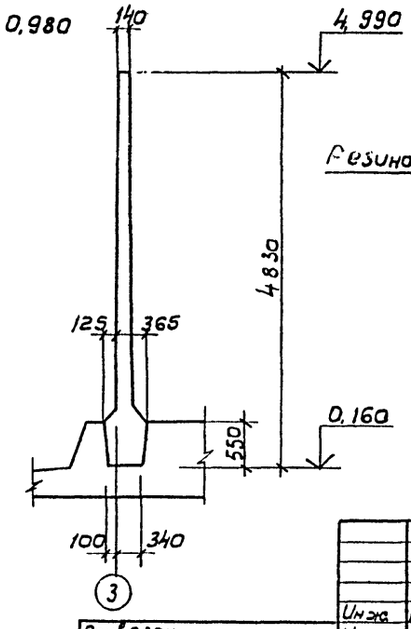

Ум-10
План

Ум-11
План

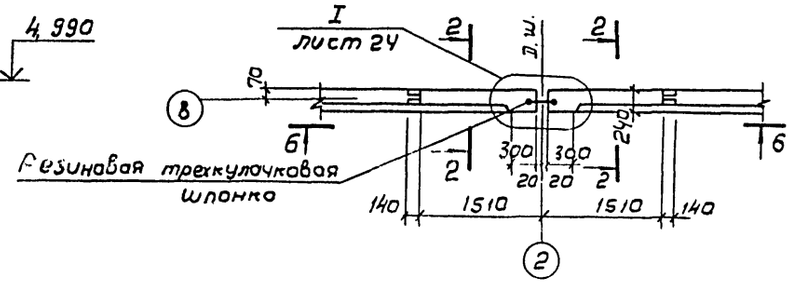

1. Совместно с данным см. л.л. КЖ-16, 32.
2. Спецификация элементов см. л. КЖ-27.

Согласовано
Отд. № 15 Сигурнов 2/15
Инв. № подл. | Подпись и дата | Взам. инв. №

Привязан			
Инв. №			

Инж.	Петропавловская	
Инж.	Цветкова	
Рук. гр.	Семенова	
Гип	Чирков	
Гл. спец.	Козловичер	
Н. контр.	Козловичер	
Нач. отд.	Альтшуллер	

ТП 902-2-442.87-КЖ

Блок двухкоридорных обратенков с размерами коридора 6×4,6×42м и вторичных отстойников (2 секции)

Стадия	Лист	Листов
Р	23	

Монолитные участки стен Ум-6, 7, 10, 11. Опалубочный чертеж

СОЮЗВОДОКАНАЛПРОЕКТ

22574-03 26

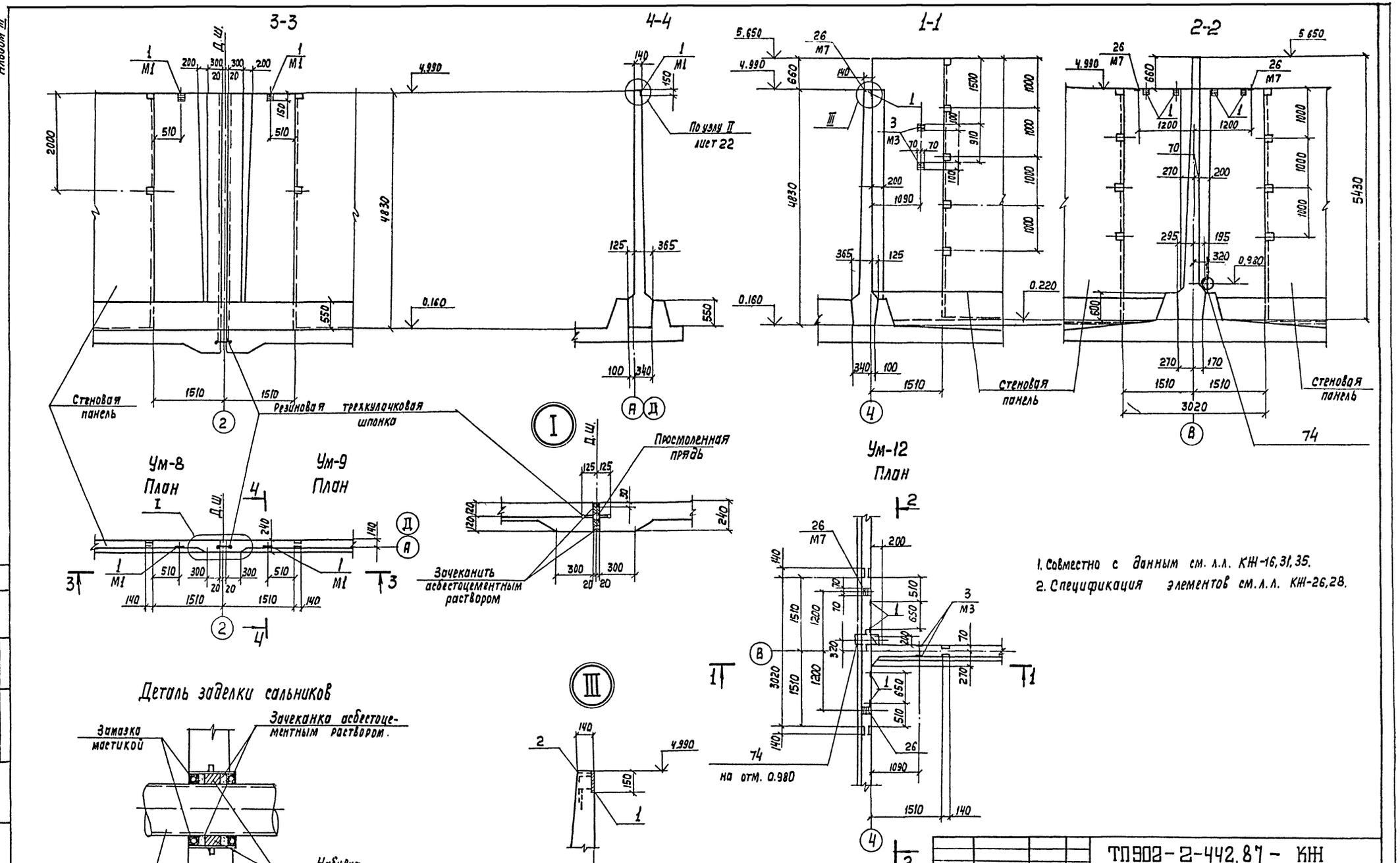

1. Совместно с данным см. л.л. КЖ-16,31,35.
2. Спецификация элементов см. л.л. КЖ-26,28.

Альбом III

Инв. N подл.	Подпись и дата	Взам. инв. N	Отд. N15	Смирнов	С.Ч.	согласовано

Инж.	Петропавловская		ТП902-2-442.87 - КЖ			
Инж.	Цветкова		Блок двухкоридорных аэротенков с размерами коридора 6×4,6×42м и вторичных отстойников (2 секции)	Стадия	Лист	Листов
Рук. гр.	Семенова			Р	24	
ГИП	Чирков		Монолитные участки стен Ум-8, 9, 12. Опалубочный чертеж.	СОЮЗВОДОКАНАЛПРОЕКТ		
Гл. спец.	Казлавичер					
Н. Контр.	Казлавичер					
Нач. отд.	Альтшуллер					

Привязан

Инв. N:

Кошр. Лаврухина

22574-03 27 Формат А2

Альбом III

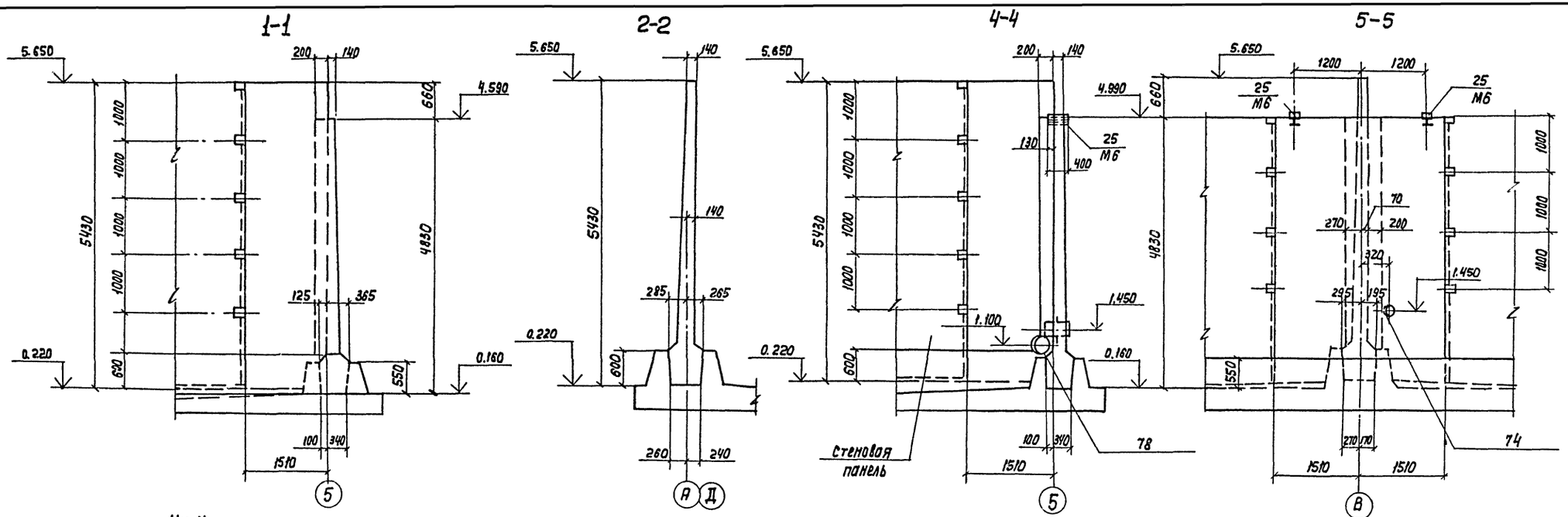

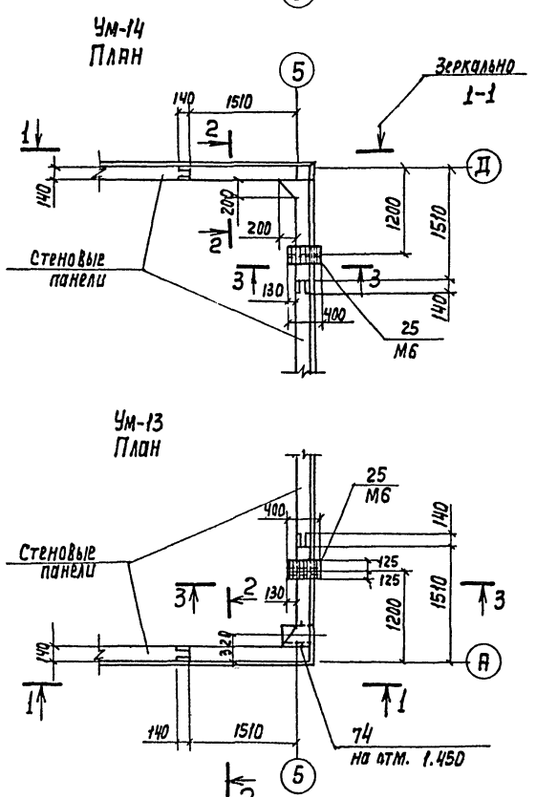

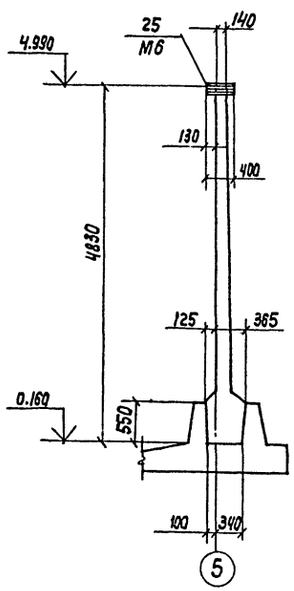

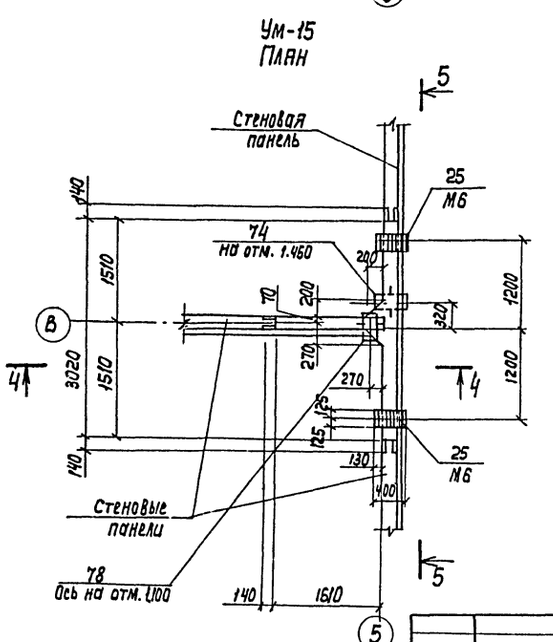

1. Совместно с данным см. л.л. КЖ-16, 33, 35.
2. Спецификация элементов см. л. КЖ-28

				ТП902- 2-442.87 - КЖ			
Привязан	Инж.	Петропавловская		Блок двухкоридорных аэротенков с размерами коридора 6х4.6х42м и вторичных отстойников (2 секции)	Стадия	Лист	Листов
	Инж.	Цветкова			Р	25	
	Рук. гр.	Семенова					
	ГИП	Чирков					
	Гл. спец.	Козловичер		Монолитные участки стен Ум-13, 14, 15.	СОЮЗВОДОКАНАЛПРОЕКТ		
Инв. N:	Н. Контр.	Козловичер		Опалубочный чертеж.			
	Нач. отд.	Альтшуллер					

Копир. Лаврухина

22574-03 28

формат А2

согласовано: отд. N15 Смирнов

Взам. инв. N | Подп. и дата | Инв. N подл.

Альбом III

Спецификация монолитных участков стен

Формат	Зона	Поз.	Обозначение	Наименование	Кол.	Примечание
1	2	3	4	5	6	7
				Ум-1, 2 (по 1шт.)		
				Сборочные изделия		
				Изделия закладные		
А4		1	ТП902-2-428.87-КЖ.И. 3.0.02	М1	6	1,2 кг
А4		2	3.0.03	М2	1	2.0 кг
		73	5.900-2 **	Сальник для тр. Ду=200 Ск=300	1	16.0 кг
				Детали		
				А-III-10-ГОСТ 5781-82*		
Б4		4	Лист 33	е=4810	50	3,0 кг
Б4		5*	То же	е=4780	5	2,9 кг
Б4		6	"	е=1300	2	0,8 кг
Б4		7*	"	е=4920	2	3,0 кг
Б4		8*	"	е=4920	2	3,0 кг
Б4		9	"	е=3200	5	2,0 кг
Б4		10*	"	е=3400	2	2,1 кг
Б4		11	"	е=1580	15	1,0 кг
Б4		12*	"	е=1800	6	1,1 кг
Б4		13*	"	еср=940	15	0,6 кг
				А-III-16-ГОСТ 5781-82*		
Б4		14*	"	е=4790	4	7,6 кг
Б4		15*	"	е=2300	2	3,6 кг
Б4		16*	"	е=4630	7	7,3 кг
Б4		17*	"	е=4720	6	7,4 кг
Б4		18*	"	е=3450	9	5,4 кг
Б4		19*	"	е=3590	6	5,7 кг
Б4		20*	"	е=1780	27	2,8 кг
Б4		21*	"	е=1920	18	3,0 кг
Б4		22*	"	е=1680	24	2,5 кг
Б4		23*	"	еср=1015	45	1,6 кг
Б4		24*	"	е=2180	2	3,4 кг
Б4		27	** "	е=1400	8	2,2 кг
				Материалы	м³	
				Бетон класса В15, F□, W4	6,17	
				Ум-3 (шт.1)		
				Сборочные единицы		
				Изделия закладные		
А4		1	ТП902-2-428.87-КЖ.И. 3.0.02	М1	8	1,2 кг
А4		26	3.0.06	М7	2	1,6 кг
А4		72	3.0.05	М5	1	21,2 кг
А4		3	3.0.04	М3	2	1,6 кг
		74	5.900-2	Сальник для тр. Ду=300, Ск=300	2	27,8 кг

1	2	3	4	5	6	7
				Детали		
				А-III-10-ГОСТ 5781-82*		
Б4		4	Лист 33	е=4810	46	3,0 кг
Б4		44	То же	е=4630	8	2,8 кг
Б4		11	"	е=1580	20	1,0 кг
Б4		12*	"	е=1800	8	1,1 кг
Б4		13*	"	еср=940	20	0,6 кг
Б4		45	"	е=4500	8	2,8 кг
Б4		46	"	е=5410	12	3,3 кг
				А-III-16-ГОСТ 5781-82*		
Б4		20*	"	е=1780	40	2,8 кг
Б4		21*	"	е=1920	24	3,0 кг
Б4		22*	"	е=1680	24	2,5 кг
Б4		23*	"	еср=1015	60	1,6 кг
Б4		27	"	е=1400	8	2,2 кг
Б4		47	"	е=4630	24	7,3 кг
Б4		48	"	е=1620	4	2,6 кг
Б4		54	"	е=4500	16	7,1 кг
Б4		55	"	е=1480	6	2,3 кг
Б4		56*	"	е=1880	8	3,0 кг
				Материалы	м³	
				Бетон класса В15, F□, W4	8,10	
				Ум-4 (шт. 1)		
				Сборочные единицы		
				Изделия закладные		
А4		72	ТП902-2-428.87-КЖ.И. 3.0.05	М5	1	21,2 кг
А4		1	3.0.02	М1	8	1,2 кг
А4		3	3.0.04	М3	5	1,6 кг
А4		26	3.0.06	М7	2	1,6 кг
		74	5.900-2	Сальник для тр. Ду=300, Ск=300	1	27,8 кг
				Детали		
				А-III-10-ГОСТ 5781-82*		
Б4		4	Лист 33	е=4810	46	3,0 кг
Б4		11	То же	е=1580	20	1,0 кг
Б4		12*	"	е=1800	8	1,1 кг
Б4		13*	"	еср=940	20	0,6 кг
Б4		44	"	е=4630	8	2,8 кг
Б4		45	"	е=4500	8	2,8 кг
Б4		46	"	е=5410	12	3,3 кг

** Только для Ум-2

1	2	3	4	5	6	7
				А-III-16-ГОСТ 5781-82*		
Б4		20*	Лист 33	е=1780	40	2,8 кг
Б4		21*	То же	е=1920	20	3,0 кг
Б4		22*	"	е=1680	24	2,5 кг
Б4		23*	"	еср=1015	60	1,6 кг
Б4		27	"	е=1400	8	2,2 кг
Б4		47	"	е=4630	24	7,3 кг
Б4		48	"	е=1620	4	2,6 кг
Б4		54	"	е=4500	16	7,1 кг
Б4		55	"	е=1480	6	2,3 кг
Б4		56*	"	е=1880	8	3,0 кг
				Материалы	м³	
				Бетон класса В15, F□, W4	8,10	
				Ум-8, 9 (по 1шт)		
				Сборочные единицы		
				Изделия закладные		
А4		1	ТП902-2-428.87-КЖ.И.3.0.01	М1	1	1,2 кг
				Сетки арматурные		
А4		80	ТП902-2-428.87-КЖ.И.3.0.01	С10	2	105.6 кг
				Детали		
				А-I-8-ГОСТ 5781-82*		
Б4		50*	Лист 33	е=1060	22	0,4 кг
Б4		51*	То же	е=780	22	0,3 кг
Б4		52*	"	е=320	22	0,1 кг
Б4		53*	"	е=4340	9	1,7 кг
				А-III-12-ГОСТ 5781-82*		
Б4		49	"	е=1610	8	1,4 кг
				Материалы	м³	
				Бетон класса В15, F□, W4	1,51	

* Позиции см. ведомость деталей л. КЖ-33.

Совместно с данным см. л. КЖ-21, 22, 24, 29, 30, 31, 33; 35

Привязан

Инв. №

Инж.	Петропавловская	
Инж.	Цветкова	
Рук. гр.	Семенова	
ГИП	Чирков	
Гл. спец.	Козловичер	
Н. Контр.	Козловичер	
Нач. отд.	Альтшуллер	

ТП902-2-442.87 – КЖ

Блок двухкоридорных изотенков с размерами коридора 6×4,6×42м и вторичных отеплителей (2 секции)

Стадия	Лист	Листов
Р	26	

Спецификация монолитных участков стен Ум-1, 2, 3, 4, 8, 9

СПКБ ЦОЦКИНВЕНЕРГЕЛЬ

Копир. Лаврухина

22574-03 29

Формат А2

Взам. инв. №

Подпись и дата

Инв. № подл.

Альбом III

Спецификация монолитных участков стен

Формат	Зона	Поз.	Обозначение	Наименование	Кол.	Примечание
1	2	3	4	5	6	7
				Ум-5 (шт. 1)		
				Сборочные единицы		
				Изделия закладные		
А4		1	ТП902-2-428.87- КЖ.И. 3.0.02	М1	3	1,2кг
		75	5.900-2	Сальник для тр. Ду=800	1	78,5кг
				$e_к$=300		
				Сетки арматурные		
А4		79	ТП902-2-428.87-КЖ.И. 3.0.01	С9	2	206,1кг
				Детали		
				А-I-8-ГОСТ 5781-82*		
Б4		35*	Лист 33	$e_{ср}$=1080	10	0,4кг
Б4		36*	Тоже	e=500	18	0,2кг
Б4		37*	"	e=380	14	0,2кг
Б4		38*	"	e=2500	8	1,0кг
				А-III-10-ГОСТ 5781-82*		
Б4		33	"	e=2100÷2400	5	1,4кг
Б4		34*	"	e=2260	13	1,4кг
Б4		39	"	e=2400	4	1,5кг
				А-III-12-ГОСТ 5781-82*		
Б4		28	"	e=3280	4	2,9кг
Б4		29	"	e=1150	8	1,0кг
Б4		32*	"	e=3500	2	3,1кг
				А-III-16-ГОСТ 5781-82*		
Б4		30*	"	e=3780	6	6,1кг
Б4		31	"	e=2700	6	4,3кг
				Материалы	м³	
				Бетон класса В15, F□, W4	3,35	
				Ум-6 (шт. 1)		
				Детали		
				А-III-10-ГОСТ 5781-82*		
Б4		4	"	e=4810	38	3,0кг
Б4		11	"	e=1580	8	1,0кг
Б4		12*	"	e=1800	4	1,1кг
Б4		13*	"	$e_{ср}$=940	8	0,6кг
Б4		40	"	e=3000	10	1,8кг
Б4		41	"	e=3280	4	2,0кг
Б4		6	"	e=1500	2	0,8кг
				А-III-16-ГОСТ 5781-82*		
Б4		20*	"	e=1780	18	2,8кг
Б4		21*	"	e=1920	12	3,0кг
Б4		22*	"	e=1680	24	2,5кг
Б4		23*	"	$e_{ср}$=1015	30	1,6кг
Б4		42	"	e=3000	18	4,7кг
Б4		43	"	e=3280	12	5,2кг
				Материалы	м³	
				Бетон класса В15, F□, W4	4,65	
				Ум-7 (шт. 1)		
				Сборочные единицы		
				Изделия закладные		
А4		72	ТП902-2-428.87- КЖ.И. 3.0.05	М5	1	21,2кг
А4		3	3.0.07	М3	3	1,6кг
А4		26	3.0.06	М7	4	1,6кг
		74	5.900-2	Сальник для тр. Ду=300, $e_к$=300	1	27,8кг
				Детали		
				А-III-10-ГОСТ 5781-82*		
Б4		4	Лист 33	e=4810	38	3,0кг
Б4		11	Тоже	e=1580	10	1,0кг
Б4		12*	"	e=1800	4	1,1кг
Б4		13*	"	$e_{ср}$=940	10	0,6кг
Б4		40	"	e=3000	10	1,8кг
Б4		41	"	e=3280	4	2,0кг
				А-III-16-ГОСТ 5781-82*		
Б4		20*	"	e=1780	18	2,8кг
Б4		21*	"	e=1920	12	3,0кг
Б4		22*	"	e=1680	24	2,5кг
Б4		23*	"	$e_{ср}$=1015	30	1,6кг
Б4		42	"	e=3000	18	4,7кг
Б4		43	"	e=3280	8	5,2кг
Б4		57	"	e=3130	4	4,9кг
				Материалы	м³	
				Бетон класса В15, F□, W4	4,62	
				Ум-10, 11 (по 1 шт.)		
				Сборочные единицы		
				Сетки арматурные		
А4		80	ТП902-2-428.87-КЖ.И.3.0.01	С10	2	105,6кг
				Детали		
				А-I-8-ГОСТ 5781-82*		
Б4		50*	Лист 33	e=1060	22	0,4кг
Б4		51*	Тоже	e=780	22	0,3кг
Б4		52*	"	e=320	22	0,1кг
Б4		53*	"	e=4340	9	1,7кг
				А-III-12-ГОСТ 5781-82*		
Б4		49	"	e=1610	8	1,4кг
				Материалы	м³	
				Бетон класса В15, F□, W4	1,51	
				Ум-16 (шт. 1)		
				Сборочные единицы		
				Изделия закладные		
А4		76	ТП902-2-428.87-КЖ.И. 3.0.03	М4	2	1,2кг
А4		77	3.0.04	М3	1	1,6кг
			Механические черт.	Рама затвора 800×900	1	
				Детали		
				А-I-6-ГОСТ 5781-82*		
Б4		58	Лист 33	e=980	4	0,2кг
				А-I-10-ГОСТ 5781-82*		
Б4		59	Тоже	e=1330	10	0,8кг
Б4		60*	"	e=520	8	0,3кг
Б4		61*	"	e=240	6	0,1кг
Б4		62	"	e=980	4	0,6кг
Б4		63*	"	e=590	4	0,4кг
Б4		64*	"	e=1240	2	0,8кг
Б4		65*	"	e=1150	7	0,7кг
				Материалы	м³	
				Бетон класса В15, F□, W4	0,19	

* Позиции см. ведомость деталей л. КЖ-33

Совместно с данным см. л.л. КЖ-21, 23, 31, 32, 33, 35

Привязан

Инв. N:

Взам. инв. N | Подпись и дата | Инв. N подл.

Инж.	Петропавловская		
Инж.	Цветкова		
Рук. гр	Семенова		
ГИП	Чирков		
Гл. спец.	Козловичер		
Н. контр.	Козловичер		
Нач. отд	Альтшиллер		

Копир. Лайпухина

ТП 902-2-442.87 - КЖ

Блок двух коридорных аэротенков с размерами коридора 6×4,6×42м и вторичных отстойников (2 секции)

Стадия	Лист	Листов
Р	27	

Спецификация монолитных участков стен Ум-5, 6, 7, 10, 11, 16

СОЮЗВОДОКАНАЛПРОЕКТ

22574-03 30 Формат А2

Альбом III

Спецификация монолитных участков стен

Формат	Зона	Поз.	Обозначение	Наименование	Кол.	Примечание.
1	2	3	4	5	6	7
				Ум-12 (шт.1)		
				Сборочные единицы		
				Изделия закладные		
А4		1	ТП 902-2-428.87-КЖ.И.3.0.02	М1	4	1.2кг
А4		26	3.0.06	М7	2	1.6кг
А4		3	3.0.04	М3	4	1.6кг
		74	5.900-2	Сальник для тр.Ду=300, $P_к$=300	1	27.8кг
				Детали		
				А-III-10-ГОСТ 5781-82*		
Б4		12*	лист 33	P=1800	4	1.1кг
Б4		13*	то же	$P_{ср}$=940	8	0.6кг
Б4		40	"	P=3000	10	1.8кг
Б4		41	"	P=3280	4	2.0кг
Б4		46	"	P=5410	12	3.3кг
Б4		4	"	P=4810	25	3.0кг
Б4		11	"	P=1580	8	1.0кг
				А-III-16-ГОСТ 5781-82*		
Б4		21*	"	P=1920	12	3.0кг
Б4		22*	"	P=1680	16	2.5кг
Б4		23*	"	$P_{ср}$=1015	34	1.6кг
Б4		42	"	P=3000	18	4.7кг
Б4		43	"	P=3280	12	5.2кг
Б4		48	"	P=1620	4	2.6кг
Б4		55	"	P=1480	4	2.3кг
Б4		56*	"	P=1880	8	3.0кг
Б4		20*	"	P=1780	22	2.8кг
				Материалы	$м^3$	
				Бетон класса В15, F□, W4	5.10	
				Ум-13 (шт.1)		
				Сборочные единицы		
				Изделия закладные		
А4		25	ТП 902-2-428.87-КЖ.И.3.0.05	М6	1	7.7кг
		74	5.900-2	Сальник для тр.Ду=300, $P_к$=300	1	27.8кг
				Детали		
				А-III-10-ГОСТ 5781-82*		
Б4		4	лист 33	P=4810	14	3.0кг
Б4		11	то же	P=1580	9	1.0кг
Б4		12*	"	P=1800	2	1.1кг
Б4		13*	"	$P_{ср}$=940	2	0.6кг
Б4		66*	"	P=3600	4	2.2кг
Б4		68*	"	P=1950	2	1.2кг

Инв.№ подл. | Подпись и дата | Взам. инв.№

1	2	3	4	5	6	7
Б4		70*	Лист 33	P=3340	8	2.1кг
Б4		46	То же	P=5410	14	3.3кг
				А-III-16-ГОСТ 5781-82*		
Б4		20*	"	P=1780	9	2.8кг
Б4		21*	"	P=1920	6	3.0кг
Б4		22*	"	P=1680	8	2.5кг
Б4		23*	"	$P_{ср}$=1015	21	1.6кг
Б4		48	"	P=1620	4	2.6кг
Б4		55	"	P=1480	4	2.3кг
Б4		56*	"	P=1880	8	3.0кг
Б4		67*	"	P=3500	12	5.5кг
Б4		69*	"	P=1900	6	3.0кг
Б4		71*	"	P=3240	5	5.1кг
Б4		27	"	P=1400	8	2.2кг
				Материалы	$м^3$	
				Бетон класса В15, F□, W4	3.52	
				Ум-14 (шт.1)		
				Сборочные единицы		
				Изделия закладные		
А4		25	ТП 902-2-428.87-КЖ.И.3.0.05	М6	1	7.7кг
				Детали		
				А-III-10-ГОСТ 5781-82*		
Б4		4	Лист 33	P=4810	14	3.0кг
Б4		11	То же	P=1580	9	1.0кг
Б4		12*	"	P=1800	2	1.1кг
Б4		13*	"	$P_{ср}$=940	2	0.6кг
Б4		66*	"	P=3600	4	2.2кг
Б4		68*	"	P=1950	2	1.2кг
Б4		70*	"	P=3340	8	2.1кг
Б4		46	"	P=5410	14	3.3кг
				А-III-16-ГОСТ 5781-82*		
Б4		20*	"	P=1780	9	2.8кг
Б4		21*	"	P=1920	6	3.0кг
Б4		22*	"	P=1680	8	2.5кг
Б4		23*	"	$P_{ср}$=1015	21	1.6кг

* Позиции см. Ведомость деталей л. КЖ-33

Совместно с данным см. л.л. КЖ-24, 25, 33, 35.

Привязан

Инв.№

1	2	3	4	5	6	7
Б4		48	лист 33	P=1620	4	2.6кг
Б4		55	то же	P=1480	4	2.3кг
Б4		56*	"	P=1880	8	3.0кг
Б4		67*	"	P=3500	12	5.5кг
Б4		69*	"	P=1900	6	3.0кг
Б4		71*	"	P=3240	5	5.1кг
				Материалы	$м^3$	
				Бетон класса В15, F□, W4	3.52	
				Ум-15 (шт.1)		
				Сборочные единицы		
				Изделия закладные		
А4		25	ТП 902-2-428.87-КЖ.И.3.0.05	М6	2	7.7кг
		74	5.900-2	Сальник для тр. Ду 300, $P_к$=300	1	27.8кг
		78	5.900-2	Сальник для тр. Ду=500, $P_к$=300	1	48.3кг
				Детали		
				А-III-10-ГОСТ 5781-82*		
Б4		11	Лист 33	P=1580	8	1.0кг
Б4		12*	То же	P=1800	4	1.1кг
Б4		13*	"	$P_{ср}$=940	8	0.6кг
Б4		40	"	P=3000	10	1.8кг
Б4		41	"	P=3280	4	2.0кг
Б4		46	"	P=5410	12	3.3кг
Б4		4	"	P=4810	25	3.0кг
				А-III-16-ГОСТ 5781-82*		
Б4		20*	"	P=1780	22	2.8кг
Б4		21*	"	P=1920	12	3.0кг
Б4		22*	"	P=1680	16	2.5кг
Б4		23*	"	$P_{ср}$=1015	34	1.6кг
Б4		42	"	P=3000	18	4.7кг
Б4		43	"	P=3280	12	5.2кг
Б4		48	"	P=1620	4	2.6кг
Б4		55	"	P=1480	4	2.3кг
Б4		56*	"	P=1880	8	3.0кг
Б4		27	"	P=1400	16	2.2кг
				Материалы	$м^3$	
				Бетон класса В15, F□, W4	5.10	

Инж.	Петроплавловская		
Инж	Цветкова		
Рук. гр.	Семенова		
Гип	Чиркова		
Гл. спец.	Козловичев		
Н. контр.	Козловичев		
Нач. отд.	Альтшуллер		
Гос. Доценко			

ТП 902-2-442.87-КЖ

Блок двухкоридорных аэротенков с размерами коридора 6×42м. и вторичных отстойников (2 секции)	Стадия	Лист	Листов
	Р	28	
Спецификация монолитных участков стен Ум-12, 13, 14, 15.	Союзводоканалпроект		

22574-03 31 Формат А2

Альбом III

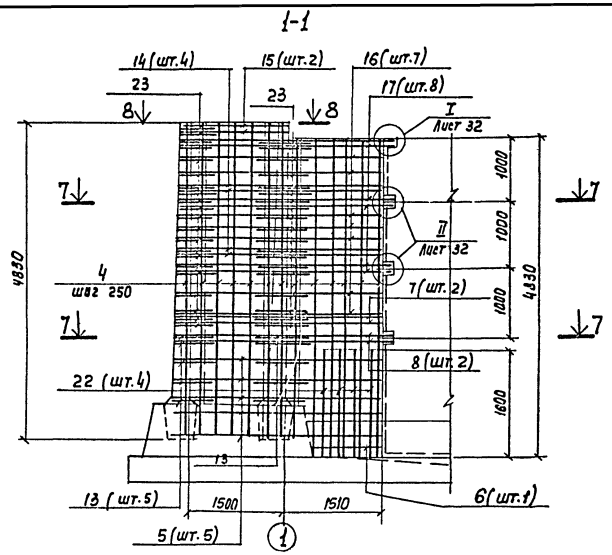

Ум-2. План 7-7

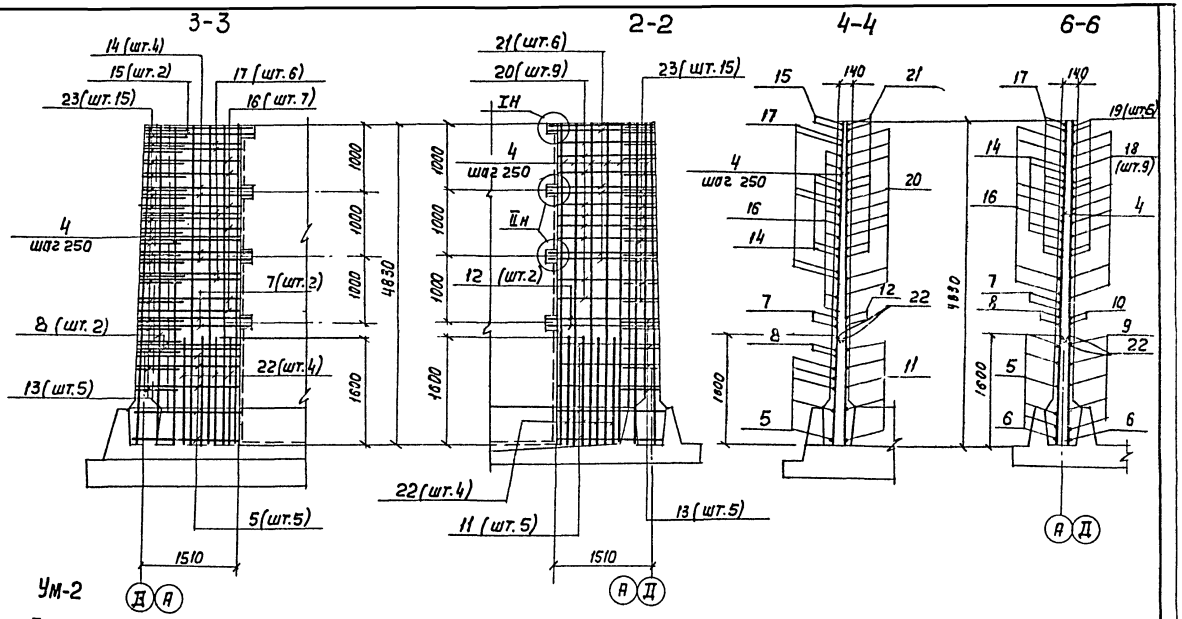

Ум-2
План 8-8

5-5

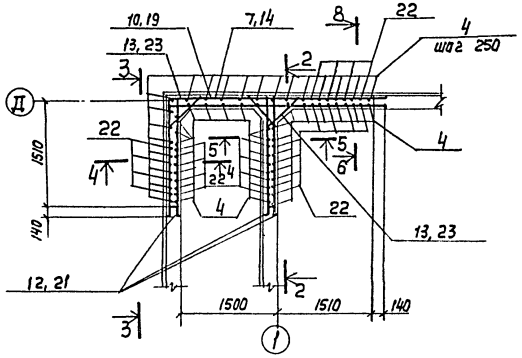

Ум-1. План 7-7

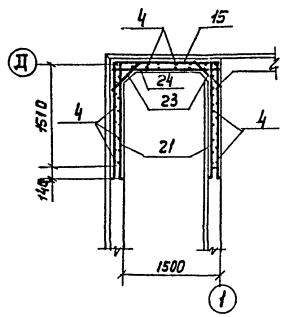

Ум-1. План 8-8

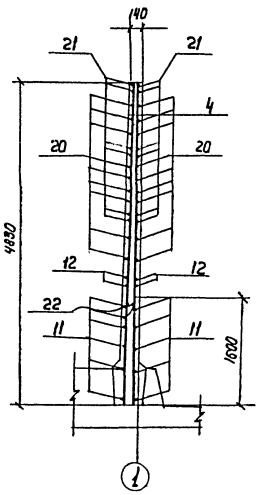

1. Совместно с данным см. л.л. КЖ-21,26.
2. Защитный слой бетона – 20мм.
3. Позиции „13" приварить к поз. „5,8,11,12," позиции „23" приварить к поз. „14-21", остальные соединения вязаные.
4. Длина поз. „5÷21" уточняется по месту.
5. В месте пропуска сальника арматуру в Ум-2 обрезать по месту, концы обрезанной арматуры приварить к корпусу сальника.

Деталь армирования отверстий см. л. КЖ-30.

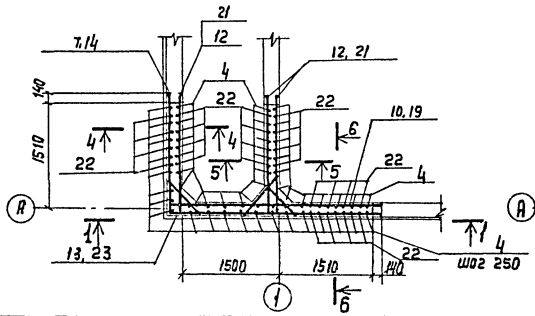

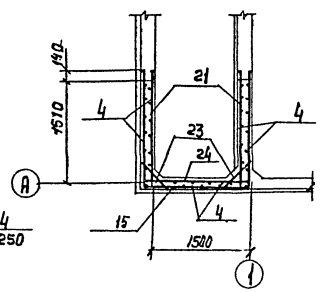

Привязан:

Инв.№

Инж.	Петроваловская		
Инж.	Цветкова		
Рук.гр.	Семенова		
НИЛ	Чирков		
Гл.спец	Козловичер		
Н.Контр.	Козловичер		
Нач.отд.	Альтшуллер		

ТП902-2-442.87 – КЖ

Блок двухкаридорных аэротенков с размерами коридора 6х4,6х42м и вторичных отстойников (2 секции)

Стадия	Лист	Листов
Р	29	

Монолитные участки стен Ум-1,2. Арматурный чертеж.

СОЮЗВОДОКАНАЛПРОЕКТ

Копир. Лаврухина

22574-03 32 Формат А2

Инв.№ подл. | Подп. и дата | Взам.инв.№

Альбом III

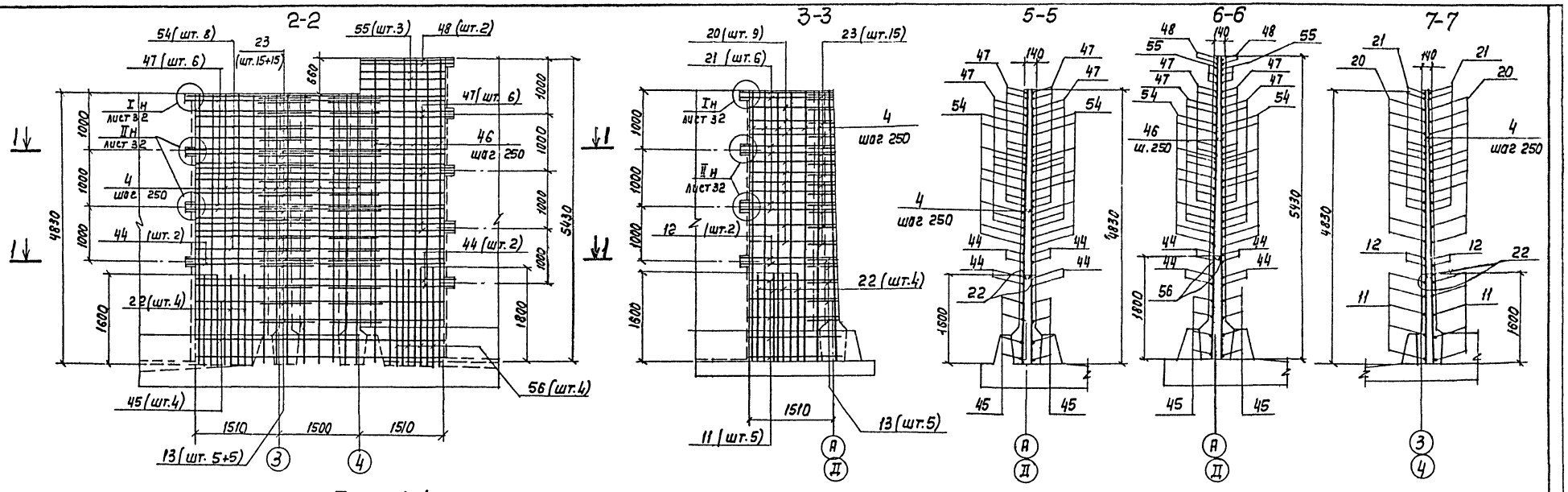

Ум-4 План 1-1

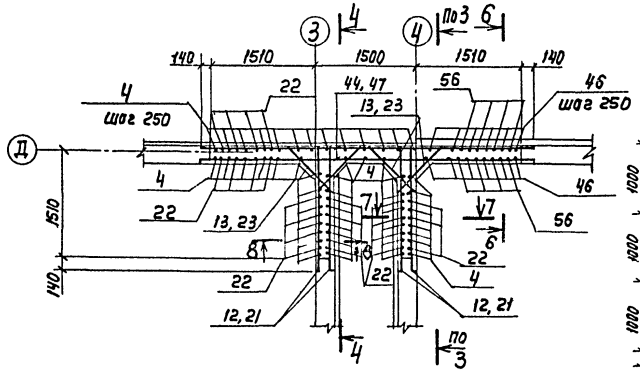

Ум-3 План 1-1

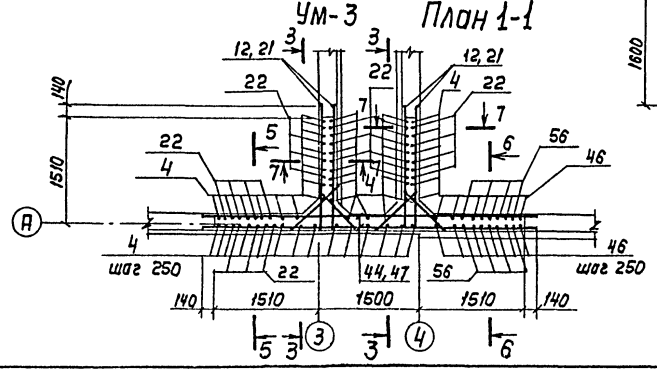

4-4

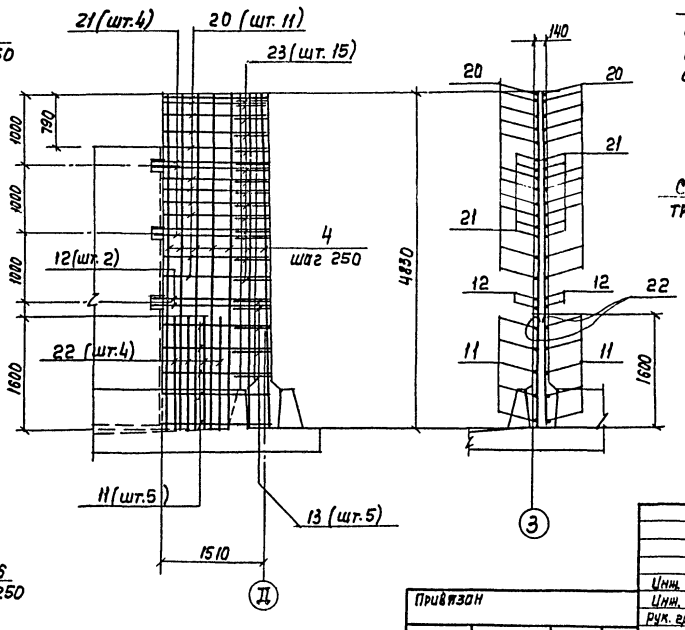

8-8

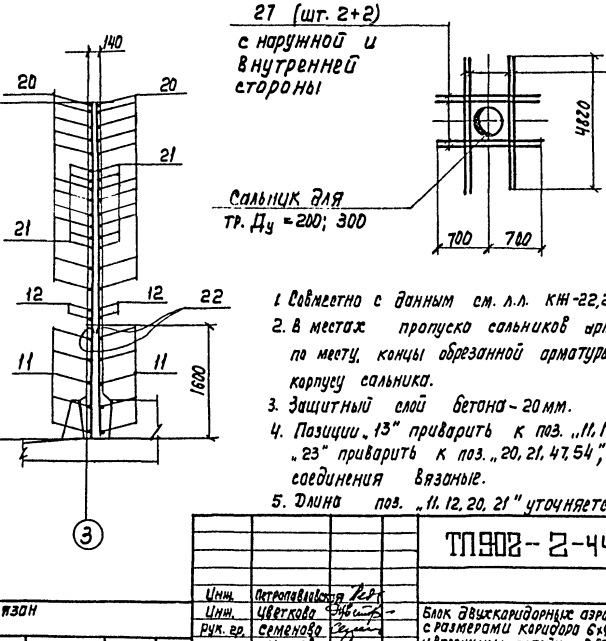

Деталь армирования отверстий

1. Совместно с данным см. л.л. КЖ-22,26.
2. В местах пропуска сальников арматуру обрезать по месту, концы обрезанной арматуры приварить к корпусу сальника.
3. Защитный слой бетона - 20 мм.
4. Позиции „13" приварить к поз. „11, 12, 44, 45", позиции „23" приварить к поз. „20, 21, 47, 54", остальные соединения вязаные.
5. Длина поз. „11, 12, 20, 21" уточняется по месту.

						ТП902-2-442.87 - КЖ	
Инв.	Петропавловская						
Инж.	Цветкова						
Рук. гр.	Семенова						
ГИП	Чирков						
Гл. спец.	Козловичер						
Н. контр.	Козловичер						
Нач. отд.	Альтшуллер						
Привязан							
Инв. №							

Блок двухкоридорных аэротенков с размерами коридора 6×4,6×42м и вторичных отстойников (2 секции)

Стадия	Лист	Листов
Р	30	

Монолитные участки стен Ум 3, 4. Арматурный чертеж.

Союзводоканалпроект

Копир. Лаврухина

22574-03 33 Формат А2

Взам. инв. №

Подпись и дата

Инв. № подл.

Альбом III

3-3

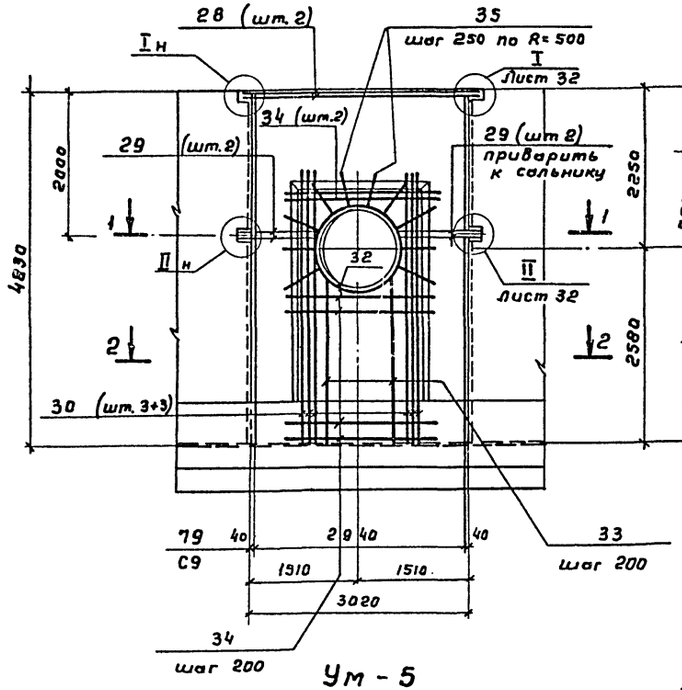

Ум-5
План 1-1

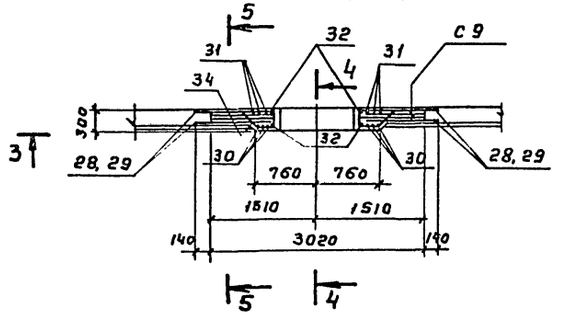

Ум-5
План 2-2

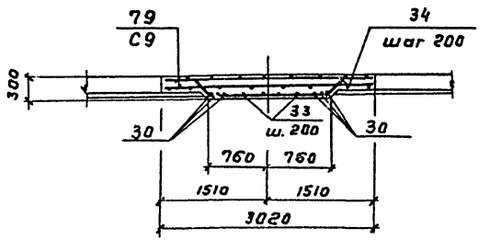

4-4

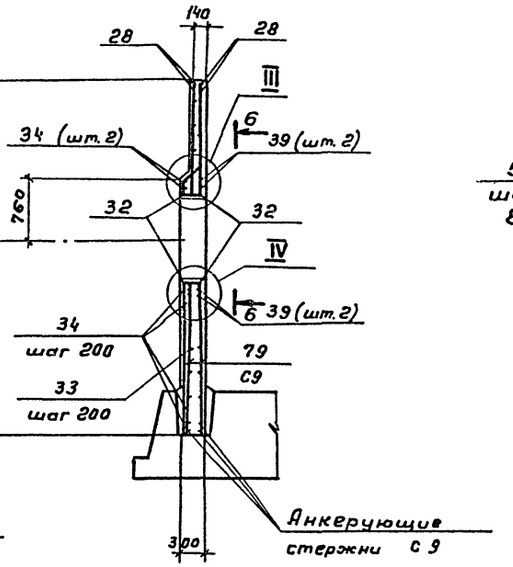

5-5

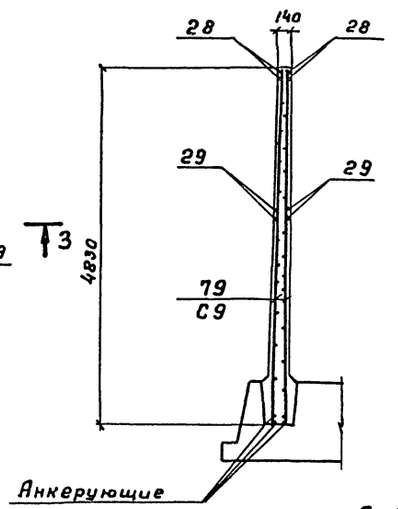

6-6

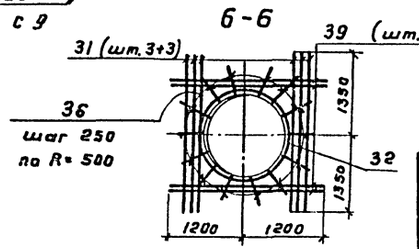

7-7

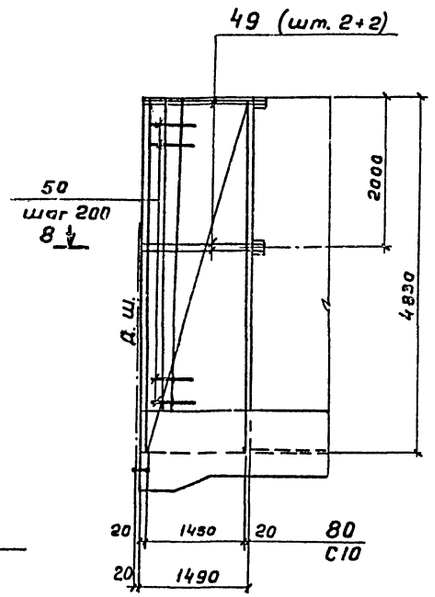

УМ-8, 9, 10, 11
План 8-8

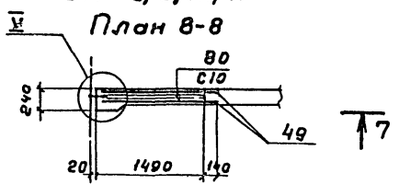

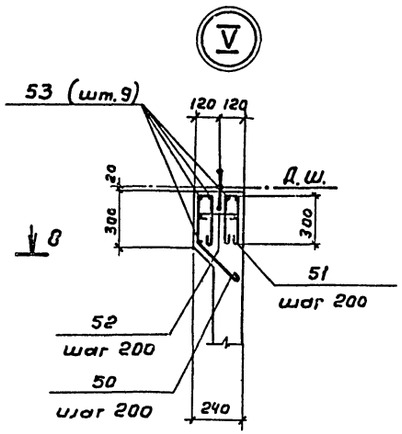

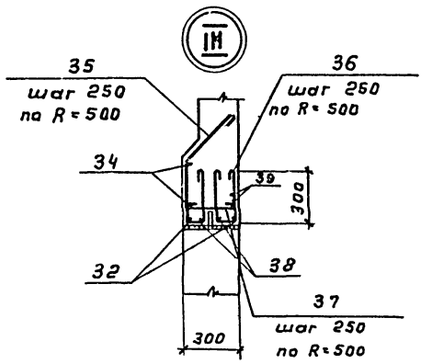

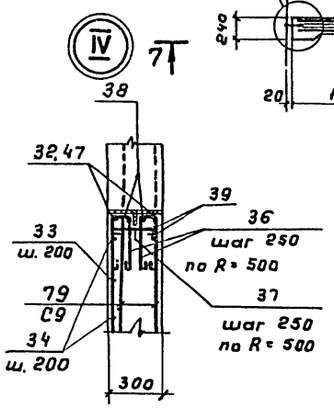

1. Совместно с данным см. л. л. КЖ-21, 23, 24, 26÷28.
2. Защитный слой бетона- 20мм.

					ТП 902-2-442.87- КЖ	
Инж.	Петропавловский					
Инж.	Цветкова			Блок двухкоридорных аэротенков с размерами коридора 6×4,6×42м и вторичных отстойников (2 секции)	Стадия: Р	Лист: 31	Листов:
Рук. гр.	Семенова					
ГИП	Чирков					
Гл. спец.	Козловичер			Монолитные участки стен УМ.5, 8, 9, 10, 11. Арматурный чертеж.	СОЮЗВОДОКАНАЛПРОЕКТ	
Н. контр.	Козловичер					
Нач. отд.	Альтшуллер					

Привязан

Инв. №

Инв. № подл. | Подпись и дата | Взам. инв. №

22574-03 34

Копировал Гольденбаум

Формат А2

Альбом III

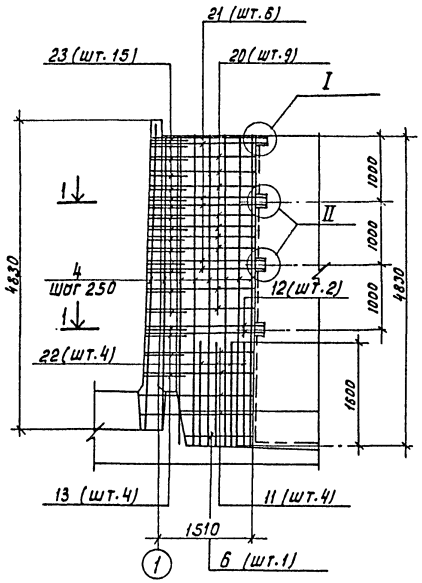

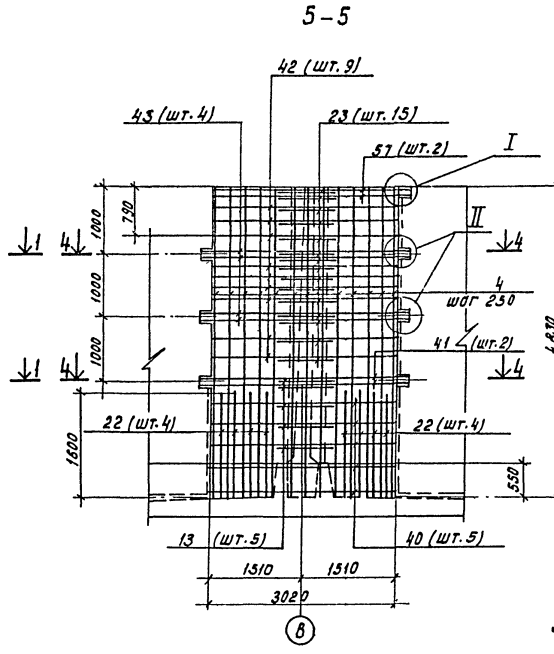

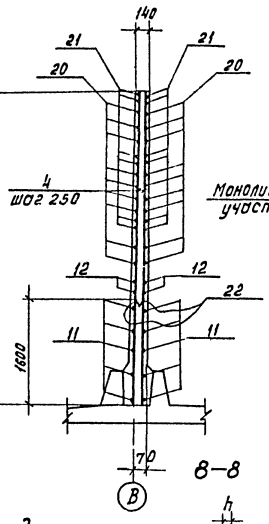

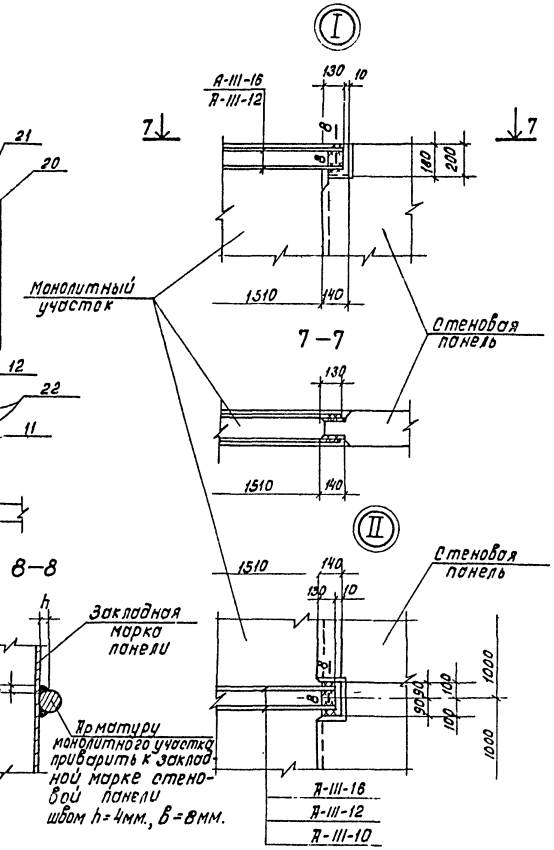

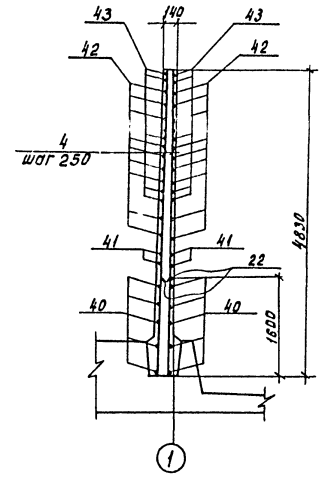

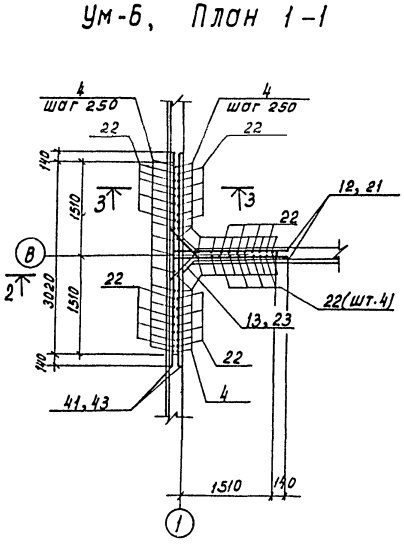

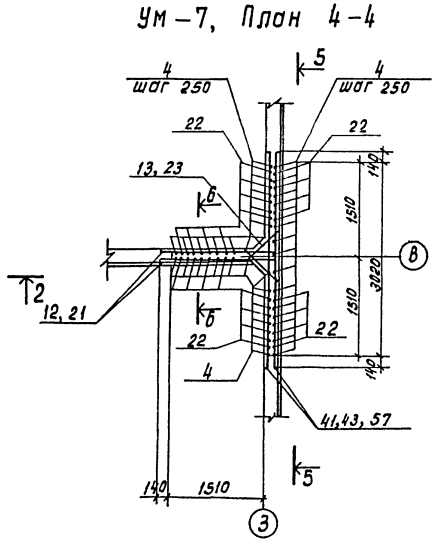

1. Совместно с данным см. л.л. КЖ-23, 27.
2. Защитный слой бетона – 20 мм.
3. Позиции „13" приварить к поз., 11, 12, 40, 41", позиции „23" приварить к поз., 20, 21, 42, 43, 57", остальные соединения вязаные.
4. Длина поз. „11, 12, 20, 21" уточняется по месту.

				ТП902-2-442.87-КЖ			
Инж.	Петропавловская						
Инж.	Цветкова			Блок двухкоридорных аэротенков с размерами коридора 6×4.6×42 м. и вторичных отстойников (2 секции)	Стадия	Лист	Листов
Рук. гр.	Семенова				Р	32	
Гип	Чирков						
Гл. спец.	Козловичер			Монолитные участки стен Ум-6, 7. Арматурный чертеж.	СОЮЗВОДОКАНАЛПРОЕКТ		
Н. контр.	Козловичер						
Нач. отд.	Альтшуллер						

Привязан:

Инв. №

Инв. № подл. | Подпись и дата | Взам. инв. №

кол. Доценко

22574-03 35 Формат А2

Альбом III

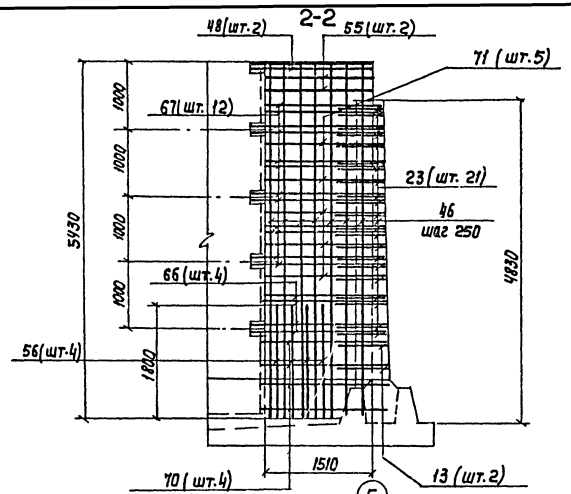

Ум 14. План 1-1

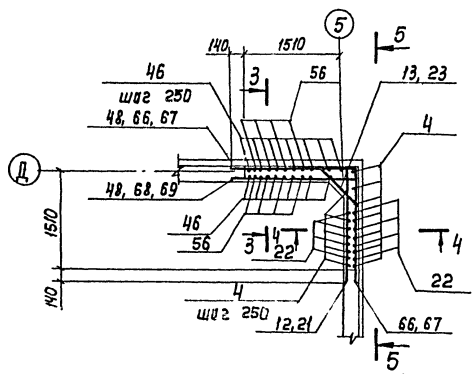

Ум-13. План 1-1

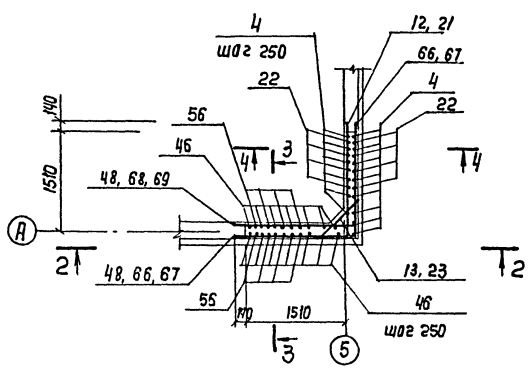

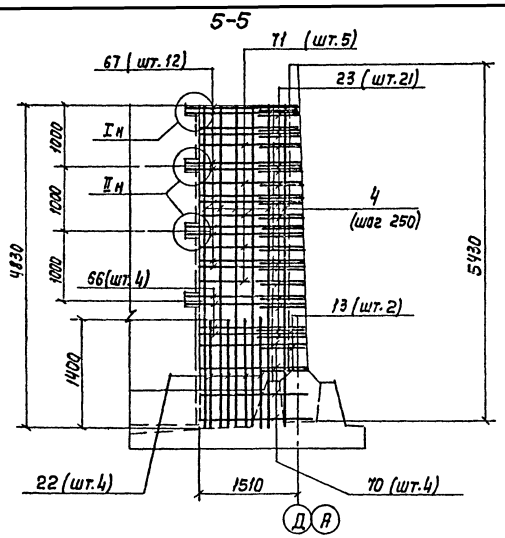

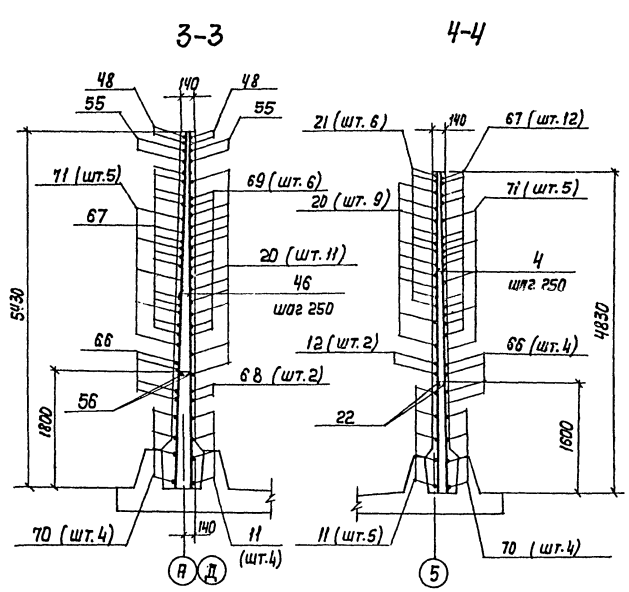

1. Совместно с данным см. л.л. КЖ-25,28.
2. В местах пропуска сальников арматуру обрезать по месту, концы обрезанной арматуры приварить к корпусу сальника. Деталь армирования отверстий см. л. КЖ-30.
3. Длина горизонтальных стержней уточняется по месту.

Ведомость деталей

Поз.	Эскиз
5	1580, 3200
7	1720, 3200
8	1580, 3340
10	3300, 100
12	1700, 100
13	100, 45°, 710 ÷ 770, 100
14	1640, 3150
15	350, 1600, 350
16	1480, 3150
17	3240, 1480
18	300, 3150
19	300, 3290
20	1480, 300
21	1620, 300
22	1580, 100
23	450, 200, 550 ÷ 680, 200
24	300, 1580, 300
30	45°, 380, 3300, 100
32	450, R270

Поз.	Эскиз
34	45°, 1500, 380, 15°
35	45°, 300, 250 ÷ 350, 100
36	300, 300, 100
37	280
38	2400
50	45°, 280, 300, 300, 80
51	300, 300, 80
52	220
53	4240
56	1780, 100
60	160, 50, 50, 100, 110, 50
61	50, 190
63	540, 50
64	490, 50, 50, 490, 160
65	350, 150, 100, 140, 45°
66	1750, 1850
67	1800, 1700
68	100, 1850
69	100, 1800, 1620
70	1120
71	1570, 1670

Привязан

Инв. №

Инж.	Петропавловская		
Инж.	Цветкова		
Рук. бр.	семенова		
ГИП	Чирков		
Гл. спец.	Козловичер		
Н. Контр.	Козловичер		
Нач. отд.	Альтшуллер		

Копир. Лаврушина

ТП 902-2-442.87-КЖ

Блок двухкирпичных аэротенков с размерами коридора 6х6,5х42м и вторичных отстойников (2 секции)

Стадия	Лист	Листов
Р	33	

Монолитные участки стен ум-13,14. Арматурные чертеж. Ведомость деталей.

СОЮЗВОДОКАНАЛПРОЕКТ

12574-03 36

Формат А2

Инв.№ подл. | Подп. и дата | Взам. инв.№

Альбом III

2-2

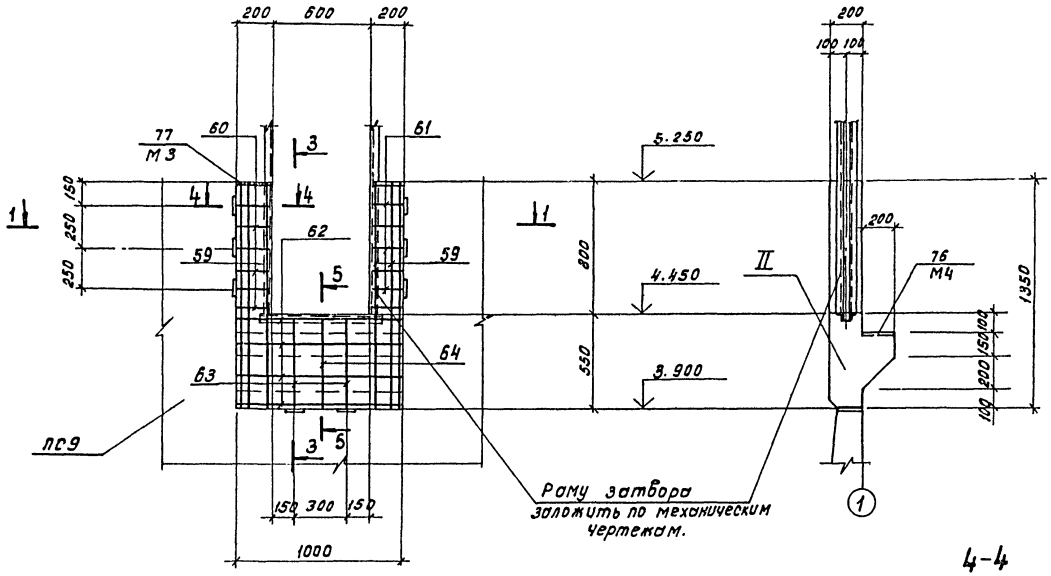

3-3

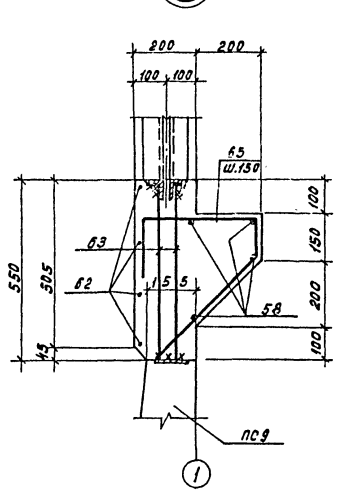

5-5

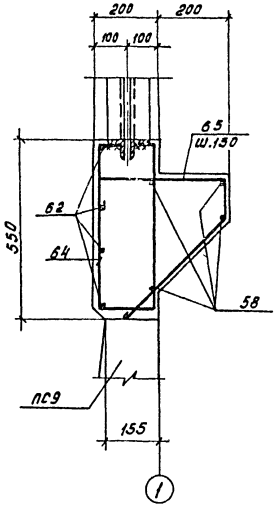

4-4

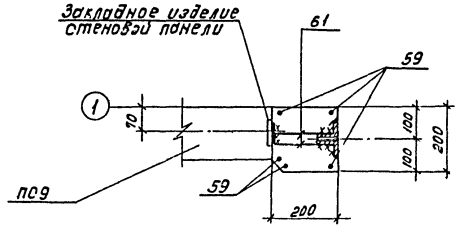

1. Совместно с данным см. л. л. КЖ -17, 18, 27.
2. Защитный слой бетона - 20 мм.
3. Все сварные швы h=6 мм. Сварку вести электродами Э42 ГОСТ 9467 -75*.

1-1

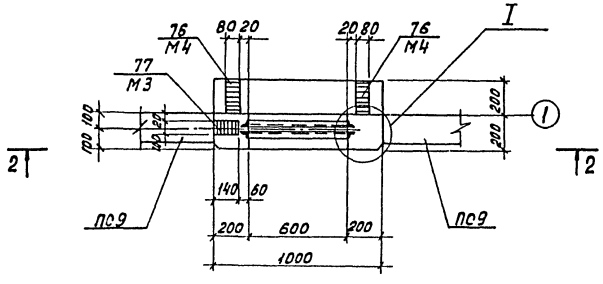

I

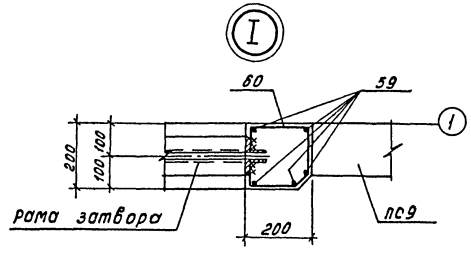

				ТП902-2-442.87 - КЖ		
Инж.	Петропавловская					
Инж.	Цветкова			Блок двухкоридорных аэротенков с размерами коридора 6×4.6×42м и вторичных отстойников (2 секции)	Стадия	Лист	Листов
Рук.гр.	Семенова				Р	34	
ГИП	Чирков						
Гл.спец.	Козлобичер			Монолитный участок Ум-16. Арматурно-опалубочный чертеж.	СОЮЗВОДОКАНАЛПРОЕКТ		
Н.контр.	Козлобичер						
Нач.отд.	Ялтышлер						

Привязан

Инв.№

Коп. Доценко

22574-03 37 Формат А2

Согласовано
Отдел №15 Смирнов
Взам.инв.№
Подпись и дата
Инв.№ подл.

Альбом III

2-2

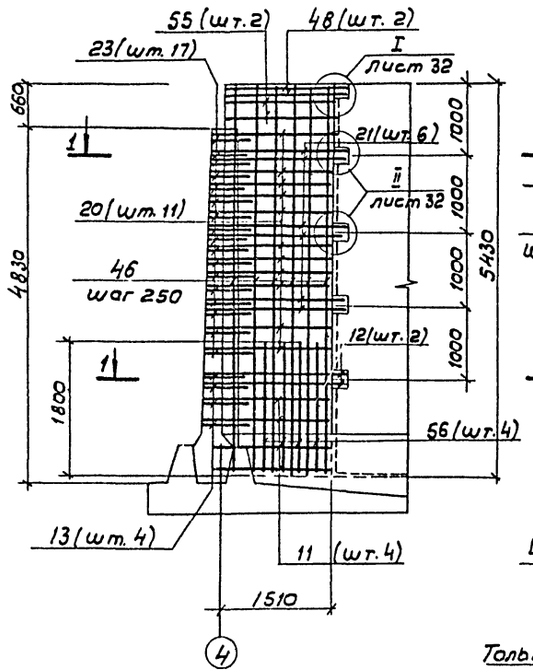

3-3

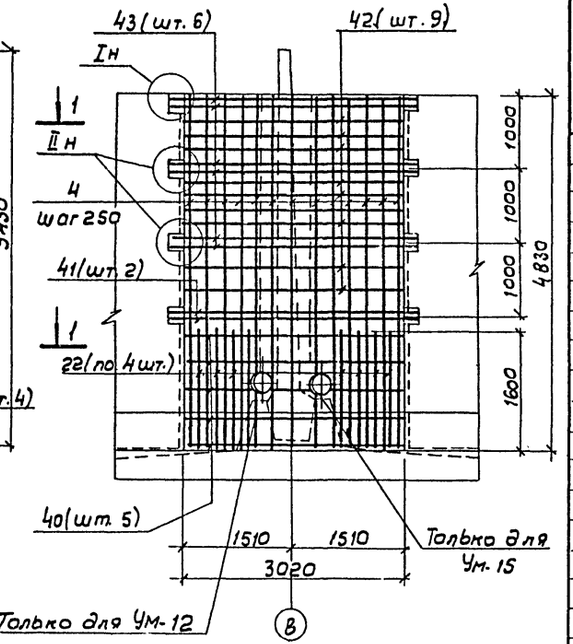

Ведомость расхода стали на элемент, кг

Марка элемента	Изделия арматурные											Изделия закладные					Общий расход
	Арматура класса										Всего	Ар-ра класса	Прокат			Всего	
	А-I					А-III						А-III	В ст.3 кп2				
	ГОСТ 5781-82*					ГОСТ 5781-82*						ГОСТ 5781-82*	ГОСТ 103-76*		ГОСТ 8239-72		
	ф6	ф8	ф10		Итого	ф10	ф12	ф16	ф20	Итого		ф8	-δ=5	-δ=8 / -δ=10	I 10		
Ум-1						87,9		484,3		572,2	572,2	1,4		7,8		9,2	581,4
Ум-2						87,9		501,9		589,8	589,8	1,4		7,8		9,2	599,0
Ум-3						263,2		723,4		986,6	986,6	3,0		13,2 / 17,0	3,8	37,2	1023,8
Ум-4						263,2		682,6		945,8	945,8	3,6		17,4 / 17,2	3,8	42,0	987,8
Ум-5	26,6	18,4			45,0	31,2	36,2	305,6	132,0	505,0	550,0	0,6		3,0		3,6	553,6
Ум-6						158,8		341,4		500,2	500,2						500,2
Ум-7						160,4		340,2		500,6	500,6	2,4		9,0 / 17,2	3,8	32,4	533,0
Ум-8	22,8	32,9			55,7		16,4	121,6	61,6	199,6	255,3	0,2		1,0		1,2	256,5
Ум-9	22,8	32,9			55,7		16,4	121,6	61,6	199,6	255,3	0,2		1,0		1,2	256,5
Ум-10	22,8	32,9			55,7		16,4	121,6	61,6	199,6	255,3						255,3
Ум-11	22,8	32,9			55,7		16,4	121,6	61,6	199,6	255,3						255,3
Ум-12						157,8		368,6		526,4	526,4	2,4		12,0		14,4	540,8
Ум-13						128,6		267,5		396,1	396,1	0,2	3,9		3,8	7,9	404,0
Ум-14						128,6		249,9		378,5	378,5	0,2	3,9		3,8	7,9	386,4
Ум-15						157,8		417,8		575,6	575,6	0,4	7,8		7,6	15,8	591,4
Ум-16	0,8		26,9		27,7						27,7	0,6		2,9		3,5	31,2

Ум-12. План 1-1

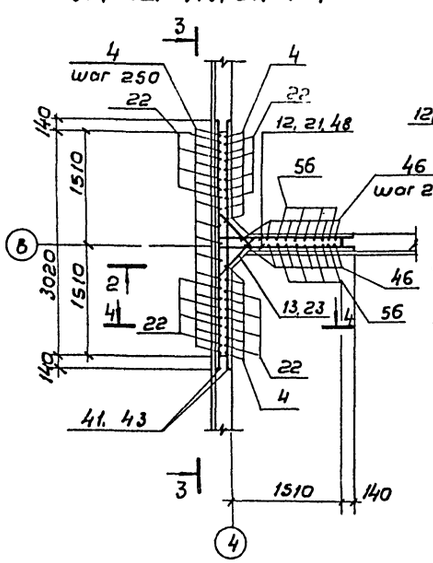

Ум-15 План 1-1

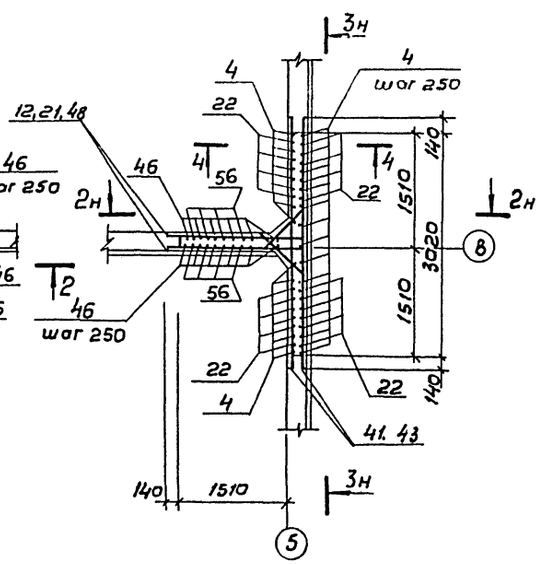

4-4

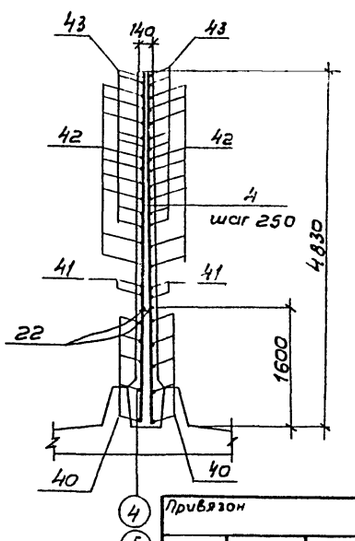

1. Совместно с данным см. л.л. КЖ-24, 25, 28.
2. Защитный слой бетона - 20 мм.
3. Позиции „13" приварить к поз. „11, 12, 40, 41", позиции „23" приварить к поз. „20, 21, 42, 43", остальные соединения вязаные.
4. В местах расположения поз. „25" в Ум-15 арматуру обрезать по месту и концы обрезанной арматуры приварить к поз. „25".
5. Деталь армирования отверстий см. л. КЖ-30.
6. Длина поз. „11, 12, 20, 21" уточняется по месту.

Инж.	Петропавловская		
Инж.	Цветкова		
Рук. гр.	Семенова		
Гип	Чирков		
Гл. спец	Козловичер		
Н. контр	Козловичер		
Нач. отд.	Альтшуллер		

Привязан

Инв. N

ТП 902-2-442.87-КЖ

Блок двухкоридорных аэротенков с размерами коридора 6×46×42м и вторичных отстойников (2 секции)

Монолитные участки стен УМ-12, 15. Арматурный чертеж. Ведомость расхода стали.

Стадия	Лист	Листов
Р	35	

СОЮЗВОДОКАНАЛПРОЕКТ

Инв. N подл. | Подпись и дата | Взам. инв. N

Альбом III

Схема расположения балок, лотков, плит, опор

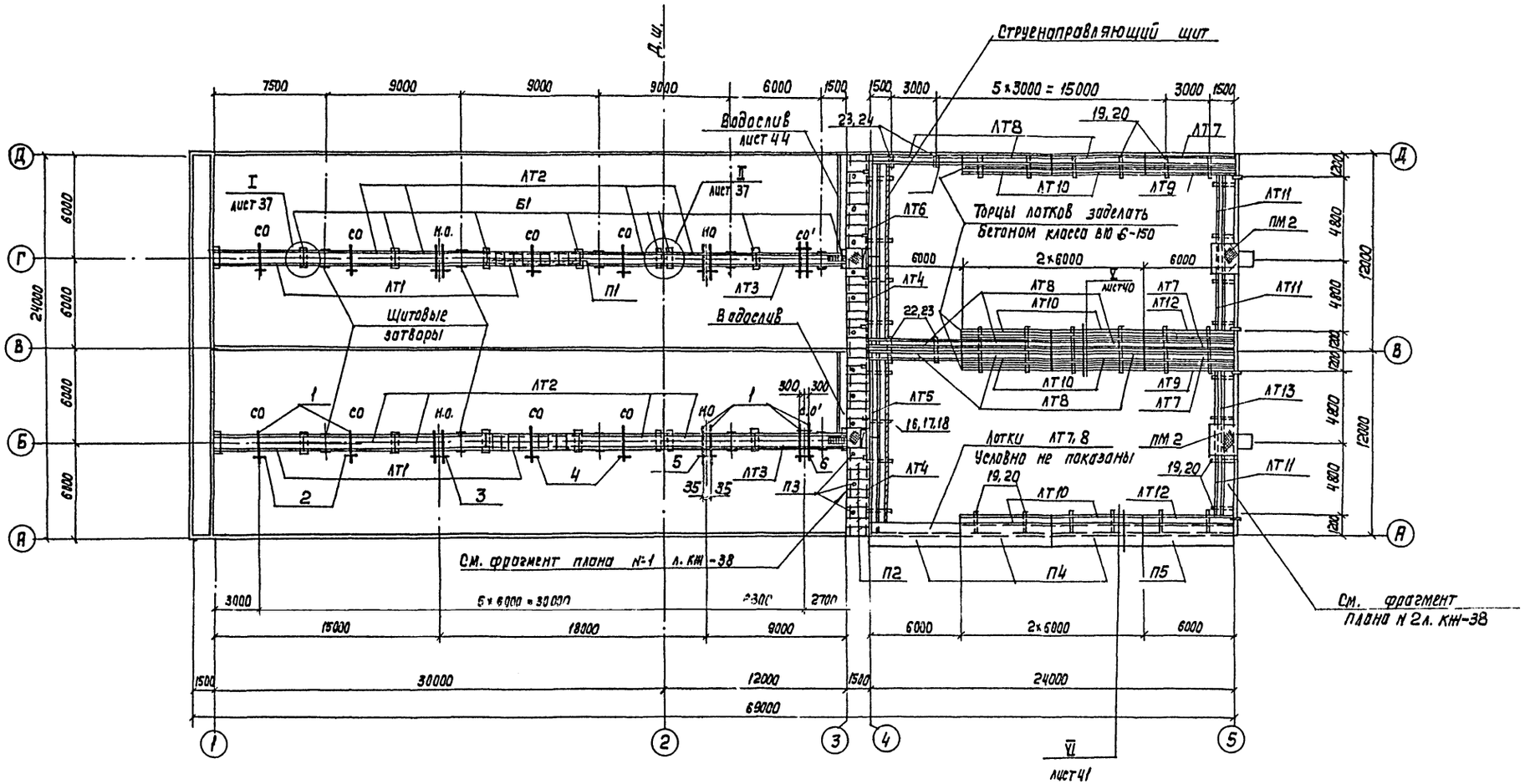

1. Совместно с данным см. л.л. КЖ-37÷41.
2. Скользящие и неподвижные опоры см. л. КЖ-42.
3. Позиции 1÷7 учтены на л. КЖ-42.
4. Конструкцию водослива см. л. КЖ-44.

				ТП 902-2-442.87 – КЖ	
Инж.	Петлюковская				
Инж.	Цветкова				
Рук. гр.	Семенова			Блок двухкоридорных аэротенков с размерами коридора 6×9.6×42м и вторичных отстойников (2 секции)	Стадия: Р; Лист: 36; Листов:
ГИП	Чирков				
Гл. спец.	Козловичер			Схема расположения балок, лотков, плит, опор. План.	Союзводоканалпроект
Н. контр.	Козловичер				
Нач. отд.	Альтшуллер				

Привязан

Инв. №

Согласовано: Отдел №12 Цветков; Отдел №15 Смирнов

Инв. № подл. | Подп. и дата | Взам. инв. №

Копир. Лабужина

22574-03 39 Формат А2

Альбом III

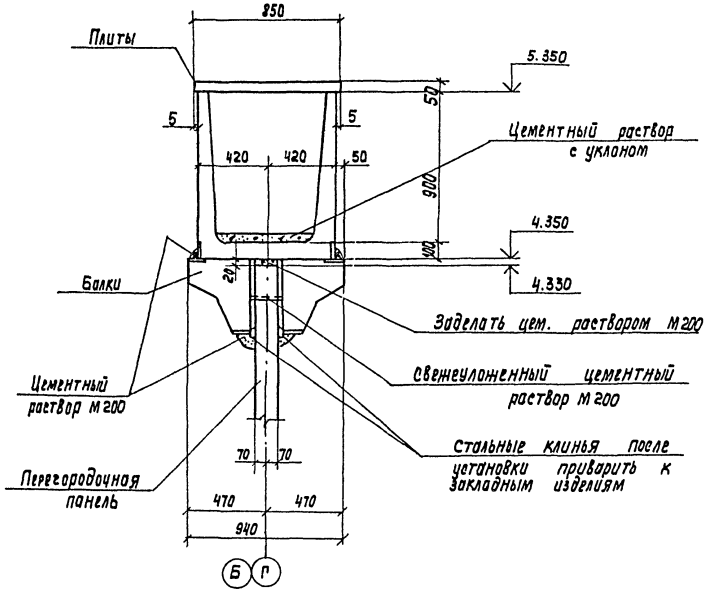

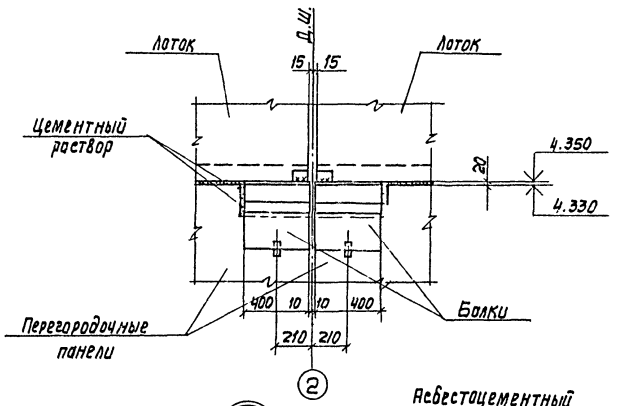

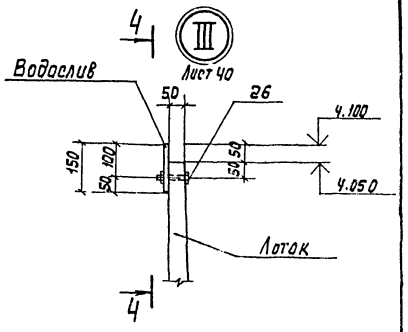

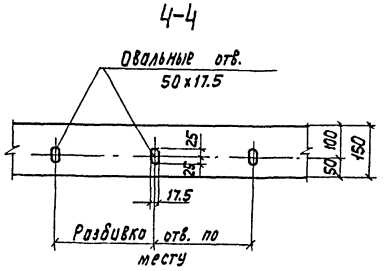

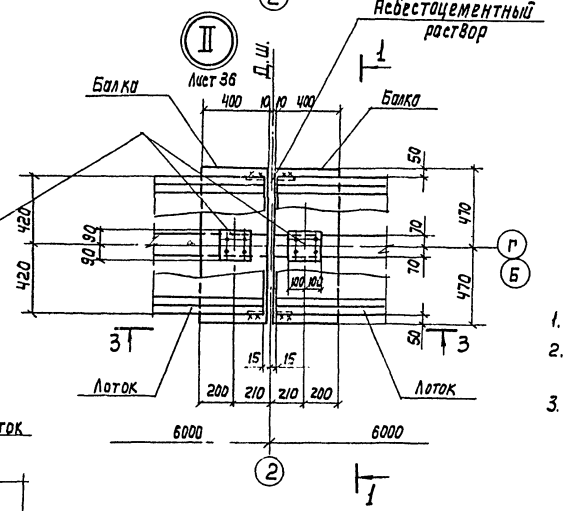

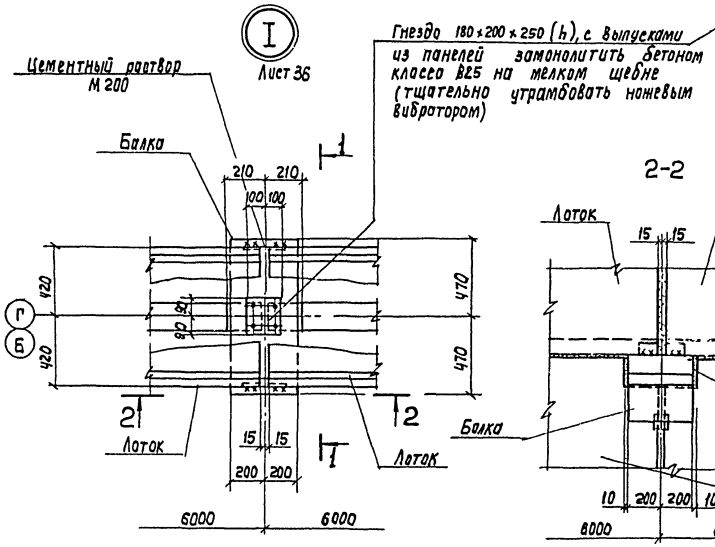

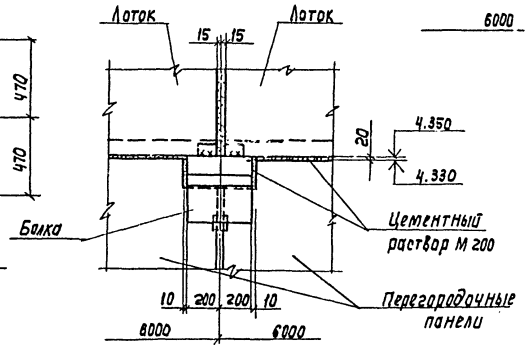

1. Совместно с данным см. л.л. КЖ-36, 40.
2. Все сварные швы h = 6 мм.
   Сварку вести электродами Э-42 ГОСТ 9467-75*.
3. Для изготовления водослива принять органическое поделочное стекло по ГОСТ 17622-72*.

				ТП 902-2-442.87-КЖ			
		Инж.	Петропавловская				
Привязан		Инж.	Цветкова	Блок двухкоридорных аэротенков с размерами коридора 6×4.6×42м и вторичных отстойников (2 секции)	Стадия	Лист	Листов
		Рук.гр.	Семенова		Р	37	
		ГИП	Чирков				
		Гл.спец.	Козловичер	Схема расположения балок, лотков, плит, опор. Узлы I ÷ III.	СОЮЗВОДОКАНАЛПРОЕКТ		
Инв.№		Н.контр.	Козловичер				
		Нач.отд.	Альтшуллер				

Инв.№ подл. | Подпись и дата | Взам.инв.№

Копар. Лаврухина

22574-03 40 Формат А2

Альбом III

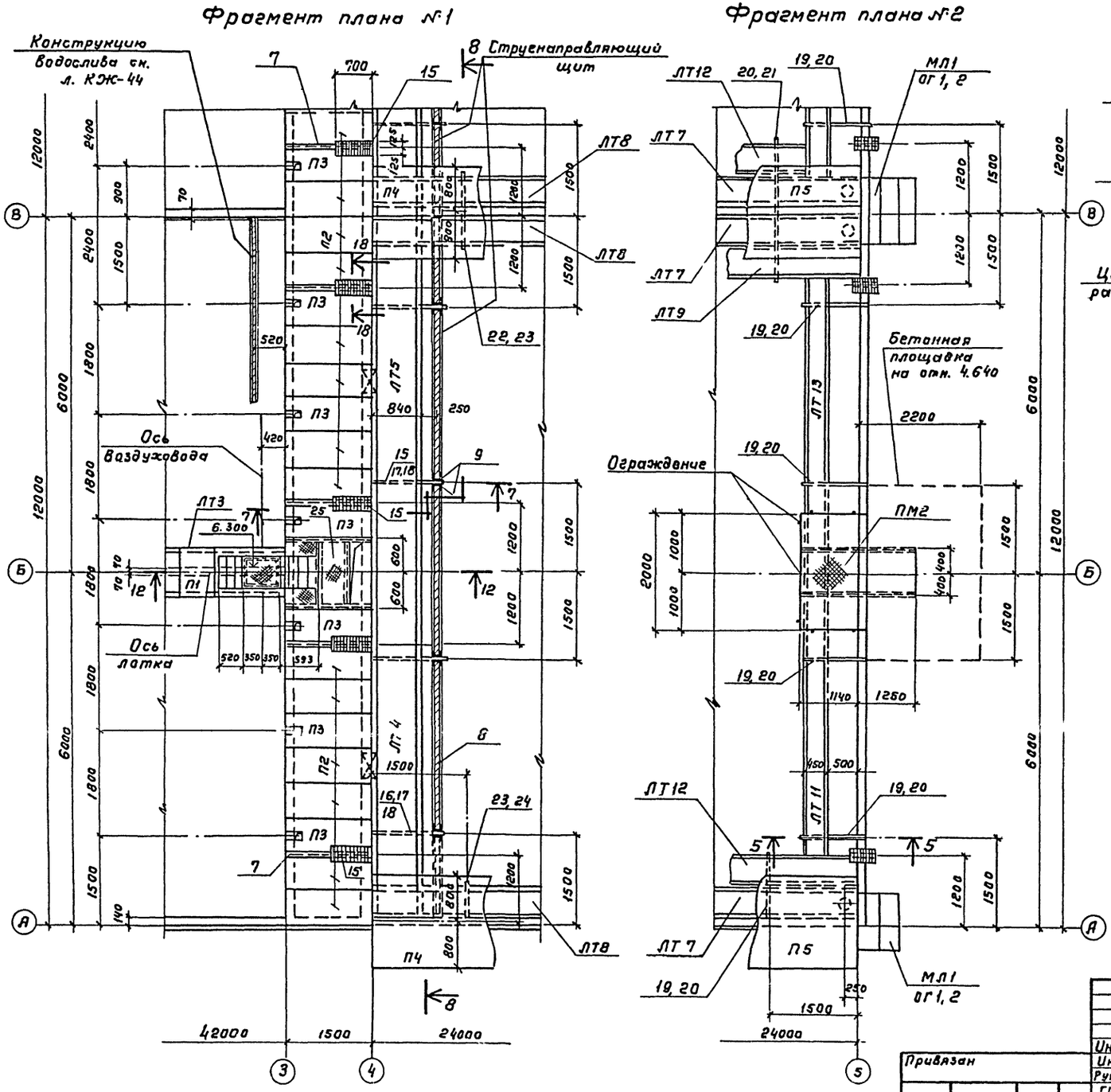

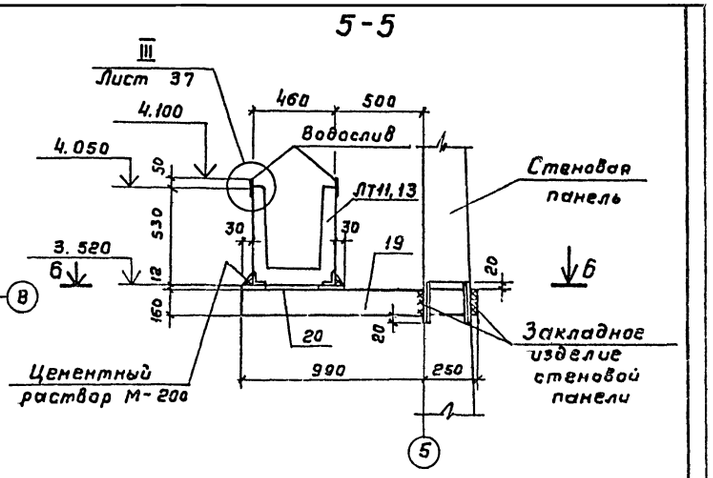

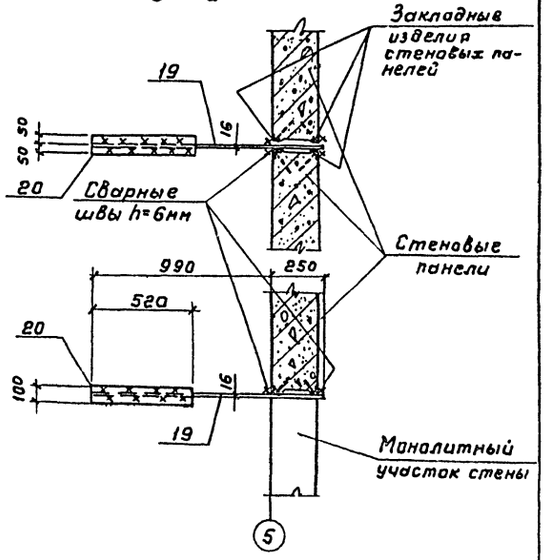

1. Совместно с данным см. л.л. КЖ-36, 39÷41.
2. Все сварные швы h = 6 мм. Сварку производить электродами Э-42 ГОСТ 9467-75*.

				ТП 902-2-442.87-КЖ			
		Инж.	Петропавловская				
Привязан		Инж.	Цветкова	Блок двухкоридорных аэротенков с размерами коридора 6×4,6×4 дм и вторичных отстойников (2 секции)	Стадия	Лист	Листов
		Рук.гр.	Семенова		Р	38	
		ГИП	Чирков				
		Гл.спец.	Козловичер	Схема расположения балок, лотков, плит, опор. Фрагменты планов №1, 2.	СОЮЗВОДОКАНАЛПРОЕКТ		
		Н.контр.	Козловичер				
Инв. №		Нач.отд.	Альтш				

574-63 41 Копировал Гольденбаум Формат А2

Инв. № подл. | Подпись и дата | Взам. инв. №

Альбом III

8-8

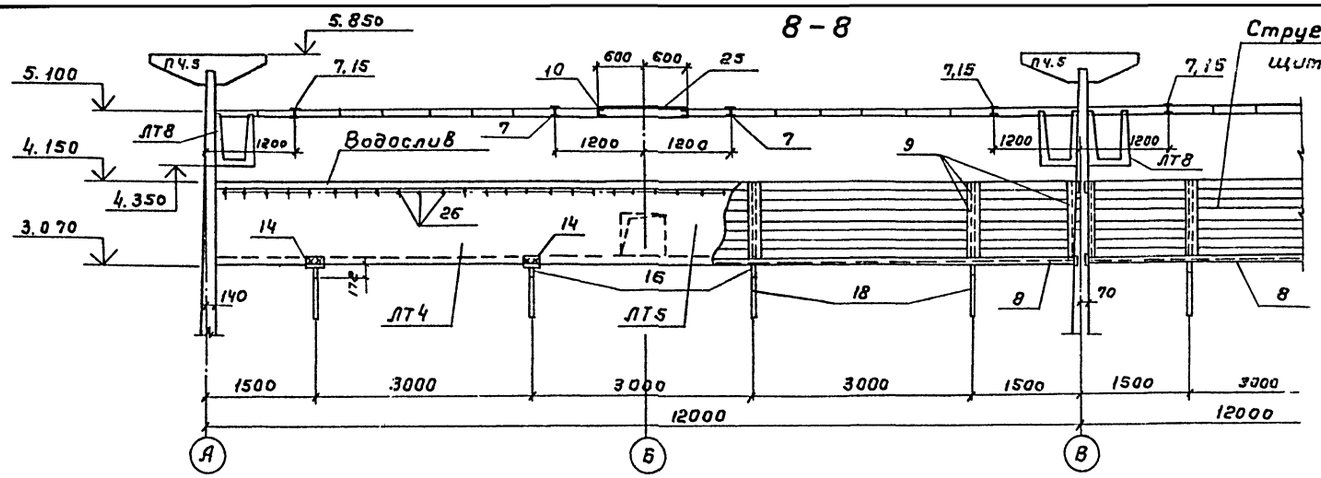

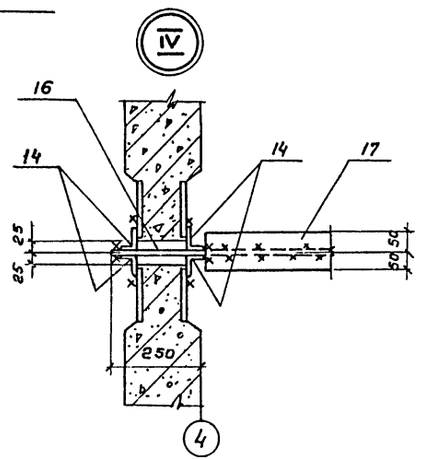

7-7

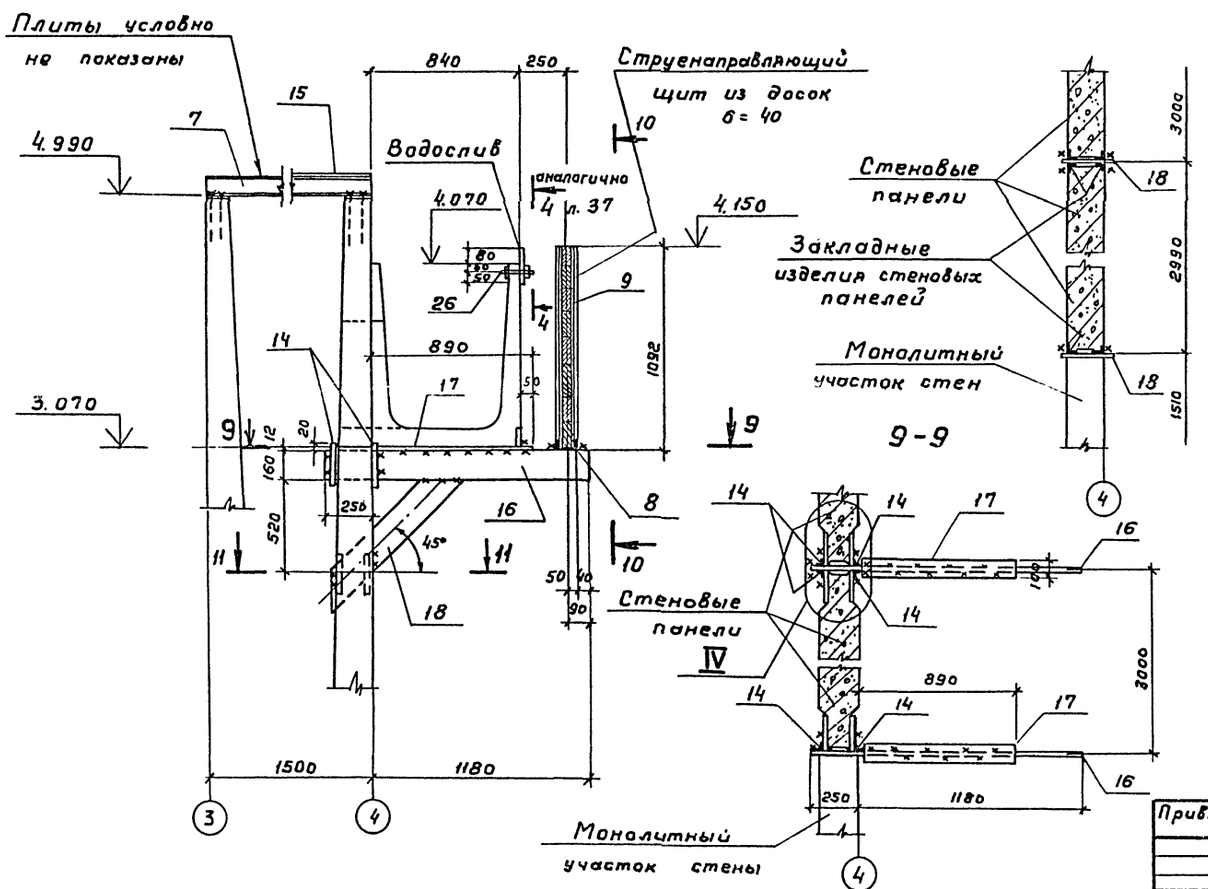

11-11

9-9

10-10

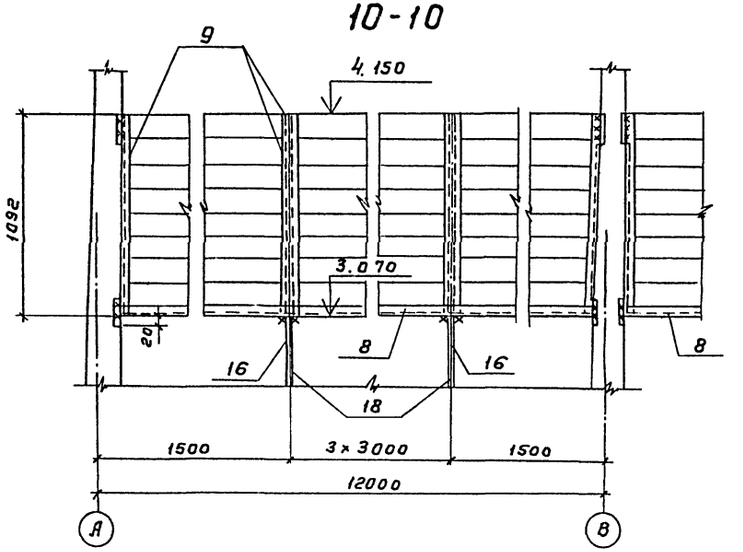

1. Совместно с данным см. л.л. КЖ-36÷38.
2. Все сварные швы h=6 мм.
   Сварку вести электродами Э-42 ГОСТ 9467-75*.
3. Для изготовления водослива принять органическое поделочное стекло по ГОСТ 17622-72*.

				ТП 902-2-442.87-КЖ			
Инж.	Петропавловский			Блок двухкоридорных аэротенков с размерами коридора 6×4,6×42 м и вторичных отстойников (2 секции)	Стадия	Лист	Листов
Инж.	Цветкова				Р	39	
Рук. гр.	Семенова						
ГИП	Чирков						
Гл. спец.	Козловичер			Схема расположения балок, лотков, плит, опор. Сечения. Узел IV.	СОЮЗВОДОКАНАЛПРОЕКТ		
Н. контр.	Козловичер						
Нач. отд.	Алтшулер						

Привязан

Инв. №

Инв. № подл. | Подпись и дата | Взам. инв. №

22574-03 42

Копировал Гольденбаум

Формат А2

Альбом III

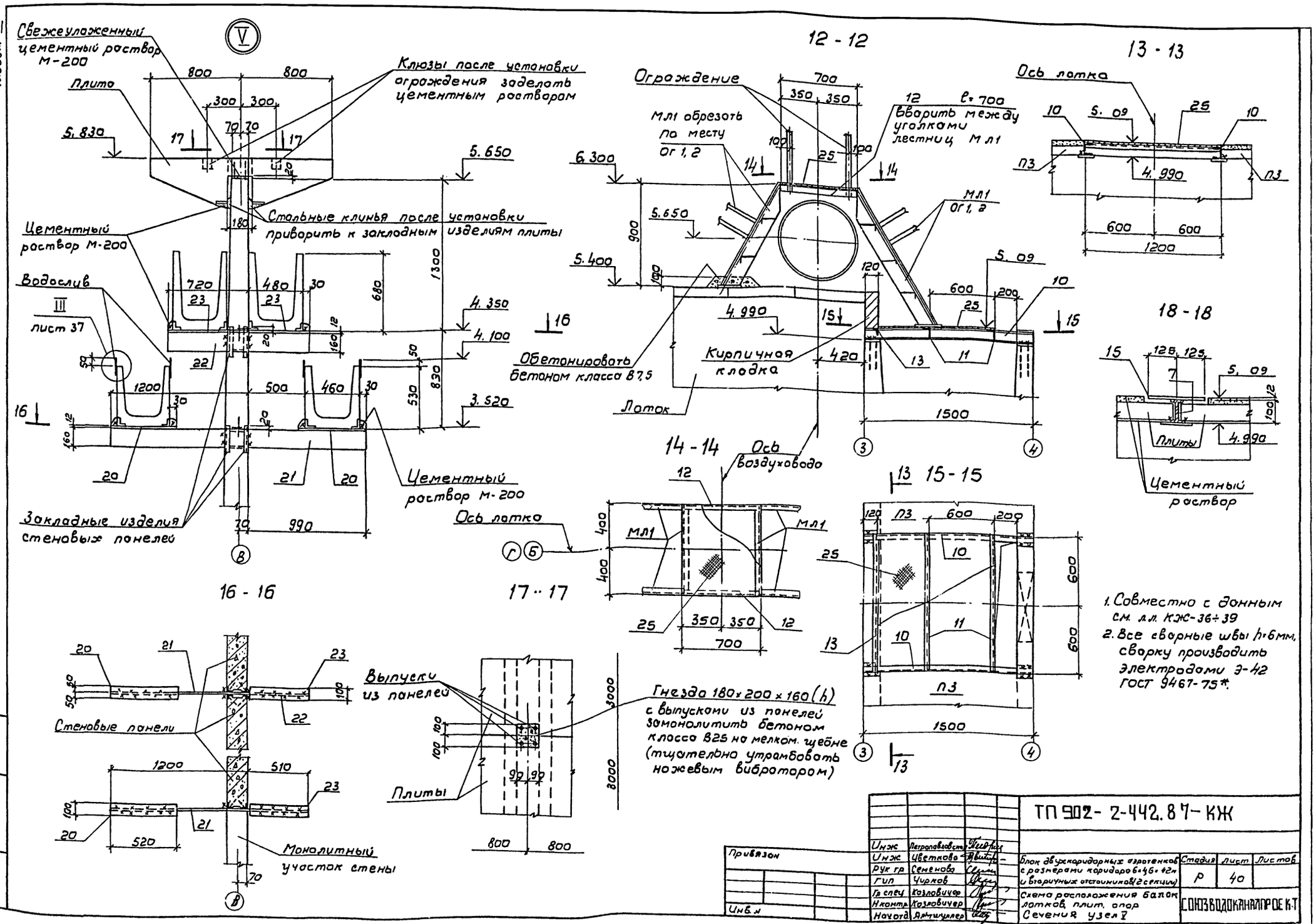

1. Совместно с данным см. л.л. КЖ-36÷39
2. Все сварные швы h=6мм, сварку производить электродами Э-42 ГОСТ 9467-75*.

Инж	Петропавловская		ТП 902-2-442.87-КЖ			
Инж	Цветкова		Блок двухкоридорных аэротенков с размерами коридора 6×46×42м и вторичных отстойников (2 секции)	Стадия	Лист	Листов
Рук гр	Семенова			Р	40	
Гип	Чирков		Схема расположения балок лотков, плит, опор	СОЮЗВОДОКАНАЛПРОЕКТ		
Гл спец	Козловичер		Сечения узел V			
Н контр	Козловичер					
Нач отд	Ялтшуллер					

Привязан

Инв. №

Инв. № подл. | Подпись и дата | Взам. инв. №

22574-03 43

Альбом III

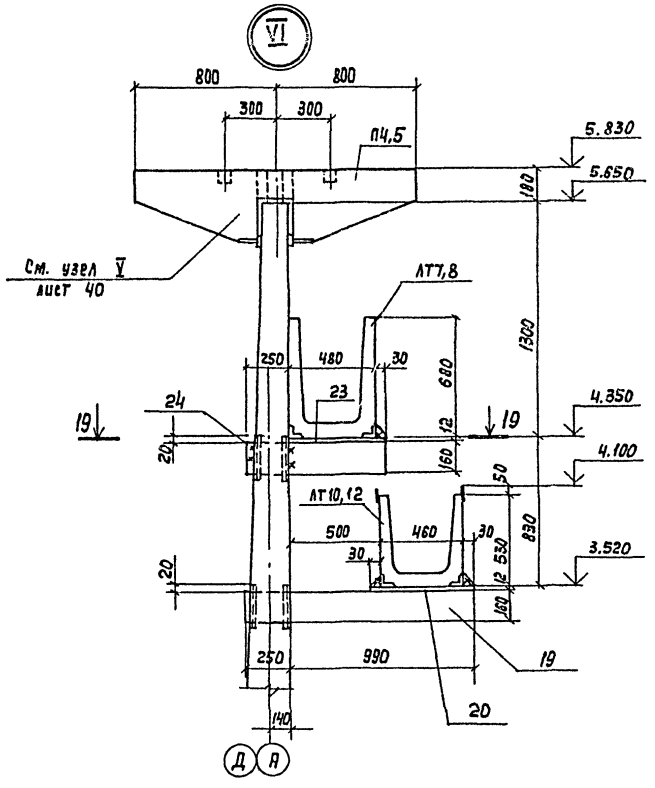

19-19

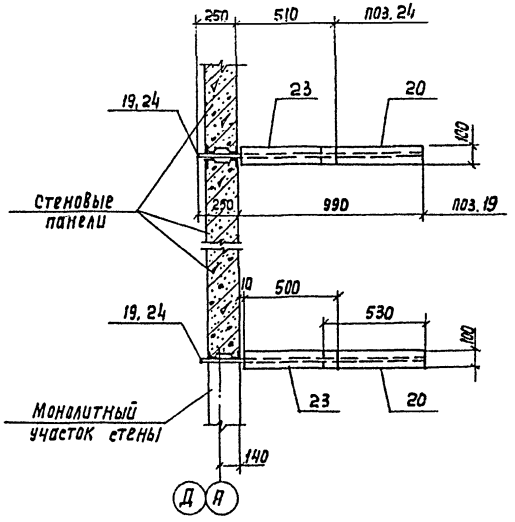

Спецификация элементов

Марка, поз.	Обозначение	Наименование	Кол.	Масса ед. кг	Примечание
1	2	3	4	5	6
		Балки			
Б1	ТП902-2-428.87-КЖ.И.5.1.00	Б1	16	250	
		Лотки			
ЛТ1	ТП902-2-428.87-КЖ.И.4.1.00	ЛТ1-9-6 а	4	3700	
ЛТ2	-01	ЛТ1-9-6 б	8	3700	
ЛТ3	-02	ЛТ1-9-6 в	2	3700	
ЛТ4	-03	ЛТ1-9-6 г	2	3570	
ЛТ5	-04	ЛТ1-9-6 д	1	3680	
ЛТ6	-05	ЛТ1-9-6 е	1	3570	
ЛТ7	4.2.00	ЛТ1-6-3 а	4	1850	
ЛТ8	-01	ЛТ1-6-3 б	12	1850	
ЛТ9	4.3.00	ЛТ1-4.5-3 а	2	1420	
ЛТ10	-01	ЛТ1-4,5-3 б	8	1420	
ЛТ12	-02	ЛТ1-4,5-3 г	2	1420	
ЛТ11	4.4.00	ЛТ1-4,5-3 в	3	1160	
ЛТ13	-01	ЛТ1-4.5-3 д	1	1175	
		Плиты			
П1	3.900-3 в. 8 ч.1	ПТ-6-6	140	60	
П2	3.900-3 в. 8 ч.1	ПТ-12-6	24	170	
П3	ТП902-2-428.87-КЖ.И.6.1.00	ПТ-12-6 а	12	170	
П4	6.2.00	П4	9	6750	
П5	-01	П5	3	6750	
		Детали			
		Сталь Вст 3 кп 2-1			
		ГОСТ 8239-72*			
Поз.7	ТП902-2 КЖ-36÷41	Двутавр 10 е=1500	8	14.2	
		ГОСТ 8240-72*			
поз.8	"	Швеллер 10 е=11850	2	101.5	
поз.9	"	е=1090	20	7,7	
поз.10	"	е=1500	4	12,9	
поз.11	"	е=1191	4	10,2	
		ГОСТ 8509-72*			
поз.12	"	Уголок 75×6 е=688	4	4,7	
поз.13	"	е=1191	2	8,2	
поз.14	"	Уголок 50×5 е=200	32	0,7	

1	2	3	4	5	6
		ГОСТ 103-76*			
поз.15	ТП902- КЖ-36÷41	Полоса 12×250 е=700	8	16,5	
поз.16	"	16×160 е=1430	8	28,7	
поз.17	"	12×100 е=890	8	8,4	
поз.18	"	16×160 е=1050	8	21,2	
поз.19	"	16×160 е=1240	16	25.0	
поз.20	"	12×100 е=520	32	4,9	
поз.21	"	16×160 е=2190	8	44.0	
поз.22	"	16×160 е=1230	8	25.0	
поз.23	"	12×100 е=500	32	4,7	
поз.24	"	16×160 е=760	8	15.3	
		ГОСТ 8568-77*			
поз.25	"	рифл. ст. δ=4мм	м² 4.0	1м² 33.4	
		ГОСТ 7798-70*			
поз.26	"	Болт М16 е=200	320	0,4	
		Материалы			
		Струенаправляющий			
		Щит			
		Доски δ=40	1,1	м³	
		Водосливы в осях 4-5			
		Органическое стекло δ=5	16.0	м²	

Совместно с данным см. л.л. КЖ-36÷40

Привязан

Инв. №

Инж.	Петропавловская		
Инж.	Цветкова		
Рук. гр.	Семенова		
РИП	Чирков		
Гл. спец.	Козловичер		
Н. контр.	Козловичер		
Нач. отд.	Альтшуллер		

ТП902-2-442.87- КЖ

Блок двухкоридорных аэротенков с размерами коридора 6×4, 6×42м и вторичных отстойников (2 секции)

Схема расположения балок, лотков, плит, опор. Узел VI спецификация элементов.

Стадия	Лист	Листов
Р	41	

СОЮЗВОДОКАНАЛПРОЕКТ

Инв. № подл. | Подпись и дата | Взам. инв. №

Копир. Лаврухина

22574-03 44

Формат А2

Альбом III

Скользящая опора СО

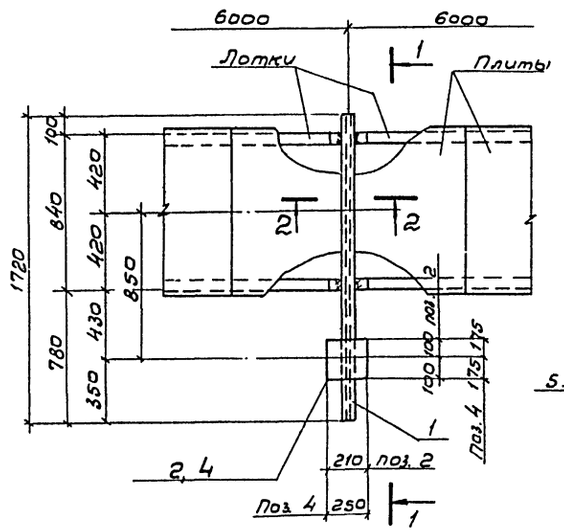

1-1

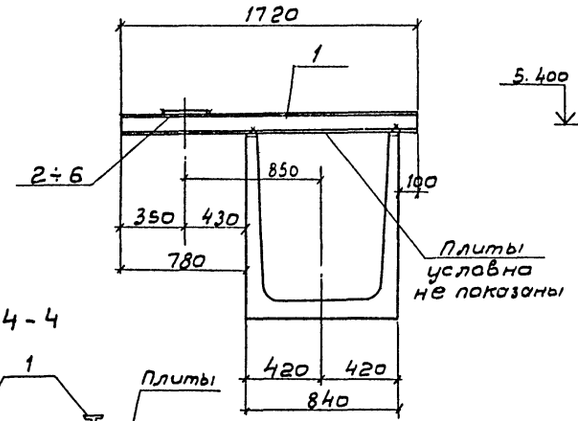

2-2

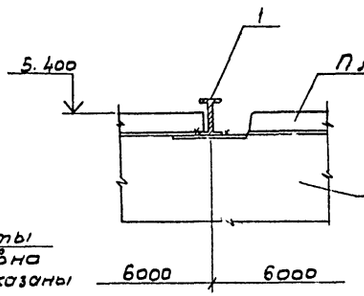

3-3

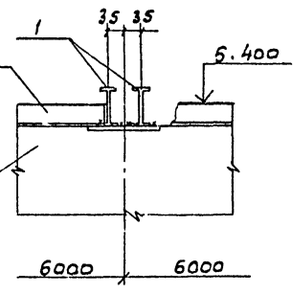

4-4

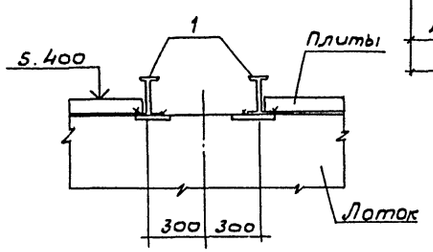

Неподвижная опора НО

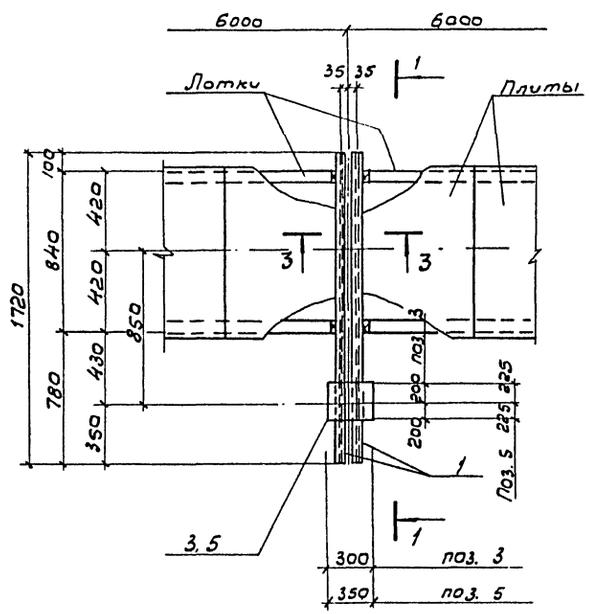

Скользящая опора СО'

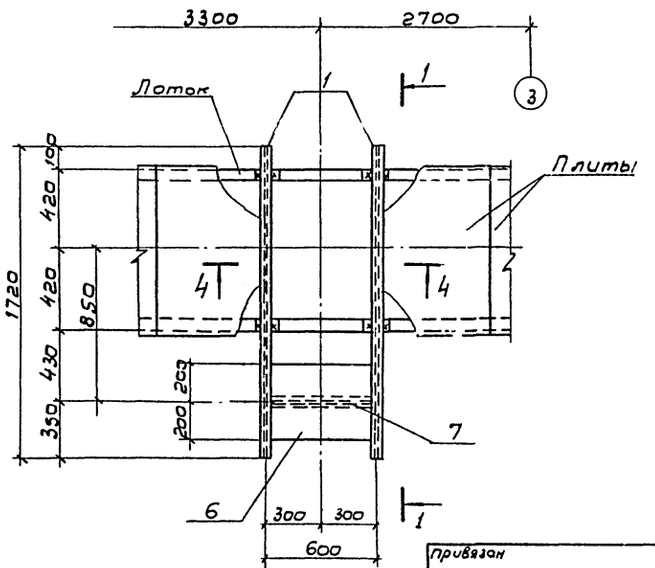

Спецификация элементов

Формат	Зона	Поз.	Обозначение	Наименование	Кол.	Примечание
				Детали		
				Сталь Вст3кп2-1 ГОСТ 535-79		
				ГОСТ 8239-72*		
БЧ		1	ТП 902- КЖ-42	Двутавр 10 ℓ=1720	20	16,2 кг
БЧ		7	КЖ-42	ℓ=600	2	5,7 кг
				ГОСТ 103-76*		
БЧ		2	КЖ-42	Полоса 10×200 ℓ=200	4	3,1 кг
БЧ		3	КЖ-42	10×300 ℓ=400	2	9,4 кг
БЧ		4	КЖ-42	10×250 ℓ=350	4	6,9 кг
БЧ		5	КЖ-42	10×350 ℓ=450	2	12,3 кг
БЧ		6	КЖ-42	10×400 ℓ=650	2	20,4 кг

1. Совместно с данным см. л. КЖ-36.
2. Все сварные швы h=6 мм.
   Сварку вести электродами Э-42. ГОСТ 9467-75*.

Инж.	Петропавловская		
Инж.	Цветкова		
Рук. гр.	Семенова		
Гип	Чирков		
Гл. спец.	Козловичер		
Н. контр.	Козловичер		
Нач. отд.	Альтшуллер		

Привязан

Инв. №

ТП 902-2-442.87-КЖ

Блок двухкоридорных аэротенков с размерами коридора 6×4,6×42 м и вторичных отстойников (2 секции)

Стадия	Лист	Листов
Р	42	

Скользящие и неподвижные опоры.

СОЮЗВОДОКАНАЛПРОЕКТ

Согласовано

Отд. №15 Смирнов

Инв. № подл. | Подпись и дата | Взам. инв. №

22574-03 45

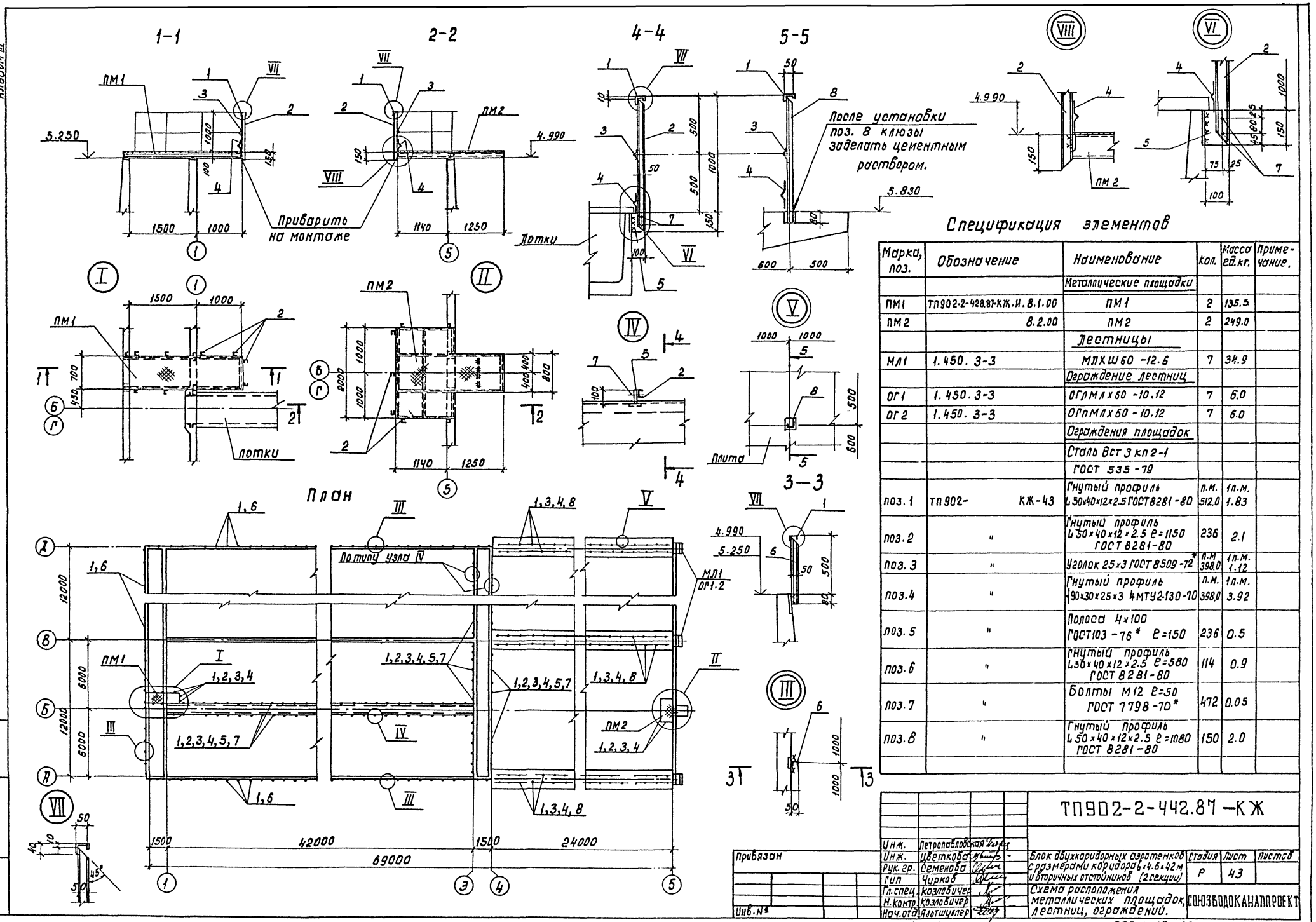

Спецификация элементов

Марка, поз.	Обозначение	Наименование	Кол.	Масса ед.кг.	Примечание.
		Металлические площадки			
ПМ1	ТП902-2-428.87-КЖ.И.8.1.00	ПМ1	2	135.5	
ПМ2	8.2.00	ПМ2	2	249.0	
		Лестницы			
МЛ1	1.450. 3-3	МЛХШ60 -12.6	7	34.9	
		Ограждение лестниц			
ОГ1	1.450. 3-3	ОГлМлх60 -10.12	7	6.0	
ОГ2	1.450. 3-3	ОГпМлх60 - 10.12	7	6.0	
		Ограждения площадок			
		Сталь Вст 3 кп2-1			
		ГОСТ 535 -79			
поз. 1	ТП902- КЖ-43	Гнутый профиль L50×40×12×2.5 ГОСТ8281-80	п.м. 512.0	1п.м. 1.83	
поз. 2	"	Гнутый профиль L50×40×12×2.5 e=1150 ГОСТ 8281-80	236	2.1	
поз. 3	"	Уголок 25×3 ГОСТ 8509-72*	п.м 398.0	1п.м. 1.12	
поз. 4	"	Гнутый профиль 90×30×25×3 4МТУ2-130-70	п.м. 398.0	1п.м. 3.92	
поз. 5	"	Полоса 4×100 ГОСТ103 -76* e=150	236	0.5	
поз. 6	"	Гнутый профиль L50×40×12×2.5 e=580 ГОСТ 8281-80	114	0.9	
поз. 7	"	Болты М12 e=50 ГОСТ 7798-70*	472	0.05	
поз. 8	"	Гнутый профиль L50×40×12×2.5 e=1080 ГОСТ 8281-80	150	2.0	

Альбом III

Инв.№ подл. | Подпись и дата | Взам. инв.№

Привязан

Инв.№

Инж.	Петропавловская	
Инж.	Цветкова	
Рук. гр.	Семенова	
Гип	Чирков	
Гл.спец.	Козловичер	
Н.контр.	Козловичер	
Нач.отд.	Яльтшуллер	

ТП902-2-442.87-КЖ

Блок двухкоридорных аэротенков с размерами коридора 6×4.6×42 м и вторичных отстойников (2 секции)

Схема расположения металлических площадок, лестниц, ограждений.

Стадия	Лист	Листов
Р	43	

СОЮЗВОДОКАНАЛПРОЕКТ

Коп. Доценко

22574-03 46 Формат А2

Альбом III

1-1
(Органическое стекло условно не показано)

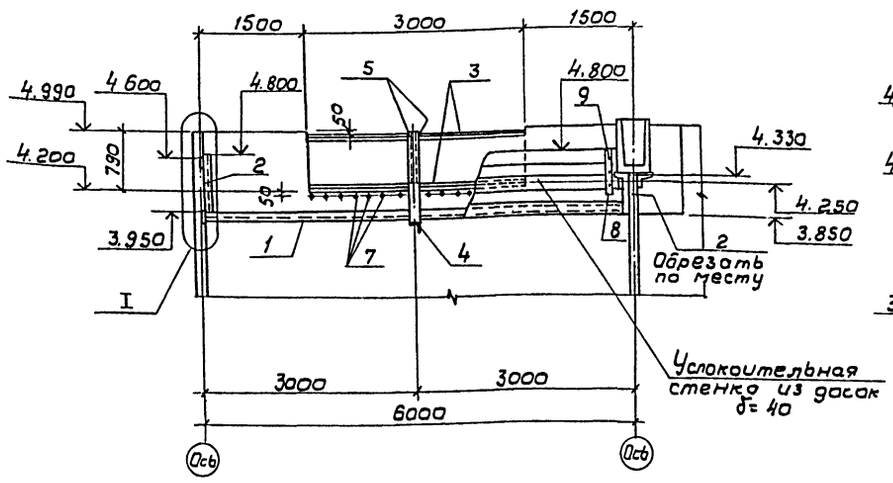

2-2

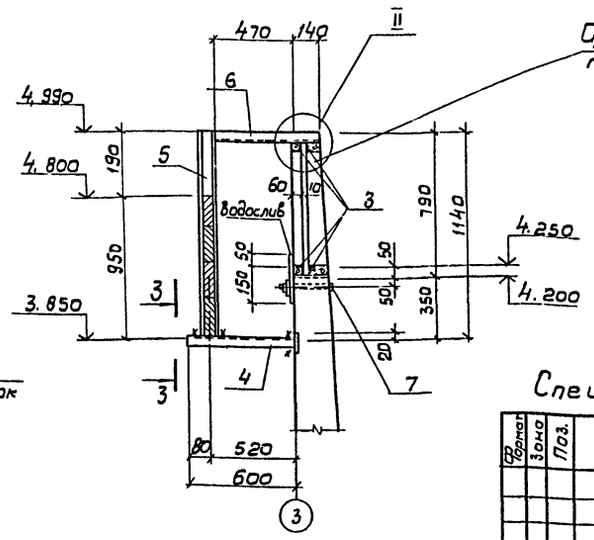

Размеры водослива

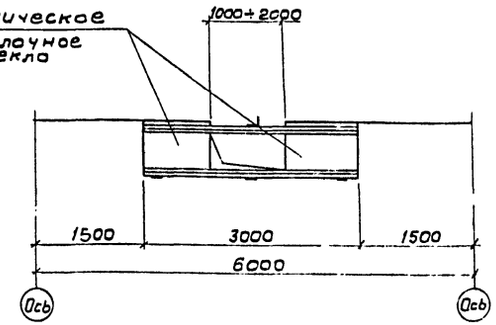

Спецификация элементов на 1 водослив

Формат	Зона	Поз.	Обозначение	Наименование	Кол	Примеч.
				Водослив (шт. 2)		
				Детали		
				Вст3кп2-1 ГОСТ 535-79		
БЧ		1	ТП 902-2- -КЖ-44	Швеллер10 ГОСТ 8240-72* ℓ=5930	1	50,6 кг
БЧ		2	"	Швеллер10 ГОСТ 8240-72* ℓ=950	2	8,2 кг
БЧ		3	"	Уголок 50×5 ГОСТ 8509-72* ℓ=2990	4	11,3 кг
БЧ		4	"	Уголок 63×6 ГОСТ 8509-72* ℓ=600	1	3,4 кг
БЧ		5	"	Швеллер10 ГОСТ 8240-72* ℓ=1140	2	9,8 кг
БЧ		6	"	Уголок 50×5 ГОСТ 8509-72* ℓ=610	1	2,3 кг
БЧ		7	"	Болт М16 ГОСТ 7798-70* ℓ=200	15	0,4 кг
БЧ		8	"	Полоса 6×80 ГОСТ 103-76* ℓ=500	1	1,4 кг
БЧ		9	"	Болт М12 ГОСТ 7798-70* ℓ=60	3	0,07 кг
				Материалы		
				Доски δ= 40	0,19	м³
				Органическое стекло δ=5	1,5	м²

План

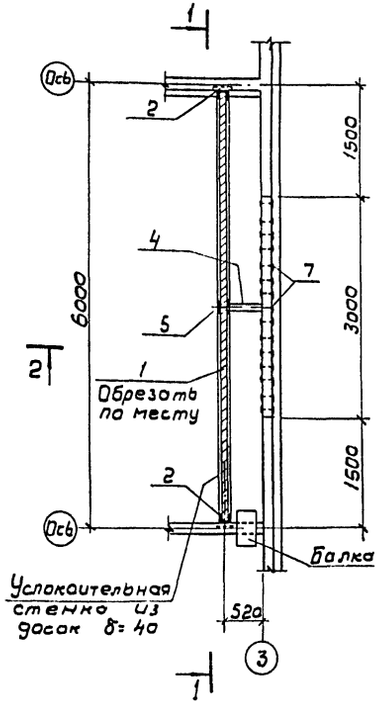

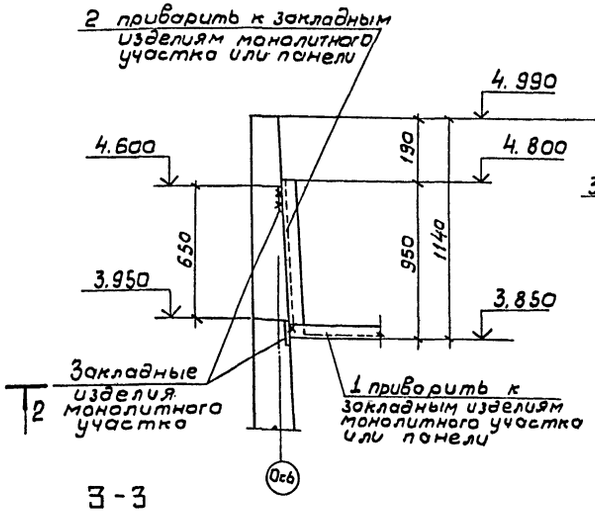

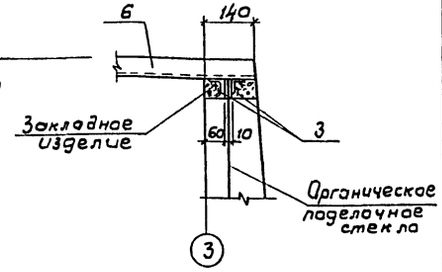

3-3

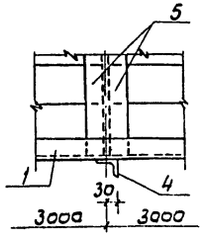

Деталь водослива

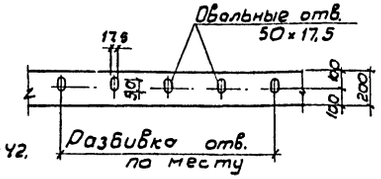

1. Все сварные швы h= 6 мм. Сварку вести электродами Э-42, ГОСТ 9467-75*.
2. Для изготовления водослива принять органическое поделочное стекло по ГОСТ 17622-72*.
3. Доски из древесины хвойных пород II категории, антисептировать масляными антисептиками.

Инж.	Петропавловская		
Инж.	Цветкова		
Рук. гр.	Семенова		
Гип	Чирков		
Гл. спец	Козловичер		
Н. контр	Козловичер		
Нач. отд	Альтшуллер		

Привязан

Инв. №

ТП 902-2-442.87 - КЖ

Блок двухкоридорных аэротенков с размерами коридора 6×4,6×42м из вторичных отстойников (2 секции)

Стадия	Лист	Листов
Р	44	

Конструкция водослива. СОЮЗВОДОКАНАЛПРОЕКТ

Согласовано: Отд. № 12 Цветков; Отд. № 15 Смирнов

Инв. № подл. | Подпись и дата | Взам. инв. №

Копировал: В. Филиппова 22574-03 47 Формат А2

Альбом III

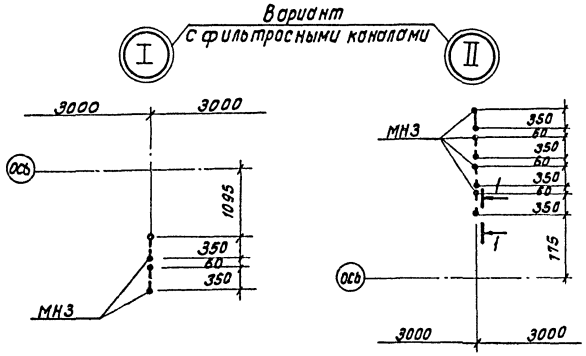

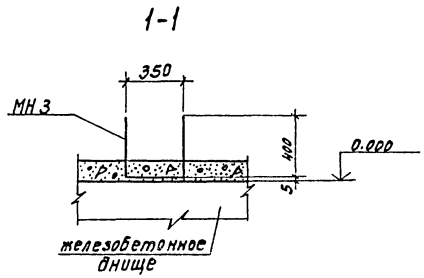

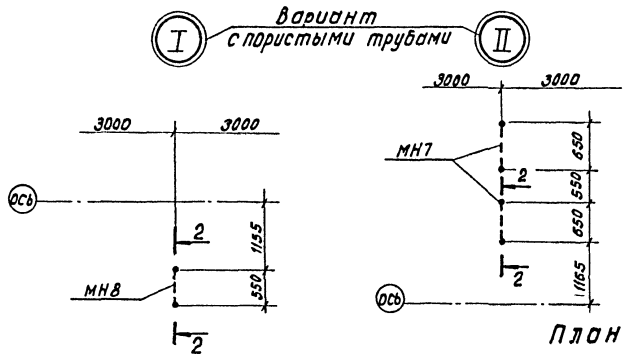

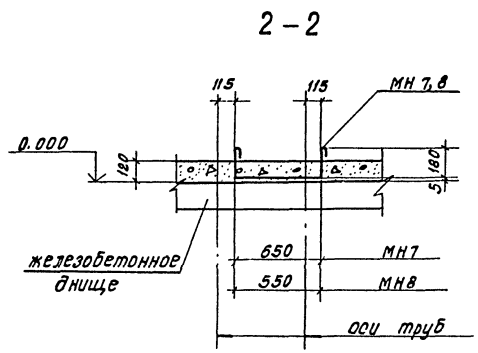

План

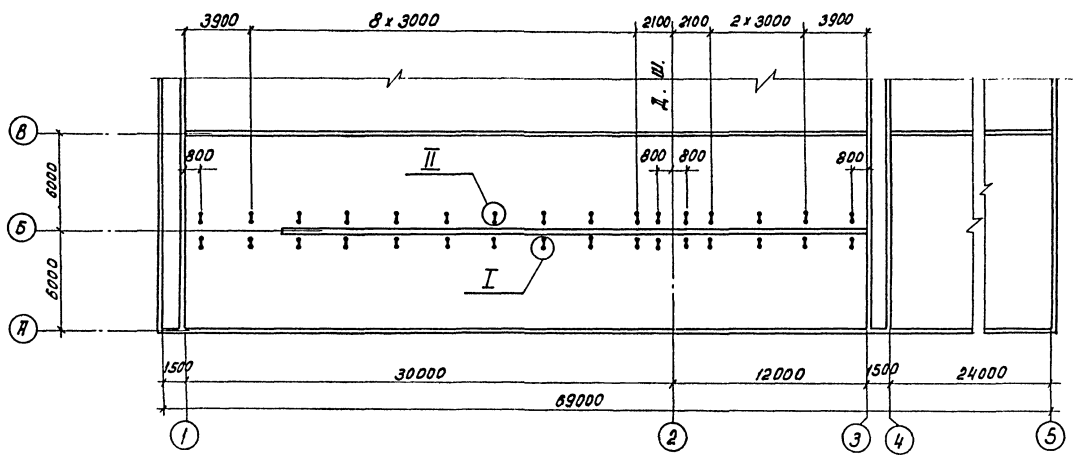

Спецификация элементов на блок

Марка, поз.	Обозначение	Наименование	Кол.	Масса ед. кг.	Примеч.
		Вариант			
		с пористыми			
		трубами			
		Кольцо			
КЦ10-6	3.900-3 Б.7	КЦ 10-6	10		
		Детали			
МН5	ТП902-2-428.87-КЖ.И.3.007	Изделие закладное МН5	2	16.7	
МН6	-03	То же МН6	2	35.7	
МН7	3.0.08	" МН7	64	0.7	
МН8	-01	" МН8	32	0.6	
		Материалы	$м^3$		
		Набетонка из бетона класса В 12.5	76.0		
		Вариант			
		с фильтросными			
		каналами			
		таблицу элементов			
		см. л. КЖ-48			

1. Совместно с данным см. л.л. КЖ-46, 47.
2. Разбивка закладных изделий для второго пролета аналогична данной.

Согласовано: Огд. N 15 Смирнов

Инв. N подл. | Подпись и дата | Взам. инв. N

Привязан

Инв. №

Инж.	Петрожаворская		
Инж.	Цветкова		
Рук. гр.	Семенова		
ГИП	Чирков		
Гл. спец.	Козлобучер		
Н. Контр.	Козлобучер		
Нач. отд.	Альтшуллер		

Кол. Доценко.

ТП 902-2-442.87-КЖ

Блок двухкоридорных аэротенков с размерами коридора 6х4,6х42м и вторичных отстойников (2 секции)

Стадия: Р | Лист: 45 | Листов:

Днище. Разбивка закладных изделий на одну технологическую секцию

СОЮЗВОДОКАНАЛПРОЕКТ

22574-03 48 Формат А2

Альбом III

2-2

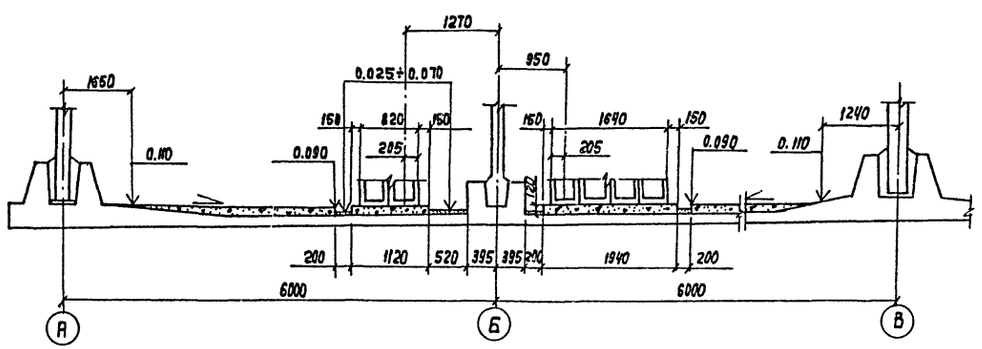

1-1

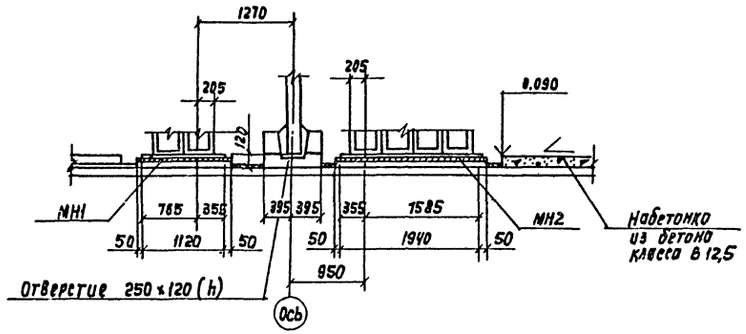

План

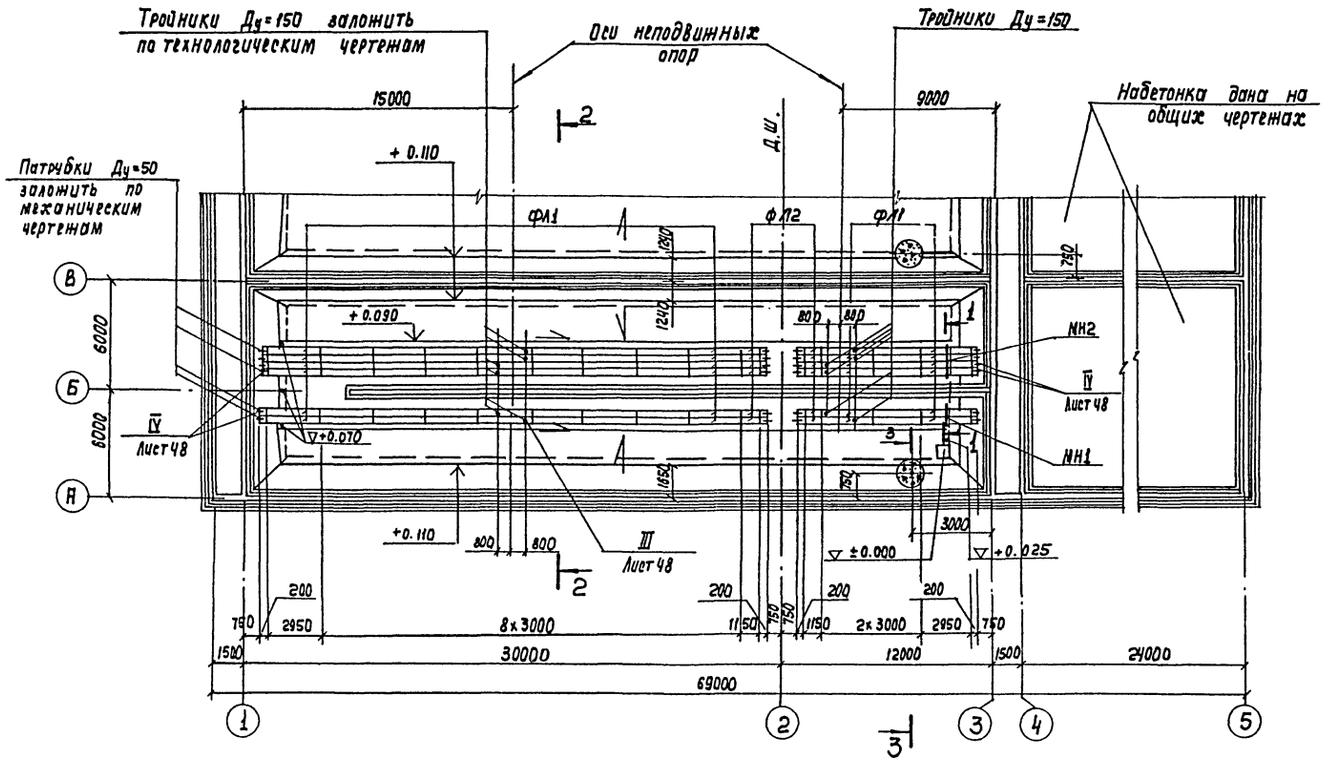

3-3

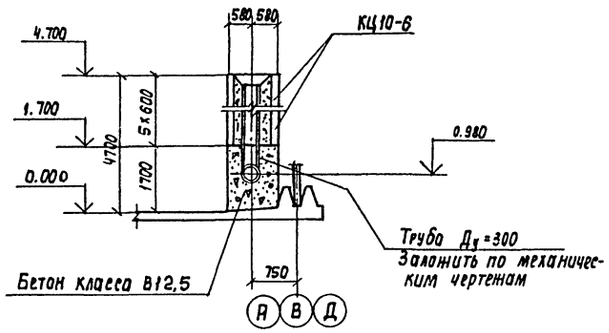

1. Совместно с данным см. л.л. КЖ-45,48.
2. Набетонка и раскладка фильтросных каналов для второго пролета аналогична данной

Инж.	Петропавловская		ТП902-2-442.87- КЖ				
Инж.	Цветкова						
Рук. гр.	Семенова		Блок двухкаридорных аэротенков с размерами коридора 6×4,8×42м и вторичных отстойников (2 секции)	Стадия	Лист	Листов	
ГИП	Чирков			Р	46		
Гл. спец.	Козловичер		Днище. План набетонки и фильтросных каналов на одну технологическую секцию.	СЕЮЗВОДОКАНАЛПРОЕКТ			
Н. контр.	Козловичер						
Нач. отд.	Альтшуллер						

Привязан

Инв. №

Копир. Лаврухина

22574-03 49 Формат А2

Согласовано
Отд. N 12 Цветков
Отд. N 15 Смирнов

Инв. N подл. | Подпись и дата | Взам. инв. N

Альбом III

1-1

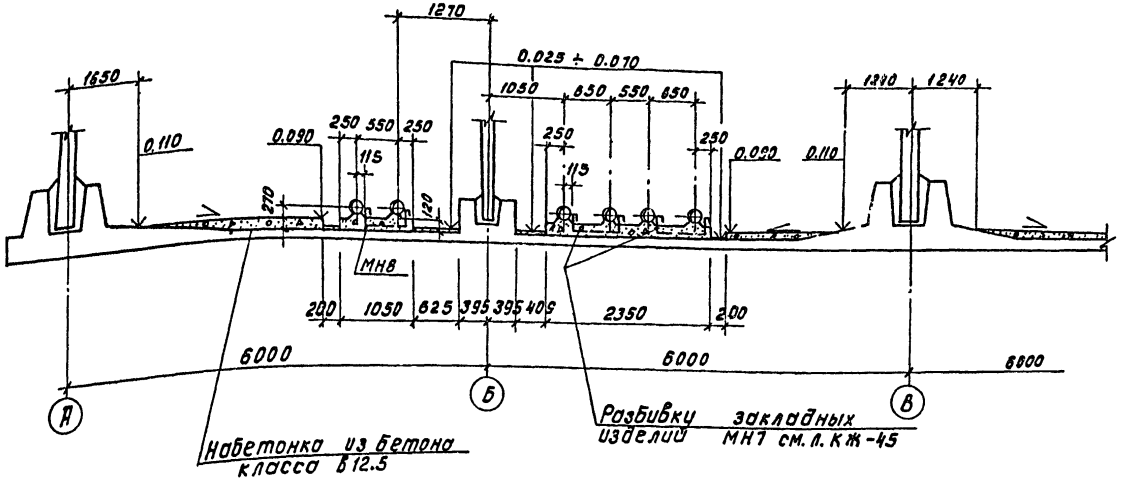

2-2

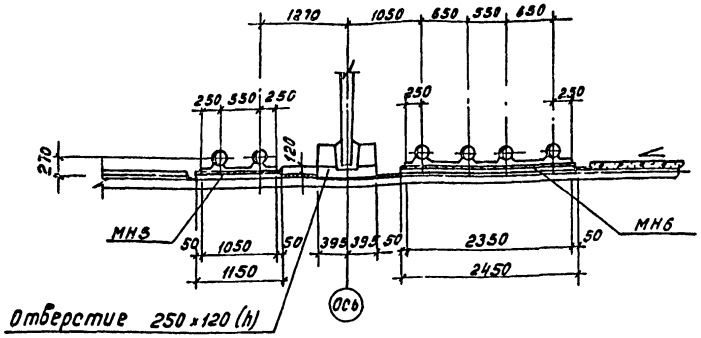

3-3

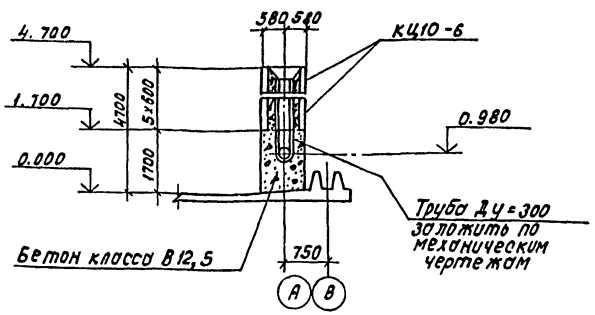

План

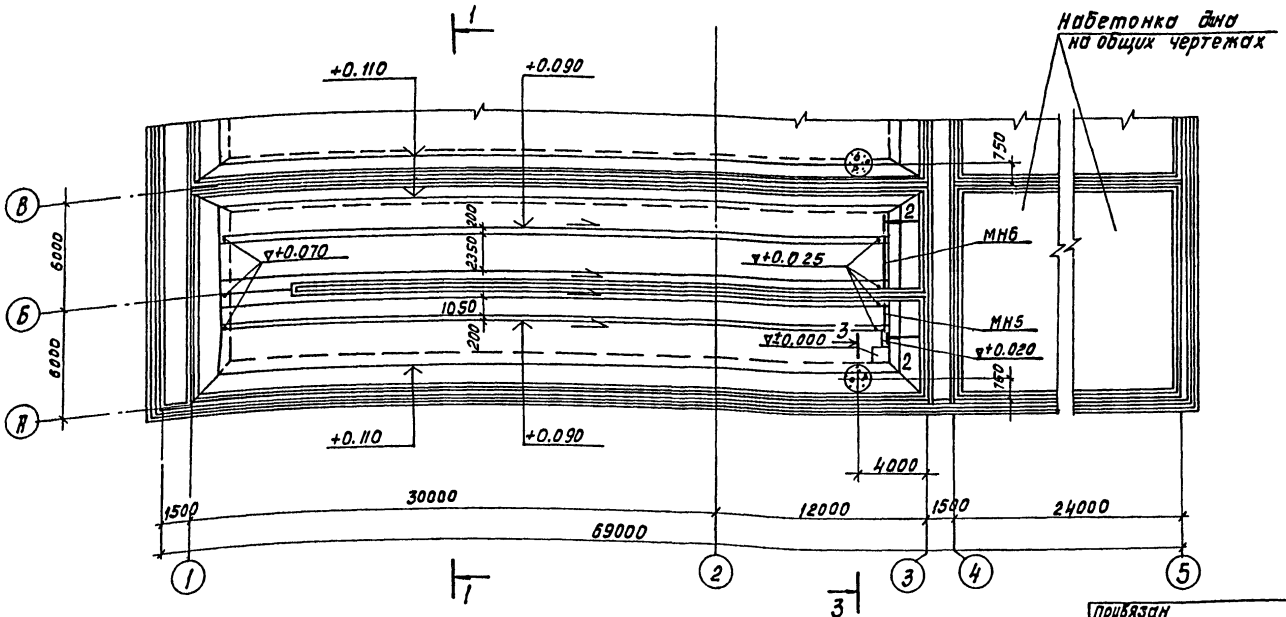

1. Совместно с данным см. л. КЖ-45.
2. Набетонка и раскладка пористых труб для второго пролета аналогична данной.

Инж.	Петропавловская		ТП902-2-442.87 -КЖ	
Инж.	Цветкова			
Рук. гр.	Семенова		Блок двухкоридорных аэротенков с размерами коридора 6×4.6×42 м и вторичных отстойников (2 секции)	Стадия: Р; Лист: 47; Листов:
Гип	Чирков			
Гл. спец.	Козловичер		Днище. План набетонки под пористые трубы на одну технологическую секцию.	СОЮЗБОДОКАНАЛПРОЕКТ
Н. контр.	Козловичер			
Нач. отд.	Альтшуллер			
			кол. Доценко	

Привязан

Инв. №

Согласовано: Отд. №15 Смирнов

Инв. № подл. | Подпись и дата | Взам. инв. №

22574-03 50 Формат А2

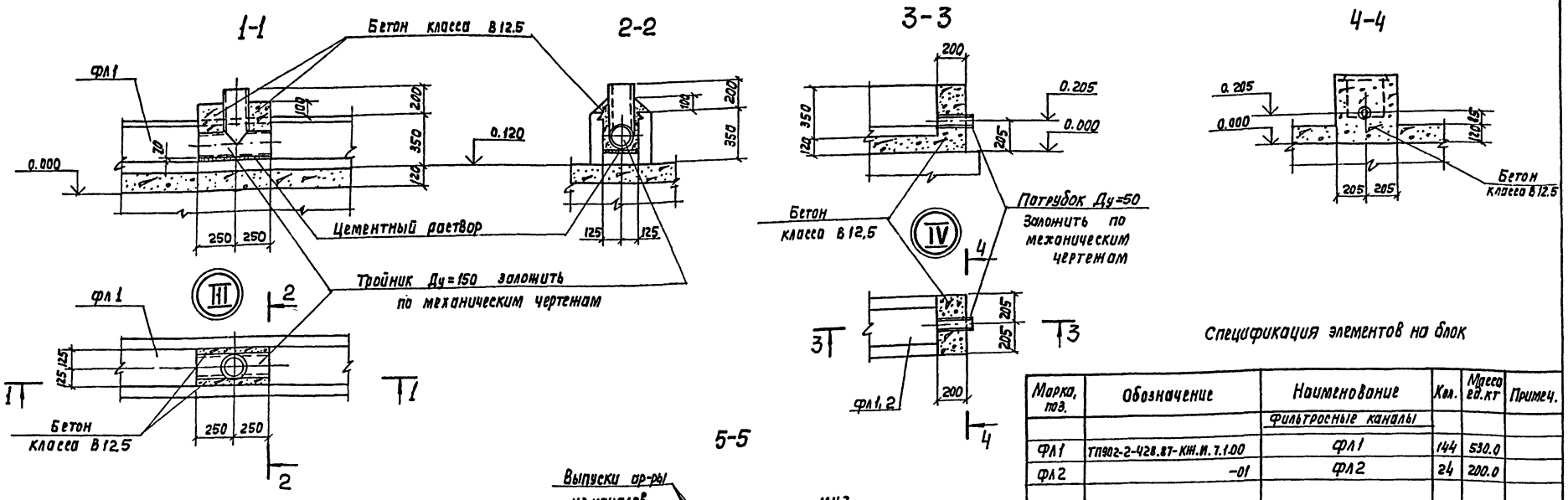

Спецификация элементов на блок

Марка, поз.	Обозначение	Наименование	Кол.	Масса ед.кг	Примеч.
		Фильтросные каналы			
ФЛ1	ТП902-2-428.87-КЖ.И.7.1.00	ФЛ1	144	530.0	
ФЛ2	-01	ФЛ2	24	200.0	
		Кольцо			
КЦ10-6	3.900-3 В.7	КЦ10-6	10		
		Детали			
МН1	ТП902-2-428.87-КЖ.И.3.0.07	Изделие закладное МН1	2	17.7	
МН2	-01	То же МН2	2	29.6	
МН3	3.0.09	" МН3	144	0.7	
МН4	3.0.10	Изделие накладное МН4	672	3.5	
		Материалы	$м^3$		
		Набетонка из бетона класса В12,5	76.0		

Деталь стыка фильтросных каналов

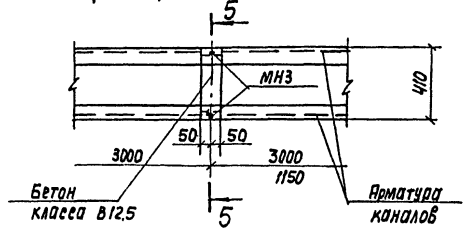

5-5

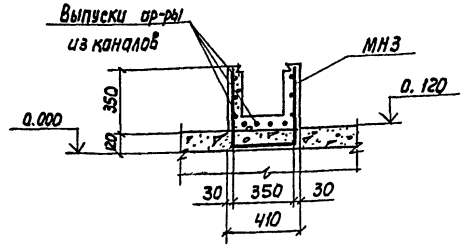

6-6

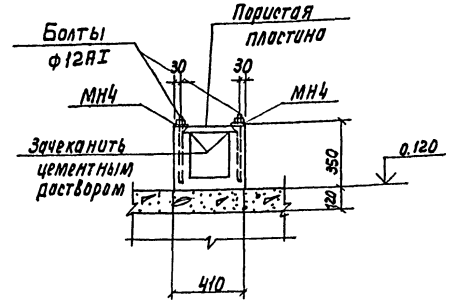

Установка накладок МН4 для крепления фильтросных пластин

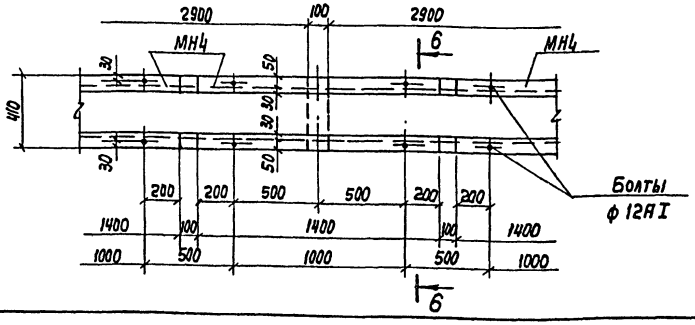

Совместно с данным см. л.л. КЖ-45,46.

Согласовано: Отд. N.15 Смирнов

Инв.N подл. | Подп. и дата | Взам.инв.N

Привязан

Инв.N

Инж.	Петропавловская	
Инж.	Цветкова	
Рук. гр.	Семенова	
ГИП	Чирков	
Гл.спец.	Козловичер	
Н.контр.	Козловичер	
Нач.отд.	Альтшуллер	

ТП 902-2-442.87-КЖ

Блок двухкоридорных аэротенков с размерами коридора 6×4.6×42м и вторичных отстойников (2 секции)

Стадия	Лист	Листов
Р	48	

Днище. Фильтросные каналы. Узлы, детали.

СОЮЗВОДОКАНАЛПРОЕКТ

Копир. Лавруйина

22574-03 51

Формат А2

Альбом III

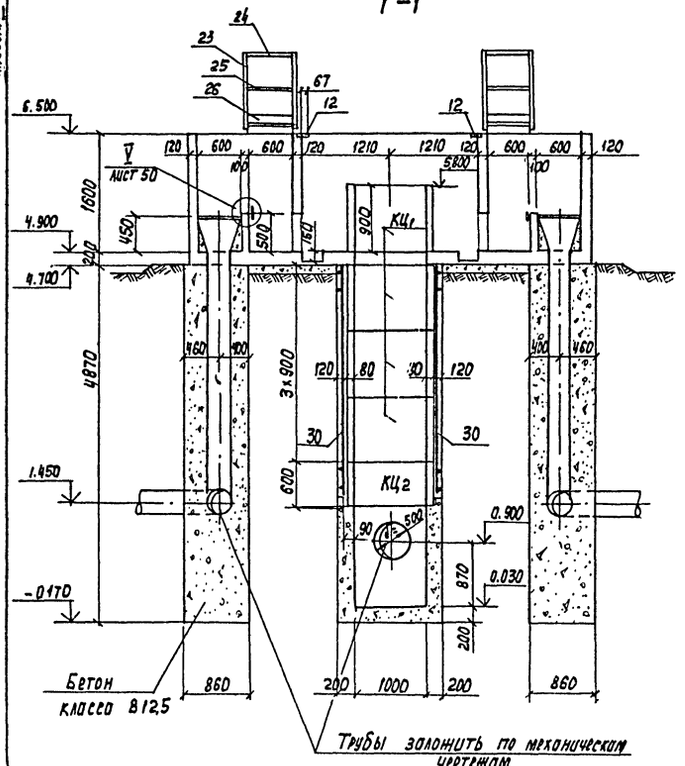

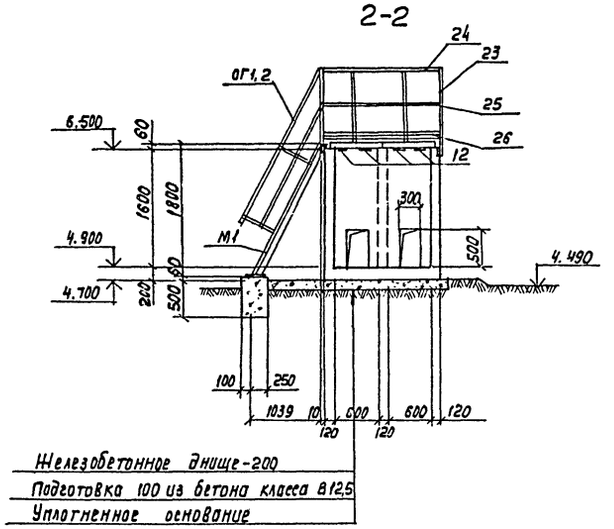

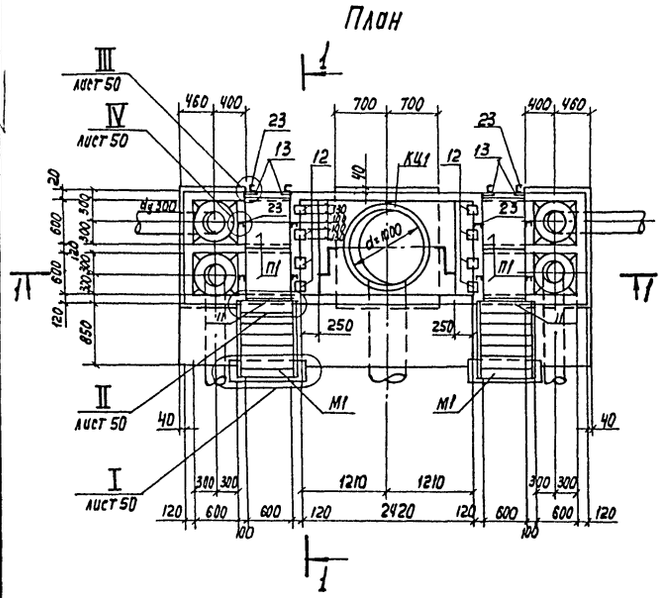

Спецификация элементов

Марка, поз.	Обозначение	Наименование	Кол.	Масса ед. кг	Примечание
П1	ТП902-2-428.87-КЖ.И-9.1.00	Плита ПТ-6-6а	4	50.0	
М1	1.450.3-3 Вып.0	Лестница МЛХШ60-18.6	2	51.4	
ОГ1,2	1.450.3-3 Вып.0	Ограждение ОГд МЛХ60-10.18	2+2	7.8	
КЦ1	3.900-3 Вып.7ч.1	Кольцо КЦ-10-9	4	600.0	
КЦ2	3.900-3 Вып.7ч.1	Тоже КЦ-10-6	1	400.0	
		Ограждение площадок			
		Сталь ВСт3 кп 2-1			
		ГОСТ 535-79			
поз. 23	ТП902 - КЖ-49,50	Гнутый профиль L50×40×12×2,5 e=1070 ГОСТ 8281-80	12	2,0	
поз. 24	- КЖ-49,50	Гнутый профиль L50×40×12×2,5 ГОСТ 8281-80	п.м 6.2	п.м 1.83	
поз. 25	- КЖ-49,50	Уголок 25×3 ГОСТ 8509-72*	п.м 6,2	п.м 1,12	
поз. 26	- КЖ-49,50	Гнутый профиль { 90×30×25×3 4мту 2-130-70	п.м 6.2	п.м 3.92	
поз. 27	- КЖ-50	Труба 20×2,8 e=100 ГОСТ 3262-75*	12	0.2	
поз. 28	- КЖ-50	Болт М16×160 ГОСТ 7798-70*	12	0.3	
поз. 29	- КЖ-50	Гайка М16 ГОСТ 5915-70	12	0.4	

Спецификация элементов монолитной конструкции

Формат	Зона	Поз.	Обозначение	Наименование	Кол.	Примечание
				Сборочные единицы		
				Сетки арматурные		
А4		1	ТП902-2-428.87-КЖ.И.-9.0.01	С1	2	11.9кг
А4		3	-01	С3	4	6,1кг
А4		5	-02	С5	2	10.3кг
А4		2	-9.0.02	С2	2	5,5кг
А4		[illegible]	-01	С4	8	4,8кг
А4		[illegible]	-02	С6	2	9,3кг
А4		8	-03	С8	8	2,6кг
А4		7	-9.0.03	С7	4	4,2кг
А4		30	-01	С11	2	9,7кг
А4		9	-9.0.04	С9	4	2,3кг
А4		10	-01	С10	2	1,9кг
				Изделия закладные		
А4		11	ТП902-2-428-87-КЖ.И-9.0.05	ЗДИ1	2	4,8кг
А4		12	-9.0.06	ЗДИ1	8	2,1кг
А4		13	-01	ЗДИ3	4	0,6кг
А4		14	-9.0.07	ЗДИ4	4	0,5кг
				Детали		
				А-1-6 ГОСТ 5781-82*		
Б4		15*	ТП902 -КЖ-51	e=1850	4	0,4кг
Б4		16*	-КЖ-51	e=540	40	0,1кг
Б4		17*	-КЖ-51	e=410	72	0,1кг
Б4		18*	-КЖ-51	e=380	244	0,1кг
Б4		19	-КЖ-51	e=420	50	0,1кг
Б4		20*	-КЖ-51	e=770	28	0,1кг
Б4		21	-КЖ-51	e=1020	76	0,2кг
Б4		22	-КЖ-51	e=п.м	50	1п.м 0.222кг
				Материалы		
				Бетон класса В15		5,1м³
				Бетон класса В12,5		13,1м³

* Позиции 15÷18, 20 см. „Ведомость деталей" - лист... КЖ-51

Совместно с данным см. л.л. КЖ-50, 51

Согласовано: отд. №15 Смирнов; отд. №16 Радюшкин; отд. №12 Цветков

Взам. инв. №; Подп. и дата; Инв. № подл.

Привязан

Инв. №

Инж.	Цветкова	
Инж.	Петропавловская	
Рук. др.	Семенова	
ГИП	Чирков	
Гл. спец.	Козловичер	
Н.контр.	Козловичер	
Нач. отд.	Яльтшуллер	

ТП902-2-442.87-КЖ

Блок двухкоридорных аэротенков с размерами коридора 6×4,6×42м и вторичных отстойников (2секции)

Камера распределения или Опалубочный чертеж

Стадия	Лист	Листов
Р	49	

СОЮЗВОДОКАНАЛПРОЕКТ

Копир. Лаврухина

22574-03 52 Формат А2

Альбом III

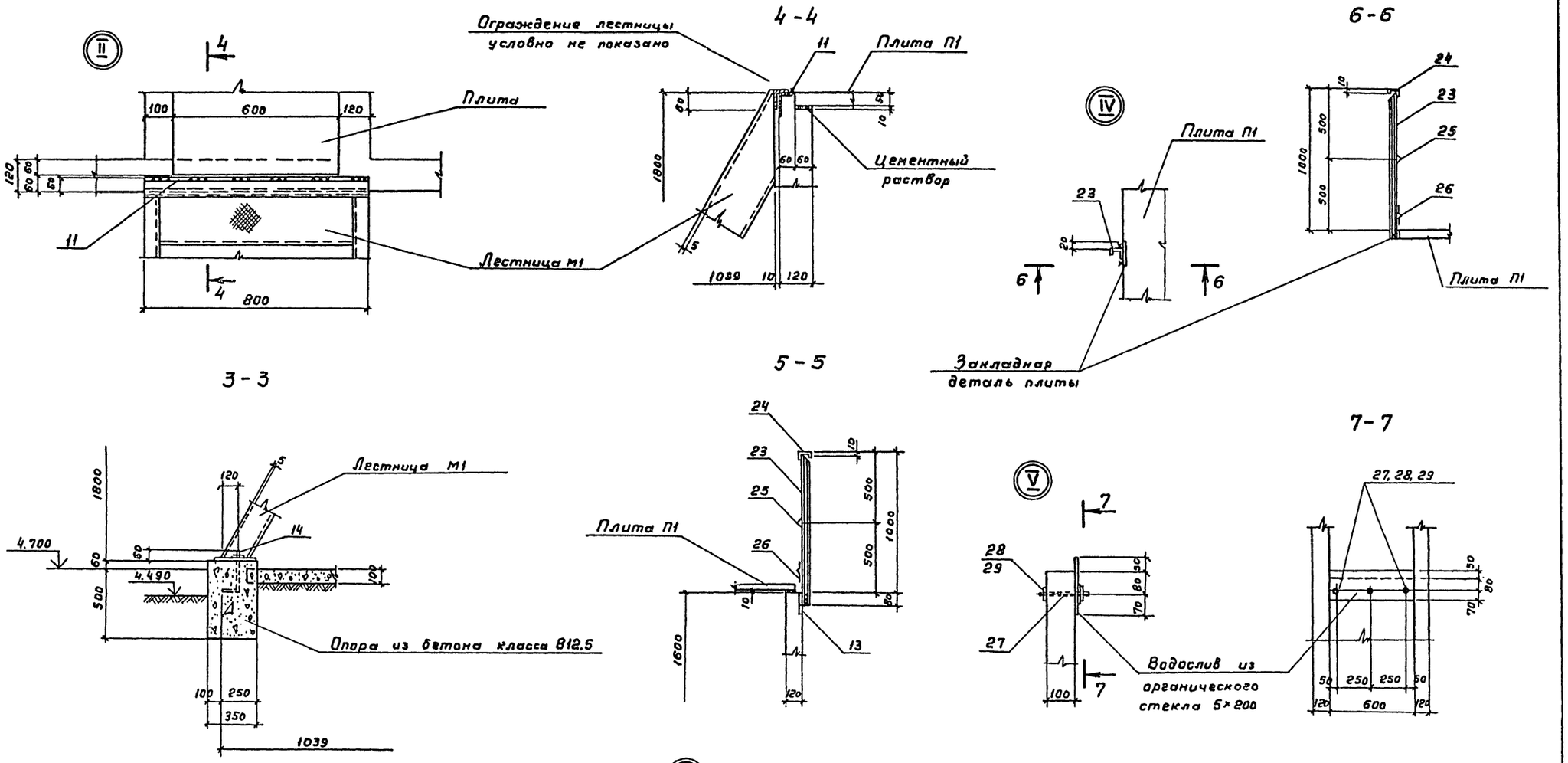

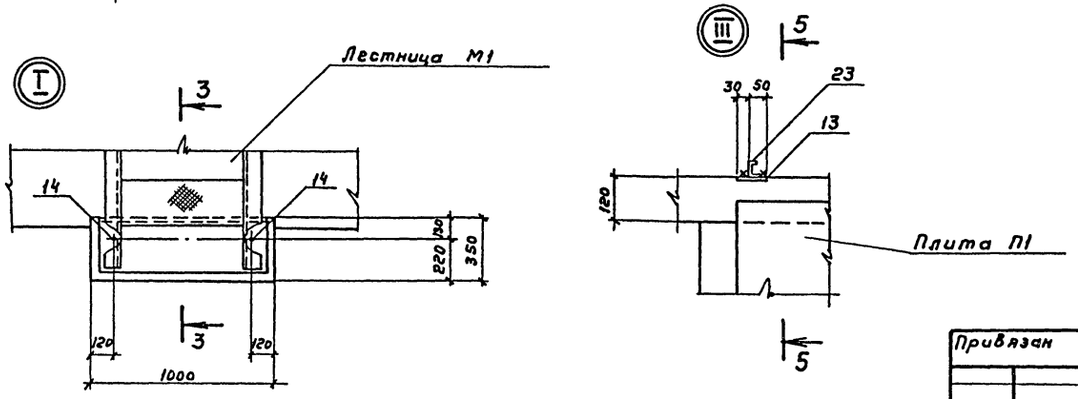

1. Совместно с данным см. л.л. КЖ-49, 51
2. Все сварные швы h=3мм
3. Сварку вести электродами Э-42, ГОСТ 9467-75*
4. Для изготовления водослива принять органическое поделочное стекло - δ=5 по ГОСТ'у 17622-72*

Инв. № подл.	Подпись и дата	Взам. инв. №					

Инж.	Цветкова		ТП 902-2-442.87-КЖ				
Инж.	Петропавловская						
Рук. бр.	Семенова		Блок двухкоридорных аэротенков с размерами коридора 6×4,6×42м и вторичных отстойников (2 секции)	Стадия	Лист	Листов	
ГИП	Чирков			Р	50		
Гл. спец.	Козловичер		Камера распределения ила. Опалубочный чертеж Узлы I ÷ V	СОЮЗВОДОКАНАЛПРОЕКТ			
Норм. контр.	Козловичер						
Нач. отд.	Альтшуллер						

Привязан

Инв. №

Копировал Гольденбаум 22574-03 53 Формат А2

Альбом III

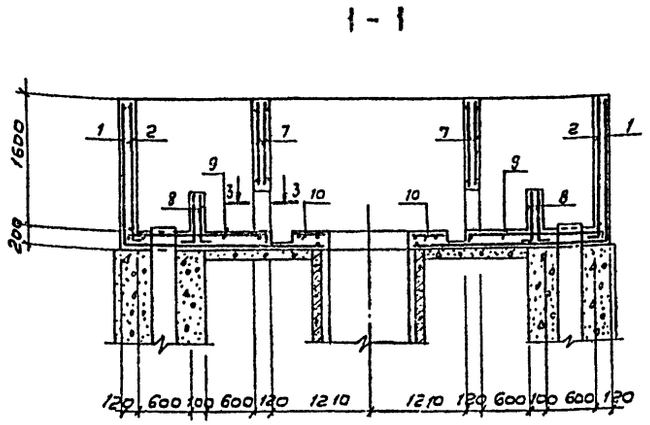

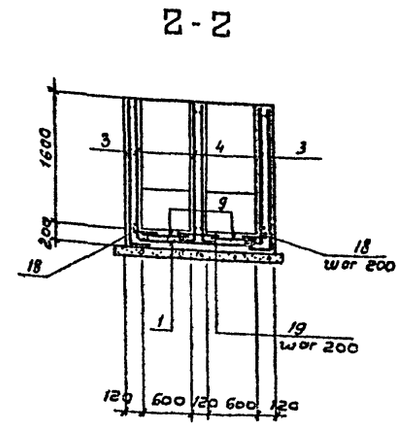

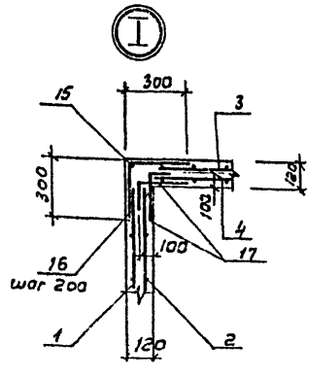

Раскладка арматурных сеток стен

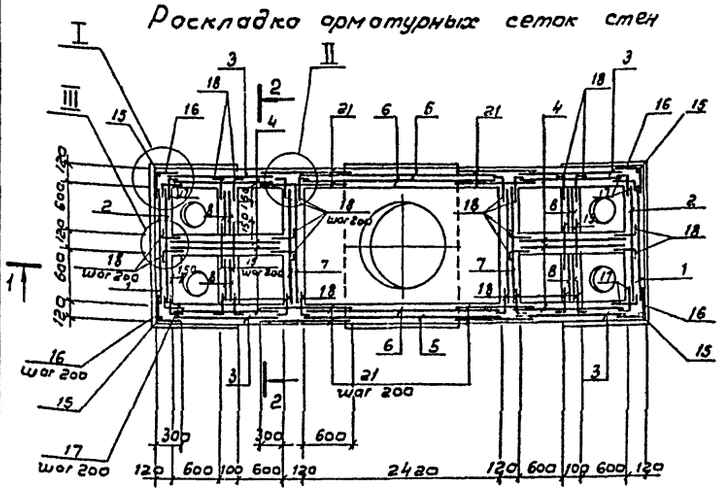

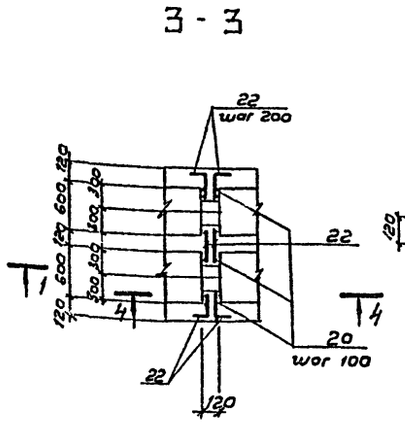

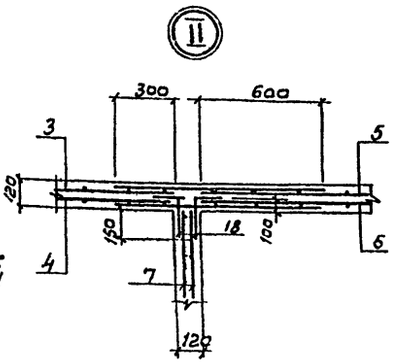

Раскладка арматурных сеток днища

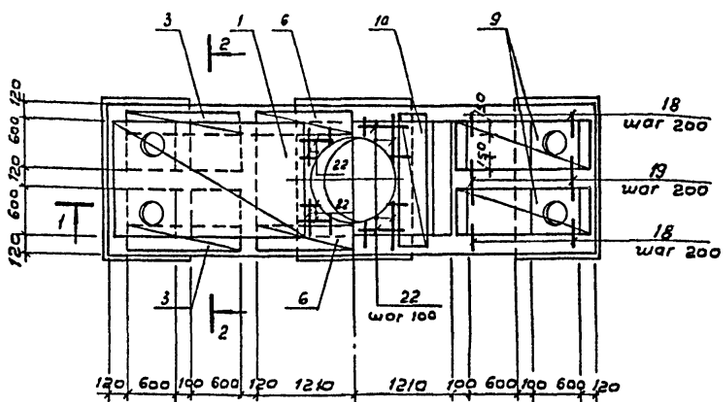

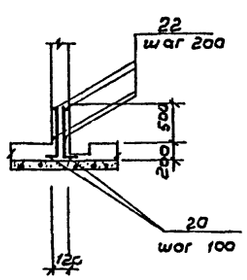

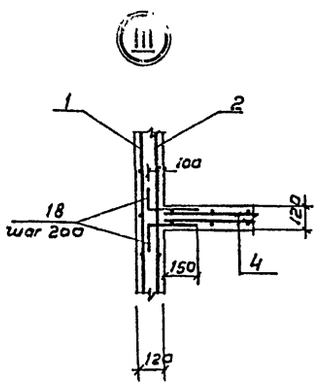

Нижняя арматура

Верхняя арматура

Ось симметрии

Ведомость деталей

Поз.	Эскиз
15	100 | 1750
16	270 | 270
17	130 | 280

Поз.	Эскиз
18	130 | 250
20	100 | 670

Ведомость расхода стали на элемент, кг

Марка элемента	Изделия арматурные							Изделия закладные			
	Арматура класса						Всего	Арматура класса			
	А-I			А-III				А-III			
	ГОСТ 5781-82*							ГОСТ 5781-82*			
	6		Итого	6		Итого		8			Итого
Камера	11.1		11.1	268,0		268,0	279.1	2.0			2.0

Продолжение ведомости

Изделия закладные												Общий расход
Прокат марки											Всего	
В Ст3 кп2												
ГОСТ 19903-74*			ГОСТ 8510-72*	ГОСТ 3262-75*	ГОСТ 7798-70*			ГОСТ 5915-70	ГОСТ 11376-68*			
-6=8	-6=10	Итого	L80×50×6	Труба 20×2,8	Болт М16×160	Болт М16×250	Итого	Гайка М16	Шайба 16			
2,0	16,0	18,0	8,8	2,4	3,6	1,6	5,2	0,2	0,08		36,7	315,8

1. Совместно с данным см. л.л. КЖ-49, 50.
2. Защитный слой бетона - 20 мм.
3. В местах отверстий арматуру вырезать и приварить к корпусу трубы.

Инж.	Цветкова		
Инж.	Петропавловская		
Рук. гр.	Семенова		
Гип	Чирков		
Гл. спец	Козловичев		
Н. контр.	Козловичев		
Нач. отд	Альтшуллер		

Привязан

Инв. №

ТП 902-2-442.87 - КЖ

Блок двухкоридорных аэротенков с размерами коридора 6×4,6×42м и вторичных отстойников (2 секции)

Камера распределения или Арматурный чертеж

Стадия	Лист	Листов
Р	51	

СОЮЗВОДОКАНАЛПРОЕКТ

Копир. В. Филиппова

22574-03 54 Формат А2

Инв. № подл. | Подпись и дата

Альбом III

Ведомость рабочих чертежей основного комплекта ОР

Лист	Наименование	Примеч.
1	Общие данные	
2	Схема стройгенплана	
3	График производства работ для 1ой	
	очереди строительства (оси В÷Д)	
4	График производства работ для 2ой	
	очереди строительства (оси А÷В)	

Ведомость основных комплектов рабочих чертежей

Обозначение	Наименование	Примеч.
НК	Технологическая часть	
ЭМ	Электротехническая часть	
АХТ	Технологический контроль	
КЖ	Конструкции железобетонные	

Ведомость ссылочных документов

Обозначение	Наименование	Примеч.
Серия 3.901-12, Вып. 1	Затвор плоский глубинный	
	400×500 с ручным приводом	
Серия 3.901-12, Вып. 2	Затвор плоский глубинный	
	500×600 с ручным приводом.	

Типовой проект разработан в соответствии с действующими нормами и правилами.

Главный инженер проекта [подпись] /Цветков В.А./

Согласовано

Отд. №12 | Цветков | [подпись]

Взам. инв. №

Подпись и дата

Инв. № подл.

Инв. №

Привязан

Н. контр.	Тагер	[подпись]
Инжен.	Енельянова	[подпись]
ГИП	Тагер	[подпись]
Гл. спец.	Васильев	[подпись]
Нач. отд.	Варламова	[подпись]

ТП-902-2-442.87-ОР

Блок двухкоридорных аэротенков с размерами коридора 6×4, 6×42м и вторичных отстойников (2 секции)

Стадия	Лист	Листов
Р	1	4

Общие данные

СОЮЗВОДОКАНАЛПРОЕКТ

22574-03 55

Копировал Гольденбаум Формат А2

Альбом II

I этап
Сооружение секции аэротенков и отстойников в осях В-Д

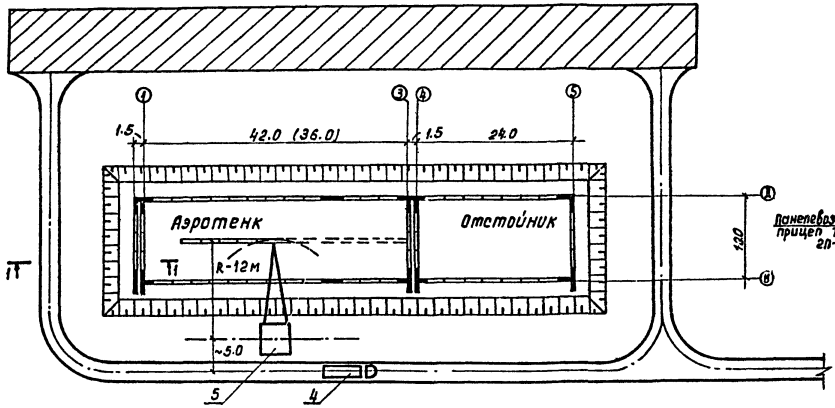

Схема монтажа наружных стеновых панелей
Разрез 1-1

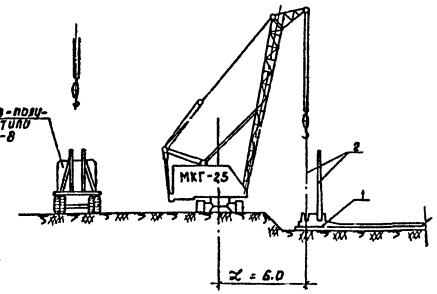

Схема монтажа перегородок
Разрез 2-2

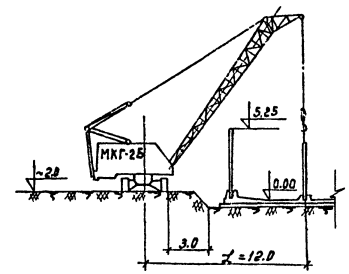

II этап
Сооружение секции аэротенков и отстойников в осях А-В

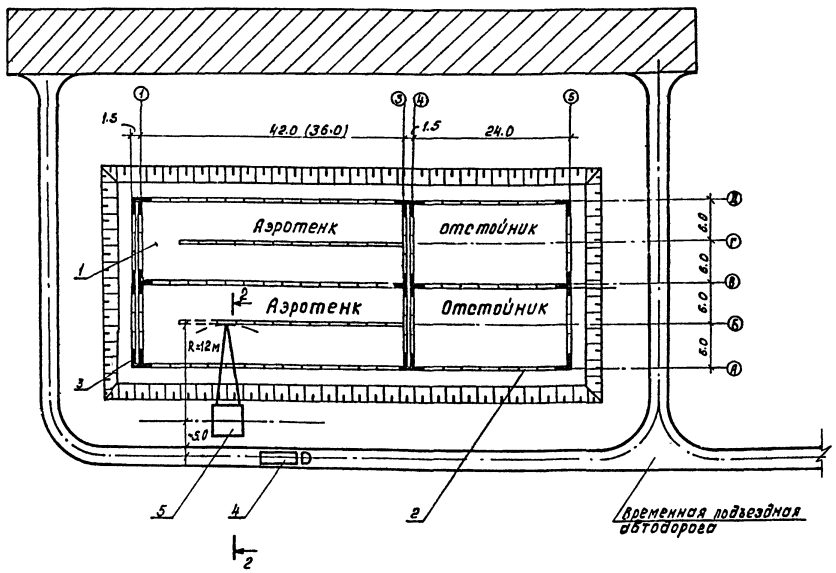

Максимальный вес монтируемого элемента

Наименование элементов	Маркировка по типовому проекту	Вес элемента в т.
Панель стеновая	ПС 10, 11	8.8
"	ПС 1÷5, 7, 8 12÷17	6.75
Панель перегородочная	ПГ 1÷3	4.4

Условные обозначения:

1 – Монолитное железобетонное днище;
2 – стеновые панели;
3 – Монолитные участки стен;
4 – Панелевоз-полуприцеп типа 2П-8
5 – монтажный кран МКГ-25;

– Временная подъездная автодорога;

– Площадка для размещения временных зданий и сооружений.

Привязан		Н. контр.	Тагер	ТП-902-2-442.87-ОР	
		Рук. бриг.	Разумный	Блок двухкоридорных аэротенков размерами коридора 6×4.6×42м и вторичных горизонтальных отстойников 12 секций	Стадия: Р; Лист: 2; Листов: 4
		Гип	Тагер		
Инв. №		Гл. спец.	Василев	Схема стройгенплана	СОЮЗВОДОКАНАЛПРОЕКТ
		Нач. отд.	Варлакова		

Коп. Доценко

22574-03 56

Согласовано: Отд. N12 Цветков; Тех. отд. Бояринов

Инв. № подл. | Подпись и дата | Взам. инв. №

Альбом III

Наименование основных работ и конструктивных элементов для 1-ой очереди строительства (оси В÷Д)	Объемы работ: Ед. изм.	Объемы работ: Кол.	Норма времени на ед. изм.	§§ ЕНиР	Трудозатраты, чел.-час	Состав звена, чел.	Основные механизмы: Тип, марки	Основные механизмы: Кол.	Технологические перерывы	Продолжительность работ: час	Продолжительность работ: смен.
1. Подготовительные работы	—	—	—	—	—	—	—	—	—	—	—
Разработка котлована 1-ой очереди											
2. Срезка растительного слоя толщ. 0.3м	м²	965	0.002	2-1-5, т.2, п.2а	2,0	1	Д-271А	1	—	2,0	0,3
3. Разработка минерального грунта экскаватором – обратная лопата	м³	1270	0.056	2-1-10, т.4, п.2б	70,1	1	30-4116	1	—	70,1	10,5
4. Зачистка дна котлована бульдозером	м³	20	0.051	2-1-15, т.2 пп.12,10	1,0	1	Д-159Б	1	—	1,0	0,15
Монолитное железобетонное днище											
5. Устройство бетонной подготовки	м³	92	0,75	19-30, п.1а	69,0	4	МКГ-25	1	До достижения бетоном прочности не менее 15 кг/см²	17	2,5
6. Устройство и разборка опалубки днища	м²	410	0,65	4-1-27,т2,пп.2а,2б	266	6	"	"	—	44	6,5
7. Установка арматуры краном	шт.	287	0.45; 0,9	4-1-37 т.1, пп.1а,1б	129,3	4	"	"	—	33,5	4,9
8. Установка арматуры вручную	"	130	0.17	4-1-33, т.2, п.1а	22	3	—	—	—	7	1
9. Установка отдельных стержней	т	0,7	12.5	4-1-34, п. 1б	8,75	3	—	—	—	2,9	0,43
10. Укладка бетонной смеси	м³	280	0,264	4-1-37, т.2, п.5 К=1.1	74	2	МКГ-25Р	1	До достижения бетоном прочности не менее 70% проектной	37	5,5
Монтажные работы, омоноличивание стыков монолитные участки, стен, надетонка											
11. Установка панелей перегородок	шт.	12	1,08	4-1-8, 5, т.2, п.10	13	4	МКГ-25Р	1	—	3,25	0,48
12. Установка панелей несущих стен	"	54	1,28	Тоже, п.6	69	4	"	"	—	17,25	2,5
13. Монтаж железобетонных элементов (балки плиты, лотки)	"	133	0.62; 0,88; 0,95; 1,6; 2,1	4-1-7, п.1; п.8; 4-1-6; т.2, пп.18; 2а,3а	139	5	"	"	—	30,4	4,45
14. Омоноличивание стыков	п.м.	260	0,28	4-1-19	73	2	Растворный узел	1	—	36,5	5,3
15. Устройство и разборка опалубки для монолитных участков стен	м²	465	0,425	4-1-27, т.6, пп.3а,3б	200	6	МКГ-25Р	1	—	33	4,8
16. Установка арматуры для монолитных участков стен	шт.	9	0,45	4-1-33, т 1, п.1а	4	4	"	"	—	1	0,15
17. Установка отдельных стержней	т	4,25	38	4-1-34, т. 12б	160	6	—	—	—	27	4
18. Укладка бетонной смеси в монолитные участки стен	м³	46	1,5	4-1-37, т.4, п1г, К=1.25	69	2	МКГ-25Р	1	До достижения бетоном прочности не менее 70% проектной	34,5	5,0
19. Монтаж металлоконструкций (мостики, лестницы с ограждением)	п.м	100	0,19	5-1-3; п.9а	19	3	"	"	—	6,3	1
20. Монтаж колец для смотровых колодцев	"	3	1,02	4-1-12 т.2, п.4а	4,1	3	"	"	—	1,4	0,2
21. Гидравлическое испытание	м³	3940	—	—	—	—	—	—	—	—	—
22. Монтаж фильтровых каналов	шт.	84	1,1	4-1-6, т.2, п.1а	92	5	МКГ-25Р	1	—	18	2,7
23. Устройство набетонки по днищу	м³	68	0,24	4-1-37, т.2, п.5	16	2	"	"	—	8,0	1,2
24. Прочие работы	—	—	—	—	—	—	—	—	—	—	—

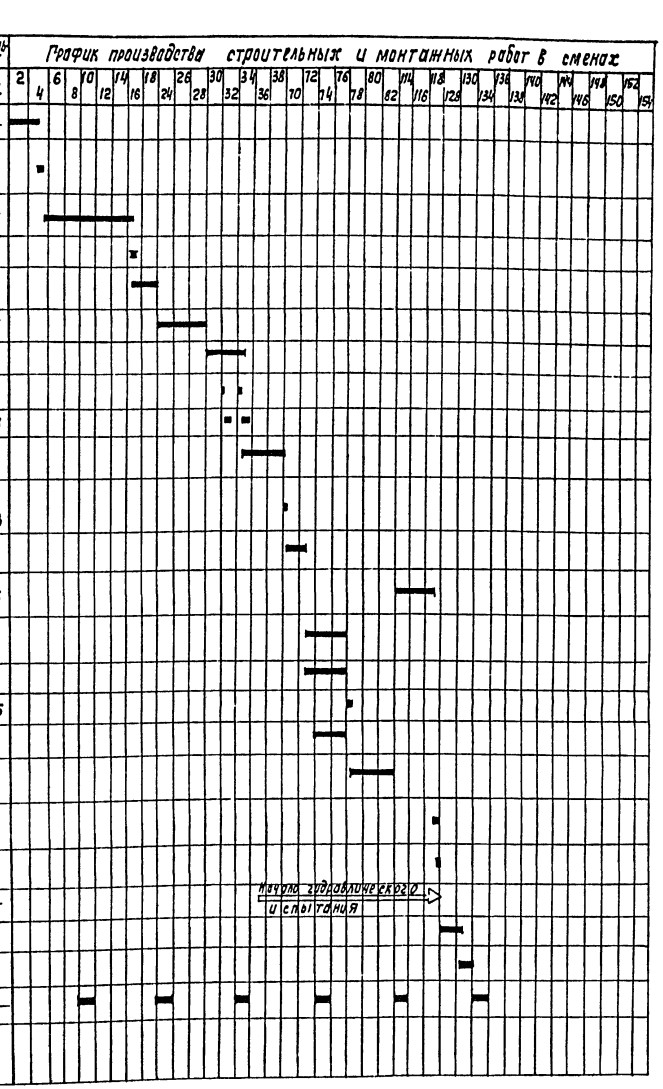

1. Продолжительность технологических перерывов указана из условия ведения работ в 2 смены.
2. Твердение бетона условно принята при средней его температуре 10°С.

Согласовано:
Отд. №12 Цветков
Тех. отд. Баринов

Инв. № подл. | Подп. и дата | Взам. инв. №

Привязан

Инв. №

Н. Контр.	Тагер	
Рук. бр.	Разумный	
ГИП	Тагер	
Гл. спец.	Васильев	
Нач. отд.	Варламов	

ТП-902-2-442.87-ОР

Блок двухкоридорных изотенков с размерами коридора 6×4,6×42м и вторичных горизонтальных отстойников с решетками

стадия	лист	листов
Р	3	4

График производства работ для 1-ой очереди строительства (оси В÷Д)

Союзводоканалпроект

Копир. Лаврухина

22574-03 57

Формат А2

Альбом III

Наименование основных работ и конструктивных элементов для 2й очереди строительства (оси А÷В)	Объемы работ: Ед.изм	Кол.	Норма времени на ед. изм.	§§ ЕН и Р	Трудозатраты: чел-час.	Состав звена, чел.	Основные механизмы: Тип, марка	Кол.	Технологические перерывы	Продолжительность работ: час	смен
1. Подготовительные работы	—	—	—	—	—	—	—	—	—	—	—
Разработка котлована 2ой очереди											
2. Срезка растительного слоя толщ. 0,3м	м²	965	0.002	2-1-5. т.2.п. 2а	2.0	1	Д-271А	1	—	2.0	0.3
3. Разработка минерального грунта экскаватором-обратная лопата	м³	1270	0.056	2-1-10. т.4. п.2б	70.1	1	Э0-4111Б	1	—	70.1	10.5
4. Зачистка дна котлована бульдозером	м³	20	0.051	2-1-15. т. 2. пп1,1в	1,0	1	Д-159Б	1	—	1.0	0.15
Монолитное железобетонное днище											
5. Устройство бетонной подготовки	м³	92	0,75	19-30, п.1а	69	4	МКГ-25	1	До достижения бетоном прочности не менее 15 кг/см²	17	2,5
6. Устройство и разборка опалубки днища	м²	410	0.65	4-1-27, т.2, пп2а,2б	266	6	»	»	—	44	6,5
7. Установка арматуры краном.	шт.	287	0,45:0,9	4-1-39. т. 1 пп.1а,1б	1293	4	»	»	—	33.5	4.9
8. Установка арматуры вручную.	»	130	0,17	4-1-33. т.2. п.1а	22	3	—	—	—	7	1
9. Установка отдельных стержней	т	0,7	12,5	4-1-34. п. 1в	8,75	3	—	—	—	2,9	0,43
10. Укладка бетонной смеси.	м³	280	0, 264	4-1-37. т. 2. п. 5ж. 11	74	2	МКГ-25	1	До достижения бетоном прочности не менее 70% проектной	37	5,5
Монтажные работы, омоноличивание стыков монолитные участки стен, набетонка											
11. Установка панелей перегородок.	шт	12	1,08	4-1-8,6, т. 2. п. 10	13	4	МКГ-25	1	—	3.25	0.48
12. Установка панелей несущих стен	»	34	1.28	То же п. 6	43.5	4	»	»	—	10,9	1,6
13. Монтаж железобетонных элементов (балки, плиты, лотки).	»	133	0,62; 0,88 0,95; 16-27	4-1-7. п1; п. 8; 4-1-6. т. 2 пп. 18; 2а; 3а	138.65	5	»	»	—	30,38	4.45
14. Омоноличивание стыков	п.м.	260	0. 28	4-1-19	73	2	Раствор-ный узел	1	—	36,5	5,3
15. Устройство и разборка опалубки для монолитных участков стен.	м²	233	0,425	4-1-27 т-6. пп3а, 3б	100	6	МКГ-25	1	—	16,5	2.4
16. Установка арматуры кранон для монолитных участков стен	шт.	5	0,45	4-1-33 т.1, п.1а	2.25	4	»	»	—	0,56	0,1
17. Установка отдельных стержней	т	2,15	38	4-1-34. п. 12б	80	6	—	—	—	13,5	2
18. Укладка бетонной смеси в монолитные участки стен.	м³	22	1,5	4-1-37. т. 4. п1; К=1,25	33	2	МКГ-25	1	До достижения бетоном прочности не менее 70% проектной	16,5	2.4
19. Монтаж металлоконструкций (мостики, лестницы с ограждением)	п.м.	100	0,19	5-1-3, т. 9а	19	3	»	»	—	6,3	1
20. Монтаж колец для смотровых колодц.	»	3	1.02	4-1-12 т. 2.п. 4а	4.1	3	»	»	—	1,4	0,2
21. Гидравлическое испытание	м³	3940	—	—	—	—	—	—	—	—	—
22. Монтаж фильтросных каналов	шт.	84	1,1	4-1-6. т. 2 п. 1а	92	5	МКГ-25	1	—	18	2,7
23. Устройство набетонки по днищу	м³	68	0, 24	4-1-37. т. 2 п. 5	16	2	»	»	—	8.0	1,2
24. Обратная засыпка котлована и обвалование сооружения, укрепление откосов посевом трав механизированным способом	м³	2580	0,021; 0,004; 0,014	2-1-21. т-1, п.10б и 10в. 2-1-8. т-3. п. 5б 2-1-30	74	2	Д-271А; Э0-4111Б; Э0-3332	1; 1; 1	—	57	8
25. Прочие работы	—	—	—	—	—	—	—	—	—	—	—

График производства строительных и монтажных работ в сменах.

Начало гидравлического испытания

Примечания приведены на листе 3.

Согласовано

Инв.№ подл. | Подпись и дата | Взам. инв.№ | Инв.№ дубл. | Тех. отд. | Отд. №2 | Цветков | Баранов | Лилиенф

Привязан

Инв.№

Н.контр	Тагер	
Рук.бр.	Разумный	
ГИП	Тагер	
Гл.спец	Васильев	
Нач.отд	Варламова	

ТП 902-2-442.87-ОР

Блок двухкоридорных азотенков с размерами коридора 6х4,6х42м и вторичных горизонтальных отстойников (2 секции)

Стадия	Лист	Листов
Р	4	4

График производства работ для 2-ой очереди строительства (оси А÷В)

СОЮЗВОДОКАНАЛПРОЕКТ

22574-03 (58)

Копир. Гольденбаум

Формат А2

gost.e-ecolog.ru