ТИПОВОЙ ПРОЕКТ
902-2-441.87

БЛОК ДВУХКОРИДОРНЫХ АЭРОТЕНКОВ С РАЗМЕРАМИ КОРИДОРА 6×4,6×36 м И ВТОРИЧНЫХ ОТСТОЙНИКОВ /2 СЕКЦИИ/

Альбом III

gost.e-ecolog.ru

ЦЕНТРАЛЬНЫЙ ИНСТИТУТ ТИПОВОГО ПРОЕКТИРОВАНИЯ
ГОССТРОЯ СССР

Москва, А-445, Смольная ул., 22

Сдано в печать XII 1988 года

Заказ №13236 Тираж 120 экз.

ТИПОВОЙ ПРОЕКТ

902-2-441.87

БЛОК ДВУХКОРИДОРНЫХ АЭРОТЕНКОВ С РАЗМЕРАМИ КОРИДОРА 6×4,6×36 м И ВТОРИЧНЫХ ОТСТОЙНИКОВ (2 СЕКЦИИ)

АЛЬБОМ III

СОСТАВ ПРОЕКТА

АЛЬБОМ I ПОЯСНИТЕЛЬНАЯ ЗАПИСКА
АЛЬБОМ II ТЕХНОЛОГИЧЕСКАЯ И ЭЛЕКТРОТЕХНИЧЕСКАЯ ЧАСТИ, ТЕХНОЛОГИЧЕСКИЙ КОНТРОЛЬ
АЛЬБОМ III КОНСТРУКЦИИ ЖЕЛЕЗОБЕТОННЫЕ
АЛЬБОМ IV ИЗДЕЛИЯ (ИЗ ТП 902-2-428.87)
АЛЬБОМ V НЕСТАНДАРТИЗИРОВАННОЕ ОБОРУДОВАНИЕ (ИЗ Т.П. 902-2-428.87)
АЛЬБОМ VI СПЕЦИФИКАЦИИ ОБОРУДОВАНИЯ
АЛЬБОМ VII СМЕТЫ
АЛЬБОМ VIII ВЕДОМОСТИ ПОТРЕБНОСТИ В МАТЕРИАЛАХ

ПРИМЕНЕННЫЕ ТИПОВЫЕ ПРОЕКТЫ

СЕРИЯ 3.901-12 ВЫПУСК I. ЗАТВОР ПЛОСКИЙ ГЛУБИННЫЙ 400×500

СЕРИЯ 3.901-12 ВЫПУСК II. ЗАТВОР ПЛОСКИЙ ГЛУБИННЫЙ 500×600

РАЗРАБОТАН
ИНСТИТУТОМ СОЮЗВОДОКАНАЛПРОЕКТ

ГЛАВНЫЙ ИНЖЕНЕР ИНСТИТУТА А.Н.МИХАЙЛОВ
ГЛАВНЫЙ ИНЖЕНЕР ПРОЕКТА В.А.ЦВЕТКОВ

УТВЕРЖДЕН
ГОССТРОЕМ СССР
ПРОТОКОЛ № А4-69
ОТ 7 августа 1987г.
ВВЕДЕН В ДЕЙСТВИЕ
В/О СОЮЗВОДОКАНАЛНИИПРОЕКТ

ПРИКАЗ № 294 ОТ 9 ноября 1987г.

© ЦИТП Госстроя СССР, 1988

22573-03 2

Альбом III

Марка	Наименование	стр.
1	2	3
б/н	Содержание альбома.	2
КЖ-1	Общие данные.	3
КЖ-2	План.	4
КЖ-3	Разрезы 1-1; 2-2.	5
КЖ-4	Разрез 3-3, сечения.	6
КЖ-5	Днище. Опалубочный чертеж. План, сечения 1-1, 2-2.	7
КЖ-6	Днище. Опалубочный чертеж. Спецификация элементов.	8
КЖ-7	Днище. Опалубочный чертеж. Узлы VI; VII. Спецификация.	9
КЖ-8	Днище. Опалубочный чертеж. Сечения 3-3 ÷ 12-12.	10
КЖ-9	Днище. Опалубочный чертеж. Узлы I ÷ V.	11
КЖ-10	Днище. Арматурный чертеж. Раскладка нижней арматуры.	12
КЖ-11	Днище. Арматурный чертеж. Раскладка верхней арматуры.	13
КЖ-12	Днище. Арматурный чертеж. Сечения 1-1 ÷ 4-4.	14
КЖ-13	Днище. Арматурный чертеж. Сечения 5-5 ÷ 9-9.	15
КЖ-14	Днище. Арматурный чертеж. Раскладка каркасов. Узлы I ÷ IV.	16
КЖ-15	Днище. Арматурный чертеж. Узлы V ÷ VII. Ведомость деталей.	17
КЖ-16	Схема расположения элементов стен. План.	18
КЖ-17	Схема расположения элементов стен. Виды 1-1 ÷ 3-3.	19
КЖ-18	Схема расположения элементов стен. Виды 4-4 ÷ 9-9.	20
КЖ-19	Схема расположения элементов стен. Спецификация элементов. Узлы XVII ÷ XXI.	21
КЖ-20	Схема расположения элементов стен. Узлы I ÷ XVI.	22
КЖ-21	Монолитные участки стен Ум-1, 2, 5. Опалубочный чертеж.	23
КЖ-22	Монолитные участки стен Ум-3,4. Опалубочный чертеж.	24
КЖ-23	Монолитные участки стен Ум-6,7,10,11. Опалубочный чертеж.	25
КЖ-24	Монолитные участки стен Ум-8,9,12. Опалубочный чертеж.	26
КЖ-25	Монолитные участки стен Ум-13,14,15. Опалубочный чертеж.	27
КЖ-26	Спецификация монолитных участков стен Ум-1,2,3,4,8,9.	28
КЖ-27	Спецификация монолитных участков стен Ум-5,6,7,10,16,11.	29
КЖ-28	Спецификация монолитных участков стен Ум-12, 13, 14, 15.	30
КЖ-29	Монолитные участки стен Ум-1,2. Арматурный чертеж.	31
КЖ-30	Монолитные участки стен Ум-3,4. Арматурный чертеж.	32
КЖ-31	Монолитные участки стен Ум-5,8,9,10,11. Арматурный чертеж.	33
КЖ-32	Монолитные участки стен Ум-6,7. Арматурный чертеж.	34
КЖ-33	Монолитные участки стен Ум-13,14. Арматурный чертеж. Ведомость деталей.	35
КЖ-34	Монолитный участок Ум-16. Арматурно-опалубочный чертеж.	36
КЖ-35	Монолитные участки стен Ум-12,15. Арматурный чертеж. Ведомость расхода стали.	37
КЖ-36	Схема расположения балок, лотков, плит, опор. План.	38
КЖ-37	Схема расположения балок, лотков, плит, опор. Узлы I ÷ III.	39
КЖ-38	Схема расположения балок, лотков, плит, опор. Фрагменты планов №1, 2.	40
КЖ-39	Схема расположения балок, лотков, плит, опор. Сечения, узел IV.	41
КЖ-40	Схема расположения балок, лотков, плит, опор. Сечения, узел V.	42
КЖ-41	Схема расположения балок, лотков, плит, опор. Узел VI, спецификация элементов.	43
КЖ-42	Скользящие и неподвижные опоры.	44
КЖ-43	Схема расположения металлических площадок, лестниц, ограждений.	45
КЖ-44	Конструкция бодослива.	46
КЖ-45	Днище, разбивка закладных изделий на одну технологическую секцию.	47
КЖ-46	Днище. План набетонки и фильтросных каналов на одну технологическую секцию.	48
КЖ-47	Днище. План набетонки под пористые трубы на одну технологическую секцию.	49
КЖ-48	Днище. Фильтросные каналы Узлы, детали.	50
КЖ-49	Камера распределения ила. Опалубочный чертеж.	51
КЖ-50	Камера распределения ила. Опалубочный чертеж. Узлы I ÷ V.	52
КЖ-51	Камера распределения ила. Арматурный чертеж.	53
ОР-1	Общие данные.	54
ОР-2	Схема стройгенплана.	55
ОР-3	График производства работ для 1ой очереди строительства. (оси В ÷ Д).	56
ОР-4	График производства работ для 2ой очереди строительства (оси А ÷ В).	57

Инв.№подл. | Подпись и дата | Взам.инв.№

Привязан

Инв.№

Инж.	Цветкова		ТП902-2-441.87-КЖ
Рук.гр.	Семенова		
Гип	Чирков		Стадия Р; Лист б/н; Листов 1
Гл.спец.	Козлобичер		Содержание альбома
Н.Контр.	Козлобичер		СОЮЗВОДОКАНАЛПРОЕКТ
Нач.отд	Альтшулер		

Копировал Доценко

Альбом III

Ведомость чертежей основного комплекта „КЖ"

Лист	Наименование	Примечание
1	2	3
1	Общие данные.	
2	План.	
3	разрезы 1-1; 2-2.	
4	разрез 3-3, сечения.	
5	Днище. Опалубочный чертеж. План, сечения 1-1, 2-2.	
6	Днище. Опалубочный чертеж. Спецификация элементов.	
7	Днище. Опалубочный чертеж. Узлы VI, VII. Спецификация.	
8	Днище. Опалубочный чертеж. сечения 3-3 ÷ 12-12.	
9	Днище. Опалубочный чертеж. Узлы I ÷ V.	
10	Днище. Арматурный чертеж. Раскладка нижней арматуры.	
11	Днище. Арматурный чертеж. Раскладка верхней арматуры.	
12	Днище. Арматурный чертеж. сечения 1-1 ÷ 4-4.	
13	Днище. Арматурный чертеж. Сечения 5-5 ÷ 9-9.	
14	Днище. Арматурный чертеж. Раскладка каркасов. Узлы I ÷ IV.	
15	Днище. Арматурный чертеж. Узлы V ÷ VII. Ведомость деталей.	
16	Схема расположения элементов стен. План.	
17	Схема расположения элементов стен. Виды 1-1 ÷ 3-3.	
18	Схема расположения элементов стен. Виды 4-4 ÷ 9-9.	
19	Схема расположения элементов стен. Спецификация элементов. Узлы XVII - XXI	
20	Схема расположения элементов стен. Узлы I ÷ XVI.	
21	Монолитные участки стен Ум-1, 2,5. Опалубочный чертеж.	
22	Монолитные участки стен Ум-3,4. Опалубочный чертеж.	
23	Монолитные участки стен Ум-6,7,10,11. Опалубочный чертеж.	
24	Монолитные участки стен Ум-8,9,12. Опалубочный чертеж.	
25	Монолитные участки стен Ум-13,14,15. Опалубочный чертеж.	
26	Спецификация монолитных участков стен Ум-1,2,3,4,8,9.	
27	Спецификация монолитных участков стен Ум-5,6,7,10,11,16.	
28	Спецификация монолитных участков стен Ум-12, 13, 14, 15.	
29	Монолитные участки стен Ум-1,2. Арматурный чертеж.	
30	Монолитные участки стен Ум-3,4. Арматурный чертеж.	
31	Монолитные участки стен Ум-5, 8, 9, 10, 11. Арматурный чертеж.	
32	Монолитные участки стен Ум-6,7. Арматурный чертеж.	
33	Монолитные участки стен Ум-13,14 Арматурный чертеж. Ведомость деталей.	
34	Монолитный участок Ум-16. Арматурно-опалубочный чертеж.	
35	Монолитные участки стен Ум-12, 15. Арматурный чертеж. Ведомость расхода стали.	
36	Схема расположения балок, лотков, плит, опор. План.	
37	Схема расположения балок, лотков, плит, опор. Узлы I ÷ III.	
38	Схема расположения балок, лотков, плит, опор. Фрагменты планов N 1,2.	
39	Схема расположения балок, лотков, плит, опор. Сечения, узел IV.	
40	Схема расположения балок, лотков, плит, опор. Сечения, узел V.	
41	Схема расположения балок, лотков, плит опор. Узел VI, спецификация элементов.	
42	Скользящие и неподвижные опоры.	
43	Схема расположения металлических площадок, лестниц, ограждений.	
44	Конструкция водослива	
45	Днище разбивка закладных изделий на одну технологическую секцию.	
46	Днище. План набетонки и фильтросных каналов на одну технологическую секцию.	
47	Днище. План набетонки под пористые трубы на одну технологическую секцию.	
48	Днище фильтросные каналы. Узлы, детали.	
49	Камера распределения ила. Опалубочный чертеж.	
50	Камера распределения ила. Опалубочный чертеж. Узлы I ÷ V.	
51	Камера распределения ила. Арматурный чертеж.	

Типовой проект разработан в соответствии с действующими нормами и правилами

Главный инженер проекта [подпись] /Чирков/

Инв. № подл. | Подп. и дата | Взам. инв. №

Привязан

Ведомость ссылочных и прилагаемых документов

Обозначение	Наименование	Примечание
	Ссылочные документы	
3.900-3 в. 3/82 ч. в. 8	Сборные железобетонные конструкции емкостных сооружений для водоснабжения и канализации	
5.900-2	Сальники набивные Ду 50÷1400 для пропуска труб через стены	
ТП902-2-428.87-КЖИ	Изделия - альбом IV	
	Прилагаемые документы	
ТП902-2 - КЖ.ВМ	Ведомости потребности в материалах	

Ведомость спецификаций

Лист	Наименование	Примечание
6,7,19, 41, 49	Спецификация элементов	
10,35,51	Ведомость расхода стали на элемент	
15,33,51	Ведомость деталей	
26,27,28	Спецификация монолитных участков стен	
45,48	Спецификация элементов на блок	
49	Спецификация элементов монолитной конструкции	

Ведомость объемов сборных бетонных железобетонных конструкций по рабочим чертежам основного комплекта марки „КЖ"

№ стоки	Наименование группы элементов в конструкции	Код	Кол-во м³	Примечание
1	Стеновые панели	583100	234.9	
2	Перегородочные панели	583300	35.0	
3	Балки	582400	1.4	
4	Плиты покрытий	584100	32.4	
5	Плиты перекрытий	584200	5.5	
6	Лотки	585800	44.6	
7	Кольца для смотровых колодцев	585500	2.72	
	Всего бетона и железобетона		356,5	

Относительной отметке 0.000 (верх жел. бет. днища) соответствует абсолютная отметка [ ]

ТП902 - 2 - 441.87 - КЖ

Инж.	Петропавловская		
Инж.	Цветкова		
Рук. гр.	Семенова		
ГИП	Чирков		
Гл. спец.	Козловичер		
Н. контр.	Козловичер		
Нач. отд.	Альшуллер		

Блок двухкоридорных аэротенков с размерами коридора 6×4,6×36м и вторичных отстойников (2 секции)

Стадия	Лист	Листов
Р	1	51

Общие данные

СОЮЗВОДОКАНАЛПРОЕКТ

Копир. Лаврухина

22573-03 4

Формат А2

Альбом III

П Л А Н

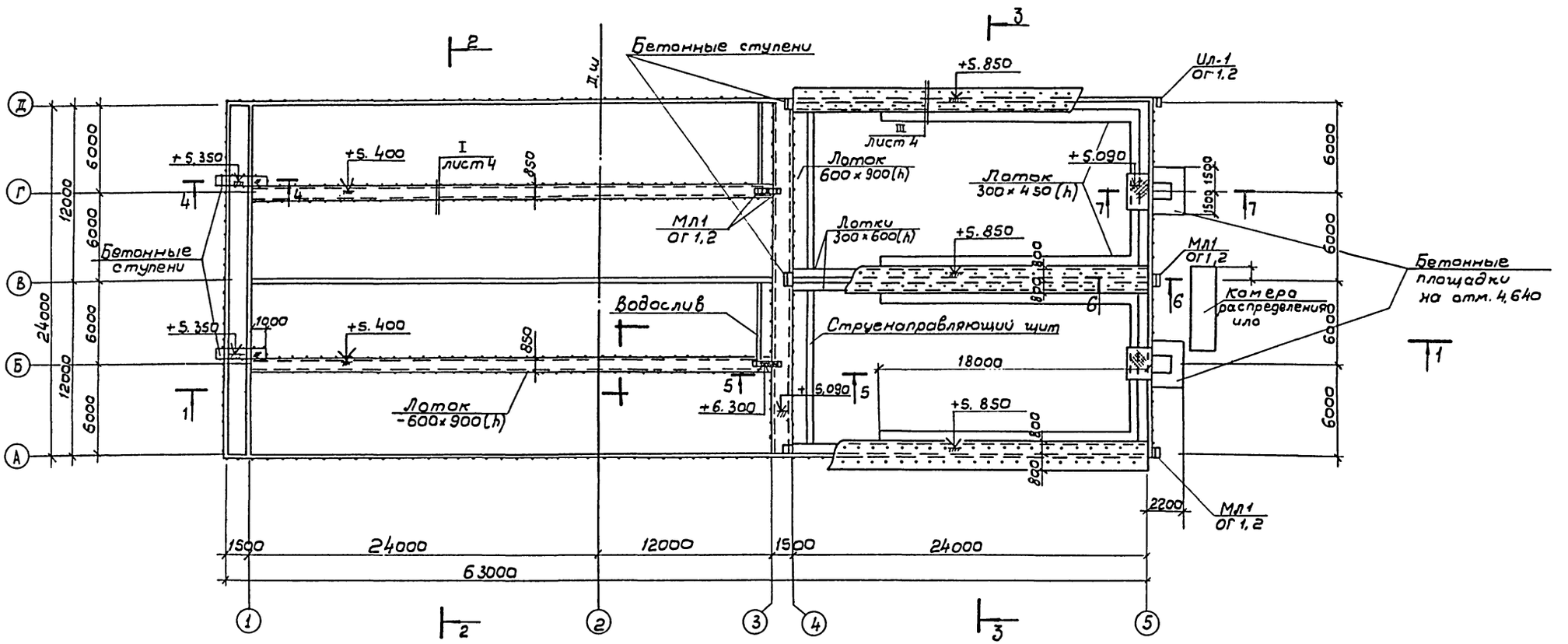

1. Совместно с данным см. л.л. КЖ-3,4.
2. Лестницы с ограждением учтены на л. КЖ-43.

Согласовано:
Отд. №12 Цветкова
Отд. №15 Смирнова
Отд. №16 Радюшкин

Инв. № подл. | Подпись и дата | Взам. инв. №

Привязан

Инв. №

Инж.	Петропавловская		
Инж.	Цветкова		
Рук. гр.	Семенова		
Гип	Чуркав		
Гл. спец.	Козловичер		
Н. конт.	Козловичер		
Нач. отд.	Альтшуллер		

ТП 902-2-441.87 - КЖ

Блок двухкоридорных аэротенков с размерами коридора 6,4×6×36 м и вторичных отстойников (2 секции)

Стадия	Лист	Листов
Р	2	

План

СОЮЗВОДОКАНАЛПРОЕКТ

Копировал В. Филиппова

22573-03 5 Формат А2

Альбом III

1-1

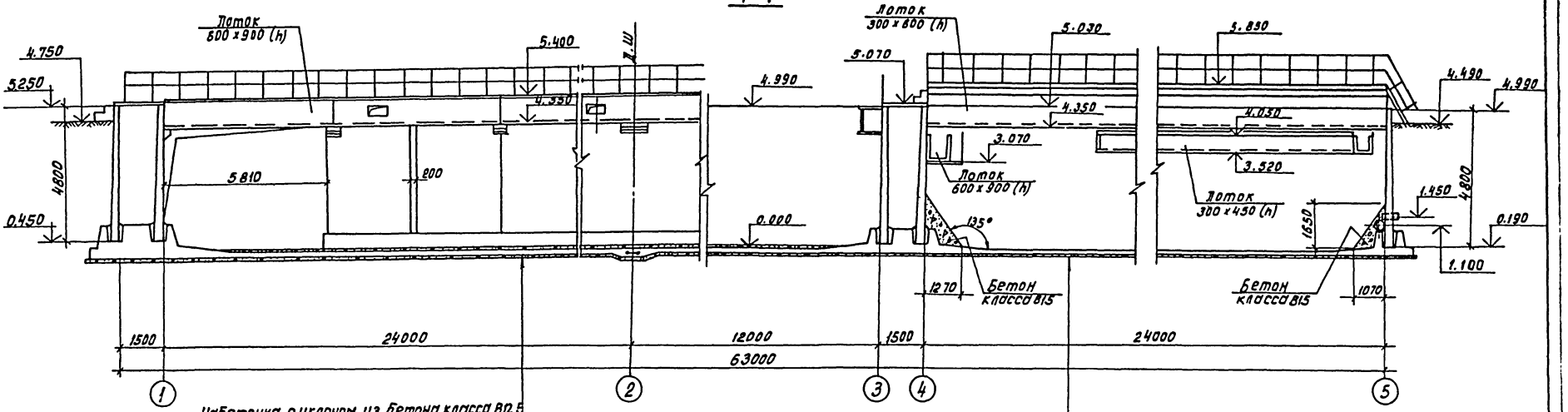

Набетонка с уклоном из бетона класса В12,5
железобетонное днище -160
подготовка -100 из бетона класса В3.5

железобетонное днище -160
подготовка-100 из бетона класса В3.5

2-2

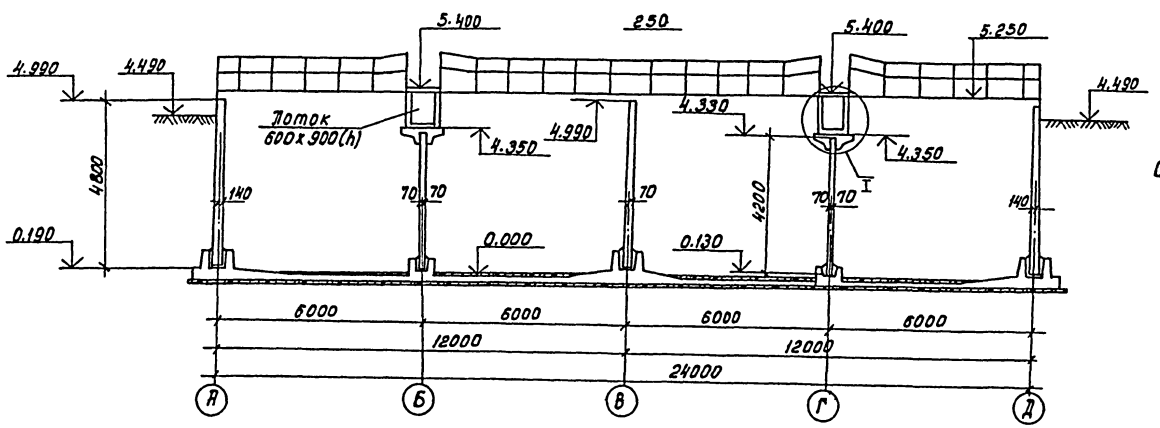

Совместно с данным см. л.л КЖ-2.4.

Инж.	Петропавловская		
Инж.	Цветкова		
Рук. гр.	Семенова		
Гип	Чирков		
Гл. спец.	Козловичер		
Н. конт.	Козловичер		
Начотд.	Алтшуллер		

Привязан

Инв. №

ТП 902-2-441.87-КЖ

Блок двухкоридорных аэротенков с размерами коридора 6x4.6x36м и вторичных отстойников (2 секции)

Стадия	Лист	Листов
Р	3	

Разрезы 1-1 ; 2-2.

СОЮЗВОДОКАНАЛПРОЕКТ

Копировал Доценко

22573-03 6 Формат А2

Согласовано:
Отд. N12. Мельцер
Отд. N15 Смирнов

Инв. № подл. | Подпись и дата | Взам. инв.

Альбом III

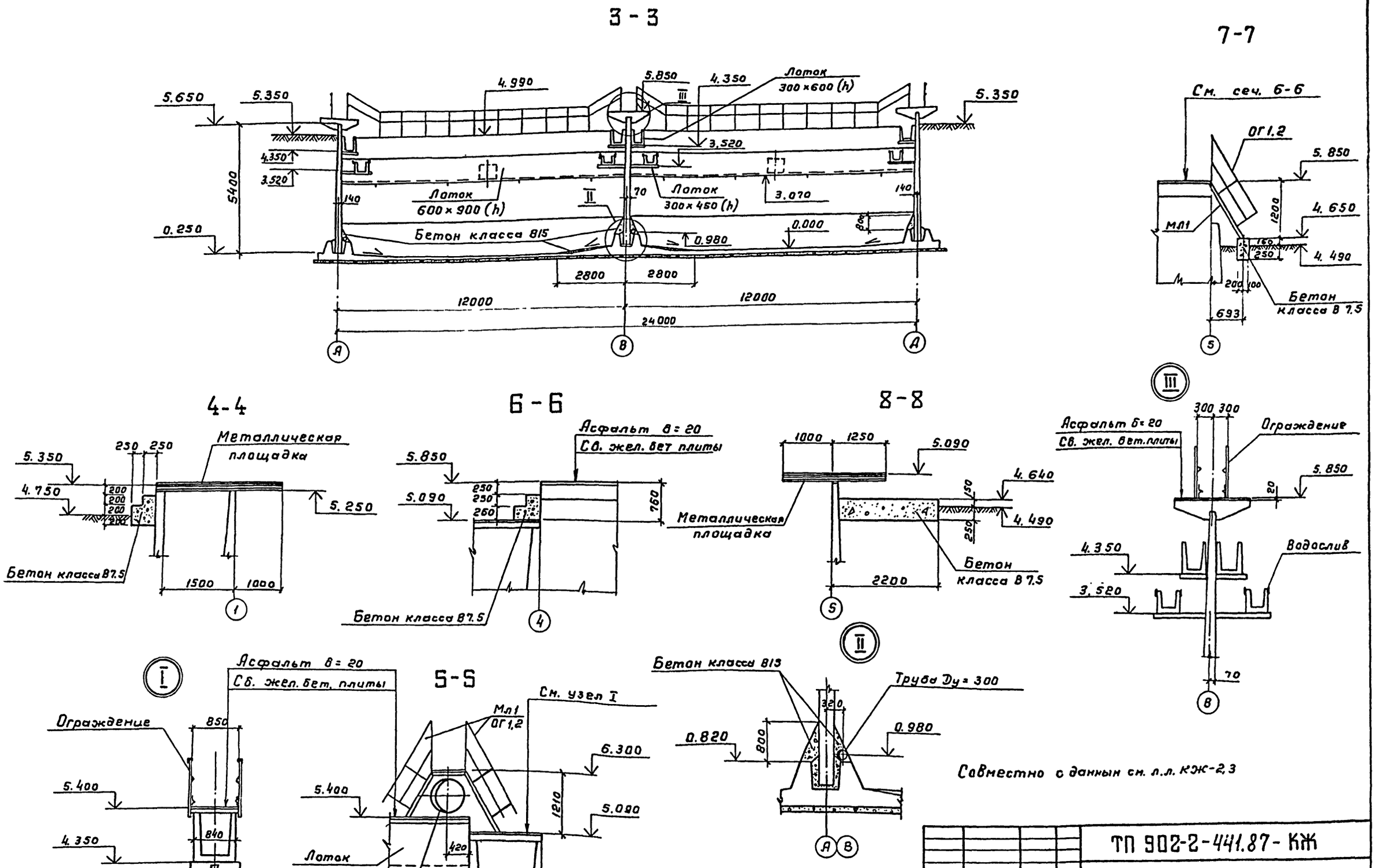

Совместно с данным см. л.л. КЖ-2,3

Инж.	Петропавловский			ТП 902-2-441.87-КЖ			
Инж.	Цветкова						
Рук. гр.	Семенова			Блок двухкоридорных аэротенков с размерами коридора 6×4,6×36м и вторичных отстойников (2 секции)	Стадия	Лист	Листов
ГИП	Чирков				Р	4	
Гл. спец.	Козловичер			Разрез 3-3, сечения.	СОЮЗВОДОКАНАЛПРОЕКТ		
Н. контр.	Козловичер						
Нач. отд.	Альтшуллер						

Привязан

Инв. №

Согласовано

Отд. №12 Цветков

Отд. №15 Смирнов

Взам. инв. №

Подпись и дата

Инв. № подл.

22573-03 7

Копировал Гл...оденбаум Формат А2

Альбом III

1-1

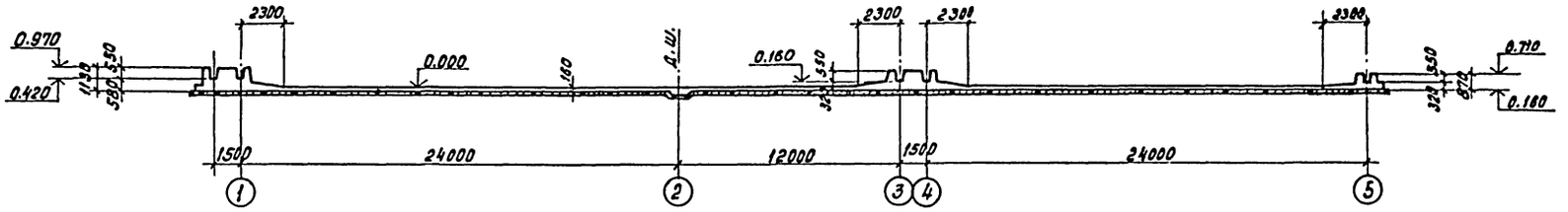

План

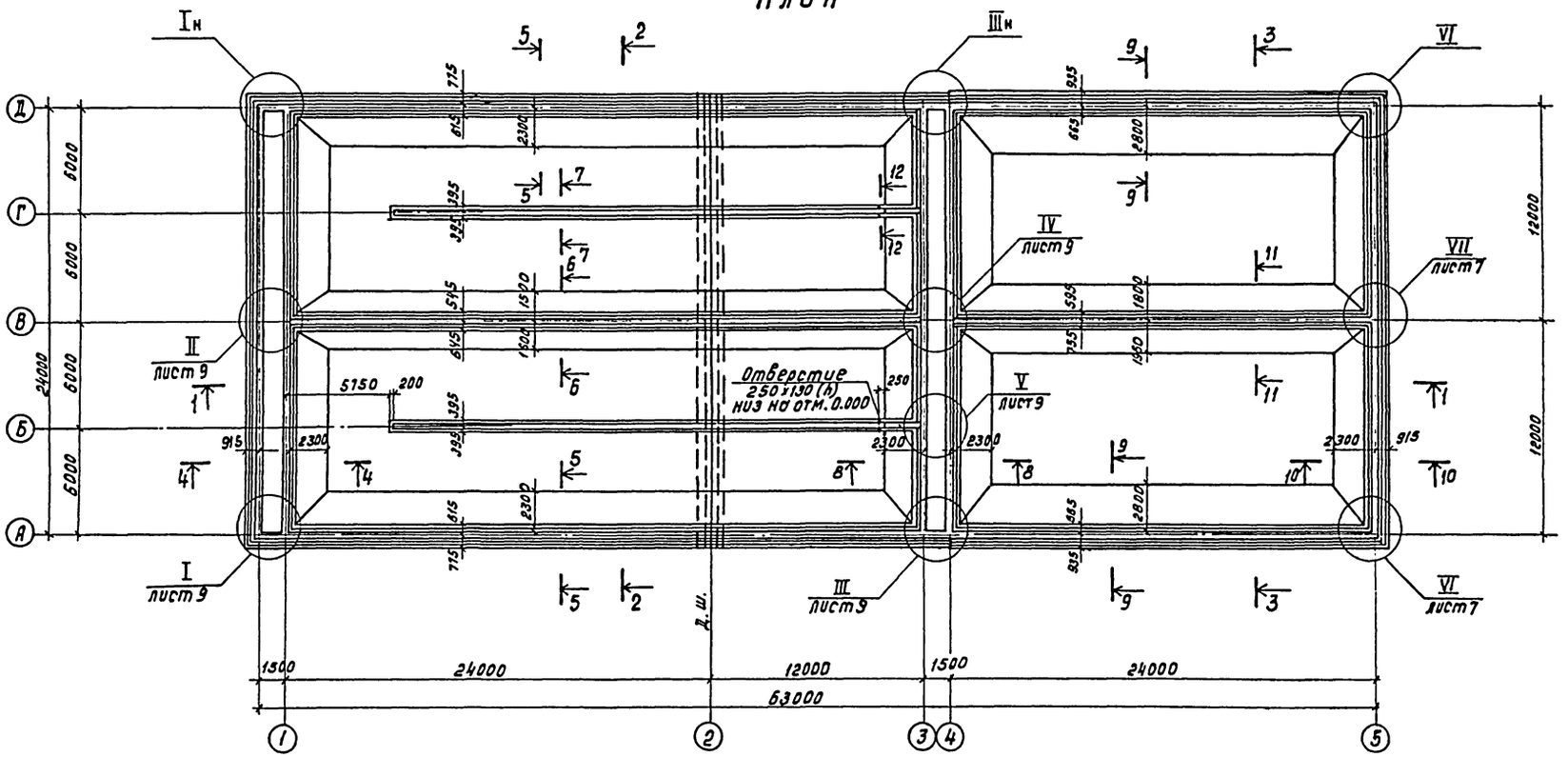

2 - 2

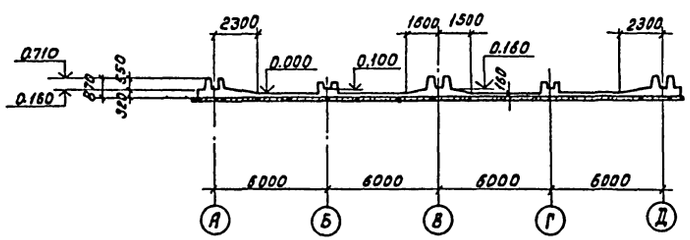

Совместно с данным см. л. л. КЖ-6÷9

				ТП902-2-441.87 - КЖ			
Инж.	Цветкова						
Инж.	Петропавловских						
Рук. гр.	Семенова			Блок двухкоридорных аэротенков с размерами коридора 6 и 4.6 и 36 м. и оборачных отстойников (2 секции)	стадия	лист	листов
ГИП	Чирков				Р	5	
Гл. спец.	Колобичер			Днище			
Н. контр.	Колобичер			Опалубочный чертеж. План. Сечения 1-1; 2-2.	СОЮЗВОДОКАНАЛПРОЕКТ		
Нач. отд.	Алтынцалер						

привязан

Инв. №

Кол. Доценко

Инв. № подл. | Подпись и дата | Взам. инв. №

22573-03 8 Формат А2

Альбом III

Спецификация элементов на днище (начало)

Формат	Зона	Поз.	Обозначение	Наименование	Кол.	Примеч.
				Днище сборочные единицы		
				Каркасы Пространственные		
А3		1	ТП902-2-428.87-КЖ.И. 11.00	КП1	64	61,4кг
		2	-01	КП2	36	51,3кг
		5	-02	КП5	2	73,2кг
		13	-03	КП13	38	88,0кг
		14	-04	КП14	10	73,5кг
А3		3	1.2.00	КП3	6	105,6кг
		6	-01	КП6	12	67,4кг
		7	-02	КП7	4	56,3кг
		8	-03	КП8	2	88,2кг
		12	-04	КП12	2	43,3кг
А4		4	1.3.00	КП4	6	99,6кг
		9	-01	КП9	2	83,2кг
А4		10	1.4.00	КП10	24	33,3кг
		11	-01	КП11	16	27,9кг
				Каркасы плоские		
А4		55	1.0.01	КР1	245	1,9кг
				Сетки арматурные		
А4		15	1.0.02	С1	6	160,0кг
А4		16	1.0.03	С2	6	144,0кг
БР		17	1.0.04	С3	20	204,0кг
БР		18	1.0.05	С4	10	150,3кг
Б4		19	1.0.06	С5	6	354,6кг
Б4		20	1.0.07	С6	12	329,2кг
А4		21	1.0.08	С7	6	199,3кг
А4		22	1.0.09	С8	6	186,8кг
		23	ГОСТ 23279-85	1С $\frac{22АIII}{6АII}$ 265х485	6	207,6кг
		24	То же	1С $\frac{16АIII}{6АII}$ 265х485	3	112,5кг
		25	"	1С $\frac{22АIII}{6АII}$ 265х630 $\frac{150}{25}$	6	270,0кг
		26	"	1С $\frac{16АIII}{6АII}$ 265х630 $\frac{150}{25}$	3	145,8кг
		27	"	1С $\frac{22АIII}{6АII}$ 265х320 $\frac{100}{25}$	6	137,0кг
		28	"	1С $\frac{16АIII}{6АII}$ 265х320 $\frac{100}{25}$	3	74,3кг

1	2	3	4	5	6	7
		29	ГОСТ 23279-85	1С $\frac{22АIII}{6АII}$ 285х330 $\frac{150}{25}$	20	151,3кг
		30	То же	1С $\frac{18АIII}{6АII}$ 285х355 $\frac{275}{25}$	10	110,3кг
		31	"	1С $\frac{25АIII}{8АIII}$ 305х370 $\frac{50}{25}$	12	236,6кг
		32	"	1С $\frac{20АIII}{6АIII}$ 305х370 $\frac{50}{25}$	6	150,7кг
		33	"	4С $\frac{10АIII-100}{4Вр1-400}$ 285х900 $\frac{100}{25}$	40	167,5кг
		34	"	4С $\frac{8АIII-200}{4Вр1-400}$ 205х665 $\frac{125}{25}$	6	31,9кг
		35	"	4С $\frac{8АIII-200}{4Вр1-400}$ 165х885	9	35,3кг
		36	"	4С $\frac{4Вр1-400}{10АIII-100}$ 365х845	12	199,8кг
		37	"	4С $\frac{8АIII-200}{4Вр1-400}$ 165х405	12	16,2кг
		38	"	4С $\frac{6АIII-200}{4Вр1-400}$ 265х605	24	21,7кг
		39	"	4С $\frac{6АIII-200}{4Вр1-400}$ 265х685	24	26,0кг
		40	"	4С $\frac{8АIII-200}{4Вр1-400}$ 85х405	12	8,9кг
		41	"	4С $\frac{8АIII-200}{4Вр1-400}$ 265х605	6	37,6кг
		42	"	4С $\frac{8АIII-200}{4Вр1-400}$ 265х685	12	42,5кг
		43	"	4С $\frac{4Вр1-400}{10АIII-100}$ 365х805	4	190,4кг
		44	"	4С $\frac{8АIII-200}{4Вр1-400}$ 225х885	6	47,0кг
		45	"	4С $\frac{8АIII-200}{4Вр1-400}$ 105х665 $\frac{125}{25}$	6	12,6кг

1	2	3	4	5	6	7
		46	ГОСТ 23279-85	4С $\frac{10АIII-100}{4Вр1-400}$ 305х865 $\frac{125}{125}$	12	161,4кг
		47	"	4С $\frac{10АIII-100}{4Вр1-400}$ 305х830 $\frac{150}{25}$	12	165,1
		48	"	4С $\frac{4Вр1-400}{10АIII-100}$ 365х725	4	171,6кг
		49	"	4С $\frac{8АIII-200}{4Вр1-400}$ 185х805	8	32,0кг
		50	"	4С $\frac{8АIII-200}{4Вр1-400}$ 165х505 $\frac{125}{25}$	4	20,1кг
		51	"	4С $\frac{8АIII-200}{4Вр1-400}$ 85х505 $\frac{125}{25}$	4	11,1кг
			См. продолжение л. КЖ-7			

Совместно с данным см. л.л. КЖ-5,7÷15

Инв.№ подл. | Подпись и дата | Взам. инв.№

Привязан

Инв.№

Инж.	Цветкова	
Инж.	Петропавловская	
Рук. гр.	Семенова	
ГИП	Чирков	
Гл. спец.	Козловичер	
Н. контр.	Козловичер	
Нач. отд.	Альтшуллер	

ТП902-2-441.87- КЖ

Блок двухкоридорных аэротенков с размерами коридора 6х4,6х36 м и вторичных отстойников (2 секции)

Стадия	Лист	Листов
Р	6	

Днище Опалубочный чертеж Спецификация элементов

СОЮЗВОДОКАНАЛПРОЕКТ

Копир. Лаврухина

22573-03 9 Формат А2

Альбом III

Спецификация элементов на днище (продолжение)

Формат	Зона	Поз	Обозначение	Наименование	Кол.	Примечание
1	2	3	4	5	6	7
				Детали		
				А-III-8-ГОСТ 5781-82*		
БЧ		74*	Лист 15	ℓ=850	66	0,3кг
БЧ		75*	То же	ℓ=1200	10	0,5кг
БЧ		76*	"	ℓ=870	20	0,3кг
БЧ		77*	"	ℓ=590	10	0,2кг
БЧ		78*	"	ℓ=2000	10	0,8кг
БЧ		79*	"	ℓ=800	40	0,3кг
БЧ		80*	"	ℓср=1570	20	0,6кг
БЧ		81*	"	ℓср=1290	20	0,5кг
БЧ		82*	"	ℓ=660	20	0,3кг
БЧ		83*	"	ℓ=1040	10	0,4кг
БЧ		84*	"	ℓср=1770	10	0,7кг
БЧ		85*	"	ℓ=1740	10	0,7кг
БЧ		86*	"	ℓср=1600	10	0,6кг
БЧ		87*	"	ℓср=1800	10	0,7кг
БЧ		88*	"	ℓ=950	48	0,4кг
БЧ		89*	"	ℓ=1900	10	0,7кг
БЧ		90*	"	ℓ=1120	10	0,4кг
БЧ		91*	"	ℓ=1050	10	0,4кг
БЧ		92*	"	ℓ=1170	40	0,5кг
БЧ		93*	"	ℓ=800	10	0,3кг
БЧ		94*	"	ℓ=1230	15	0,5кг
БЧ		95*	"	ℓ=710	15	0,3кг
БЧ		96*	"	ℓ=640	5	0,3кг
БЧ		97*	"	ℓ=1140	5	0,5кг
БЧ		98*	"	ℓ=1080	10	0,4кг
БЧ		99*	"	ℓ=560	10	0,2кг
БЧ		100*	"	ℓср=1430	20	0,6кг
БЧ		101*	"	ℓ=950	12	0,4кг
БЧ		68	"	п.м-860	—	1 п.м. 0,395
				А-III-10-ГОСТ 5781-82*		
БЧ		69*	"	ℓ=1530	124	0,9кг
БЧ		70*	"	ℓ=1490	250	0,9кг
БЧ		71*	"	ℓ=1340	168	0,8кг
БЧ		72*	"	ℓср=1450	54	0,9кг
БЧ		73*	"	ℓ=330	240	0,2кг
БЧ		103*	"	ℓ=1710	572	1,1кг

1	2	3	4	5	6	7
				А-III-12-ГОСТ 5781-82*		
БЧ		57*	Лист 15	ℓ=1580	160	1,4кг
БЧ		60*	То же	ℓ=1750	93	1,6кг
БЧ		64*	"	ℓср=3680	20	3,3кг
БЧ		67*	"	ℓср=3850	20	3,4кг
				А-II-14-ГОСТ 5781-82*		
БЧ		56*	"	ℓ=1860	320	2,2кг
БЧ		58*	"	ℓ=3100	83	3,8кг
БЧ		62*	"	ℓ=3800	30	4,6кг
БЧ		63*	"	ℓср=3160	40	3,5кг
БЧ		102*	"	ℓср=5700	30	7,0кг
				А-III-16-ГОСТ 5781-82*		
БЧ		59*	"	ℓ=2110	186	3,3кг
БЧ		61*	"	ℓ=1730	76	2,6кг
БЧ		65*	"	ℓср=3030	32	4,4кг
БЧ		66*	"	ℓср=3460	24	5,5кг
				Материалы		
				Бетон класса В15, F□, W6		520м³

* Позиции см. ведомость деталей л. КЖ-15

16-16

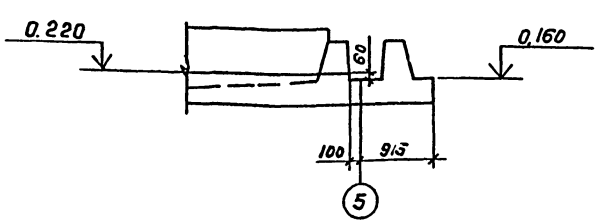

Совместно с данным см. л.л. КЖ5, 6, 8 ÷ 15.

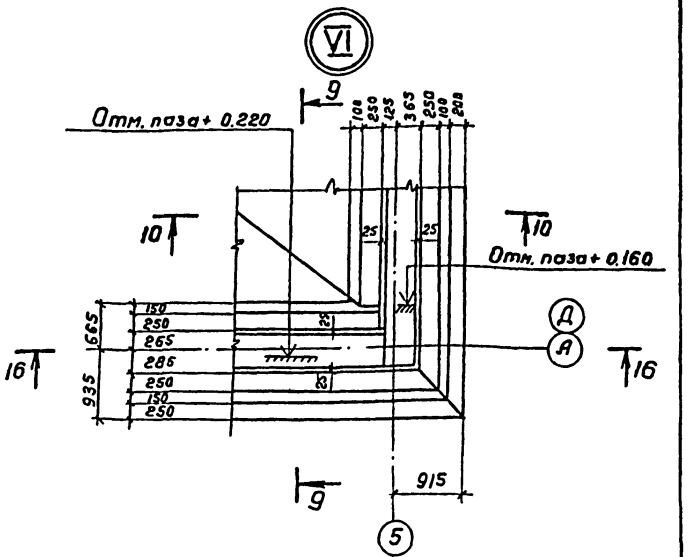

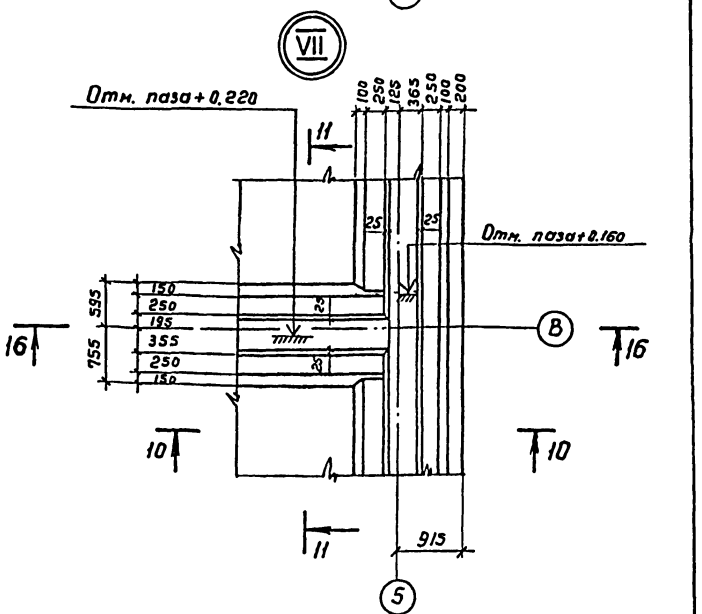

Инж.	Цветкова		
Инж.	Петропавловский		
Рук. гр.	Семенова		
ГИП	Чирков		
Т. спец	Козловичер		
Н. контр.	Козловичер		
Нач. отд.	Алтшулер		

Привязан

Инв. №

ТП902-2-441.87-КЖ

Блок двухкоридорных аэротенков с размерами коридора 6×4,6×36м и вторичных отстойников (1 секция)

Стадия	Лист	Листов
Р	7	

Днище
Опалубочный чертеж.
Узлы VI, VII. Спецификация

СОЮЗВОДОКАНАЛПРОЕКТ

Инв. № подл. | Подпись и дата | Взам. инв. №

22573-03 10 Копировал Гольденбаум Формат А2

Альбом III

3-3

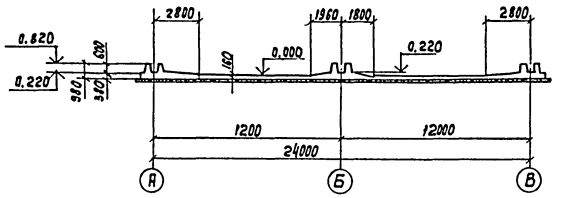

6-6

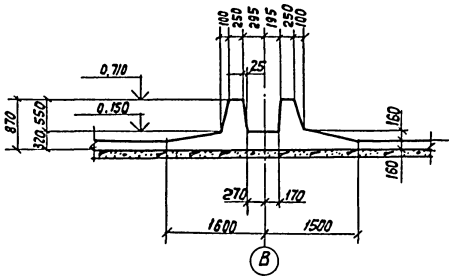

7-7

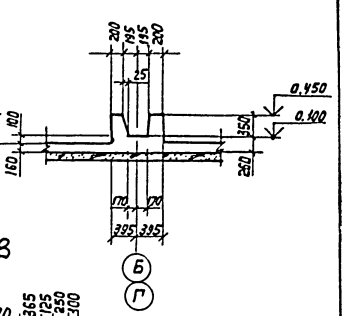

4-4

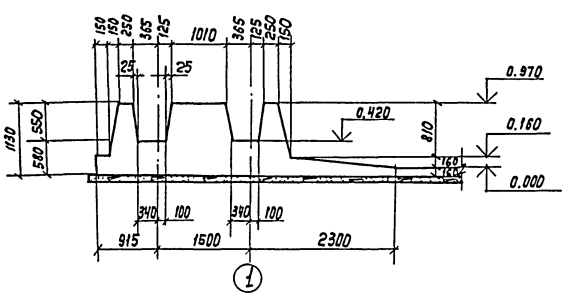

5-5

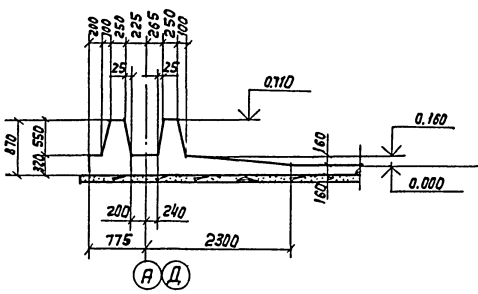

8-8

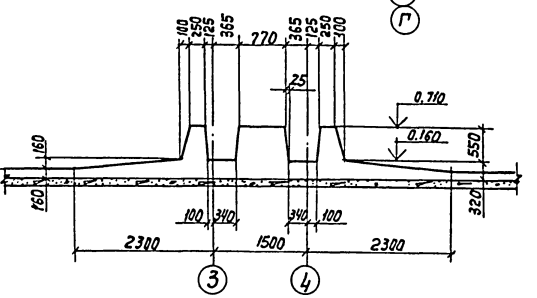

9-9

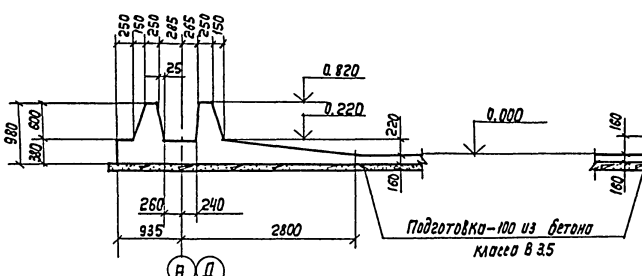

10-10

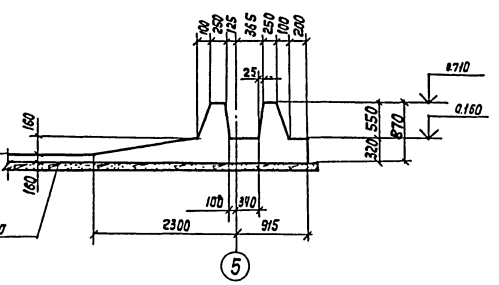

11-11

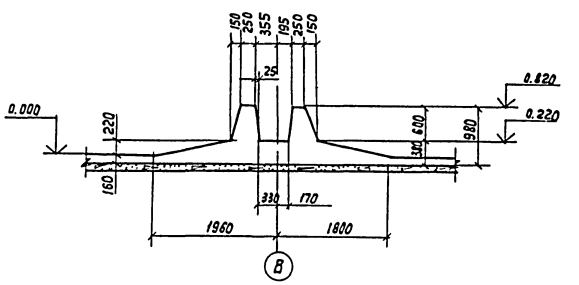

Деталь деформационного шва

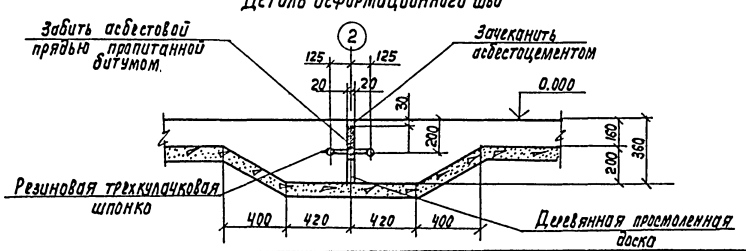

12-12

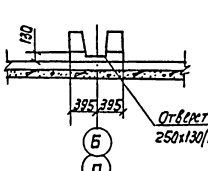

Совместно с данным см.л. КЖ-5

Привязан			ТП 902-2-441.87 - КЖ		
Инв.№	Инж.	Цветкова	Блок двухкоридорных аэротенков с размерами коридоров 6х4,6х3,6м и вторичных отстойников (2 секции)	стадия	лист	листов
	Инж.	Петрашевская		Р	8	
	Рук.гр.	Семенова				
	ГИП	Чирков				
	Гл.спец.	Козовичер	Днище. Опалубочный чертеж. Сечения 3-3 ÷ 12-12	СОЮЗВОДОКАНАЛПРОЕКТ		
	Н.контр.	Козовичер				
	Нач.отд.	Альтшуллер				

Копир. Любушина

22573-03 11

Формат 2

Инв.№ подл. | Подп. и дата | Взам. инв.№

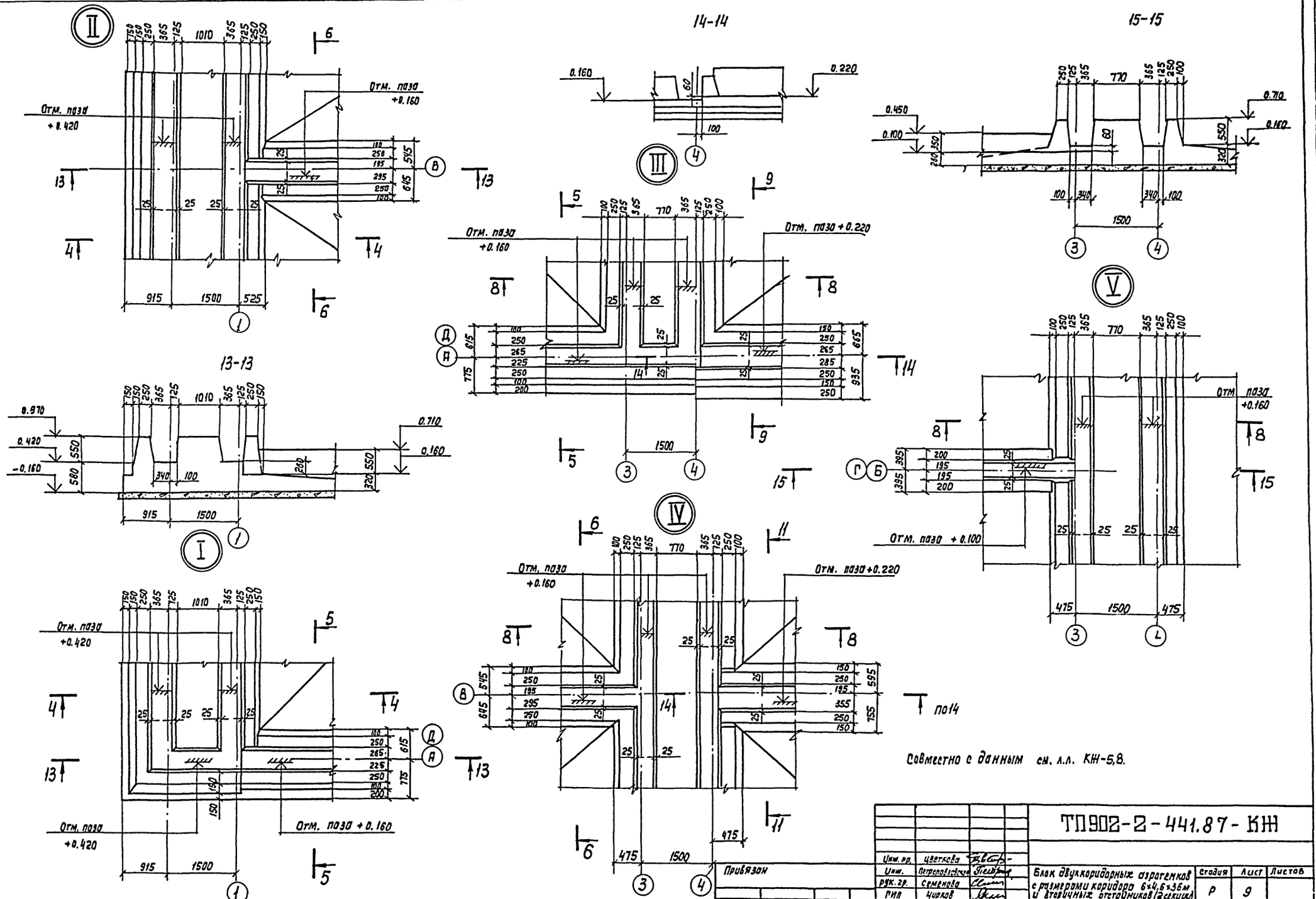

Инв. № подл.	Подп. и дата	Взам. инв. №			
Инж. пр.	Цветкова		ТП902-2-441.87-КЖ		
Инж.	Петропавловская				
Рук. гр.	Семенова		Блок двухкоридорных аэротенков с размерами коридора 6×4, 6×36 м и вторичных отстойников (2 секции)	Стадия	Лист	Листов
ГИП	Чирков			Р	9	
Гл. спец.	Козловичер		Днище Опалубочный чертеж. узлы I÷V	СОЮЗВОДОКАНАЛПРОЕКТ		
Н. Контр.	Козловичер					
Нач. отд.	Альтшуллер					

Привязан

Инв. №

Копир. Лаврушина

22573-03 12

Формат А2

Альбом III

Раскладка нижней арматуры

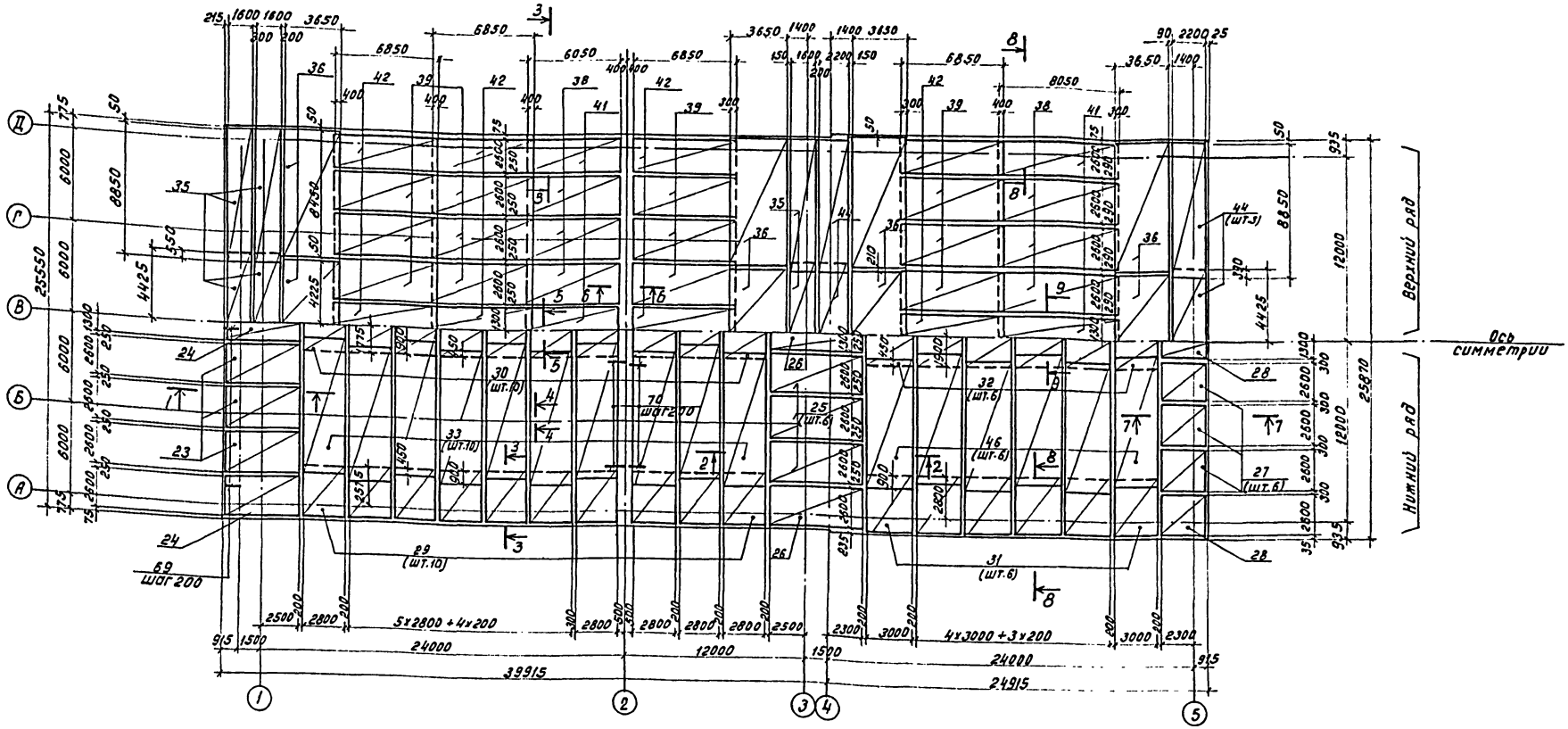

1. Совместно с данным см. л.л. КЖ÷5÷7; 11÷15.
2. Защитный слой бетона для нижней арматуры-35мм.
3. Ширина сеток дана в осях стержней.

Ведомость расхода стали на элемент, кг

Марка элемента	Изделия арматурные																Общий расход
	Арматура класса																
	Вр-1		А-1			А-III											
	ГОСТ 6727-80		ГОСТ 5781-82*														
	4	Итого	6	8	Итого	6	8	10	12	14	16	18	20	22	25	Итого	
Днище	1013.1	1013.1	1163.3	3133.2	4296.5	1241.6	6641.2	17074.2	3701.8	3495.4	2051.6	2500.0	2010.1	15310.5	6440.6	60467.1	65776,7

Инж.	Цветкова			ТП902-2-441.87-КЖ
Инж.	Петрозаводская			
Рук. гр.	Семенова			Блок двухкоридорных аэротенков с размерами коридора 6×4.6×36м и вторичных отстойников (2 секции)
Гип	Чирков			Стадия: Р; Лист: 10; Листов:
Гл. спец	Козловичер			Днище. Опалубочный чертеж. Раскладка нижней арматуры.
Н. контр.	Козловичер			СОЮЗВОДОКАНАЛПРОЕКТ
Нач. отд.	Альтшуллер			

Привязан:

Инв. №

Коп. Доценко

22573-03 13 Формат А2

Инв. № подл. | Подпись и дата | Взам. инв. №

Альбом III

Раскладка верхней арматуры

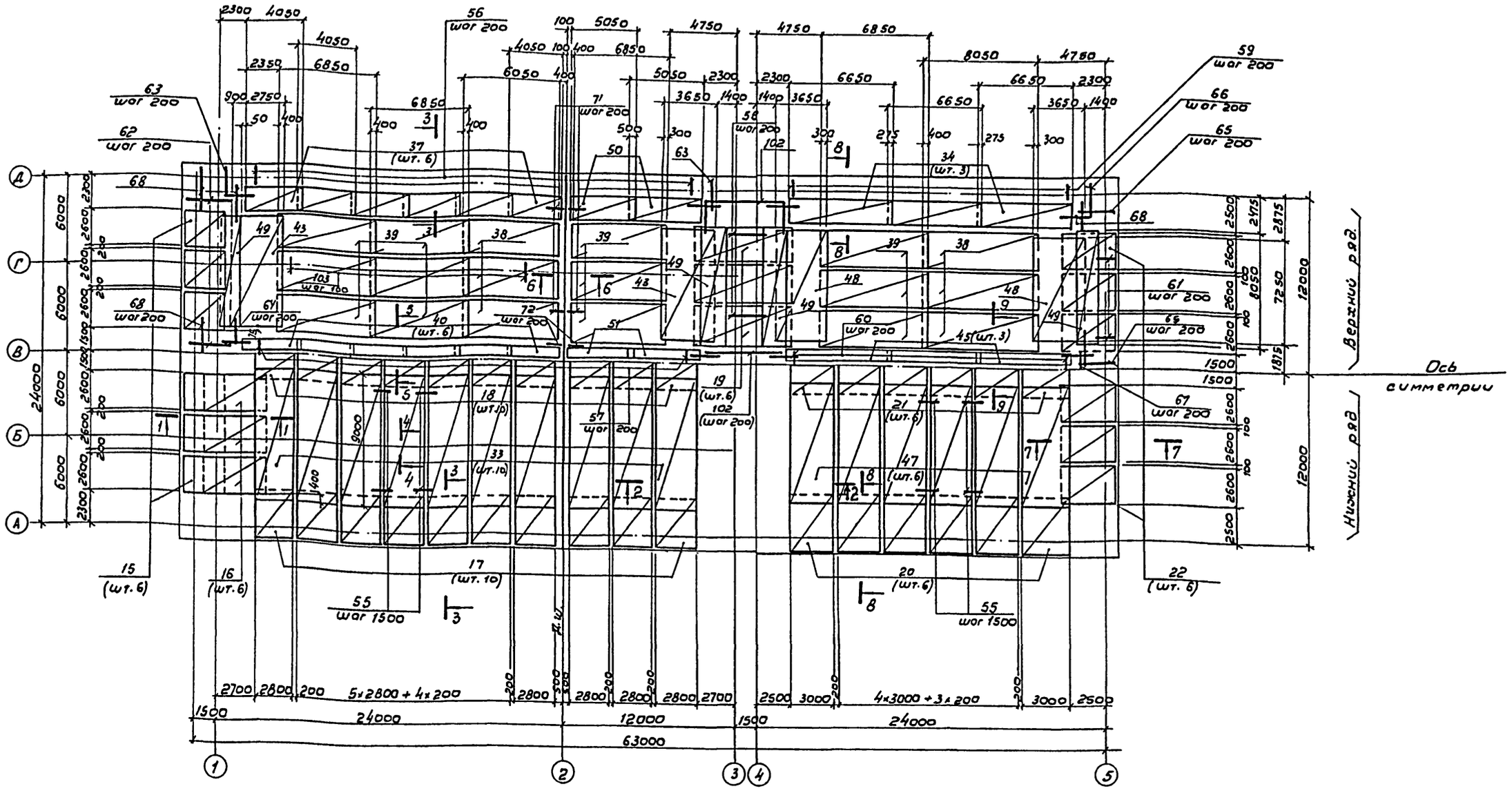

1. Совместно с данным см. л.л. КЖ-5 ÷ 7; 10; 12 ÷ 15.
2. Защитный слой бетона для верхней арматуры - 26мм.
3. Ширина сеток дана в осях стержней.

Инж.	Цветкова		
Инж.	Петроплавлова		
Рук. гр	Семенова		
Гип	Чирков		
Гл. спец	Козловичев		
Н. контр	Козловичев		
Нач. отд	Альтшуллер		

Привязан

Инв. №

ТП 902-2-441.87 - КЖ

Блок двухкоридорных аэротенков с размерами коридора 6×4,6×36м и вторичных отстойников (2 секции) в нише.

Стадия Р | Лист 11 | Листов

Армотурный чертеж. Раскладка верхней арматуры

Союзводоканалпроект

Копир. В. Филиппова

22573-03 14 Формат А2

Инв.№ подл. | Подпись и дата | Взам. инв.№

Альбом III

1-1

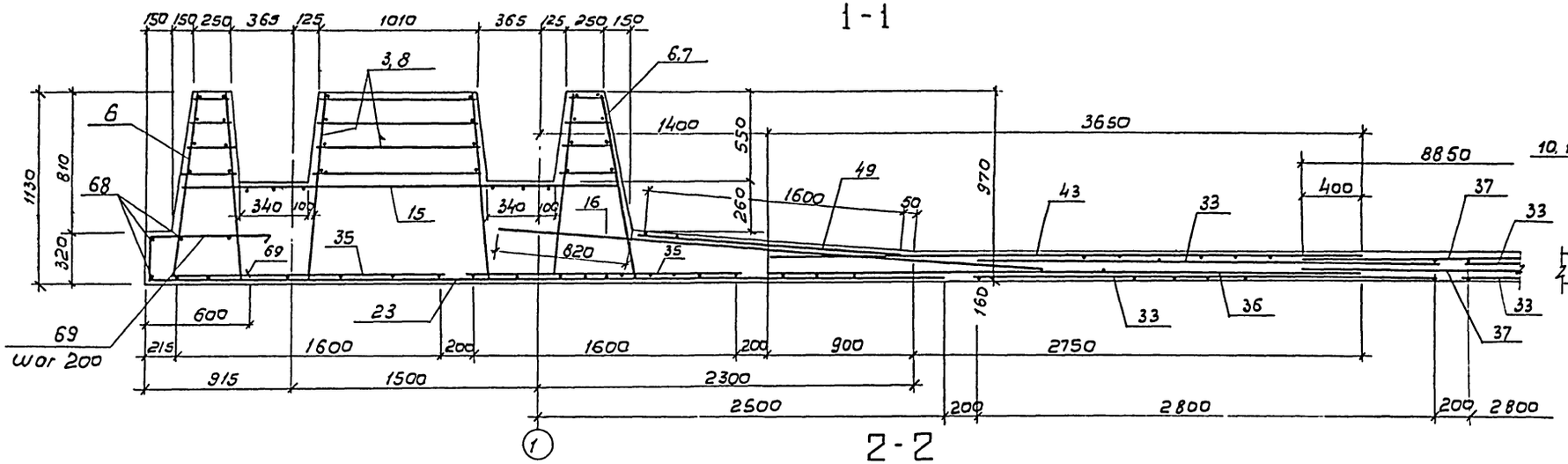

4-4

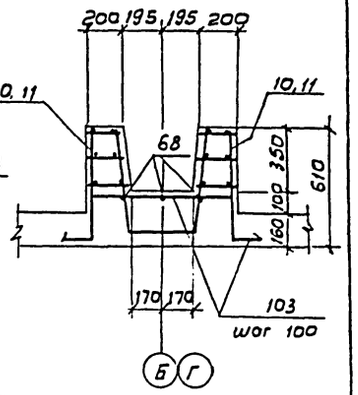

2-2

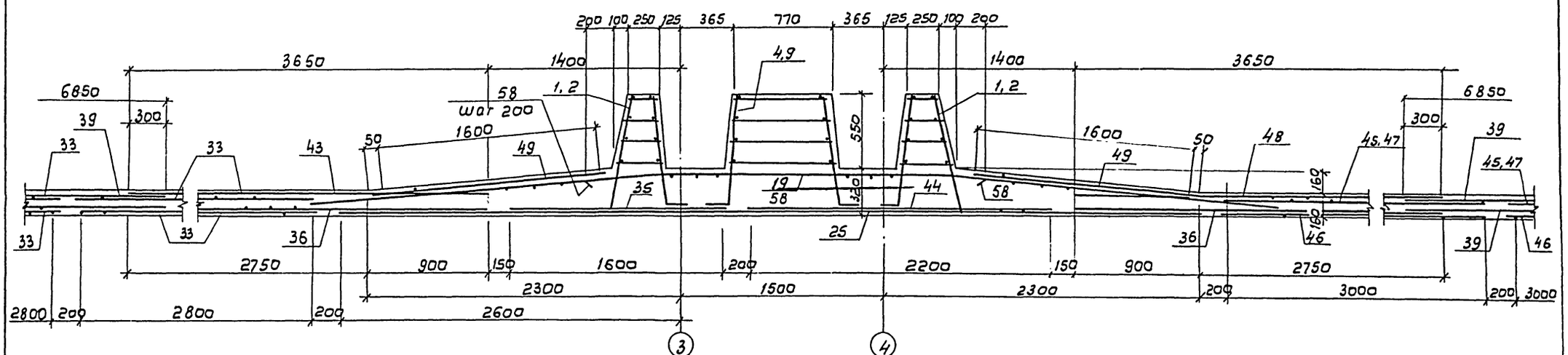

3-3

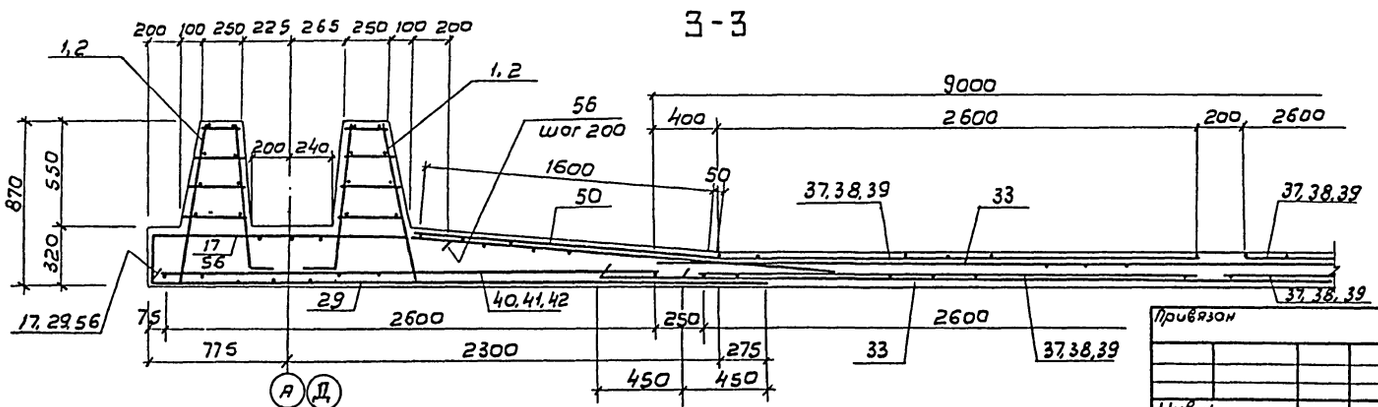

1. Совместно с данным см. л. л. КЖ-10, 11.
2. Защитный слой бетона для нижней арматуры-35мм, для верхней арматуры-25мм.

Привязан

Инв.N

Инж	Цветкова		
Инж.	Петропавловская		
Рук. гр.	Семенова		
ГИП	Чурков		
Гл.спец	Кузловичер		
Н.контр	Кузловичер		
Нач.отд.	Дьятчуллер		

ТП902-2-441.87 - КЖ

Блок двухкоридорных аэратенков с размерами коридора 6×4,6×36м и вторичных отстойников (2 секции)

Стадия	Лист	Листов
Р	12	

Днище. Арматурный чертеж Сечения 1-1 ÷ 4-4

Союзводоканалпроект

Копир. В. Филиппова

22573-03. 15 Формат А2

Инв.№ подл. | Подпись и дата | Взам.инв.№

Альбом III

5-5

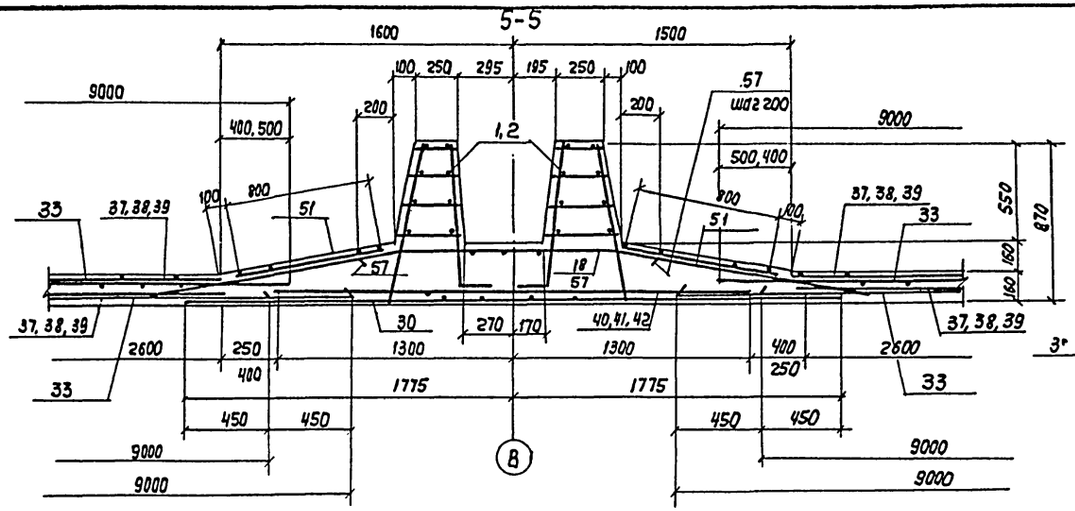

9-9

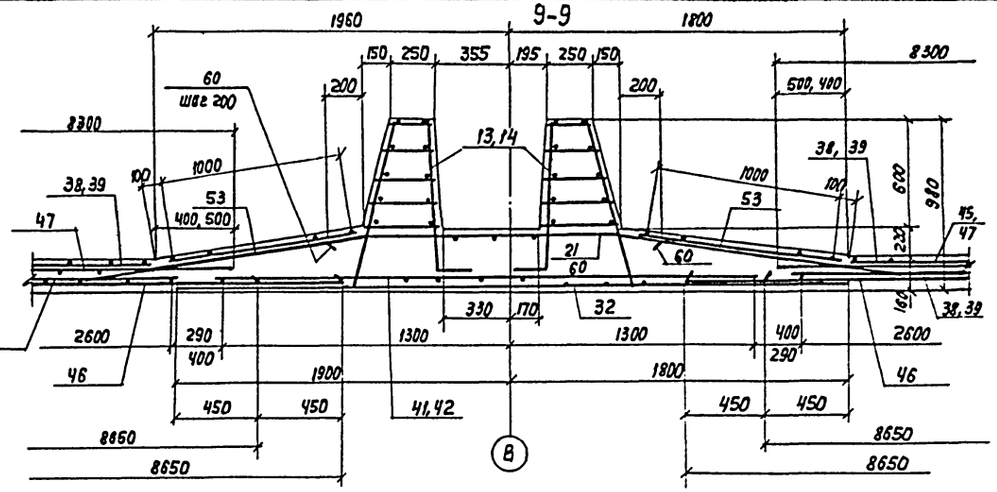

6-6

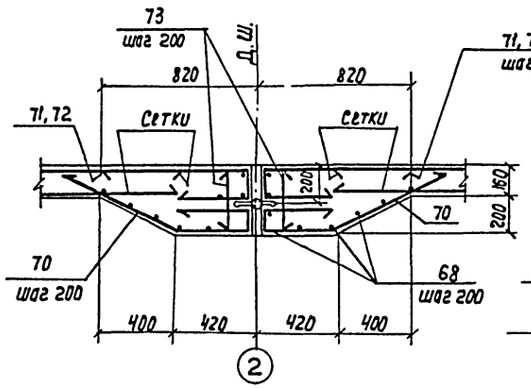

7-7

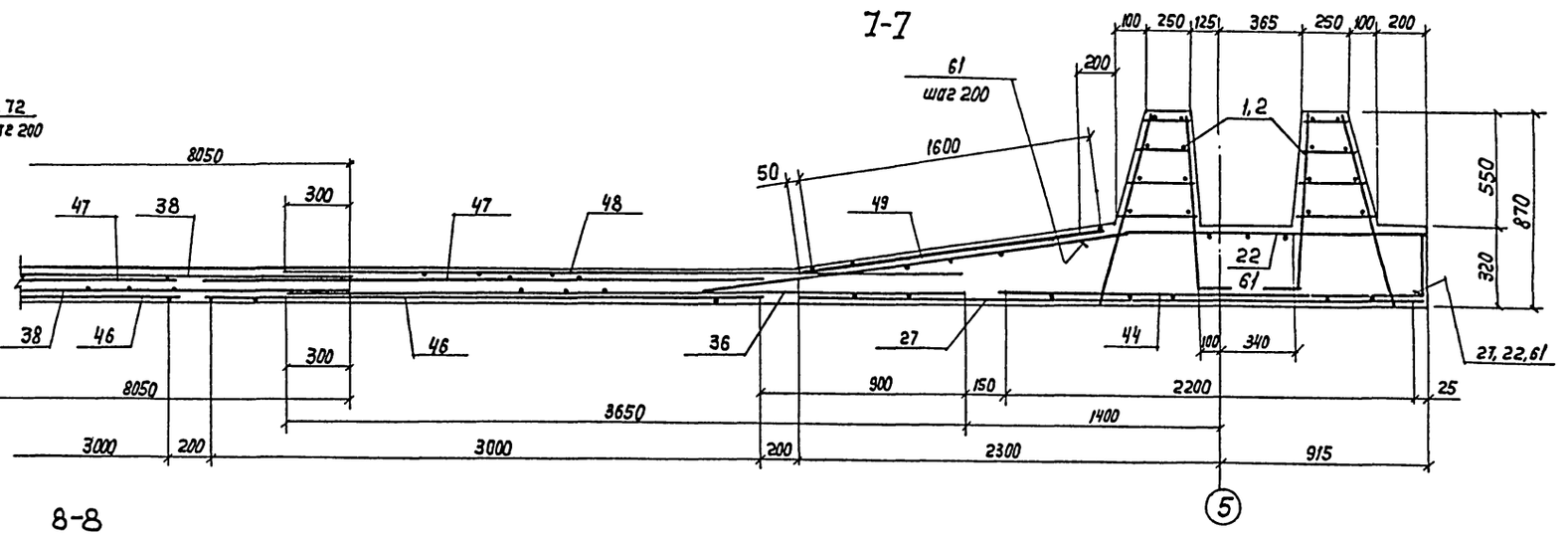

8-8

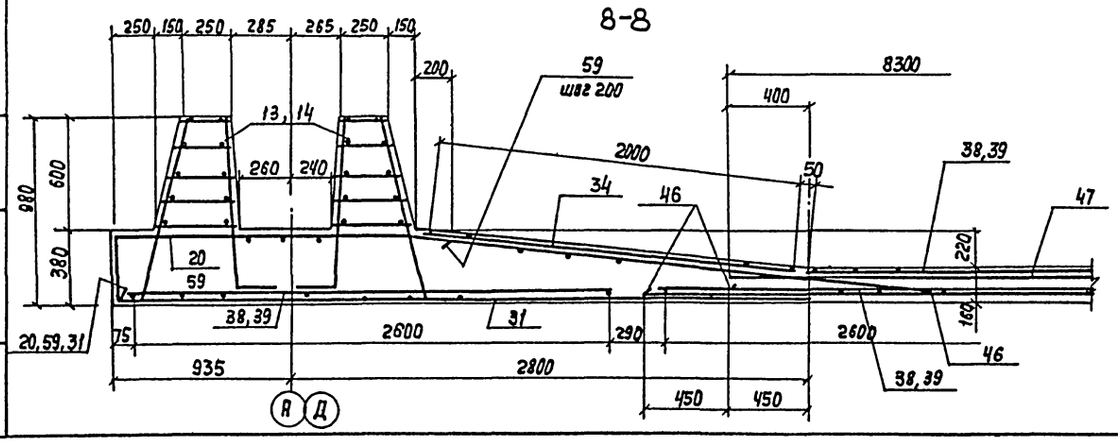

1. Совместно с данным см. л.л. КЖ-10, 11.
2. Защитный слой бетона для нижней арматуры-35мм для верхней арматуры-25мм.

Привязан			ТП 902-2-441.87 - КЖ			
Инв. №	Инж.	Цветкова				
	Инж.	Петропавловская				
	Рук. гр.	Семенова	Блок двух коридорных аэротенков с размерами коридора 6х4,8х36 м и вторичных отстойников (2 секции)	Стадия	Лист	Листов
	ГИП	Чирков		Р	13	
	Гл. спец.	Козловичер	Днище. Арматурный чертеж. Сечения 5-5 ÷ 9-9	Союзводоканалпроект		
	Н. контр.	Козловичер				
	Нач. отд.	Альтшуллер				

Копир. Ловрушина

22573-03 16

Формат А2

Инв. № подл. | Подп. и дата | Взам. инв. №

Альбом III

План раскладки каркасов

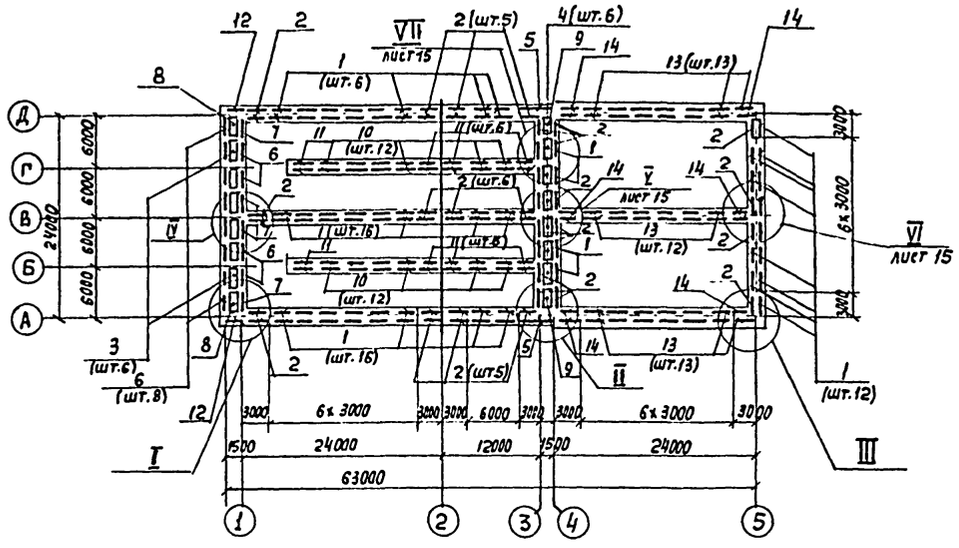

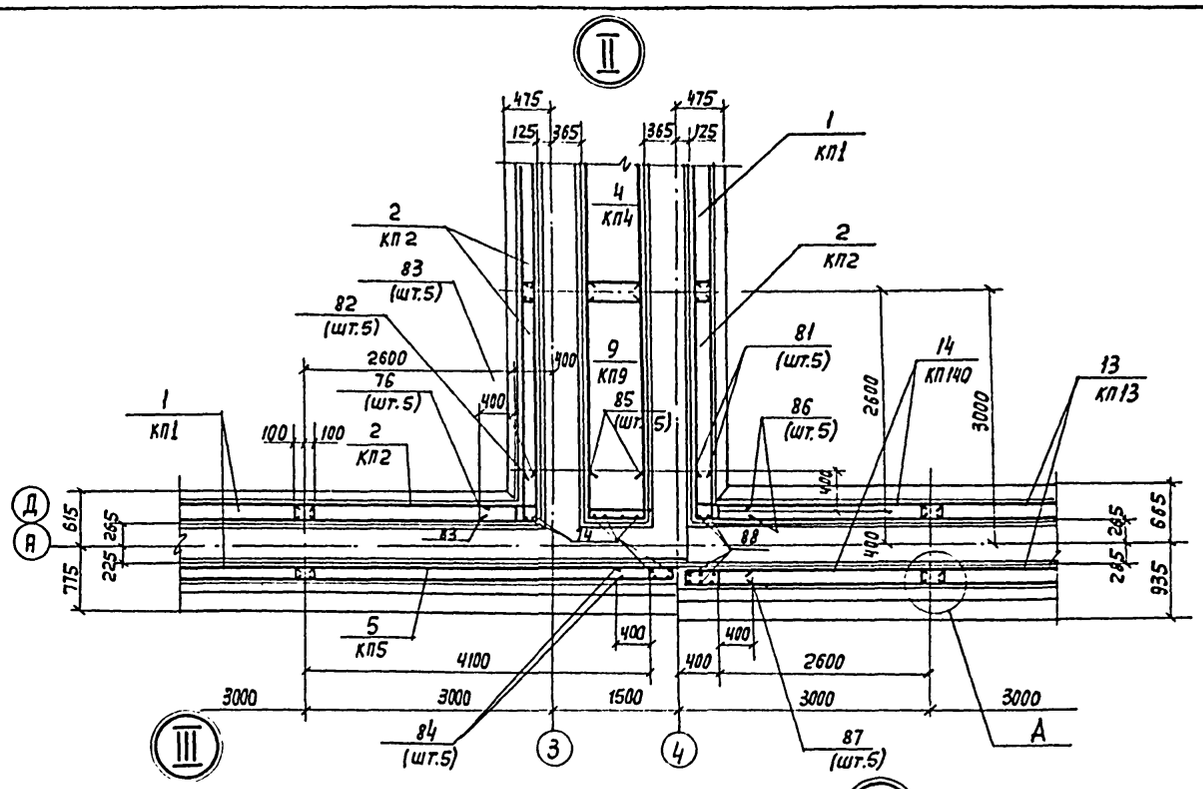

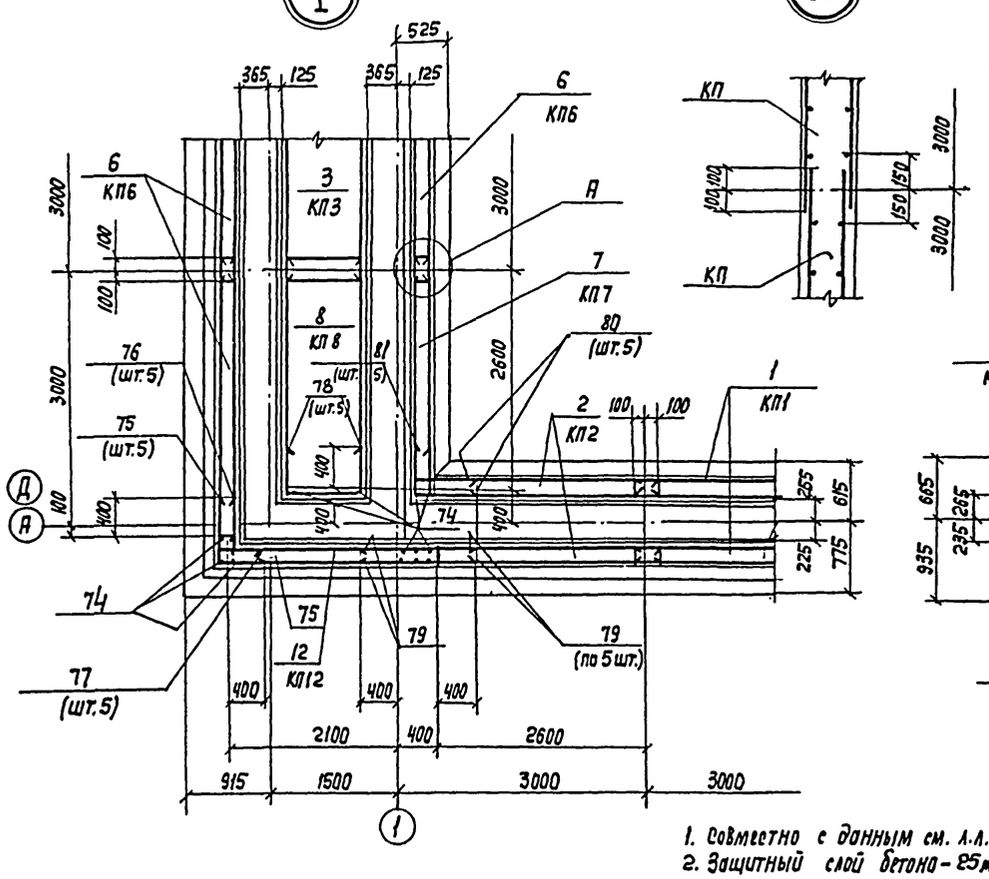

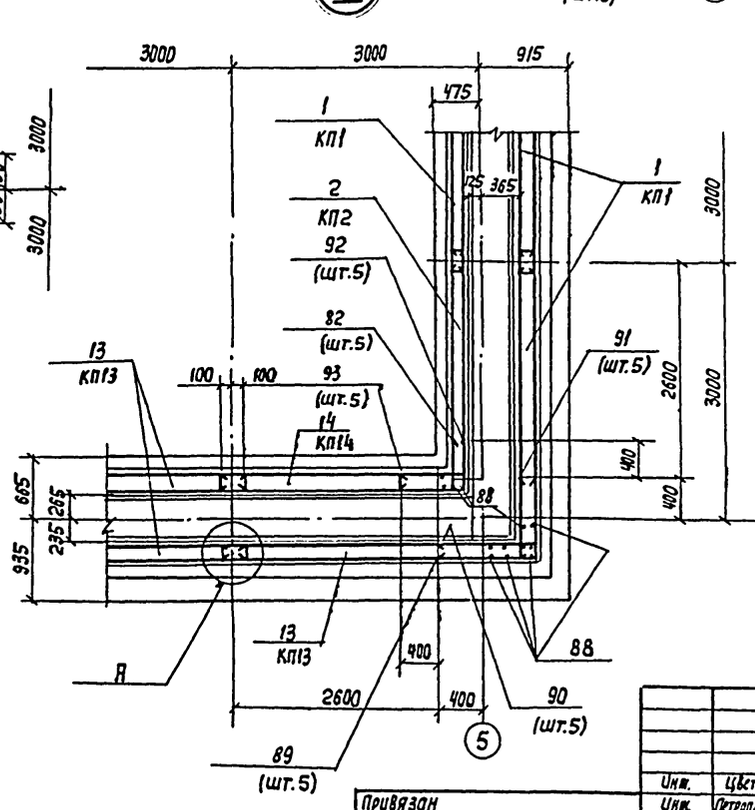

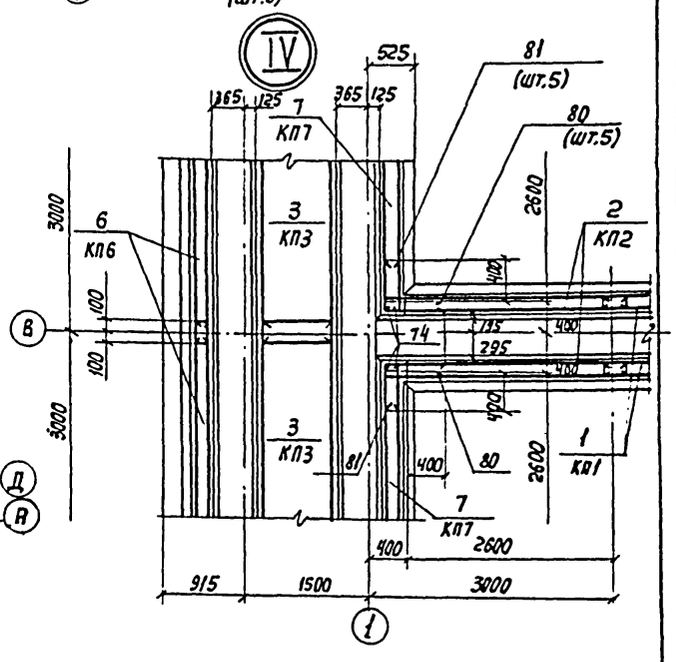

1. Совместно с данным см. л.л. КЖ-10.11.
2. Защитный слой бетона – 25мм

Привязан

Инв. №

Инж.	Цветкова		
Инж.	Петрозлавская		
Рук. гр.	Семенова		
ГИП	Чирков		
Гл. спец.	Козловичер		
Н. контр.	Козловичер		
Нач. отд.	Нытшуллер		

Копир. Лаврушина

ТП 902-2-441.87 – КЖ

Блок двухкоридорных аэротенков с размерами коридора 6×4,6×36м и вторичных отстойников (2 секции)

Днище
Арматурный чертеж.
Раскладка каркасов. Узлы I ÷ IV

Стадия	Лист	Листов
Р	14	

СОЮЗВОДОКАНАЛПРОЕКТ

22573-03 17 Формат А2

Инв. № подл. | Подпись и дата | Взам. инв. №

Альбом III

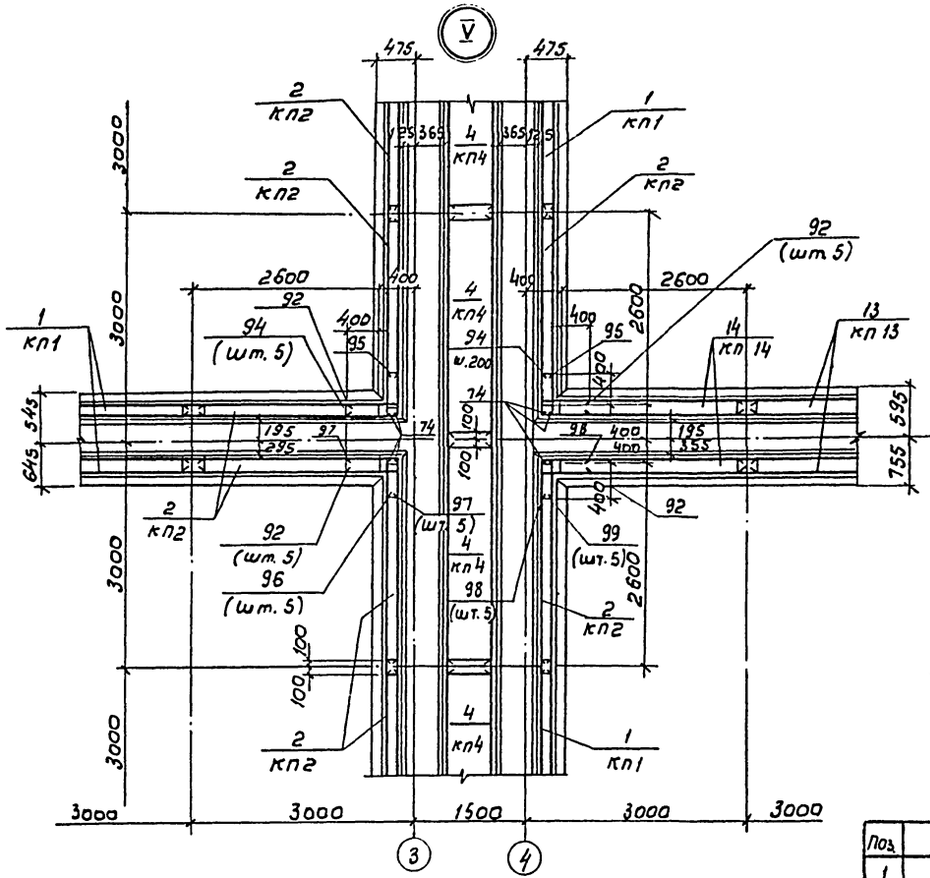

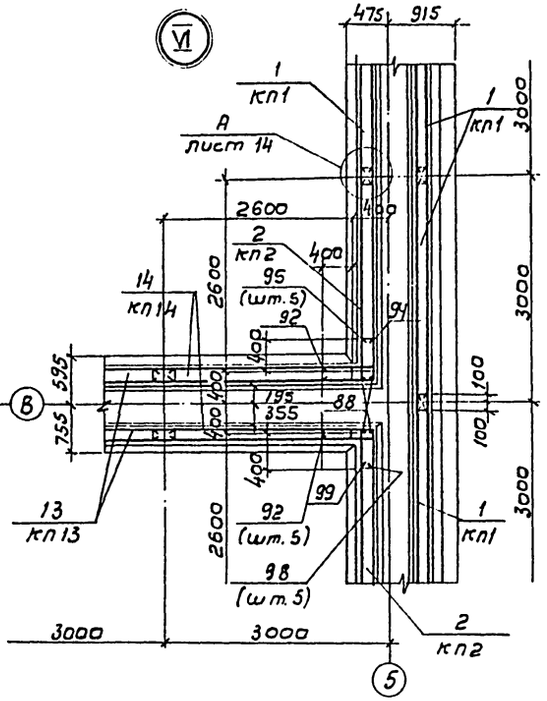

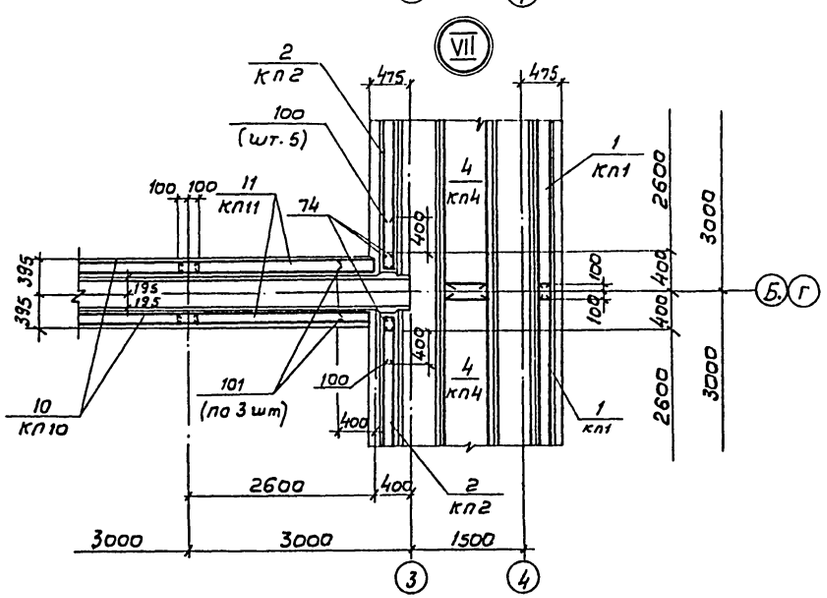

Ведомость деталей

Поз.	Эскиз
1	2
56	280 1380 200 5°
57	200 1180 200 10°
58	200 2700 200 5°
59	330 1580 200 5°
60	200 1350 200 5°
61	8° 200 1250 280
62	580 2640 98° 580
63	5° 500÷2500 1380 280
64	500÷2000 1180 500÷2000 10°
65	8° 500÷2500 1250 280

1	2
66	5° 500÷260 1580 330
67	5° 500÷2000 1350 500÷2000
68	п.м
69	280 700 550
70	300 630 360 100 600 400
71	800 400 140

1	2
72	140÷360 800 400
73	330
74	850
75	750 450
76	720 150
77	150 440
78	520 960 520
79	800
80	650 650 220÷320
81	220÷320 510 510
82	510 150
83	520 520
84	750 750 220÷320
85	510 720 510
86	220÷380 650 650
87	220÷380 750 750

1	2
88	950
89	990 920
90	970 150
91	150 900
92	650 520
93	650 150
94	650 580
95	150 560
96	490 150
97	650 490
98	650 430
99	410 150
100	580 580 220÷320
101	150 400 400
102	500÷2500 2700 500÷2500 5°
103	270 220 730 220 270

1. Совместно с данным см. л. л. КЖ-10÷14.
2. Защитный слой бетона - 25 мм

Инж.	Цветкова		
Инж.	Петропавловская		
Рук. гр.	Семенова		
Гип	Чирков		
Гл. спец.	Козловичер		
Н. контр.	Козловичер		
Нач. отд.	Альтшуллер		

Привязан

Инв. №

ТП 902-2-441.87- КЖ

Блок двухкоридорных аэротенков с размерами коридора 6×46×36м и вторичных отстойников (2 секции)

Стадия: Р | Лист: 15 | Листов:

Днище
Арматурный чертеж
Узлы V÷VII Ведомость деталей.

СОЮЗВОДОКАНАЛПРОЕКТ

Копир. В. Филиппова

22573-03 18 Формат А2

Инв. № подл. | Подпись и дата | Взам. инв. №

Альбом III

Схема расположения элементов стен

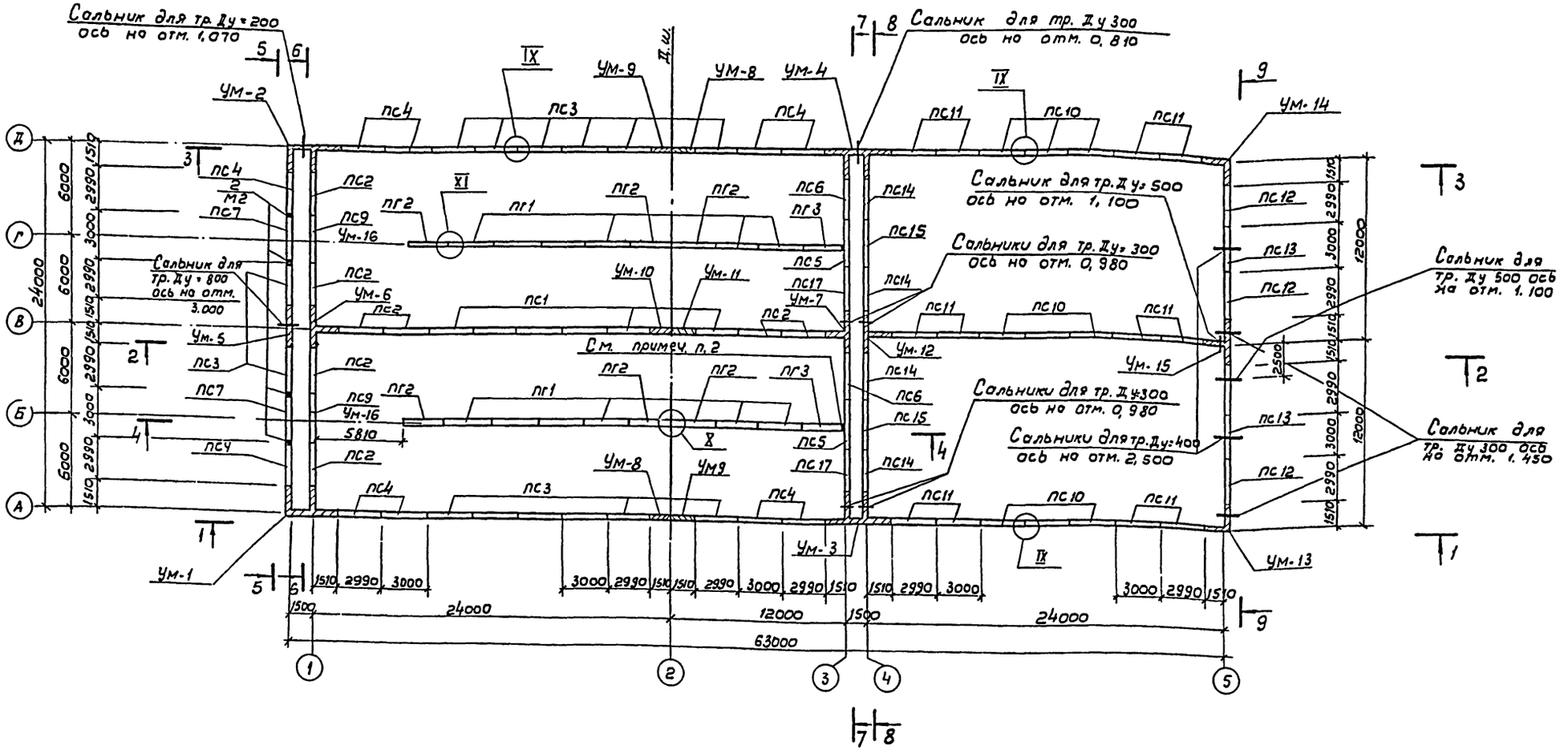

1. Совместно с данным см. л.л. КЖ-17 ÷ 20
2. Шов 10 мм зачеканить асбесто-цементным раствором (ось 3)
3. Узлы см. л. КЖ-20.
4. Спецификация элементов к схеме расположения элементов стен см. л. КЖ-19.
5. Да инъектирования цементно-песчаным раствором швов стеновых панелей между осями 4 и 5 заложить в швы закладные детали для опирания лотков по л. КЖ-36:

- по оси „4" - позиции 16, 18 (см. 7-7 л. 39);
- по оси „5" - позицию 19 (см. 5-5 л. 38);
- по осям „А", „Д" - позиции 19, 24 (см. узел VI л. 41);
- по оси „В", - позиции 21, 22 (см. узел V л. 40).

Инж.	Петропавловская		ТП 902-2-441.87-КЖ			
Инж.	Цветкова		Блок двухкоридорных аэротенков с размерами коридора 6×4,6=36м и вторичных отстойников (2 секции)	Стадия	Лист	Листов
Рук. гр	Семенова			Р	16	
Гип	Чирков		Схема расположения элементов стен. План	СОЮЗВОДОКАНАЛПРОЕКТ		
Гл. спец	Козловичер					
Н. контр.	Козловичер					
Нач. отд.	Альтшуллер					

Привязан

Инв. N

Согласовано

Отд. N 12 Цветков

Отд. N 15 Смирнов

Инв. N подл. | Подп. и дата | Взам. инв. N

Копир. Л. Филиппова

22573-03 19 Формат А2

Альбом I

1-1

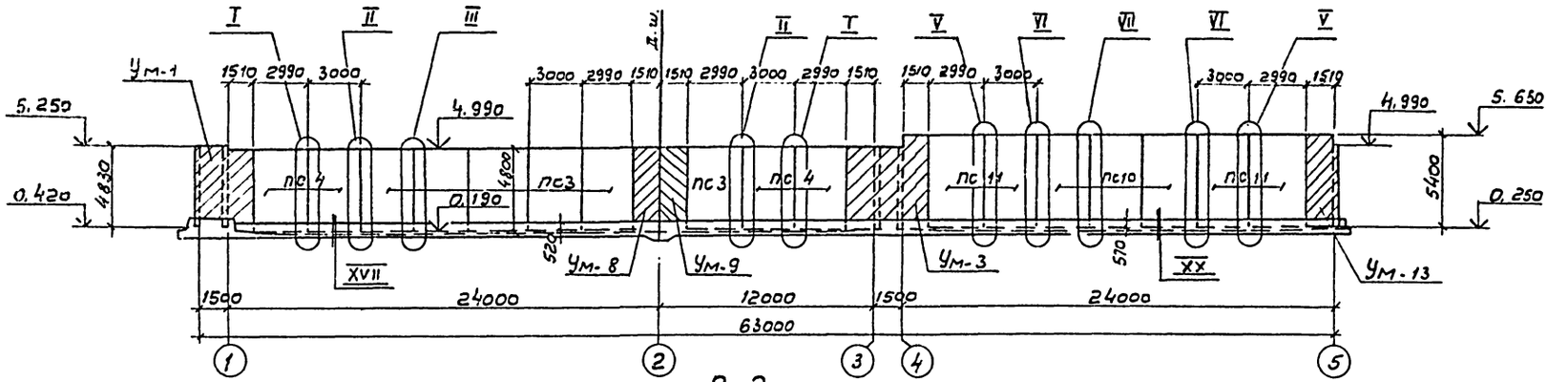

2-2

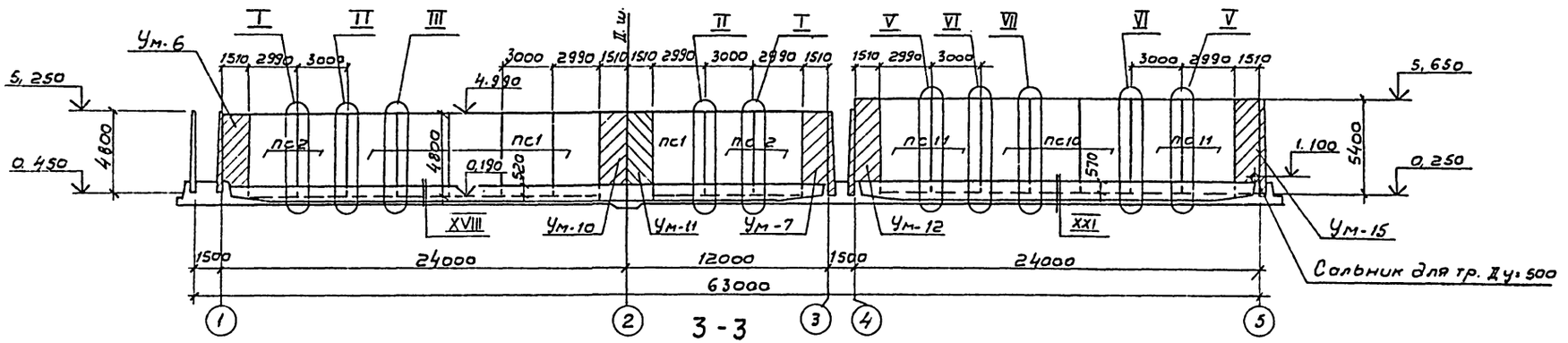

3-3

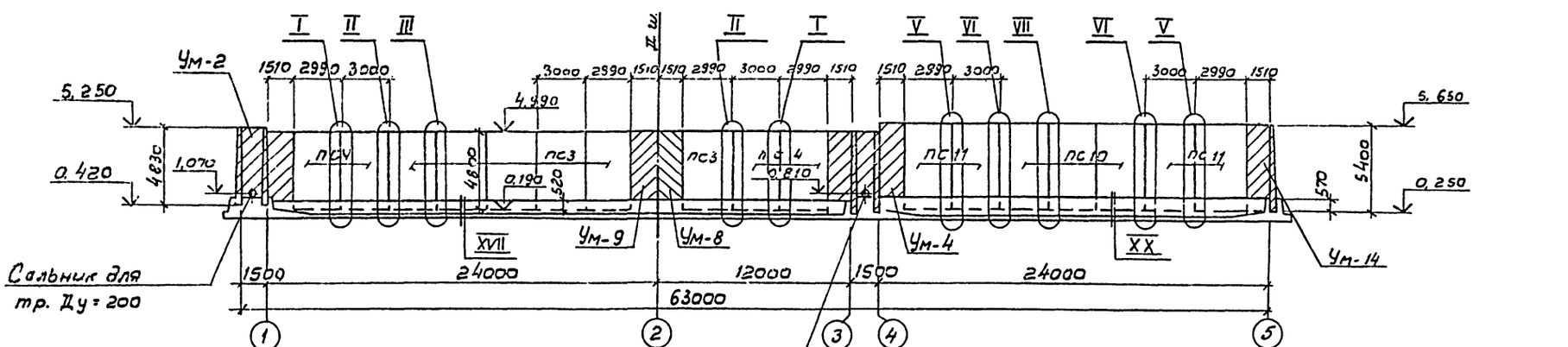

1. Совместно с данным см. л. КЖ-16.
2. Узлы см. л. КЖ-20.

Привязан

Инв.№

Инж.	Петроловская		
Инж.	Цветкова		
Рук. гр.	Семенова		
ГИП	Чирков		
Гл.спец.	Козловичер		
Н.контр.	Козловичер		
Нач.отд.	Ахтямуллер		

ТП 902-2-441.87-КЖ

Блок двухкоридорных аэротенков с размерами коридора 6×4,6×36м и вторичные отстойники (2 секции)

Стадия	Лист	Листов
Р	17	

Схема расположения элементов стен. Виды 1-1 ÷ 3-3.

СОЮЗВОДОКАНАЛПРОЕКТ

Копировал: В. Филиппова

22573-03 20 Формат А2

Инв.№ подл. | Подпись и дата | Взам.инв.№

Альбом III

4-4

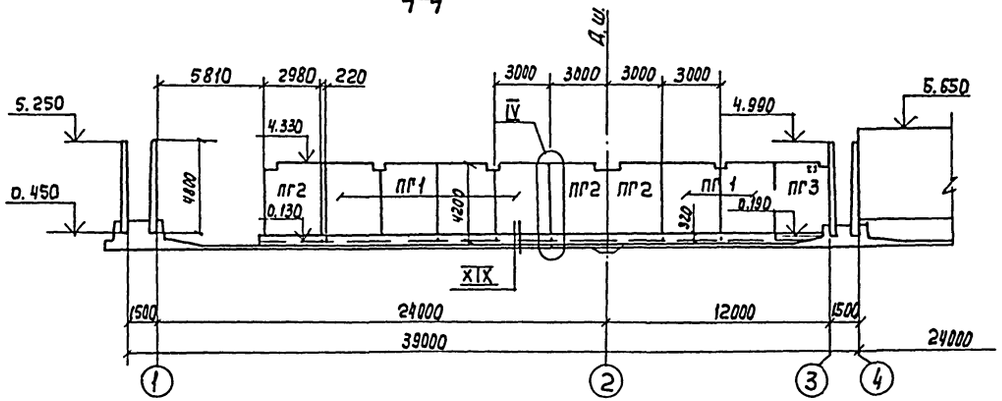

5-5

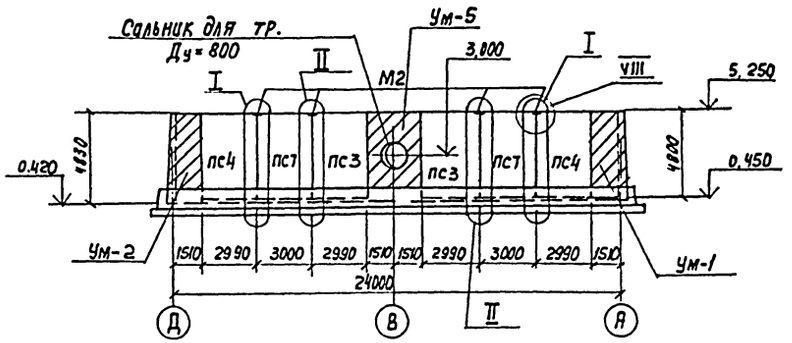

8-8

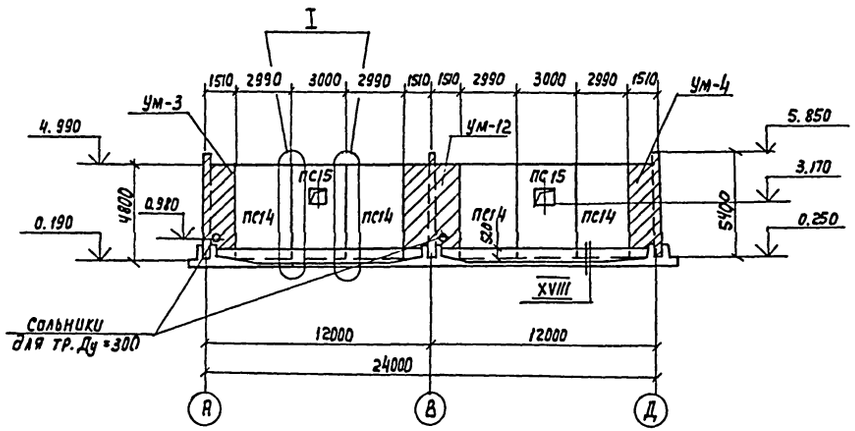

6-6

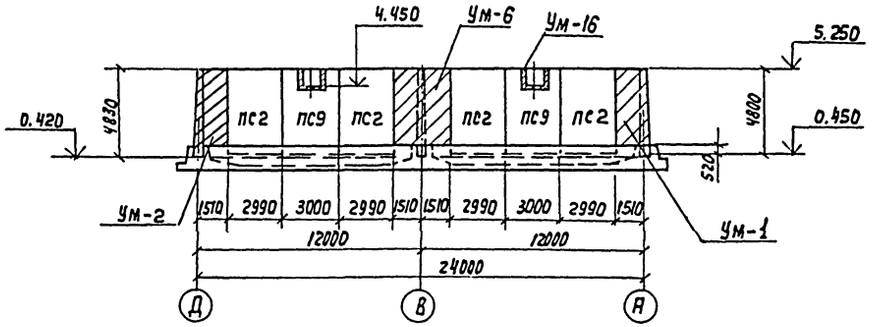

9-9

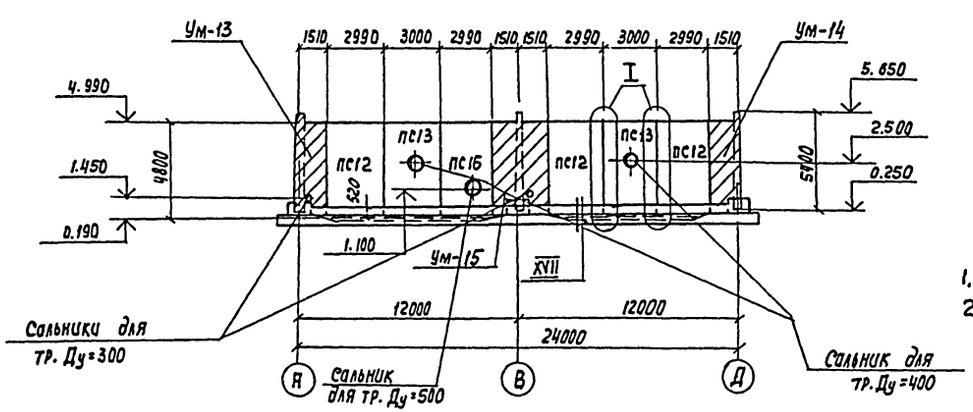

7-7

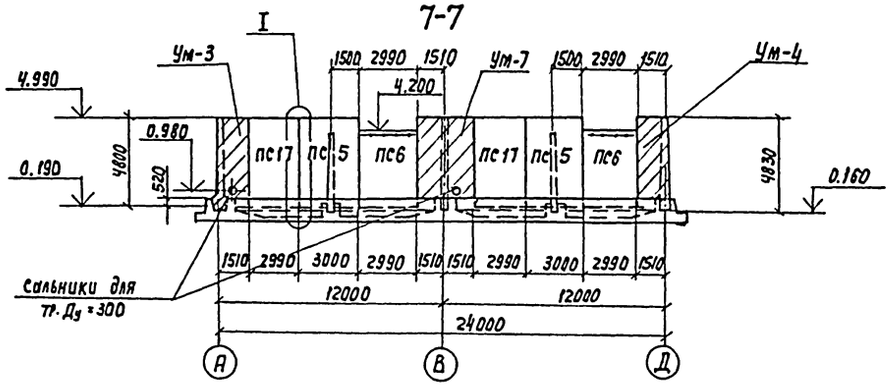

1. Совместно с данным см. л. КЖ-16.
2. Узлы см. л. КЖ-20.

Инж.	Петропавловская		ТП902-2-441.87-КЖ		
Инж.	Цветкова				
Рук. гр.	Семенова		Блок двухкоридорных аэротенков с размерами коридора 6×4.6×36м и вторичных отстойников (2 секции)	Стадия	Лист	Лист
ГИП	Чирков			Р	18	
Гл. спец.	Казловичер		Схема расположения элементов стен. Виды 4-4÷9-9	СЖЗ БОДОКАНАЛПРОЕКТ		
Н. контр.	Козловичер					
Нач. отд.	Альтшуллер					

Правязан

Инв. №:

Копир. Лаврухина

22573-03 21 Формат А2

Инв. № подл. | Подпись и дата | Взам. инв. №:

Альбом III

Спецификация элементов к схеме расположения элементов стен

Марка, поз	Обозначение	Наименование	Кол	Масса ед. кг.	Примечание
1	2	3	4	5	6
		Стеновые панели			
ПС1	3.900-3 б. 3/82 ч.1	ПС2-48-К2	6	6750	
ПС2	То же	ПС2-48-К12	8	6750	
ПС3	ТП902-2-428.87.КЖИ21.00	ПС2-48-К2а	14	6750	
ПС4	-01	ПС2-48-К12а	10	6750	
ПС5	-02	ПС2-48-К12б	2	6750	
ПС7	-03	ПС2-48-К12г	2	6750	
ПС10	-05	ПС2-54-К2а	9	8800	
ПС11	-06	ПС2-54-К12а	12	8800	
ПС6	-23.00	ПС2-48-К12в	2	5950	
ПС9	-24.00	ПС2-48-К12д	2	6250	
ПС12	-22.00	ПС2-48-К12е	3	6750	
ПС13	-01	ПС2-48-К12ж	2	6750	
ПС14	-02	ПС2-48-К12и	4	6750	
ПС15	-03	ПС2-48-К12к	2	6750	
ПС16	-04	ПС2-48-К12л	1	6750	
ПС17	-05	ПС2-48-К12м	2	6750	
		Перегородочные панели			
ПГ1	-25.00	ПГ-42-2а	12	4380	
ПГ2	-01	ПГ-42-2б	6	4380	
ПГ3	-02	ПГ-42-2в	2	4380	
		Монолитные участки			
УМ-1	Лист 21	УМ-1	1	—	
УМ-2	То же	УМ-2	1	—	
УМ-3	Лист 22	УМ-3	1	—	
УМ-4	То же	УМ-4	1	—	
УМ-5	Лист 21	УМ-5	1	—	
УМ-6	Лист 23	УМ-6	1	—	
УМ-7	То же	УМ-7	1	—	
УМ-8	Лист 24	УМ-8	2	—	
УМ-9	То же	УМ-9	2	—	
УМ-10	Лист 23	УМ-10	1	—	
УМ-11	То же	УМ-11	1	—	
УМ-12	Лист 24	УМ-12	1	—	
УМ-13	Лист 25	УМ-13	1	—	
УМ-14	То же	УМ-14	1	—	
УК-15	"	УМ-15	1	—	
УМ-16	Лист 34	УМ-16	2	—	

1	2	3	4	5	6
		Детали			
М2	ТП902-2-428.87-КЖИ3.0.03	Изделие закладное М2	8	2.0	
Поз.1	Лист 20	А-III-12-ГОСТ5781-82* ℓ=250	640	0.2	
Поз.2	То же	А-III-10-ГОСТ 5781-82* ℓ=200	72	0.1	
Поз.3	"	А-III-14-ГОСТ 5781-82* ℓ=250	216	0.3	

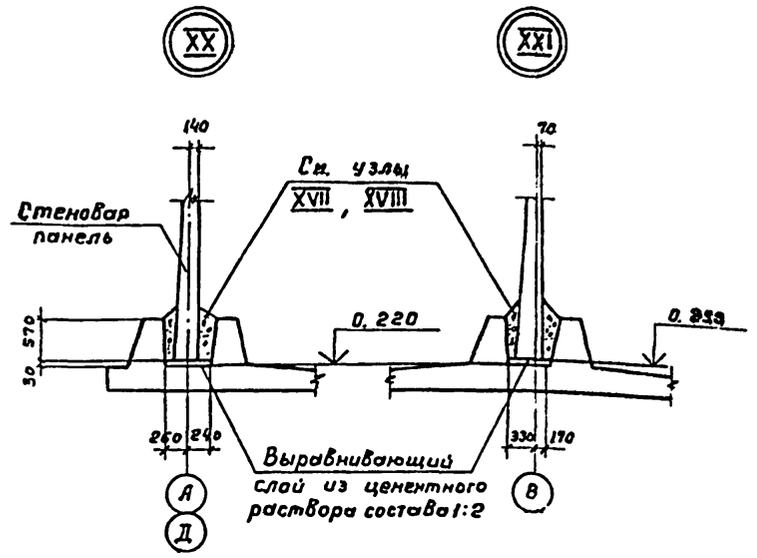

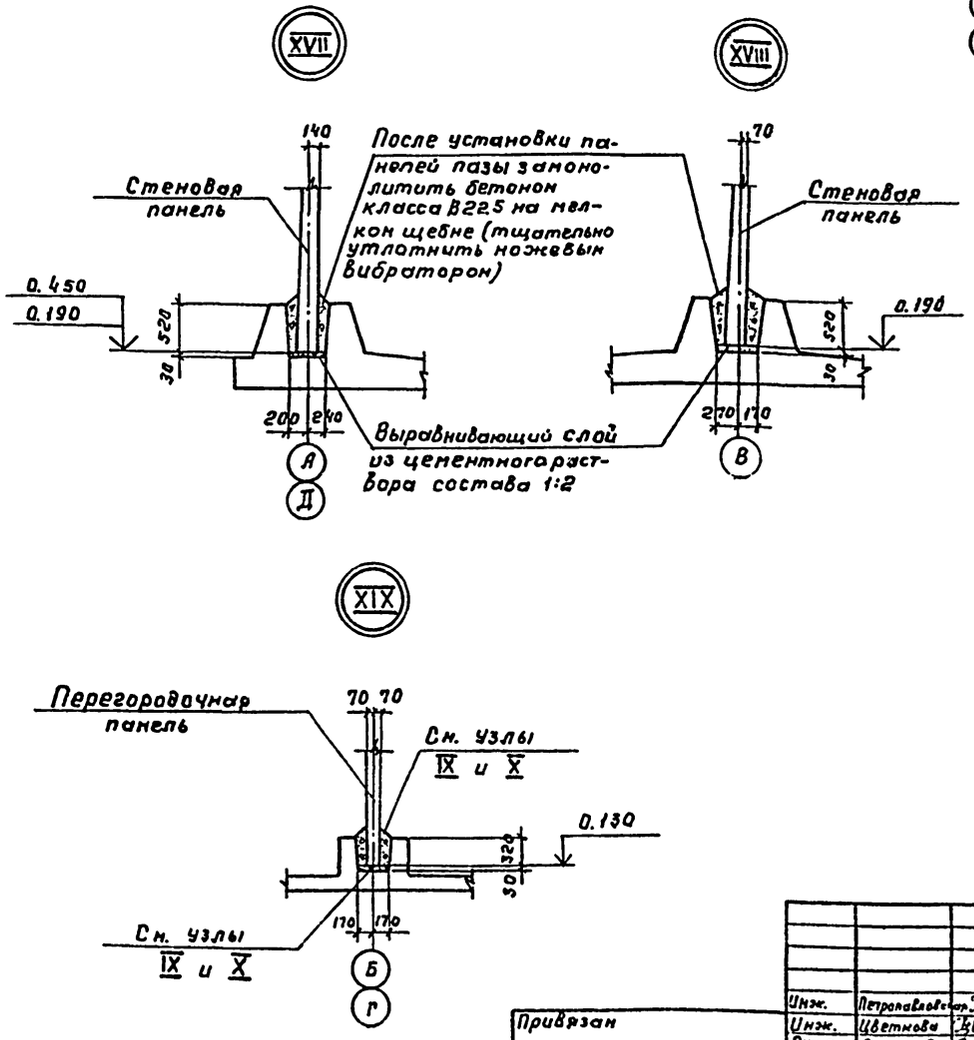

Совместно с данным л.л. КЖ-16 ÷ 18, 20

					ТП 902-2-441.87- КЖ		

Альбом III

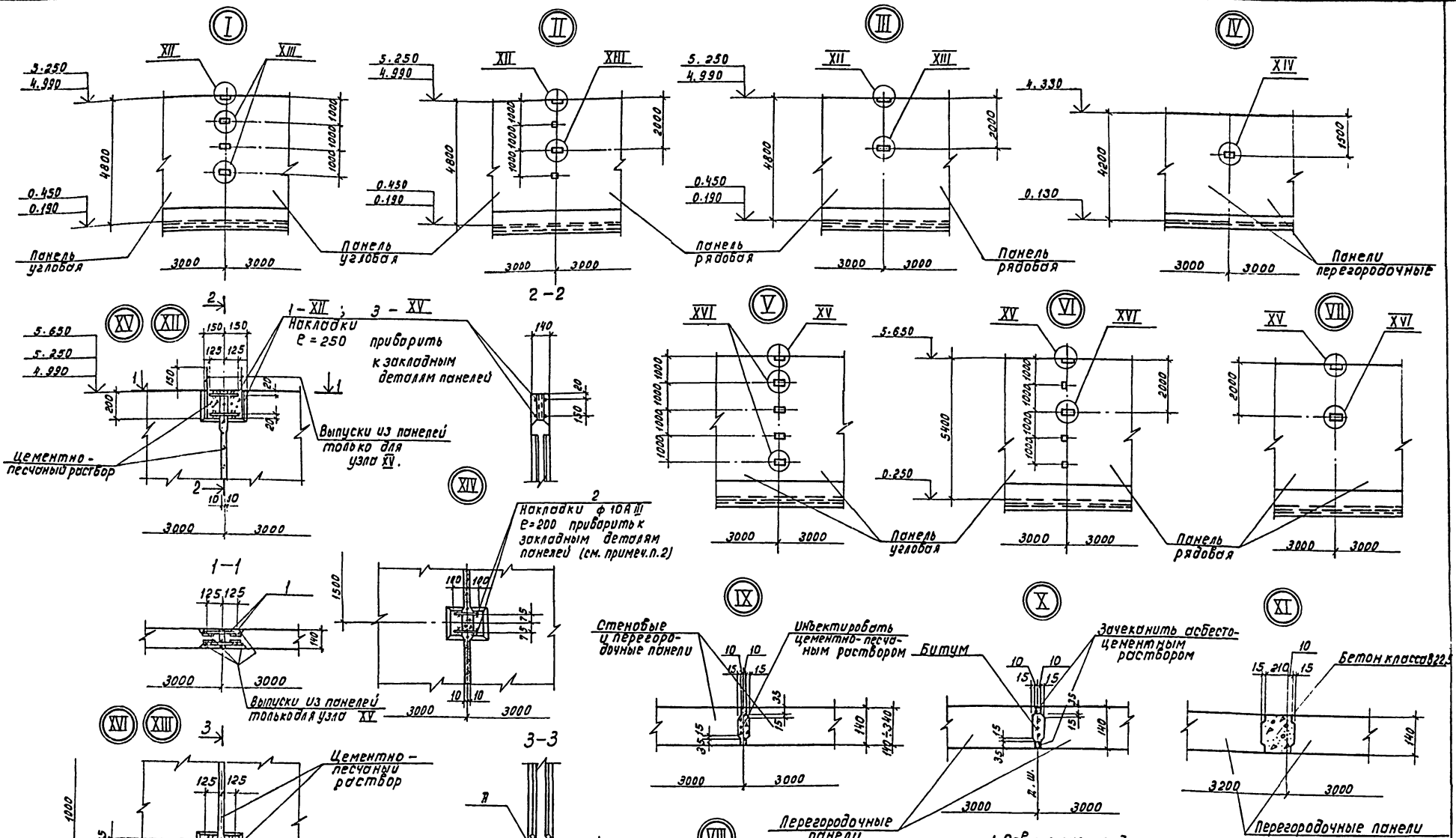

1. Совместно с данным см. л. 1. КЖ-17,18.
2. В местах деформационного шва накладки поз. 1, 2 не устанавливать (узлы XII, XIII, XIV).

Привязан

Инв.№

Инж.	Петропавловская		
Инж.	Цветкова		
Рук. гр.	Семенова		
РУП	Чирков		
Гл. спец.	Калабичер		
Н. контр.	Козловичер		
Нач. отд.	Альтшулер		

Кол. Доценко

ТП902-2-441.87 -КЖ

Блок двухкоридорных изотенков с размерами коридора 6×4.6×36 м и вторичных отстойников (2 секции)

Стадия	Лист	Листов
Р	20	

Схема расположения элементов стен. Узлы I ÷ XVI.

СОЮЗВОДОКАНАЛПРОЕКТ

Инв.№ подл. | Подпись и дата | Взам. инв.№

22573-03 23 Формат А2

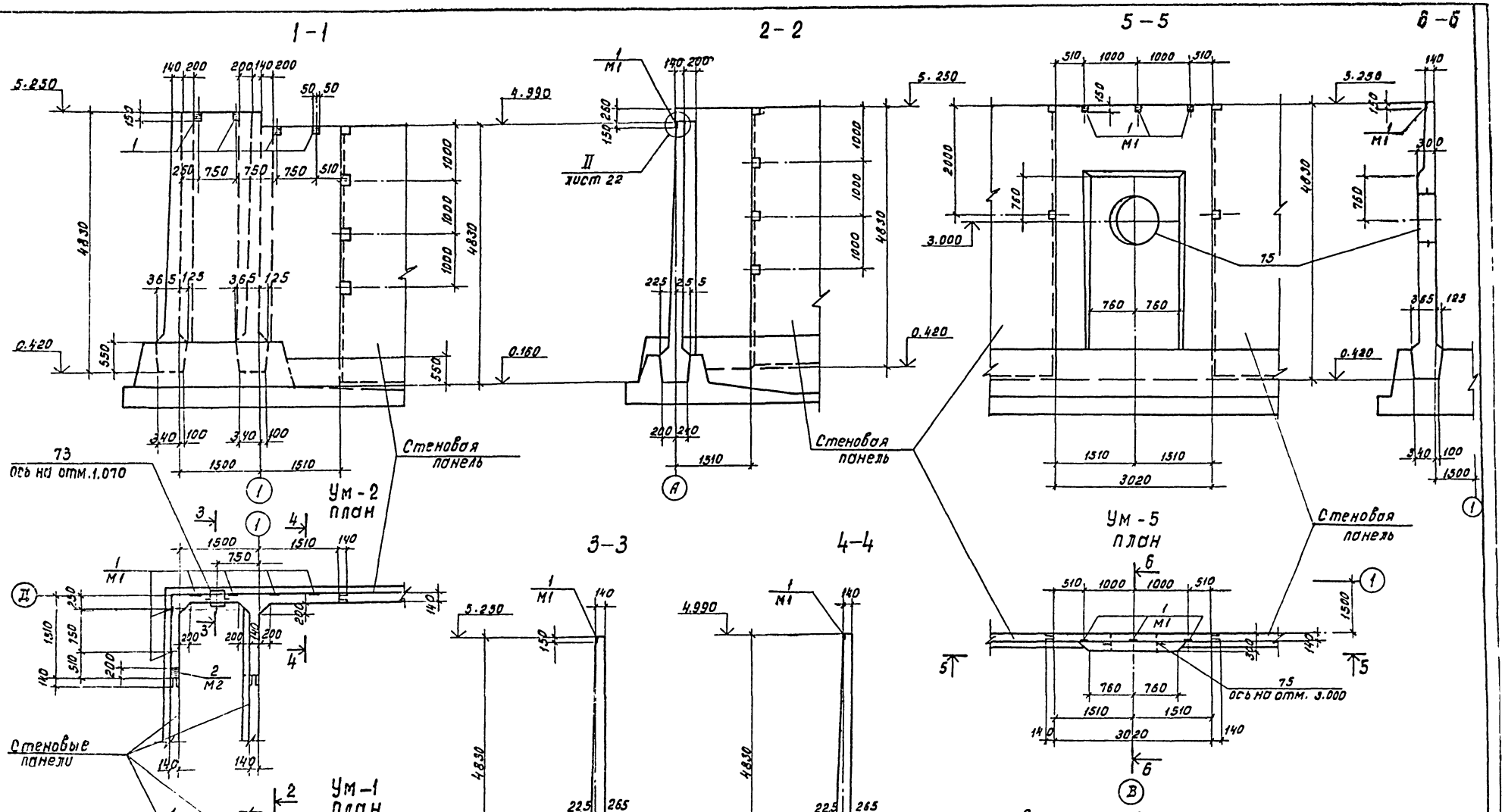

1. Совместно с данным см. л. л. КЖ-16, 29, 31.
2. Спецификация элементов см. л. л. КЖ-26, 27.

Инж.	Петропавловская		ТП902-2-441.87-КЖ		
Инж.	Цветкова		Блок двухкоридорных аэротенков с размерами коридора 6×4,6×36м и вторичных отстойников (2 секции)	Стадия	Лист	Листов
Рук. гр.	Семенова			Р	21	
Гип	Чирков		Монолитные участки стен Ум-1,2,5. Опалубочный чертеж.	СОЮЗВОДОКАНАЛПРОЕКТ		
Гл.спец.	Козловичер					
Н.контр.	Козловичер					
Нач.отд.	Ялтшуллер					

Привязан:

Инв. №

Копировал: Доценко

22573-03 24 Формат А2

Инв. № подл. | Подпись и дата | Взам. инв.

Альбом III

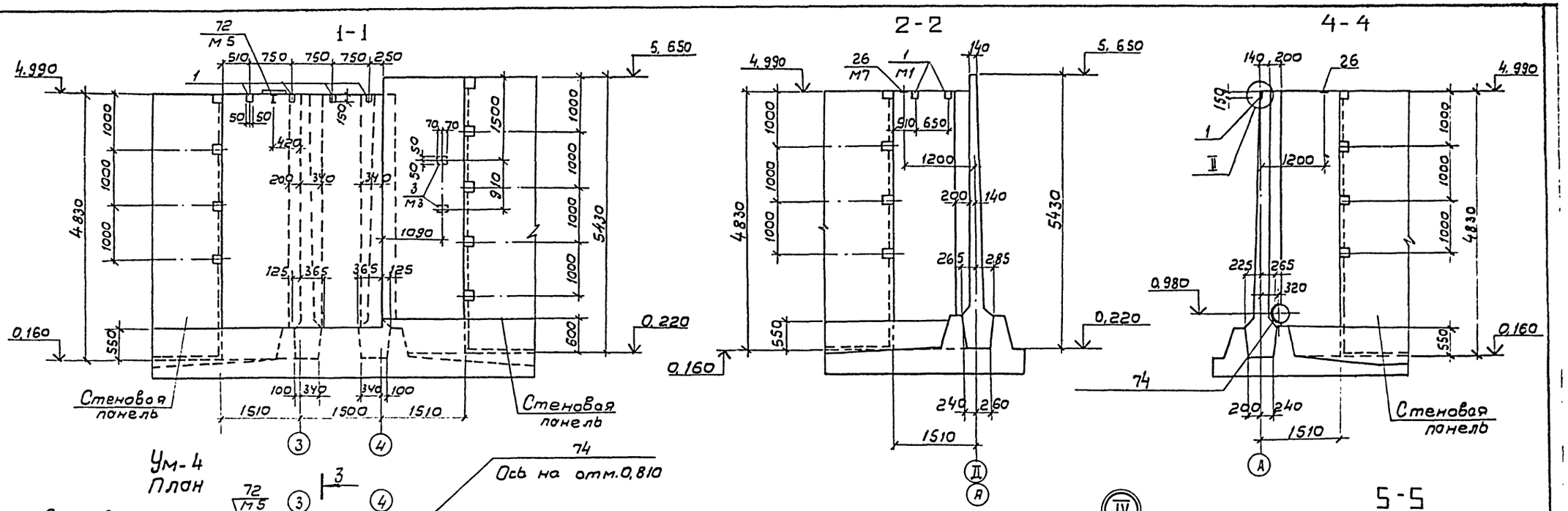

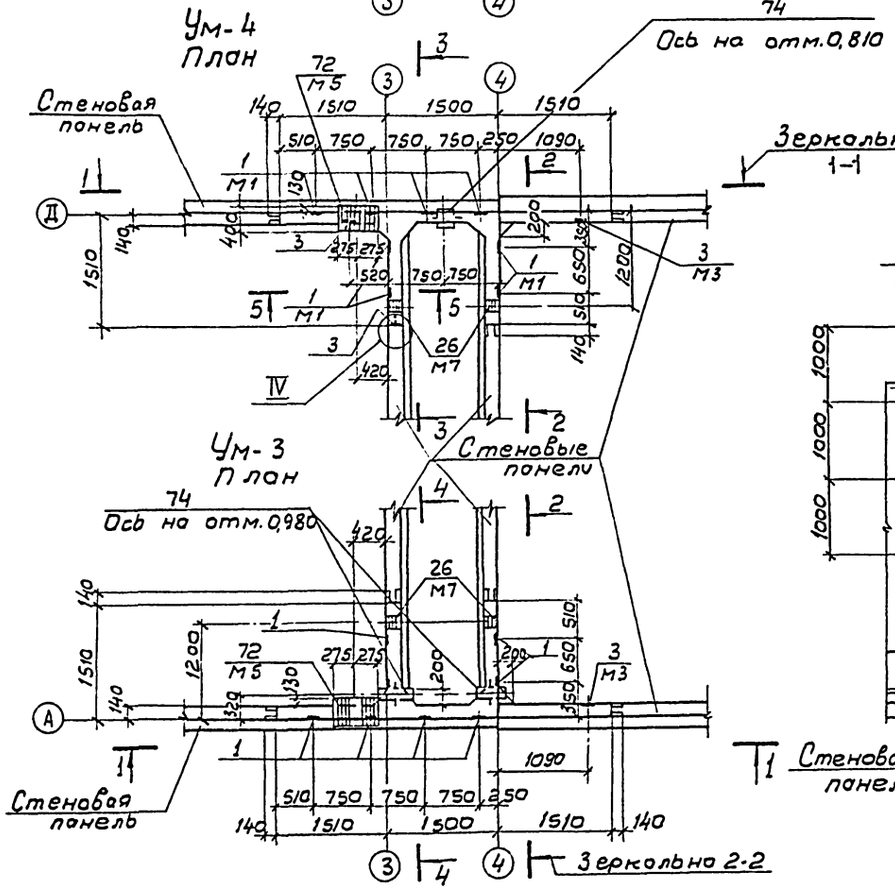

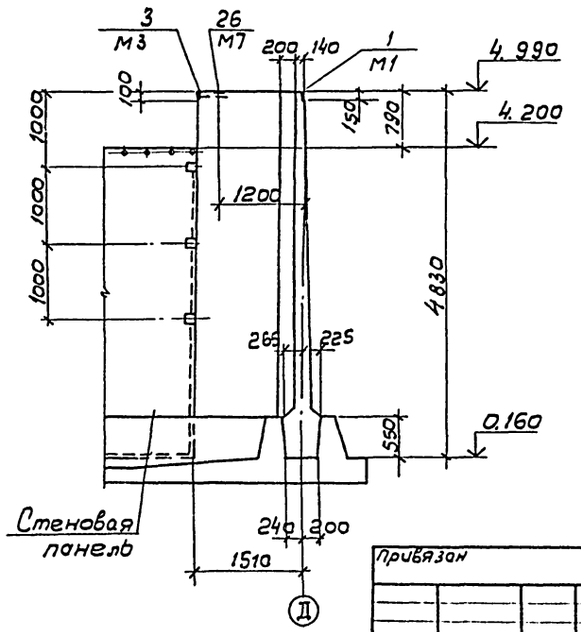

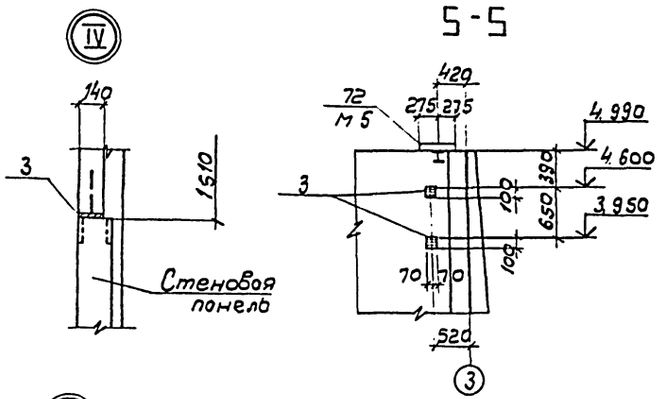

1. Совместно с данным см. л. л. КЖ-16, 30.
2. Спецификация элементов см. л. КЖ-26

Согласовано
Отд. № 15 Смирнова

Инв.№ подл. | Подпись и дата | Взам. инв.№

Привязан			
Инв.№			

Инж.	Петропавловская	
Инж.	Цветкова	
Рук. гр.	Семенова	
Гип	Чурков	
Гл.спец.	Козловичер	
Н.контр.	Козловичер	
Нач.отд.	Дальшулер	

ТП 902-2-441.87 КЖ

Блок двухкоридорных аэротенков с размерами коридора 6×4,6×36м и вторичных отстойников (2 секции)

Стадия	Лист	Листов
Р	22	

Монолитные участки стен Ум-3,4

Ополубочный чертеж.

СОЮЗВОДОКАНАЛПРОЕКТ

Копир. Л. Филиппова

22573-03 25 Формат А2

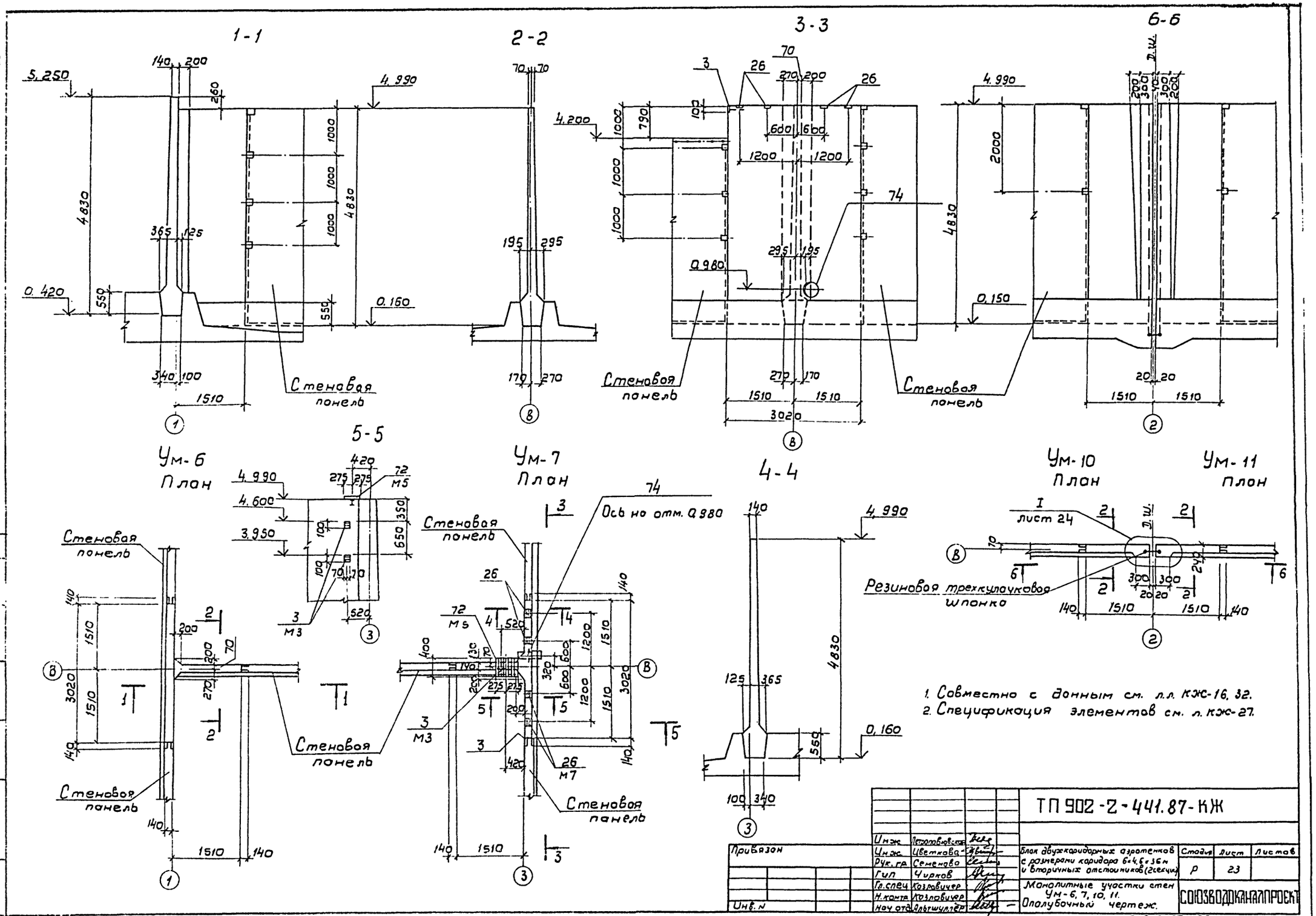
1-1
2-2
3-3
6-6
5-5
4-4
Ум-6
План
Ум-7
План
Ум-10
План
Ум-11
План
Стеновая панель
Резиновая трехкулачковая шпонка
Ось на отм. 0,980
лист 24
1. Совместно с данным см. л.л. КЖ-16, 32.
2. Спецификация элементов см. л. КЖ-27.
ТП 902-2-441.87-КЖ
Блок двухкоридорных аэротенков с размерами коридора 6×4,6×36 м и вторичных отстойников (2 секции)
Монолитные участки стен Ум-6, 7, 10, 11. Опалубочный чертеж.
Стадия Р
Лист 23
Листов
СОЮЗВОДОКАНАЛПРОЕКТ
Привязан
Инв. N
Инж. Петропавловская
Инж. Цветкова
Рук. гр. Семенова
Гип Чирков
Гл. спец Козловичер
Н. контр. Козловичер
Нач. отд. Альтшуллер
22573-03 26

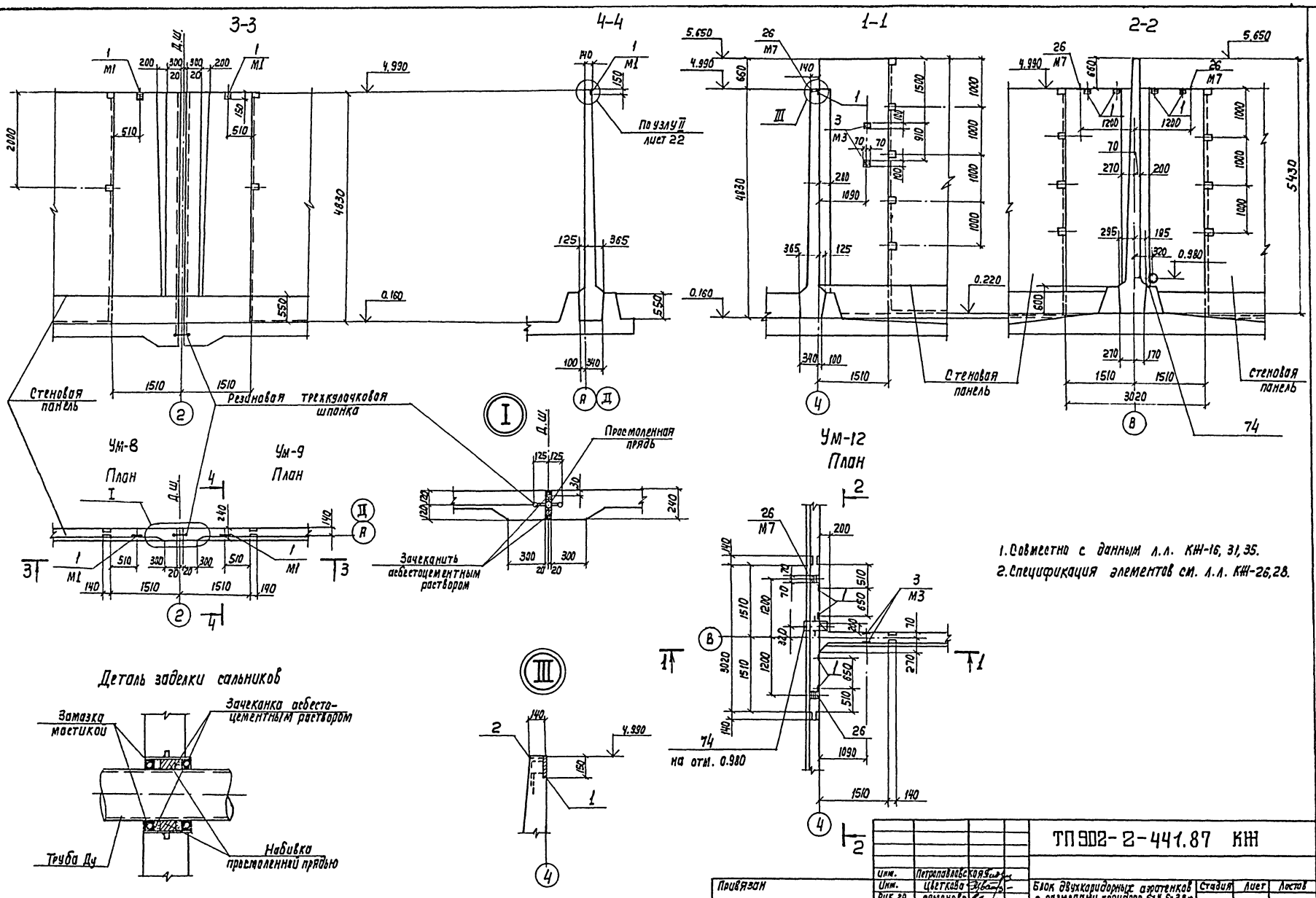

1. Совместно с данным л.л. КЖ-16, 31, 35.
2. Спецификация элементов см. л.л. КЖ-26, 28.

Инж.	Петропавловская		ТП 902-2-441.87 КЖ		
Инж.	Цветкова		Блок двухкоридорных аэротенков с размерами коридора 6×4, 6×38 м и вторичных отстойников (2 секции)	Стадия	Лист	Листов
Рук. гр.	Семенова			Р	24	
ГИП	Чифков					
Гл. спец.	Козловичер		Монолитные участки стен Ум-8, 9, 12. Опалубочный чертеж.	СОЮЗВОДОКАНАЛПРОЕКТ		
Н. контр.	Козловичер					
Нач. отд.	Альтшуллер					

Привязан

Инв. N:

Копир. Лаврухина

- 22573-03 27 Формат А2

Альбом III

Согласовано:
Отд. N 15 Смирнов
Отд. N
Взам. инв. N
Подпись и дата
Инв. N подл.

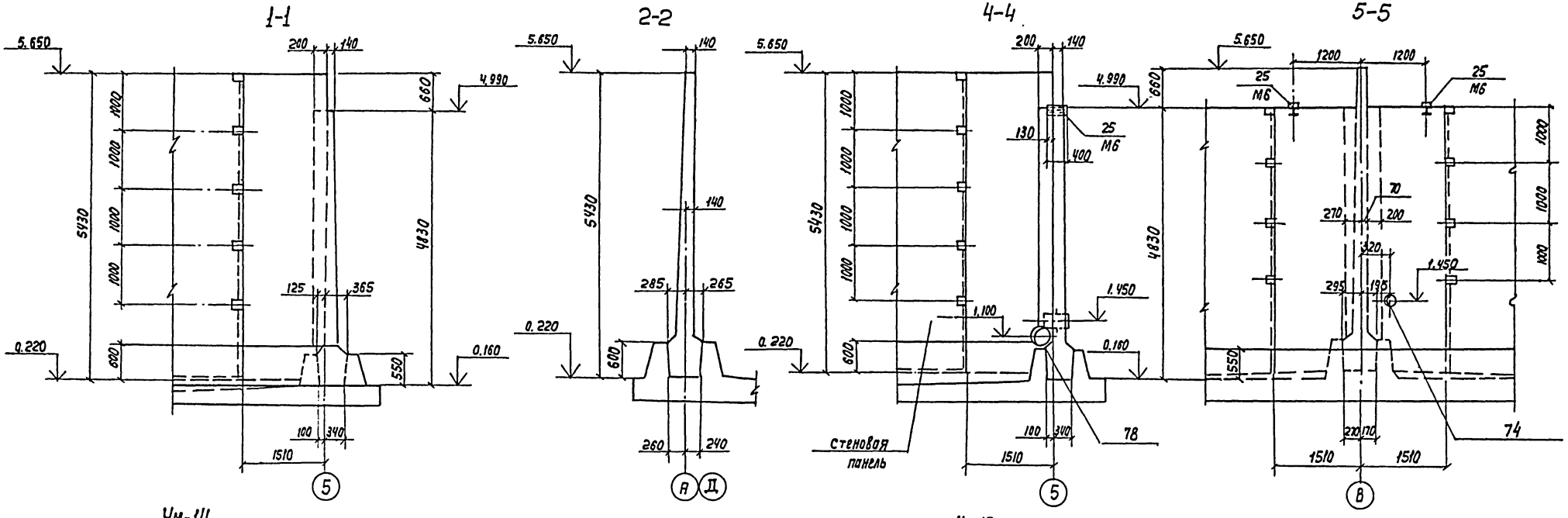

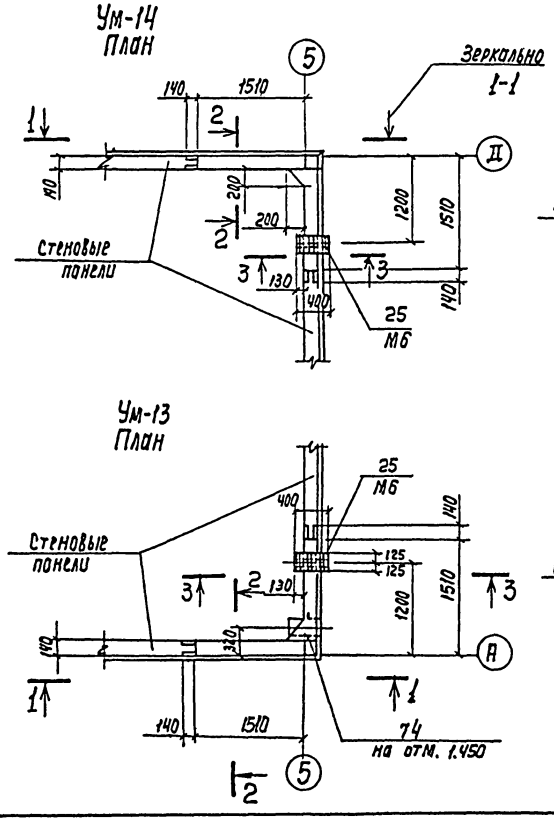

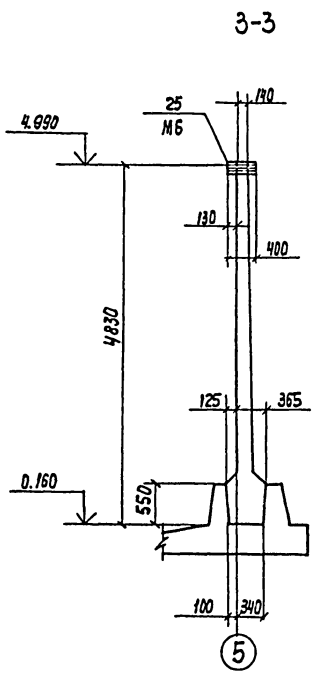

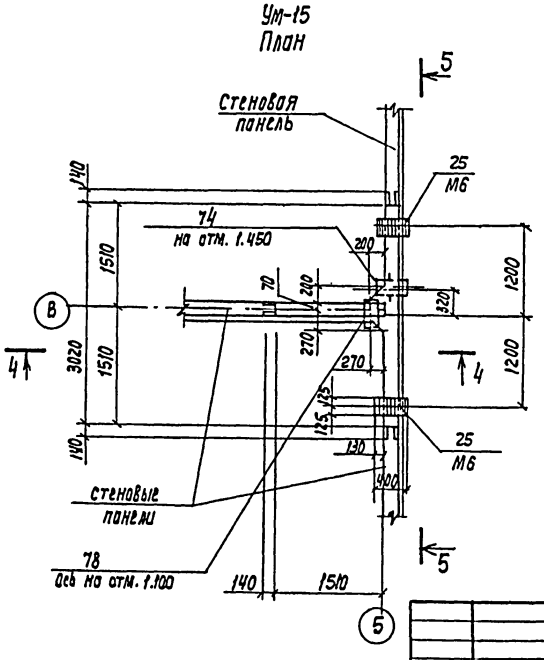

1. Совместно с данным см. л.л. КЖ-16, 33, 35.
2. Спецификация элементов см. л. КЖ-28.

Альбом III

Согласовано: Отд. N 15 Смирнов

Инв. N подл. | Подп. и дата | Взам. инв. N

Инж.	Петропавловская		
Инж.	Цветкова		
Рук. гр.	Семенова		
ГИП	Чирков		
Гл. спец.	Козловичер		
М. Контр.	Козловичер		
Нач. отд.	Альтшуллер		

Привязан

Инв. N:

ТЛ902-2-441.87- КЖ

Блок двухкоридорных аэротенков с размерами коридора 6х4.6х36м Вторичных отстойников (2 секции)

Монолитные участки стен Ум-13, 14, 15. Опалубочный чертеж.

Стадия	Лист	Листов
Р	25	

СОЮЗВОДОКАНАЛПРОЕКТ

Копир. Лаврухина

22573-03 28 Формат А2

Альбом III

Спецификация монолитных участков стен

Формат	Зона	Поз.	Обозначение	Наименование	Кол.	Примечание
1	2	3	4	5	6	7
				Ум-1, 2 (по 1 шт.)		
				Сборочные изделия		
				Изделия закладные		
А4		1	ТП902-2-428.87- КЖ.И.3.0.02	М1	6	1,2кг
А4		2	3.0.03	М2	1	2,0кг
		73	5.900-2 **	Сальник для тр. $Д_у$=200 $e_к$=300	1	16,0кг
				Детали		
				А-III-10- ГОСТ 5781-82*		
Б4		4	Лист 33	e=4810	50	3,0 кг
Б4		5*	То же	e=4780	5	2,9 кг
Б4		6	"	e=1300	2	0,8 кг
Б4		7*	"	e=4920	2	3,0 кг
Б4		8*	"	e=4960	2	3,0 кг
Б4		9	"	e=3200	5	2,0 кг
Б4		10*	"	e=3400	2	2,1 кг
Б4		11	"	e=1580	15	1,0 кг
Б4		12*	"	e=1800	6	1,1 кг
Б4		13*	"	$e_{ср}$=940	15	0,6 кг
			"			
			"	А-III-16 - ГОСТ 5781-82 *		
Б4		14*	"	e=4790	4	7,6 кг
Б4		15*	"	e=2300	2	3,6 кг
Б4		16*	"	e=4630	7	7,3 кг
Б4		17*	"	e=4720	6	7,4 кг
Б4		18*	"	e=3450	9	5,4 кг
Б4		19*	"	e=3590	6	5,7 кг
Б4		20*	"	e=1780	27	2,8 кг
Б4		21*	"	e=1920	18	3,0 кг
Б4		22*	"	e=1680	24	2,5 кг
Б4		23*	"	$e_{ср}$=1015	45	1,6 кг
Б4		24*	"	e=2180	2	3,4 кг
Б4		27**	"	e=1400	8	2,2 кг
				Материалы	$м^3$	
				Бетон класса В15, F ▭, W4	6,17	
				Ум-3 (шт. 1)		
				Сборочные единицы		
				Изделия закладные		
А4		1	ТП902-2-428 87- КЖ.И.3.0.02	М1	8	1,2 кг
А4		26	3.0.06	М7	2	1,6 кг
А4		72	3.0.05	М5	1	21,2 кг
А4		3	3.0.04	М3	2	1,6 кг
		74	5.900-2	Сальник для тр. $Д_у$=300, $e_к$=300	2	27,8 кг

1	2	3	4	5	6	7
				Детали		
				А-III-10- ГОСТ 5781-82*		
Б4		4	Лист 33	e=4810	46	3,0 кг
Б4		44	То же	e=4630	8	2,8 кг
Б4		11	"	e=1580	20	1,0 кг
Б4		12*	"	e=1800	8	1,1 кг
Б4		13*	"	$e_{ср}$=940	20	0,6 кг
Б4		45	"	e=4500	8	2,8 кг
Б4		46	"	e=5410	12	3,3 кг
			"			
			"	А-III-16- ГОСТ 5781-82*		
Б4		20*	"	e=1780	40	2,8 кг
Б4		21*	"	e=1920	24	3,0 кг
Б4		22*	"	e=1680	24	2,5 кг
Б4		23*	"	$e_{ср}$=1015	60	1,6 кг
Б4		27	"	e=1400	8	2,2 кг
Б4		47	"	e=4630	24	7,3 кг
Б4		48	"	e=1620	4	2,6 кг
Б4		54	"	e=4500	16	7,1 кг
Б4		55	"	e=1480	6	2,3 кг
Б4		56*	"	e=1880	8	3,0 кг
				Материалы	$м^3$	
				Бетон класса В15, F ▭, W4	8,10	
				Ум-4 (шт. 1)		
				Сборочные единицы		
				Изделия закладные		
А4		72	ТП902-2-428 87- КЖ.И.3.0.05	М5	2	21,2 кг
А4		1	3.0.02	М1	8	1,2 кг
А4		3	3.0.04	М3	5	1,6 кг
А4		26	3.0.06	М7	2	1,6 кг
		74	5.900-2	Сальник для тр. $Д_у$=300, $e_к$=300	1	27,8 кг
				Детали		
				А-III-10- ГОСТ 5781-82 *		
Б4		4	Лист 33	e=4810	46	3,0 кг
Б4		11	То же	e=1580	20	1,0 кг
Б4		12*	"	e=1800	8	1,1 кг
Б4		13*	"	$e_{ср}$=940	20	0,6 кг
Б4		44	"	e=4630	8	2,8 кг
Б4		45	"	e=4500	8	2,8 кг
Б4		46	"	e=5410	12	3,3 кг

** Только для Ум-2

1	2	3	4	5	6	7
				А-III-16- ГОСТ 5781-82*		
Б4		20	Лист 33	e=1780	40	2,8 кг
Б4		21*	То же	e=1920	20	3,0 кг
Б4		22*	"	e=1680	24	2,5 кг
Б4		23*	"	$e_{ср}$=1015	60	1,6 кг
Б4		27	"	e=1400	8	2,2 кг
Б4		47	"	e=4630	24	7,3 кг
Б4		48	"	e=1620	4	2,6 кг
Б4		54	"	e=4500	16	7,1 кг
Б4		55	"	e=1480	6	2,3 кг
Б4		56*	"	e=1880	8	3,0 кг
				Материалы	$м^3$	
				Бетон класса В15, F ▭, W4	8.10	
				Ум-8, 9 (по 1 шт.)		
				Сборочные единицы		
				Изделия закладные		
А4		1	ТП902-2-428 87- КЖ.И.3.0.01	М1	1	1,2 кг
				Сетки арматурные		
А4		80	ТП902-2-428.87- КЖ.И.3.0.01	С10	2	105.6 кг
				Детали		
				А-I-8-ГОСТ 5781-82*		
Б4		50*	Лист 33	e=1060	22	0,4 кг
Б4		51*	То же	e=780	22	0,3 кг
Б4		52*	"	e=320	22	0,1 кг
Б4		53*	"	e=4340	9	1,7 кг
				А-III-12- ГОСТ 5781-82*		
Б4		49	"	e=1610	8	1,4 кг
				Материалы	$м^3$	
				Бетон класса В15, F ▭, W4	1,51	

* Позиции см. ведомость деталей л. КЖ-33

Совместно с данным см. л. КЖ-21, 22, 24, 29, 30, 31, 33, 35.

Взам. инв. №

Подпись и дата

Инв. № подл.

Привязан

Инв. №

Инж.	Петропавловская	
Инж.	Цветкова	
Рук. гр.	Семенова	
ГИП	Чирков	
Гл. спец.	Козловичер	
Н. контр.	Козловичер	
Нач. отд.	Альтшуллер	

Копир. Лаврухина

ТП 902-2-441.87 - КЖ

Блок двухкоридорных аэротенков с размерами коридора 6х4,6х36 м и вторичных отстойников (2 секции)

Спецификация монолитных участков стен Ум-1, 2, 3, 4, 8, 9.

Стадия	Лист	Листов
Р	26	

СОЮЗБОДОКАНАЛПРОЕКТ

22573-03 29

Формат А2

Альбом III

Спецификация монолитных участков стен

Формат	Зона	Поз.	Обозначение	Наименование	Кол.	Примечание
1	2	3	4	5	6	7
				УМ-5 (шт. 1)		
				Сборочные единицы		
				Изделия закладные		
А4		1	Т.П902-2-428.87- КЖ И. 3.0.02	М1	3	1.2 кг
		75	5.900-2	Сальник для тр. Ду=800	1	78.5 кг
				$e_к$=300		
				Сетки арматурные		
А4		79	ТП902-2-428.87- КЖ, И. 3.0.01	С9	2	206.1 кг
				Детали		
				А-I-8-ГОСТ 5781-82*		
Бч		35*	Лист 33	$e_{ср}$=1080	10	0,4 кг
Бч		36*	Тоже	e=500	18	0.2 кг
Бч		37*	"	e=380	14	0,2 кг
Бч		38*	"	e=2500	8	1,0 кг
				А-III-10-ГОСТ 5781-82*		
Бч		33	"	e=2100÷2400	5	1,4 кг
Бч		34*	"	e=2260	13	1,4 кг
Бч		39	"	e=2400	4	1,5 кг
				А-III-12-ГОСТ 5781-82*		
Бч		28	"	e=3280	4	2.9 кг
Бч		29	"	e=1150	8	1,0 кг
Бч		32*	"	e=3500	2	3,1 кг
				А-III-16-ГОСТ 5781-82*		
Бч		30*	"	e=3780	6	6,1 кг
Бч		31	"	e=2700	6	4,3 кг
				Материалы	$м^3$	
				Бетон класса В15, F ☐, W4	3,35	
				УМ-6 (шт. 1)		
				Детали		
				А-III-10-ГОСТ 5781-82*		
Бч		4	"	e=4810	38	3,0 кг
Бч		11	"	e=1580	8	1,0 кг
Бч		12*	"	e=1800	4	1,1 кг
Бч		13*	"	$e_{ср}$=940	8	0,6 кг
Бч		40	"	e=3000	10	1,8 кг
Бч		41	"	e=3280	4	2,0 кг
Бч		6	"	e=1300	2	0,8 кг

Инв. N подл. | Подп. и дата | Взам. инв. N

1	2	3	4	5	6	7
				А-III-16-ГОСТ 5781-82*		
Бч		20*	Лист 33	e=1780	18	2.8 кг
Бч		21*	Тоже	e=1920	12	3,0 кг
Бч		22*	"	e=1680	24	2,5 кг
Бч		23*	"	$e_{ср}$=1015	30	1,6 кг
Бч		42	"	e=3000	18	4,7 кг
Бч		43	"	e=3280	12	5,2 кг
				Материалы	$м^3$	
				Бетон класса В15, F ☐, W4	4,65	
				УМ-7 (шт. 1)		
				Сборочные единицы		
				Изделия закладные		
А4		72	ТП902-2-428.87- КЖ.И. 3.0.05	М5	1	21.2 кг
А4		3	3.0.04	М3	3	1,6 кг
А4		26	3.0.06	М7	4	1,6 кг
		74	5.900-2	Сальник для тр. Ду=300, $e_к$=300	1	27,8 кг
				Детали		
				А-III-10-ГОСТ 5781-82*		
Бч		4	Лист 33	e=4810	38	3,0 кг
Бч		11	Тоже	e=1580	10	1,0 кг
Бч		12*	"	e=1800	4	1,1 кг
Бч		13*	"	$e_{ср}$=940	10	0,6 кг
Бч		40	"	e=3000	10	1,8 кг
Бч		41	"	e=3280	4	2,0 кг
				А-III-16-ГОСТ 5781-82*		
Бч		20*	"	e=1780	18	2,8 кг
Бч		21*	"	e=1920	12	3,0 кг
Бч		22*	"	e=1680	24	2,5 кг
Бч		23*	"	$e_{ср}$=1015	30	1,6 кг
Бч		42	"	e=3000	18	4,7 кг
Бч		43	"	e=3280	8	5,2 кг
Бч		51	"	e=3130	4	4,9 кг
				Материалы	$м^3$	
				Бетон класса В15, F ☐, W4	4,60	

* Позиции см. ведомость деталей л. КЖ-33.

Совместно с данным см. л.л. КЖ-21, 23, 31, 32, 33, 35.

Привязан

Инв. N:

1	2	3	4	5	6	7
				УМ-10, 11 (по 1 шт.)		
				Сборочные единицы		
				Сетки арматурные		
А4		80	ТП902-2-428.87- КЖ.И.3.0.01	С10	2	185.6 кг
				Детали		
				А-I-8-ГОСТ 5781-82*		
Бч		50*	Лист 33	e=1060	22	0,4 кг
Бч		51*	Тоже	e=780	22	0,3 кг
Бч		52*	"	e=320	22	0,1 кг
Бч		53*	"	e=4340	9	1,7 кг
				А-III-12 ГОСТ 5781-82*		
Бч		49	"	e=1610	8	1,4 кг
				Материалы	$м^3$	
				Бетон класса В15, F ☐, W4	1,51	
				УМ-16 (шт. 1)		
				Сборочные единицы		
				Изделия закладные		
А4		76	ТП902-2-428.87- КЖ.И.3.0.03	М4	2	1,2 кг
А4		77	30.04	М3	1	1,6 кг
			Механические черт.	Рама затвора 600×900	1	
				Детали		
				А-I-6-ГОСТ 5781-82*		
Бч		58	Лист 33	e=980	4	0,2 кг
				А-I-10-ГОСТ 5781-82*		
Бч		59	Тоже	e=1330	10	0,8 кг
Бч		60*	"	e=520	8	0,3 кг
Бч		61*	"	e=240	6	0,1 кг
Бч		62	"	e=980	4	0,6 кг
Бч		63*	"	e=590	4	0,4 кг
Бч		64*	"	e=1240	2	0,8 кг
Бч		65*	"	e=1150	7	0,7 кг
				Материалы	$м^3$	
				Бетон класса В15, F ☐, W4	0,19	

Инж.	Петропавловская		
Инж.	Цветкова		
Рук. гр.	Семенова		
РИП	Чирков		
Гл. спец.	Козловичер		
Н. контр.	Козловичер		
Нач. отд.	Альтшуллер		

ТП902-2-441.87- КЖ

Блок двухкоридорных аэротенков с размерами коридора 6×4,6×36 м и вторичных отстойников (2 секции)

Стадия	Лист	Листов
Р	27	

Спецификация монолитных участков стен УМ-5, 6, 7, 10, 11, 16

Союзводоканалпроект

Копир. Лаврухина

22573-03 30

Формат А2

Альбом III

Спецификация монолитных участков стен

Формат	Зона	Поз.	Обозначение	Наименование	Кол.	Примечание.
1	2	3	4	5	6	7
				Ум-12 (шт.1)		
				Сборочные единицы		
				Изделия закладные		
А4		1	ТП 902-2-428.87-КЖИ.3.0.02	М1	4	1.2кг
А4		26	3.0.06	М7	2	1.6кг
А4		3	3.0.04	М3	4	1.6кг
		74	5.900-2	Сальник для тр.Ду=300, Ек=300	1	27.6кг
				Детали		
				А-III-10-ГОСТ 5781-82*		
54		12*	Лист 33	е=1800	4	1.1кг
54		13*	то же	Ecp=940	8	0.6кг
54		40	"	е=3000	10	1.8кг
54		41	"	е=3280	4	2.0кг
54		46	"	е=5410	12	3.3кг
54		4	"	е=4810	25	3.0кг
54		11	"	е=1580	8	1.0кг
				А-III-16-ГОСТ 5781-82*		
54		21*	"	е=1920	12	3.0кг
54		22*	"	е=1680	16	2.5кг
54		23*	"	Ecp=1015	34	1.6кг
54		42	"	е=3000	18	4.7кг
54		43	"	е=3280	12	5.2кг
54		48	"	е=1620	4	2.6кг
54		55	"	е=1480	4	2.3кг
54		56*	"	е=1880	8	3.0кг
54		20*	"	е=1780	22	2.8кг
				Материалы	м³	
				Бетон класса В15, F□, W4	5.10	
				Ум-13 (шт.1)		
				Сборочные единицы		
				Изделия закладные		
А4		25	ТП902-2-428.87-КЖИ.3.0.05	М6	1	7.7кг
		74	5.900-2	Сальник для тр.Ду=300, Ек=300	1	27.8кг
				Детали		
				А-III-10-ГОСТ 5781-82*		
54		4	лист 33	е=4810	14	3.0кг
54		11	то же	е=1580	9	1.0кг
54		12*	"	е=1800	2	1.1кг
54		13*	"	Ecp=940	2	0.6кг
54		66*	"	е=3600	4	2.2кг
54		68*	"	е=1950	2	1.2кг
54		70*	"	е=3340	8	2.1кг
54		46	"	е=5410	14	3.3кг
				А-III-16-ГОСТ 5781-82*		
54		20*	"	е=1780	9	2.8кг
54		21*	"	е=1920	6	3.0кг
54		22*	"	е=1680	8	2.5кг
54		23*	"	Ecp=1015	21	1.6кг
54		20*	"	е=1780	9	2.8кг
54		21*	"	е=1920	6	3.0кг
54		22*	"	е=1680	8	2.5кг
54		23*	"	Ecp=1015	21	1.6кг
54		70*	Лист 33	е=3340	8	2.1кг
54		46	То же	е=5410	14	3.3кг
				А-III-16-ГОСТ 5781-82*		
54		20*	"	е=1780	9	2.8кг
54		21*	"	е=1920	6	3.0кг
54		22*	"	е=1680	8	2.5кг
54		23*	"	Ecp=1015	21	1.6кг
54		48	Лист 33	е=1620	4	2.6кг
54		55	то же	е=1480	4	2.3кг
54		56*	"	е=1880	8	3.0кг
54		67*	"	е=3500	12	5.5кг
54		69*	"	е=1900	6	3.0кг
54		71*	"	е=3240	5	5.1кг
				Материалы	м³	
				Бетон класса В15, F□, W4	3.52	
				Ум-14 (шт.1)		
				Сборочные единицы		
				Изделия закладные		
А4		25	ТП902-2-428.87-КЖИ.3.0.05	М6	1	7.7кг
				Детали		
				А-III-10-ГОСТ 5781-82*		
54		4	Лист 33	е=4810	14	3.0кг
54		11	то же	е=1580	9	1.0кг
54		12*	"	е=1800	2	1.1кг
54		13*	"	Ecp=940	2	0.6кг
54		66*	"	е=3600	4	2.2кг
54		68*	"	е=1950	2	1.2кг
54		70*	"	е=3340	8	2.1кг
54		46	"	е=5410	14	3.3кг
				А-III-16-ГОСТ 5781-82*		
54		20*	"	е=1780	9	2.8кг
54		21*	"	е=1920	6	3.0кг
54		22*	"	е=1680	8	2.5кг
54		23*	"	Ecp=1015	21	1.6кг
54		48	Лист 33	е=1620	4	2.6кг
54		55	то же	е=1480	4	2.3кг
54		56*	"	е=1880	8	3.0кг
54		67*	"	е=3500	12	5.5кг
54		69*	"	е=1900	6	3.0кг
54		71*	"	е=3240	5	5.1кг
				Материалы	м³	
				Бетон класса В15, F□, W4	3.52	
				Ум-15 (шт.1)		
				Сборочные единицы		
				Изделия закладные		
А4		25	ТП902-2-428.87-КЖИ.3.0.05	М6	2	7.7кг
		74	5.900-2	Сальник для тр.Ду=300, Ек=300	1	27.8кг
		78	5.900-2	Сальник для тр.Ду=500, Ек=300	1	48.3кг
				Детали		
				А-III-10-ГОСТ 5781-82*		
54		11	Лист 33	е=1580	8	1.0кг
54		12*	то же	е=1800	4	1.1кг
54		13*	"	Ecp=940	8	0.6кг
54		40	"	е=3000	10	1.8кг
54		41	"	е=3280	4	2.0кг
54		46	"	е=5410	12	3.3кг
54		4	"	е=4810	25	3.0кг
				А-III-16-ГОСТ 5781-82*		
54		20*	"	е=1780	22	2.8кг
54		21*	"	е=1920	12	3.0кг
54		22*	"	е=1680	16	2.5кг
54		23*	"	Ecp=1015	34	1.6кг
54		42	"	е=3000	18	4.7кг
54		43	"	е=3280	12	5.2кг
54		48	"	е=1620	4	2.6кг
54		55	"	е=1480	4	2.3кг
54		56*	"	е=1880	8	3.0кг
54		27	"	е=1400	16	2.2кг
				Материалы	м³	
				Бетон класса В15, F□, W4	5.10	

*Позиции см. ведомость деталей л. КЖ-33

Совместно с данным см. л.л. КЖ-24, 25, 33, 35.

Привязан

Инв.№

Инв.№ подл. | Подпись и дата | Взам. инв.№

Инж.	Петрозаводская	
Инж.	Цветкова	
Рук. гр.	Семенова	
ГИП	Чурков	
Гл. спец	Колобичер	
Н. контр	Колобичер	
Начотд	Альтшуллер	
	Кап. Доценко	

ТП902-2-441.87-КЖ

Блок двухкоридорных аэротенков с размерами коридора 6 ч.6 х 36 м и вторичных отстойников (2 секции)	Стадия	Лист	Листов
	Р	28	
Спецификация монолитных участков стен Ум-12, 13, 14, 15.	Союзводоканалпроект		

22573-03 31 Формат А2

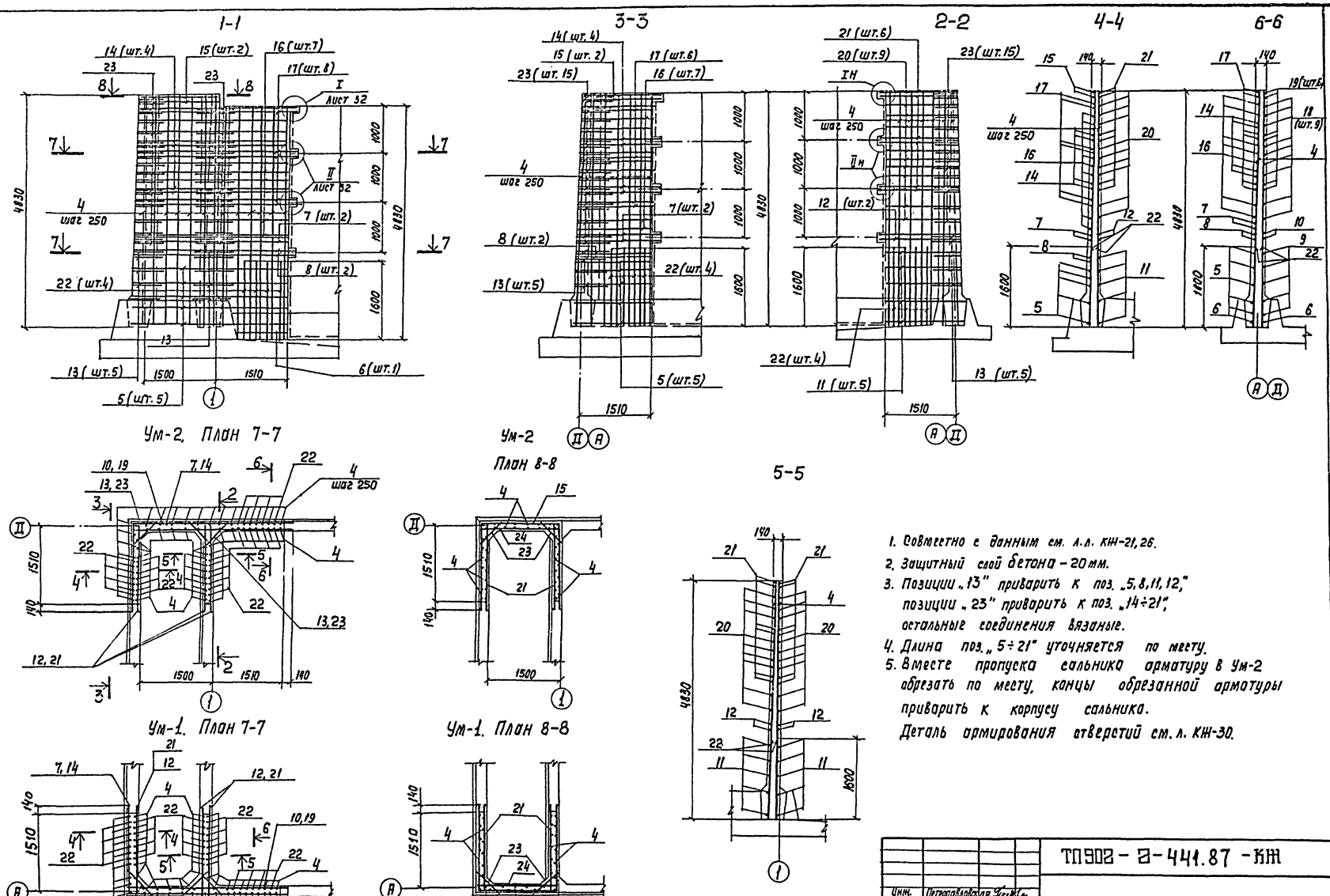

1. Совместно с данным см. л.л. КЖ-21, 26.
2. Защитный слой бетона – 20 мм.
3. Позиции „13" приварить к поз. „5, 8, 11, 12," позиции „23" приварить к поз. „14÷21", остальные соединения вязаные.
4. Длина поз. „5÷21" уточняется по месту.
5. В месте пропуска сальника арматуру в Ум-2 обрезать по месту, концы обрезанной арматуры приварить к корпусу сальника.

Деталь армирования отверстий см. л. КЖ-30.

Инж.	Петропавловская		
Инж.	Цветкова		
Рук. гр.	Семенова		
ГИП	Цирков		
Гл. спец.	Козловичер		
Н. контр.	Козловичер		
Нач. отд.	Альтшуллер		

Привязан

Инв. №

ТП902-2-441.87-КЖ

Блок двухкоридорных аэротенков с размерами коридора 6×4, 6×36м и вторичных отстойников (2 секции)

Монолитны участки стен Ум-1, 2. Арматурный чертеж.

Стадия	Лист	Листов
Р	29	

СОЮЗВОДОКАНАЛПРОЕКТ

Копир. Лаврухина

22573-03 32 формат А2

Альбом III

Инв. № подл. | Подп. и дата | Взам. инв. №

Альбом III

2-2

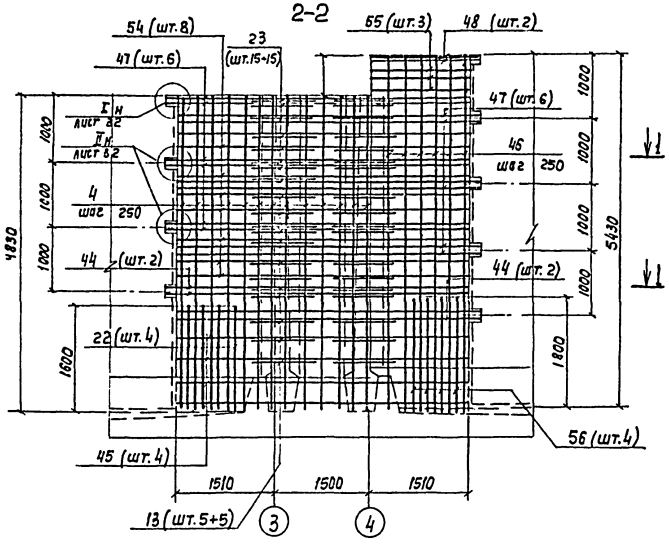

3-3

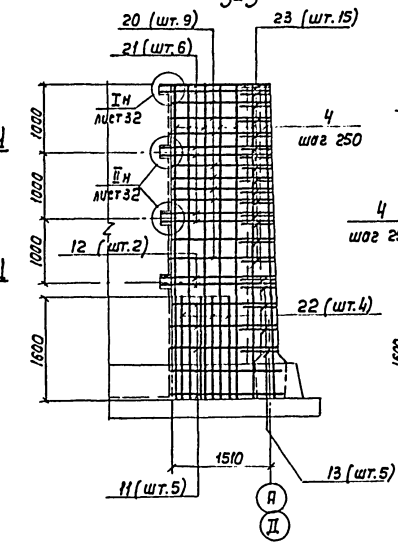

5-5

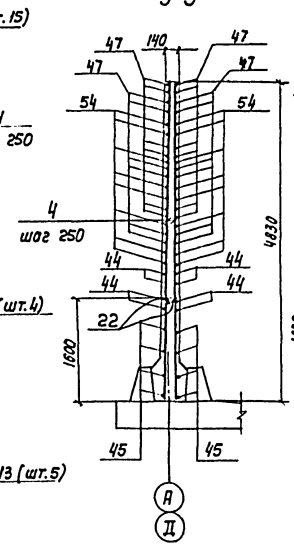

6-6

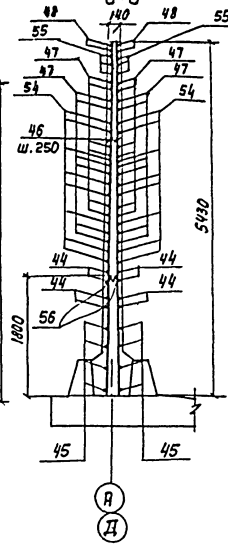

7-7

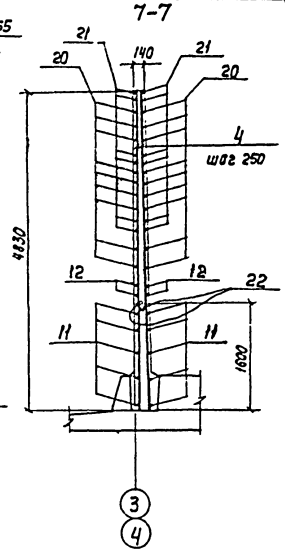

Ум-4. План 1-1

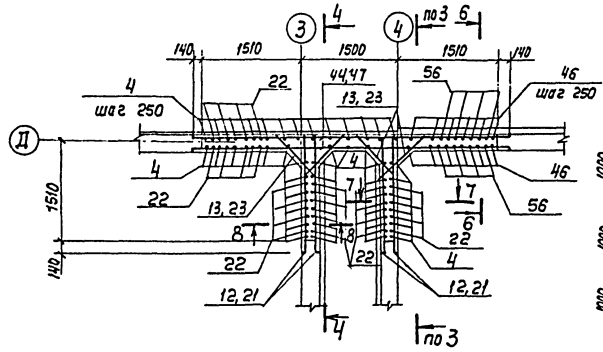

Ум-3 План 1-1

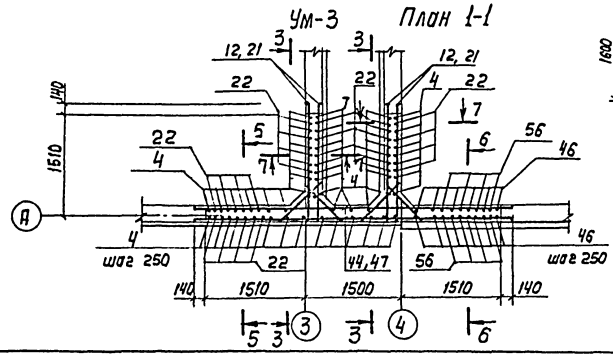

4-4

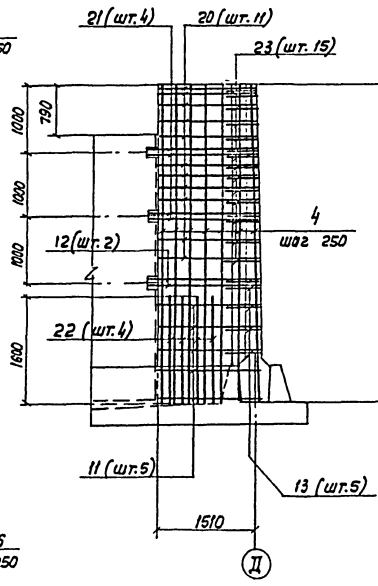

8-8

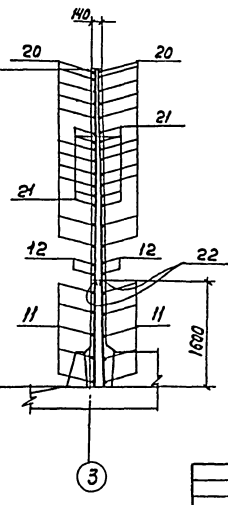

Деталь армирования отверстий

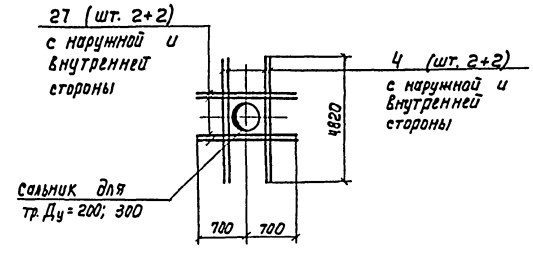

1. Совместно с данным см. л.л. КЖ-22, 26.
2. В местах пропуска сальников арматуру обрезать по месту, концы обрезанной арматуры приварить к корпусу сальника.
3. Защитный слой бетона - 20 мм.
4. Позиции „13" приварить к поз. „11, 12, 44, 45," позиции „23" приварить к поз. „20, 21, 47, 54" детальные соединения вязаные.
5. Длина поз. „11, 12, 20, 21" уточняется по месту.

				ТП902-2-441.87- КЖ			
Инж.	Петелавайская			Блок двухкоридорных аэротенков с размерами каркаса 6×4,6×3,6м и вторичных отстойников (2 секции)	Стадия	Лист	Листов
Инж.	Цветкова				Р	30	
Рук. гр.	Семененко						
ГИП	Царков						
Гл. спец.	Козловичер			Монолитные участки стен Ум-3, 4. Арматурный чертеж.	СОЮЗДОРНИИПРОЕКТ		
Н. контр.	Козловичер						
Нач. отд.	Наймушалер						

Привязан

Инв. №

Инв. № подл. | Подпись и дата | Взам. инв. №

Копир. Лабушкина

22573-03 33 Формат А2

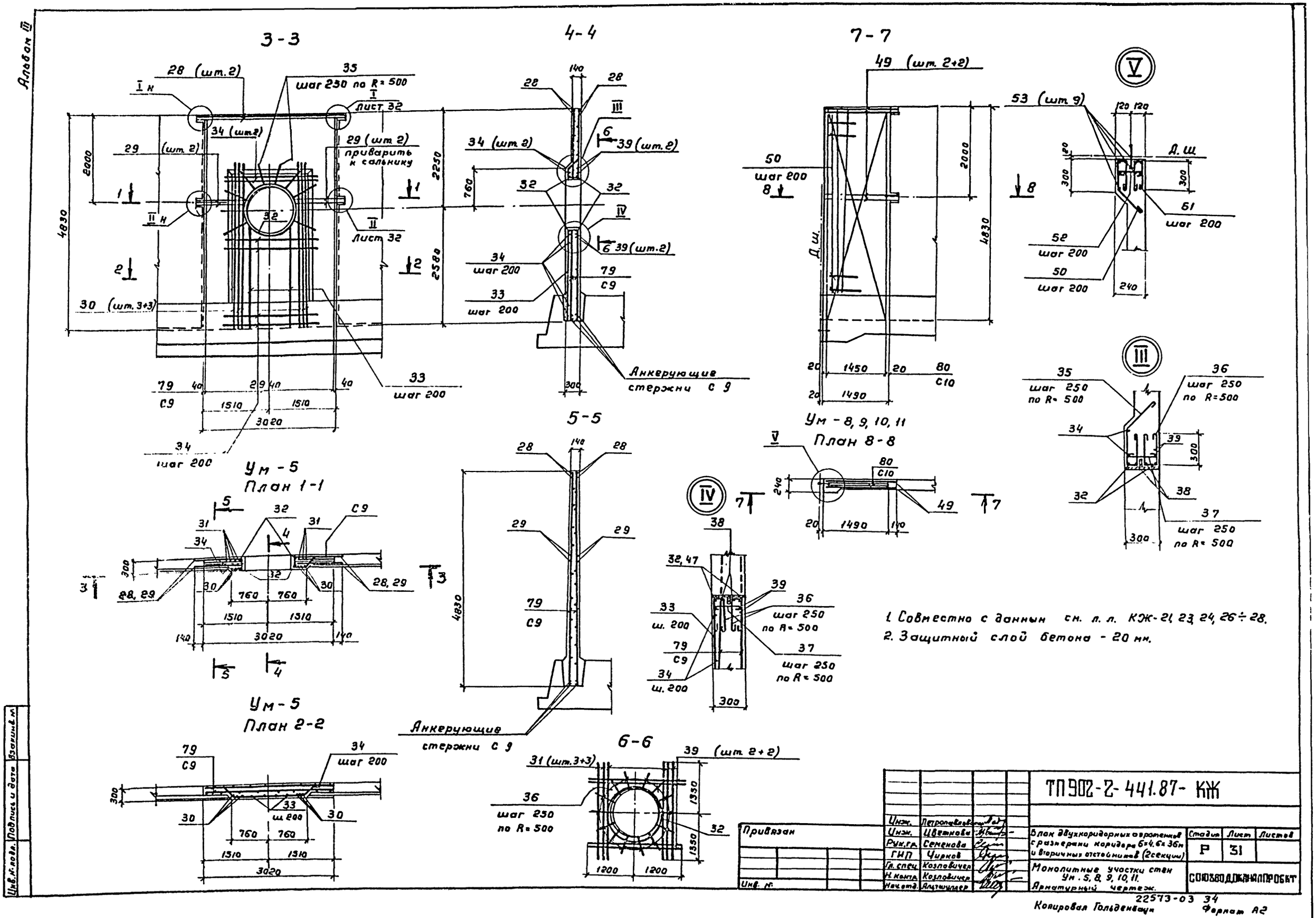

1. Совместно с данным см. л. л. КЖ-21, 23, 24, 26÷28.
2. Защитный слой бетона - 20 мм.

Привязан				ТП902-2-441.87- КЖ			
	Инж.	Петропавловская					
	Инж.	Цветкова		Блок двухкоридорных аэропланов с размерами коридора 6×4, 6×36м и вторичных отстойников (2 секции)	Стадия	Лист	Листов
	Рук.гр.	Семенова			Р	31	
	ГИП	Чирков					
	Гл.спец.	Козловичер		Монолитные участки стен Ум. 5, 8, 9, 10, 11. Арматурный чертеж.	СОЮЗВОДОКАНАЛПРОЕКТ		
	Н.контр.	Козловичер					
Инв. №	Нач.отд.	Альтшуллер					

22573-03 34

Копировал Гольденбаум Формат А2

Инв. № подл. | Подпись и дата | Взам. инв. №

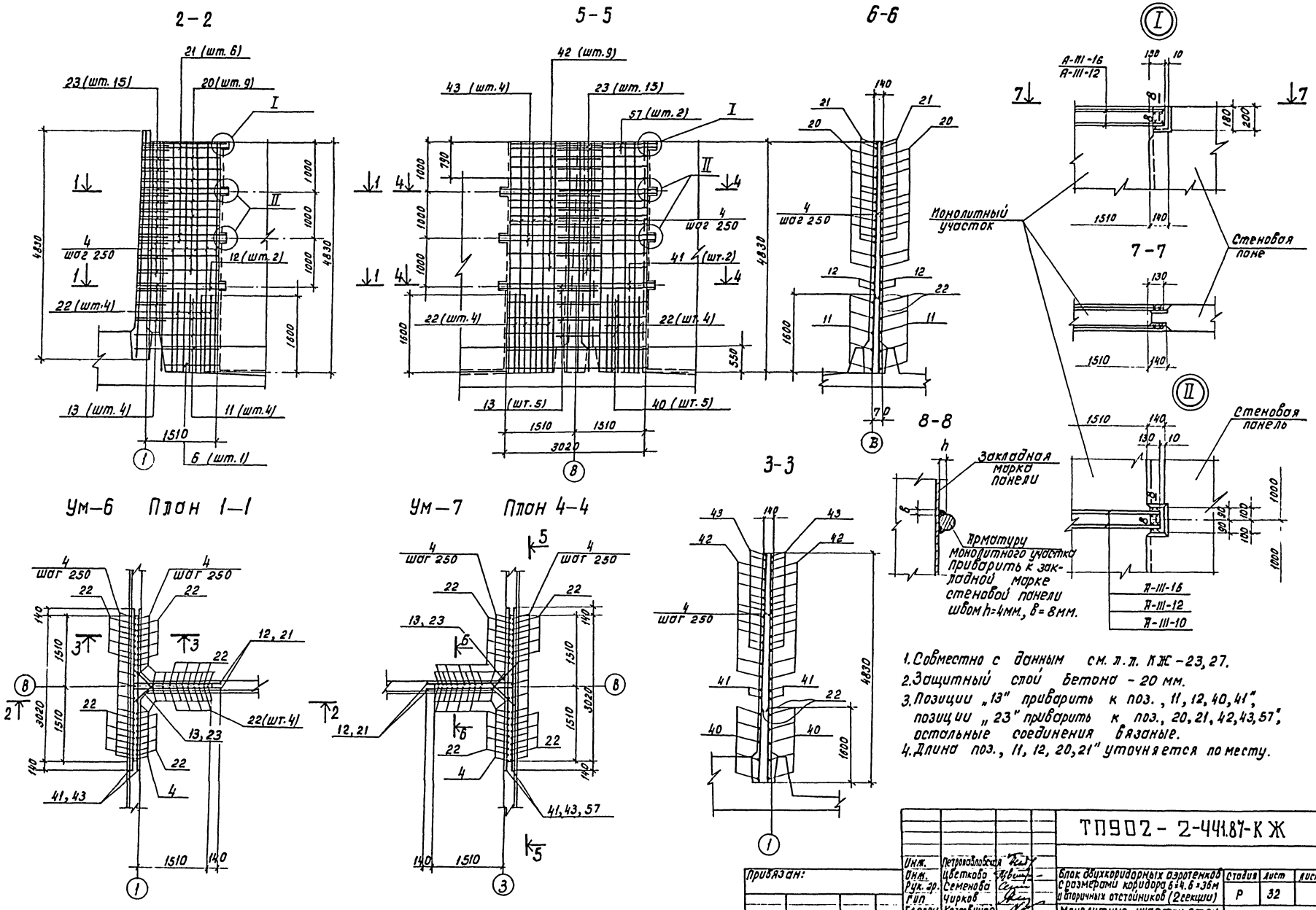

1. Совместно с данным см. л.л. КЖ-23, 27.
2. Защитный слой бетона - 20 мм.
3. Позиции „13" приварить к поз., 11, 12, 40, 41", позиции „23" приварить к поз., 20, 21, 42, 43, 57", остальные соединения вязаные.
4. Длина поз., 11, 12, 20, 21" уточняется по месту.

Инж.	Петропавловская		ТП902-2-441.87-КЖ			
Инж.	Цветкова		Блок двухкоридорных аэротенков с размерами коридора 6×4.6×36м и вторичных отстойников (2 секции)	Стадия	Лист	Листов
Рук. гр.	Семенова			Р	32	
Гип	Чирков		Монолитные участки стен Ум-6, 7. Арматурный чертеж.	СОЮЗВОДОКАНАЛПРОСКТ		
Гл.спец.	Козловичер					
Н.контр.	Козловичер					
Нач.отд.	Альтшуллер					

Привязан:

Инв. №

Коп. Доценко

22573-03 35 Формат А2

Альбом III

Инв. № подл. | Подпись и дата | Взам. инв. №

Альбом III

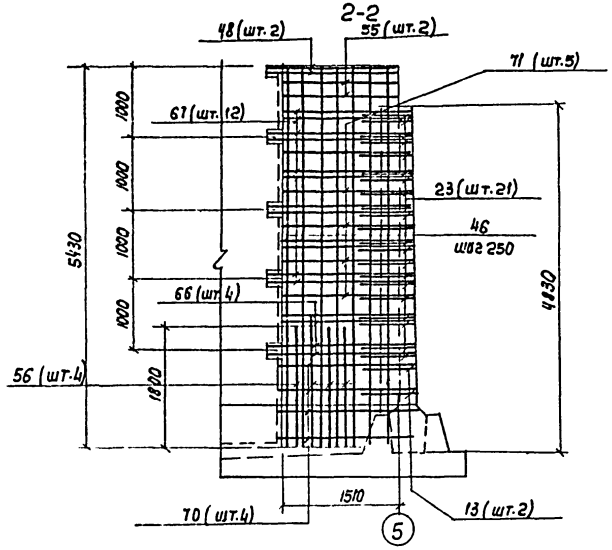

Ум-14. План 1-1

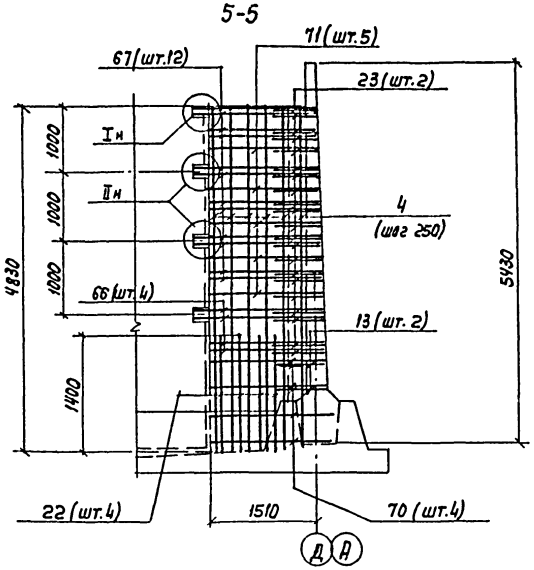

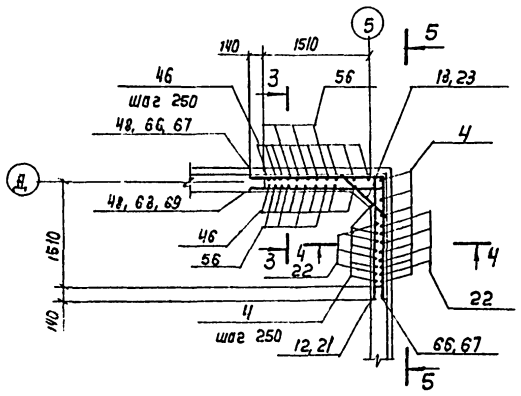

Ум-13. План 1-1

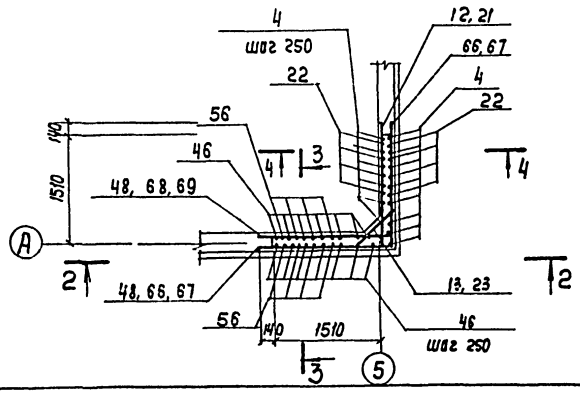

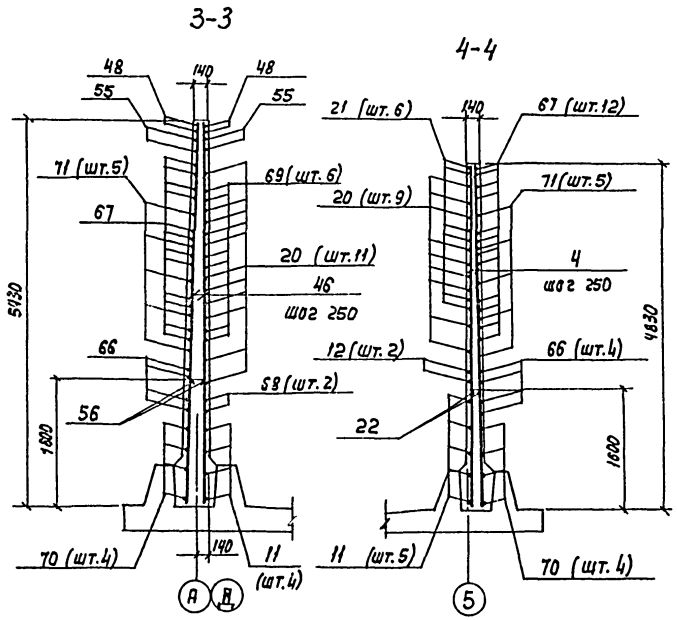

Ведомость деталей

Поз.	Эскиз
5	1580 3200
7	1720 3200
8	1580 3340
10	3300 100
12	1700 100
13	100 710 ÷ 770 45° 100
14	1640 3150
15	350 1600 350
16	1480 3150
17	3240 1480
18	300 3150
19	300 3290
20	1480 300
21	1620 300
22	1680 100
23	200 550 ÷ 680 45° 200
24	300 1580 300
30	45° 300 3300 100
32	450 870

Поз.	Эскиз
34	380 1500 380 45°
35	300 15° 250 ÷ 350 100
36	300 300 100
37	280
38	2400
50	300 280 45° 300 80
51	300 300 80
52	220
53	4240
56	1780 100
60	160 50 50 110 100 60
61	50 190
63	540 50
64	490 50 50 490 160
65	350 150 100 490 45°
66	1750 1850 1700
67	1800
68	100 1850
69	100 1800 1620
70	1720
71	1570 1670

1. Совместно с данным см. л.л. КЖ-25,28.
2. В местах пропуска сальников арматуру обрезать по месту, концы обрезанной арматуры приварить к корпусу сальника. Деталь армирования отверстий см. л. КЖ-30.
3. Длина горизонтальных стержней уточняется по месту.

Инж.	Петропавловская		
Инж.	Цветкова		
Рук. гр.	Семенова		
ГИП	Чарков		
Гл. спец.	Козловичер		
Н. контр.	Козловичер		
Нач. отд.	Альтшуллер		

Привязан

Инв. N

ТП 902-2-441.87-КЖ

Блок двухкоридорных аэротенков с размерами коридора 6×4, 6×36 м и вторичных отстойников (2 секции)

Монолитные участки стен Ум-13, 14. Арматурный чертеж. Ведомость деталей

Стадия	Лист	Листов
Р	33	

СОЮЗВОДОКАНАЛПРОЕКТ

Копир. Лаврухина

22573-03 36 Формат А2

Инв. N подл. | Подпись и дата | Взам. инв. N

Альбом III

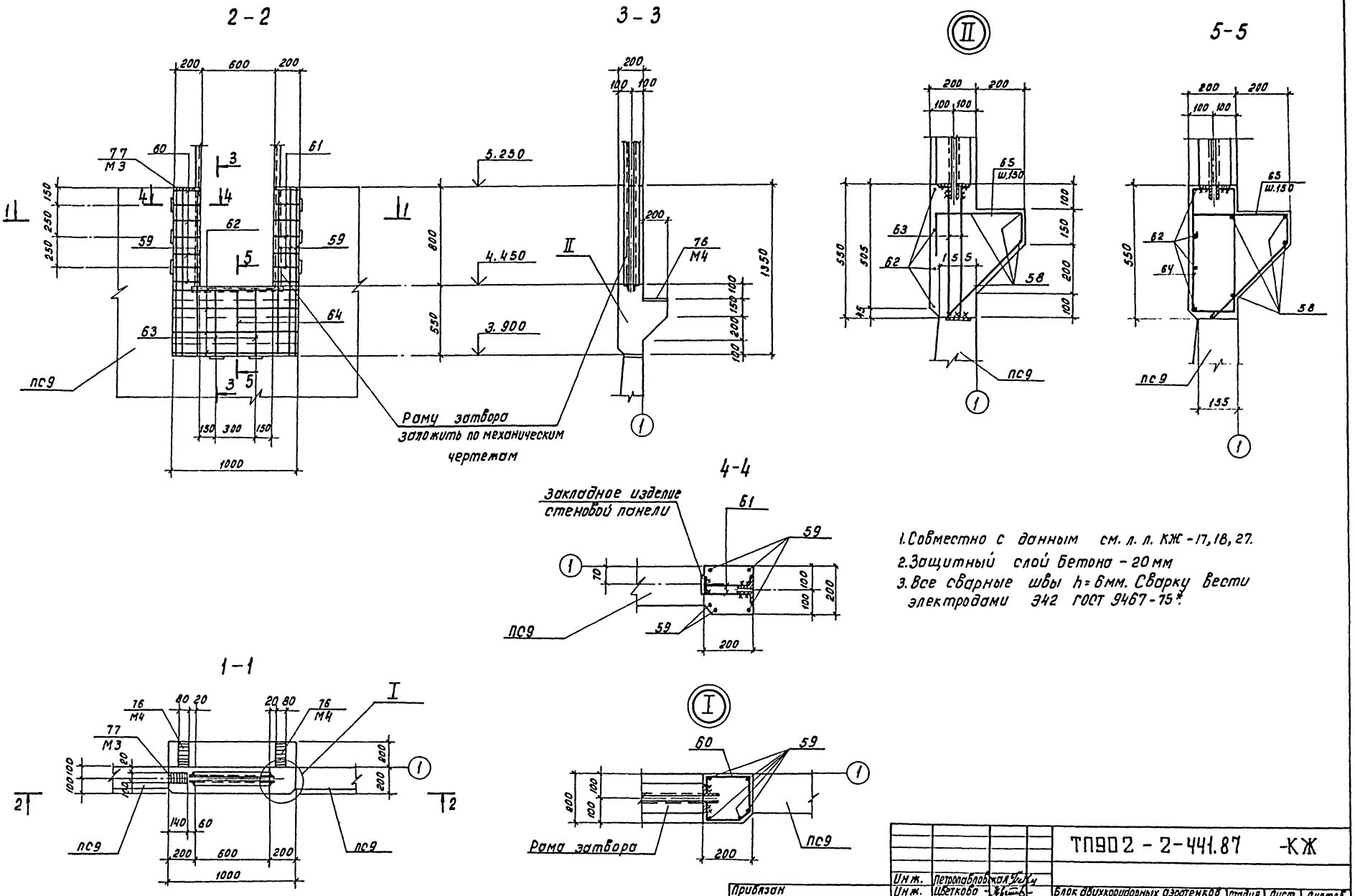

1. Совместно с данным см. л. л. КЖ-17, 18, 27.
2. Защитный слой бетона - 20 мм
3. Все сварные швы h=6мм. Сварку вести электродами Э42 ГОСТ 9467-75*.

Инж.	Петропавловская			ТП902 - 2-441.87 -КЖ			
Инж.	Цветкова			Блок двухкоридорных аэротенков с размерами коридора 6×4.6×36м и вторичных отстойников (2 секции)	Стадия	Лист	Листов
Рук. гр.	Семенова				Р	34	
Гип	Чирков						
Гл. спец.	Козловичер			Монолитный участок Ум-16. Арматурно-опалубочный чертеж.	СОЮЗВОДОКАНАЛПРОЕКТ		
Н. контр.	Козловичер						
Нач. отд.	Альтшуллер						

Привязан

Инв. №

Коп. Доценко

22573-03 37 Формат А2

Согласовано

Отд. N15 Смирнов

Инв. № подл. | Подпись и дата | Взам. инв. №

Альбом III

2-2

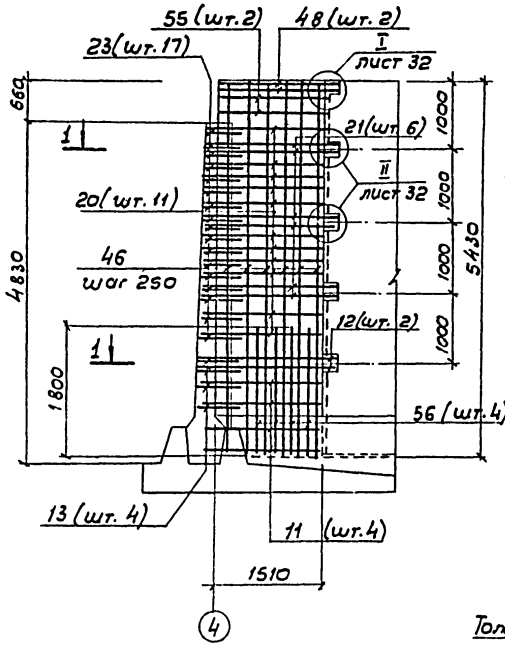

3-3

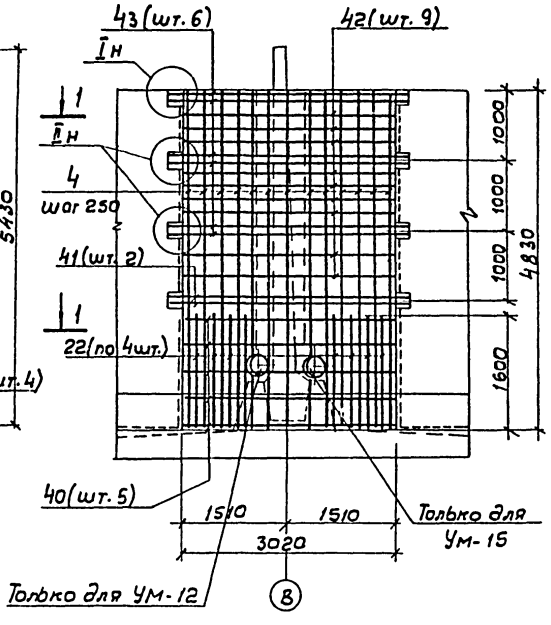

Ведомость расхода стали на элемент, кг

Марка элемента	Изделия арматурные											Изделия закладные					Общий расход
	Арматура класса										Всего	Ар-ра класса	Прокат			Всего	
	А-I					А-III						А-III	В ст 3 кп 2				
	ГОСТ 5781-82*					ГОСТ 5781-82*						ГОСТ 5781-82	ГОСТ 103-76*		ГОСТ 8239-72		
	6	8	10		Итого	10	12	16	20	Итого		8	δ=5	-5:3 / -5:10	I 10		
Ум-1						87.9		484.3		572.2	572.2	1.4		7.8		9.2	581.4
Ум-2						87.9		501.9		589.8	589.8	1.4		7.8		9.2	599.0
Ум-3						263.2		723.4		986.6	986.6	3.0		13.2 / 17.0	3.8	37.2	1023.8
Ум-4						263.2		682.6		945.8	945.8	3.6		17.4 / 17.2	3.8	42.0	987.8
Ум-5	26.6	18.4			45.0	31.2	36.2	305.6	132.0	505.0	550.0	0.6		3.0		3.6	553.6
Ум-6						158.8		341.4		500.2	500.2						500.2
Ум-7						160.4		340.2		500.6	500.6	2.4		9.0 / 17.2	3.8	32.4	533.0
Ум-8	22.8	32.9			55.7		16.4	121.6	61.6	199.6	255.3	0.2		1.0		1.2	256.5
Ум-9	22.8	32.9			55.7		16.4	121.6	61.6	199.6	255.3	0.2		1.0		1.2	256.5
Ум-10	22.8	32.9			55.7		16.4	121.6	61.6	199.6	255.3						255.3
Ум-11	22.8	32.9			55.7		16.4	121.6	61.6	199.6	255.3						255.3
Ум-12						157.8		368.6		526.4	526.4	2.4		12.0		14.4	540.8
Ум-13						128.6		267.5		396.1	396.1	0.2	3.9		3.8	7.9	404.0
Ум-14						128.6		249.9		378.5	378.5	0.2	3.9		3.8	7.9	386.4
Ум-15						157.8		417.8		575.6	575.6	0.4	7.8		7.6	15.8	591.4
Ум-16	0.8		26.9		27.7						27.7	0.6		2.9		3.5	31.2

Ум-12. План 1-1

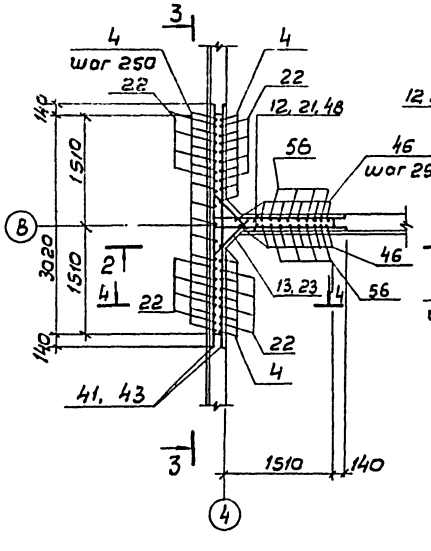

Ум-15. План 1-1

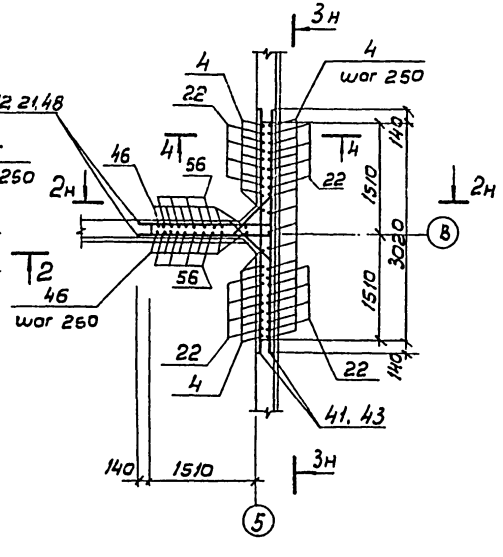

4-4

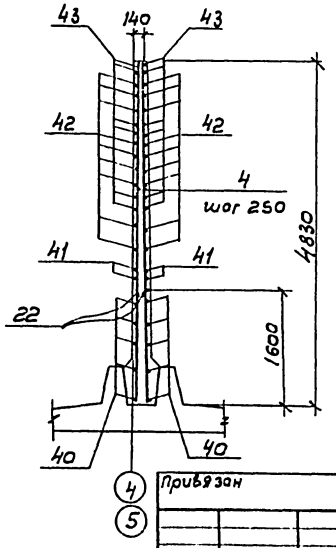

1. Совместно с данным см. л. л. КЖ-24, 25, 28.
2. Защитный слой бетона - 20 мм.
3. Позиции „13" приварить к поз. „11, 12, 40, 41," позиции „23" приварить к поз. „20, 21, 42, 43," остальные соединения вязаные.
4. В местах расположения поз. „25" в Ум-15 арматуру обрезать по месту и концы обрезанной арматуры приварить к поз. „25".
5. Деталь армирования отверстий см. л. КЖ-30
6. Длина поз. „11, 12, 20, 21" уточняется по месту.

Инж.	Петропавловская		
Инж.	Цветкова		
Рук. гр.	Семенова		
Гип	Чирков		
Гл. спец	Козловичер		
Н. контр.	Козловичер		
Нач отд.	Альтшуллер		

Привязан

Инв. N

ТП 902-2-441.87 - КЖ

Блок двухкоридорных аэротенков с размерами коридора 6×4, 6×36 м и вторичных отстойников (2 секции)

Монолитные участки стен Ум-12, 15. Арматурный чертеж. Ведомость расхода стали

Стадия	Лист	Листов
Р	35	

СОЮЗВОДОКАНАЛПРОЕКТ

Инв. N подл. | Подпись и дата | Взам. инв. N

Альбом III

Схема расположения балок, лотков, плит, опор

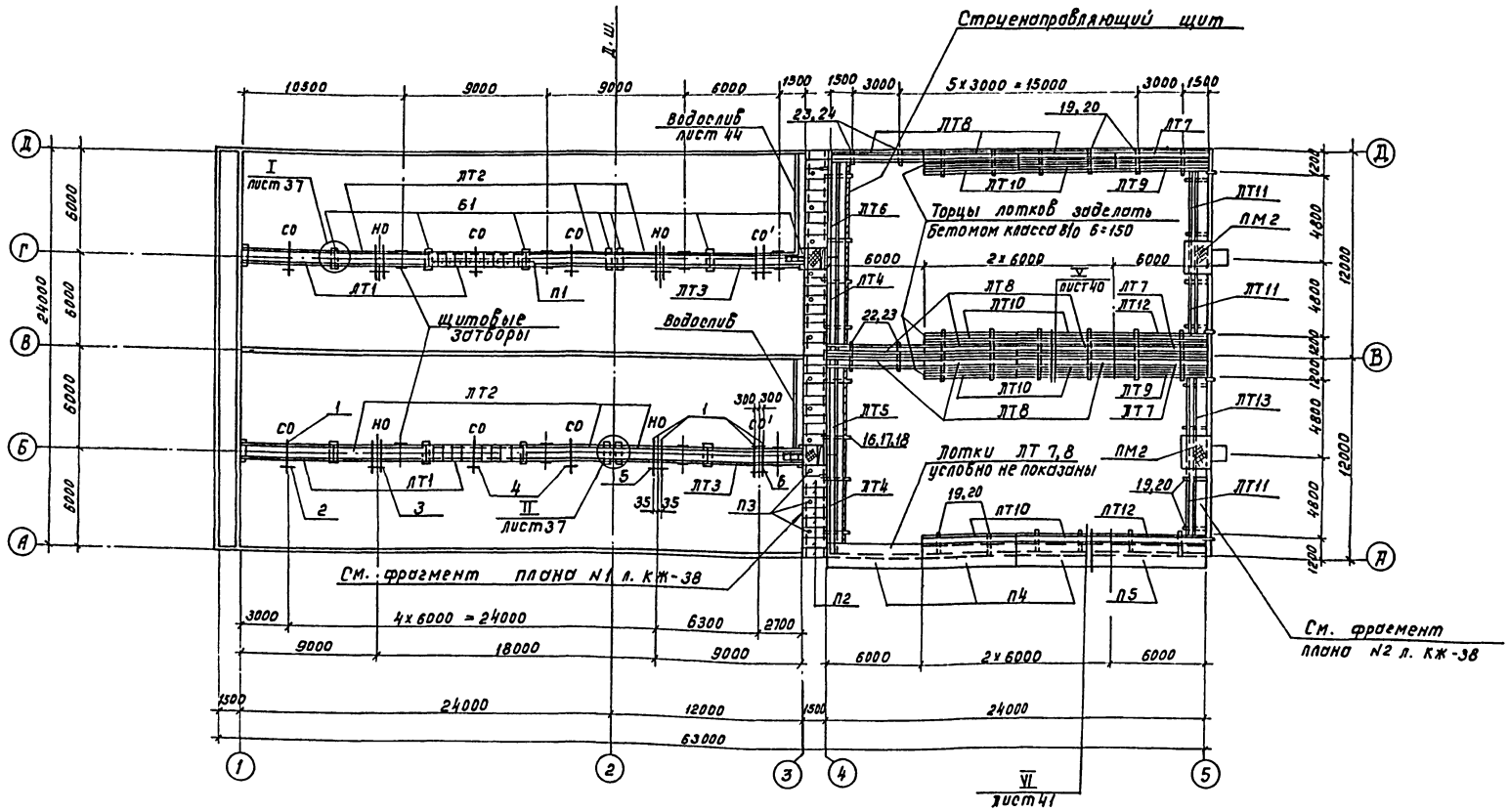

1. Совместно с данным см. л.л. КЖ-37÷41.
2. Скользящие и неподвижные опоры см. л. КЖ-42.
3. Позиции 1÷7 учтены на л. КЖ-42.
4 Конструкцию водослива см л. КЖ-44.

Согласовано:

Отдел №12	Цветков	
Отдел №15	Ишунов	

Инв. № подл. | Подпись и дата | Взам. инв. №

Привязан

Инв. №

Инж.	Петрожаловская	
Инж.	Цветкова	
Рук. гр.	Семенова	
РИП	Чирков	
Гл. спец	Козлобичер	
Н. контр.	Козлобичер	
Нач. отд.	Альтшиллер	

кол. Доценко

ТП902-2-441.87-КЖ

Блок двухкоридорных аэротенков с размерами коридора 6х36м. и вторичных отстойников (2 секции)

Схема расположения балок, лотков, плит, опор. План.

Стадия	Лист	Листов
Р	36	

СОЮЗВОДОКАНАЛПРОЕКТ

22573-03 39 Формат А2

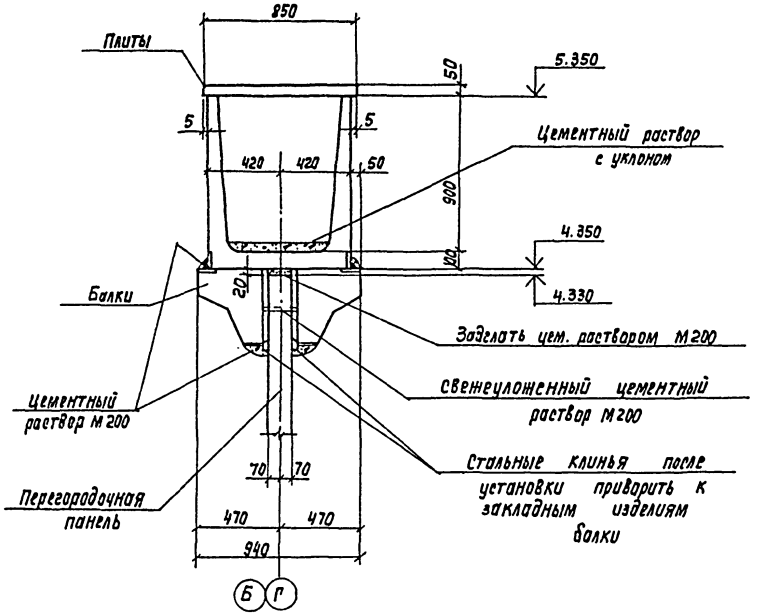

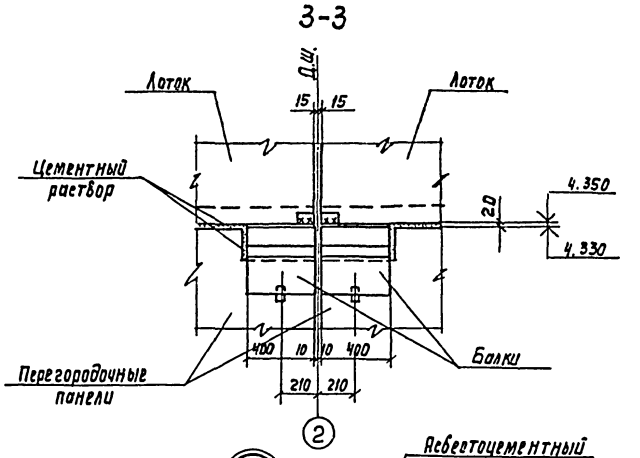

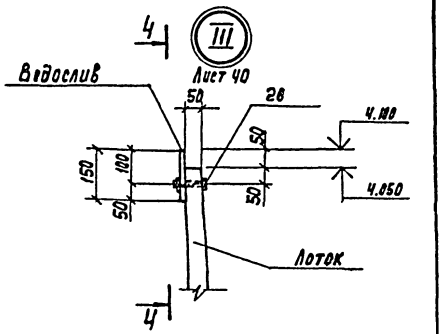

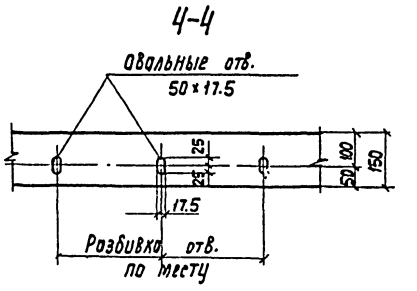

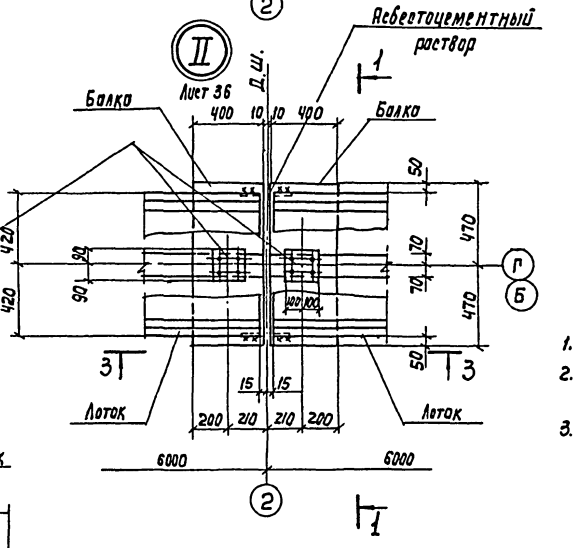

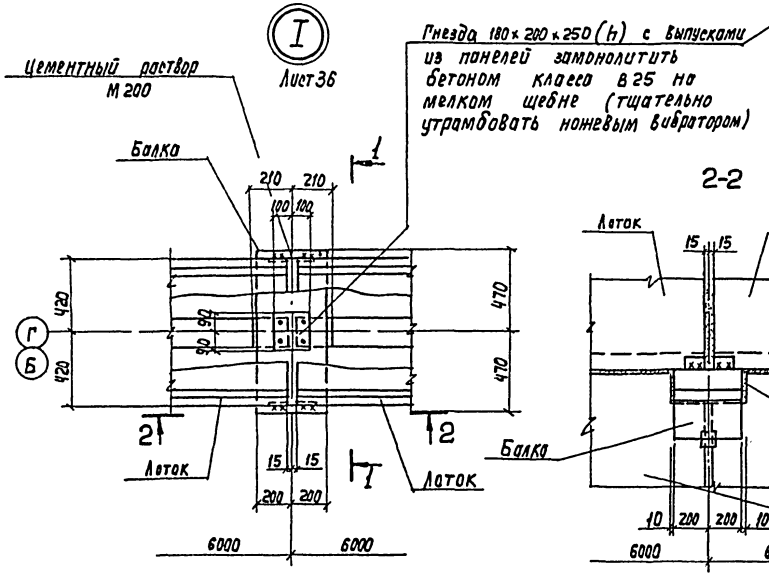

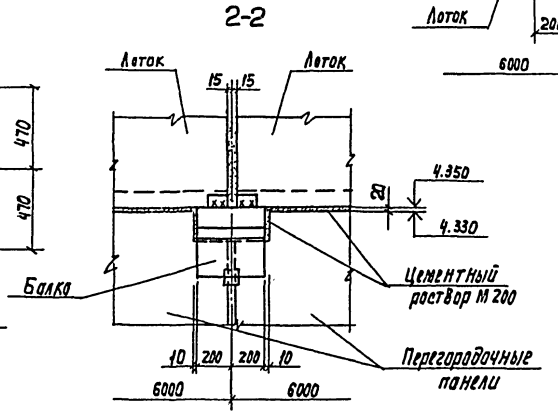

1. Совместно с данным см. л.л. КЖ-36,40.
2. Все сварные швы h=6мм.
   сварку вести электродами Э-42 ГОСТ 9467-75*
3. Для изготовления водослива принять органическое поделочное стекло по ГОСТ 17622-72*.

Инж.	Петропавловская			ТП902-2-441.87 - КЖ			
Инж.	Цветкова						
Рук. гр.	Семенова			Блок двухкоридорных аэротенков с размерами коридора 6×4.6×36 м и вторичных отстойников (2 секции)	Стадия	Лист	Листов
ГИП	Чирков				Р	37	
Гл. спец.	Козловичер			Схема расположения балок, лотков, плит, опор. Узлы I÷III	СОЮЗВОДОКАНАЛПРОЕКТ		
Н. контр.	Козловичер						
Нач. отд.	Альтшуллер						

Привязан

Инв. №

Копир. Лаврухина

22573-03 40

Формат А2

Альбом III

Инв. № подл. | Подп. и дата | Взам. инв. №

Альбом III

Фрагмент плана №1

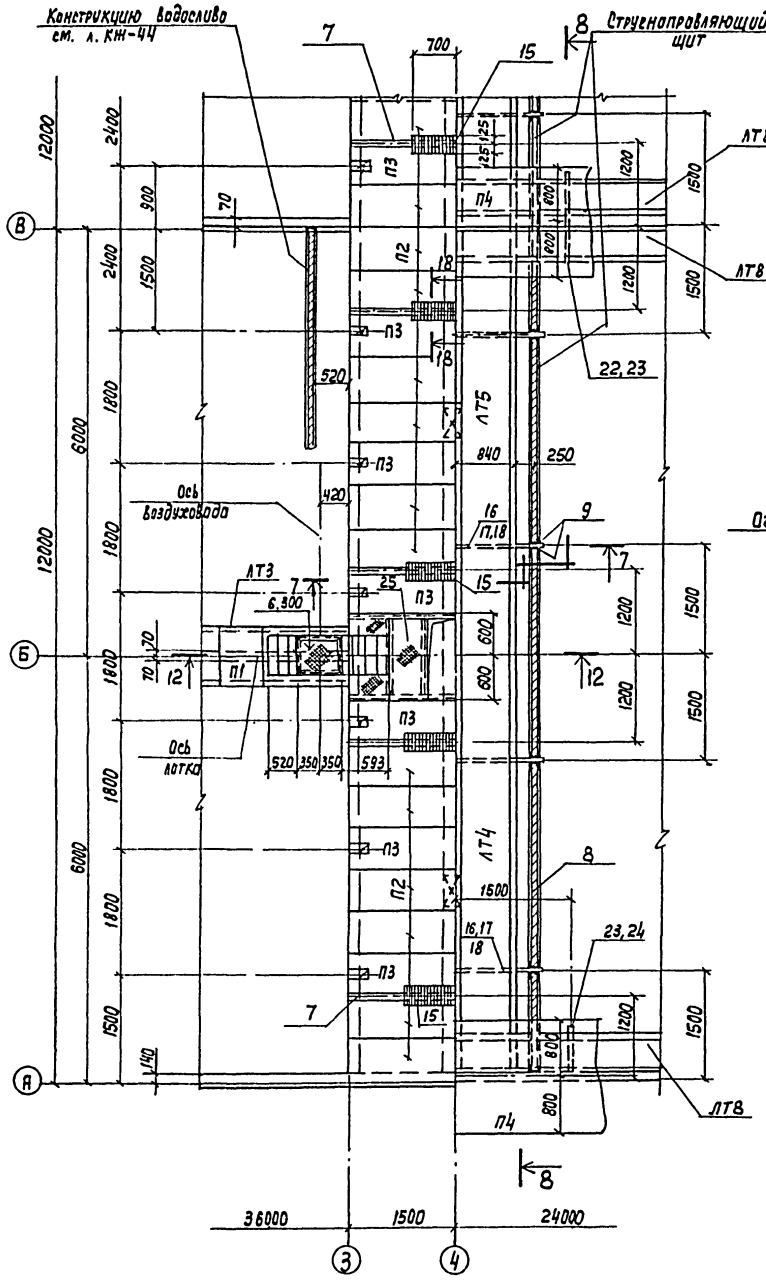

Фрагмент плана №2

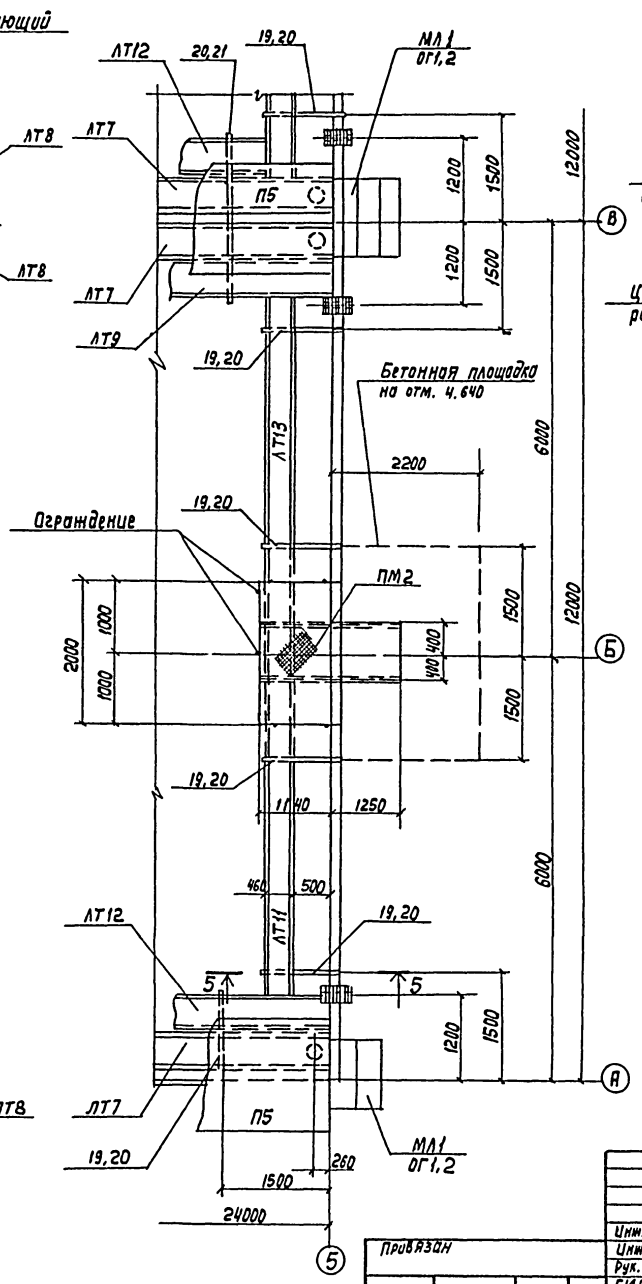

5-5

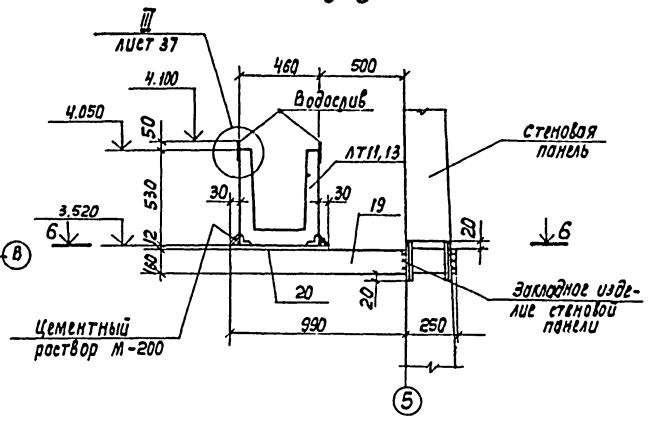

6-6

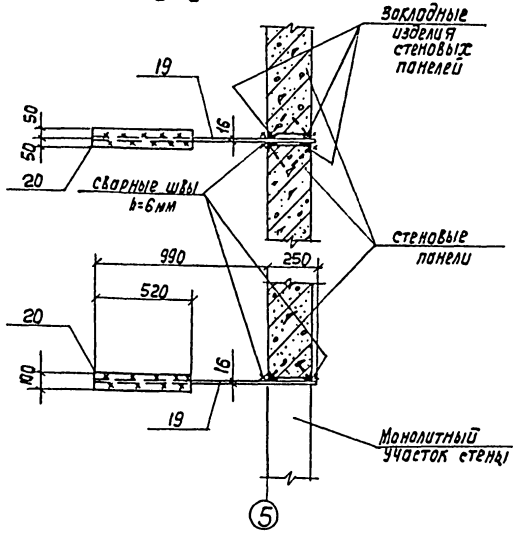

1. Совместно с данным см. л.л. КЖ-36, 39÷41.
2. Все сварные швы h=6мм. Сварку производить электродами Э-42 ГОСТ 9467-75*

Инж.	Петропавловская			ТП902-2-441.87-КЖ
Инж.	Цветкова			
Рук. гр.	Семенова			Блок двухкоридорных аэротенков с размерами коридора 6×4.6×36м и вторичных отстойников (2 секции)
ГИП	Чирков			
Гл.спец.	Козловичер			Схема расположения балок, лотков, плат, опор. Фрагменты планов N 1,2.
Н.контр.	Козловичер			
Нач.отд.	Альтшуллер			

Стадия	Лист	Листов
Р	38	

СОЮЗВОДОКАНАЛПРОЕКТ

Привязан

Инв. №

Инв. № подл. | Подпись и дата | Взам. инв. №

Копир. Лаврухина

22573-03 41 Формат А2

Альбом III

8-8

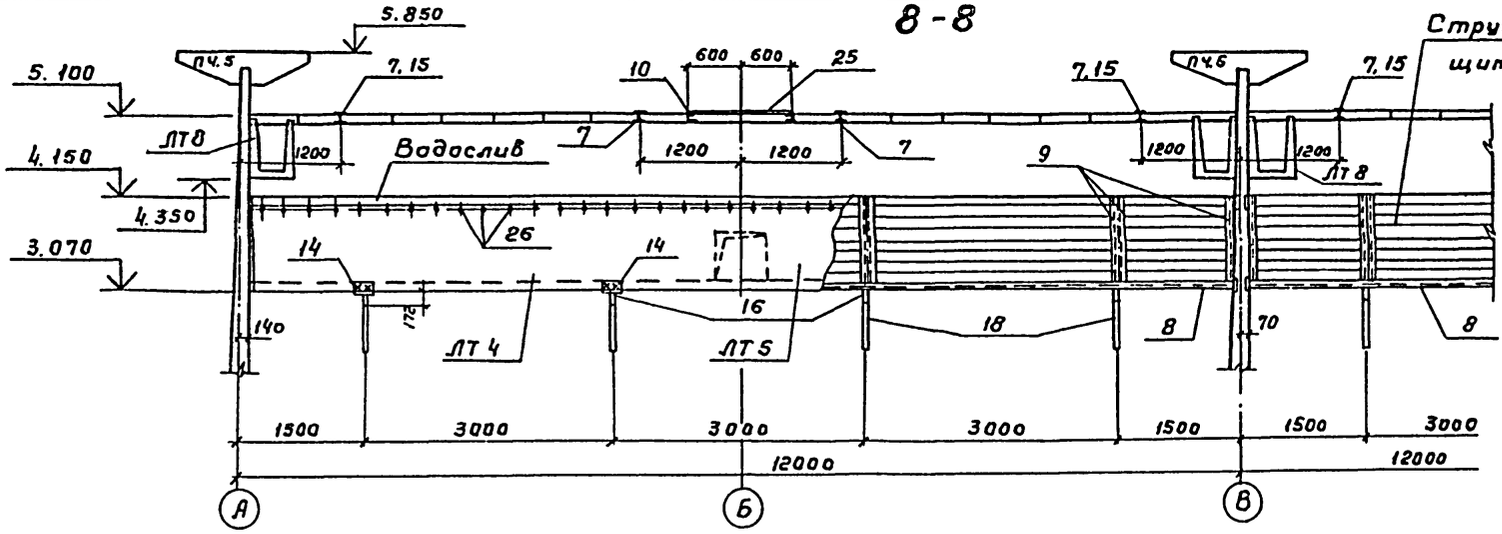

Струенаправляющий щит из досок δ = 40

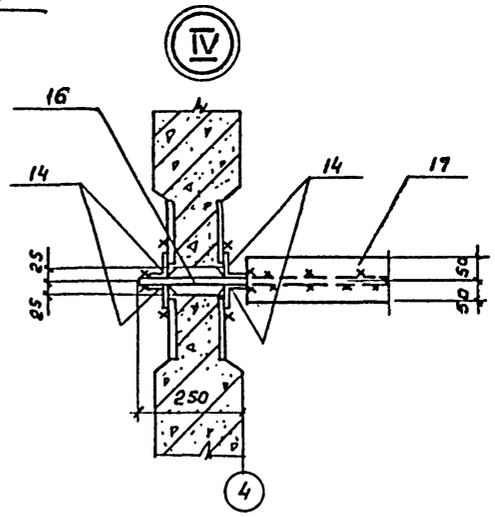

7-7

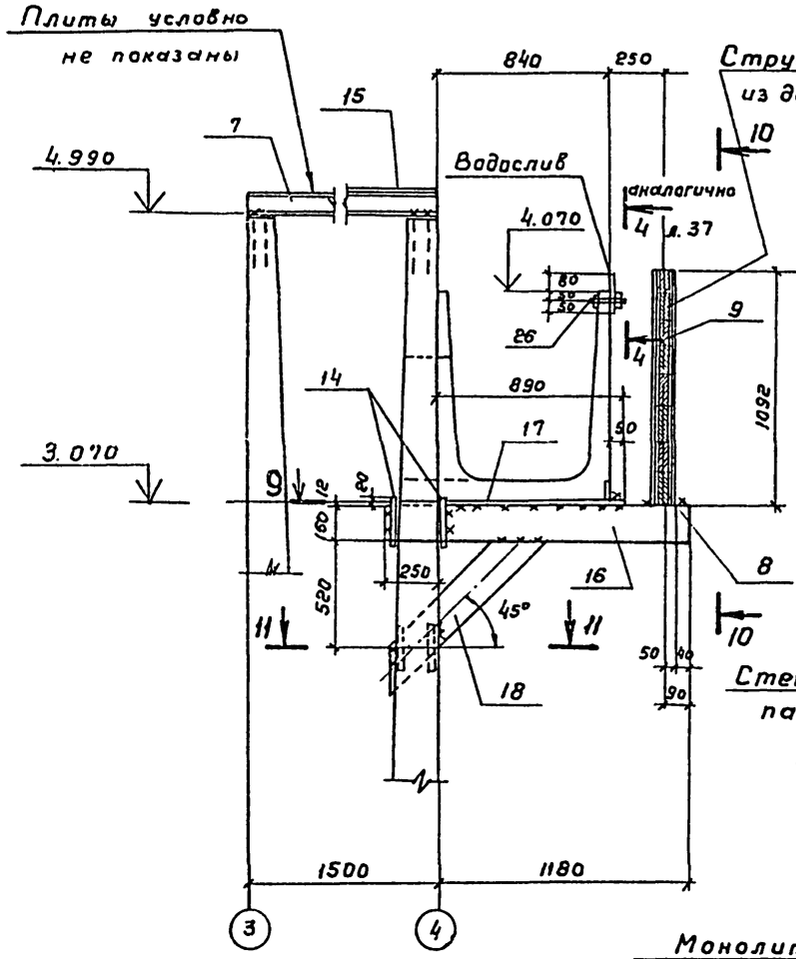

11-11

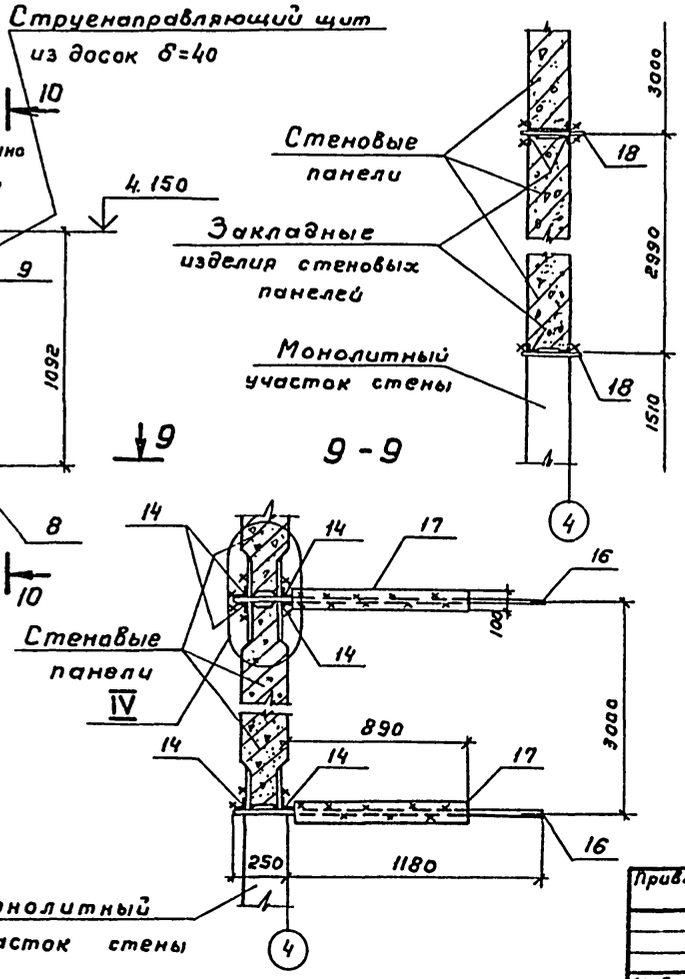

9-9

10-10

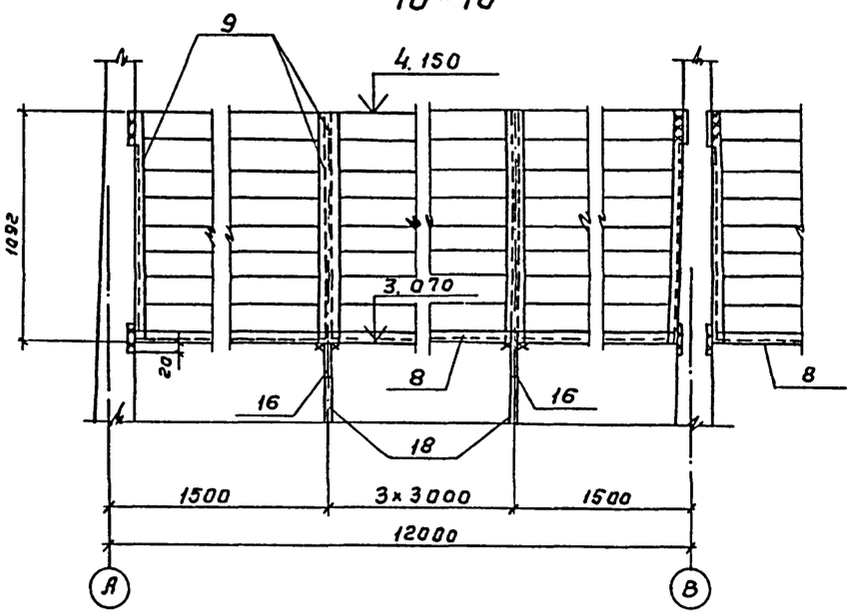

1. Совместно с данным см. л.л. КЖ-36÷38.
2. Все сварные швы h=6 мм
   Сварку вести электродами 9-42 ГОСТ 9467-75*.
3. Для изготовления водослива принять органическое поделочное стекло по ГОСТ 17622-72*.

Привязан

Инв. №

Инж.	Петропавловск		
Инж.	Цветкова		
Рук. гр.	Семенова		
ГИП	Чирков		
Гл. спец.	Козловичер		
Н. контр.	Козловичер		
Нач. отд.	Альтшуллер		

ТП 902-2-441.87-КЖ

Блок двухкоридорных аэротенков с размерами коридора 6×4, 6×36м и вторичных отстойников (2 секции)

Стадия	Лист	Листов
Р	39	

Схема расположения балок, лотков, плит, опор. Сечения. Узел IV.

СОЮЗВОДОКАНАЛПРОЕКТ

Взам. инв. № | Подпись и дата | Инв. № подл.

22573-03 42

Копировал Гольденбаум

Формат А2

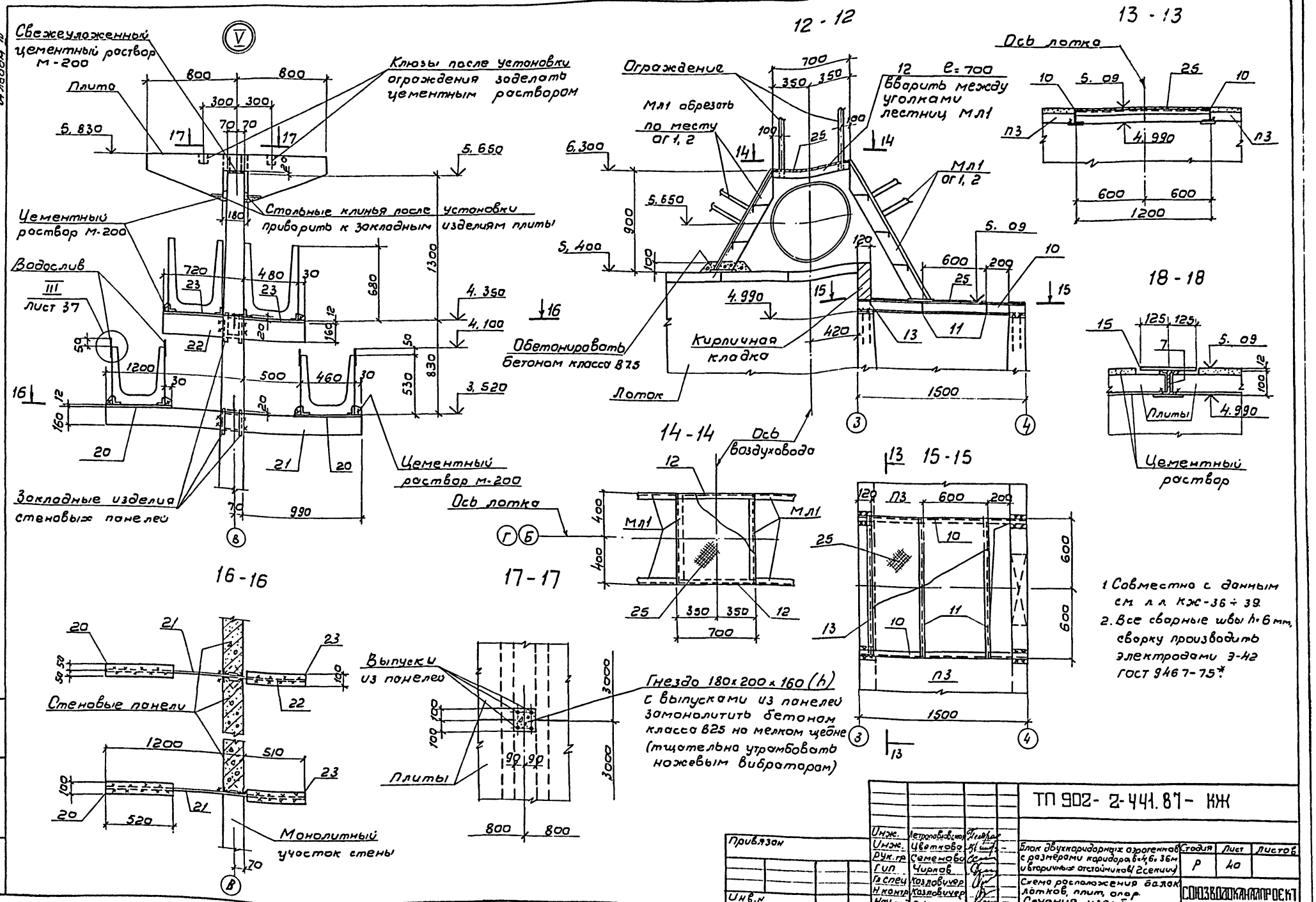

1. Совместно с данным см. л.л. КЖ-36 ÷ 39.
2. Все сварные швы h=6 мм, сварку производить электродами Э-42 ГОСТ 9467-75*.

Инж.	Петропавловская		ТП 902-2-441.87-КЖ		
Инж.	Цветкова				
Рук. гр.	Семенова		Блок двухкоридорных аэрогенков с размерами коридора 6×4, 6×36 м и вторичных отстойников (2 секции)	Стадия	Лист	Листов
Гип	Чирков			Р	40	
Гл. спец.	Козловичер		Схема расположения балок лотков, плит, опор. Сечения, узел I.	СОЮЗВОДОКАНАЛПРОЕКТ		
Н. контр.	Козловичер					
Нач. отд.	Альтшуллер					

Привязан

Инв. №

Инв. № подл. | Подпись и дата | Взам. инв. №

22573-03 43

Формат А2

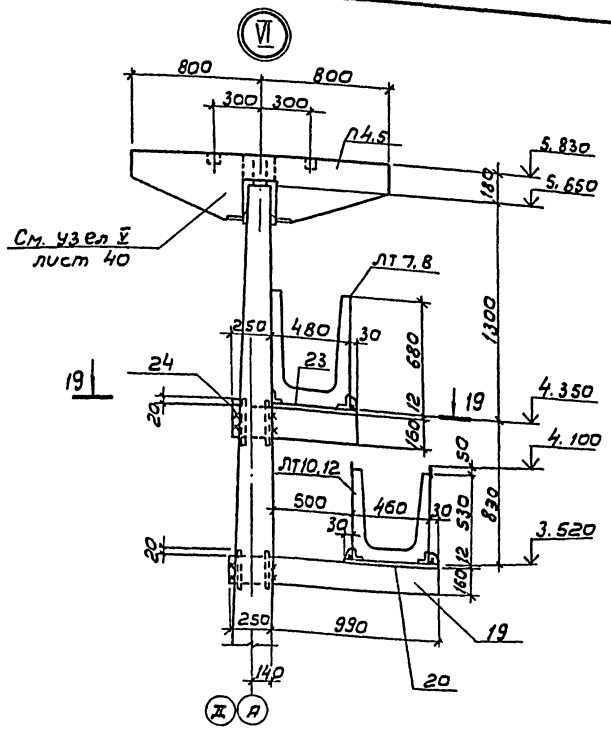

19-19

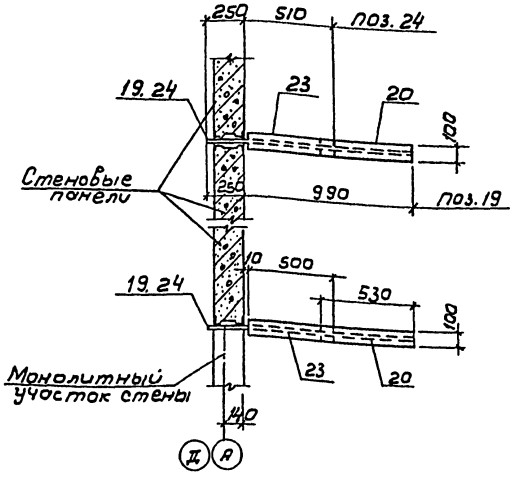

Спецификация элементов

Марка, поз.	Обозначение	Наименование	Кол.	Масса ед. кг	Примечание
1	2	3	4	5	6
		Балки			
Б1	ТП902-2-428.87-КЖ.И.5.1.00	Б1	14	250	
		Лотки			
ЛТ1	ТП902-2-428.87-КЖ.И.4.1.00	ЛТ1-9-6а	4	3700	
ЛТ2	-01	ЛТ1-9-6б	6	3700	
ЛТ3	-02	ЛТ1-9-6в	2	3700	
ЛТ4	-03	ЛТ1-9-6г	2	3570	
ЛТ5	-04	ЛТ1-9-6д	1	3680	
ЛТ6	-05	ЛТ1-9-6е	1	3570	
ЛТ7	4.2.00	ЛТ1-6-3а	4	1850	
ЛТ8	-01	ЛТ1-6-3б	12	1850	
ЛТ9	4.3.00	ЛТ1-4.5-3а	2	1420	
ЛТ10	-01	ЛТ1-4.5-3б	8	1420	
ЛТ12	-02	ЛТ1-4.5-3г	2	1420	
ЛТ11	4.4.00	ЛТ1-4.5-3в	3	1160	
ЛТ13	-01	ЛТ1-4.5-3д	1	1175	
		Плиты			
П1	3.900-3 в. 8 ч. 1	ПТ-6-6	116	60	
П2	3.900-3 в. 8 ч. 1	ПТ-12-6	24	170	
П3	ТП902-2-428.87-КЖ.И.6.1.00	ПТ-12-6а	12	170	
П4	6.2.00	П4	9	6750	
П5	-01	П5	3	6750	
		Детали			
		Сталь 8 ст3.кп 2-1			
		ГОСТ 8239-72*			
Поз.7	ТП902-2- -КЖ.-36÷41	Двутавр 10 ℓ=1500	8	14.2	
		ГОСТ 8240-72*			
Поз.8	"	Швеллер 10 ℓ=11850	2	101.5	
Поз.9	"	ℓ=1090	20	7.7	
Поз.10	"	Швеллер 10 ℓ=1500	4	12.9	
Поз.11	"	ℓ=1191	4	10.2	
		ГОСТ 8509-72*			
Поз.12	"	Уголок 75×6 ℓ=688	4	4.7	
Поз.13	"	ℓ=1191	2	8.2	
Поз.14	"	Уголок 50×5 ℓ=200	32	0.7	

1	2	3	4	5	6
		ГОСТ 103-76*			
Поз.15	ТП902-2- -КЖ-36-41	Полоса 12×250 ℓ=700	8	16.5	
Поз.16	"	16×160 ℓ=1430	8	28.7	
Поз.17	"	12×100 ℓ=890	8	8.4	
Поз.18	"	16×160 ℓ=1050	8	21.2	
Поз.19	"	16×160 ℓ=1240	16	25.0	
Поз.20	"	12×100 ℓ=520	32	4.9	
Поз.21	"	16×160 ℓ=1710	8	44.0	
Поз.22	"	16×160 ℓ=1230	8	25.0	
Поз.23	"	12×100 ℓ=500	32	4.7	
Поз.24	"	16×160 ℓ=760	8	15.3	
		ГОСТ 8568-77*			
Поз.25	"	рифл. ст. δ=4 мм	м² 4.0	1м² 33.4	
		ГОСТ 7798-70*			
Поз.26		Болт М16 ℓ=200	320	0.4	
		Материалы			
		Струенаправляющий щит			
		Доски δ=40	1,1	м³	
		Водосливы в осях 4-5			
		Органическое стекло δ=5	16.0	м²	

Совместно с данным см. л.л. КЖ-36÷40

Привязан

Инв.№

ТП 902-2-441.87-КЖ

Инж.	Петропавловская		
Инж.	Цветкова		
Рук.гр.	Семенова		
Гип	Чирков		
Гл.спец	Козловичер		
Н.контр	Козловичер		
Нач.отд	Альтшуллер		

Блок двухкаридорных аэротенков с размерами коридора δ=4,6×36м и вторичных отстойников (2 секции)

Схема расположения балок лотков, плит, опор. Узел VI, спецификация элементов.

Стадия	Лист	Листов
Р	41	

СОЮЗВОДОКАНАЛПРОЕКТ

Копировал: В. Филиппова

22573-03 44 Формат А2

Альбом III

Инв.№ подл. | Подпись и дата | В зам. инв.№

Альбом III

Скользящая опора СО

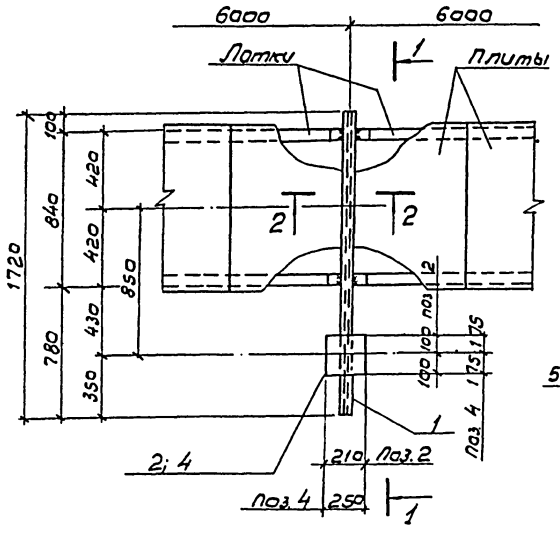

1-1

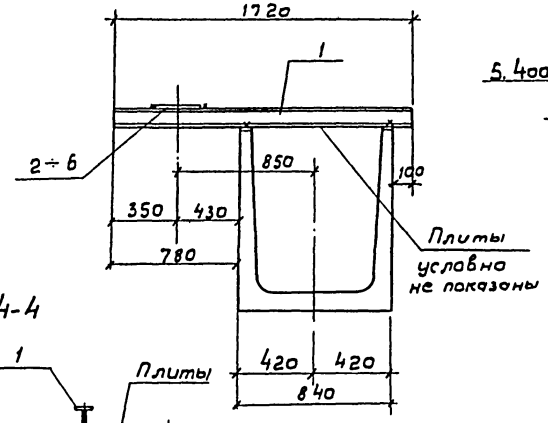

4-4

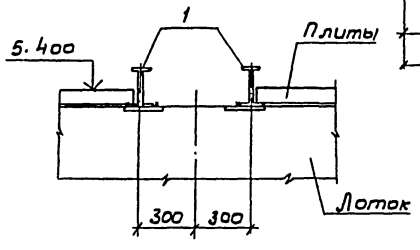

2 2

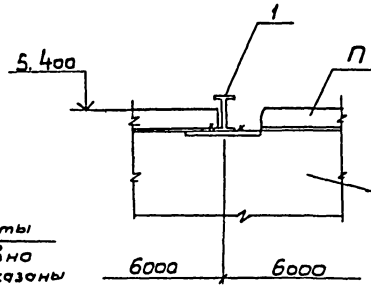

3 - 3

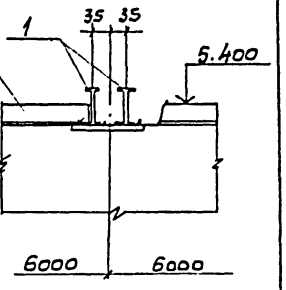

Неподвижная опора НО

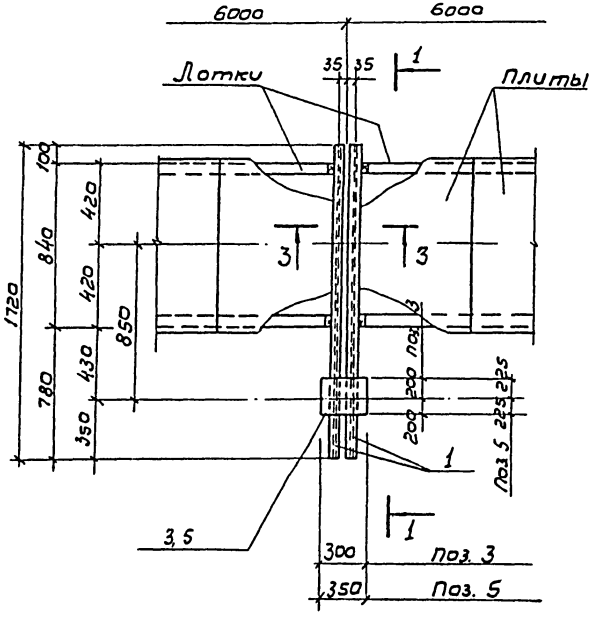

Скользящая опора СО'

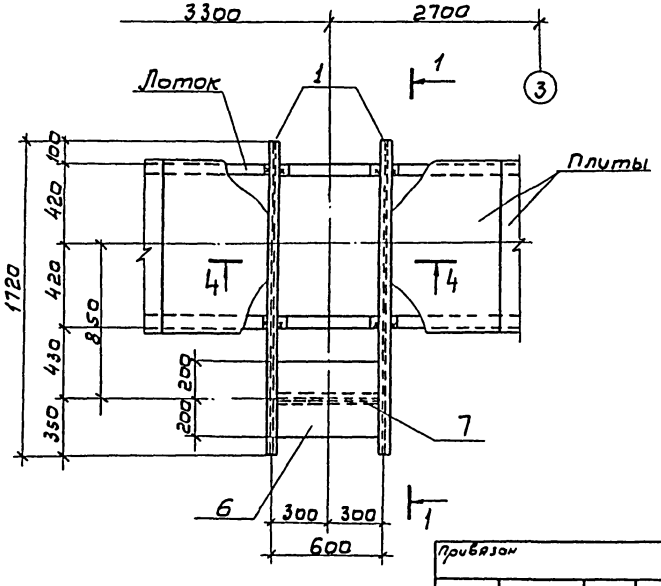

Спецификация элементов

		Поз.	Обозначение	Наименование	Кол	Примечание
				Детали		
				Сталь Вст 3кп2-1-ГОСТ 535-79		
				ГОСТ 8239-72*		
БУ		1	ТП 902- КЖ-42	Двутавр 10 ℓ= 1720	18	16,2 кг
БУ		7	КЖ-42	ℓ= 600	2	5,7 кг
				ГОСТ 103-76*		
БУ		2	КЖ-42	Полоса 10×200 ℓ= 200	2	3,1 кг
БУ		3	-КЖ-42	10×300 ℓ= 400	2	9,4 кг
БУ		4	-КЖ-42	10×250 ℓ= 350	4	6,9 кг
БУ		5	-КЖ-42	10×350 ℓ= 450	2	12,3 кг
БУ		6	-КЖ-42	10×400 ℓ= 650	2	20,4 кг

1. Совместно с данным см. л. КЖ-36.
2. Все сварные швы h= 6 мм.
Сварку вести электродами Э-42 ГОСТ 9467-75*.

Инж	Петропавловская		
Инж	Цветкова		
Рук. гр.	Семенова		
Гип	Чирков		
Гл. спец	Козловичер		
Н. контр.	Козловичер		
Нач. отд.	Альтшуллер		

Привязан

Инв. N

ТП 902-2-441.87 КЖ

Блок двухкоридорных аэротенков с размерами коридора 6×4,6×36 м и вторичных отстойников (2 секции)

Стадия	Лист	Листов
Р	42	

Скользящие и неподвижные опоры.

СОЮЗВОДОКАНАЛПРОЕКТ

22573-03 45

Согласовано
Отдел 45 Смирнов
Взам. инв. N
Подпись и дата
Инв. N подл.

Копировал: В. Филиппова

Формат А2

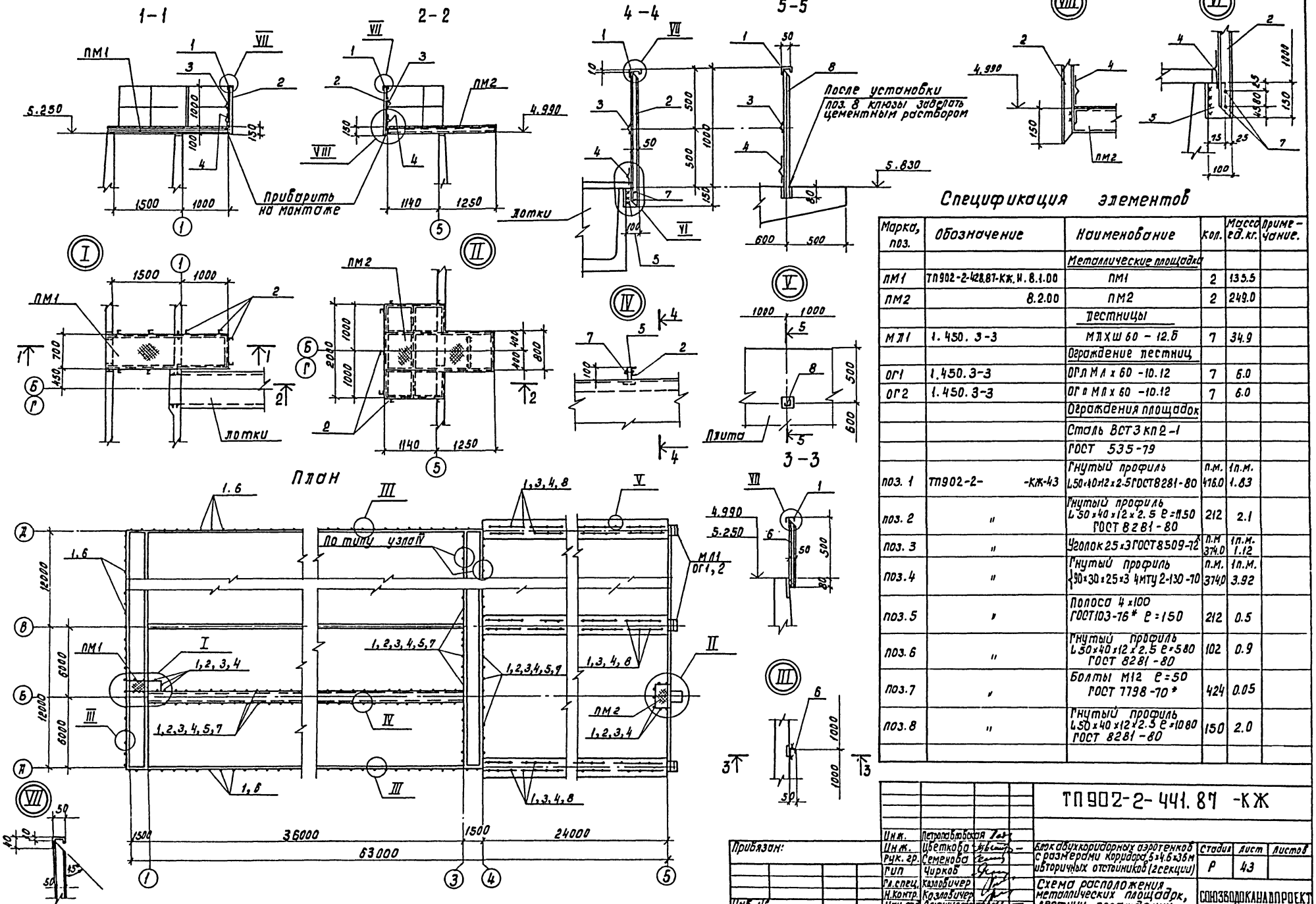

Спецификация элементов

Марка, поз.	Обозначение	Наименование	Кол.	Масса ед. кг.	Примечание.
		Металлические площадки			
ПМ1	ТП902-2-428.87-КЖ.И.8.1.00	ПМ1	2	135.5	
ПМ2	8.2.00	ПМ2	2	249.0	
		Лестницы			
МЛ1	1.450.3-3	МЛХШ 60 - 12.Б	7	34.9	
		Ограждение лестниц			
ОГ1	1.450.3-3	ОГЛ МЛ х 60 -10.12	7	6.0	
ОГ2	1.450.3-3	ОГ п МЛ х 60 -10.12	7	6.0	
		Ограждения площадок			
		Сталь ВСТ3 кп2-1			
		ГОСТ 535-79			
поз. 1	ТП902-2- -КЖ-43	Гнутый профиль L50×40×12×2.5 ГОСТ 8281-80	п.м. 476.0	1п.м. 1.83	
поз. 2	"	Гнутый профиль L50×40×12×2.5 ℓ=1150 ГОСТ 8281-80	212	2.1	
поз. 3	"	Уголок 25×3 ГОСТ 8509-72*	п.м 374.0	1п.м. 1.12	
поз. 4	"	Гнутый профиль {90×30×25×3 4МТУ 2-130-70	п.м. 374.0	1п.м. 3.92	
поз. 5	"	Полоса 4×100 ГОСТ 103-76* ℓ=150	212	0.5	
поз. 6	"	Гнутый профиль L50×40×12×2.5 ℓ=580 ГОСТ 8281-80	102	0.9	
поз. 7	"	Болты М12 ℓ=50 ГОСТ 7798-70*	424	0.05	
поз. 8	"	Гнутый профиль L50×40×12×2.5 ℓ=1080 ГОСТ 8281-80	150	2.0	

ТП902-2-441.87 -КЖ

Инж.	Петропавловская		
Инж.	Цветкова		
Рук. гр.	Семенова		
Гип	Чирков		
Гл. спец.	Козловичер		
Н. контр.	Козловичер		
Нач. отд.	Альтшулер		

Блок двухкоридорных аэротенков с размерами коридора 5×4.6×36 м и вторичных отстойников (2 секции)

Схема расположения металлических площадок, лестниц, ограждений.

Стадия	Лист	Листов
Р	43	

СОЮЗВОДОКАНАЛПРОЕКТ

Привязан:

Инв. №

Коп. Доценко

22573-03 46 Формат А2

Альбом III

Инв. № под. | Подпись и дата | Взам. инв. №

Альбом III

1-1
(органическое стекло условно не показано)

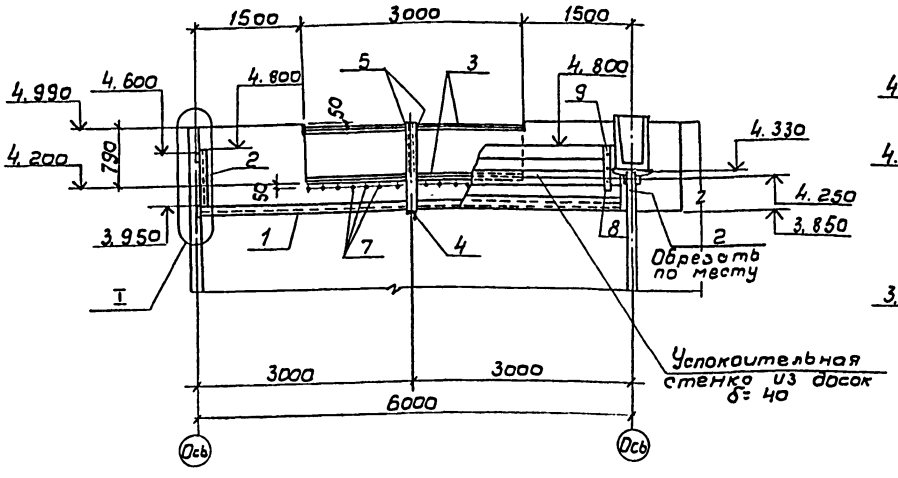

2 - 2

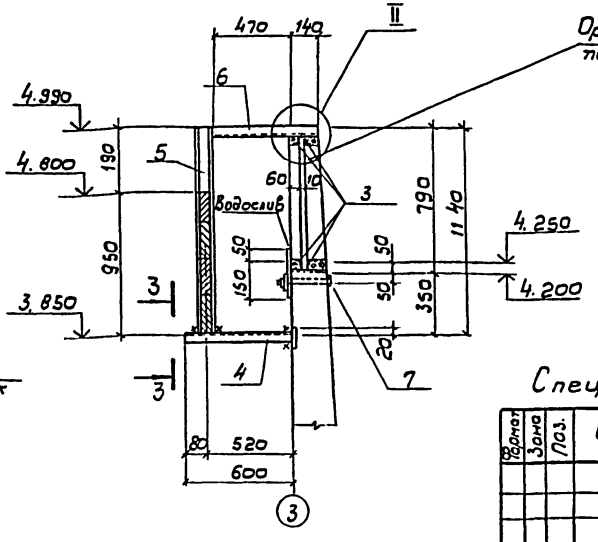

Размеры водослива

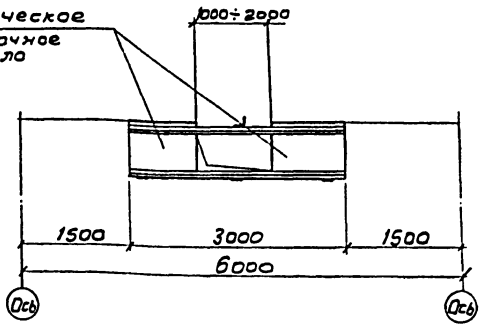

Спецификация элементов на 1 водослив

Формат	Зона	Поз.	Обозначение	Наименование	Кол.	Примеч.
				Водослив (шт. 2)		
				Детали		
				Вст3 кп2-1 гост 535-79		
БУ		1	ТП 902-2- -кж-44	Швеллер 10 гост 8240-72* ℓ=5930	1	50,6 кг
БУ		2	"	Швеллер 10 гост 8240-72* ℓ=950	2	8,2 кг
БУ		3	"	Уголок 50×5 гост 8509-72* ℓ=2990	4	11,3 кг
БУ		4	"	Уголок 63×6 гост 8509-72* ℓ=600	1	3,4 кг
БУ		5	"	Швеллер 10 гост 8240-72* ℓ=1140	2	9,8 кг
БУ		6	"	Уголок 50×5 гост 8509-72* ℓ=610	1	2,3 кг
БУ		7	"	Болт М16 гост 7798-70* ℓ=200	15	0,4 кг
БУ		8	"	Полоса 6×80 гост 103-76* ℓ=500	1	1,4 кг
БУ		9	"	Болт М12 гост 7798-70* ℓ=60	3	0,07 кг
				Материалы		
				Доски δ= 40	0,19	м³
				Органическое стекло δ=5	1,5	м²

План

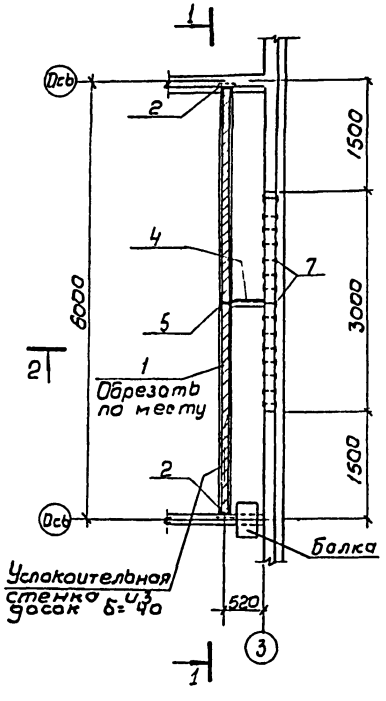

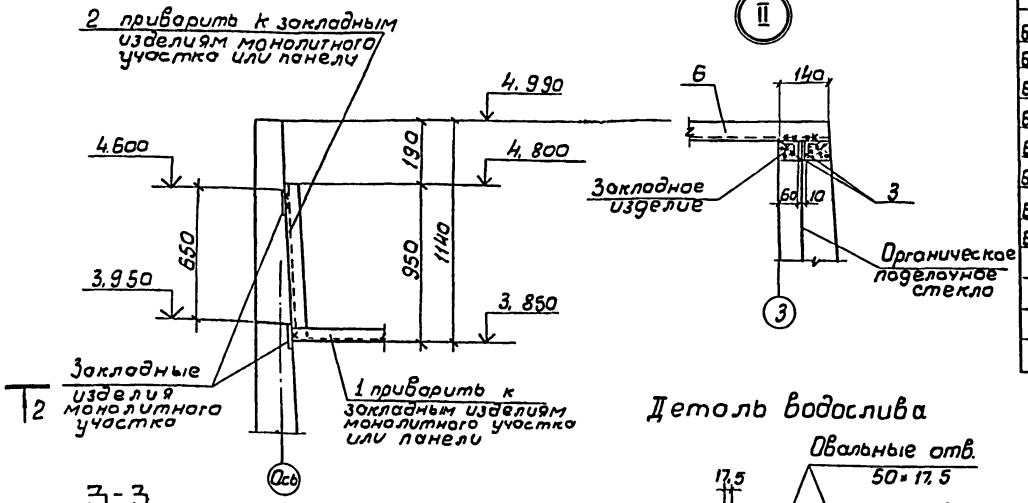

3-3

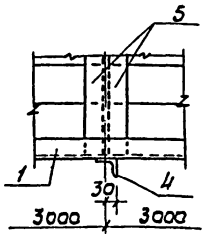

Деталь водослива

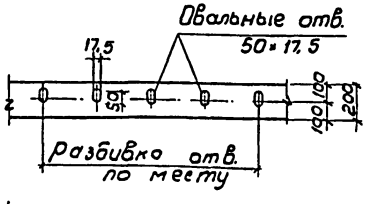

1. Все сварные швы h=6 мм. Сварку вести электродами Э-42, ГОСТ 9467-75*.
2. Для изготовления водослива принять органическое поделочное стекло по ГОСТ 17622-72*.
3. Доски из древесины хвойных пород II категории, антисептировать масляными антисептиками.

Инж.	Петропавловская		
Инж.	Цветкова		
Рук. гр.	Семенова		
Гип	Чирков		
Гл. спец	Козловичер		
Н. контр.	Козловичер		
Нач. отд.	Альтшуллер		

Привязан

Инв. №

ТП 902-2-441.87- КЖ

Блок двухкоридорных аэротенков с размерами коридора 6×4,6×30 м из вторичных отстойников (2 секции)

Стадия	Лист	Листов
Р	44	

Конструкция водослива

СОЮЗВОДОКАНАЛПРОЕКТ

Согласовано:
Отд. № 12 Цветков
Отд. № 15 Смирнов

Инв. № подл. | Подпись и дата | Взам. инв. №

Копировал: В. Филиппова

22573-03 47

Формат А2

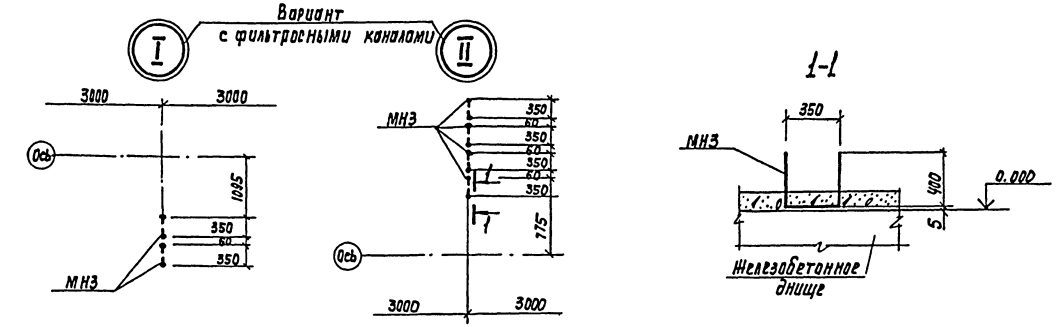

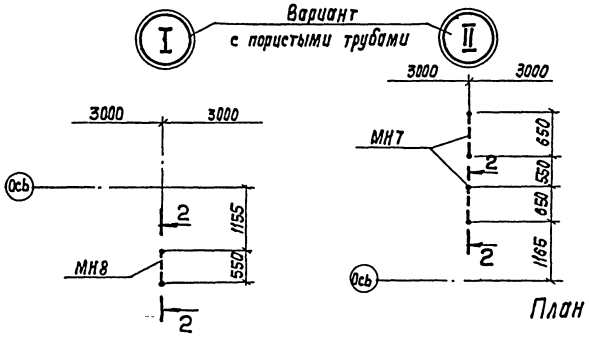

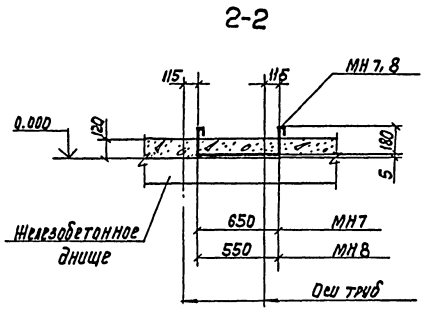

План

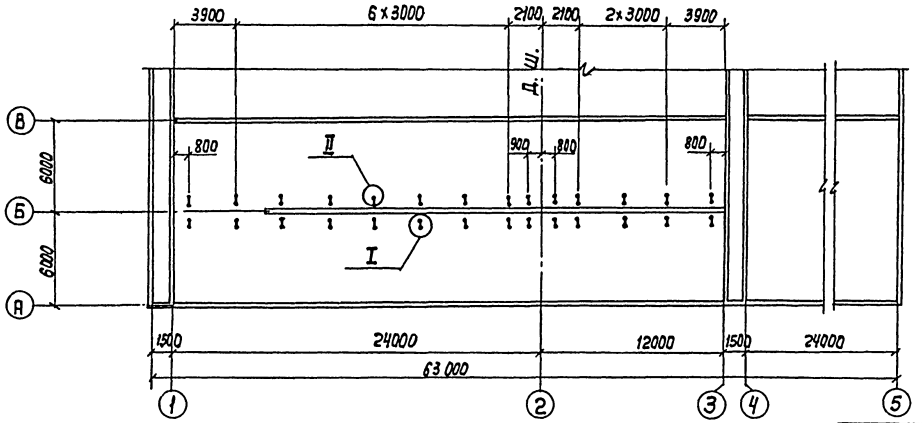

Спецификация элементов на блок

Марка, поз.	Обозначение	Наименование	Кол.	Масса ед.кг	Примеч.
		Вариант			
		с пористыми			
		трубами			
		Кольца			
КЦ10-6	3.900-3 в.7	КЦ 10-6	10		
		Детали			
МН5	ТП902- КН.И 3.0.07 вып.12	Изделие закладное МН5	2	16.7	
МН6	-03	То же МН6	2	35.7	
МН7	3.0.08	" МН7	56	0.7	
МН8	-01	" МН8	28	0.6	
		Материалы	$м^3$		
		Набетонка из бетона класса В12.5	58.5		
		Вариант			
		с фильтросными			
		каналами			
		Таблицу элементов			
		см. л. КН-48			

1. Совместно с данным см. л.л. КН-46, 47.
2. Разбивка закладных изделий для второго пролета аналогична данной.

Привязан

Инв.№

Инж.	Петрозаводская Зельц		
Инж.	Цветкова		
Рук.гр.	Семенова		
ГИП	Чирков		
Гл.спец.	Козловичер		
Н.Контр.	Козловичер		
Нач.отд.	Альтшуллер		

ТП 902-2441.87-КН

Блок двухкоридорных аэротенков с размерами коридора 6×4.6×36м и вторичных отстойников (2 секция). Днище. Разбивка закладных изделий на одну технологическую секцию.

стадия	лист	листов
Р	45	

СОЮЗВОДОКАНАЛПРОЕКТ

Копир. Лаврухина

22573-03 48 формат А2

Согласовано: Отд. №15 Смирнов Бр.; Инв.№ подл. | Подп. и дата | Взам. инв.№

Альбом III

2-2

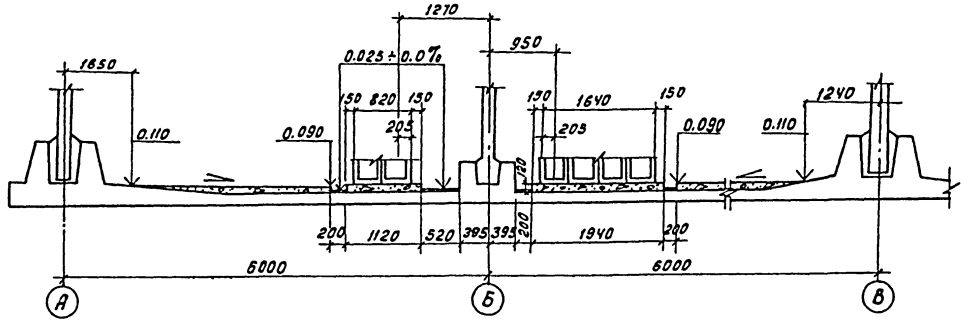

1-1

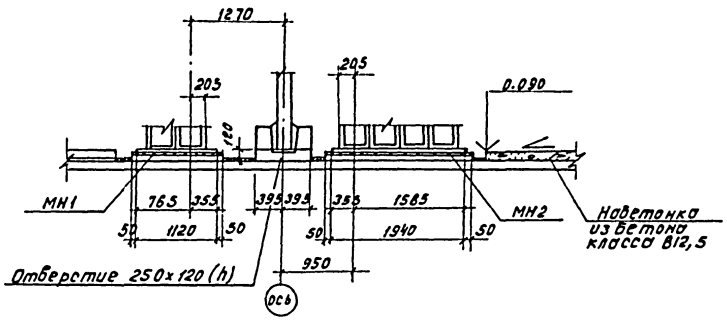

План

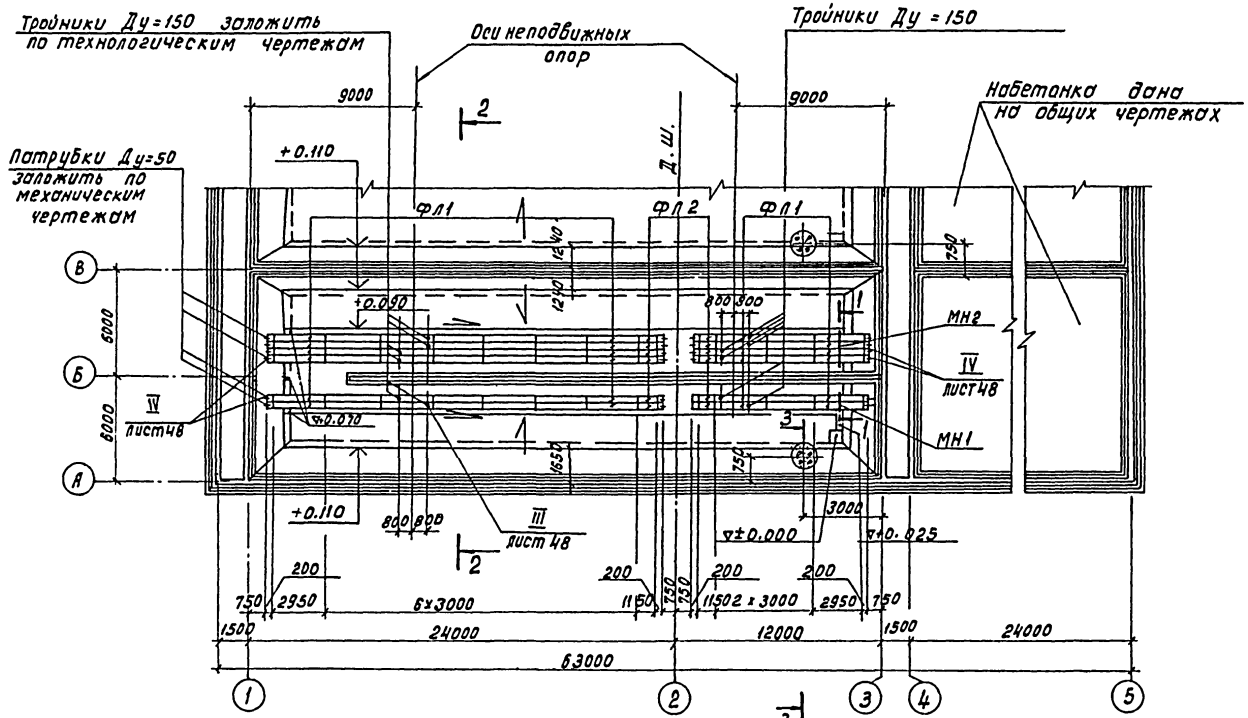

3-3

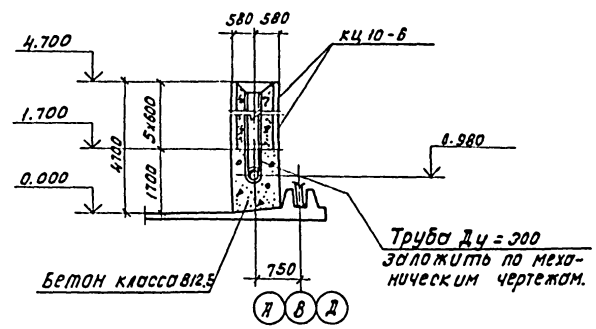

1. Совместно с данным см. л.л. КЖ-45,48.
2. Набетонка и раскладка фильтросных каналов для второго пролета аналогична данной.

Инж.	Петропавловская			ТП902-2-441.87-КЖ			
Инж.	Цветкова						
Рук.гр.	Семенова			Блок двухкоридорных аэротенков с размерами коридора 6×4.6×36 м и вторичных отстойников (2 секции)	Стадия	Лист	Листов
Гип	Чирков				Р	46	
Гл.спец.	Козловичер			Днище. План набетонки и фильтросных каналов на одну технологическую секцию.	СОЮЗВОДОКАНАЛПРОЕКТ		
Н.контр.	Козловичер						
Нач.отд.	Альтшулер						

Привязан

Инв. №

Кол. Доценко

22573-03 49 Формат А2

Согласовано:
Отд. №2 Цветков
Отд. №15 Смирнов

Инв. № подл. | Подпись и дата | Взам. инв.

Альбом III

1-1

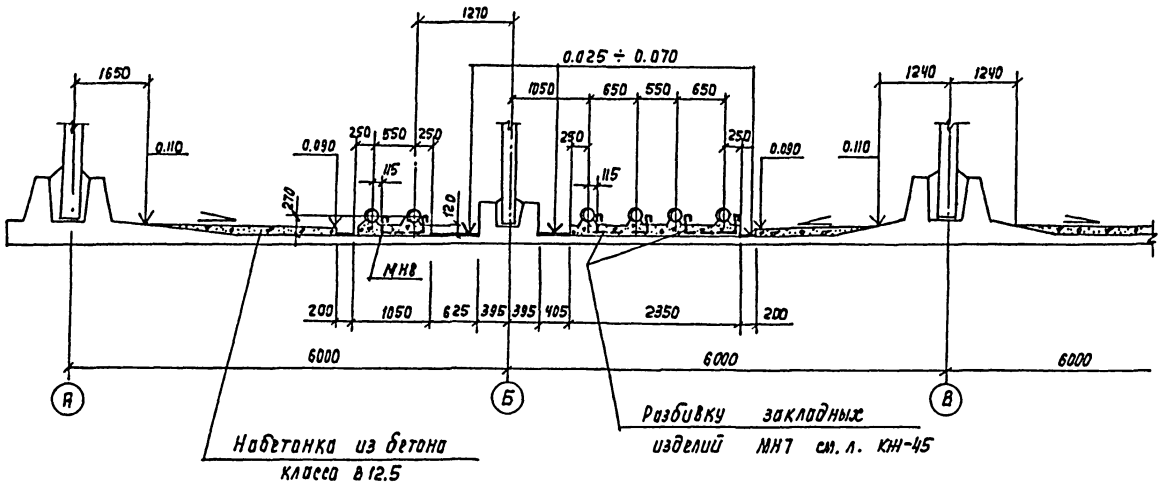

2-2

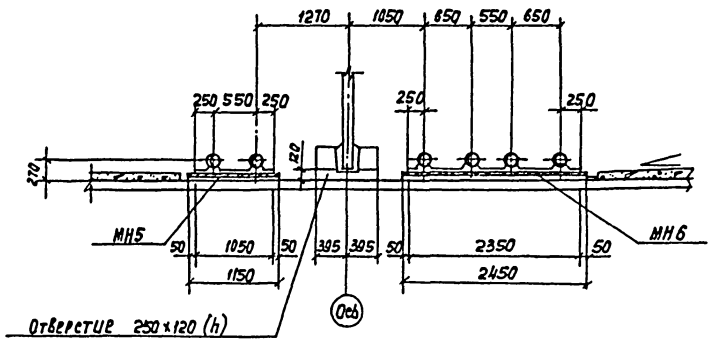

3-3

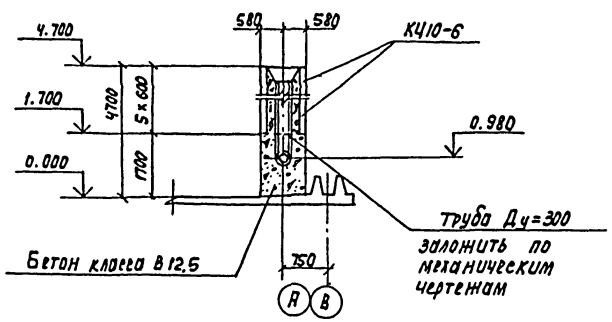

План

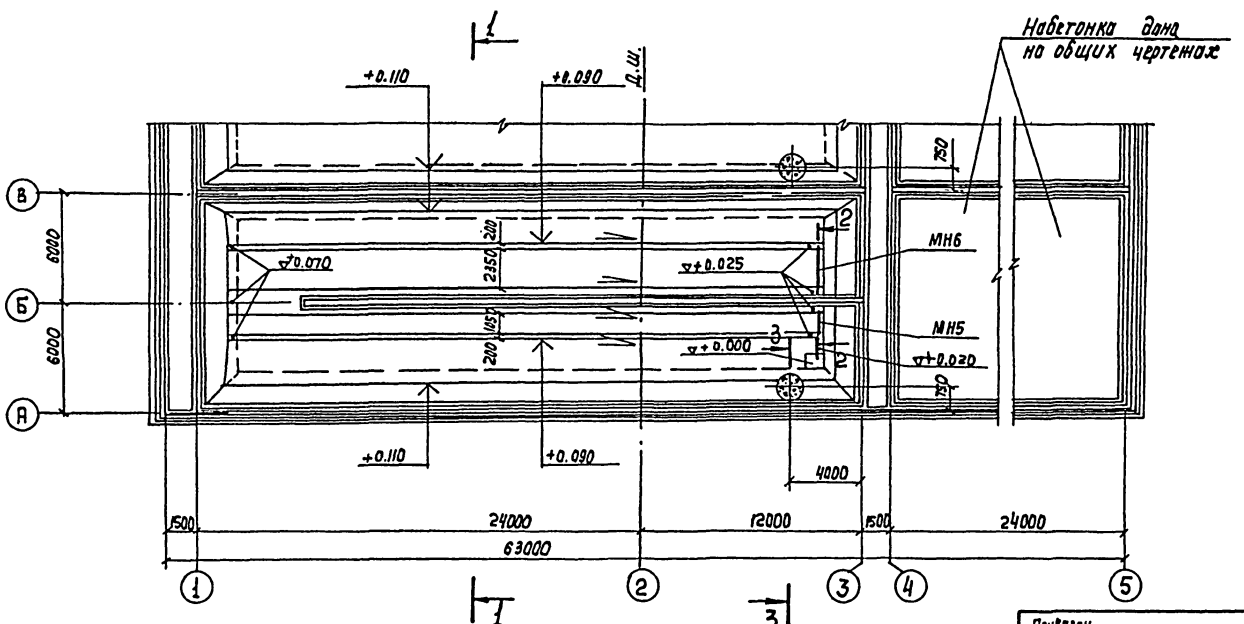

1. Совместно с данным см. л. КЖ-45.
2. Набетонка и раскладка пористых труб для второго пролета аналогична данной.

Инж.	Петропавловская		
Инж.	Цветкова		
Рук. гр.	Семенова		
ГИП	Чирков		
Гл. спец.	Козловичер		
Н. Контр.	Козловичер		
Нач. отд.	Альтшуллер		

Привязан

Инв. №

ТП 902-2-441.87-КЖ

Блок двухкоридорных аэротенков с размерами коридора 6×4.6×36 м и вторичных отстойников (2 секции)

Днище. План набетонки под пористые трубы на одну технологическую секцию.

Стадия	Лист	Листов
Р	47	

СОЮЗВОДОКАНАЛПРОЕКТ

Согласовано: Отдел N 15 Смирнов

Инв. N подл. | Подпись и дата | Взам. инв. N

Копир. Лаврухина

22573-03 50 Формат А2

Альбом III

1-1

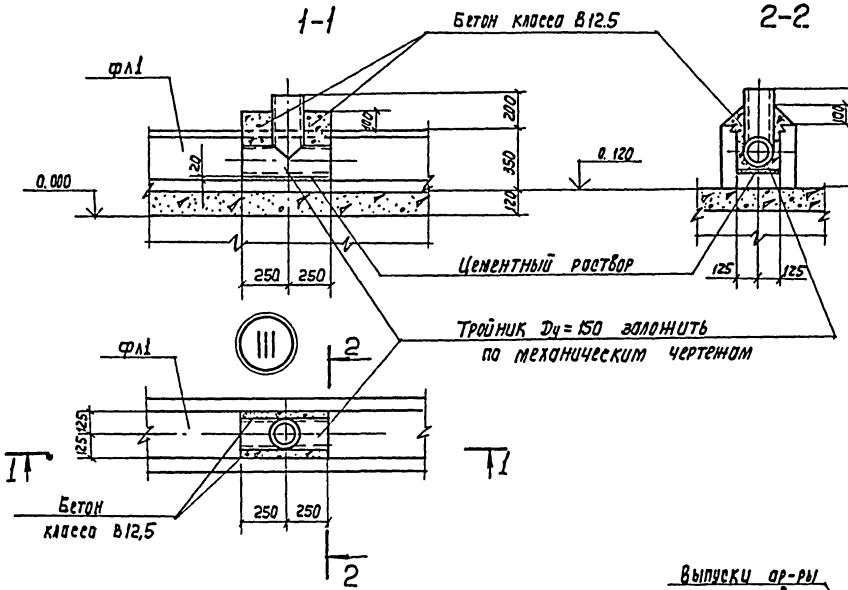

2-2

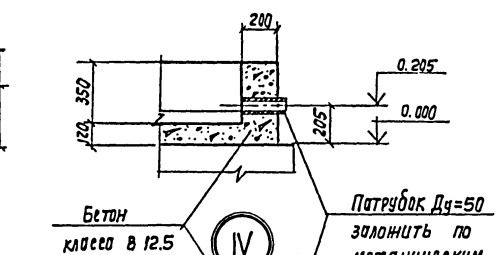

3-3

4-4

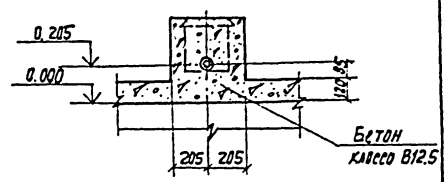

Деталь стыка фильтровых каналов

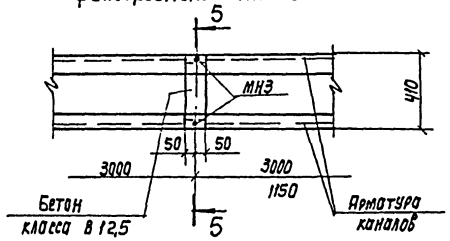

5-5

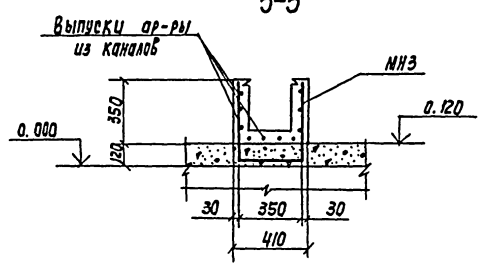

Установка накладок МН4 для крепления фильтровых пластин

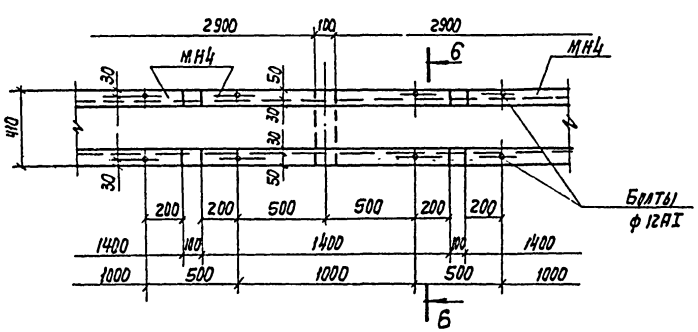

6-6

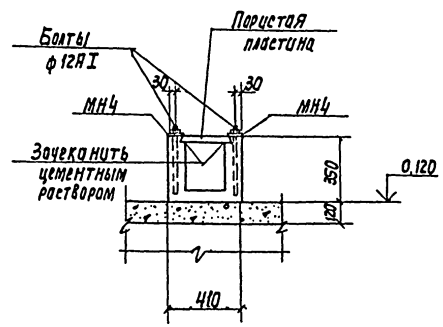

Спецификация элементов на блок

Марка, поз.	Обозначение	Наименование	Кол.	Масса	Примеч.
		Фильтровые каналы			
Фл1	ТП902-2-428.87-КЖ.И.7.1.00	Фл1	120	530.0	
Фл2	-01	Фл2	24	200.0	
		Кольца			
КЦ10-6	3.900-3 в.7	КЦ10-6	10		
		Детали			
МН1	ТП902-2-428.87-КЖ.И-3.07	Изделие закладное МН1	2	17.7	
МН2	-01	То же МН2	2	29.6	
МН3	3.0.09	" МН3	120	0.7	
МН4	3.0.10	Изделие накладное МН4	504	3.5	
		Материалы	$м^3$		
		Набетонка из бетона класса В12,5	58.5		

Совместно с данным см. л.л. КЖ-45,46.

Привязан

Инв. №

Инж.	Петрова		
Инж.	Цветкова		
рук. гр.	Сетенова		
ГИП	Цирков		
Гл. спец.	Козловичер		
Н. контр.	Козловичер		
Нач. отд.	Яльтшуллер		

ТП 902-2-441.87-КЖ

Блок двухкоридорных аэротенков с размерами коридора 6х4,6х36м и вторичных отстойников (2 секции)

Стадия	Лист	Листов
Р	48	

Днище. Фильтровые каналы. Узлы. Детали.

Союзводоканалпроект

Копир. Лаврулина

22573-03 51 Формат А2

Согласовано: Отд. К.15 Сычков

Инв. № подл. | Подпись и дата | Взам. инв. №

Альбом III

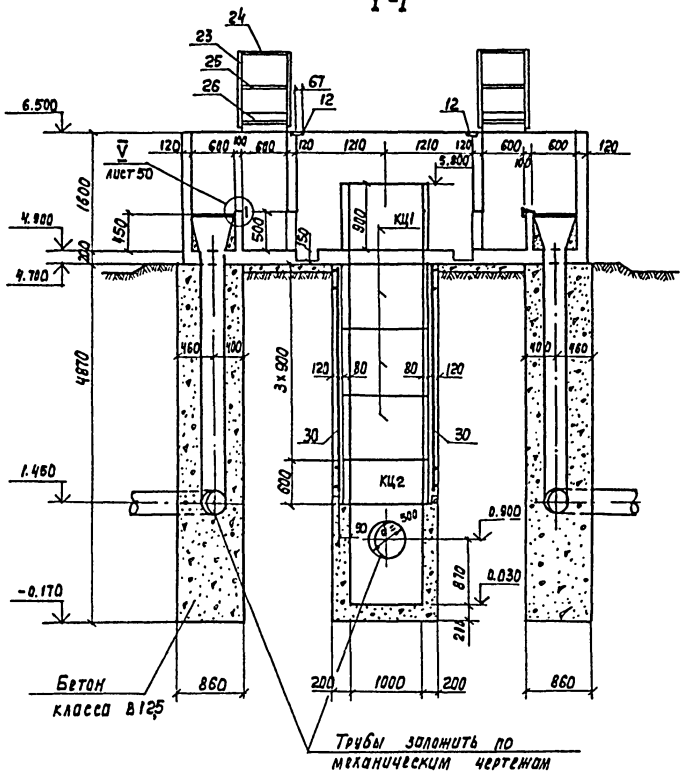

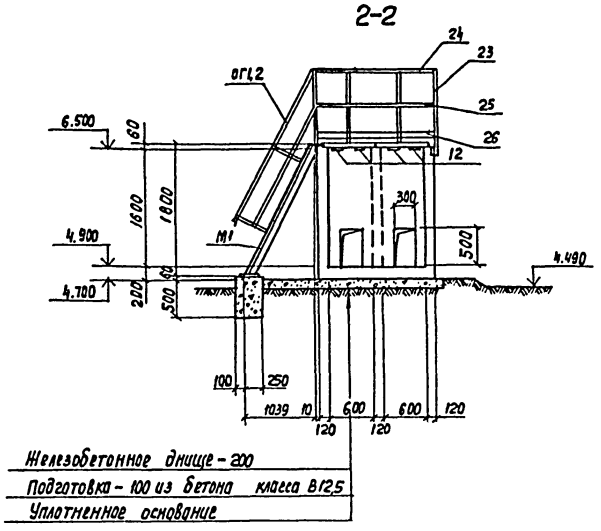

План

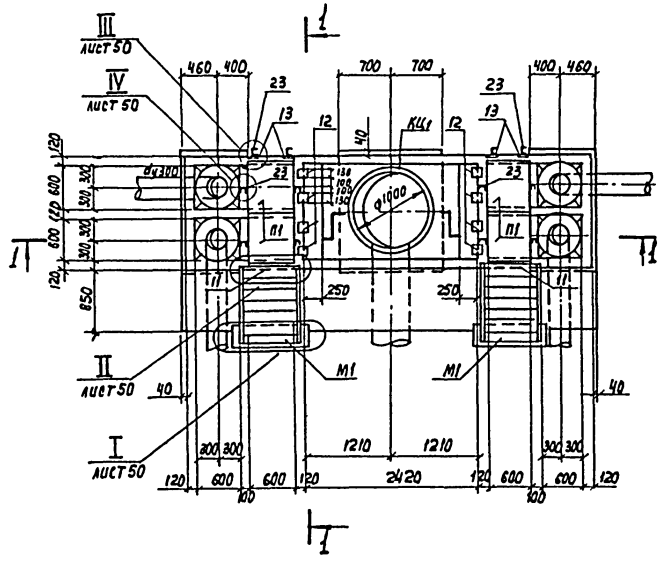

Спецификация элементов

Марка, поз.	Обозначение	Наименование	Кол.	Масса, ед, кг	Примечание
П1	ТП902-2-428.87-КЖ.И-9.1.00	Плита ПТ-6-6 ч	4	50.0	
М1	1450.3 Вып.0	Лестница МЛХШ 60-18.6	2	51,4	
ОГ1,2	1450.3 Вып.0	Ограждение ОГп МЛХ60-10.18	2+2	7,8	
КЦ1	3.900-3 Вып.7ч.1	Кольцо КЦ-10-9	4	600.0	
КЦ2	3.900-3 Вып.7ч.1	То же КЦ-10-6	1	400.0	
		Ограждение площадок			
		Сталь ВСт3кп 2-1			
		ГОСТ 535-79			
поз.23	ТП902 -КЖ-49,50	Гнутый профиль L50×40×12×2.5 ℓ=1070 ГОСТ 8281-80	12	2,0	
поз.24	-КЖ-49,50	Гнутый профиль L50×40×12×2.5 ГОСТ 8281-80	п.м 6.2	п.м 1,83	
поз.25	-КЖ-49,50	Уголок 25×3 ГОСТ 8509-72*	п.м 6.2	п.м 1.12	
поз.26	-КЖ-49.50	Гнутый профиль 90×30×25×3 ЧМТУ2-130-70	п.м 6.2	п.м 3.92	
поз.27	-КЖ-50	Труба 20×2.8 ℓ=100 ГОСТ 3262-75*	12	0.2	
поз.28	-КЖ-50	Болт М16×160 ГОСТ 7798-70*	12	0.3	
поз.29	-КЖ-50	Гайка М16 ГОСТ 5915-70	12	0,4	

Спецификация элементов монолитной конструкции

Формат	Зона	Поз.	Обозначение	Наименование	Кол.	Примечание
				Сборочные единицы		
				Сетки арматурные		
А4		1	ТП902-2-428.87-КЖ.И-9.0.01	С1	2	11.9кг
А4		3	-01	С3	4	6.1кг
А4		5	-02	С5	2	10.3кг
А4		2	-9.0.02	С2	2	5,5кг
А4		4	-01	С4	8	4,8кг
А4		6	-02	С6	2	9,3кг
А4		8	-03	С8	8	2,6кг
А4		7	-9.0.03	С7	4	4,2кг
А4		30	-01	С11	2	9,7кг
А4		9	-9.0.04	С9	4	2.3кг
А4		10	-01	С10	2	1,9кг
				Изделия закладные		
А4		11	ТП902-2-428; 87-КЖ.И-9.0.05	ЗДИ1	2	4,8кг
А4		12	-9.0.06	ЗДИ1	8	2,1кг
А4		13	-01	ЗДИ3	4	0.6кг
А4		14	-9.0.07	ЗДИ4	4	0.5кг
				Детали		
				А-1-6 ГОСТ 5781-82*		
Б4		15*	ТП902 -КЖ-51	ℓ=1850	4	0,4кг
Б4		16*	-КЖ-51	ℓ=540	40	0,1кг
Б4		17*	-КЖ-51	ℓ=410	72	0,1кг
Б4		18*	-КЖ-51	ℓ=380	244	0,1кг
Б4		19	-КЖ-51	ℓ=420	50	0,1кг
Б4		20*	-КЖ-51	ℓ=770	28	0,1кг
Б4		21	-КЖ-51	ℓ=1020	76	0,2кг
Б4		22	-КЖ-51	ℓ=п.м.	50	1п.м. 0.222кг
				Материалы		
				Бетон класса В15		5,1м³
				Бетон класса В12,5		13,1м³

* Позиции 15÷18, 20 см. „Ведомость деталей" - лист КЖ-51.

Совместно с данным см. л.л. КЖ-50.51.

Согласовано:
Отд. N15 Смирнов
Отд. N16 Радюшкин
Отдел N2 Цветков

Взам. инв. N | Подп. и дата | Инв. N подл.

Привязан

Инв. N:

Инж.	Цветкова	
Инж.	Петропавловская	
Рук. бр.	Семенова	
ГИП	Чирков	
Гл. спец.	Козловичер	
Н. Контр.	Козловичер	
Нач. отд	Ялтушулер	

ТП902-2-441.87-КЖ

Блок двухкоридорных аэротенков с размерами коридора 6×4,6×36м и вторичных отстойников (2 секции)

Камера распределения ила Опалубочный чертеж

Стадия	Лист	Листов
Р	49	

СОЮЗВОДОКАНАЛПРОЕКТ

22573-03 52 Формат А2

Копир. Лаврухина

Альбом III

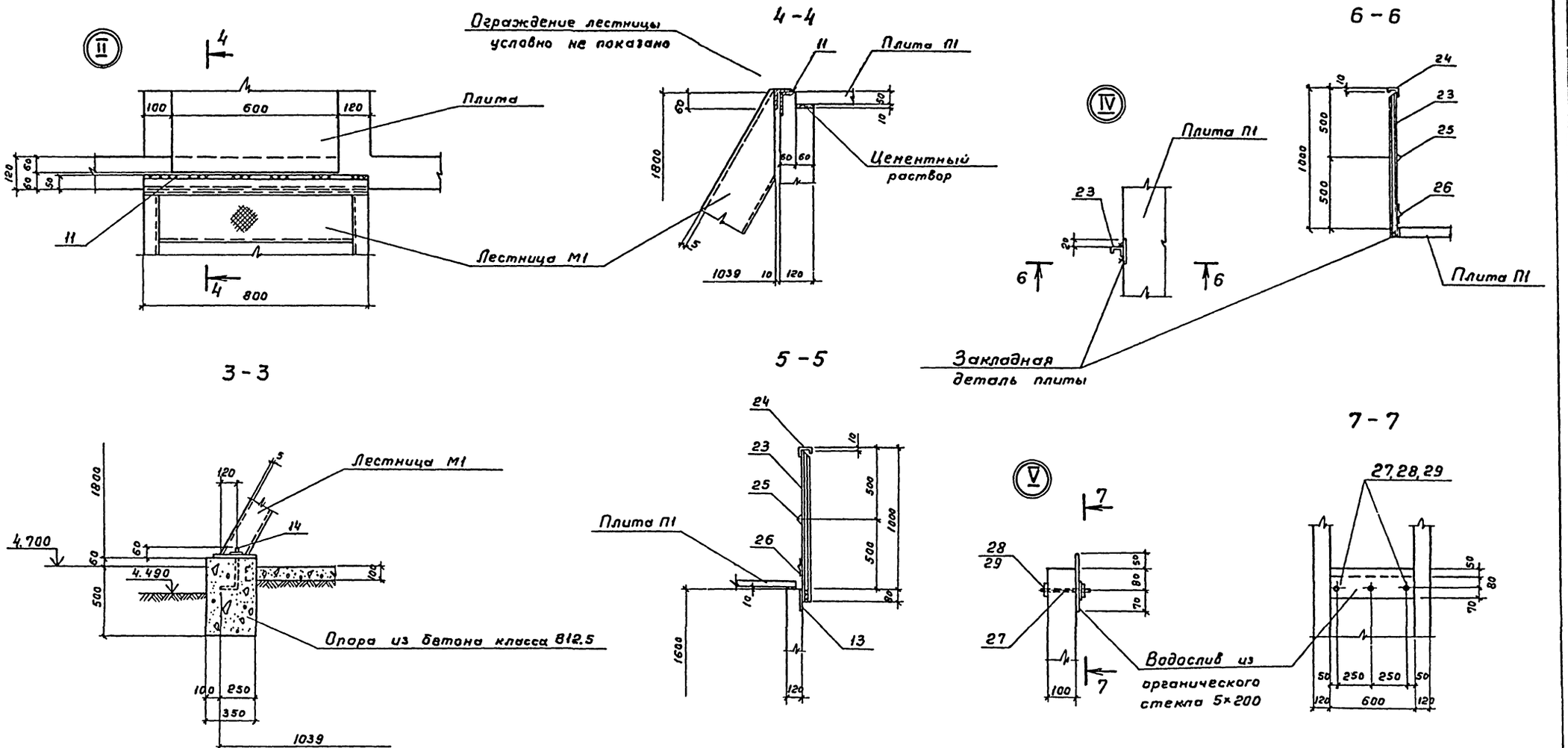

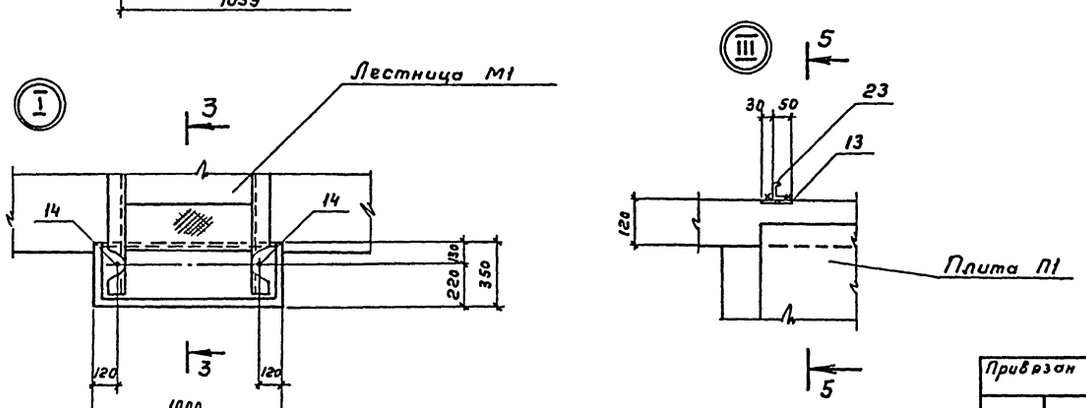

1. Совместно с данным см. л.л. КЖ-49.51
2. Все сварные швы h=3мм
3. Сварку вести электродами Э-42, ГОСТ 9467-75*
4. Для изготовления водослива принять органическое поделочное стекло б=5 по ГОСТ'у 17622-72*

				ТП902-2-441.87-КЖ			
Инжен.	Цветкова			Блок двухкоридорных аэротенков с размерами коридора 6×4, 6×36м и вторичных отстойников (2 секции)	Стадия	Лист	Листов
Инжен.	Петропавловский				Р	50	
Рук. бр.	Семенова						
ГИП	Чирков			Камера распределения или Опалубочный чертеж Узлы I÷V.	СОЮЗВОДОКАНАЛПРОЕКТ		
Гл. спец.	Козловичер						
Нормконт.	Козловичер						
Нач. отд.	Альтшуллер						

Привязан

Инв. №

Инв. № подл. | Подпись и дата | Взам. инв. №

22573-03 53

Копировал Гольденбаум

Формат А2

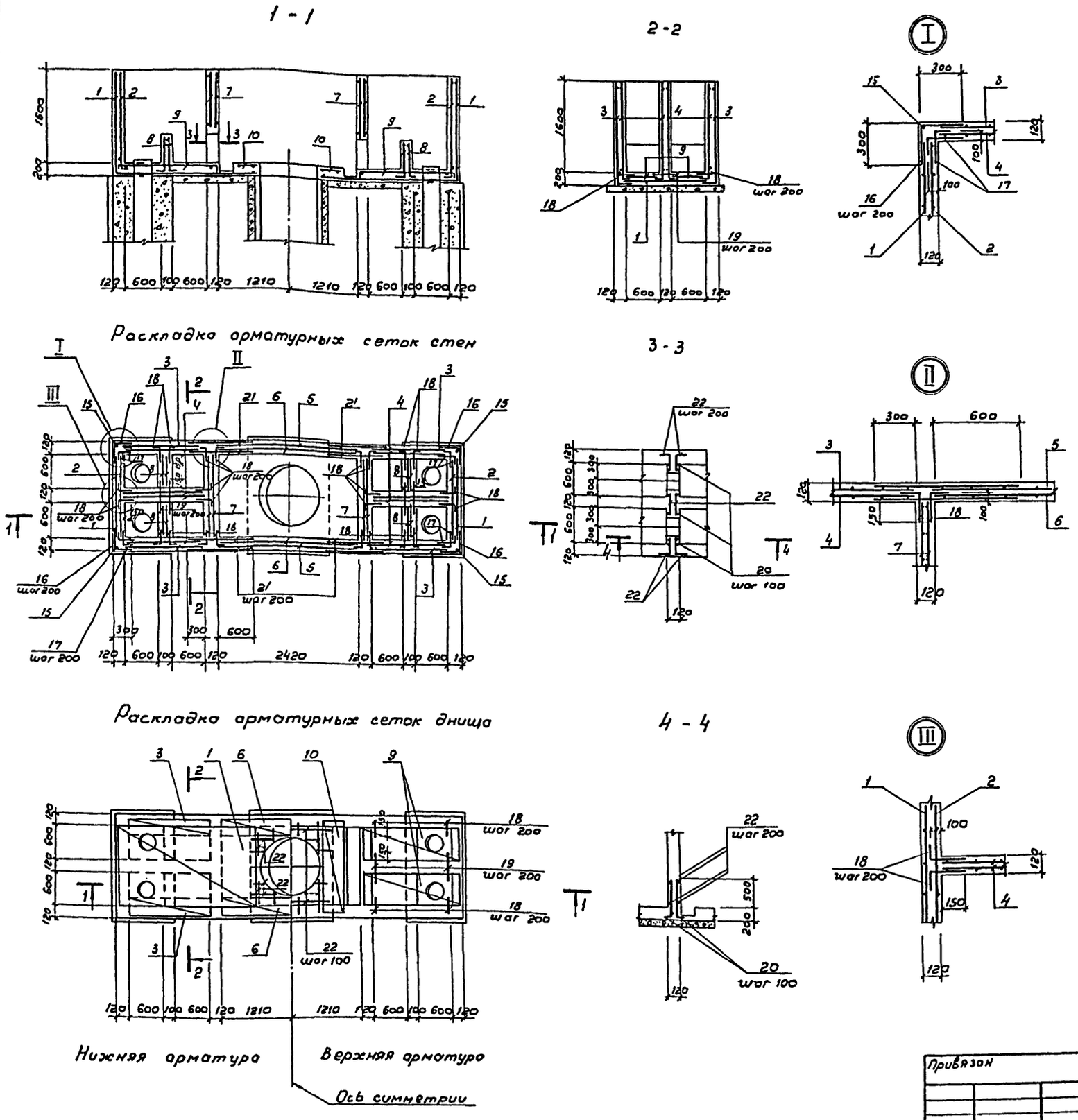

Ведомость деталей

Поз	Эскиз
15	100 | 1750
16	270 | 270
17	130 | 280

Поз	Эскиз
18	130 | 250
20	100 | 670

Ведомость расхода стали на элемент, кг

Марка элемента	Изделия арматурные							Изделия закладные			
	Арматура класса						Всего	Арматура класса			
	А-I			А-III				А-III			
	ГОСТ 5781-82*							ГОСТ 5781-82*			
	6		Итого	6		Итого		8			Итого
Камера	11,1		11,1	268,0		268,0	279,1	2,0			2,0

Продолжение ведомости

	Изделия закладные												Общий расход
	Прокат марки											Всего	
	В ст3 кп2												
	ГОСТ 19903-74*			ГОСТ 8510-72	ГОСТ 3262-75	ГОСТ 7798-70*			ГОСТ 5915-70	ГОСТ 11376-88			
	-6=8	-6=10	Итого	L 80×50×6	Труба 20×2,8	Болт М16×160	Болт М16×250	Итого	Гайка М16	Шайба 16			
	2,0	16,0	18,0	8,8	2,4	3,6	1,6	5,2	0,2	0,08		36,7	315,8

1. Совместно с данным см. л.л. КЖ-49.50.
2. Защитный слой бетона - 20 мм.
3. В местах отверстий арматуру вырезать и приварить к корпусу трубы.

Инж.	Цветкова		
Инж.	Петропавловская		
Рук. бр.	Семенова		
Гип	Чирков		
Гл. спец.	Козловичер		
Н. контр.	Козловичер		
Нач. отд.	Альтшуллер		

Привязан

Инв. N

ТП 902-2-441.87- КЖ

Блок двухкоридорных аэротенков с размерами коридора 6×4,6×36 м и вторичных отстойников (2 секции)

Камера распределения ила

Арматурный чертеж

Стадия	Лист	Листов
Р	51	

СОЮЗВОДОКАНАЛПРОЕКТ

Копир. В. Филиппова

22573-03 54 Формат А2

Инв. N подл. | Подпись и дата | Взам. инв. N

Альбом III

Ведомость рабочих чертежей основного комплекта ОР

Лист	Наименование	Примеч.
1	Общие данные	
2	Схема стройгенплана	
3	График производства работ для 1 ой очереди строительства (оси В÷Д)	
4	График производства работ для 2 ой очереди строительства (оси А÷В)	

Ведомость основных комплектов рабочих чертежей

Обозначение	Наименование	Примеч.
НК	Технологическая часть	
ЭМ	Электротехническая часть	
АХТ	Технологический контроль	
КЖ	Конструкции железобетонные	

Ведомость ссылочных документов

Обозначение	Наименование	Примеч.
Серия 3.901-12 вып. 1	Затвор плоский глубинный	
	400×500 с ручным приводом	
Серия 3.901-12 вып. 2	Затвор плоский глубинный	
	500×600 с ручным приводом.	

Типовой проект разработан в соответствии с действующими нормами и правилами

Главный инженер проекта /Цветков В.Я/

Согласовано
Отд. №12 Цветков

Инв.№ подл. | Подпись и дата | Взам. инв.№

Привязан

Инв.№

Н.контр	Тагер		
Инж.	Емельянова		
ГИП	Тагер		
Гл.спец	Васильев		
Нач.отд	Варламова		

ТП-902-2-441.87-ОР

Блок двух коридорных аэротенков с размерами коридора 6×4,6×36м и вторичных отстойников (2 секции)

Стадия	Лист	Листов
Р	1	4

Общие данные

СОЮЗВОДОКАНАЛПРОЕКТ

Копир. Гольденбаум 22573-03 55 Формат А2

Альбом III

I этап
Сооружение секции аэротенков и отстойников в осях В-Д

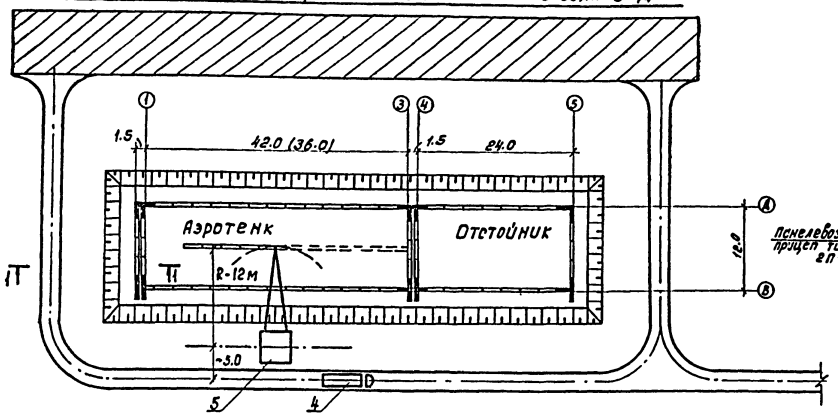

Схема монтажа наружных стеновых панелей
Разрез 1-1

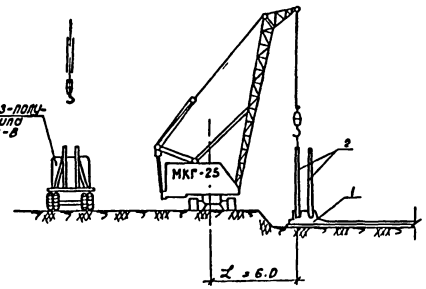

Схема монтажа перегородок
Разрез 2-2

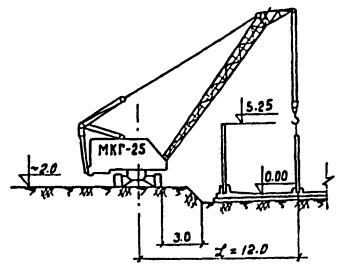

II этап
Сооружение секции аэротенков и отстойников в осях А-В

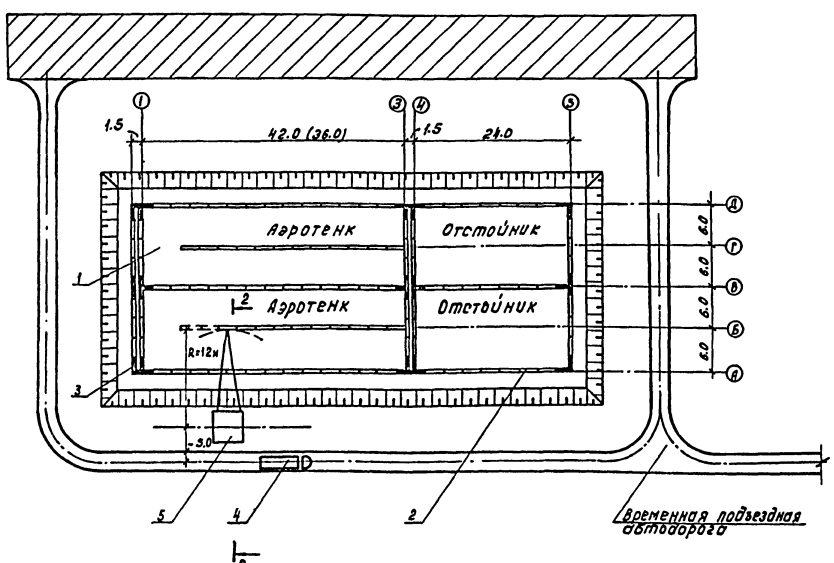

Максимальный вес монтируемого элемента

Наименование элементов	Маркировка по типовому проекту	Вес элемента в т.
Панель стеновая	ПС 10, 11	8.8
"	ПС 1÷5, 7, 8, 12÷17	6.75
Панель перегородочная	ПГ 1÷3	4.4

Условные обозначения:

1 – Монолитное железобетонное днище;
2 – Стеновые панели;
3 – Монолитные участки стен;
4 – Панелевоз-полуприцеп типа 2П-8
5 – Монтажный кран МКГ-25;

— временная подъездная автодорога;

— Площадка для размещения временных зданий и сооружений.

Согласовано: Инв.№ подл. | Подп. и дата | Взам. инв.№ | Инв.№ дубл. | Подп. и дата

Привязан			
Инв.№	Н.контр.	Тагер	
	Рук.бриг.	Розумный	
	ГИП	Тагер	
	Гл.спец.	Василяев	
	Нач.отд.	Воронкова	

Кол. Доценко

ТП 902-2-441.87-ОР

Блок аэрокоридорных баков-аэротенков с размещением коридоров воздуховодов и вторичных радиальных отстойников 12 секций

Стадия	Лист	Листов
Р	2	4

Схема стройгенплана

СОЮЗВОДОКАНАЛПРОЕКТ

22573-03 56

Альбом III

Наименование основных работ и конструктивных элементов для 1ой очереди строительства (оси В÷Д)	Объемы работ: Ед. изм.	Объемы работ: Кол.	Норма времени на ед. изм.	§§ ЕНиР	Трудозатраты, чел.-час	Состав звена, чел.	Основные механизмы: Тип, марка	Основные механизмы: Кол.	Технологические перерывы	Продолжительность работ: час	Продолжительность работ: смен
1. Подготовительные работы	—	—	—	—	—	—	—	—	—		
Разработка котлована											
2 Срезка растительного слоя толщ. 0.3м	м²	885	0.002	2-1-5, т.2. п.2а	1,8	1	Д-271А	1	—	1,8	0,26
3. Разработка минерального грунта экскаватором – обратная лопата	м³	1160	0,056	2-1-10, т.4, п.2б	65	1	ЭО-4111Б	1	—	65	9,5
4. Зачистка дна котлована механизированным способом	м³	35	0,051	2-1-15, т.2, пп1б,1д	1,8	1	Д-1596	1	—	1,8	0,26
Монолитное железобетонное днище											
5. Устройство бетонной подготовки	м³	85	0,75	19-30, п.1а	64	3	МКГ-25	1	До достижения бетоном прочности не менее 15 кг/см²	21	3,1
6. Устройство и разборка опалубки днища	м²	370	0,65	4-1-27, т.2, пп2а,2б	240	6	"	"	—	40	5,85
7. Установка армосеток краном	шт.	260	0,45; 0,9	4-1-39, т.1, п.1а,1д	117	4	"	"	—	29	4,25
8. Установка армосеток вручную	"	118	0,17	4-1-33, т.2, п.1а	20	3	—	—	—	6,7	1
9. Установка отдельных стержней	т	0,6	12,5	4-1-34, п.1в	7,5	3	—	—	—	2,5	0,4
10. Укладка бетонной смеси	м³	260	0,264	4-1-37, т.2, п.5; К=1,1	68	2	МКГ-25	1	До достижения бетоном прочности не менее 70% от проектной	34	5
Монтажные работы омоноличивание стыков монолитные участки стен, набетонка											
11. Установка панелей перегородок	шт.	10	1,08	4-1-8, Б, т.2, п.10	11	4	МКГ-25	1	—	2,8	0,4
12. Установка панелей несущих стен	"	50	1,28	4-1-8, Б, т.2, п.6	64	4	"	"	—	16	2,3
13. Монтаж железобетонных элементов (балки, плиты, лотки)	"	120	0,6; 0,88; 0,95; 1,6; 2,7	4-1-7, п.1; п.8; 4-1-6, т.2 пп.18,2а;3а	128	5	"	"	—	25	3,7
14. Омоноличивание стыков	п.м	240	0,28	4-1-19	67	2	Растворный узел	1	—	33,5	4,9
15. Устройство и разборка опалубки для монолитных участков стен	м²	465	0,425	4-1-27, т.6, пп.3а;3б	200	6	МКГ-25	1	—	33	4,8
16 Установка армосеток краном для монолитных участков стен	шт	9	0,45	4-1-33, т.1, п.1а	4	4			—	1	0,15
17. Установка отдельных стержней	т	4,25	38	4-1-34, п.12б	160	6	—	—	—	27	4
18 Укладка бетонной смеси в монолитные участки стен	м³	46	1,5	4-1-37, т.4, п.1г, к=1,25	69	2	МКГ-25	1	До достижения бетоном прочности не менее 70% от проектной	34,5	5,0
19 Монтаж металлоконструкций (мостики, лестницы с ограждением и т.п.)	п.м	90	0,19	5-1-3, п.9а	17	3	"	"	—	6	1
20 Монтаж колец для смотровых колодцев	п.м	3	1,02	4-1-12, т.2, п.4а	4,1	3	"	"	—	1,4	0,2
21 Гидравлическое испытание	м³	3630	—	—	—	—	—	—	—	—	—
22 Монтаж фильтросных каналов	шт	72	1,1	4-1-6, т.2, п.1а	80	5	МКГ-25	1		16	2,3
23 Устройство набетонки по днищу	м³	59.3	0,24	4-1-37, т.2, п.5	14	2	"	"		7,0	1,0
24 Прочие работы	—	—	—	—	—	—	—	—	—	—	—

График производства строительных и монтажных работ в сметах

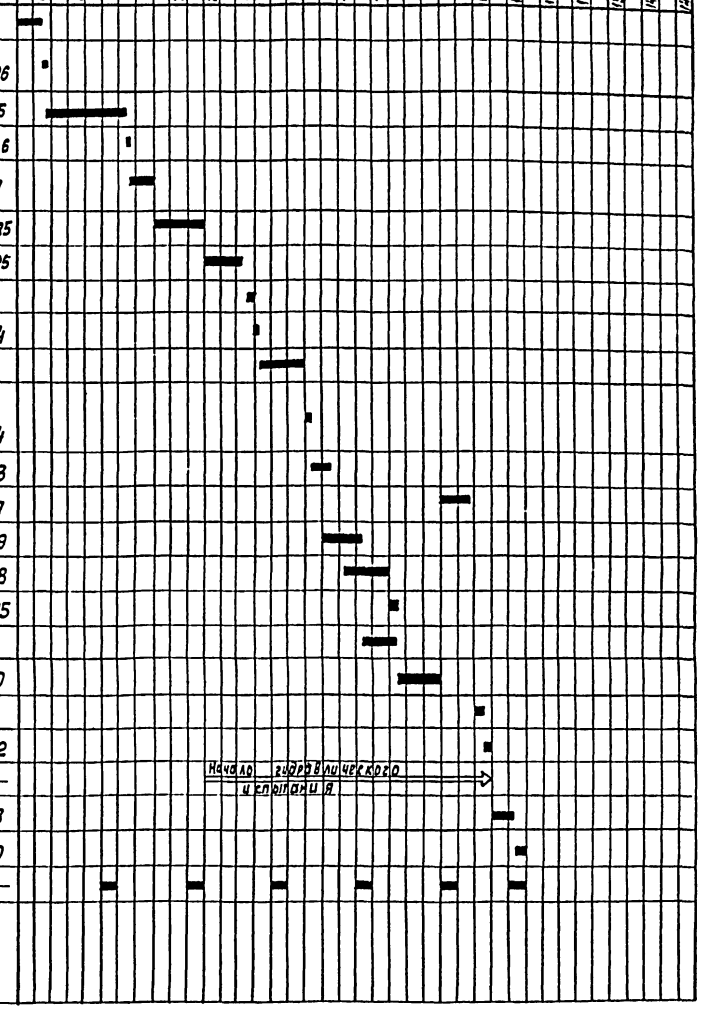

1. Продолжительность технологических перерывов указана из условия ведения работ в 2 смены
2. Твердение бетона условно принята при средней его температуре 10°С

Согласовано: Отдел № 12 Цветков; Тех. отдел Баяринов; Взам. инв. №; Подп. и дата; Инв. № подл.

Привязан

Инв. №

Н. контр.	Тагер	
Рук. бр.	Разумный	
ГИП	Тагер	
Гл. спец.	Васильев	
Нач. отд.	Варламова	

ТП-902-2-441.87-ОР

Блок двухкоридорных аэротенков с размерами коридора 6×4,6×36м и вторичных отстойников (2 секции)

График производства работ для 1ой очереди строительства (оси В÷Д)

Стадия	Лист	Листов
Р	3	4

СОЮЗВОДОКАНАЛПРОЕКТ

Копир. Лаврухина

22573-03 57 Формат А2

Альбом III

Наименование основных работ и конструктивных элементов для 2ой очереди строительства (оси А÷В)	Об'емы работ: ед. изм.	Об'емы работ: кол.	Норма времени на ед. изм.	§§ ЕНиР	Трудозатраты чел. час	Состав звена чел.	Основные механизмы: Тип марка	Основные механизмы: Кол.	Технологические перерывы	Продолжительность работ: час	Продолжительность работ: смен
1. Подготовительные работы.	—	—	—	—	—	—	—	—	—	—	—
Разработка котлована											
2. Срезка растительного слоя толщ. 0,2м	м²	885	0,002	2-1-5, т.2 п.2а	1,8	1	Д-271Г	1	—	1,8	0,26
3. Разработка минерального грунта экскаватором-обратная лопата.	м³	1160	0,056	2-1-10, т.4; п.2б	65	1	ЭО-4111Б	1	—	65	9.5
4. Зачистка дна котлована механизированным способом.	м³	35	0,051	2-1-15, т.2, пл.1б, 1	1.8	1	Д-1595	1	—	1,8	0,26
Монолитное железобетонное днище											
5. Устройство бетонной подготовки	м³	85	0,75	19-30, п.1а	64	3	МКГ-25	1	До достижения бетоном прочности не менее 15кг/см²	21	3.1
6. Устройство и разборка опалубки днища.	м²	370	0,65	4-1-27, т.2, пп.2а, 2б	240	6	"	"	—	40	5.85
7. Установка армосеток краном.	шт.	260	0,45 0,9	4-1-39, т-1, пп1а, 1б	117	4	"	"	—	29	4.25
8. Установка армосеток вручную.	"	118	0,17	4-1-33, т.2 п.1а	20	3	—	—	—	6.7	1
9. Установка отдельных стержней	т	0,6	12,5	4-1-34, п.1в	7,5	3	—	—	—	2,5	0.4
10 Укладка бетонной смеси.	м³	260	0,264	4-1-37, т.2, п.5, к 1.7	68	2	МКГ-25	1	До достижения бетоном прочности не менее 70% от проектной	34	5
Монтажные работы, омоноличивание стыков, монолитные участки стен, набетонка.											
11. Установка панелей перегородок.	шт.	10	1,08	4-1-86, т.2, п.10	11	4	МКГ-25	1	—	2,8	0,4
12. Установка панелей несущих стен.	"	30	1.28	4-1-85, т.2, п.6	38,4	4	"	"	—	9,6	1,4
13. Монтаж железобетонных элементов (балки, плиты, лотки)	"	120	0,6; 0,88; 0,95; 1,6; 2,7	4-1-7, пп. 1; 8; 4-1-6, т.2, пп.2а, 3а, 1в	126	5	"	"	—	25	3.7
14. Омоноличивание стыков.	п.м.	240	0,28	4-1-19	67	2	Растворный узел	1	—	33,5	4,9
15. Устройство и разборка опалубки для монолитных участков стен	м²	233	0,425	4-1-27, т.6 пп.3а, 3б	99	6	МКГ-25	1	—	16,5	2.4
16. Установка армосеток краном для монолитных участков стен.	шт.	5	0,45	4-1-33, т.1, п.1а	2,25	4	"	"	—	0,66	0.1
17. Установка отдельных стержней	т.	2,15	38	4-1-34, п.12б	82	6	—	—	—	13.5	2
18 Укладка бетонной смеси в монолитные участки стен	м³	22	1,5	4-1-37, т.4, п.1б, к=1.25	33	2	МКГ-2	1	До достижения бетоном прочности не менее 70% от проектной	16,5	2.4
19. Монтаж металлоконструкций (мостики, лестницы с ограждениями и т.п)	п.м	90	0.19	5-1-3, п. 9а	17	3	"	"	—	6	1
20. Монтаж колец для смотровых колодцев	п.м.	3	1,02	4-1-12, т.2, п. 4а	4,1	3	"	"	—	1,4	0,2
21. Гидравлическое испытание.	м³	3630	—	—	—	—	—	—	—		
22. Монтаж фильтросных каналов	шт.	72	1,1	4-1-6, т.2, п.1а	80	5	МКГ-25	1	—	16	2,3
23. Устройство набетонки по днищу.	м³	59.3	0,24	4-1-37, т.2, п.5	14	2	"	"		7,0	1,0
24. Обратная засыпка котлована и обвалование сооружения укрепление откосов посевом трав механизированным способом.	м³	2355	0,021 0,004 0,014	2-1-21, т.1, пп.10б, 10г 2-1-8, т.3, п 5в 2-1-30	68	2	Д-271А ЭО-4111Б ЭО-3332	1 1 1	—	53	7.8
25. Прочие работы.											

График производства строительных и монтажных работ в сменах

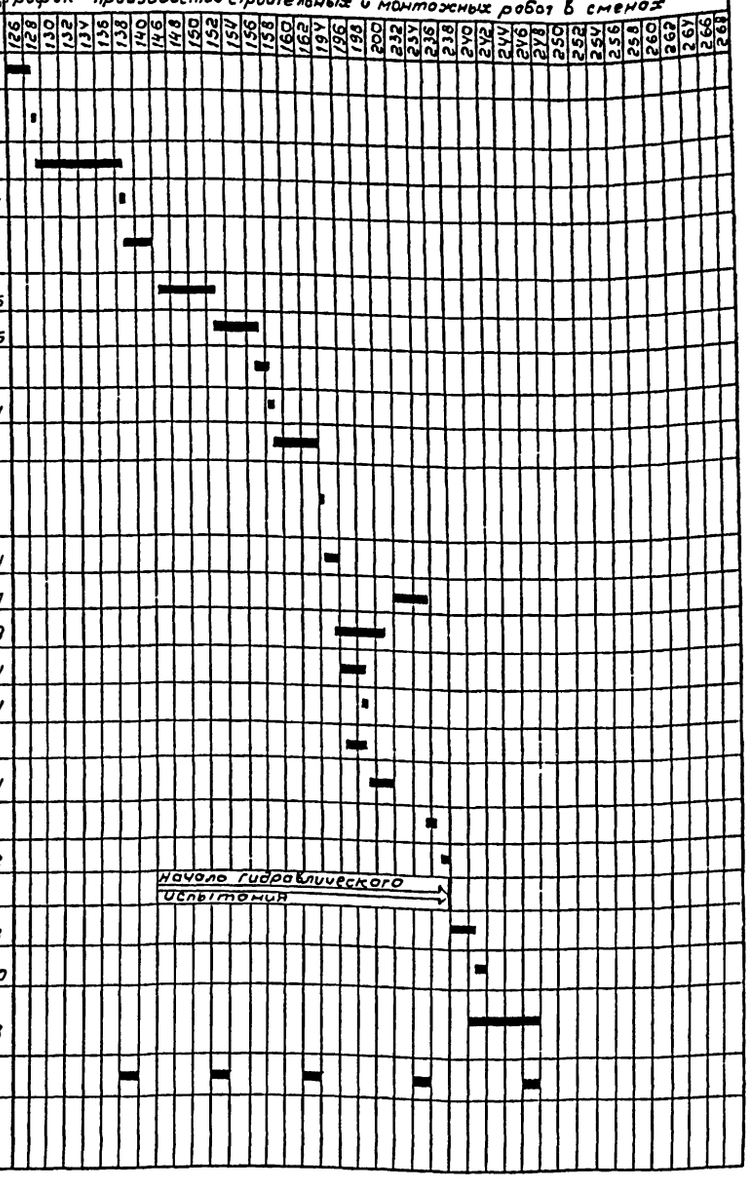

Примечания приведены на листе 3.

Привязан	Н.конт	Тогер	
	Рук.бр	Разумный	
	Гип	Тогер	
	Гл.спец	Васильев	
Инв. №	Нач.отд	Варламова	

ТП-902-2-441.87-ОР

Блок двухкоридорных аэротенков размерами коридора 6×4, 6×36м и вторичных отстойников (2 секции)

Стадия	Лист	Листов
Р	4	4

График производства работ для 2ой очереди строительства (оси А÷В)

СОЮЗВОДОКАНАЛПРОЕКТ

Инв. № | Подпись и дата | Взам. инв. №

gost.e-ecolog.ru