МИНИСТЕРСТВО ЭНЕРГЕТИКИ И ЭЛЕКТРИФИКАЦИИ СССР

Главное техническое управление по строительству

Всесоюзный институт по проектированию и организации энергетического строительства

"ОРГЭНЕРГОСТРОЙ"

Тема № 5628 плана ЦО 1988 г.

ТЕХНОЛОГИЧЕСКИЕ КАРТЫ НА СООРУЖЕНИЕ ВЛ И ПС 35÷1500 кВ

Раздел 19

Монтаж проводов и тросов ВЛ 35÷330 кВ

СБОРНИК ТЕХНОЛОГИЧЕСКИХ КАРТ

К-5-28

Монтаж проводов и тросов на одноцепных ВЛ 220 кВ с унифицированными опорами

РАЗРАБОТАНА

Институтом "Оргэнергострой"

Заместитель директора института — Г.Н. Зленбоген

Начальник отдела — В.А. Полубков

Главный специалист — Е.Н. Коган

Главный инженер проекта — Н.А. Войнилович

Москва 1988 г

gost.e-ecolog.ru

СОДЕРЖАНИЕ СБОРНИКА ТЕХНОЛОГИЧЕСКИХ КАРТ

	Лист
I. Общая часть	3
2. Технологическая карта К-5-28-I. Раскатка проводов и грозозащитного троса с подъемом на промежуточные опоры	13
3. Технологическая карта К-5-28-2. Натягивание, визирование и крепление грозозащитного троса	22
4. Технологическая карта К-5-28-3. Натягивание, визирование и промежуточная поданкеровка грозозащитного троса	30
5. Технологическая карта К-5-28-4. Натягивание, визирование и крепление проводов	38
6. Технологическая карта К-5-28-5. Натягивание, визирование и промежуточная поданкеровка проводов	49
7. Технологическая карта К-5-28-6. Перекладка проводов и грозозащитного троса из раскаточных роликов в поддерживающие вилины	57
8. Технологическая карта К-5-28-7. Устройство якорей для промежуточной поданкеровки проводов и грозозащитного троса	64
9. Приложения	77

				ВЛ-Т(К-5-28)			
ГИП	Войнилович	[signature]	14.11.88	Технологические карты Монтаж проводов и тросов на одноцепных ВЛ 220 кВ с унифицированными опорами	Стадия	Лист	Листов
Н.контр.	Зибрицкая	[signature]	14.11.88		Р	2	78
Нач.отд.	Полубков	[signature]	14.11.88		Всесоюзный институт "ОРГЭНЕРГОСТРОЙ" Отдел ЭМ-20, Москва		
Рук.гр.	Ссорин	[signature]	14.11.88				
Вед.инж.	Анифриев	[signature]	14.11.88				

Формат А3

ПДС-2ст

ОБЩАЯ ЧАСТЬ

I. Технологические карты предназначены для использования в качестве руководства при производстве работ и составления организационно-технологической документации (ПОС и ППР) по монтажу проводов и грозозащитных тросов на одноцепных ВЛ 220 кВ, сооружаемых в нормальных условиях.

Карты разработаны в соответствии с "методическими указаниями по разработке типовых технологических карт в строительстве" 1987 г.

2. В состав работ, рассматриваемых картами, входят:

- раскатка проводов и грозозащитного троса с подъемом на промежуточные опоры;
- натягивание, визирование и крепление проводов и грозозащитного троса на анкерных опорах;
- натягивание, визирование и крепление проводов и грозозащитного троса в длинных анкерных пролетах с промежуточной подвеской;
- перекладка проводов и грозозащитного троса из раскаточных роликов в поддерживающие зажимы;
- устройство якорей для промежуточной подвески проводов и грозозащитного троса.

3. Технологические карты разработаны для унифицированных опор ВЛ 220 кВ следующих типов:

металлических П 220-3, У 220-I ;

железобетонных ~~ПБ 220-I, ПБ 220-3, УБ 220-3.~~

Конструкции опор приняты по каталогу института " Энергосетьпроект" № 5713тм-т3.

Общие виды опор приведены на рис. 0-I, 0-2 .

4. В картах принята подвеска сталеалюминиевых проводов по ГОСТ 839-80 сечением до 400 мм^2 и грозозащитного троса С-70 по ГОСТ 3063-80 при нормальном гололеде.

Конструкции натяжного и поддерживающего крепления проводов и грозозащитного троса приняты по типовому проекту Московского отделения СКТБ ПО "Союзэлектросетьэнергия" - " Подвески изолирующие 35÷750 кВ. Типовой проект. Альбом 2. Изолирующие подвески для унифицированных опор ВЛ 35÷750 кВ."

Общие виды подвесок приведены на рис. 0-3÷0-6.

5. До начала монтажа проводов и тросов должны быть выполнены следующие работы, не учитываемые настоящими технологическими картами:

- установка, выверка, полное закрепление и заземление всех опор в пролете, подлежащем монтажу ;
- переустройство пересечений согласно проекту;
- расчистка трассы ВЛ от леса, кустарника, валунов и других предметов, мешающих производству монтажных работ;
- комплектование арматуры и изоляторов с отбраковкой согласно техническим условиям;
- развозка по пикетам барабанов с проводом и тросом, арматуры и изоляторов в соответствии с проектом производства работ.

6. Работы по подъему на опоры, натягиванию , визированию и закреплению производятся в следующей последовательности:

- грозозащитный трос,
- верхние провода,
- нижние провода.

7. Установку соединительных и натяжных зажимов, проводов и грозозащитных тросов следует вести в соответствии со сборником технологических карт К-5-24.

8. Технико-экономические показатели в картах подсчитаны, исходя из односменной работы на равнинной местности в летний период. Продолжительность смены 8,2 часа.

При привязке технологических карт к конкретному объекту необходимо уточнить отдельные технологические операции, объемы работ, калькуляции трудовых затрат и другие показатели в соответствии с проектом ВЛ и условиями строительства.

При строительстве ВЛ в условиях, отличающихся от нормальных, на затраты труда и механизмов следует применять коэффициенты, приведенные

Формат А4

в "Вводной части" ЕНиР сборник Е23 выпуск 3 .

9. Картами предусмотрено ведение работ специализированными звеньями комплексной бригады при поточном строительстве ВЛ. Количество звеньев определяется в зависимости от сроков строительства на основании графиков, приведенных в картах. Графики составлены с учетом комплексного характера работы бригады, включающей электролинейщиков и машинистов, причем во время технологического простоя машины машинист работает как электролинейщик.

10. При составлении калькуляций принято количество промежуточных опор на I км ВЛ:

металлических - 2,5

~~железобетонных - 3~~

Количество соединений проводов опрессованием - 2 соединения на I км ВЛ.

Соединение грозозащитных тросов С-70 - 0,5 шт на I км ВЛ .

11. Контроль качества работ по монтажу проводов и грозозащитных тросов должен производиться в соответствии с требованиями СНиП 3.05.06-85 .

Независимо от результатов контроля, проведенного при приемке изделий на предприятии-изготовителе или комплектовочной базе, необходимо на пикете непосредственно перед монтажом произвести внешний осмотр.

При осмотре изоляторов проверяется отсутствие на поверхности трещин, отколов, грязи, а также покачивания и поворота стальных выпусков относительно заделки.

У линейной арматуры проверяется отсутствие трещин, раковин и повреждений оцинковки, свободное навертывание гаек на всю длину резьбы.

При механическом повреждении многопроволочного провода (обрыв отдельных проволок) должны устанавливаться бандаж, ремонтная муфта или соединительный зажим. Виды ремонтов поврежденных проводов приведены в таблице № 0-2. При местном повреждении проволок (вмятинах на глубину, превышающую радиус проволоки) вид ремонта провода следует определять по таблице 0-2, принимая, что три проволоки с местным повреждением соответствуют двум оборванным проволокам. При замучивании верхнего повива провода или троса на длине ℓ мм, на поврежденное место следует наложить одну ремонтную муфту длиной ℓ+100мм , или две муфты меньшей длины с промежутком между ними 20 мм.

Контроль качества смонтированных соединительных или натяжных зажимов, а также ремонтных муфт производится по допускам, приведенным в сборнике технологических карт К-5-24.

Схема операционного контроля качества работ при монтаже проводов и грозозащитных тросов приведена в таблице № 0-I.

Результаты пооперационного контроля, выполняемого в ходе монтажа проводов, фиксируются в журналах установленной формы (приложения I, 2, 3, 4, 5).

Таблица № 0-I

Наименование процессов, подлежащих контролю	Предмет контроля	Инструмент и способ контроля	Периодичность контроля	Ответствен. за контроль	Критические критерии оценки качества
Визирование проводов и троса	Стрела провеса пролета (троса)	Визирная рейка, бинокль	Сплошной в процессе работы	Мастер	Отклонение стрелы провеса до ± 5% от проектной величины
Натягивание и крепление проводов	Расположение различных фаз относительно друг друга	Визирная рейка, бинокль	Сплошной в процессе работы	Мастер	Разрегулировка различных фаз относительно друг друга до 10% от стрелы провеса
Перекладка проводов	Вертикальность поддерживающей гирлянды	Теодолит	Сплошной в процессе работы	Мастер	Отклонение поддерживающей гирлянды вдоль ВЛ от вертикали 220 мм

Таблица № 0-2

Число проволок в проводе, шт.	Число оборванных или отсутствующих проволок на длине до 15м	Вид ремонта
6-19	1	Оборванные проволоки подогнать под
24-30	до 3	один размер, а на концах установить
37-54	" 4	ремонтные муфты
61-96	" 5	
6-7	2	
18-19	3-5	Оборванные проволоки подогнать под один размер, а на поврежденном участке вместо проволоки на одну меньше числа отсутствующих, после чего на месте обрыва проволок установить ремонтные муфты или бандаж
24-30	4-8	
37-54	5-10	
61-96	6-13	
6-7	3	Поврежденный участок вырезать. Установить
18-19	6	соединительный зажим
24-30	9	
37-54	11	
61-96	14	

12. При выполнении работ по монтажу проводов и грозозащитного троса на ВЛ 220 кВ должны строго соблюдаться правила техники безопасности приведенные в следующих нормативных документах:

СНиП III-4-80 "Техника безопасности в строительстве";

"Правила устройства и безопасной эксплуатации грузоподъемных кранов" Госгортехнадзор СССР, 1970;

"Правила техники безопасности при производстве электромонтажных работ на объектах Минэнерго СССР" Москва, 1984 г.;

Инструктивные указания по технике безопасности при эксплуатации тракторов и других механизмов, смонтированных на базе тракторов, Минэнерго 1977 г.;

Типовая инструкция по охране труда для рабочих электромонтажников на строительстве воздушных линий электропередачи, Москва 1987 г.;

"Правила техники безопасности при эксплуатации электроустановок," Москва 1980 г;

Инструкция по организации и производству работ повышенной опасности в строительно-монтажных организациях Минэнерго СССР, Москва 1987 г.;

а также требования по технике безопасности, изложенные ниже:

- не допускается использование промежуточных опор и фундаментов под ними в качестве временных якорей;
- провода и тросы отдельных смонтированных участков длиной до 3 км должны закорачиваться и заземляться;
- при заземлении(заведании) проводов (тросов) в блоках освобождать их ходом трактора запрещается;
- барабаны с проводами и тросами должны быть прочно установлены на раскаточных устройствах, оборудованных надежными приспособлениями для торможения барабанов;
- во время раскатки запрещается поправлять на барабане витки провода или троса на ходу, а машинисту трактора покидать кабину;
- скорость передвижения трактора, осуществляющего раскатку, не должна превышать 5 км/ч;
- запрещается оставлять провода и тросы, зацепившиеся за пни и другие предметы. Освобождение зацепившегося провода или троса разрешается производить только после приостановки раскатки и ослабления тяжения. При этом находиться следует с внешней стороны угла, работая "от себя";
- поднимаемые провода и тросы должны лежать в раскаточных роликах свободно, без натяжения, для чего следует образо-

вать слабину.

Перед подъемом провода должны быть отсоединены от трактора;

- демонтируемая монтажная оснастка и приспособления должны опускаться с опоры на канатах или веревках, сбрасывать их с опоры запрещается;
- при натягивании, визировании и перекладке проводов(тросов) не разрешается находиться под ними, а также рядом с тяговыми механизмами и опорами;
- границы опасной зоны определяются расстоянием 10 м по обе стороны от монтируемого провода (троса) в плане, возле опоры в радиусе, равном двойной длине натяжной гирлянды;
- при устройстве якорей для промежуточной подверкеровки следует уточнить их расположение с учетом местных условий. Не допускается размещать их в затапливаемых поймах, на участках с насыпным грунтом, в местах, подверженных оползням и т.п. ;
- при натягивании проводов и тросов для визирования должна быть обеспечена двухсторонняя связь между рабочими, осуществляющими наблюдение за подъемом проводов и тросов в пролете, прохождением соединительных зажимов по раскаточным роликам, пересечением дорог и других препятствий;
- дополнительные требования техники безопасности, связанные с конкретными условиями производства работ (работа в зоне влияния действующей ВЛ, сложный рельеф местности и погодно-климатические условия работы) должны быть оговорены в ППР при привязке технологических карт к объекту.

13. Технико-экономические показатели монтажа проводов и грозозащитного троса для конкретных ВЛ 220 кВ подсчитываются в ППР на основании показателей, приведенных в картах настоящего сборника с учетом местных условий, типа опор, гирлянд, длины пролетов и т.п.

Продолжительность выполнения работ и выработки на одного рабочего определяются при составлении графика производства работ для конкретной ВЛ, исходя из заданных сроков строительства.

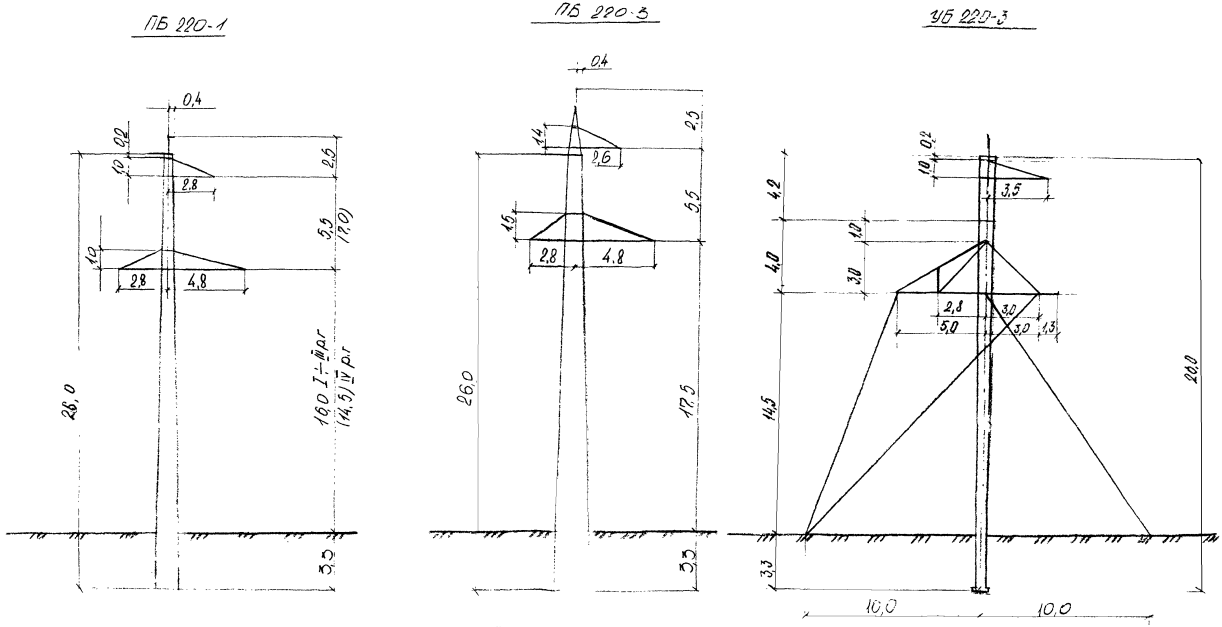

Рис. 0-1. Одноцепные железобетонные опоры ВЛ 220 кВ

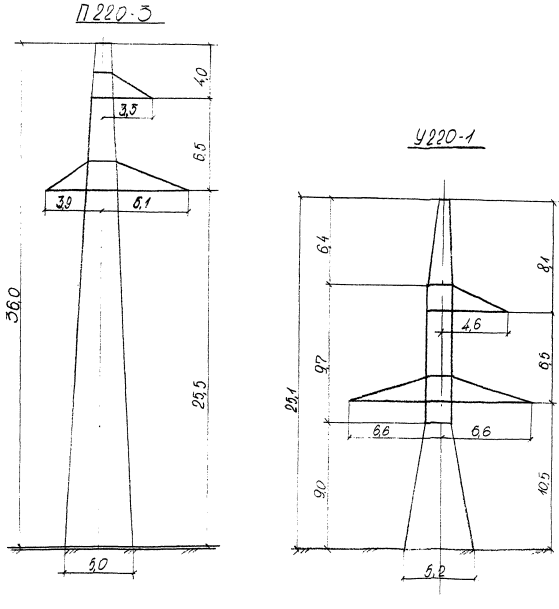

Рис. 0-2. Одноцепные металлические опоры ВЛ 220кВ

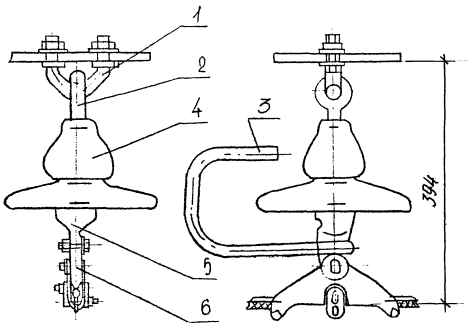

Масса - 6,17 кг

Рис. 0-3 Поддерживающие изолирующие подвески троса С-70 к стальным ~~и железобетонным~~ опорам ВЛ220кВ

1-узел крепления для поддерживающих подвесок КГП-7-3,
2-серьга специальная СРС-7-15; 3-рог разрядный рр-156;
4-изолятор подвесной; 5-ушко однолапчатое У1-7-16;
6-зажим поддерживающий ПГН-2-6

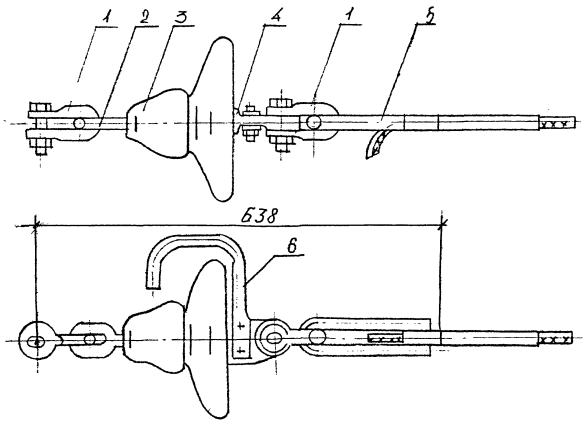

Масса - 10,42 кг

1- скоба СК-12-1А; 2- серьга СРСД-12-16; 3- изолятор подвесной; 4- ушко однолапчатое У1-12-16, 5- зажим натяжной НС-70-3; 6- рог разрядный РР-156

Рис. 0-4 Натяжные изолирующие подвески проводов на анкерно-угловом стальном опоре ВЛ 220 кВ

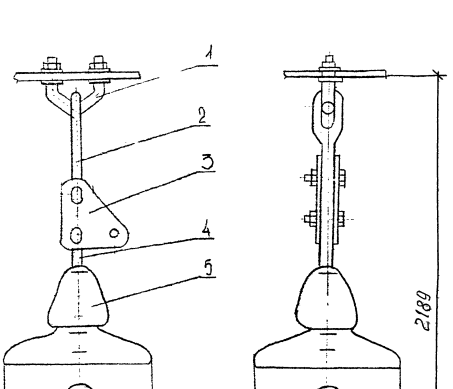

Масса – 56,9 кг

1-узел крепления для поддерживающих подвесок КГП-16-3 (0,7 кг; 3,4 кг; 0,81 кг);
2-звено промежуточное специальное вывернутое ПРСв-7-1;
3-звено промежуточное монтажное ПТМ-7-3; 4-серьга СР-7-16 (0,3 кг);
5-изолятор подвесной; 6-зажим поддерживающий ПГН-5-3Б (5,5 кг).

Рис. 0-5 б. Поддерживающие изолирующие подвески сталеалюминиевых проводов АС240/32 АС400/51 к промежуточным опорам ВЛ220 кВ

ВЛ-Т(К-5-28)	Лист 4

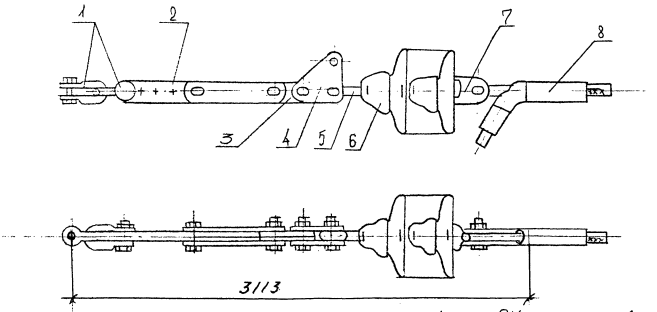

Масса- 102,2 кг

1-скоба СК-16-1А; 2-звено промежуточное регулируемое ПРР-16-1; 3-звено промежуточное прямое ПР-16-6 4-звено промежуточное монтажное ПТМ-16-3; 5-серьга СР-16-20; 6-изолятор подвесной; 7-ушко двухлапчатое У2-16-20; 8-зажим натяжной НАС-450-1

Рис. 6-65 Натяжные изолирующие подвески сталеалюминиевых проводов АС400/51 к анкерно-угловым опорам ВЛ220кВ

ТЕХНОЛОГИЧЕСКАЯ КАРТА
К-5-28-2

НАТЯГИВАНИЕ, ВИЗИРОВАНИЕ И КРЕПЛЕНИЕ ГРОЗОЗАЩИТНОГО ТРОСА

I. ОБЛАСТЬ ПРИМЕНЕНИЯ

I.I. Технологическая карта разработана на натягивание, визирование и крепление грозозащитного троса в анкерном пролете с промежуточными опорами. Параллельно с монтажом проводов по карте К-5-28-4.

I.2. В состав работ, рассматриваемых картой, входят:

- сборка натяжных креплений грозозащитного троса;
- установка натяжного зажима;
- подъем и закрепление свободного натяжного крепления с грозозащитным тросом на анкерно-угловую опору;
- натягивание грозозащитного троса;
- визирование грозозащитного троса;
- установка натяжного зажима;
- подъем и закрепление натяжного крепления с грозозащитным тросом на анкерно-угловую опору;
- проверка стрелы провеса.

2. ОРГАНИЗАЦИЯ И ТЕХНОЛОГИЯ ВЫПОЛНЕНИЯ РАБОТ

2.I. До начала натягивания грозозащитного троса закончить раскатку и подъем его на промежуточные опоры анкерного пролета, согласно технологической карте К-5-28-I.

2.2. Собрать у анкерно-угловых опор на подкладках, согласно чертежам, натяжные крепления грозозащитного троса.

2.3. Обрезать раскатанный грозозащитный трос с одной стороны анкерного пролета и установить натяжной зажим, предусмотрев петлю для заземляющего зажима.

2.4. Присоединить грозозащитный трос к свободному натяжному креплению и произвести подъем и закрепление его на анкерно-угловой опоре (рис. 2-2, узлы I и IУ).

2.5. Закрепить на другой анкерно-угловой опоре монтажный блок с запасованным в него такелажным тросом. Такелажный трос присоединить через клиновой зажим к грозозащитному тросу (рис. 2-2, узлы П и У).

2.6. Натянуть ходом трактора грозозащитный трос в пролете так, чтобы низшая точка провеса троса была выше линии визирования на 0,3 м. Стрела провеса задается в монтажных таблицах и выбирается в зависимости от фактической температуры воздуха на время монтажа. При промежуточных значениях температуры стрела провеса вычисляется методом интерполяции.

2.7. Произвести визирование троса в анкерном пролете по визирным рейкам (рис. 2-I). При этом трос подгоняется под линию визирования сверху. После выдержки троса в течение I0-I5 минут под тяжением следует произвести повторную проверку и доводку стрелы провеса до проектной величины. Визирные рейки закрепляются на промежуточных опорах во втором от начала и конца промежуточных пролетах визируемого анкерного участка при его длине более 3 км. При длине визируемого анкерного участка до 3 км визирование производится только в одном втором от конца пролете.

2.8. Нанести на такелажный трос отметку I(рис. 2-2,узлы П и У).

2.9. Опустить грозозащитный трос с анкерно-угловой опоры на землю и перенести отметку I с такелажного троса на грозозащитный трос.

2.I0. Определить и нанести на грозозащитный трос отметку 2 - место установки натяжного зажима (рис. 2-3).

2.II. Установить натяжной зажим по отметке 2 и обрезать трос, предусмотрев петлю для заземляющего зажима.

2.I2. Присоединить отвизированный трос грозозащитный к натяжному креплению, поднять и закрепить на анкерно-угловой опоре (рис. 2-2, узлы Ш и УI).

2.I3. Основные строительные механизмы, применяемые при натягивании, визировании и креплении грозозащитного троса.

Наименование	Техническая характеристика	Марка	Кол., шт.
Трактор	Тяговое усилие 10 тс	Т-I30М	I
Подъемник гидравлический	Высота подъема H=28м, г.п. 250кг, радиус обслуживания 4-10м	ПГ-28	I

3. ТРЕБОВАНИЯ К КАЧЕСТВУ И ПРИЕМКЕ РАБОТ

3.I. Контроль качества и приемка работ по натягиванию, визированию и креплению грозозащитного троса должны производиться в соответствии с требованиями, приведенными в разделе I3 общей части.

4. КАЛЬКУЛЯЦИЯ ЗАТРАТ ТРУДА, МАШИННОГО ВРЕМЕНИ И ЗАРАБОТНОЙ ПЛАТЫ

4.I. Калькуляция затрат труда, машинного времени и заработной платы по натягиванию, визированию и креплению грозозащитного троса на ВЛ 220 кВ приведена в таблице № 2-I.

5. ГРАФИК ПРОИЗВОДСТВА РАБОТ

5.I. График производства работ по натягиванию, визированию и креплению грозозащитного троса на ВЛ 220 кВ приведен в таблице № 2-2 .

6. МАТЕРИАЛЬНО-ТЕХНИЧЕСКИЕ РЕСУРСЫ

6.I. Потребность в оборудовании, приспособлениях и такелаже на одно звено приведена в таблице № 2-3 .

6.2. Потребность в эксплуатационных материалах для выполнения работ по натягиванию, визированию и креплению грозозащитного троса приведена в таблице № 2-4.

7. ТЕХНИКА БЕЗОПАСНОСТИ

7.I. При выполнении работ по натягиванию, визированию и креплению грозозащитного троса должны строго соблюдаться требования техники безопасности и охраны труда в соответствии с указаниями, приведенными в главе I2 "Общей части".

8. ТЕХНИКО-ЭКОНОМИЧЕСКИЕ ПОКАЗАТЕЛИ НА ОДИН ПРОЛЕТ (ДЛИНОЙ ДО 6 КМ)

Нормативные затраты труда электролинейщиков, чел.-ч.	I8,7
Нормативные затраты машинного времени, маш.-ч.	4,2
Заработная плата электролинейщиков, р.	I3,67
Заработная плата машинистов , р.	4,I4
Продолжительность выполнения работ, смена	0,26
Выработка на одного рабочего в смену, пролет-смена	0,56
Условные затраты на механизацию, р.	I7,54
Сумма изменяемых затрат, р.	39,22

Инв.№ подл. | Подпись и дата | Взам.инв.№

32492

КАЛЬКУЛЯЦИЯ ЗАТРАТ ТРУДА, МАШИННОГО ВРЕМЕНИ, ЗАРАБОТНОЙ ПЛАТЫ
ПО НАТЯГИВАНИЮ, ВИЗИРОВАНИЮ И КРЕПЛЕНИЮ ГРОЗОЗАЩИТНОГО ТРОСА

Таблица № 2-I

Наименование процесса	Единица измерения	Объем работ	Обоснование (ЕНиР и др. нормы)	Норма времени		Расценка		Затраты труда		Заработная плата		Время пребывания машин на объекте, маш.ч	Заработная плата: машинистов с учетом пребывания машин на объекте, р.
				электролинейщиков, чел.ч	машинистов, чел.ч маш.ч	электролинейщиков, р.	машинистов, р.	электролинейщиков, чел.ч	машинистов, чел.ч	электролинейщиков, р.	машинистов, р.		
I. Натягивание, визирование и крепление грозозащитного троса в анкерном пролете длиной до 6 км.	Iпролет	I	Участок ВЛ 220 кВ с металлическими или железобетонными опорами										
			ЕНиР Сборник Е23 Выпуск 3 §Е23-3-2I таблица I №I3 п"з"	I6,8	2,I	I3,58	2,23	I6,8	2,I	I3,58	2,23		
			И Т О Г О:					I6,8	2,I	I3,58	2,23	-	-
			В С Е Г О:					I8,9		I5,8I			
			С учетом комплексного характера работы бригады					I4,7	4,2	II,67	4,I4	4,2	4,14
								I8,9		I5,8I			
			Примечание: Калькуляция составлена на анкерный пролет длиной до 6 км.										

ГРАФИК ПРОИЗВОДСТВА РАБОТ ПО НАТЯГИВАНИЮ, ВИЗИРОВАНИЮ И КРЕПЛЕНИЮ ГРОЗОЗАЩИТНОГО ТРОСА

Таблица № 2-2

Наименование процесса	Единица измерения	Объем работ	Затраты труда: Электролинейщиков, чел.-ч.	Затраты труда: Машинистов, чел.-ч. маш.-ч.	Принятый состав звена	Продолжительность процесса, ч/см	Часы: 1 2 3 4 5
Натягивание, визирование и крепление грозозащитного троса в анкерном пролете, длиной до 6 км.	I пролет 6км	I	14,7	4,2	Электролинейщики: 6 разр. – I; 5 разр. – 2; 4 разр. – I; 3 разр. – 4. Машинисты: 6 разр. – I; 5 разр. – I	2,1/0,26	21 (9 чел)

ПОТРЕБНОСТЬ В ОБОРУДОВАНИИ, ПРИСПОСОБЛЕНИЯХ И ТАКЕЛАЖЕ НА ОДНО ЗВЕНО

Таблица № 2-3

Наименование	Марка, техническая характеристика, ГОСТ, №чертежа	Кол-во шт.	Назначение
Блок монтажный	656.31.00.00.	I	Подъем и закрепление натяжных креплений на опоре
Захим монтажный клиновой	МК-3 ТУ 34-27-10520-83	I	Соединение грозозащитного троса с такелажным тросом
Скоба	СК-12-1А ГОСТ 2724-78	11	Соединение такелажа
Скоба	СК-12-1А ГОСТ 2724-78	I	Подвеска монтажного блока
Трос такелажный	Канат ⌀13,5мм ℓ=100м ГОСТ 3079-80	I	Натягивание, визирование и крепление грозозащитного троса
Строп	СККI-6,6.2100 ГОСТ 25573-82	I	Крепление блока на опоре
Канат капроновый	⌀11,1мм ГОСТ 10293-77 ℓ=100м	I	Подсобные работы при монтаже
Рейка визирная		4	Визирование грозозащитного троса
Проволока	⌀ 4мм ГОСТ 3282-74	2 кг	Закрепление подкладок, визирных реек.
Лес круглый	ГОСТ 9463-72	0,1м^3	Подкладки деревянные

В перечень не включен бригадный инвентарь, предусмотренный технологическим нормокомплектом

ПОТРЕБНОСТЬ В ЭКСПЛУАТАЦИОННЫХ МАТЕРИАЛАХ ДЛЯ ВЫПОЛНЕНИЯ РАБОТ ПО НАТЯГИВАНИЮ, ВИЗИРОВАНИЮ И КРЕПЛЕНИЮ ГРОЗОЗАЩИТНОГО ТРОСА

Таблица № 2-4

Наименование	Ед. изм.	Норма расхода на один час работы	Количество на один пролет
Дизельное топливо			
Трактор Т-130М	л	9,7	20,37
Дизельная смазка			
Трактор Т-130М	л	0,48	I,0I
Бензин			
Подъемник гидравлический ПГ-28	л	6,9	I4,49
Автол			
Подъемник гидравлический ПГ-28	л	0,27	0,57

Схема участка ВЛ с металлическими опорами

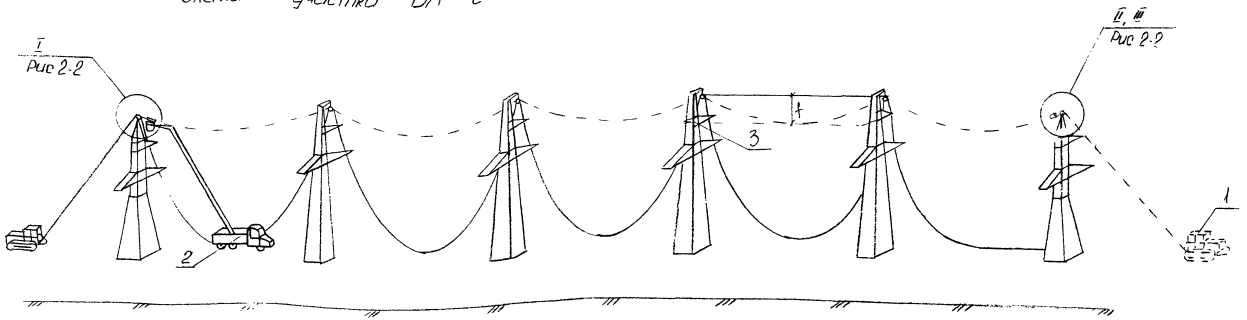

Схема участка ВЛ с железобетонными опорами

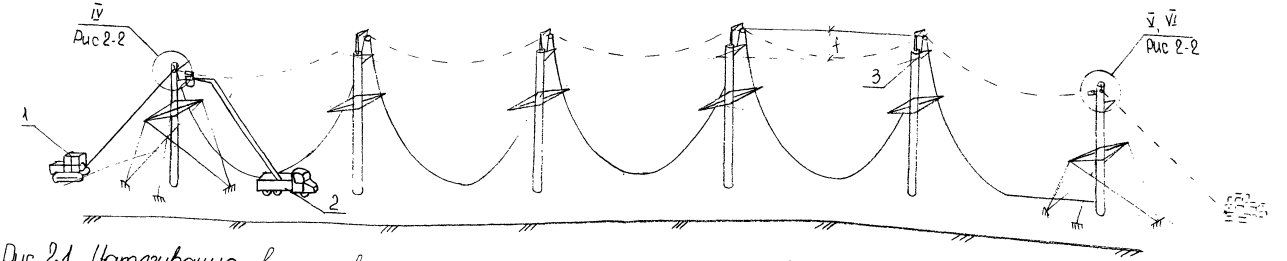

Рис 2-1 Натягивание, визирование и крепление грозозащитного троса

1-трактор Т-130М; 2- подземник гидравлический ПГ-28. 3-рейка визирная

I подъем свободного натяжного крепления с грозозащитным тросом на анкерно-угловую опору

II нанесение отметки при визировании грозозащитного троса на анкерно-угловой опоре

III подъем натяжного крепления с грозозащитным тросом на анкерно-угловую опору

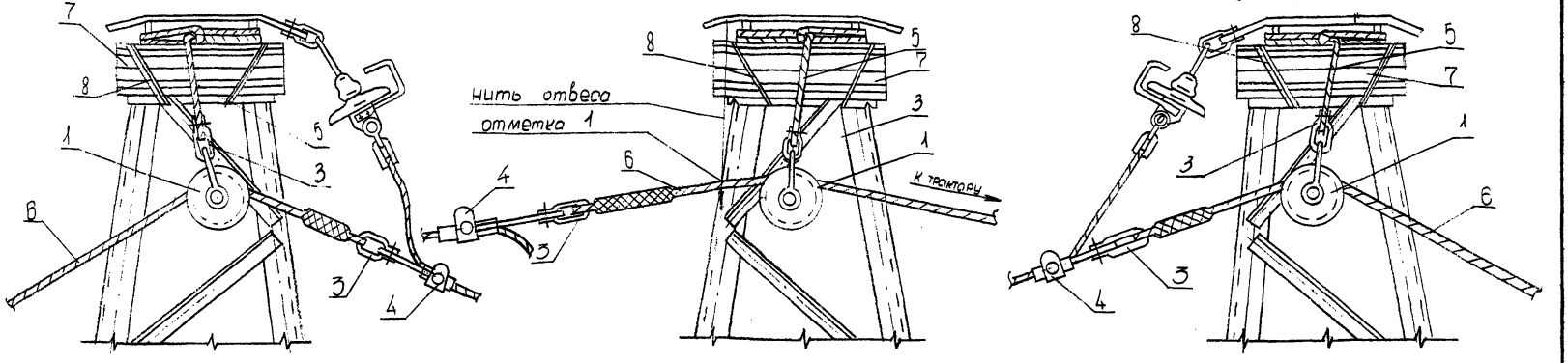

IV подъем свободного натяжного крепления с грозозащитным тросом на анкерно-угловую опору

V нанесение отметки при визировании грозозащитного троса на анкерно-угловой опоре

VI подъем натяжного крепления с грозозащитным тросом на анкерно-угловую опору

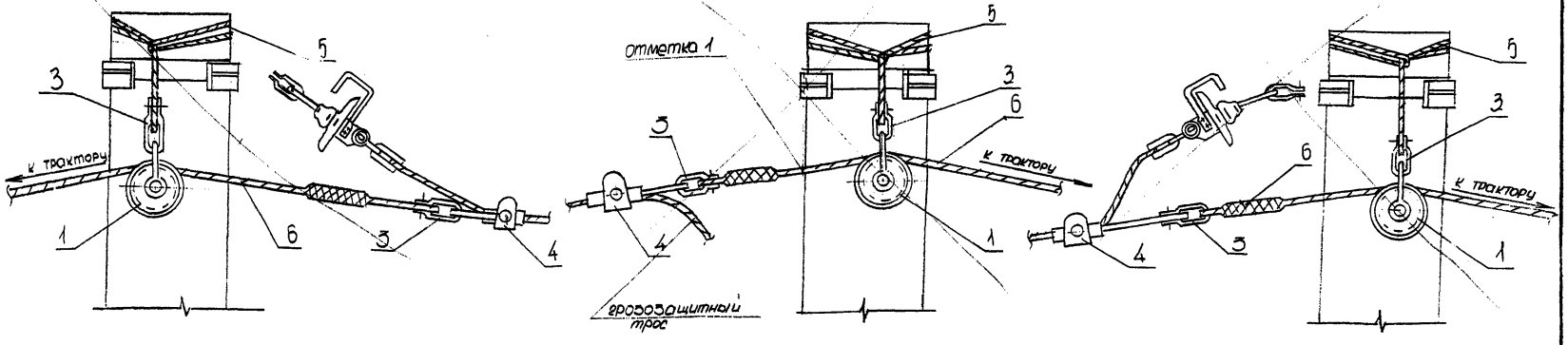

Рис 2-2 Узлы I÷VI

1 - блок монтажный СКК1-4,5,2100; 3 - скоба СК-12-1А 4 - зажим монтажной клиновой МК-3; 5 - строп кольцевой 6 - трос такелажный ⌀ 13,5 мм, l=100 м; 7 - подкладка деревянная ⌀ 200 мм, l=700 мм; 8 - проволока

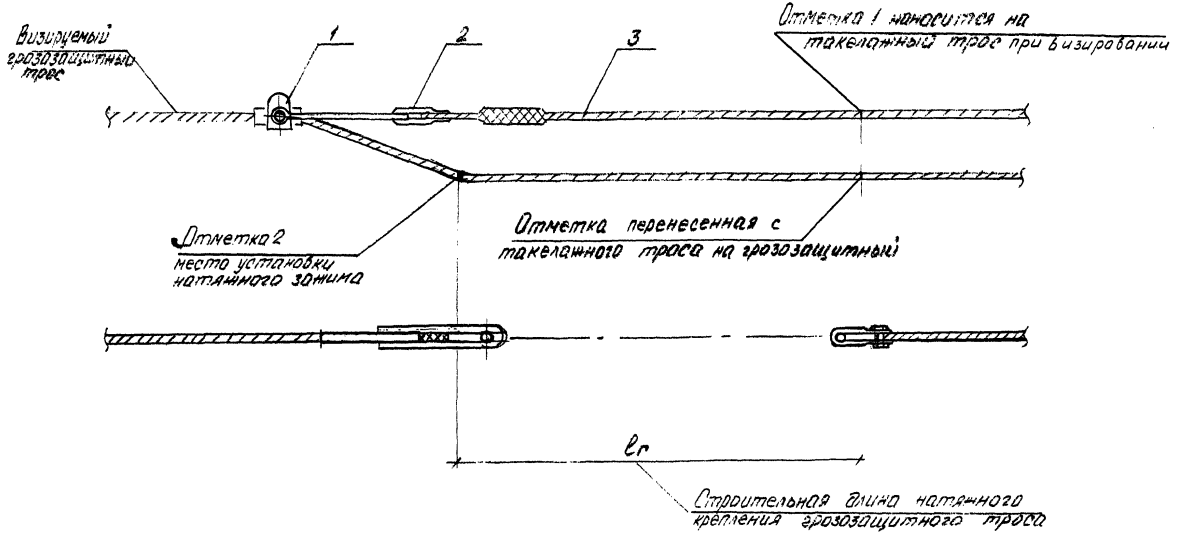

Рис 2-3 Схема переноса отметок с такелажного троса на грозозащитный

1. Зажим клиновой монтажный НК-3 2. Скоба СК-12-1А 3 Трос такелажный ф13,5 мм l=100 м

Министерство энергетики и электрификации СССР

Приложение I

Главк _____

Трест _____

Мехколонна№ _____

ЖУРНАЛ

по монтажу соединительных зажимов проводов и тросов способом опрессования

на ВЛ _____ кВ _____

(наименование ВЛ)

Марка провода _____; марка троса _____;

Тип соединительного зажима: провода _____ троса _____

Матрицы для опрессования провода: стальной части ø _____ _____ алюминиевой части ø _____ _____

Матрицы для опрессования троса: ø _____ _____ тип опрессовочного агрегата _____

№№ пп	Соединитель между №№ опор	Тип зажима	№№ проводов и тросов по схеме	Диаметры зажимов после опрессования мм			Длина опрессованных частей алюминиевого корпуса зажима, мм		Дата производства работ	Фамилия и подпись опрессовщика
				Провода		Троса, $Д_3$				
				Стальной части, $Д_I$	Алюминиевой части, $Д_2$		l_I	l_2		
I	2	3	4	5	6	7	8	9	I0	II

Схема расположения проводов и троса

_____ левый провод

_____ трос

_____ верхний провод

_____ правый провод

направление ВЛ

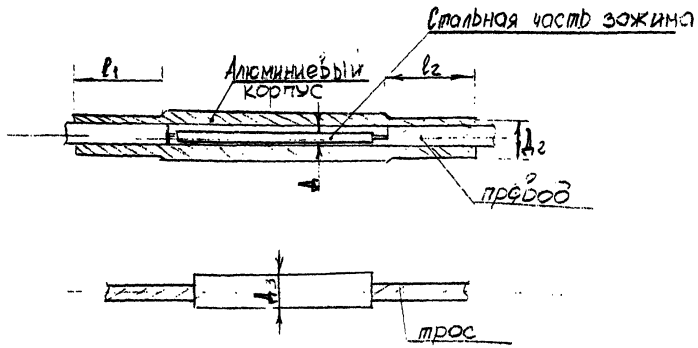

"__" _____ I9__ г.

_____ (подпись, фамилия)

ВЛ-Т(К-5-28)

Министерство энергетики и электрификации СССР

Приложение 2

Главк_____

Трест_____

Мехколонна № _____

ЖУРНАЛ

монтажа проводов в анкерных участках ВЛ_____кВ

_____
(наименование ВЛ)

Марка провода_____ Марка троса_____

№№ пп	Тяжение, нормальное или специальное	Монтаж между анкерными опорами за №№	№№ чертежей монтажных кривых или таблиц		Температура наружного воздуха в момент визирования, °С	Стрела провеса визируемых пролетов, м						Дата монтажа (число, месяц, год)	Фамилия и подпись бригадира или мастера	Величина разрегулировки проводов, мм	
			Провод	Трос		Провод			Трос					В расщепленной фазе	Между разными фазами
						Визирование между опорами №№	По монтажному кривой	Фактическая	Визирование между опорами №№	По монтажной кривой	Фактическая				
I	2	3	4	5	6	7	8	9	I0	II	I2	I3	I4	I5	I6

"___" _____ I9__г.

_____(фамилия)
(подпись)

ВЛ-Т(К-5-28)

Лист 72

Министерство энергетики и электрификации СССР

Приложение 8

Главк_____

Трест_____

Мехколонна №_____

ЖУРНАЛ

по монтажу зажимов проводов и тросов способом опрессования на ВЛ_____кВ.

_____ _____ _____

Марка провода_____;марка троса:_____; Тип натяжного зажима:провода_____троса_____

Матрицы для опрессования провода:стальной части ∅_____ алюминиевой части ∅_____

Матрицы для опрессования троса ∅_____ Тип опрессовочного агрегата_____

№№ пп	№ № анкерных опор	Тип зажима	№ провода по схеме	Диаметры зажимов после опрессовки, мм: Провода: Стального анкера, $Д_1$	Провода: Алюминиевого корпуса, $Д_2$	Провода: Петлевого конца, Д3	Троса, Д4	Положение стального анкера по отношению к алюминиевой части, ℓ мм	Длина опрессованных частей алюминиевого корпуса зажима, мм: Петлевая часть	Длина опрессованных частей алюминиевого корпуса зажима, мм: Линейная часть	Дата производства работ	Фамилия и подпись опрессовщика
I	2	3	4	5	6	7	8	9	I0	II	I2	I3

Схема расположения проводов и тросов

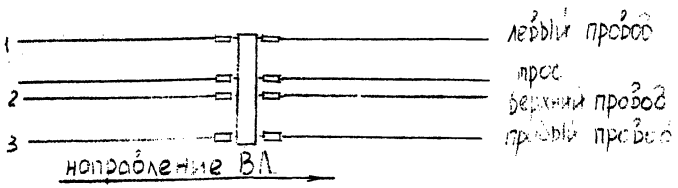

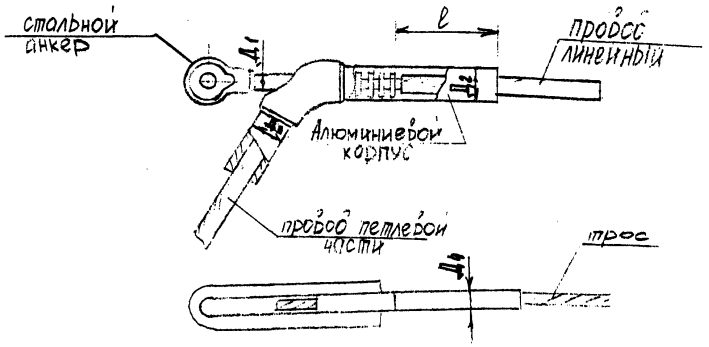

" "

_____ _____ 19 г.

_____ (Фамилия)

(подпись)

ВЛ-Т(К-5-28)

Альбом 73

Министерство энергетики и электрификации СССР

Приложение 4

Главк_____

Трест_____

Мехколонна №_____

ЖУРНАЛ

установки ремонтных муфт на поврежденных проводах и тросах

№№ пп	Ремонтная муфта на проводах между опорами № №	Тип ремонтной муфты	№ № поврежденных проводов и тросов (по схеме) на которых установлены ремонтные муфты	Характеристика повреждений и выполненных ремонтов проводов (см. примечание)	Дата производства работ (число, м-ц, год)	Фамилия и подпись исполнителя ремонтных работ
I	2	3	4	5	6	7

Схемы расположения проводов и тросов

1 _____ левый провод

_____ трос

2 _____ верхний провод

3 _____ правый провод

[illegible]

Примечание: а) оборванные проволоки подогнаны под один размер, а на концах установлены ремонтные муфты; или

б) оборванные проволоки подогнаны под один размер; на поврежденном участке вплетены жилы на одну меньше числа отсутствующих; на концах установлены ремонтные муфты.

"___" _____ 19 г.

_____ (фамилия)

(подпись)

ВЛ-Т (К-5-28)

Лист 74

Инв. № подл. 32294

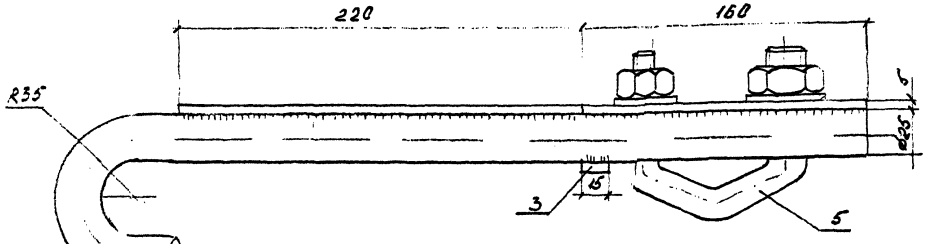

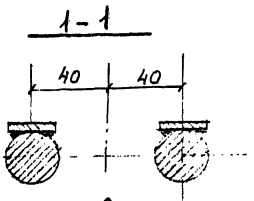

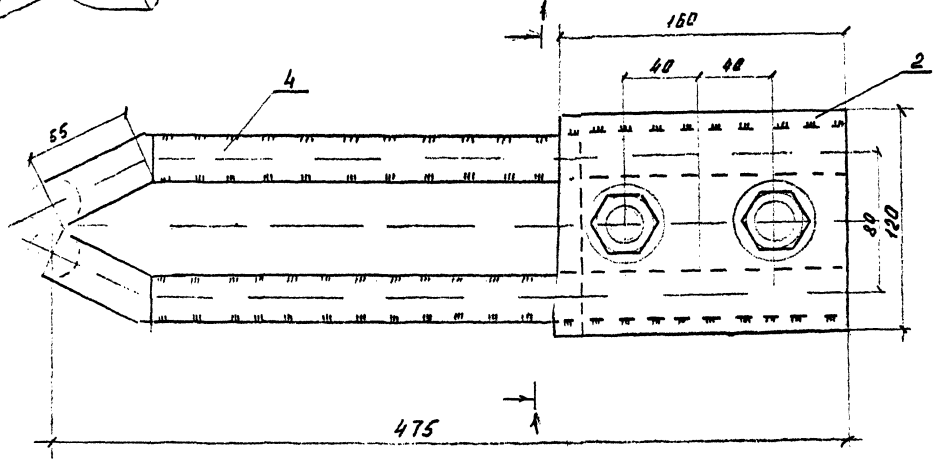

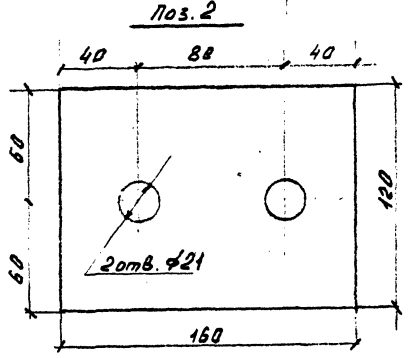

Подвеска П (для крепления монтажного блока на металлических опорах)

1 - Крюк - Круг ⌀25;

2 - Полка Лист δ=5.

3 - Накладка - Лист δ=5;

4 - Накладка Лист δ=5;

5 - Узел крепления для поддерживающих подвесок КГП-16-3-

Толщина свариваемых швов по наименьшей толщине свариваемых деталей.

ВЛ-Т (К-5-28)

Лист 75

Инв.№ подл. | Подпись и дата | Взам.инв.№
3299

Приложение 6

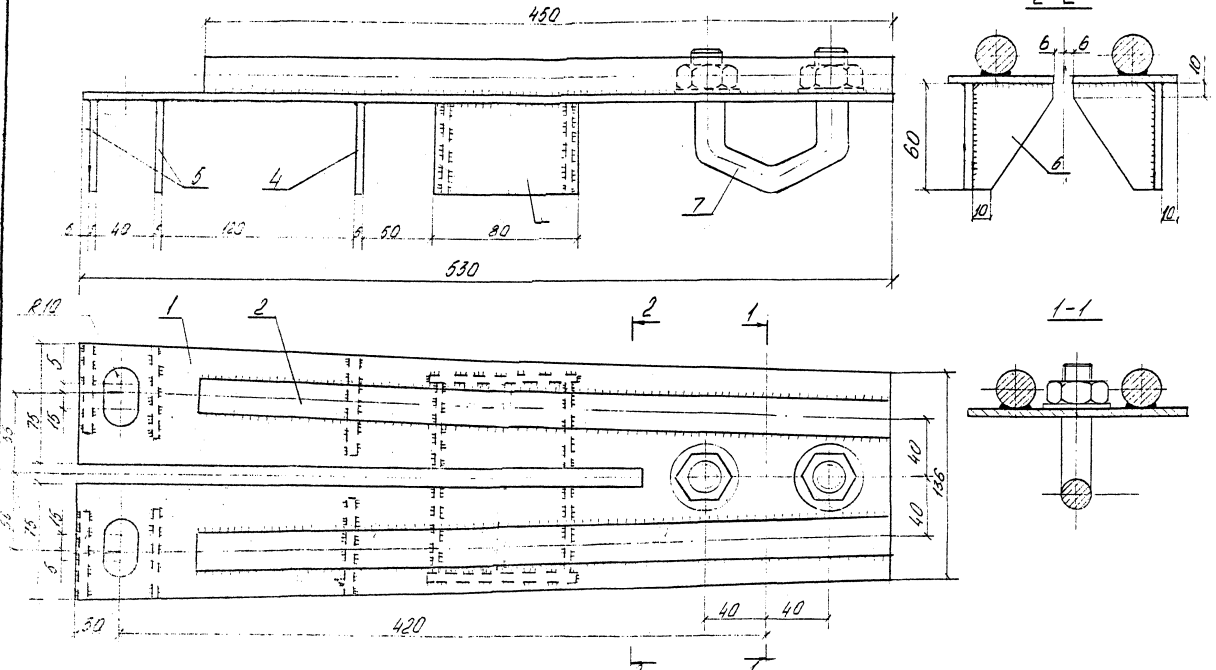

Подвеска $П_б$ (для крепления монтажного блока на железобетонных опорах)

1- Основание Лист $\delta=5$; 2 - Накладка Круг $\varnothing 25$;

3- Ребро Лист $\delta=5$; 4 - Ребро Лист $\delta=5$; 5- Ребро Лист $\delta=5$;

6- Ребро Лист $\delta=5$; 7- Узел крепления для поддерживающих подвесок КГП-16-3.

ВЛ-Т (К-5-28)

Лист 76

3 сд 94

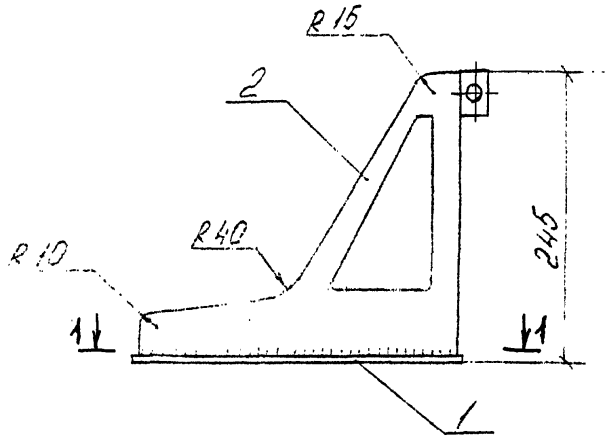

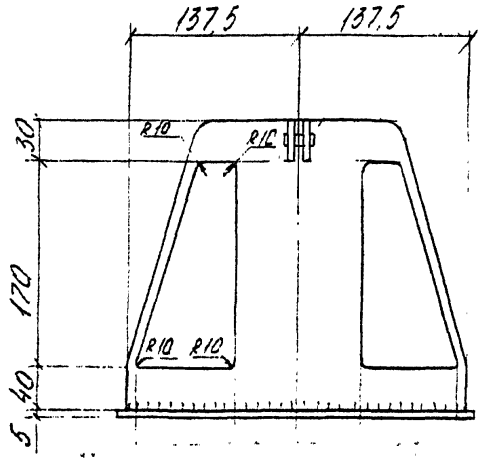

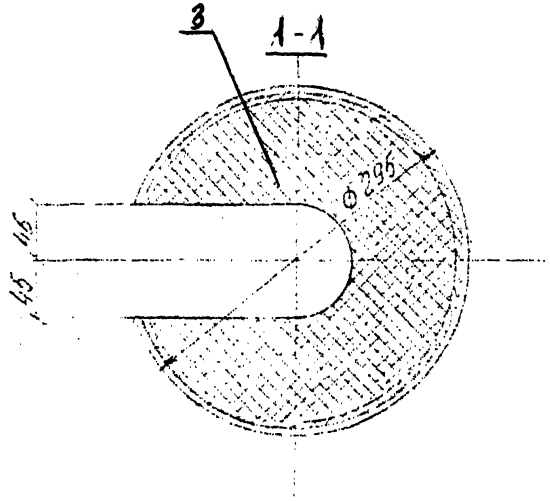

Захват (вайма)

1 - Основание: Лист δ=5; 2 - Корпус Лист δ=5; 3 - Прокладка резиновая δ=5.

Приложение 8

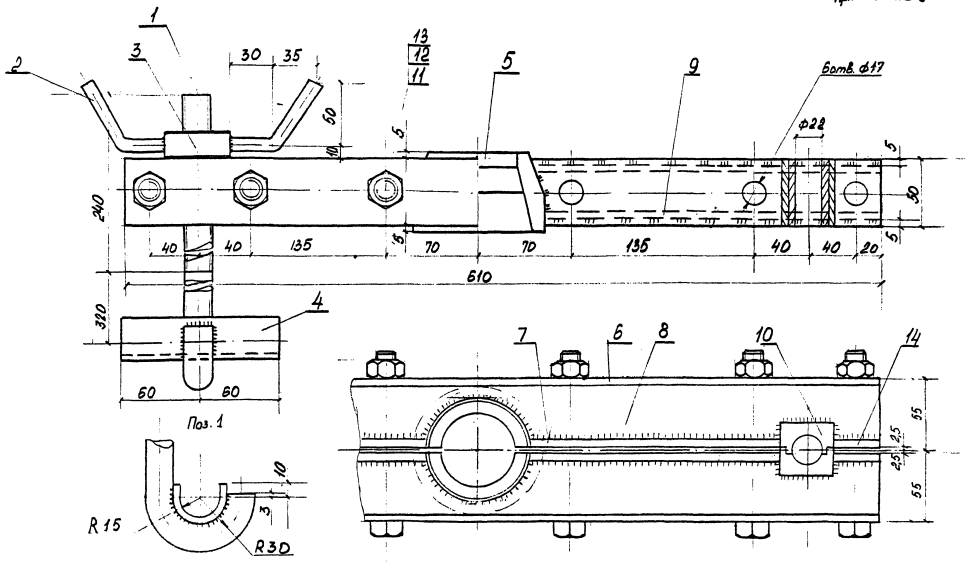

gost.e-ecolog.ru

Приспособление для перекладки провода

1- Крюк - Круг ф20; 2- Ручка - Круг ф10; 3 - Гайка - Круг ф50; 4 - Лодочка - Лист б=5, 5 - Захват - Круг ф10, 6 - Пластина Лист б=5;
7 - Пластина - Лист б=5; 8 - Ребро - Лист б=5; 9 - Ребро - Лист б=5; 10 - Втулка разрезная Квадрат 40; 11 - Болт 2М16×120.4.6 ГОСТ 7798-70 -
12 - Гайка М16.5 ГОСТ 5915-70 -
14 - Пластина - Лист б=5

ВЛ-Т (К-5-28)