ТИПОВЫЕ КОНСТРУКЦИИ, ИЗДЕЛИЯ И УЗЛЫ ЗДАНИЙ И СООРУЖЕНИЙ

СЕРИЯ 3.001-2

КАТАЛОГ ПРУЖИН И РЕССОР ДЛЯ ВИБРОИЗОЛЯТОРОВ И ПРУЖИННЫХ ВИБРОИЗОЛЯТОРОВ

Выпуск 2

КАТАЛОГ ПРУЖИННЫХ ВИБРОИЗОЛЯТОРОВ

15174-02
ЦЕНА 1-17

gost.e-ecolog.ru

ТИПОВЫЕ КОНСТРУКЦИИ, ИЗДЕЛИЯ И УЗЛЫ ЗДАНИЙ И СООРУЖЕНИЙ

СЕРИЯ 3.001-2

КАТАЛОГ ПРУЖИН И РЕССОР ДЛЯ ВИБРОИЗОЛЯТОРОВ И ПРУЖИННЫХ ВИБРОИЗОЛЯТОРОВ

Выпуск 2

КАТАЛОГ ПРУЖИННЫХ ВИБРОИЗОЛЯТОРОВ

РАЗРАБОТАНЫ ЦНИИПРОМЗДАНИЙ

Гл. инженер института — И. Петров
Гл. конструктор института — Б. Васильев
Начальник отдела — А. Болтухов
Ст. научный сотрудник — П. Бобрищев

при участии ЦНИИСК им. В.А. Кучеренко

Директор института — А. Смирнов
Зав. отделением — А. Цейтлин
Рук. лаборатории — В. Ивович
Ст. научный сотрудник — Г. Кедрова

УТВЕРЖДЕНЫ

и ВВЕДЕНЫ В ДЕЙСТВИЕ с 1 сентября 1978 г.

Постановление ГОССТРОЯ СССР от 10 мая 1978 г. № 83.

Обозначение	Наименование	Стр.
3.001-2.2.ВП.00.00 С	Содержание выпуска	2,3
3.001-2.2.ВП.00.00 ПЗ	Пояснительная записка	3
3.001-2.2.ВП.00.00 ТХ	Типы и характеристика пружинных виброизоляторов	4
3.001-2.2.ВПП.00.00	Виброизолятор-пружинная подстовка	5
3.001-2.2.ВП1.00.00	Виброизолятор пружинный ВП1	4
3.001-2.2.ВП1.00.00 СБ	Виброизолятор пружинный ВП1 (сборочный чертёж)	6
3.001-2.2.ВП1.01.00	Крышка	7
3.001-2.2.ВП1.01.00 СБ	Крышка (сборочный чертёж)	8
3.001-2.2.ВП1.02.00	Крышка	9
3.001-2.2.ВП1.02.00 СБ	Крышка (сборочный чертёж)	10
3.001-2.2.ВП2.00.00	Виброизолятор пружинный ВП2.	11
3.001-2.2.ВП2.00.00 СБ	Виброизолятор пружинный ВП2 (сборочный чертёж)	12
3.001-2.2-ВП2.01.00	Крышка	11
3.001-2.2-ВП2.01.00 СБ	Крышка (сборочный чертёж)	13
3.001-2.2.ДО.00.00	Виброизоляторы пружинные марки ДО	14
3.001-2.2.ВП3.00.00	Виброизолятор пружинный ВП3	15
3.001-2.2.ВП3.00.00 СБ	Виброизолятор пружинный ВП3 (сборочный чертёж)	16
3.001-2.2.ВП3.01.00	Крышка	17
3.001-2.2.ВП3.01.00 СБ	Крышка (сборочный чертёж)	17
3.001-2.2.ВП3.02.00	Корпус	18
3.001-2.2.ВП3.02.00 СБ	Корпус (сборочный чертёж)	18
3.001-2.2.ВП3.03.00	Упор	19
3.001-2.2.ВП3.03.00 СБ	Упор (сборочный чертёж)	19
3.001-2.2.ВП4.00.00	Виброизолятор пружинный ВП4	20
3.001-2.2.ВП4.00.00 СБ	Виброизолятор пружинный ВП4 (сборочный чертеж)	21
3.001-2.2.ВП4.01.00	Крышка	20
3.001-2.2.ВП4.01.00 СБ	Крышка (сборочный чертёж)	22
3.001-2.2.ВП4.02.00	Корпус	22
3.001-2.2.ВП4.02.00 СБ	Корпус (сборочный чертёж)	23
3.001-2.2.ВП4.03.00	Упор	23
3.001-2.2.ВП4.03.00 СБ	Упор (сборочный чертёж)	24
3.001-2.2.ВП5.00.00	Виброизолятор пружинный ВП5	24
3.001-2.2ВП5.00.00 СБ	Виброизолятор пружинный ВП5 (сборочный чертёж)	25
3.001-2.2.ВП5.01.00	Крышка	26
3.001.-2.2.ВП5.01.00 СБ	Крышка (сборочный чертёж)	26
3.001-2.2.ВП5.02.00	Корпус	27
3.001-2.2.ВП5.02.00 СБ	Корпус (сборочный чертёж)	27
3.001-2.2.ВП5.03.00	Упор	28
3.001-2.2.ВП5.03.00 СБ	Упор (сборочный чертёж)	28
3.001-2.2.ВП6.00.00	Виброизолятор пружинный ВП6	29
3.001-2.2.ВП6.00.00 СБ	Виброизолятор пружинный ВП6 (сборочный чертеж)	30
3.001-2.2.ВП6.01.00	Крышка	29

Изм.	Лист	№ докум.	Подп.	Дата	3.001-2.2.ВП.00.00 С		
Нач. отд.		Бавтуков			Содержание выпуска	Лит.	Лист 1 / Листов 2
Ст. науч. с.		Бобришев					
Рук. груп.		Казарцева				Госстрой СССР ЦНИИПРОМЗДАНИЙ г. Москва	
Ст. техн.		Гольцева					
Проверил		Берлин					

Обозначение	Наименование	Стр.
3.001-2.2.ВП6.01.00СБ	Крышка (сборочный чертёж)	31
3.001-2.2.ВП6.02.00	Корпус	31
3.001-2.2.ВП6.02.00СБ	Корпус (сборочный чертёж)	32
3.001-2.2.ВП6.03.00	Упор	32
3.001-2.2.ВП6.03.00СБ	Упор (сборочный чертёж)	33
3.001-2.2.ВП7.00.00	Виброизолятор пружинный ВП7	33
3.001-2.2.ВП7.00.00СБ	Виброизолятор пружинный ВП7 (сборочный чертеж)	34
3.001-2.2.ВП7.01.00	Крышка	35
3.001-2.2.ВП7.01.00СБ	Крышка (сборочный чертёж)	35
3.001-2.2.ВП7.02.00	Корпус	36
3.001-2.2.ВП7.02.00СБ	Корпус (сборочный чертёж)	36
3.001-2.2.ВП7.03.00	Упор	37
3.001-2.2.ВП7.03.00СБ	Упор (сборочный чертёж)	37

Изм.	Лист	№ докум.	Подпись	Дата	3.001-2.2. ВП.00.00С	Лист 2

Пояснительная записка

Выпуск 2 предназначен для облегчения выбора пружинных виброизоляторов при расчете виброизоляции оборудования с динамическими нагрузками.

Настоящий альбом включает в себя рабочие чертежи виброизоляторов, разработанные ЦНИИпромзданий, изготовление которых предусматривается индивидуально, а также схематичные чертежи виброизоляторов, серийно выпускаемых отечественной промышленностью (пружинная подставка и виброизоляторы пружинные марки ДО).

Виброизоляторы представлены двумя типами:

I тип – виброизоляторы, при установке которых под оборудование не требуется применение домкратов. Виброизоляторы этого типа имеют стяжные болты для поджатия пружин.

II тип – виброизоляторы, при установке которых под оборудование требуется применение домкратов.

Виброизоляторы ВП3 + ВП7 имеют ограничитель для уменьшения амплитуды колебаний виброизолированной установки, вызываемые включением тока при пусках мотора или коротким замыканием.

Технические характеристики пружин, используемых в виброизоляторах, приведены в выпуске 1 настоящего каталога.

Изм.	Лист	№ докум.	Подп.	Дата	3.001-2.2. ВП.00.00 ПЗ			
Нач.отд.		Болтухов			Пояснительная записка	Лит.	Лист 1	Листов 1
Ст.науч.с.		Бабришев				Госстрой СССР ЦНИИПРОМЗДАНИЙ г. Москва		
Рук. груп.		Казарцева						
Ст.инж.		Берлин						
Проверил		Берлин						

Подпись и дата | Взам. инв. № | Инв. № дубл. | Подпись и дата | Инв. № подл.

15174-02 4

Типы пружинных виброизоляторов

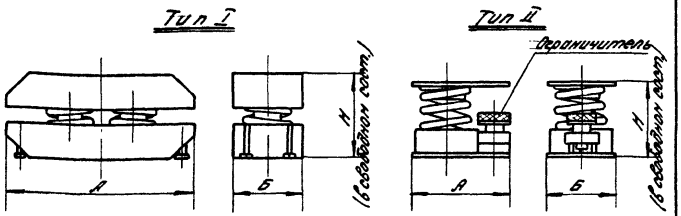

Характеристика пружинных виброизоляторов

Марка виброизолят.	Тип виброизол.	Габаритные размеры виброизолятора мм: А	В	Н	Наибольшая расчётная нагрузка на виброизолят. кгс	Жесткость виброизол. кгс/см.	Чертёж на стр.
Пружинная подставка	I	500	230	310	5200	790	5
ВП-1		480	400	310	9400	1142	4÷10
ВП-2		500	200	222	11390	3640	11÷13
ДО38	II	100	60	77	12.4	4.5	14
ДО39		110	70	97.5	22.3	6.2	
ДО40		130	90	123	34.6	8.3	
ДО41		130	90	139	55	12.6	
ДО42		150	110	180	96	16.8	
ДО43		160	120	202	168	30	
ДО44		180	140	236	243	36.4	
ДО45		220	170	291	380	45	
ВП-3		260	180	197	600	88	15÷19
ВП-4		380	300	406	2700	174	20÷24
ВП-5		320	240	269	3110	412	24÷28
ВП-6		380	300	286	4370	570	29÷33
ВП-7		460	380	406	4400	283	33÷37

В виброизоляторах серии ДО ограничитель отсутствует

Изм.	Лист	N докум.	Подп.	Дата
Нач. отд.		Болтухов		
Ст. науч. с.		Бобришев		
Рук. груп.		Казарцева		
Ст. инж.		Берлин		
Проверил		Казарцева		

3.001-2.2.ВП.00.00 ТХ

Типы и характеристика пружинных виброизолят.

Лит.	Лист	Листов
	1	1

Госстрой СССР ЦНИИПРОМЗДАНИЙ г. Москва

Формат	Зона	Поз.	Обозначение	Наименование	Кол.	Примеч.
				Документация		
12			3.001-2.2.ВП1.00.00 СБ	Сборочный чертёж		
				Сборочные единицы		
12		1	3.001-2.2.ВП1.01.00	Крышка	1	
12		2	3.001-2.2.ВП1.02.00	Крышка	1	
				Стандартные изделия		
		3		Пружина		
				см. каталог пружин		
				(серия 3.001-2, вып. 1		
				пружина N44)	2	32,4 кг
		4		Пружина		
				см. каталог пружин		
				(серия 3.001-2, вып. 1		
				пружина N67)	2	12,0 кг
		5		Болт М24×120		резьбу выполнить на длину по 2,2 кг
				ГОСТ 7798-70	4	
				Детали		
		6	3.001-2.2.ВП1.03.00	Шайба		
				Полоса 10×50; ГОСТ 103-76		
				В ст. 3 кп ГОСТ 380-71		
				ℓ=50	4	0.8 кг

Инв. N подл. | Подп. и дата | Взам. инв. N | Инв. N дубл. | Подп. и дата

Изм.	Лист	N докум.	Подп.	Дата
Нач. отд.		Болтухов		
Ст. науч. с.		Бобришев		
Рук. груп.		Казарцева		
Ст. инж.		Берлин		
Проверил		Казарцева		

3.001-2.2.ВП1.00.00

Виброизолятор пружинный ВП1

Лит.	Лист	Листов
	1	1

Госстрой СССР ЦНИИПРОМЗДАНИЙ г. Москва

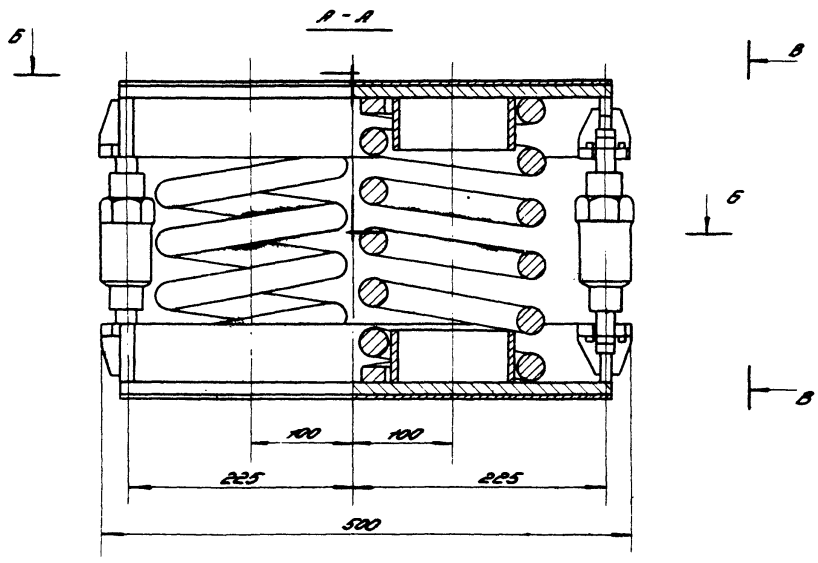

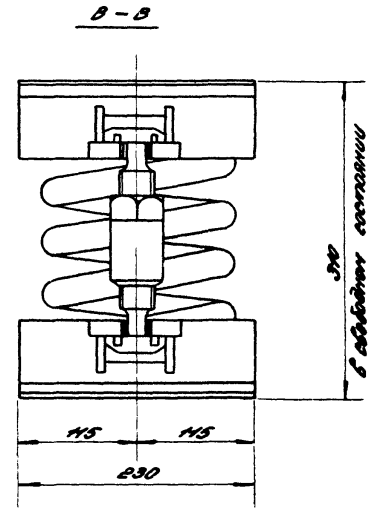

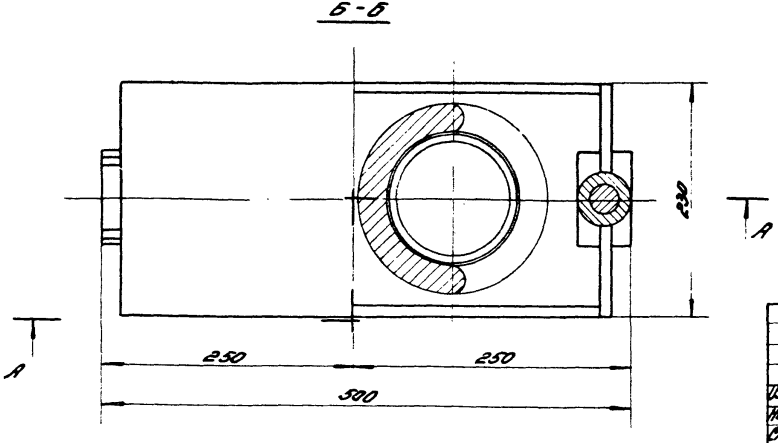

1. Виброизолятор изготовляется серийно Сумским машиностроительным заводом им. Фрунзе /заводской № черт. виброизолятора 123-00; 123-01; 123-02; 123-03/.
2. Высота виброизолятора в состоянии поставки - 300 мм.
3. Технические данные на пружину см. каталог пружин /серия 3.001-2, вып. 1, пружина №42/.

					3.001-2.2. ПП. 00.00			
Изм.	Лист.	№докум.	Подп.	Дата	Виброизолятор - пружинная подставка	Лит.	Масса	Масшт.
Нач. отд.		Балтыхов					84,0	1:4
Ст. инж.		Боброшев				Лист 1	Листов 1	
Рук. гр.		Кизорцева						
Ст. инж.		Берлин				Госстрой СССР ЦНИИПромзданий г. Москва		
Техник		Лобальцева						
Проверил		Берлин						

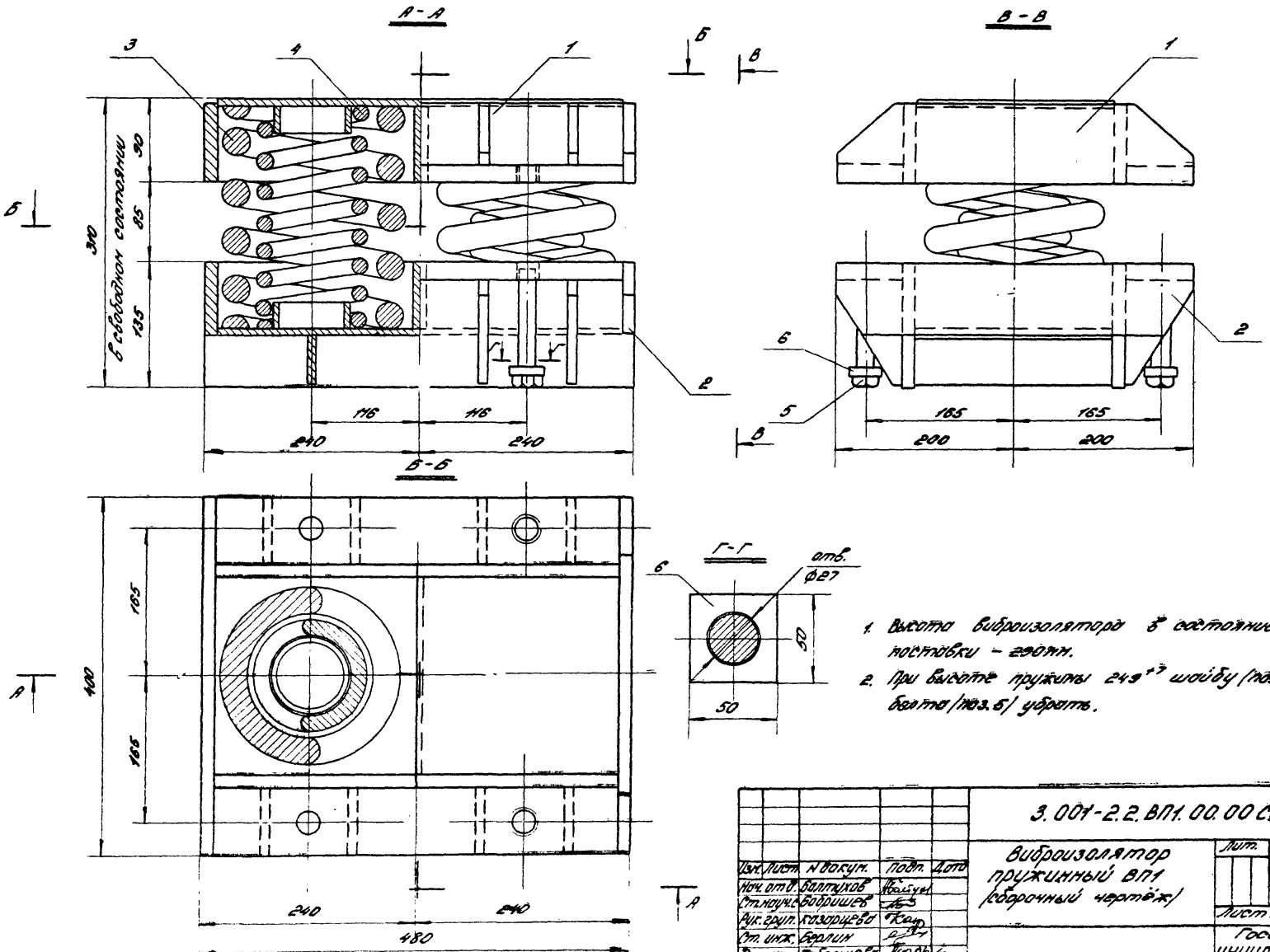

1. Высота виброизолятора в состоянии поставки – 290 мм.
2. При высоте пружины 249 +7 шайбу (поз. 6) с болта (поз. 5) убрать.

					3.001-2.2.ВП1.00.00 СБ.			
Изм.	Лист	N докум.	Подп.	Дата	Виброизолятор пружинный ВП1 (сборочный чертёж)	Лит.	Масса	Масшт.
Нач. отд.		Балтухов					128,0	1:4
Ст. науч. с.		Бобришев				Лист 1	Листов 1	
Рук. груп.		Казарцева				Госстрой СССР ЦНИИПРОМЗДАНИЙ г. Москва		
Ст. инж.		Берлин						
Техник		Тобольцева						
Проверил		Казарцева						

15174-02 7

Формат	Зона	Поз.	Обозначение	Наименование	Кол.	Примеч.
				Документация		
12			3.001-2.2. ВП1.01.00 СБ	Сборочный чертёж		
				Детали		
64		1	3.001-2.2. ВП1.01.01	Плита продольная		
				Полоса 20×73		
				ГОСТ 103-76		
				ВСт.3 кп ГОСТ 380-71		
				ℓ=448	2	10.6 кг
64		2	3.001-2.2. ВП1.01.02	Стенка поперечная		
				Полоса 14×85		
				ГОСТ 103-76		
				ВСт.3 кп. ГОСТ 380-71		
				ℓ=400	2	7,5 кг
64		3	3.001-2.2. ВП1.01.03	Стенка продольная		
				Полоса 14×85		
				ГОСТ 103-76		
				ВСт.3 кп ГОСТ 380-71		
				ℓ=448	2	8,4 кг
64		4	3.001-2.2. ВП1.01.04	Плита		
				Полоса 8×222		
				ГОСТ 19903-74		
				ВСт.3 кп ГОСТ 380-71		
				ℓ=452	1	6,3 кг

Изм.	Лист	N докум.	Подп.	Дата
Нач. отд.		Балтухов		
Ст. науч. с.		Бобришев		
Рук. груп.		Казарцева		
Ст. инж.		Берлин		
Проверил		Казарцева		

3.001-2.2. ВП1.01.00

Крышка

Лит.	Лист	Листов
	1	2

Госстрой СССР
ЦНИИПРОМЗДАНИЙ
г. Москва

Формат	Зона	Поз.	Обозначение	Наименование	Кол.	Примеч.
64		5	3.001-2.2. ВП1.01.05	Ребро поперечное		
				Полоса 14×82		
				ГОСТ 103-76		
				ВСт.3 кп ГОСТ 380-71		
				ℓ=222	1	2,0 кг
64		6	3.001-2.2. ВП1.01.06	Ребро поперечное		
				Полоса 8×65		
				ГОСТ 103-76		
				ВСт.3 кп ГОСТ 380-71		
				ℓ=75	8	2,5 кг
64		7	3.001-2.2. ВП1.01.07	Фиксатор		
				Труба 83×6		
				ГОСТ 8732-70		
				Ст.3 ГОСТ 380-71		
				ℓ=30	2	0,7 кг

Инв. N подл. | Подп. и дата | Взам. инв. N | Инв. N дубл. | Подп. и дата

Изм.	Лист	N докум.	Подп.	Дата

3.001-2.2. ВП1.01.00.

Лист 2

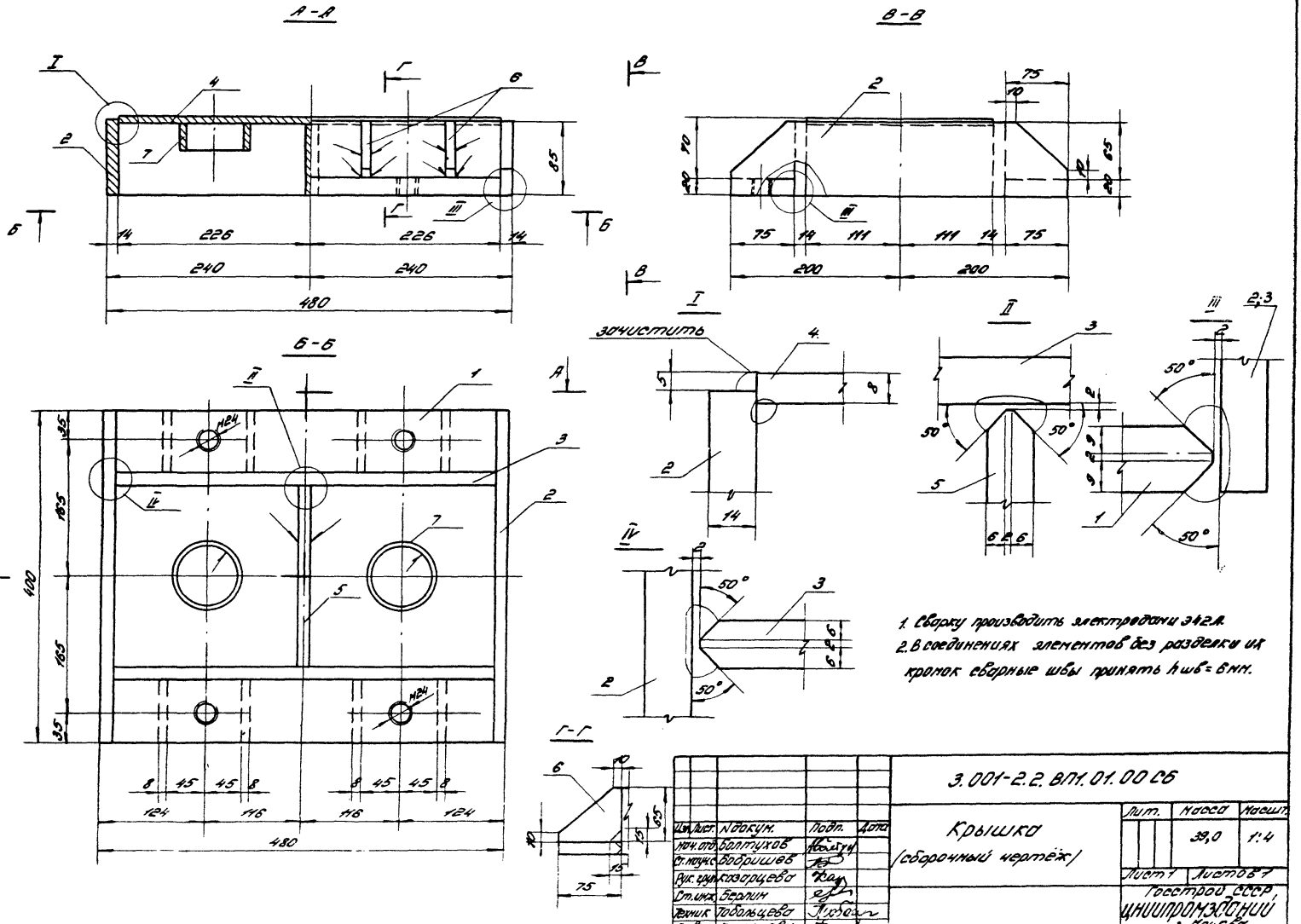

				3.001-2.2.ВП1.01.00 СБ		
Изм.	Лист.	N докум.	Подп.	Дата		
Нач. отд.		Балтухов			Крышка (сборочный чертёж)	Лит. / Масса / Масшт.
Ст. техн. с.		Бобришев				39,0 / 1:4
Рук. гр.		Козорцева				Лист 1 / Листов 1
Ст. инж.		Берлин				Госстрой СССР ЦНИИПРОМЗЕРНИИ г. Москва
Техник		Лобанцева				
Провер.		Козорцева				

Формат	Зона	Поз.	Обозначение	Наименование	Кол.	Примеч.
				Документация		
А2			3.001-2.2.ВП1.02.00 СБ	Сборочный чертёж		
				Детали		
Б4		1	3.001-2.2.ВП1.02.01	Плита продольная		
				Полоса 20х73		
				ГОСТ 103-76		
				Вст.3кп ГОСТ 380-71		
				ℓ=448	2	10.6 кг
Б4		2	3.001-2.2.ВП1.02.02	Стенка поперечная		
				Полоса 14х85		
				ГОСТ 103-76		
				Вст.3кп ГОСТ 380-71		
				ℓ=400	2	7.5 кг
Б4		3	3.001.-2.2.ВП1.02.03	Стенка продольная		
				Полоса 14х85		
				ГОСТ 103-76		
				Вст.3кп ГОСТ 380-71		
				ℓ=448	2	8.4 кг
Б4		4	3.001.-2.2.ВП1.02.04	Плита		
				Полоса 8х222		
				ГОСТ 19903-74		
				Вст.3кп ГОСТ 380-71		
				ℓ=452	1	6.3

Изм.	Лист	№ докум.	Подп.	Дата
Нач. отд.	Балтухов			
Стат. гр.	Бородичев			
Рук. гр.	Козорезов			
Ст. инж.	Берлин			
Проверил	Козорезов			

3.001-2.2.ВП1.02.00

Крышко

Лит.	Лист	Листов
	1	2

Госстрой СССР ЦНИИПромзданий г. Москва

Формат	Зона	Поз.	Обозначение	Наименование	Кол.	Примеч.
Б4		5	3.001-2.2.ВП1.02.05	Ребро поперечное		
				Полоса 14х82		
				ГОСТ 103-76		
				Вст.3кп ГОСТ 380-71		
				ℓ=222	1	2.0 кг
Б4		6	3.001-2.2.ВП1.02.06	Ребро поперечное		
				Полоса 8х75		
				ГОСТ 103-76		
				Вст.3кп ГОСТ 380-71		
				ℓ=110	8	4.1 кг
Б4		7	3.001.-2.2.ВП1.02.07	Ребро поперечное		
				Полоса 8х40		
				ГОСТ 103-76		
				Вст.3кп ГОСТ 380-71		
				ℓ=222	2	1.1 кг
Б4		8	3.001-2.2.ВП1.02.08	Фиксатор		
				Труба 83х6		
				ГОСТ 8732-70		
				Ст.3 ГОСТ 380-71		
				ℓ=30	2	0.7 кг

Инв. № подл. | Подп. и дата | Взам. инв. № | Инв. № дубл. | Подп. и дата

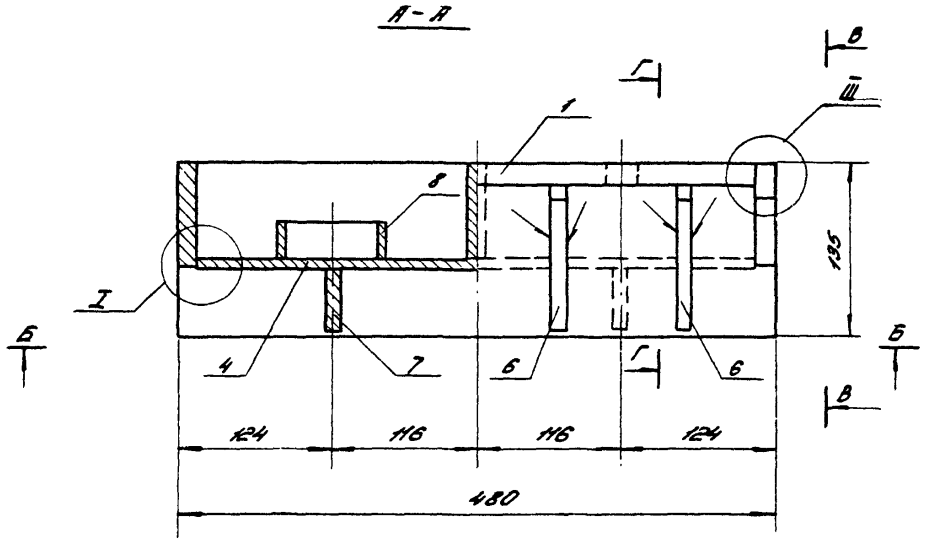

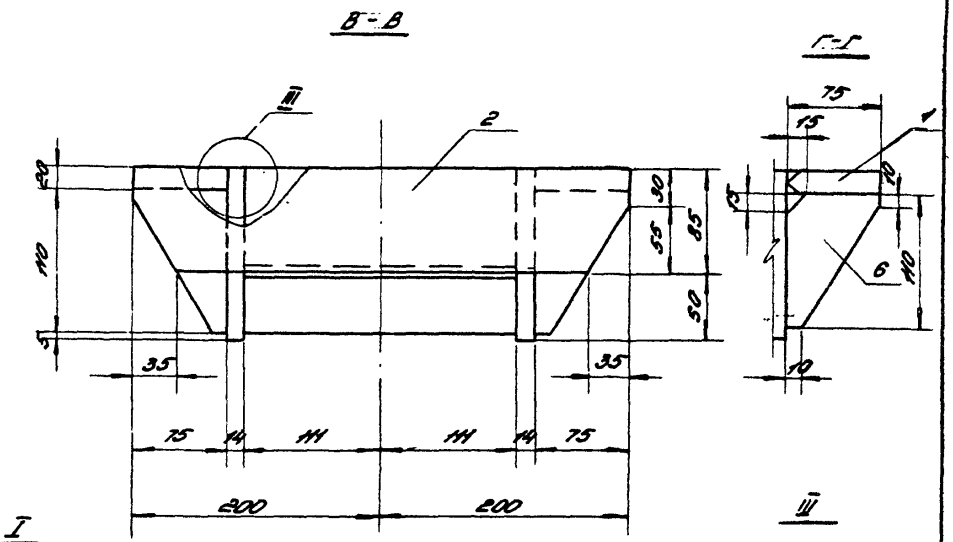

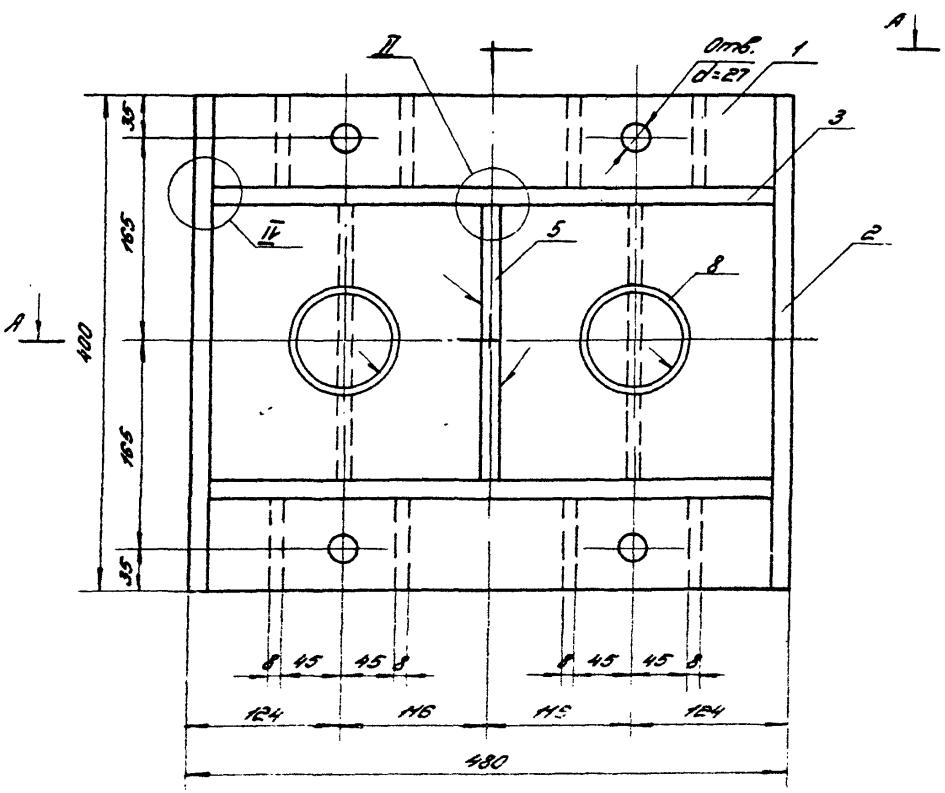

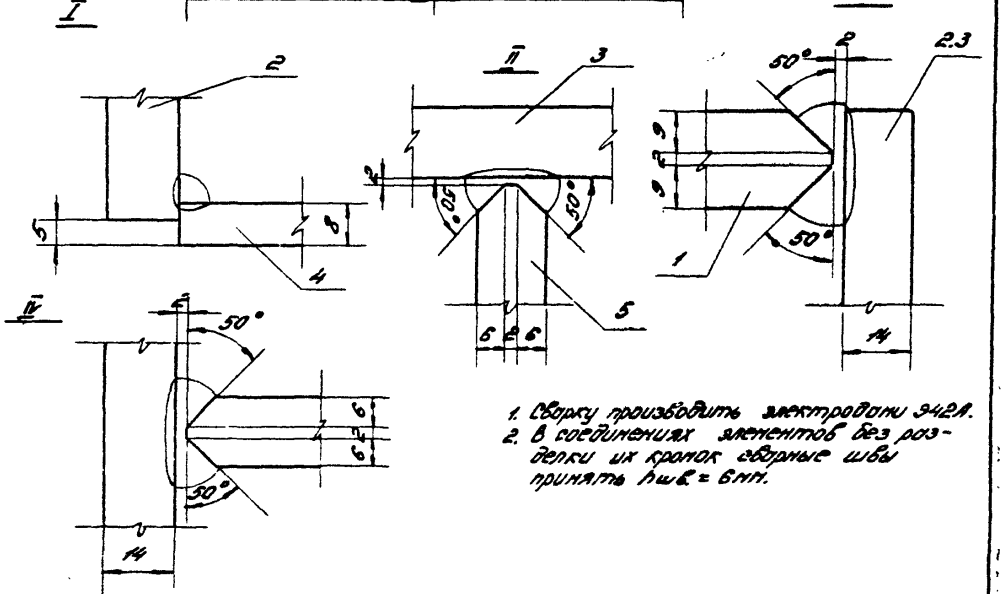

1. Сборку производить электродами Э42А.
2. В соединениях элементов без разделки их кромок сварные швы принять $h_{шв}$ = 6 мм.

				3.001-2.2.ВП1.02.00СБ.
Изм.	Лист.	N докум.	Подп.	Дата
Нач. отд.	Балтухов			Крышко (сборочный чертёж)
Отд. нач. с.	Бобришев			
Рук. груп.	Козарцева			
Ст. инж.	Берлин			
Техник	Побольцева			
Проверил	Козарцева			

Лит.	Масса	Масштаб
	415	1:4
Лист 1	Листов 1	

Госстрой СССР ЦНИИПромзданий г. Москва

Формат	Зона	Поз.	Обозначение	Наименование	Кол.	Примеч.
				Документация		
12			3.001-2.2.ВП2.00.00СБ	Сборочный чертёж		
				Сборочные единицы		
12		1	3.001-2.2.ВП2.01.00	Крышка	1	
12		2	3.001-2.2.ВП2.01.00	Крышка	1	
				Стандартные изделия		
		3		Пружина		
				см. Каталог пружин		
				(серия 3.001-2, вып. 1,		
				пружина N62)	2	21.0кг
		4		Пружина		
				см. Каталог пружин.		
				(серия 3.001-2, вып. 1,		
				пружина N77)	2	6.4кг
		5		Болт М20х75		резьбу выполнить на длину 65
				ГОСТ 7798-70	4	1.04кг

Изм.	Лист	N докум.	Подп.	Дата
Нач. отд.		Балтухов		
Ст. науч. с.		Бобришев		
Рук. груп.		Казарцева		
Ст. инж.		Берлин		
Проверил		Берлин		

3.001-2.2.ВП2.00.00

Виброизолятор пружинный ВП2.

Лит.	Лист	Листов
	1	1

Госстрой СССР ЦНИИПРОМЗДАНИЙ г. Москва

Формат	Зона	Поз.	Обозначение	Наименование	Кол.	Примеч.
				Документация		
12			3.001-2.2.ВП2.01.00СБ	Сборочный чертёж		
				Детали		
64		1	3.001-2.2.ВП2.01.01	Стенка продольная		
				Полоса 16х90		
				ГОСТ 103-76		
				В Ст.3кп ГОСТ 380-71		
				ℓ=500	2	11.3кг
64		2	3.001-2.2.ВП2.01.02	Стенка поперечная		
				Полоса 16х90		
				ГОСТ 103-76		
				В Ст.3кп ГОСТ 380-71		
				ℓ=164	2	3.7кг
64		3	3.001-2.2.ВП2.01.03	Плита		
				Полоса 6х166		
				ГОСТ 103-76		
				В Ст.3кп ГОСТ 380-71		
				ℓ=318	1	2.5кг
64		4	3.001-2.2.ВП2.01.04	Опора		с отверст.
				Полоса 20х72		
				ГОСТ 103-76		
				В Ст.3кп ГОСТ 380-71		
				ℓ=164	2	3,7кг

Изм.	Лист	N докум.	Подп.	Дата
Нач. отд.		Балтухов		
Ст. науч. с.		Бобришев		
Рук. груп.		Казарцева		
Ст. инж.		Берлин		
Проверил		Берлин		

3.001-2.2.ВП2.01.00

Крышка

Лит	Лист	Листов
	1	2

Госстрой СССР ЦНИИПРОМЗДАНИЙ г. Москва

Инв. N подл. | Подп. и дата | Взам. инв. N | Инв. N дубл. | Подп. и дата

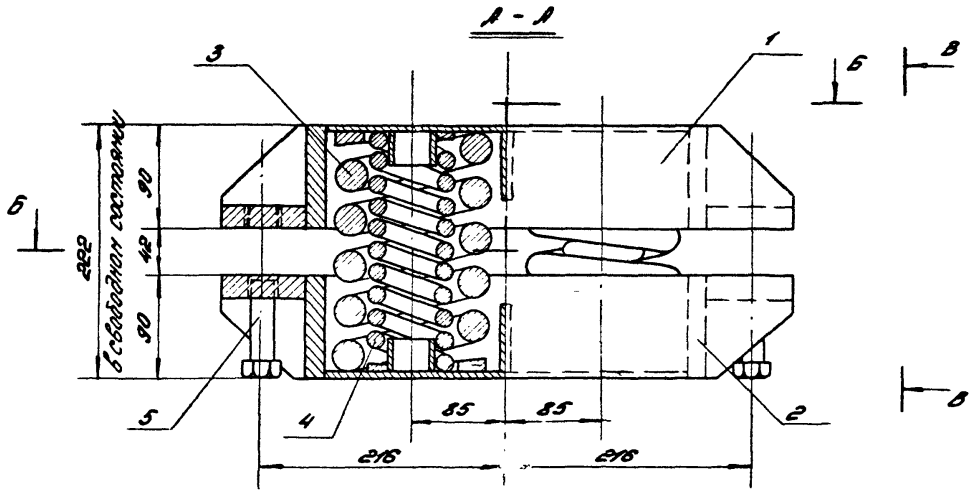

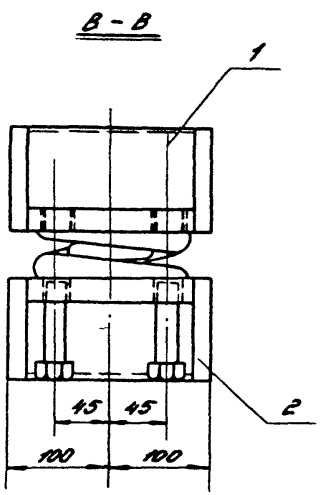

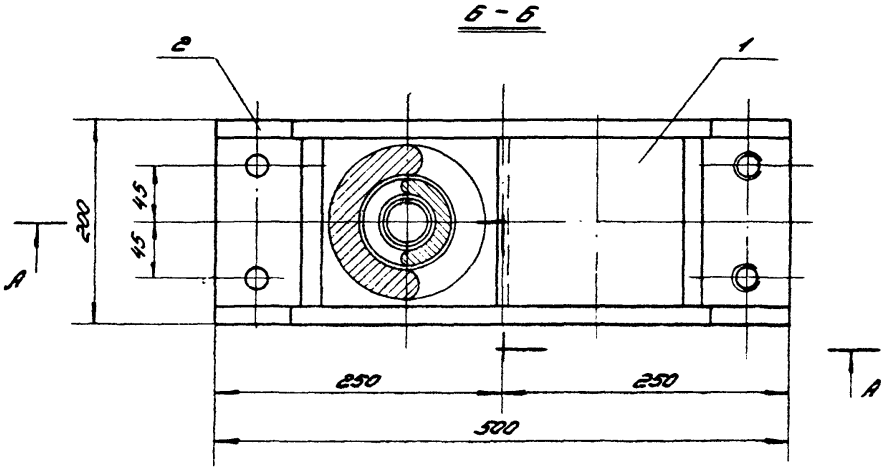

Высота виброизолятора в состоянии поставки - 210мм.

Изм.	Лист	№ докум.	Подп.	Дата
Нач. отд.		Балтухов		
Ст. науч. с.		Бобришев		
Рук. груп.		Казорцева		
Ст. инж.		Бердин		
Техник		Гавальцева		
Проверил		Бердин		

3.001-2.2.ВП2.00.00 СБ

Виброизолятор пружинный ВП2 (сборочный чертёж)

Лит.	Масса	Масшт.
	73.2	1:4

Лист 1 | Листов 1

Госстрой СССР ЦНИИОМТПзодний г. Москва

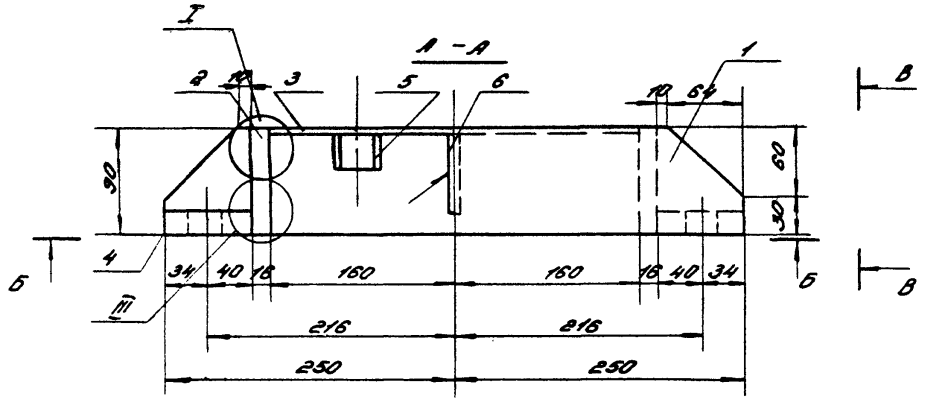

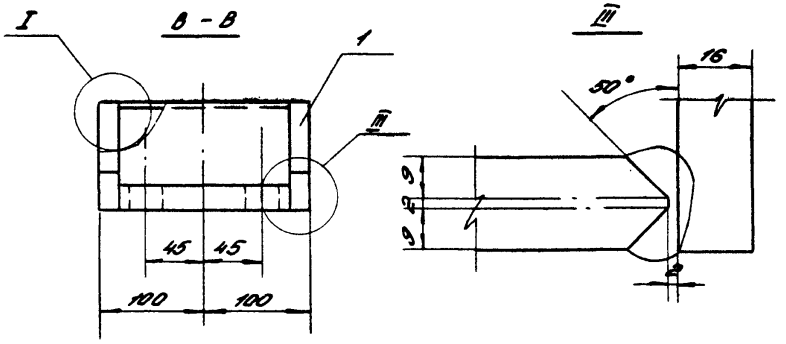

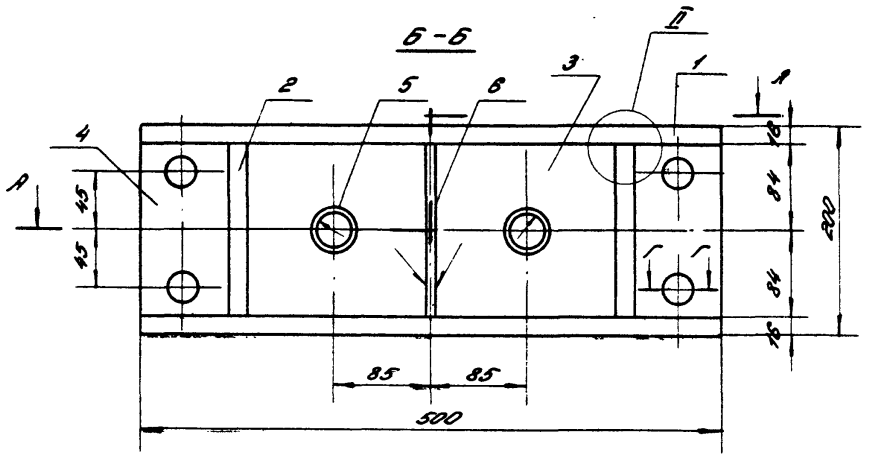

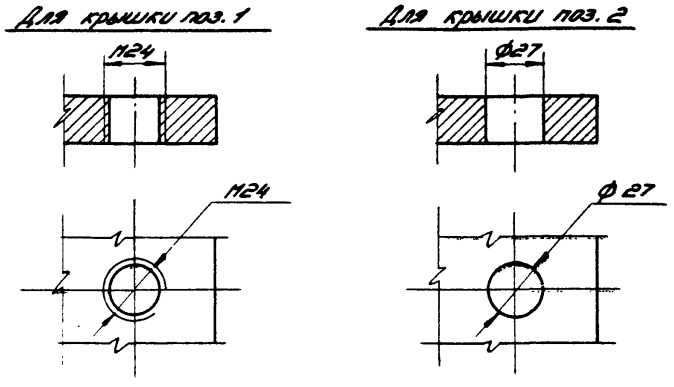

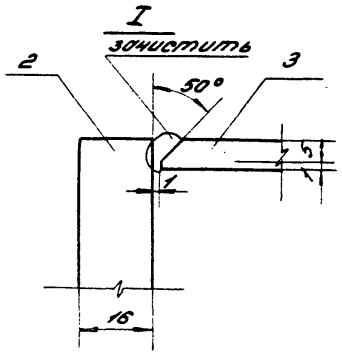

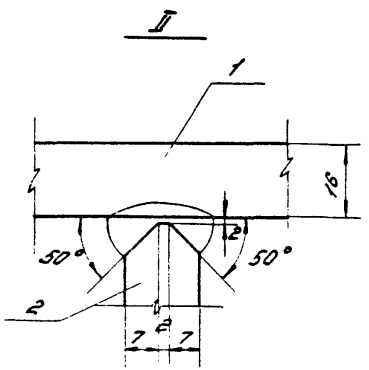

1. Сварку производить электродами Э42А.
2. В соединениях элементов без разделки их кромок сварные швы принять h = 6мм.
3. Крышка поз. 1 отличается от крышки поз.2 только обработкой отверстий (см. сеч. Г-Г).

					3.001-2.2.ВП2.01.00СБ			
Изм.	Лист.	N докум.	Подп.	Дата	Крышка (сборочный чертёж)	Лит	Масса	Масшт
Нач. отд.		Болтухов					22.4	1:4
Ст. науч. с.		Бобришев				Лист 1	Листов 1	
Рук. груп.		Казарцева				Госстрой СССР, ЦНИИПРОМЗДАНИЙ г. Москва		
Ст. инж.		Берлин						
Техник		Тобольцева						
Проверил		Берлин						

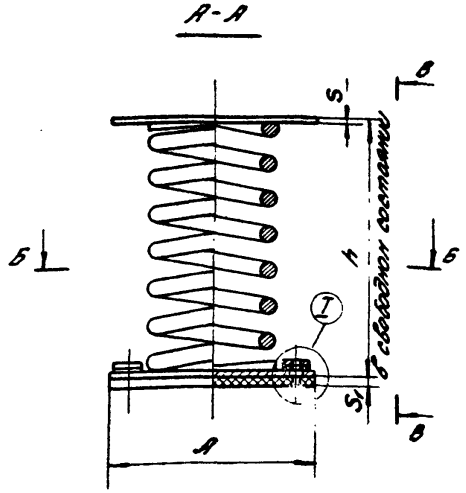

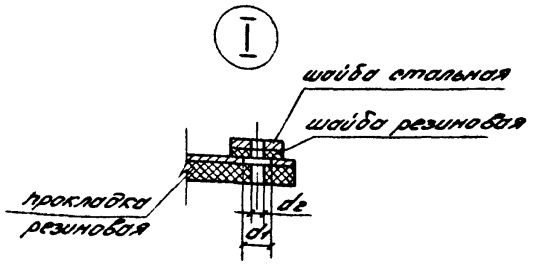

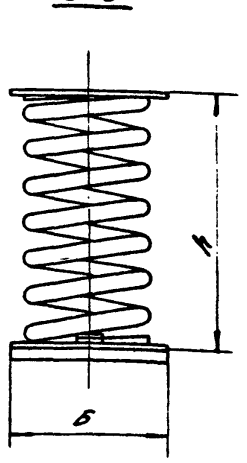

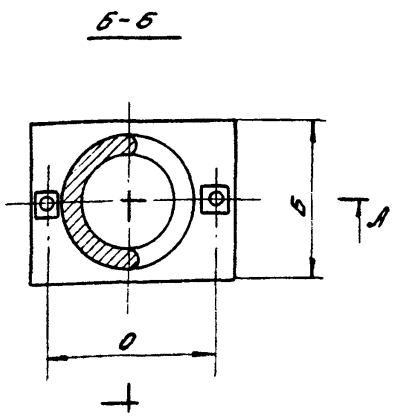

Характеристики виброизоляторов

Марка виброизолятора	h мм	А мм	О мм	Б мм	S мм	d1 мм	d2 мм	S1 мм	Масса кг	№ пружины по Каталогу вып. 1
ДО 38	72	100	70	60	2	12	8,5	5	0,27	1
ДО 39	92,5	110	80	70	2	12	8,5	5	0,4	2
ДО 40	113	130	100	90	3	12	8,9	10	0,9	3
ДО 41	129	130	100	90	3	14	10,5	10	1,0	4
ДО 42	170	150	120	110	3	14	10,5	10	1,56	5
ДО 43	192	160	130	120	3	14	10,5	10	2,4	6
ДО 44	226	180	150	140	3	14	10,5	10	3,6	7
ДО 45	281	220	180	170	3	16	12,5	10	6,4	9

1. Виброизоляторы изготавливаются серийно московским механическим заводом №3, московским заводом "Синтехмонтаж", михневским заводом вентзаготовок и ярославским заводом вентзаготовок.
2. Технические данные на пружины см. Каталог пружин (серия 3.001-2, вып. 1).

Изм.	Лист	N докум.	Подп.	Дата
Нач. отд.		Балтухов		
Ст. инж. с.		Бобришев		
Рук. груп.		Козорцева		
Ст. инж.		Берлин		
Техник		Евсеенкова		
Проверил		Берлин		

3.001-2.2.ДО.00.00

Виброизоляторы пружинные марки ДО

Лит.	Масса	Масшт.
	—	1:5

Лист 1 Листов 1

Госстрой СССР ЦНИИПРОМЗДАНИЙ г. Москва

Формат	Зона	Поз.	Обозначение	Наименование	Кол.	Примеч.
64		5	3.001-2.2.ВП2.01.05	Фиксатор		
				Труба 40×3		
				ГОСТ 10704-76		
				Ст.3 ГОСТ 380-71		
				ℓ=30	2	0,16 кг
64		6	3.001-2.2.ВП2.01.06	Ребро		
				Полоса 6×70		
				ГОСТ 103-76		
				В Ст.3 кп ГОСТ 380-71		
				ℓ=166	1	0,6 кг

Изм.	Лист	N докум.	Подп.	Дата	3.001-2.2.ВП2.01.00	Лист 2

Формат	Зона	Поз.	Обозначение	Наименование	Кол.	Примеч.
				Документация		
12			3.001-2.2.ВП3.00.00СБ	Сборочный чертёж		
				Сборочные единицы		
11		1	3.001.-2.2.ВП3.01.00	Крышка	1	
11		2	3.001-2.2.ВП3.02.00	Корпус	1	
11		3	3.001-2.2.ВП3.03.00	Упор	1	
				Стандартные изделия		
		4		Пружина		
				см. каталог пружин		
				(серия 3.001-2, вып. 1,		
				пружина N13)	1	3,5 кг

Подп. и дата | Инв. N дубл. | Взам. инв. | Подп. и дата | Инв. N подл.

Изм.	Лист	N докум.	Подп.	Дата
Нач. отд.		Балтухов		
Ст. науч. с.		Бобришев		
Рук. груп.		Казарцева		
Ст. инж.		Берлин		
Проверил		Берлин		

3.001-2.2.ВП3.00.00

Виброизолятор пружинный ВП3. (перечень чертежей)

Лит.	Лист	Листов
	1	1

Госстрой СССР ЦНИИПРОМЗДАНИЙ г. Москва

15174-08 16

А-А

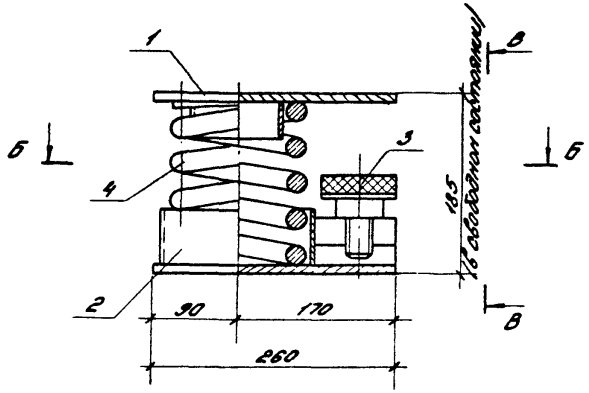

В-В

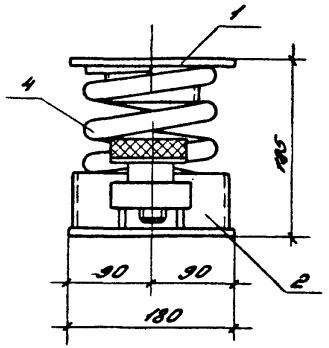

Б-Б

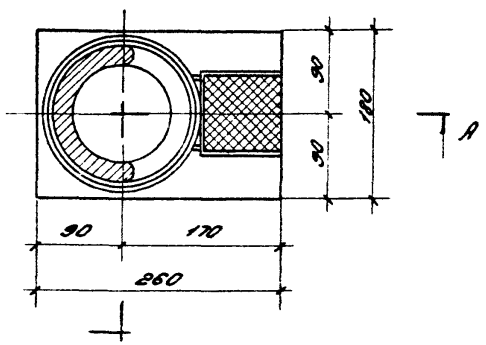

					3.001-2.2.ВПЗ 00.00СБ	
Изм.	Лист	N докум.	Подп.	Дата	Виброизолятор пружинный ВПЗ /сборочный чертёж/	Лит. / Масса / Масшт.
Нач. отд.		Валтухов				17,1 / 1:5
Ст. научс.		Бобришев				Лист 1 / Листов 1
Рук. груп.		Казорцева				Госстрой СССР, ЦНИИПромзданий г. Москва
Ст. инж.		Берлин				
Техник		Евстенкова				
Провер.		Берлин				

Формат	Зона	Поз.	Обозначение	Наименование	Кол.	Приме-чание
				Документация		
А1			3.001-2.2.ВПЗ.01.00 СБ	Сборочный чертёж		
				Детали		
Б4		1	3.001-2.2.ВПЗ.01.01	Плита		
				Лист 10×180		
				ГОСТ 103-76		
				Вст.3кп ГОСТ 380-71		
				ℓ=280		3.7кг
Б4		2	3.001-2.2.ВПЗ.01.02	Фиксатор		
				Труба 102×6		
				ГОСТ 8732-70		
				Ст.3 ГОСТ 380-71		
				ℓ=40		0.6кг

Изм.	Лист	№ докум.	Подп.	Дата
Нач. отд.		Балтухов		
Ст. науч. с.		Бобришев		
Рук. груп.		Казорцева		
Ст. инж.		Берлин		
Проверил		Берлин		

3.001-2.2.ВПЗ.01.00

Крышка

Лит.	Масса	Масшт.
	1	1:5
Лист 1	Листов 1	

Госстрой СССР ЦНИИПромзданий г. Москва

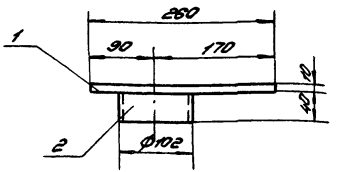

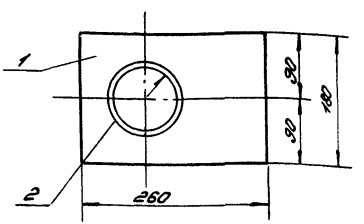

1. Сварку производить электродами Э42А
2. Толщину сварных швов $h_ш$ = 6мм.

Инв. № подл. | Подп. и дата | Взам. инв. № | Инв. № дубл. | Подп. и дата

Изм.	Лист	№ докум.	Подп.	Дата
Нач. отд.		Балтухов		
Ст. науч. с.		Бобришев		
Рук. груп.		Казорцева		
Ст. инж.		Берлин		
Техник		Евченкова		
Проверил		Берлин		

3.001-2.2.ВПЗ.01.00 СБ

Крышка (сборочный чертёж)

Лит.	Масса	Масшт.
	4,4	1:5
Лист 1	Листов 1	

Госстрой СССР ЦНИИПромзданий г. Москва

Формат	Зона	Поз.	Обозначение	Наименование	Колич.	Примеч.
				Документация		
11			3.001-2.2.ВП3.02.00СБ	Сборочный чертёж		
				Детали		
64		1	3.001-2.2.ВП3.02.03	Плита		
				Лист 10×180		
				ГОСТ 103-76		
				ВСт.3кп ГОСТ 380-71		
				e=260	1	3.7кг
64		2	3.001-2.2.ВП3.02.04	Фиксатор		
				Труба 159×8		
				ГОСТ 8732-70		
				Ст.3 ГОСТ 380-71		
				e=60		1.8кг
64		3	3.001-2.2.ВП3.02.05	Опорные ребра		
				Лист 10×20 ГОСТ 103-76		
				ВСт.3кп ГОСТ 380-71		
				e=95	2	0.3кг
64		4	3.001-2.2.ВП3.02.06	Опорная плита		
				Полоса 30×90		
				ГОСТ 103-76		
				ВСт.3кп ГОСТ 380-71		
				e=90	1	1,9кг

Изм.	Лист	N докум.	Подп.	Дата
Нач. отд.	Балтухов			
Ст. научн.	Бобришев			
Рук. груп.	Козарцева			
Ст. инж.	Берлин			
Проверил	Берлин			

3.001-2.2.ВП3.02.00

Корпус

Лит.	Лист	Листов
	1	1

Госстрой СССР ЦНИИПРОМЗДАНИЙ г. Москва

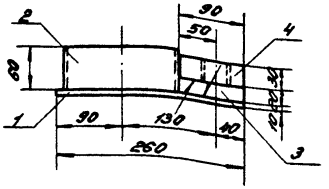

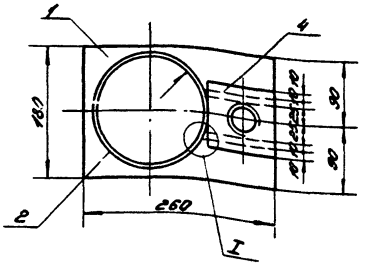

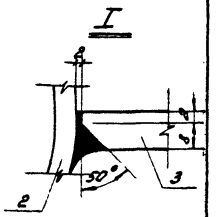

Сварку производить электродами Э-42А.
Толщина швов $h_{шв.}$ = 6мм.

Изм.	Лист	N докум.	Подп.	Дата
Нач. отд.	Балтухов			
Ст. научн.	Бобришев			
Рук. груп.	Козарцева			
Ст. инж.	Берлин			
Техник	Евсеенкова			
Проверил	Берлин			

3.001-2.2.ВП3.02.00СБ

Корпус (сборочный чертёж)

Лит.	Масса	Масшт.
	7.8	1:5

Лист 1 Листов 1

Госстрой СССР ЦНИИПРОМЗДАНИЙ г. Москва

Инв. N подл. | Подп. и дата | Взам. инв. N | Инв. N дубл. | Подп. и дата

Формат	Зона	Поз.	Обозначение	Наименование	Кол.	Примеч.
				Документация		
А1			3.001-2.2.ВПЗ.03.00СБ	Сборочный чертёж		
				Детали		
Б4		1	3.001-2.2.ВПЗ.03.07	Металлич. прокладка		
				квадрат 5×80		
				ГОСТ 2591-71		
				Ст.3кп ГОСТ 380-71		
				ℓ = 80	1	0.25 кг
Б4		2	3.001-2.2.ВПЗ.03.08	Резиновый амортизатор		
				20×80, ℓ = 80		
				Резина для штампов	1	0.2 кг
Б4		3	3.001-2.2.ВПЗ.03.09	Шайба ф10 ГОСТ 2590-71, ℓ=6	2	0.01 кг
				Стандартные изделия		
Б4		4		Болт М30×ℓ		
				ГОСТ 7798-70	1	0.5÷0.75 кг
Б4		5		Гайка М30		
				ГОСТ 5915-70	1	0.2 кг

Изм.	Лист	N докум.	Подп.	Дата
Нач. отд.		Балтухов		
Ст. науч. сотр.		Бобришев		
Рук. груп.		Козорцева		
Ст. инж.		Берлин		
Проверил		Берлин		

3.001-2.2.ВПЗ.03.00

Упор

Лит.	Лист	Листов
	1	1

Госстрой СССР ЦНИИПромзданий г. Москва

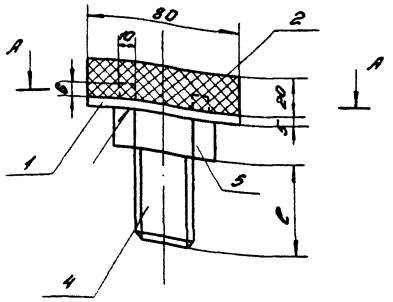

А-А

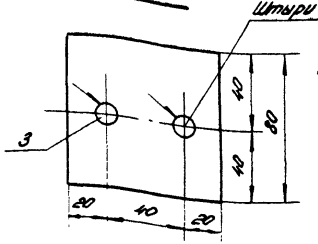

Длина болта в зависимости от нагрузки на виброизолятор

Нагрузка кгс	Длина болта ℓ мм
0÷250	90
250÷425	65
425÷600	45

Толщина сварных швов $h_ш$ = 4мм

Инв. № подл. | Подп. и дата | Взам. инв. № | Инв. № дубл. | Подп. и дата

Изм.	Лист	N докум.	Подп.	Дата
Нач. отд.		Балтухов		
Ст. науч. сотр.		Бобришев		
Рук. груп.		Козорцева		
Ст. инж.		Берлин		
Проверил		Берлин		
Техник		Тобольцев		

3.001-2.2.ВПЗ.03.00СБ

Упор (сборочный чертёж)

Лит.	Масса	Масшт.
	1.4	1:2
Лист 1	Листов 1	

Госстрой СССР ЦНИИПромзданий г. Москва

Формат	Зона	Поз.	Обозначение	Наименование	Кол.	Примеч.
				Документация		
12			3.001-2.2. ВП4. 00.00 СБ	Сборочный чертёж		
				Сборочные единицы		
11		1	3.001.-2.2. ВП4.01.00	Крышка	1	
11		2	3.001.-2.2. ВП4.02.00	Корпус	1	
11		3	3.001-2.2. ВП4.03.00	Упор	1	
				Стандартные изделия		
		4		Пружина		
				см. каталог пружин.		
				(серия 3.001-2, вып. 1		
				пружина N 28)	1	25,4 кг

Изм.	Лист	N докум.	Подп.	Дата
Нач. отд.		Болтухов		
Ст. науч. с.		Бобришев		
Рук. груп.		Казарцева		
Ст. инж.		Берлин		
Проверил		Берлин		

3.001-2.2. ВП4. 00.00

Виброизолятор пружинный ВП4.

Лит.	Лист	Листов
	1	1

Госстрой СССР ЦНИИПРОМЗДАНИЙ г. Москва

Формат	Зона	Поз.	Обозначение	Наименование	Кол.	Примеч.
				Документация		
11			3.001-2.2. ВП4. 01.00 СБ	Сборочный чертёж		
				Детали		
Б4		1	3.001-2.2. ВП4.01.01	Плита		
				Лист 10×260, ℓ=350		
				ГОСТ 82-70		
				ВСт.3кп ГОСТ 380-71	1	7,2 кг
Б4		2	3.001-2.2. ВП4. 01.02	Фиксатор		
				Труба 159×6		
				ГОСТ 8732-70		
				Ст.3 ГОСТ 380-71		
				ℓ=40	1	0,9 кг

Инв. N подл. | Подп. и дата | Взам. инв. N | Инв. N дубл. | Подп. и дата

Изм.	Лист	N докум.	Подп.	Дата
Нач. отд.		Болтухов		
Ст. науч. с.		Бобришев		
Рук. груп.		Казарцева		
Ст. инж.		Берлин		
Проверил		Берлин		

3.001-2.2. ВП4. 01.00

Крышка

Лит.	Лист	Листов
	1	1

Госстрой СССР ЦНИИПРОМЗДАНИЙ г. Москва

А - А

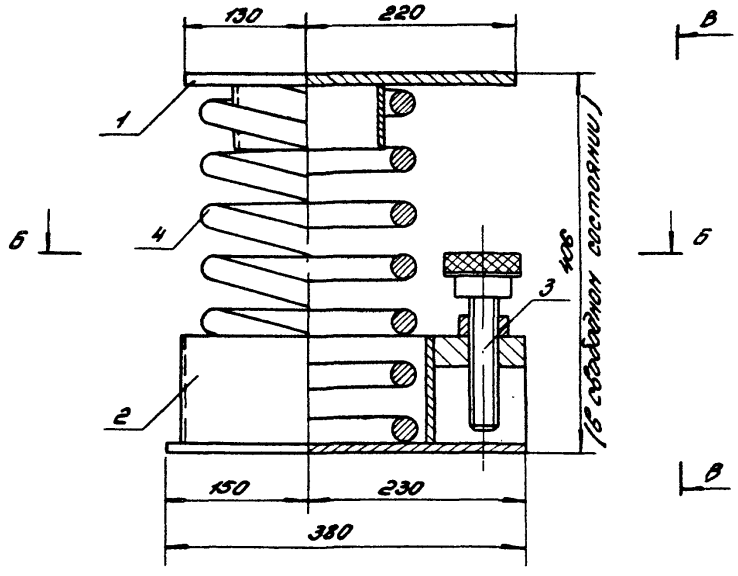

В - В

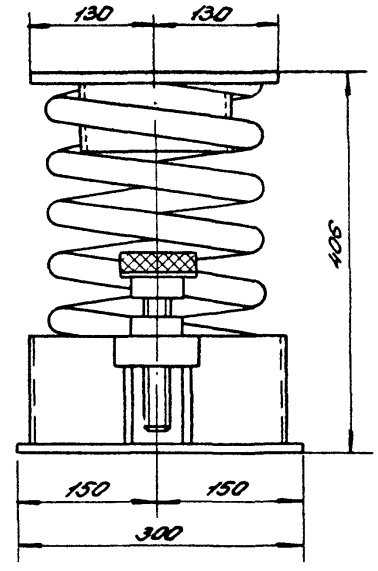

Б - Б

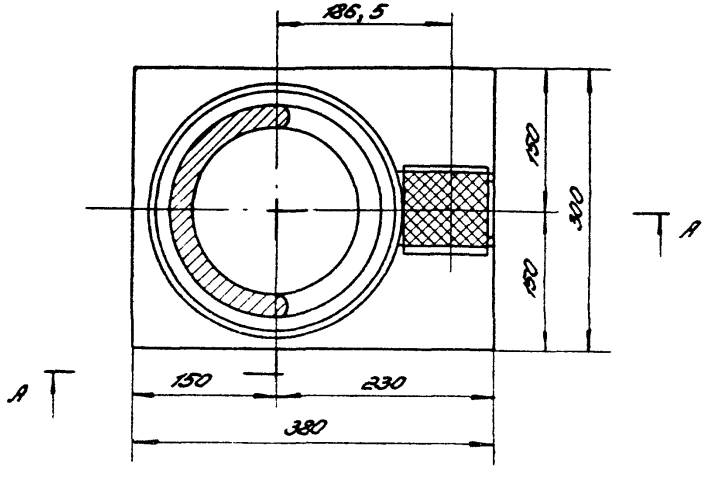

Изм.	Лист	№ докум.	Подп.	Дата
Нач. отд.		Балтухов		
Ст. науч. с		Бобрышев		
Рук. груп.		Казарцева		
Ст. инж.		Берлин		
Техник		Евсеенкова		
Проверил		Берлин		

3.001-2.2.ВП4.00.00СБ

Виброизолятор пружинный ВП4 (сборочный чертёж)

Лит.	Масса	Масш.
	54,4	1:5
Лист 1	Листов 1	

Госстрой СССР ЦНИИПРОМЗДАНИЙ г. Москва

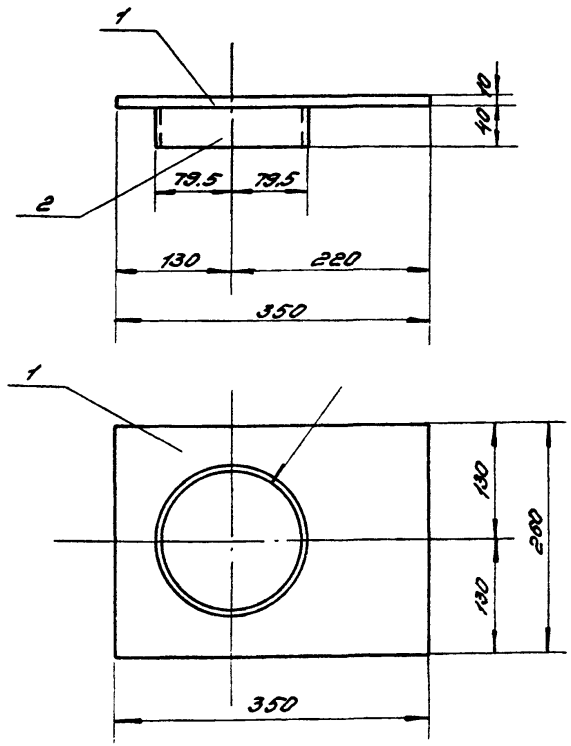

Сварку производить электродами Э42А.
Толщина сварных швов $h_ш$ = 6мм.

Формат	Зона	Поз.	Обозначение	Наименование	Кол.	Примеч.
				Документация		
А1			3.001-2.2.ВП4.02.00СБ	Сборочный чертёж		
				Детали		
Б4		1	3.001-2.2.ВП4.02.03	Плита		
				Лист 10×300; ℓ = 380		
				ГОСТ 82-70		
				ВСт.3кп ГОСТ 380-71	1	9,0 кг
Б4		2	3.001-2.2.ВП4.02.04	Фиксатор		
				Труба 273×8		
				ГОСТ 8732-70		
				Ст.3 ГОСТ 380-71		
				ℓ = 440	1	5,8 кг
Б4		3	3.001-2.2.ВП4.02.05	Опорные ребра		
				Лист 10×80		
				ГОСТ 82-70		
				ВСт.3кп ГОСТ 380-71		
				ℓ = 85	2	1,1 кг
Б4		4	3.001-2.2.ВП4.02.06	Опорная плита		
				Полоса 30×90		
				ГОСТ 103-76		
				ВСт.3кп. ГОСТ 380-71		
				ℓ = 90	1	1,9 кг

Инв.№ подл. | Подп. и дата | Взам.инв.№ | Инв.№ дубл. | Подп. и дата

Изм.	Лист	N докум.	Подп.	Дата	3.001-2.2.ВП4.02.00			
Нач.отд.		Балтухов						
Ст.науч.с.		Бобришев			Корпус	Лит.	Лист	Листов
Рук.груп.		Козорцева					1	1
Ст.инж.		Берлин				Госстрой СССР ЦНИИПромзданий г. Москва		
Проверил		Берлин						

Изм.	Лист	N докум.	Подп.	Дата	3.001-2.2.ВП4.02.03СБ			
Нач.отд.		Балтухов						
Ст.науч.с.		Бобришев			Крышка (сборочный чертёж)	Лит.	Масса	Масшт.
Рук.груп.		Козорцева					8,2	1:5
Ст.инж.		Берлин				Лист 1	Листов 1	
Техн.к.		Тобольцева				Госстрой СССР ЦНИИПромзданий г. Москва		
Проверил		Берлин						

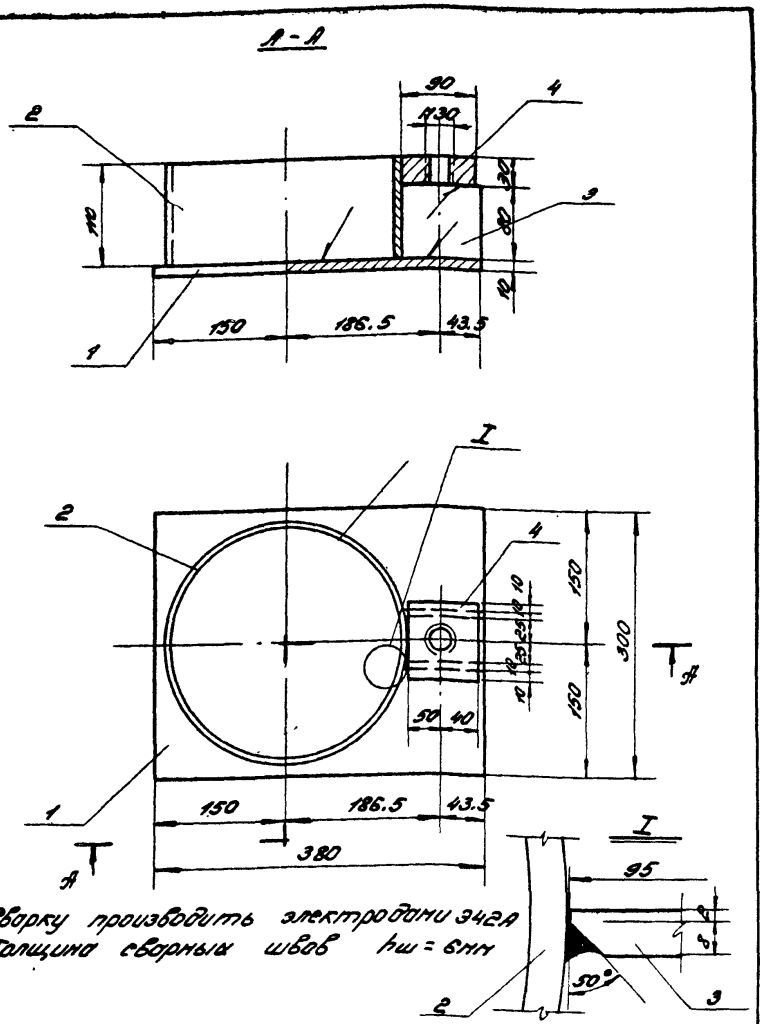

Сварку производить электродами Э42А
Толщина сварных швов $h_ш$ = 6мм

Поз.	Обозначение	Наименование	Кол.	Приме-чание
		Документация		
Н	3.001-2.2.ВП4.03.00 СБ	Сборочный чертёж		
		Детали		
Б4 1	3.001-2.2.ВП4.03.07	Металлич. прокладка		
		Квойрот 5х80		
		ГОСТ 2591-71		
		В Ст.3кп. ГОСТ 380-71		
		e=80	1	0.25кг
Б4 2	3.001-2.2.ВП4.03.08	Резиновый амортизатор		
		20х80; e=80		
		Резина для штампов	1	0.2кг
Б4 3	3.001-2.2.ВП4.03.09	Шайба ГОСТ 6402-70; e=6	2	0.01кг
		Стандартные изделия		
4		Болт М30хe		1.23÷1.97кг резьбу выполнить по ГОСТ 16093-70
		ГОСТ 7798-70	1	
5		Гайка М30		
		ГОСТ 5915-70	1	0.2кг

Инв.№ подл. | Подп. и дата | Взам.инв.№ | Инв.№ дубл. | Подп. и дата

Изм.	Лист	N докум.	Подп.	Дата
Нач. отд.		Балтухов		
Ст.науч.с.		Бобришев		
Рук. груп.		Козарцева		
Ст.инж.		Берлин		
Техник		Тобольцева		
Проверил		Берлин		

3.001-2.2.ВП4.02.00 СБ

Корпус
(сборочный чертёж)

Лит.	Масса	Масшт.
	18,2	1:5
Лист 1	Листов 1	

Госстрой СССР
ЦНИИПромзданий
г. Москва

Изм.	Лист	N докум.	Подп.	Дата
Нач. отд.		Балтухов		
Ст.науч.с.		Бобришев		
Рук. груп.		Козарцева		
Ст.инж.		Берлин		
Проверил		Берлин		

3.001-2.2.ВП4.03.00

Упор

Лит	Лист	Листов
	1	1

Госстрой СССР
ЦНИИПромзданий
г. Москва

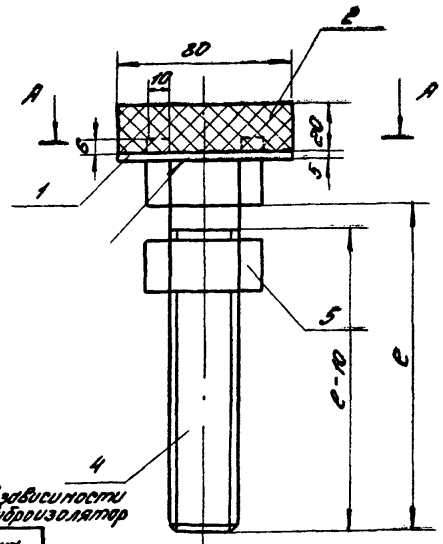

Длина болта в зависимости от нагрузки на виброизолятор

Нагрузка кгс	Длина болта ℓ мм
0÷620	300
620÷1670	240
1670÷2700	180

Изм.	Лист	N докум.	Подп.	Дата
Нач. отд.		Болтухов		
Ст. науч. с.		Бобришев		
Рук. груп.		Казорцева		
Ст. инж.		Берлин		
Техник		Тобольцева		
Проверил		Берлин		

3.001-2.2.ВП4.П3.00 СБ

Упор (сборочный чертёж)

Лит.	Масса	Масшт.
	2,6	1:2

Лист | Листов 1

Госстрой СССР ЦНИИПромзданий г. Москва

Перв. примен.

Справ. №

Инв. № подл. | Подп. и дата | Взам. инв. №

Формат	Зона	Поз.	Обозначение	Наименование	Кол.	Примеч.
				Документация		
12			3.001-2.2.ВП5.00.00 СБ.	Сборочный чертёж		
				Сборочные единицы		
11		1	3.001-2.2.ВП5.01.00	Крышка	1	
11		2	3.001-2.2.ВП5.02.00	Корпус	1	
11		3	3.001-2.2.ВП5.03.00	Упор	1	
				Стандартные изделия		
		4		Пружина		
				см. Каталог пружин		
				Серия 3.001-2, вып. 1		
				пружина №44/	1	16,8 кг

Изм.	Лист	N докум.	Подп.	Дата
Нач. отд.		Болтухов		
Ст. науч. с.		Бобришев		
Рук. груп.		Казорцева		
Ст. инж.		Берлин		
Проверил		Берлин		

3.001-2.2.ВП5.00.00.

Виброизолятор пружинный ВП5.

Лит.	Лист	Листов
	1	1

Госстрой СССР ЦНИИПромзданий г. Москва

А - А

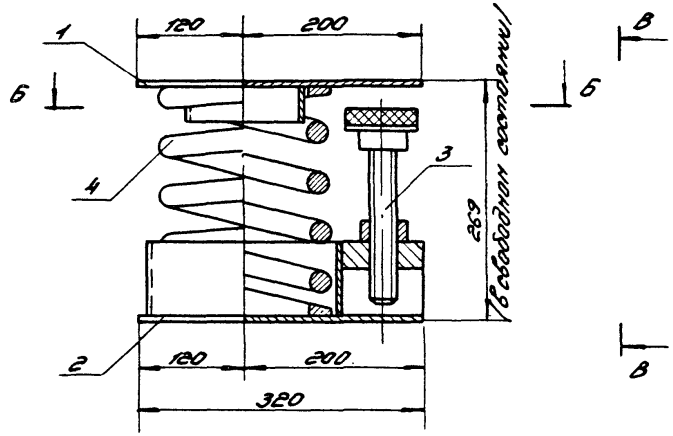

В - В

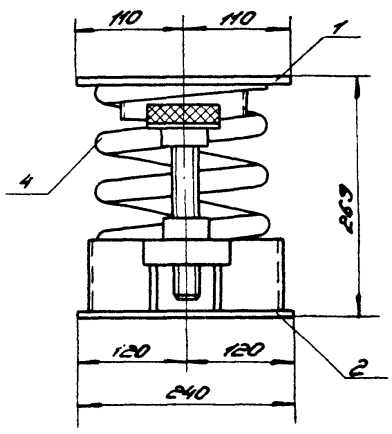

Б - Б

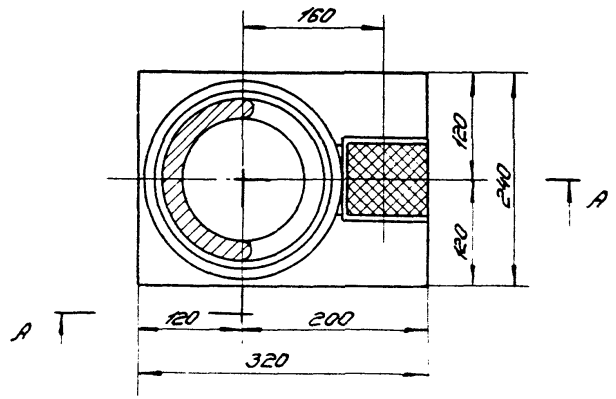

					3.001-2.2.ВП5.00.00СБ	
Изм.	Лист	N докум.	Подп.	Дата		
Нач. отд.		Балтухов			Виброизолятор пружинный ВП5. (сборочный чертёж)	Лит. / Масса 37,0 / Масштаб 1:5
Ст. инж. с.		Бобришев				Лист 1 / Листов 1
Рук. гр.		Кожурцево				Госстрой СССР ЦНИИПРОМЗДАНИЙ г. Москва
Ст. инж.		Берлин				
Техник		Евсеенкова				
Проверил		Берлин				

Формат	Зона	Поз.	Обозначение	Наименование	Кол.	Примеч.
				Документация		
А			3.001-2.2.ВП5.01.00 СБ	Сборочный чертёж		
				Детали		
Б4		1	3.001-2.2.ВП5.01.01	Плита		
				Лист 10×220		
				ГОСТ 82-70		
				В Ст. 3 кп. ГОСТ 380-71		
				ℓ = 320	1	5,52 кг
Б4		2	3.001-2.2.ВП5.01.02	Фиксатор		
				Труба 133×6		
				ГОСТ 8732-70		
				Ст. 3 ГОСТ 380-71		
				ℓ = 40	1	0,75 кг

Изм.	Лист	N докум.	Подп.	Дата
Нач. отд.		Балтухов		
Ст. конс.		Бобришев		
Рук. груп.		Козорцева		
Ст. инж.		Берлин		
Проверил		Берлин		

3.001-2.2.ВП5.01.00

Крышка

Лит.	Лист	Листов
	1	1

Госстрой СССР ЦНИИПРОМЗДАНИЙ г. Москва

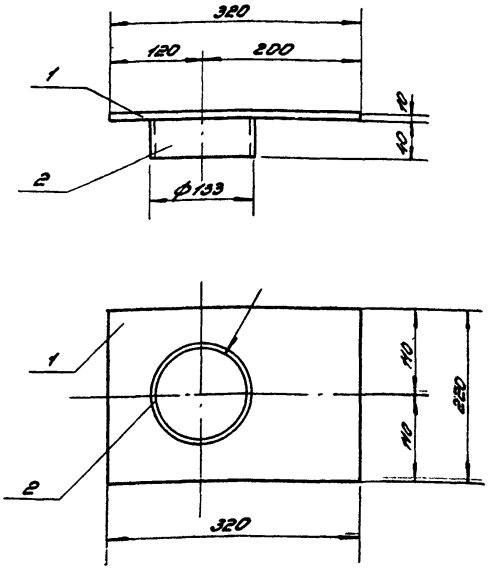

1. Сварку производить электродами Э42А
2. Толщина сварных швов $k_ш$ = 6 мм.

Инв. № подл. | Подп. и дата | Взам. инв. № | Инв. № дубл. | Подп. и дата

Изм.	Лист	N докум.	Подп.	Дата
Нач. отд.		Балтухов		
Ст. конс.		Бобришев		
Рук. груп.		Козорцева		
Ст. инж.		Берлин		
Техник		Тобольцева		
Проверил		Берлин		

3.001-2.2.ВП5.01.00 СБ

Крышка (сборочный чертёж)

Лит.	Масса	Масшт.
	6.4	1:5

Лист 1 Листов 1

Госстрой СССР ЦНИИПРОМЗДАНИЙ г. Москва

Формат	Зона	Поз.	Обозначение	Наименование	Кол.	Примеч.
				Документация		
А4			3.001-2.2.ВП5.02.00СБ	Сборочный чертёж		
				Детали		
Б4		1	3.001-2.2.ВП5.02.03	Плита		
				Лист 10×240		
				ГОСТ 82-70		
				В Ст.3 кп ГОСТ 380-71		
				ℓ=320	1	6.0 кг
Б4		2	3.001-2.2.ВП5.02.04	Фиксатор		
				Труба 219×8		
				ГОСТ 8732-70		
				Ст.3 ГОСТ 380-71		
				ℓ=85	1	3.6 кг
Б4		3	3.001-2.2.ВП5.02.05	Опорные ребра		
				Лист 10×90 ГОСТ 82-70		
				В Ст.3 кп ГОСТ 380-71		
				ℓ=55	2	0.8 кг
Б4		4	3.001-2.2.ВП5.02.06	Опорная плита		
				Полоса 30×90		
				ГОСТ 103-76		
				В Ст.3 кп ГОСТ 380-71		
				ℓ=90	1	1.9 кг

Изм.	Лист	N докум.	Подп.	Дата
Нач. отд.		Балтыхов		
Ст. конс.		Бабришев		
Рук. гр.		Козорцев		
Ст. инж.		Берлин		
Проверил		Берлин		

3.001-2.2.ВП5.02.00

Корпус

Лит.	Масса	Масштаб
Лист	Листов	

Госстрой СССР ЦНИИПРОМЗДАНИЙ г. Москва

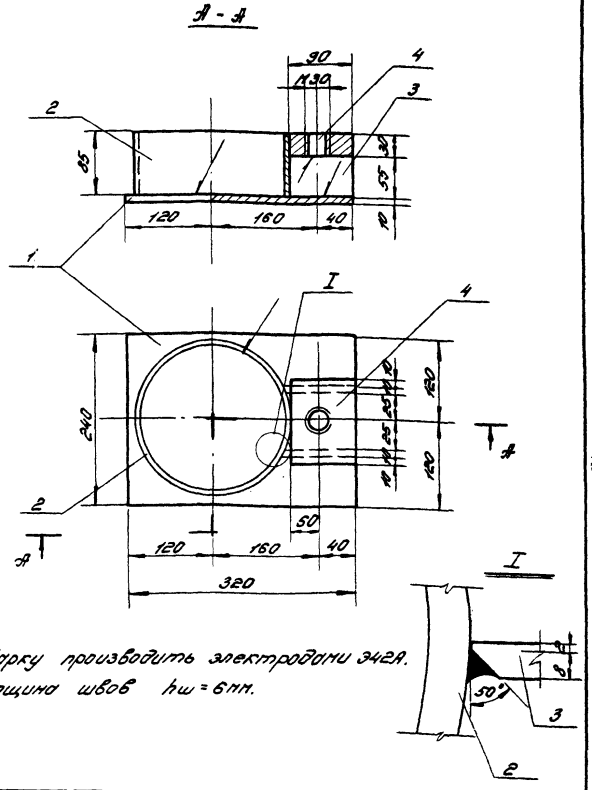

Сборку производить электродами Э42А.
Толщина швов $h_w = 6$ мм.

Инв. № подл. | Подп. и дата | Взам. инв. №

Изм.	Лист	N докум.	Подп.	Дата
Нач. отд.		Балтыхов		
Ст. конс.		Бабришев		
Рук. гр.		Козорцев		
Ст. инж.		Берлин		
Техник		Гобальцев		
Проверил		Берлин		

3.001-2.2.ВП5.02.00СБ

Корпус
(сборочный чертёж)

Лит.	Масса	Масштаб
	12.6	1:5
Лист 1	Листов 1	

Госстрой СССР ЦНИИПРОМЗДАНИЙ г. Москва

Формат	Зона	Поз.	Обозначение	Наименование	Кол.	Примеч.
				Документация		
N			3.001-2.2.ВП5.03.00 СБ	Сборочный чертёж		
				Детали		
Б4		1	3.001-2.2.ВП5.03.07	Резиновый амортизатор		
				20×80 ; ℓ = 80		
				Резина для штампов	1	0,2кг
Б4		2	3.001-2.2.ВП5.03.08	Металлическая прокладка		
				Квадрат 5×80		
				ГОСТ2591-71		
				Ст.3кп ГОСТ380-71		
				ℓ=80	1	0,25кг
Б4		3		Шпильки; ГОСТ22590-71; В·6	2	0,01кг
				Стандартные изделия		
		4		Болт М30×ℓ		ИЗ 8 = 1,08кг резьбу фосфатировать по длине
				ГОСТ 7798-70	1	
		5		Гайка М30		
				ГОСТ5915-70	1	0,2кг

Изм.	Лист.	N докум.	Подп.	Дата
Нач. отд.	Балтыхов			
Ст. инж.	Бобрышев			
Рук. гр.	Козырцев			
Ст. инж.	Берлин			
Проверил	Берлин			

3.001-2.2.ВП5.03.00

Упор

Лит.	Лист	Листов
	1	1

Госстрой СССР ЦНИИПРОМЗДАНИЙ г. Москва

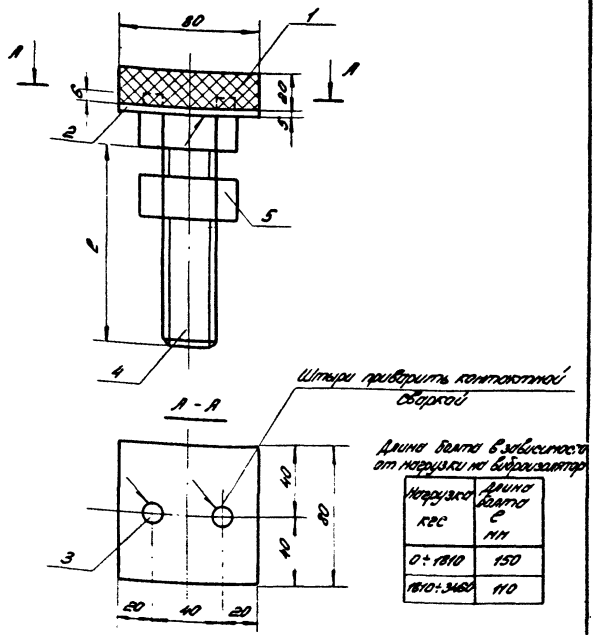

Длина болта в зависимости от нагрузки на амортизатор

Нагрузка кгс	Длина болта ℓ мм
0÷1810	150
1810÷3460	110

Толщина сварных швов $h_{шв}$=4мм

Изм.	Лист.	N докум.	Подп.	Дата
Нач. отд.	Балтыхов			
Ст. инж.	Бобрышев			
Рук. гр.	Козырцев			
Ст. инж.	Берлин			
Техник	Тобольцева			
Проверил	Берлин			

3.001-2.2.ВП5.03.00 СБ

Упор (сборочный чертёж)

Лит.	Масса	Масшт.
	1,8	1:2

Лист 1 Листов 1

Госстрой СССР ЦНИИПРОМЗДАНИЙ г. Москва

Инв. N подл. | Подп. и дата | Взам. инв. N | Инв. N дубл. | Подп. и дата

Формат	Зона	Поз.	Обозначение	Наименование	Кол.	Примеч.
				Документация		
12			3.001-2.2. ВП6.00.00 СБ	Сборочный чертёж		
				Сборочные единицы		
11		1	3.001-2.2.ВП6.01.00	Крышка	1	
11		2	3.001-2.2.ВП6.02.00	Корпус	1	
11		3	3.001-2.2.ВП6.03.00	Упор	1	
				Стандартные изделия		
		4		Пружина		
				см. Каталог пружин		
				(серия 3.001-2, вып. 1		
				пружина N50)	1	24.3 кг

Изм.	Лист	N докум.	Подп.	Дата
Нач. отд.		Болтухов		
Ст. науч. с.		Бобришев		
Рук. груп.		Казарцева		
Ст. инж.		Берлин		
Проверил		Берлин		

3.001-2.2. ВП6.00.00

Виброизолятор пружинный ВП6.

Лит.	Лист	Листов
	1	1

Госстрой СССР ЦНИИПРОМЗДАНИЙ г. Москва

Формат	Зона	Поз.	Обозначение	Наименование	Кол.	Примеч.
				Документация		
11			3.001-2.2. ВП6.01.00 СБ.	Сборочный чертёж		
				Детали		
64		1	3.001-2.2. ВП6.01.01.	Плита		
				Лист 10×300		
				ГОСТ 82-70		
				ВСт.3 кп ГОСТ 380-71		
				ℓ=380	1	9.0 кг
64		2	3.001-2.2. ВП6.01.02.	Фиксатор		
				Труба 152×6		
				ГОСТ 8732-70		
				Ст. 3 ГОСТ 380-71		
				ℓ=40	1	0.9 кг

Изм.	Лист	N докум.	Подп.	Дата
Нач. отд.		Болтухов		
Ст. науч. с.		Бобришев		
Рук. груп.		Казарцева		
Ст. инж.		Берлин		
Проверил		Берлин		

3.001-2.2. ВП6.01.00

Крышка

Лит.	Лист	Листов
	1	1

Госстрой СССР ЦНИИПРОМЗДАНИЙ г. Москва

Инв. N подл. | Подп. и дата | Взам. инв. N | Инв. N дубл. | Подп. и дата

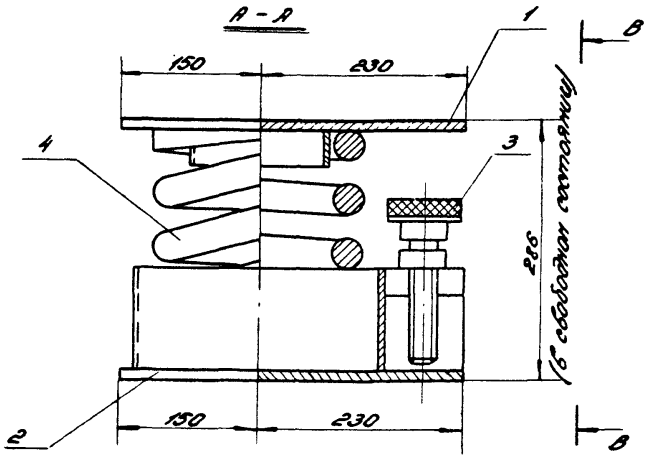

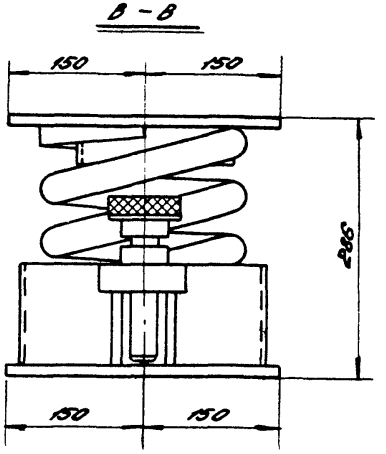

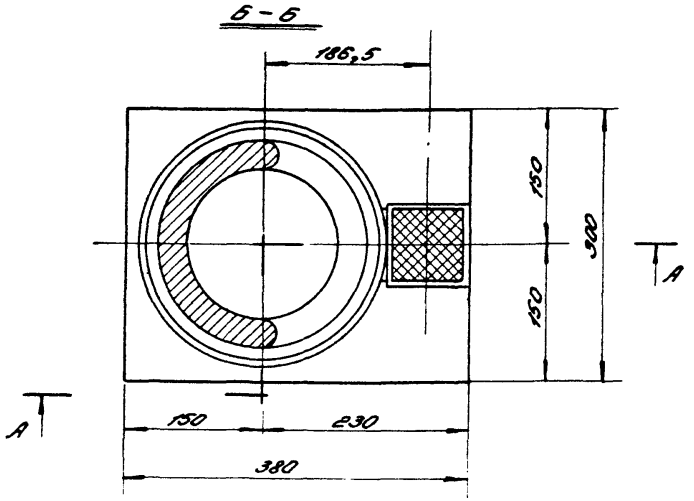

					3.001-2.2.ВП6.00.00СБ		
Изм.	Лист	№ докум.	Подп.	Дата	Виброизолятор пружинный ВП6 (сборочный чертёж)	Лит.	Масса	Масштаб
Нач. отд.		Болтухов					54,0	1:5
Ст. научн. с.		Бобришев				Лист 1	Листов 1	
Рук. группы		Казорцева				Госстрой СССР ЦНИИПромзданий г. Москва		
Ст. инж.		Берлин						
Проверил		Берлин						

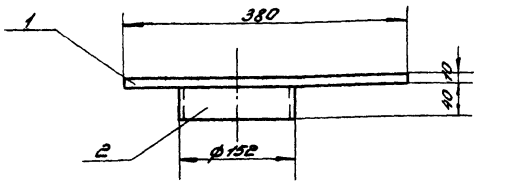

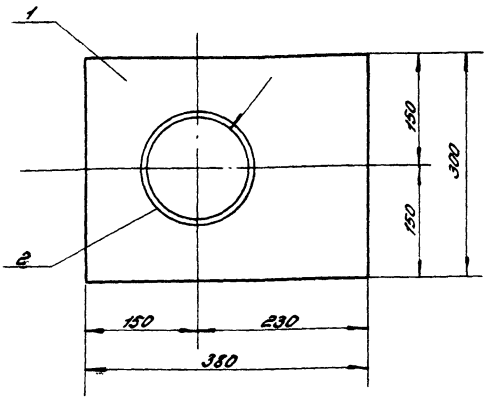

1. Сварку производить электродами Э42А
2. Толщина сварных швов h_w = 6мм

Изм.	Лист	N докум.	Подп.	Дата
Нач. отд.		Балтухов		
Ст. науч. с.		Бобрышев		
Рук. гр.		Козарцев		
Ст. инж.		Берлин		
Проверил		Берлин		

3.001-2.2.ВП6.01.00 СБ

Крышко (сборочный чертёж)

Лит.	Масса	Масшт.
	10,0	1:5

Лист 1 Листов 1

Госстрой СССР ЦНИИПромзданий г. Москва

Формат	Зона	Поз.	Обозначение	Наименование	Кол.	Примеч.
				Документация		
А1			3.001-2.2.ВП6.02.00СБ	Сборочный чертёж		
				Детали		
Б4		1	3.001-2.2.ВП6.02.03	Плита		
				Лист 10×300		
				ГОСТ 82-70		
				Вст.3кп ГОСТ 380-71		
				ℓ=380	1	9,0 кг
Б4		2	3.001-2.2.ВП6.02.04	Фиксатор		
				Труба 273×8		
				ГОСТ 8732-70		
				Ст.3 ГОСТ 380-71		
				ℓ=125	1	5,5 кг
Б4		3	3.001-2.2.ВП6.02.05	Опорные ребро		
				Лист 10×75 ГОСТ 103-76		
				Вст.3кп. ГОСТ 380-71		
				ℓ=95	2	1,2 кг
Б4		4	3.001-2.2.ВП6.02.06	Опорная плита		
				Полоса 30×90		
				ГОСТ 103-76		
				Вст.3кп ГОСТ 380-71		
				ℓ=90	1	1,9 кг

Инв.№ подл. | Подп. и дата | Взам. инв.№ | Инв.№ дубл. | Подп. и дата

Изм.	Лист	N докум.	Подп.	Дата
Нач. отд.		Балтухов		
Ст. науч. с.		Бобрышев		
Рук. гр.		Козарцев		
Ст. инж.		Берлин		
Проверил		Берлин		

3.001-2.2.ВП6.02.00

Корпус

Лит.	Лист	Листов
	1	1

Госстрой СССР ЦНИИПромзданий г. Москва

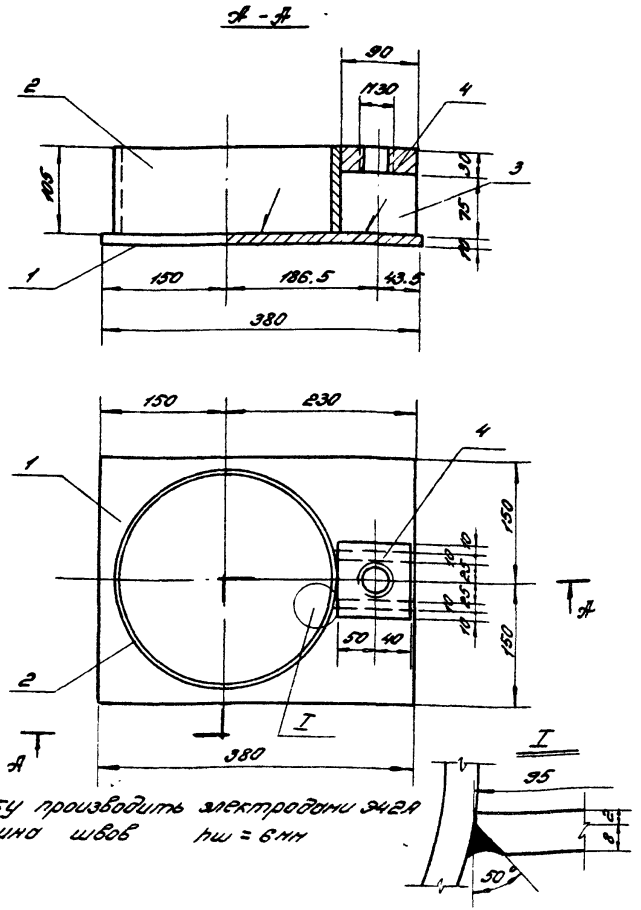

Сварку производить электродами Э42А
Толщина швов hш = 6мм

Изм.	Лист	N докум.	Подп.	Дата
Нач. отд.		Болтухов		
Ст. научс.		Бобришев		
Рук. груп.		Казарцева		
Ст. инж.		Берлин		
Проверил		Берлин		
Техник		Тобольцева		

3.001-2.2.ВП6.02.00 СБ

Корпус (сборочный чертёж)

Лит.	Масса	Масшт.
	18.0	1:5

Лист 1 | Листов 1

Госстрой СССР, ЦНИИПРОМЗДАНИЙ г. Москва

Формат	Зона	Поз.	Обозначение	Наименование	Кол.	Примеч.
				Документация		
А1			3.001-2.2.ВП6.03.00 СБ	Сборочный чертёж		
				Детали		
Б4		1	3.001-2.2.ВП6.03.07	Металлич. прокладка	1	
				Квадрат 5×80		
				ГОСТ 2591-71		
				В Ст.3 кп ГОСТ 380-71		
				ℓ = 80	1	0.25 кг
Б4		2	3.001-2.2.ВП6.03.08	Резиновый амортизатор		
				20×80; ℓ = 80		
				Резина для штампов	1	0.2 кг
Б4		3	3.001-2.2.ВП6.03.09	Штыри ф10; ГОСТ 2590-71; ℓ=6	2	0.01 кг
				Стандартные изделия		
		4		Болт М30×140		1.03 кг резьбу выполнить на длину 130
				ГОСТ 7798-70	1	
		5		Гайка М30		
				ГОСТ 5915-70	1	0.2

Изм.	Лист	N докум.	Подп.	Дата
Нач. отд.		Болтухов		
Ст. научс.		Бобришев		
Рук. груп.		Казарцева		
Ст. инж.		Берлин		
Проверил		Берлин		

Инв. N подл. | Подп. и дата | Взам. инв. N | Инв. N дубл. | Подп. и дата

3.001-2.2.ВП6.03.00

Упор

Лит.	Лист	Листов
	1	1

Госстрой СССР ЦНИИПРОМЗДАНИЙ г. Москва

15174-02 : 33

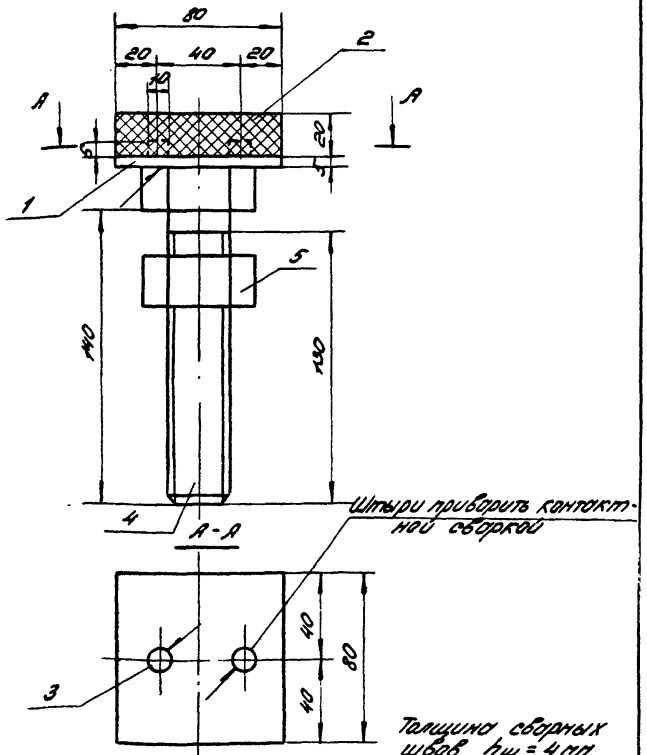

Изм.	Лист	N докум.	Подп.	Дата
Нач. отд.		Балтухов		
Ст. инж.		Бобрышев		
Рук. груп.		Казорцев		
Ст. инж.		Берлин		
Проверил		Берлин		

3.001-2.2.ВП6.03.00.СБ

Упор
(сборочный чертёж)

Лит.	Масса	Масш.
	1.7	1:2

Лист 1 Листов 1

Госстрой СССР ЦНИИПромзданий г. Москва

Формат	Зона	Поз.	Обозначение	Наименование	Кол.	Примеч.
				Документация		
12			3.001-2.2.ВП7.00.00 СБ	Сборочный чертёж		
				Сборочные единицы		
11		1	3.001-2.2.ВП7.01.00	Крышка	1	
11		2	3.001-2.2.ВП7.02.00	Корпус	1	
11		3	3.001-2.2.ВП7.03.00	Упор	1	
				Стандартные изделия		
		4		Пружина см. Каталог пружин (серия 3.001-2; вып.1 пружина N35)	1	48.5кг

Инв. N подл. | Подп. и дата | Взам. инв. N | Инв. N дубл. | Подп. и дата

Изм.	Лист	N докум.	Подп.	Дата
Нач. отд.		Балтухов		
Ст. инж. с		Бобрышев		
Рук. груп.		Казорцев		
Ст. инж.		Берлин		
Провери		Берлин		

3.001-2.2.ВП7.00.00

Виброизолятор пружинный ВП7

Лит.	Лист	Листов
	1	1

Госстрой СССР ЦНИИПромзданий г. Москва

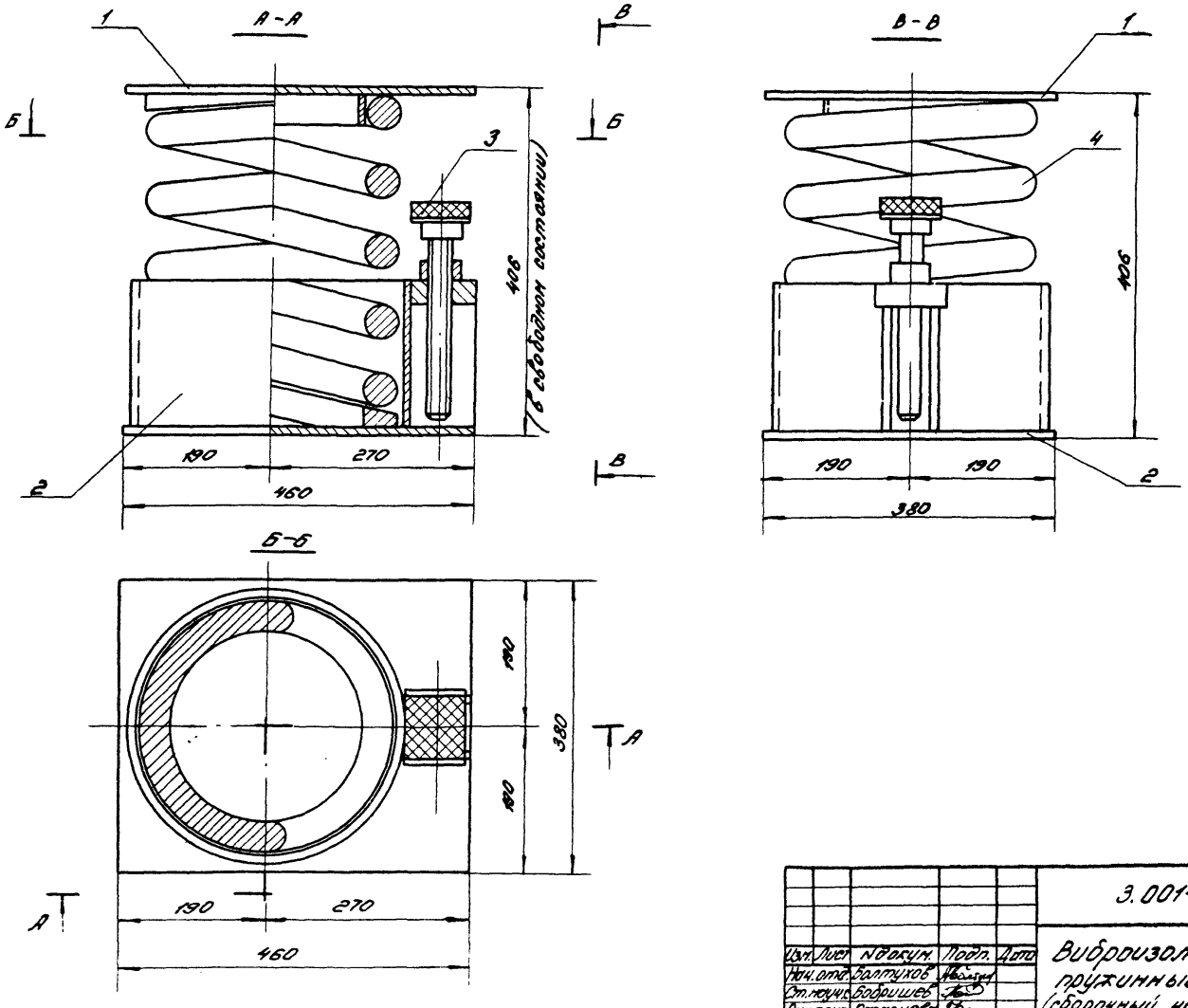

					3.001-2.2.ВП7.00.00СБ			
Изм.	Лист	N докум.	Подп.	Дата	Виброизолятор пружинный ВП7 (сборочный чертёж)	Лит.	Масса	Масш.
Нач. отд.		Балтухов					93,7	1:5
Ст. научн.		Бобришев				Лист 1	Листов 1	
Рук. груп.		Казарцева				Госстрой СССР ЦНИИПРОМЗДАНИЙ г. Москва		
Ст. инж.		Берлин						
Техник		Тобольцева						
Провер.		Берлин						

Формат	Зона	Поз.	Обозначение	Наименование	Кол.	Примеч.
				Документация		
11			3.001-2.2. ВП7.01.00 СБ	Сборочный чертёж		
				Детали		
64		1	3.001-2.2. ВП7.01.01	Плита		
				Лист 10×380		
				ГОСТ 82-70		
				В Ст. 3 кп ГОСТ 380-71		
				ℓ=460	1	13,7 кг
64		2	3.001-2.2. ВП7.01.02	Фиксатор		
				Труба 219×6		
				ГОСТ 8732-70		
				Ст. 3 ГОСТ 380-71		
				ℓ=40	1	1,26 кг

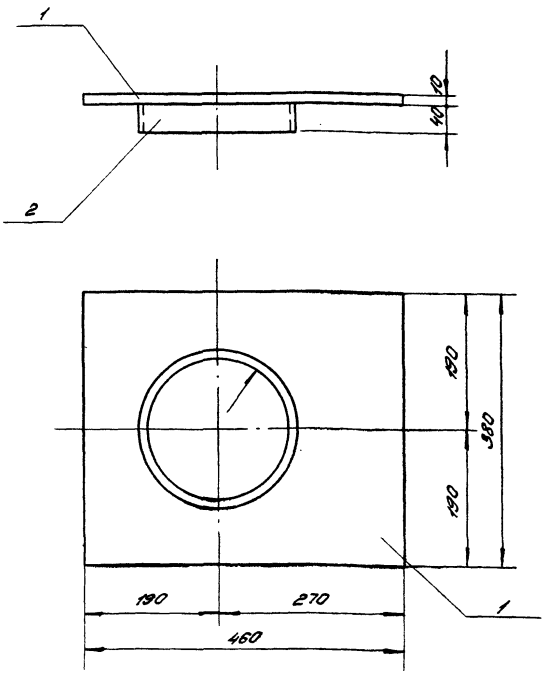

Сварку производить электродами Э42А.
Толщина сварных швов h=4мм

Изм.	Лист	N докум.	Подп.	Дата
Нач. отд.		Болтухов		
Ст. науч. с		Бобришев		
Рук. груп.		Казарцева		
Ст. инж.		Берлин		
Проверил		Берлин		

3.001-2.2. ВП7.01.00.

Крышка

Лит.	Лист	Листов
	1	1

Госстрой СССР
ЦНИИПРОМЗДАНИЙ
г. Москва

Изм.	Лист	N докум.	Подп.	Дата
Нач. отд.		Болтухов		
Ст. науч. с		Бобришев		
Рук. груп.		Казарцева		
Ст. инж.		Берлин		
Техник		Тобольцева		
Проверил		Берлин		

3.001-2.2. ВП7.01.00 СБ

Крышка
(сборочный чертёж)

Лит.	Масса	Масшт.
	15,2	1:5

Лист 1 Листов 1

Госстрой СССР
ЦНИИПРОМЗДАНИЙ
г. Москва

Инв. N подл. | Подп. и дата | Взам. инв. N | Инв. N дубл. | Подп. и дата

Формат	Зона	Поз.	Обозначение	Наименование	Кол.	Примеч.
				Документация		
11			3.001-2.2.ВП7.02.00 СБ	Сборочный чертёж		
				Детали		
Б4		1	3.001-2.2.ВП7.02.01	Плита		
				Лист 10×380		
				ГОСТ 82-70		
				В Ст.3кп ГОСТ 380-71		
				ℓ = 460	1	13.7 кг
Б4		2	3.001-2.2.ВП7.02.02	Фиксатор		
				Труба 351×8		
				ГОСТ 8732-70		
				Ст.3 ГОСТ 380-71		
				ℓ = 145	1	9.8 кг
Б4		3	3.001-2.2.ВП7.02.03	Опорные ребра		
				Лист 10×95 ГОСТ 103-76		
				В Ст.3кп ГОСТ 380-71		
				ℓ = 115	2	1,7 кг
Б4		4	3.001-2.2.ВП7.02.04	Опорная плита		
				Полоса 30×90		
				ГОСТ 103-76		
				В Ст.3кп ГОСТ 380-71		
				ℓ = 90	1	1.9 кг

Изм.	Лист	N докум.	Подп.	Дата
Нач. отд.		Болтухов		
Ст. науч. с.		Бобришев		
Рук. груп.		Казарцева		
Ст. инж.		Берлин		
Проверил		Берлин		

3.001-2.2.ВП7.02.00

Корпус

Лит.	Лист	Листов
	1	1

Госстрой СССР
ЦНИИПРОМЗДАНИЙ
г. Москва

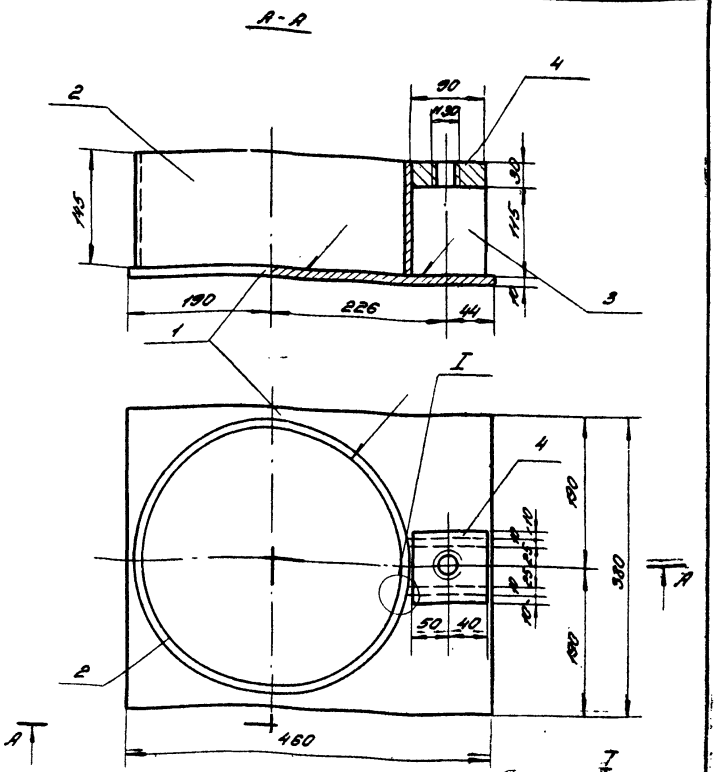

Сварку производить электродами Э42А.
Толщина сварных швов h=6мм.

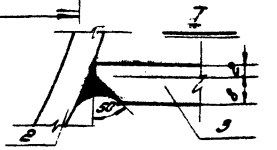

Изм.	Лист	N докум.	Подп.	Дата
Нач. отд.		Болтухов		
Ст. науч. с.		Бобришев		
Рук. груп.		Казарцева		
Ст. инж.		Берлин		
Техник		Тобольцева		
Проверил		Берлин		

Инв. N подл. | Подп. и дата | Взам. инв. N | Инв. N дубл. | Подп. и дата

3.001-2.2.ВП7.02.00.СБ

Корпус
(сборочный чертёж)

Лит.	Масса	Масшт.
	27,6	1:5

Лист 1 Листов 1

Госстрой СССР
ЦНИИПРОМЗДАНИЙ
г. Москва

Формат	Зона	Поз.	Обозначение	Наименование	Кол.	Примеч.
				Документация		
11			3.001-2.2.ВП7.03.00СБ	Сборочный чертёж		
				Детали		
Б4		6	3.001-2.2.ВП7.03.06	Металлич. прокладка	1	
				Квадрат 5×80		
				ГОСТ2591-71		
				В Ст.3 кп ГОСТ380-71		
				ℓ=80	1	0,25кг
Б4		7	3.001-2.2.ВП7.03.07	Резиновый амортизатор		
				20×80; ℓ=80		
				Резина для штампов	1	0,2кг
Б4		8	3.001-2.2.ВП7.03.08	Штыри ⌀10; ГОСТ2590-71; ℓ=6	2	0,01кг
				Стандартные изделия		
		9		Болт М30×ℓ		1,3÷1,7кг резьбу выполнить на (ℓ-10)
				ГОСТ7798-70	1	
		10		Гайка М30		
				ГОСТ5915-70	1	0,2кг

Изм.	Лист	N докум.	Подп.	Дата
Нач. отд.		Болтухов		
Ст. науч. с		Бобришев		
Рук. груп.		Казарцева		
Ст. инж.		Берлин		
Проверил		Берлин		

3.001-2.2.ВП7.03.00

Упор (перечень чертежей)

Лит.	Лист	Листов
	1	1

Госстрой СССР ЦНИИПРОМЗДАНИЙ г. Москва

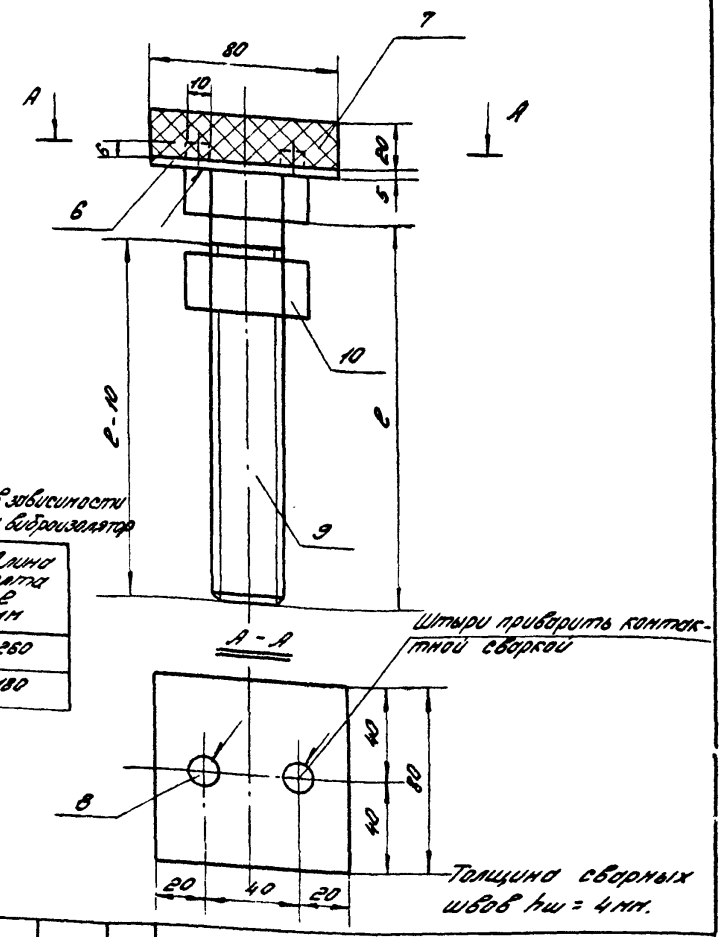

Длина болта в зависимости от нагрузки на виброизолятор

Нагрузка кгс	Длина болта ℓ мм
0÷1270	260
1270÷4400	180

Изм.	Лист	N докум.	Подп.	Дата
Нач. отд.		Болтухов		
Ст. науч. с		Бобришев		
Рук. груп.		Казарцева		
Ст. инж.		Берлин		
Техник		Тобольцева		
Проверил		Берлин		

3.001-2.2.ВП7.03.00СБ

Упор (сборочный чертёж)

Лит.	Масса	Масшт.
	2,4	1:2

Лист 1 Листов 1

Госстрой СССР ЦНИИПРОМЗДАНИЙ г. Москва

Инв. N подл. | Подп. и дата | Взам. инв. N | Инв. N дубл. | Подп. и дата

ЦЕНТРАЛЬНЫЙ ИНСТИТУТ ТИПОВОГО ПРОЕКТИРОВАНИЯ
ГОССТРОЯ СССР
Москва, А-445, Смольная ул., 22

Сдано в печать 1978 г
Заказ № 12020 Тираж 350 экз.

gost.e-ecolog.ru