ТИПОВОЙ ПРОЕКТ
901-3-236.87

СГУСТИТЕЛИ ОСАДКА ДИАМЕТРОМ 12 МЕТРОВ ДЛЯ СТАНЦИЙ ПОДГОТОВКИ ВОДЫ

22116-02

АЛЬБОМ II
АРХИТЕКТУРНО-СТРОИТЕЛЬНЫЕ РЕШЕНИЯ

gost.e-ecolog.ru

Привязан

ТИПОВОЙ ПРОЕКТ
901-3-236.87

СГУСТИТЕЛИ ОСАДКА ДИАМЕТРОМ 12 МЕТРОВ ДЛЯ СТАНЦИЙ ПОДГОТОВКИ ВОДЫ

АЛЬБОМ II

СОСТАВ ПРОЕКТА

АЛЬБОМ I – ПОЯСНИТЕЛЬНАЯ ЗАПИСКА. ТЕХНОЛОГИЧЕСКИЕ РЕШЕНИЯ ОТОПЛЕНИЕ И ВЕНТИЛЯЦИЯ.
АЛЬБОМ II – АРХИТЕКТУРНО – СТРОИТЕЛЬНЫЕ РЕШЕНИЯ.
АЛЬБОМ III – СТРОИТЕЛЬНЫЕ ИЗДЕЛИЯ.
АЛЬБОМ IV – ЭЛЕКТРОТЕХНИЧЕСКИЕ РЕШЕНИЯ.
АЛЬБОМ V – НЕСТАНДАРТИЗИРОВАННОЕ ОБОРУДОВАНИЕ.
АЛЬБОМ VI – ВЕДОМОСТИ ПОТРЕБНОСТИ В МАТЕРИАЛАХ.
АЛЬБОМ VII – СПЕЦИФИКАЦИИ ОБОРУДОВАНИЯ.
АЛЬБОМ VIII – СМЕТЫ.

22116-02

РАЗРАБОТАН:
Государственным проектным институтом Союзводоканалпроект
Главный инженер института /А.Н. Михайлов/
Главный инженер проекта /Э.Е Черная/.

УТВЕРЖДЕН
Госстроем СССР
протокол №24-95 от 25.XII.1986 г.
Введен в действие в/о
„Союзводоканалниипроект"
приказ № 119 от 27.IV.1987 г.

Привязан

Альбом III

901-3-236.87

Марка	Наименование	Стр
б/н.	Содержание альбома	2
АР-1	Общие данные	3
АР-2	План	4
АР-3	Разрезы	5
АР-4	Фасады	6
АР-5	План кровли, план полов	7
КЖ-1	Общие данные	8
КЖ-2	Днища Дм1, Дм1", Дм2. Опалубочный чертеж План. Разрез 1-1.	9
КЖ-3	Днища Дм1; Дм1", Дм2. Опалубочный чертеж Узлы. Спецификация.	10
КЖ-4	Днище Дм1, Дм1" Арматурный чертеж.	11
КЖ-5	Днище. Дм2. Арматурный чертеж.	12
КЖ-6	Фундаменты Фм1; Фм1" Арматурно-опалубочный чертеж	13
КЖ-7	Схема расположения элементов сборных конструкций План. Разрез 1-1	14
КЖ-8	Схема расположения элементов сборных конструкций Узлы I ÷ IV.	15
КЖ-9	Схема расположения элементов сборных конструкций Узлы V ÷ VII.	16
КЖ-10	Схема расположения элементов сборных конструкций Сечения. Спецификации.	17
КЖ-11	Монолитные участки Ум 1, 2, 3, 4. Арматурный чертеж.	18
КЖ-12	Схема расположения плит покрытия, балок План	19
КЖ-13	Схема расположения плит покрытия, балок Разрезы. Узлы. Спецификация	20

Марка	Наименование	Стр.
КЖ-14	Схемы расположения стеновых панелей Фрагменты	21
КЖ-15	Схемы расположения стеновых панелей Спецификации	22
КЖ-16	Фундаменты под оборудование	23
КМ-1	Общие данные	24
КМ-2	Техническая спецификация стали	25
КМ-3	Схема расположения элементов стальных конструкций на отм. ± 0.000 и 0.600 Разрезы 1-1; 3-3; 8-8	26
КМ-4	Схема расположения элементов на отм. 3.394 3.000, 3.080. Разрезы 4-4; 5-5; 6-6; 7-7; 9-9; 10-10	27
КМ-5	Узлы 1, 2, 3.	28
КМ-6	Узлы 4, 5, 6.	29
КМ-7	Узлы 7, 8.	30

Инв.№ подл. | Подпись и дата | Взам.инв.№

Привязан

Инв. №

Н.контр.	Козловичер		
Инж.	Полякова		
Инж.	Петрова-Соснина		
Рук.бр.	Семенова		
ГИП	Чирков		
Гл.спец.	Козловичер		
Нач.отд.	Альтшуллер		

ТП-901-3-236.87

Сгустители осадка диаметром 12м для станций подготовки воды.	Стадия	Лист	Листов
	Р	б/н	
Содержание альбома	СОЮЗВОДОКАНАЛПРОЕКТ		

Копировал Гольденбаум

Формат А2

22116-02

Альбом II

901-3-236.87

Ведомость основных комплектов рабочих чертежей

Обозначение	Наименование	Примечание
ТП 901-3-236.87	Пояснительная записка. Технологические	Альбом I
	решения. Отопление и вентиляция	
ТП 901-3-236.87	Архитектурно-строительные решения	Альбом II
ТП 901-3-236.87	Строительные изделия	Альбом III
ТП 901-3-236.87	Электротехнические решения	Альбом IV
ТП 901-3-236.87	Ведомости потребности в материалах	Альбом VI
ТП 901-3-236.87	Спецификации оборудования	Альбом VII
ТП 901-3-236.87	Сметы	Альбом VIII

Ведомость ссылочных и прилагаемых документов

Обозначение	Наименование	Примечание
	Ссылочные документы	
ГОСТ 14624-84	Двери деревянные для зданий промышленных предприятий	
ГОСТ 12506-81	Окна деревянные для зданий промышленных предприятий	
ГОСТ 984-84	Перемычки железобетонные для зданий с кирпичными стенами	
2.460-18 в.1	Узлы покрытий одноэтажных производственных зданий с рулонными кровлями и железобетонными плитами	
2.430-20 в.1	Типовые архитектурно-строительные детали промышленных зданий с кирпичными стенами	
1.450.3-3 в.2	Стальные лестницы, площадки, стремянки и ограждения	
	Прилагаемые документы	
ТП901-3-236.87	Ведомости потребности в материалах	

Ведомость чертежей основного комплекта АР

Лист	Наименование	Примечание
АР-1	Общие данные	
АР-2	План	
АР-3	Разрезы	
АР-4	Фасады	
АР-5	План кровли, план полов	

Спецификация перемычек

Марка поз.	Обозначение	Наименование	Кол. на этаж 1	Кол. на этаж 2	Всего	Масса ед. кг	Примечание
ПР-1	ГОСТ 984-84	1ПБ 13-1	2	—	2	25	
				—			

1. За условную отметку 0.000 принята отметка чистого пола монтажной площадки, что соответствует абсолютной отметке [ ]
2. Наружные стеновые панели из ячеистого бетона γ= 700 кг/м³
3. Кладку кирпичных стен и перегородок вести из кирпича глиняного обыкновенного М75 на цементном растворе М50.
4. При кладке кирпичных перегородок в дверных проемах заложить антисептированные деревянные пробки через 10 рядов кладки по высоте, не менее 2 шт. с каждой стороны проема.
5. Зазоры в оконных и дверных проемах после установки блоков законопатить просмоленной паклей с последующей штукатуркой и покраской фасадной краской под панели.
6. Горизонтальную гидроизоляцию на отм. -0,030. выполнять из слоя цементно-песчаного раствора состава 1:2 толщиной 20 мм.
7. Кровля плоская рулонная из 4-х слоев рубероида на битумной мастике.
8. По периметру здания и сгустителей устроить асфальтовую отмостку толщиной 25 мм, шириной 750 мм по щебеночному основанию толщиной 100 мм.
9. Окна и двери окрасить масляной краской за 2 раза.
10. Цокольные панели до отм. 1.200 облицевать керамической плиткой типа „кабанчик" темного цвета.

Наружная отделка.

Наружные поверхности стен окрасить поливинилацетатной краской светлых тонов.

Ведомость отделки помещений

Наименование или номер помещения	Потолок: Площадь	Потолок: Вид отделки	Стены или перегородки: Площадь	Стены или перегородки: Вид отделки	Низ стен или перегородок (панель): Площадь	Низ стен или перегородок (панель): Вид отделки	Низ стен или перегородок (панель): Высота мм	Примечание
Машзал и галереи	131	Затирка швов между плитами окраска ЭВА-27	295	Затирка швов стеновых панелей окраска ЭВА-27		—		
Тепловой пункт.	9	Затирка швов между плитами известковая побелка	45	Расшивка швов кирпичных стен известковая побелка		—		

Ведомость перемычек

Марка поз.	Схема сечения
ПР-1	1.ПБ 13-1

Настоящий раздел проекта разработан в соответствии с действующими нормами и правилами и обеспечивает взрыво- и пожаробезопасность здания при соблюдении установленных правил его эксплуатации

Главный инженер проекта Черная /Черная Э.Е./

Основные строительные показатели

Наименование	Ед. изм.	Кол
Площадь застройки	м²	373
Строительный объем	м³	1969
Подземная часть	м³	1217
Надземная часть	м³	752

Инв.№ подл. | Подпись и дата | Взам.инв.№

		ТП 901-3-236.87- АР	
Н.контр.	Савушкин		
Ст.техн.	Ефремова		
Ст.архит.	Кибальчич	Сгустители осадка диаметром 12м для станций подготовки воды	Стадия 1 / Лист 1 / Листов 5
ГИП	Чирков		
Гл.архит.	Галактионов		
Гл.спец.	Козловичер	Общие данные	СОЮЗВОДОКАНАЛПРОЕКТ
Нач.отд.	Альтшулер		

Формат А4

22116-02

Альбом VII

901-3-236.87

План

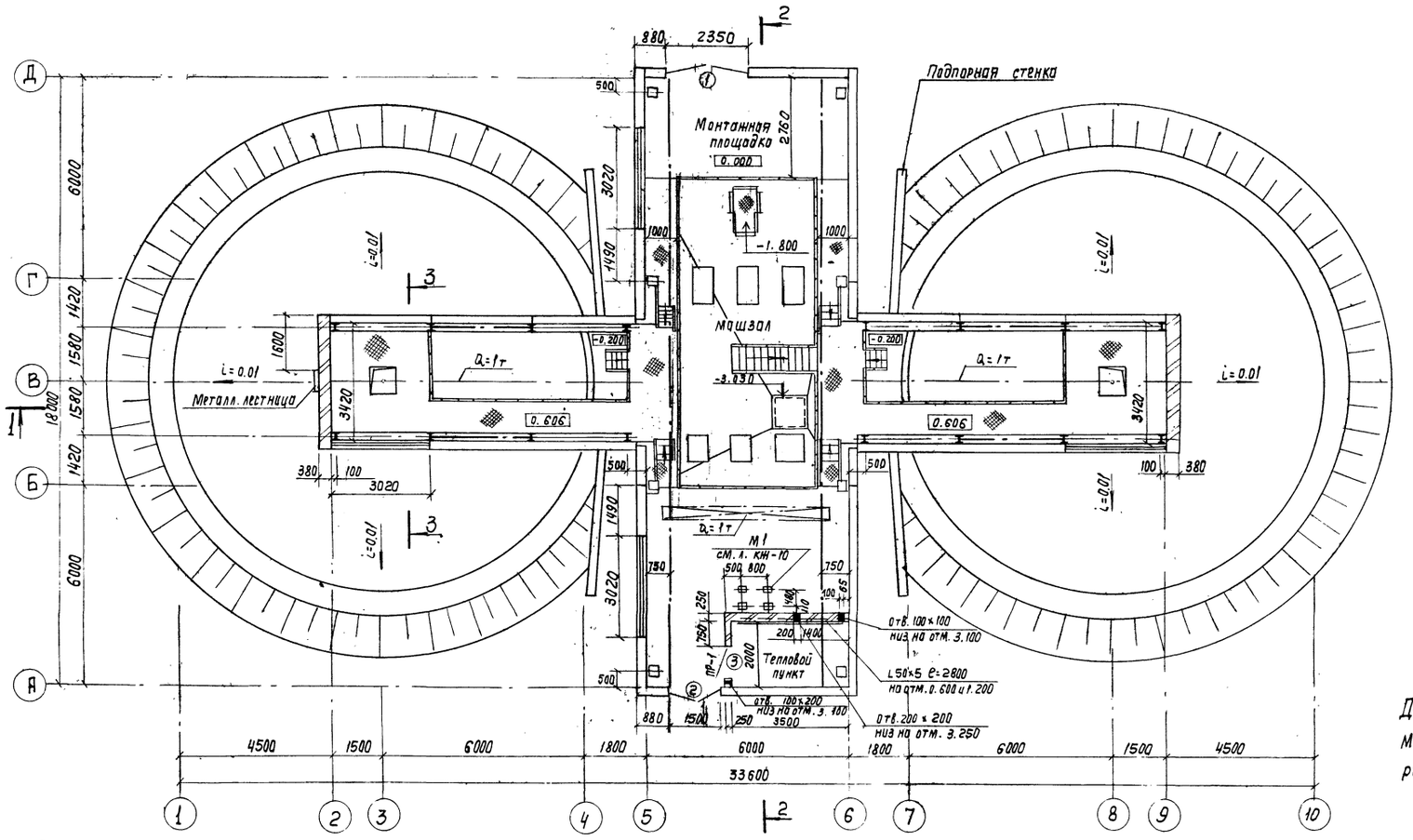

Данный лист см. совместно с листом ДР-3
Металлические лестницы и площадки разработаны на чертежах марки КМ

Ведомость проемов ворот и дверей

Марка поз	Размер проема в кладке
1	2350 × 2400
2	1550 × 2400
3	1020 × 2080

Спецификация элементов заполнения проемов

Марка поз.	Обозначение	Наименование	Кол. на этаж 1	Кол. на этаж 2	Всего	Примечание
1	ГОСТ 14624-84	Дверной блок Д50	1	—	1	
2	ГОСТ 14624-84	Дверной блок Д52	1	—	1	
3	ГОСТ 14624-84	Дверной блок Д37	1	—	1	
ОК-1	12506-81	КСЧ-94	4	—	4	

Согласовано
Инв. № подл. | Подп. и дата | Взам. инв. № | Инв. № дубл. | Подп. и дата

Привязан

Инв. №

Н. Контр.	Савушкин	
Ст. техн.	Ефремова	
Ст. арх.	Кибальчич	
ГИП	Цирков	
Гл. арх.	Гапактионов	
Гл. спец.	Казлавичер	
Нач. отд.	Альтшуллер	

ТП-901-3-236.87-АР

Сгустители осадка диаметром 12 м для станций подготовки воды

Стадия	Лист	Листов
Р	2	

План

Союзводоканалпроект

Копир. Лаврухина

Формат А2

Альбом II

901-3-236.87

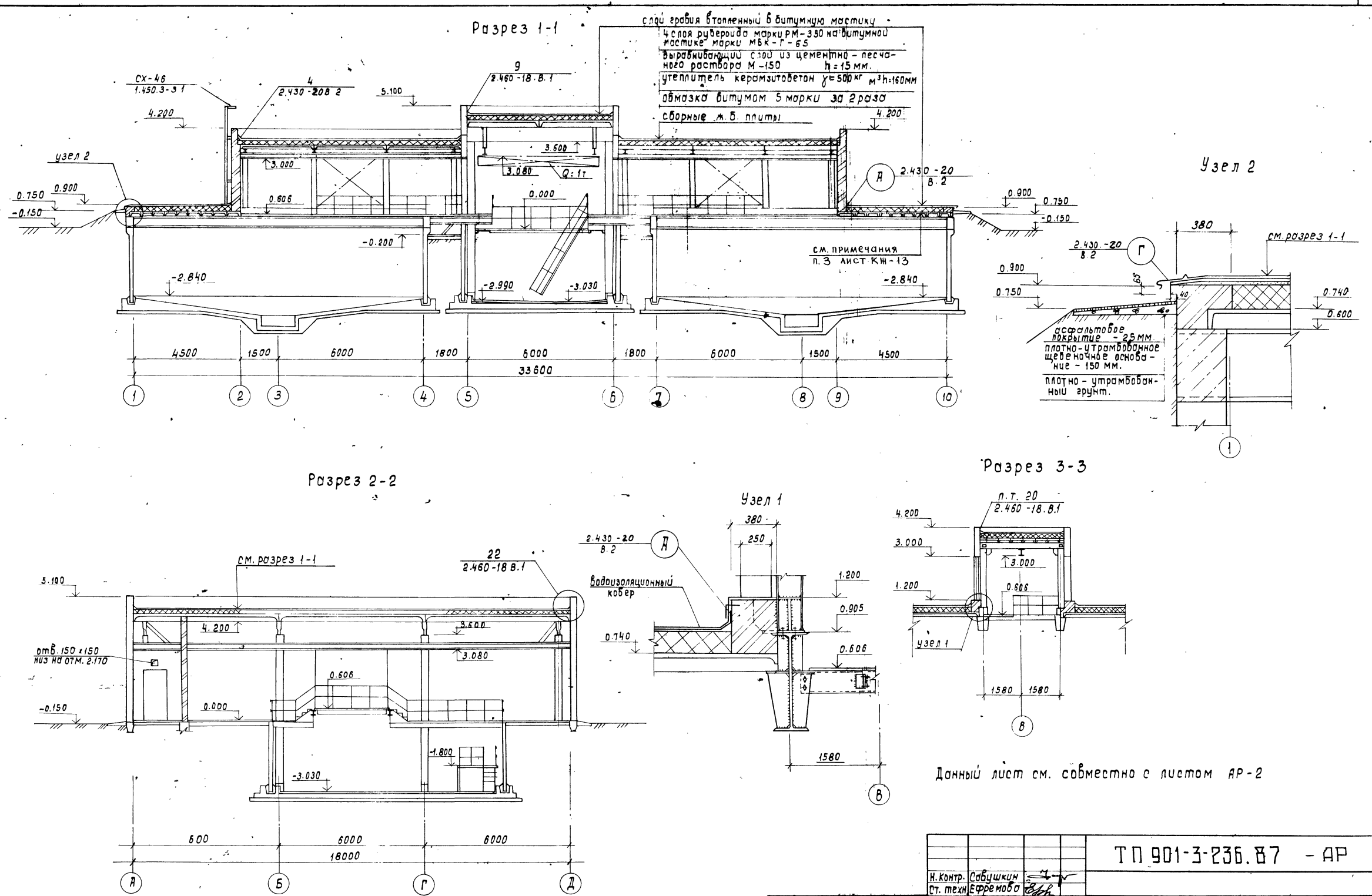

Данный лист см. совместно с листом АР-2

				ТП 901-3-236.87 - АР			
		Н. контр.	Савушкин				
		Ст. техн.	Ефремова				
Привязан		Ст. арх.	Кибальчич	Сгустители осадка диаметром 12 м для станций подготовки воды.	Стадия	Лист	Листов
		Гип	Чирков		Р	3	
		Гл. арх.	Галактионов				
		Гл. спец.	Козловичер	Разрезы	СОЮЗВОДОКАНАЛПРОЕКТ		
		Нач. отд.	Альтшулер				
Инв. №							

Коп. Доценко. Формат А2

Инв. № подл. | Подпись и дата | Взам. инв. № | Отд. N16 Аверьянов | Отд. N5 Соколова

Альбом II

901-3-236.87

Фасад 2-9

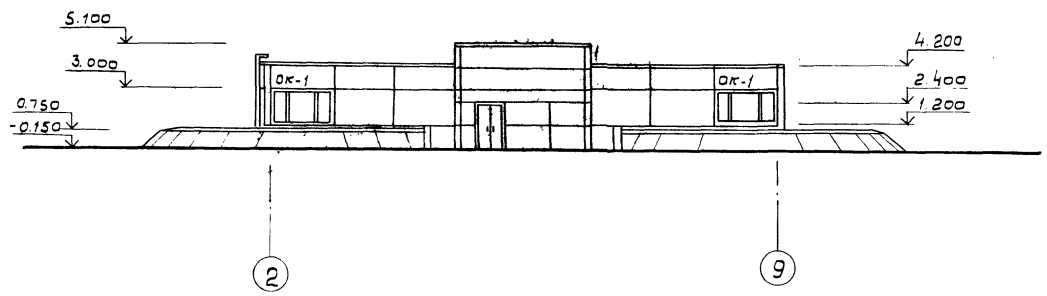

Фасад А-Д

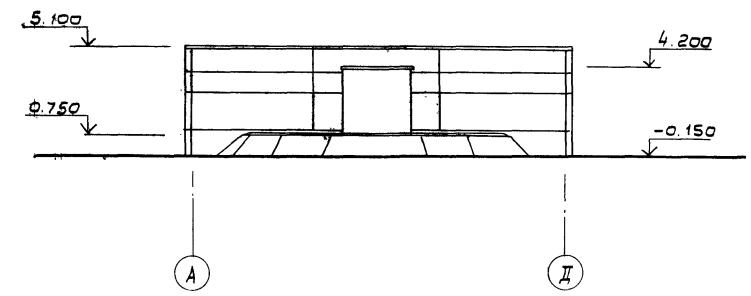

Фасад 9-2

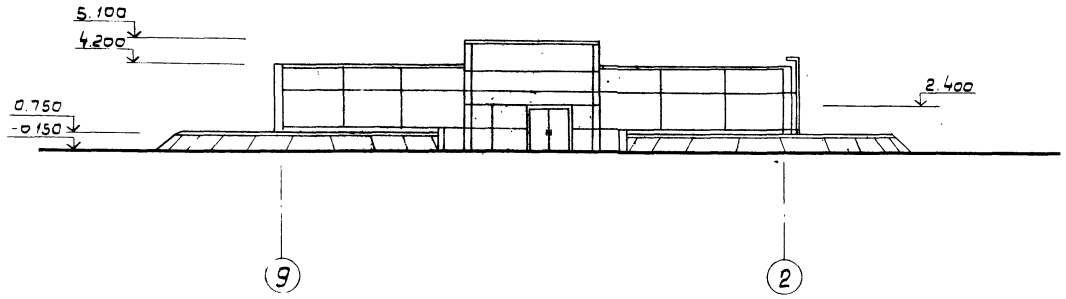

Фасад Д-А

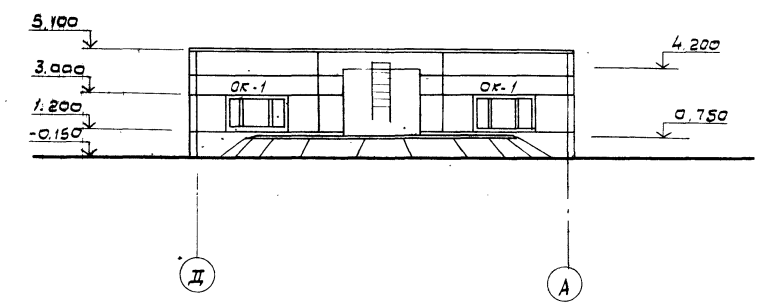

Схема заполнения оконных проемов ОК-1

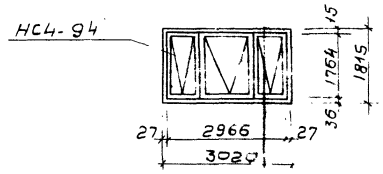

Данный лист см. совместно с л. АР-2; 3

Н. контр.	Савушкин			Т 901-3-236.87- АР			
Ст. техн.	Ефремова						
Ст. арх.	Кибальчич			Сгустители осадка диаметром 12м для станций подготовки воды	Стадия	Лист	Лист
Гип	Чирков				Р	4	
Гл. арх.	Галактионов						
Гл. спец.	Козловичер			Фасады	СОЮЗВОДОКАНАЛПРОЕКТ		
Нач. отд.	Альтшуллер						

Привязан

Инв. N

Согласовано

Инв. N подл. | Подпись и дата | Взам. инв. N

22116.02

Альбом II

901-3-236.87

План кровли

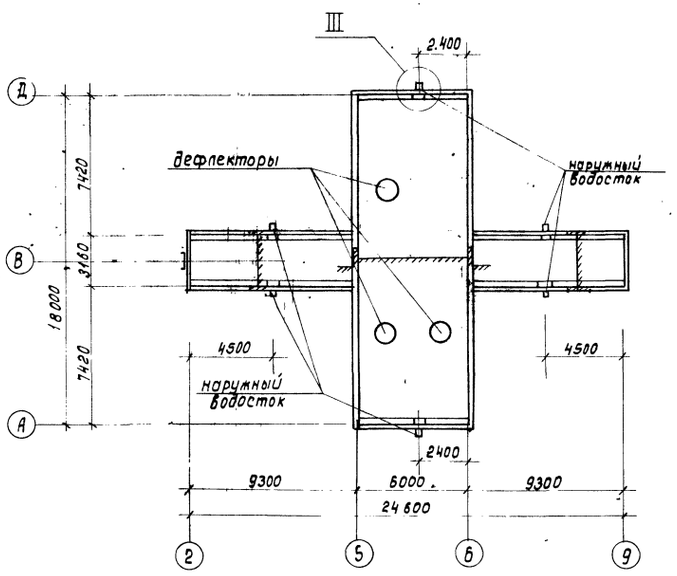

Экспликация полов

Наименование или номер помещения по проекту	Тип пола по проекту	Схема пола или номер узла по серии.	Элементы пола и их толщина	Площадь пола $м^2$
Машзал на отм.-3.000	1		Керамическая плитка 150 x150 x13 гост 6787-80* -13 мм Цементно-песчаный раствор М 150 - 20 мм. Монолитное ж.б. днище.	50
Машзал на отм. 0.000, монтажная площадка, тепловой пункт.	2		цементно-песчаный раствор М-200 с шлифовкой поверхности -20 мм. Бетонная подготовка В 7.5 -100 мм. Уплотненный грунт основания.	54

План полов

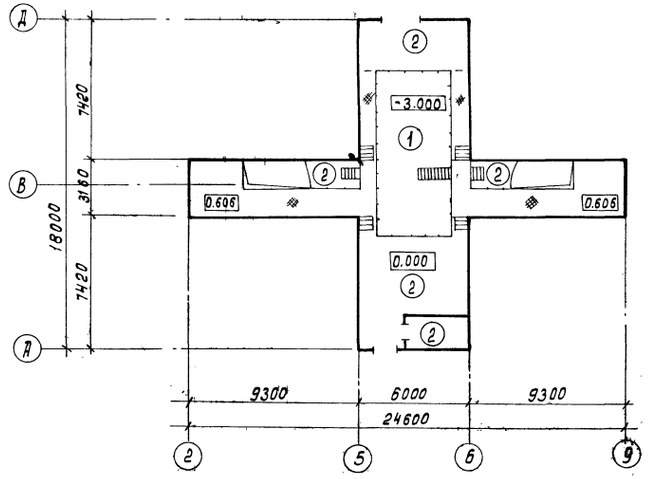

1-1

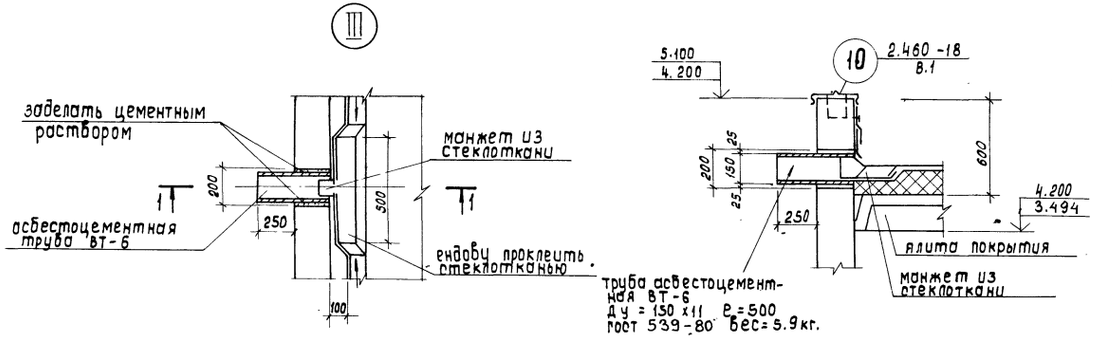

Н.контр.	Сабушкин		ТП 901-3-236.87-АР	
Ст.техн.	Ефремова			
Ст.арх.	Кибальчич		Сгустители осадка диаметром 12 м для станций подготовки воды.	Стадия: Р; Лист: 5; Листов:
Гип.	Чирков			
Гл.арх.	Галактионов			
Гл.спец.	Козловичер		План кровли, план полов.	СОЮЗВОДОКАНАЛПРОЕКТ
Нач.отд.	Альтшуллер			

Привязан

Инв. №

Кол. Доценко.

Формат А2

Инв. № подл. | Подпись и дата | Взам. инв. №

Альбом II

901-3-236.87

Ведомость чертежей основного комплекта

Лист	Наименование	Примечание
1	Общие данные	
2	Днища Дм1, Дм1н, Дм2. Опалубочный чертеж. План. Разрез 1-1	
3	Днища Дм1, Дм1н, Дм2. Опалубочный чертеж. Узлы. Спецификация	
4	Днище Дм1, Дм1н. Арматурный чертеж	
5	Днище. Дм2. Арматурный чертеж	
6	Фундаменты фм1, фм1н. Арматурно-опалубочный чертеж	
7	Схема расположения элементов сборных конструкций. План. Разрез 1-1.	
8	Схема расположения элементов сборных конструкций. Узлы I ÷ IV	
9	Схема расположения элементов сборных конструкций. Узлы V ÷ VII.	
10	Схема расположения элементов сборных конструкций. Сечение. Спецификации.	
11	Монолитные участки Ум 1, 2, 3, 4. Арматурный чертеж.	
12	Схема расположения плит покрытия балок. План.	
13	Схема расположения плит покрытия, балок. Разрезы. Узлы. Спецификация.	
14	Схемы расположения стеновых панелей. Фрагменты.	
15	Схемы расположения стеновых панелей. Спецификации.	
16	Фундаменты под оборудование	

Ведомость ссылочных и прилагаемых документов

Обозначение	Наименование	Примечание
	Ссылочные документы	
ГОСТ 22701.0-77*, 22701.5-77*	Плиты железобетонные ребристые предварительно напряженные размерами 6х3м для покрытий производственных зданий	
ГОСТ 13579-78	Блоки бетонные для стен подвалов	
3.900-3 в. 2/82, 3/82.5	Сборные железобетонные конструкции емкостных сооружений для водоснабжения и канализации	
1.415-1 в. 1	Железобетонные фундаментные балки для стен. производственных зданий	
2.460-2 в. 2	Монтажные детали сборных железобетонных конструкций покрытий одноэтажных промышленных зданий	
1.423-3 в.0-1,1,2	Железобетонные колонны прямоугольного сечения для одноэтажных производственных зданий без мостовых кранов высотой до 9.6м	
1.410-3 в. 1	Сетки сварные для армирования железобетонных конструкций	
ПК-01-88	Сборные железобетонные плиты для покрытий производственных зданий	
2.460-14 в.0	Типовые узлы покрытий промышленных зданий в местах пропуска вентиляционных шахт	

Ведомость ссылочных и прилагаемых документов (продолжение)

Обозначение	Наименование	Примечание
1.400-15 в.0.1	Унифицированные закладные изделия железобетонных конструкций для крепления технологических коммуникаций и устройств	
1.494-24 в.1	Стаканы для крепления крышных вентиляторов, дефлекторов и зонтов	
1.462.1-10/80 в.1,2	Балки стропильные железобетонные для покрытий зданий с пролетами 6 и 9м	
1.412÷1/77 в.1,3	Монолитные железобетонные фундаменты под типовые колонны прямоугольного сечения одноэтажных промышленных зданий	
1.030.1-1 в.1-1; 3-3; 4-1	Стены наружные из однослойных панелей для каркасных общественных зданий производственных и вспомогательных зданий промышленных предприятий	
	Прилагаемые документы	
ТП 901-3-236.87	Строительные изделия	Альбом III
ТП 901-3-236.87	Ведомости потребности в материалах	Альбом VI

Ведомость спецификаций

Лист	Наименование	Примечание
4, 5, 6, 11	Спецификация элементов монолитной конструкции	
10, 13, 15, 16	Ведомость элементов	

Ведомость объемов сборных бетонных и железобетонных конструкций по рабочим чертежам основного комплекта марки КЖ

	Наименование группы элементов конструкций	Код	Кол-во м³	Примечание
1	Бетонные блоки	583500	7.0	
2	Колонны	582100	4.0	
3	Балки стропильные	582200	1.8	
4	Балки фундаментные	582400	2.0	
5	Перемычки	582800	0.3	
6	Панели стеновые наружные	583100	142.9	
7	Плиты покрытий	584100	20.8	
	Всего бетона и железобетона		178.0	

Типовой проект разработан в соответствии с действующими нормами и правилами

Главный инженер проекта /Чирков/

Привязан

Инв. N подл. | Подп. и дата | Взам. инв. N

Н. контр.	Козловичер		
Инж.	Полякова		
Инж.	Литопламовский		
Рук. бр.	Семенова		
ГИП	Чирков		
Гл. спец.	Козловичер		
Нач. отд.	Альтшиллер		

ТП-901-3-236.87-КЖ

Сгустители осадка диаметром 12м для станций подготовки воды

Стадия	Лист	Листов
Р	1	16

Общие данные

Союзводоканалпроект

Корр. Чабунина

Формат А2

Альбом II

901-3-236.87

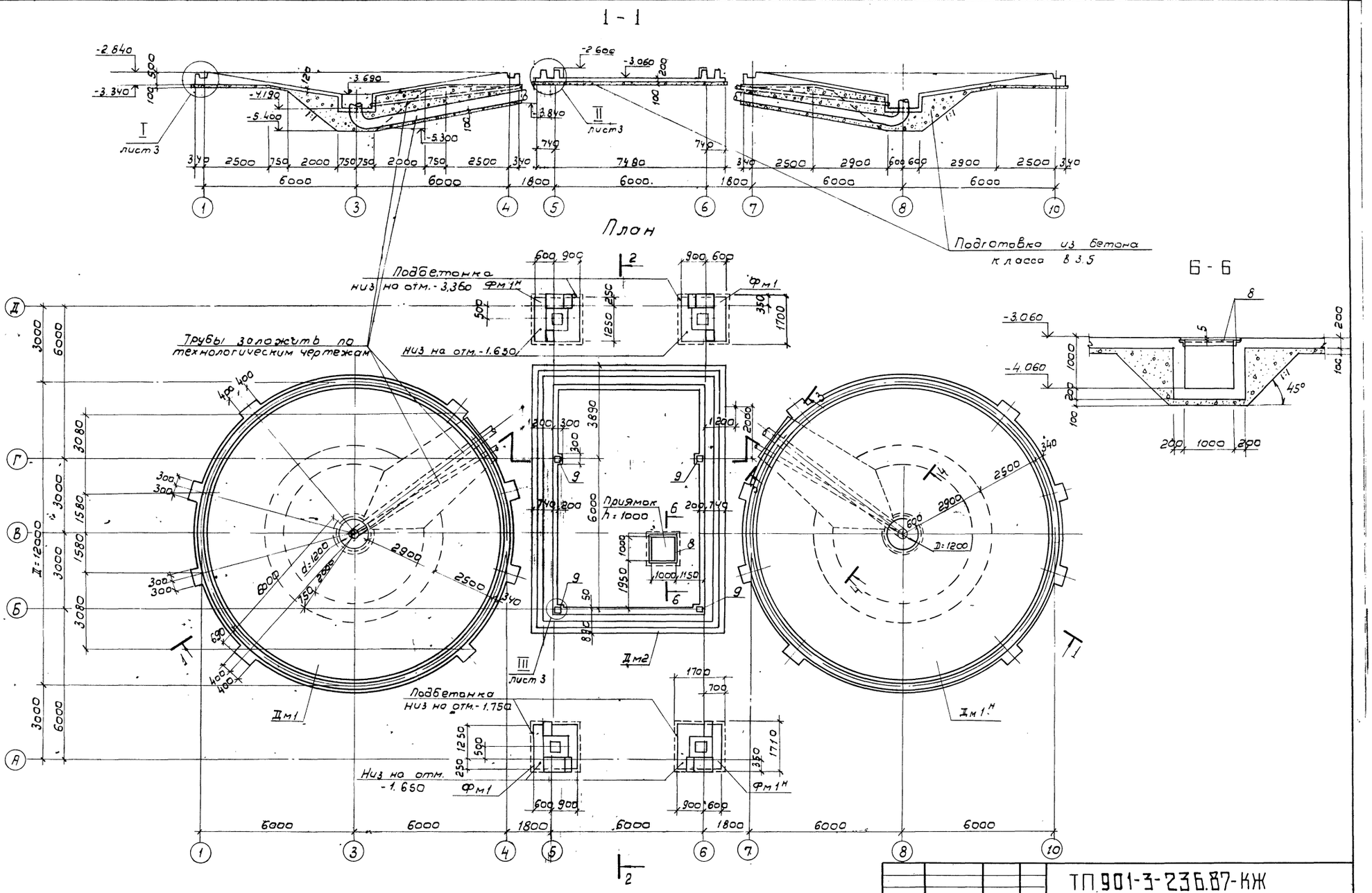

Совместно с данным см. л. л. КЖ-3, 4, 5, 6, 16

Н. контр.	Козловичер		
Инж	Полякова		
Инж	Петроявловская		
Рук. бр.	Семенова		
Гип	Чирков		
Гл. спец.	Козловичер		
Нач. отд.	Альтшуллер		

Привязан

Инв. N

ТП 901-3-236.87-КЖ

Сгустители осадка диаметром 12м для станций подготовки воды.

Днища Дм1, Дм1н, Дм2 - Опалубочный чертеж План. Разрез 1-1

Стадия	Лист	Листов
Р	2	

СОЮЗВОДОКАНАЛПРОЕКТ

Согласовано

Отд. N 12	Комарова	
Отд. N 15	Орлов	

Инв. N подл.	Подпись и дата	Взам. инв. N

Копировал: В. Филиппова

Формат А2

22116-02

Альбом II

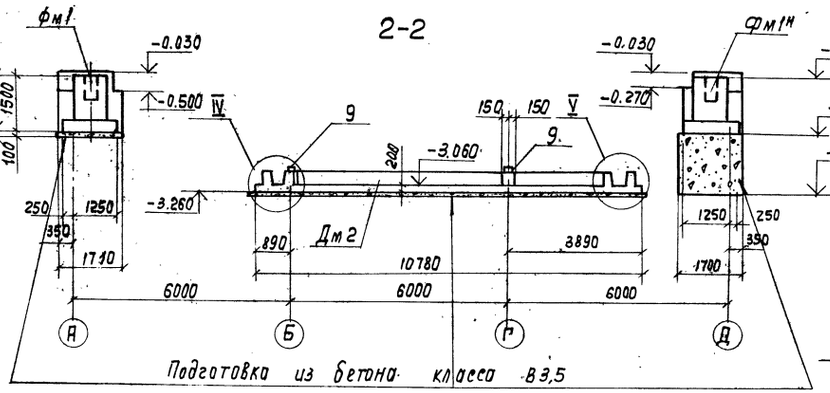

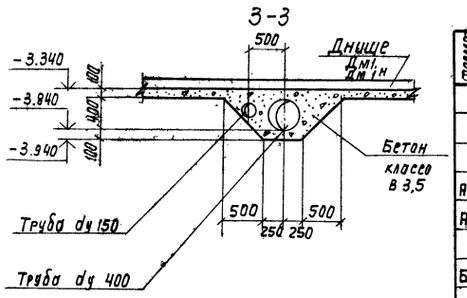

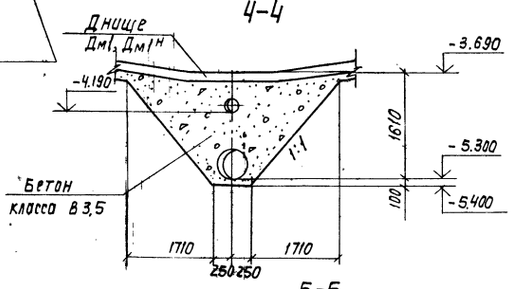

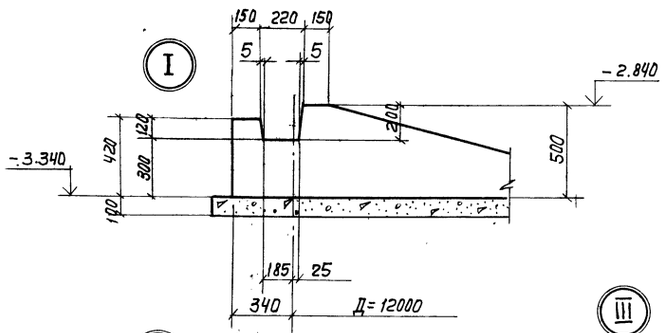

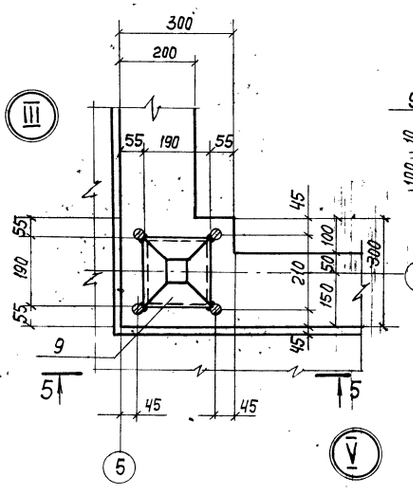

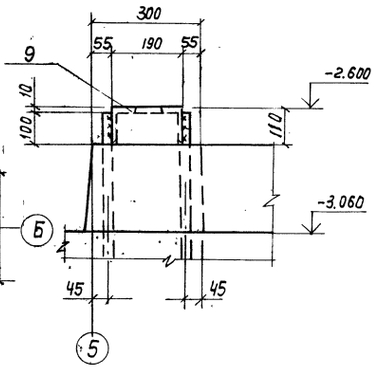

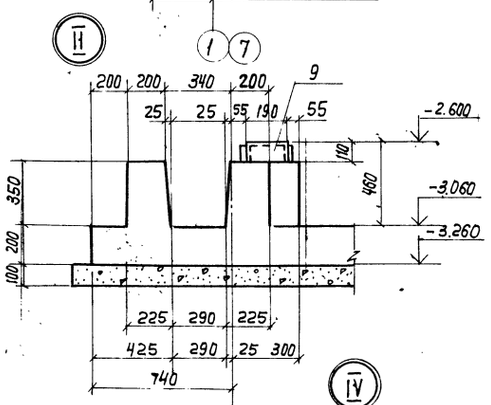

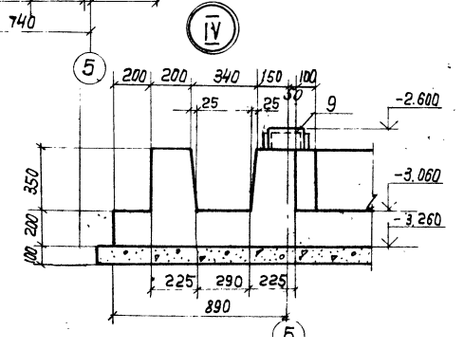

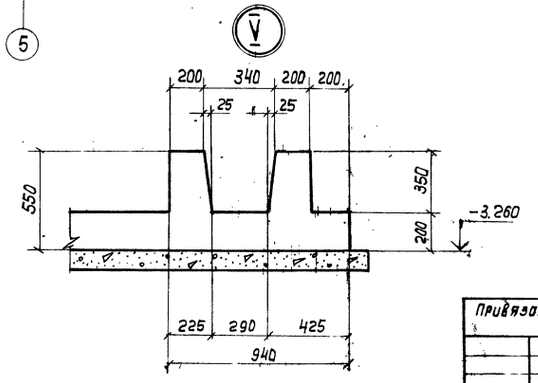

Спецификация элементов

Формат	Зона	Поз.	Обозначение	Наименование	Кол.	Примечание
				Днище Дм1, Дм1н - шт: 1+1		
				сборочные единицы		
				Каркас плоский		
А4		1	ТП901-3-236.87- КЖ.И. 1.06	КР1	117	5.1кг
А4		22	-01	КР2	72	5.8кг
				Детали		
Б4		2	ТП901-3-236.87 - КЖ-4	А-III-10 ГОСТ5781-82*	п.м 420	1 п.м 0.617
Б4		3	- КЖ-4	581 ГОСТ6727-80* l=2800	110	0,4кг
Б4		4	- КЖ-4	п.м.750		1 п.м 0.154 кг
Б4		5*	- КЖ-4	l=820	20	0,1кг
Б4		6*	- КЖ-4	l=1070	23	0,16кг
Б4		7*	- КЖ-4	l=3250	110	0,5кг
				Материалы		
				Бетон класса В15, F50, W6		35м³
				Днище Дм2 - шт.1		
				Сборочные единицы		
				Изделия закладные		
		8	1.400-15 В.0.1	МН555 п.м.-4.25	1	1п.м 5.3кг
А4		9	ТП901-3-236.87- КЖ.И.1.07	М1	4	7.2кг
				Каркасы плоские		
А4		10	ТП901-3-236.87- КЖИ.1.01	КР1	28	
А4		11	1.02	КР2	480	
				Сетки арматурные		
А4		12	1.03	С1	6	
А4		13	1.04	С2	4	
А4		14	1.05	С3	6	
А4		15	-01	С4	4	
				Детали		
Б4		16	ТП901-3-236.87 - КЖ-5	А-III-6 ГОСТ5781-82* п.м 400		1п.м 0.222 кг
Б4		17*	- КЖ-5	l=1350	12	0.3кг
Б4		18*	- КЖ-5	А-III-8 ГОСТ5781-82* l=2890	10	1.1кг
Б4		19*	- КЖ-5	l=1540	32	0.6кг
Б4		20*	- КЖ-5	l=1720	50	0,7кг
Б4		21*	- КЖ-5	А-III-25 ГОСТ5781-82* l=1090	16	4,2кг
				Материалы		
				Бетон класса В15		21,4м³

Позиции со знаком * см. Ведомость деталей л.л. КЖ-4,5

Совместно с данным см. лл. КЖ-2,4,5

Н. Контр.	Козловичер		ТП 901-3-236.87- КЖ
Инж.	Полякова		
Инж.	Петропавловская		Сгустители осадка диаметром 12м для станций подготовки воды. Днище Дм1, Дм1н, Дм2 Опалубочный чертеж узлы. Спецификация
Рук. бр.	Семенова		Стадия: Р; Лист: 3; Листов:
ГИП	Чирков		
Гл.спец.	Козловичер		Союзводоканалпроект
Нач.отд.	Альтшуллер		

Привязан

Инв. № подл. | Подп. и дата | Взам. инв. №

Копир. Лаврукина

Формат А2

22116-07

Альбом V

901-3-236.87

1-1

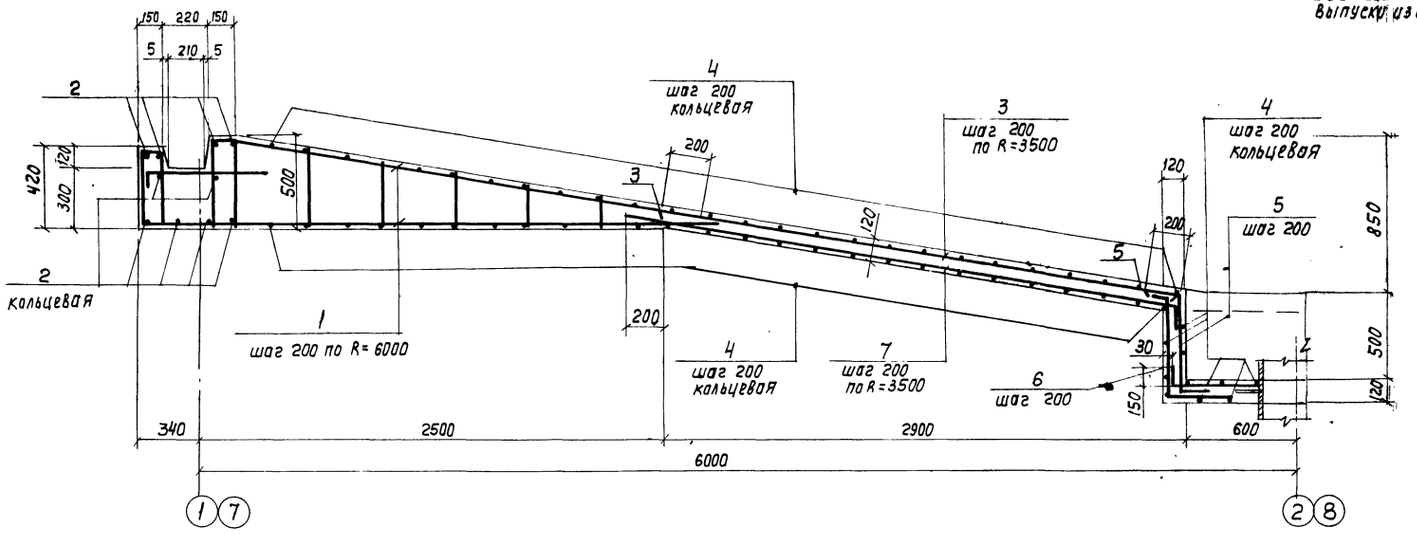

2-2

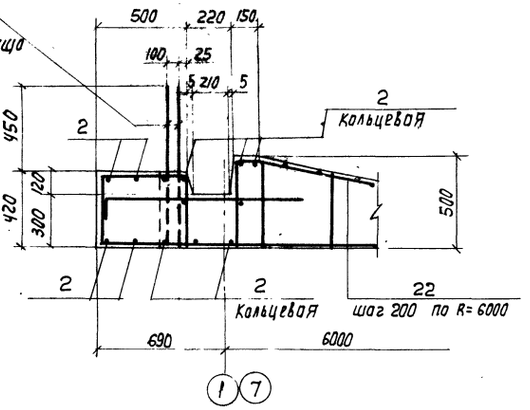

План

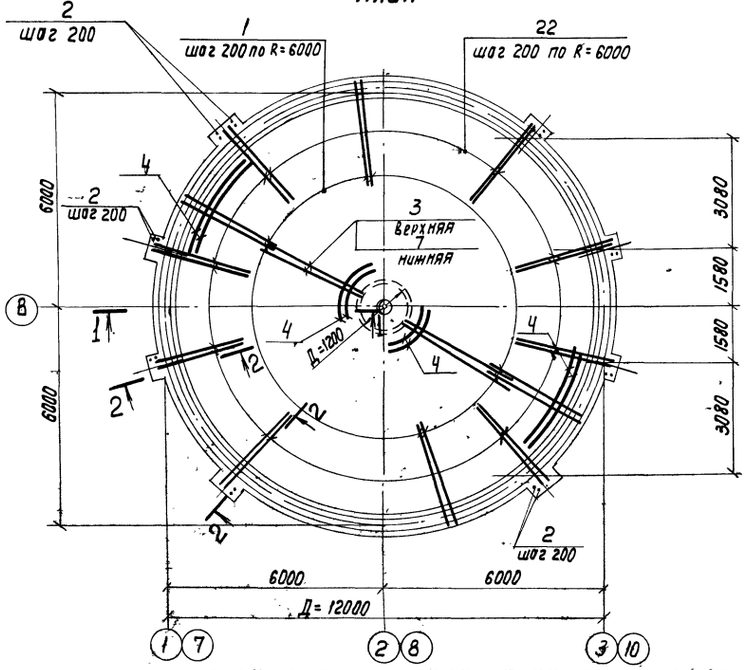

Ведомость деталей

Поз.	Эскиз
5	200, 570, 150
6	150, 570, 350
7	3100, 150

Ведомость расхода стали на элемент, кг

Марка элемента	Изделия арматурные									Общий расход
	Арматура класса								Всего	
	A-III ГОСТ 5781-82*				Bl ГОСТ 6727-80*					
	10			Итого	5			Итого		
Дм1, Дм1м	1016,7			1016,7	276,9			276,9	1293,6	1293,6

1. Совместно с данным см. л. КЖ-2,3
2. Защитный слой бетона -25мм

Н. контр.	Козловичер		
Инж.	Полякова		
Инж.	Петраловская		
Рук. бр.	Семенова		
ГИП	Чирков		
Гл. спец.	Козловичер		
Нач. отд.	Альтшуллер		

Привязан

Инв. N

Копир. Лаврухина

ТП 901-3-236.87-КЖ

Сооружение осадка диаметром 12м для станций подготовки воды

Стадия	Лист	Листов
Р	4	

Днище Дм1, Дм1м арматурный чертеж

Союзводоканалпроект

Формат А2

Инв. N подл. | Подпись и дата | Взам. инв. N

Альбом II

901-3-236.87

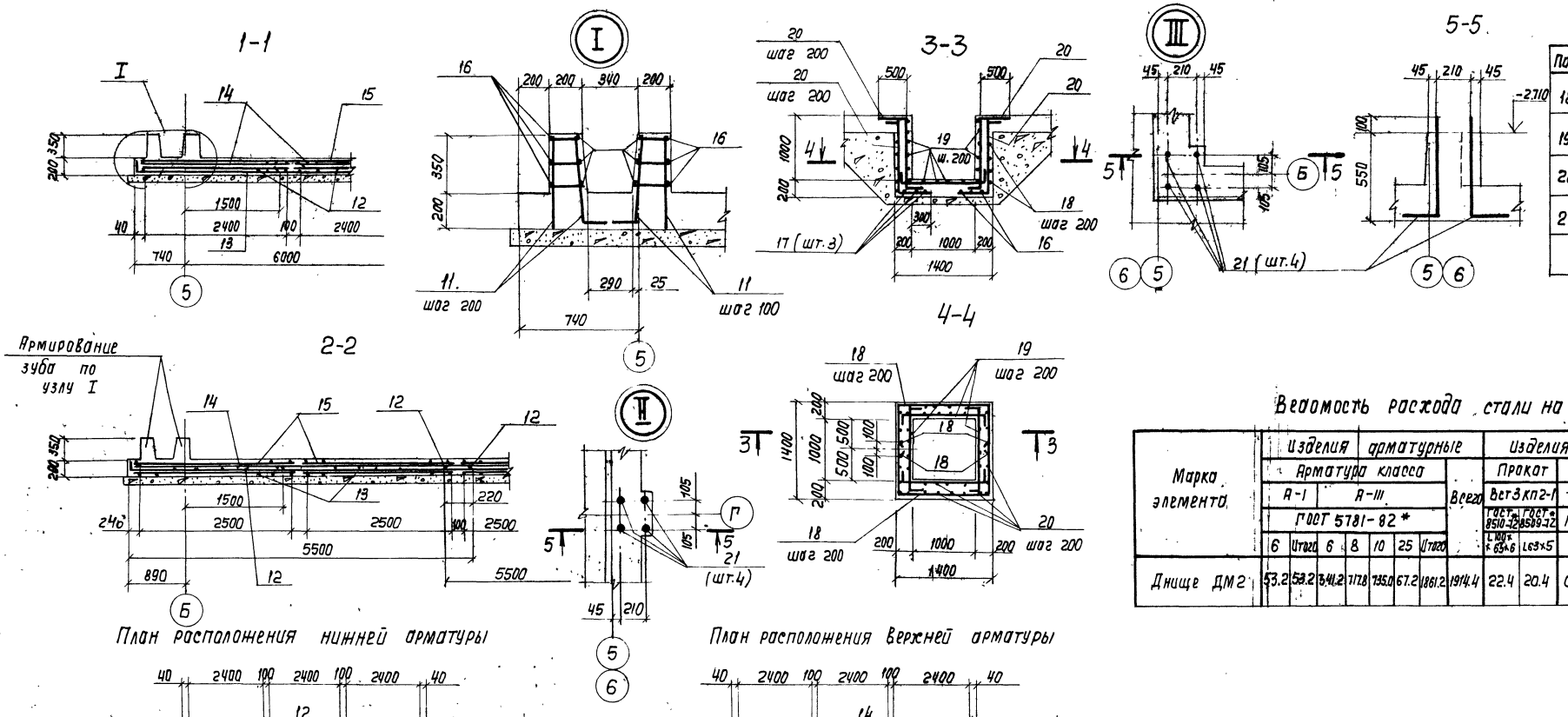

Ведомость деталей

Поз.	Эскиз
18	770 1350 770
19	120 1300 120
20	120 1100 500
21.	590 500

Ведомость расхода стали на элемент, кг

Марка элемента	Изделия арматурные								Изделия закладные						Общий расход
	Арматура класса							Всего	Прокат		Ар-ра класса			Всего	
	А-I		А-III						Вст3кп2-1		А-I	А-III			
	ГОСТ 5781-82*								ГОСТ 8510-72	ГОСТ 8509-72	ГОСТ 5781-82*				
	6	Итого	6	8	10	25	Итого		L100×65×6	L63×5	6	8			
Днище ДМ2	53.2	53.2	341.2	717.8	735.0	67.2	1861.2	1914.4	22.4	20.4	0.8	1.3		44.9	1959.3

План расположения нижней арматуры

План расположения верхней арматуры

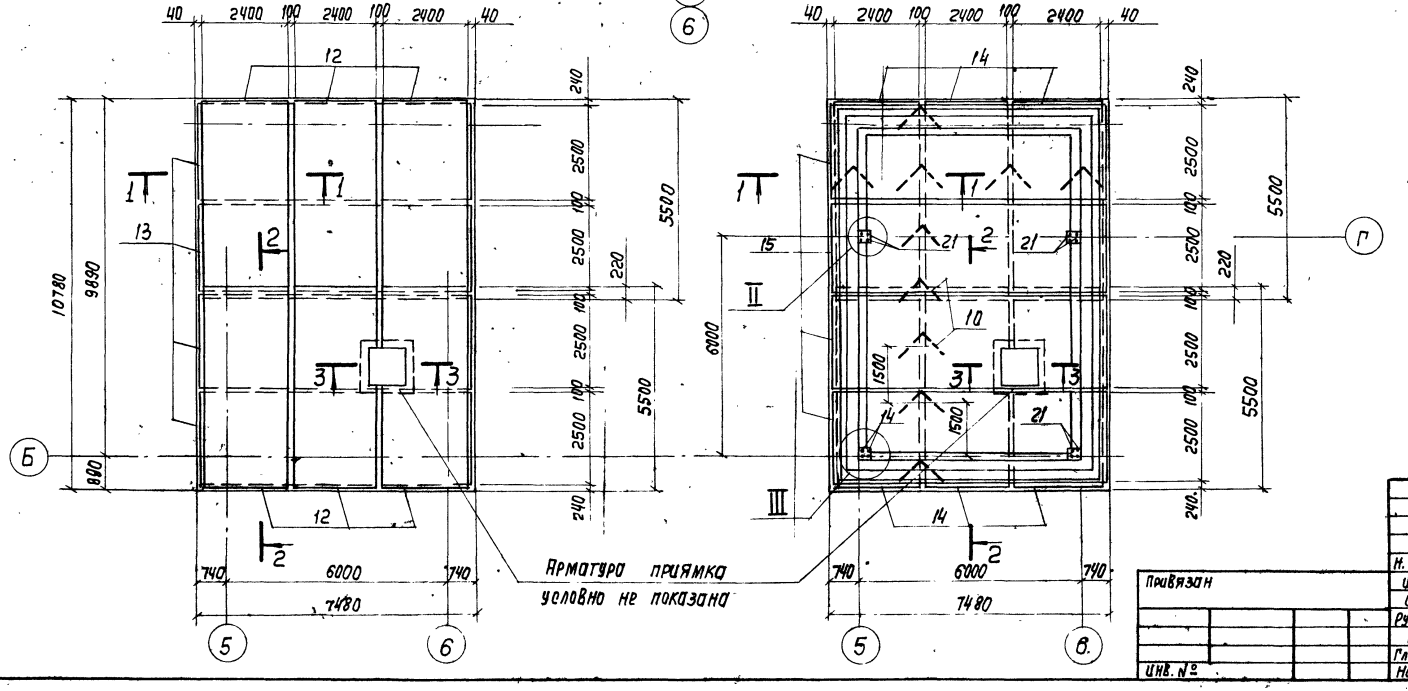

1. Совместно с данным см. л.л. КЖ-2,3
2. Защитный слой бетона для нижней арматуры - 35мм, в остальных случаях - 25мм.
3. В месте расположения приямка арматуру сеток обрезать по месту.

Н. Контр	Козловичер		ТП 901-3-236.87-КЖ				
Инж.	Полякова						
Инж.	Цветкова		Сеустители осадка диаметром 12м для станций подготовки воды	Стадия	Лист	Листов	
Рук. гр.	Семенова			Р	5		
ГИП	Чирков		Днище Дм2. Арматурный чертеж.	СОЮЗВОДОКАНАЛПРОЕКТ			
Гл. спец.	Козловичер						
Нач. отд.	Альтшуллер						

Привязан

Инв. №

Копир. Лаврухина

Формат А2

22116 02

Инв. № подл. | Подпись и дата | Взам. инв. №

Альбом II

901-3-236.87

1 - 1

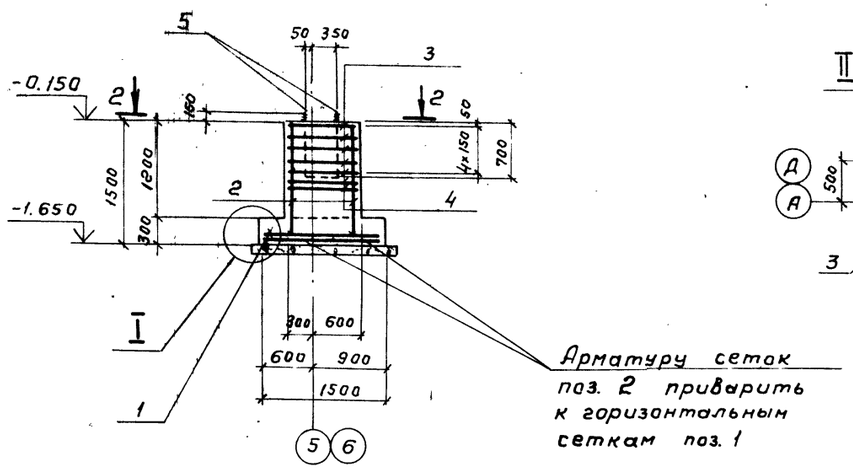

Арматуру сеток поз. 2 приварить к горизонтальным сеткам поз. 1

2 - 2

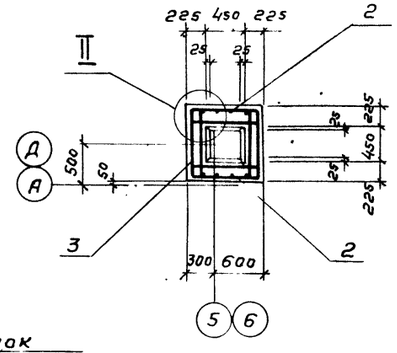

Спецификация элементов

Формат	Зона	Поз.	Обозначение	Наименование	Кол.	Примечание
				Фм 1; Фм 1м (шт 2+2)		
				Сборочные единицы		
				Сетки арматурные		
		1	1.410-3.1-04	ис $\frac{10AIII}{6AIII}$ 145 х 175	2	8,2 кг
		2	1.412-1/77-В.3-100	СН12АII-6х15	2	6.0 кг
		3	-020	СА-8АI	5	2,7 кг
		4	-011	СА1-6АI	2	3.4 кг
				Детали		
Б4		5*	ТП 901-3-236.87 - КЖ-6	А-1-24 ГОСТ 5781-82* ℓ=900	2	3.2 кг
				Материалы		
				Бетон класса В12,5	1.6	м³

Позицию со знаком * см. Ведомость деталей.

Фм 1; Фм 1м

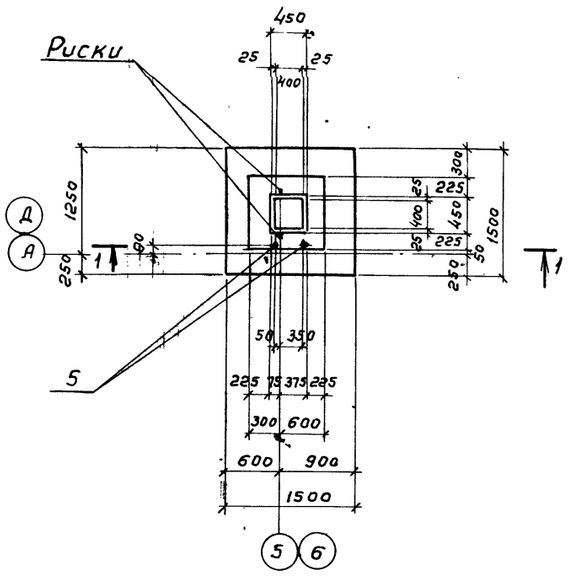

а - а

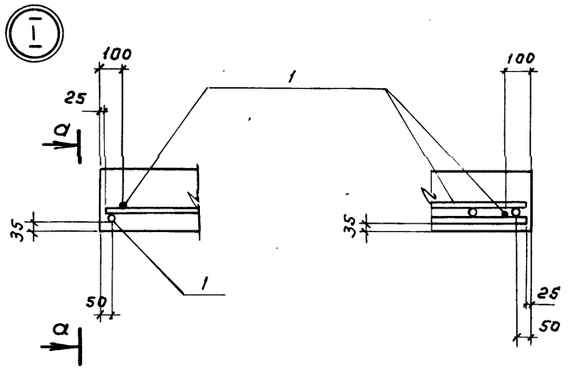

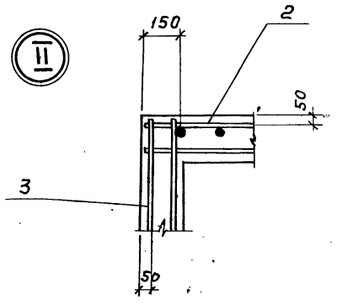

Ведомость расхода стали на элемент, кг

Марка элемента	Изделия арматурные										Общий расход
	Арматура класса									Всего	
	А-I				А-II		А-III				
	ГОСТ 5781-82*										
	6	8	24	Итого	12	Итого	6	10	Итого		
Фм 1; Фм 1м	6,8	15,1	6,4	28,3	10,4	10,4	2,0	14,4	16,4	55,1	55,1

Ведомость деталей

Поз.	Эскиз
5	Нарезка 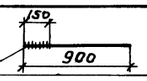

Совместно с данным см. л. КЖ-2.

Инв. № подл. | Подпись и дата | Взам. инв. №

Н. контр.	Козловичер		ТП 901-3-236.87-КЖ
Инжен.	Полякова		
Инжен.	Петропавловская		Сеустители осадка диаметром 12м для станций подготовки воды
Рук. бр.	Семенова		Фундаменты Фм 1; Фм 1м Арматурно-опалубочный чертеж.
ГИП	Чирков		
Гл. спец.	Козловичер		
Нач. отд.	Альтшуллер		

Стадия Р | Лист Б | Листов

СОЮЗВОДОКАНАЛПРОЕКТ

Привязан.

Инв. №

Копировал Гольденбаум

Формат А2

9011К-09

Альбом II

901-3-236.87

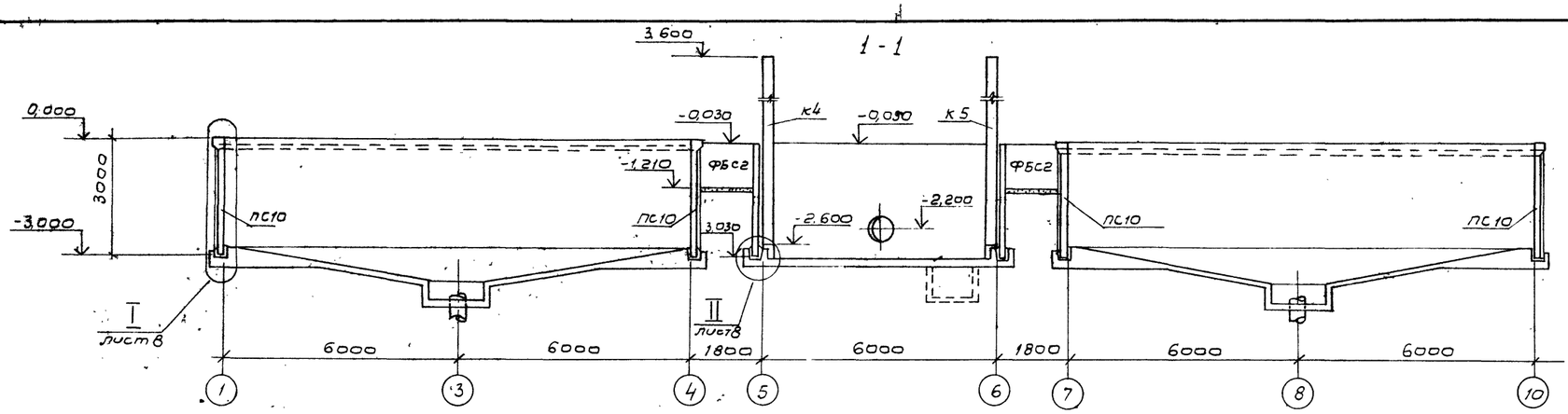

Схема расположения элементов сборных конструкций

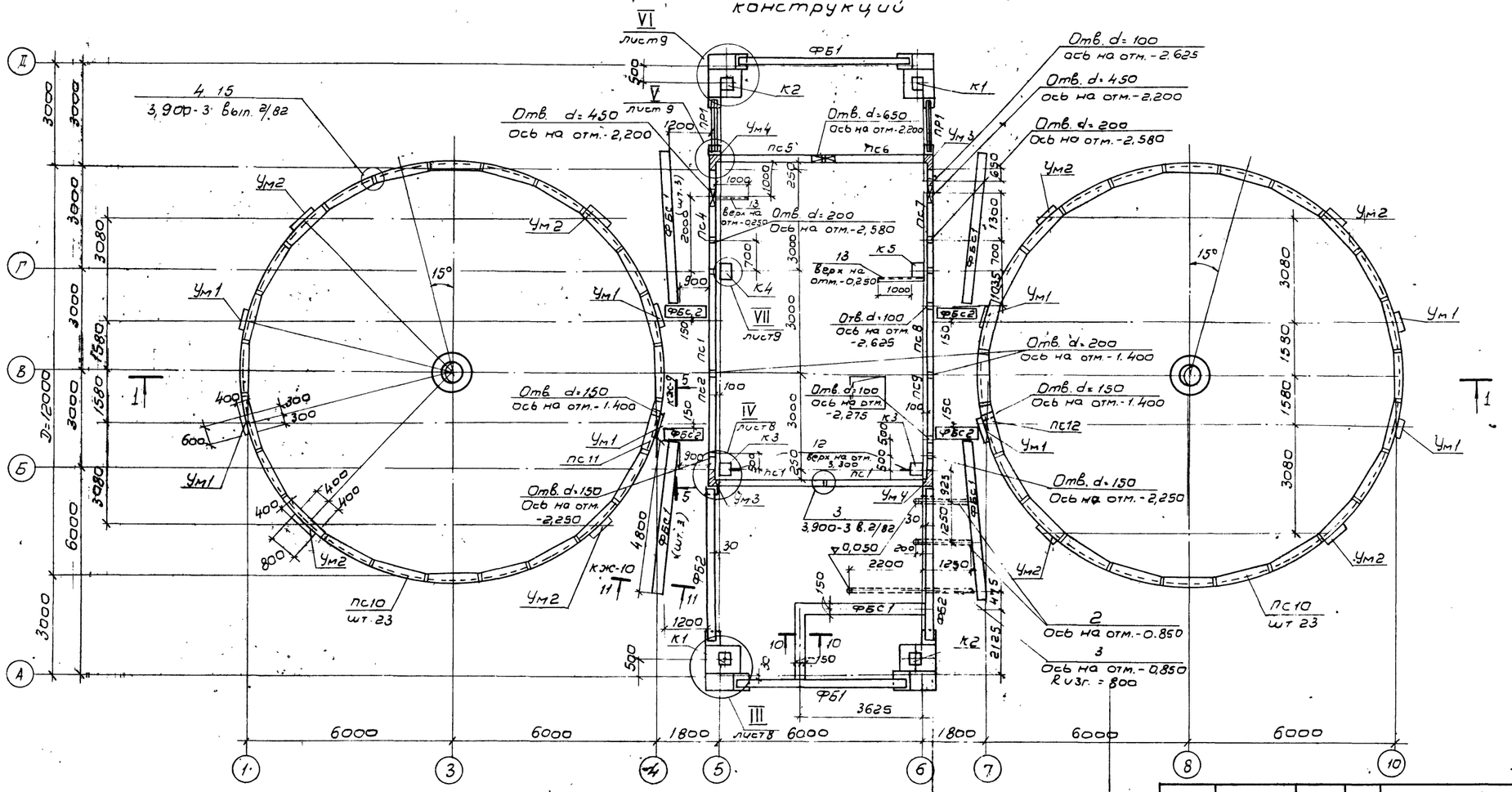

Совместно с данным см. л.л. КЖ-8 ÷ 11

Н контр.	Козловичер		
Инж.	Полякова		
Инж.	Петропавловская		
Рук бр.	Семенова		
Гип	Чирков		
Гл. спец.	Козловичер		
Нач отд.	Альтшуллер		

Привязан

Инв. N

ТП 901-3-236.87-КЖ

Сгустители осадка диаметром 12м для станций подготовки воды

Схема расположения элементов сборной конструкций План. Разрез 1-1

Стадия	Лист	Листов
Р	7	

СОЮЗВОДОКАНАЛПРОЕКТ

Согласовано

Отд. N12	Комарова	
Отд. N15	Аверьянов	
Отд. N5	Соколова	

Взам. инв. N

Подпись и дата

Инв. N подл.

Копировал В. Филиппова

Формат А2

22116 02

II

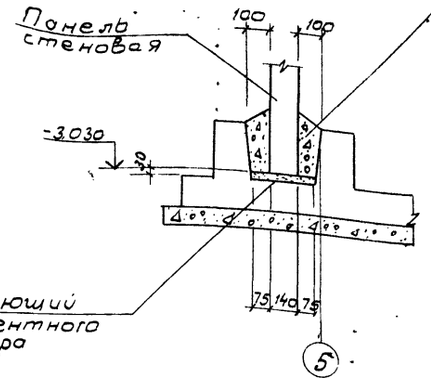

После установки панелей позы 3 замонолитить бетоном класса В22,5 на мелком заполнителе с тщательным уплотнением ножевым вибратором.

Выравнивающий слой цементного раствора

Г - Г

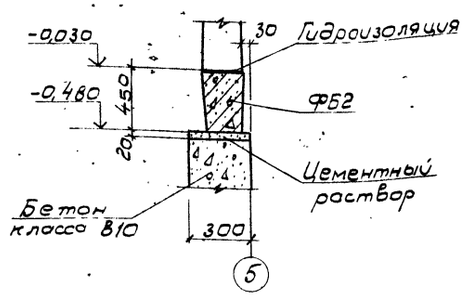

З - З

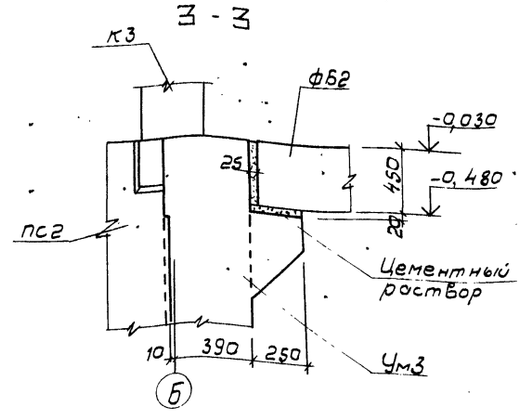

Гидроизоляция

1 - 1

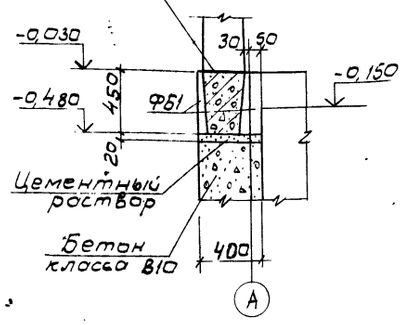

IV

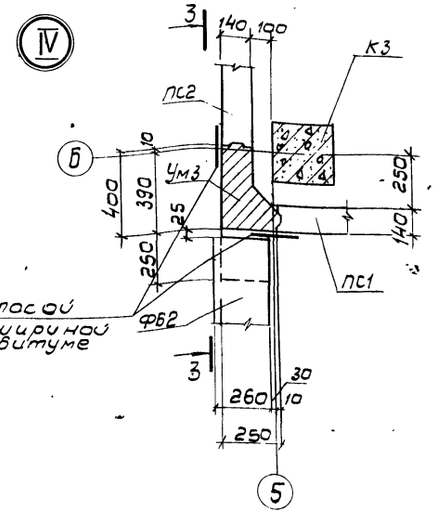

I

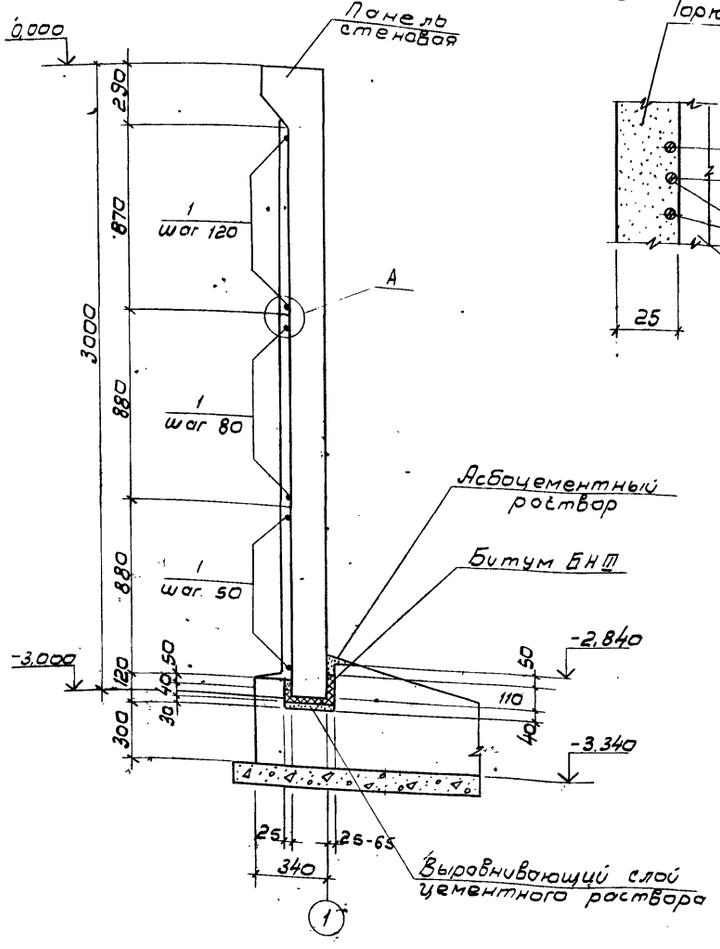

А

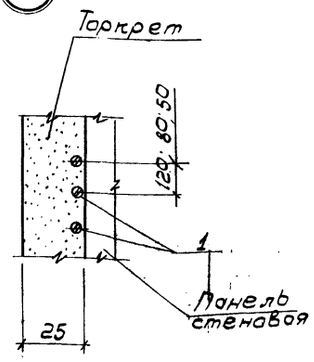

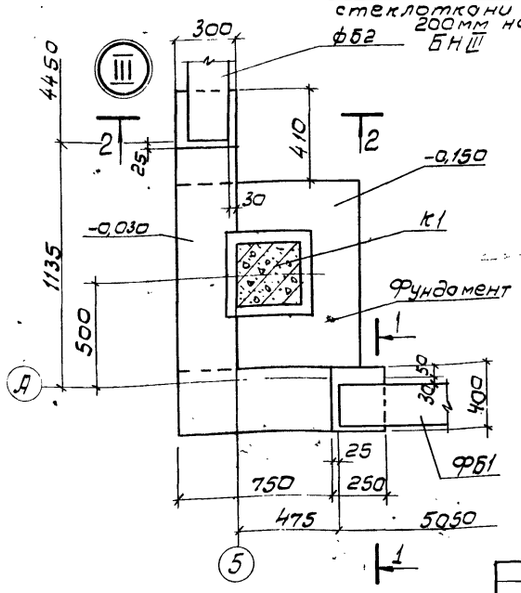

Совместно с данным см. л. КЖ-7

Н. контр.	Козловичер		
Инж.	Полякова		
Инж.	Пироповловская		
Рук. бр.	Семенова		
ГИП	Чирков		
Гл. спец.	Козловичер		
Нач. отд.	Альтшуллер		

Привязан:

Инв. №

ТП 901-3-236.87-КЖ

Сгустители осадка диаметром 12м для станций подготовки воды.

Схема расположения элементов сборной конструкции. Узлы I÷IV

Стадия	Лист	Листов
Р	8	

СОЮЗВОДОКАНАЛПРОЕКТ

Копировал: В. Филиппова

Формат А2

Альбом II

901-3-236.87

Б - Б

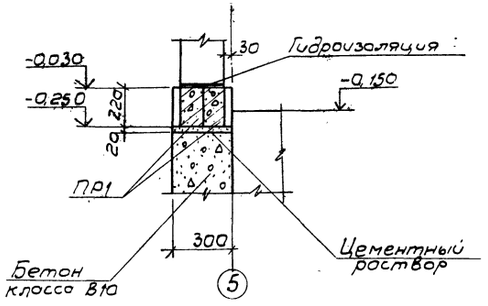

7 - 7

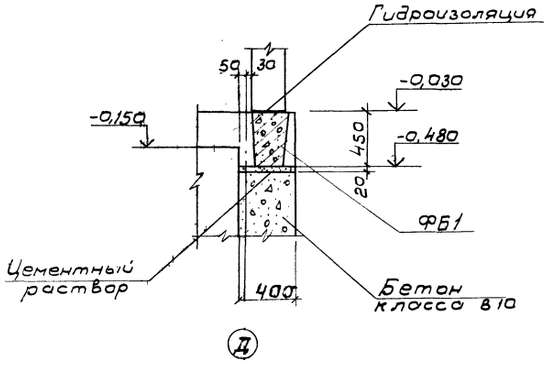

8 - 8

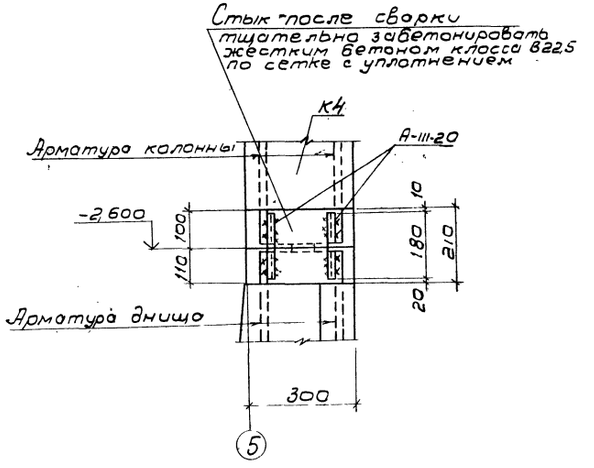

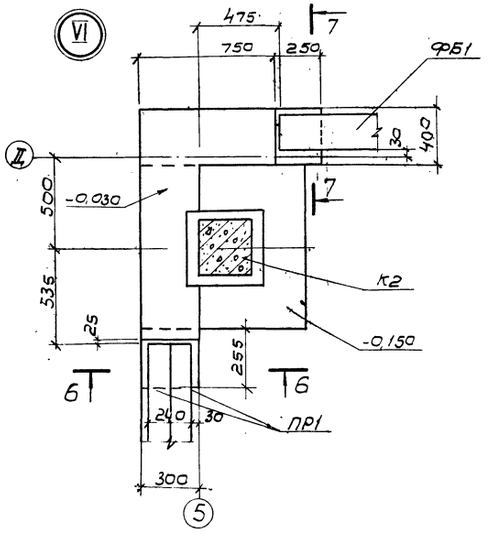

5 - 5

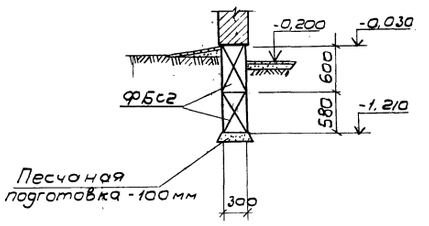

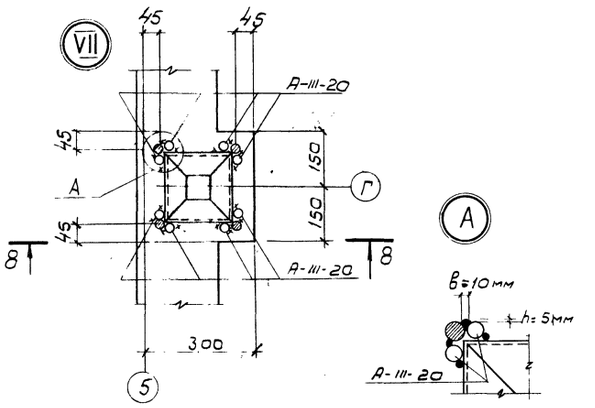

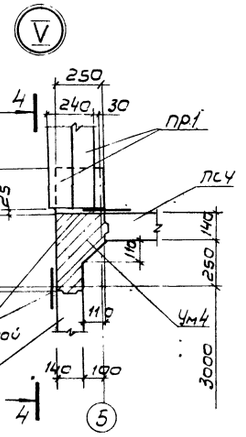

4 - 4

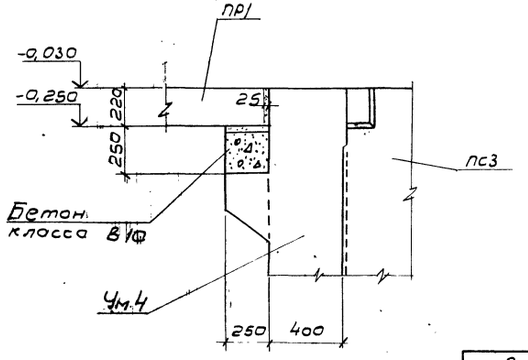

Совместно с данным см. л. КЖ-7

Привязан					ТП 901-3-236.87 - КЖ		
				Н. контр.	Козловичев		
				Инж.	Полякова	Сгустители осадка диаметром 12м для станций подготовки воды.	Стадия: Р; Лист: 9; Листов:
				Инж.	Петрашкевич		
				Рук. бр.	Семенова		
				ГИП	Чурков	Схема расположения элементов сборных конструкций. Узлы V - VII	СОЮЗВОДОКАНАЛПРОЕКТ
				Гл. инж.	Козловичев		
Инв. №				Нач. отд.	Альтшуллер		

Копировал В. Филиппова

Формат А2

Инв.№ подл. | Подпись и дата | Взам. инв.№

27116-02

Альбом II

901-3-236.87

Деталь заделки колонн К1 и К2

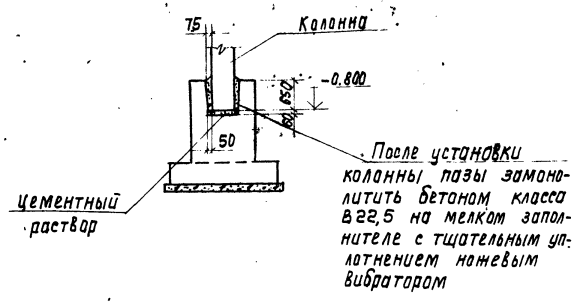

10-10

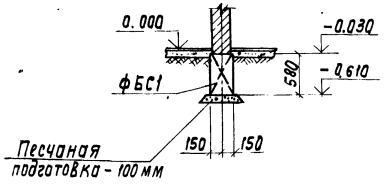

11-11

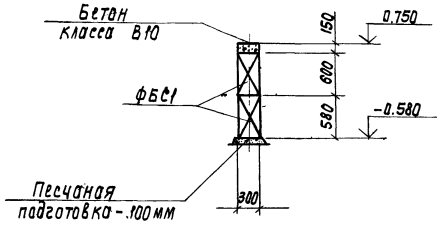

Ведомость элементов

Марка поз.	Обозначение	Наименование	Кол.	Масса ед. кг	Примечание
		Панели стеновые			
пс1	ТП 901-3-236.87-КЖ.И.2.01	ПС2-30-К1а	2	3130	
пс2	-01	ПС2-30-К1б	1	3130	
пс3	-02	ПС2-30-К1в	1	3130	
пс4	-03	ПС2-30-К1г	1	3130	
пс5	-04	ПС2-30-К1д	1	3130	
пс6	-05	ПС2-30-К1е	1	3130	
пс7	-06	ПС2-30-К1ж	1	3130	
пс8	-07	ПС2-30-К1п	1	3130	
пс9	-08	ПС2-30-К1к	1	3130	
пс10	3.900-3 Вып.5 ч.1	ПСЦ2-30-1а	46	1800	
пс11	ТП901-3-236.87-КЖ.И.2.02	ПСЦ2-30-1а-1	1	1800	
пс12	-01	ПСЦ2-30-1а-2	1	1800	
		Фундаментные балки			
фБ1	1.415-1 Вып.1	ФБ6-7	2	1300	
фБ2	1.415-1 Вып.1	ФБ6-9	2	1200	
пр1	ГОСТ 948-84	Перемычка 2ПБ16-2-П	4	65	
		Блоки стен подвала			
ФБС1	ГОСТ 13579-78	ФБС24.3.6-Т	14	970	
ФБС2	ГОСТ 13579-78	ФБС9.3.6-Т	9	350	
		Колонны			
К1	ТП901-3-236.87-КЖ.И.4.01	К36-2а	2	1000	
К2	-01	К36-2б	2	1000	
К3	ТП901-3-236.87-КЖ.И.4.02	К54-5а	2	1500	
К4	-01	К54-5б	1	1500	
К5	-02	К54-5в	1	1500	
		Монолитные участки			
Ум1	ТП901-3-236.87 -КЖ-11	Ум1	8		
Ум2	-КЖ-11	Ум2	8		
Ум3	-КЖ-11	Ум3	2		
Ум4	-КЖ-11	Ум4	2		
		Детали			
поз.1	ТП901-3-236.87-КЖ-8	5Вр-11 ГОСТ7348-81	п.м 1395	1п.м 0.154	
Узел „15" шт. 48	3.900-3 Вып. 2/82	А-III-10 ГОСТ5781-82* е=230	4	0,1	На один узел
Узел „3" шт. 6	3.900-3 Вып. 2/82	А-III-10 ГОСТ5781-82* е=250	4	0,1	На один узел
Узел VII	ТП 901-3-236.87-КЖ-9	А-III-20 ГОСТ5781-82* е=180	32	0,5	
поз.2	-КЖ-7	Труба ПВХ63У ТУ6-19-215-83	п.м 5.0	1п.м 0.854	
Поз.3	-КЖ-7	Труба ПВХ50У ТУ6-19-215-83	п.м 5,0	1п.м 0.582	
Поз.12	-КЖ-7	Уголок 50х5 ГОСТ 8509-72* / 3кп2 ГОСТ535-79* е=350	2	1,3	
поз.13	-КЖ-7	Уголок 100х7 ГОСТ 8509-72* / Ст3кп2 ГОСТ535-79*	п.м 2,3	1п.м 10.8	
М1	1.400-15 Вып. 0.1	Изделие закладное МН102-6	4	0,7	см. л. АР-2

Спецификация элементов на монолитные участки

Формат	Зона	Поз.	Обозначение	Наименование	Кол.	Примечание
				Ум1 (шт. 8)		
				Сборочные единицы		
		4	1.400-15 Вып. 0.1	Изделие закладное МН143-6	1	8,9кг
А4		5	ТП 901-3-236.87-КЖ.И.3.01	Сетка арматурная С1	2	12,9кг
				Детали		
		6	ТП 901-3-236.87 -КЖ-11	А-I-6 ГОСТ5781-82* е=200	18	0,1кг
				Материалы		
				Бетон класса В15, F100, W4		0,4м³
				Ум2 (шт. 8)		
				Сборочные единицы		
		4	1.400-15 Вып. 0,1	Изделие закладное МН143-6	1	8,9кг
А4		7	ТП 901-3-236.87-КЖ.И.3.01	Сетка арматурная С2	2	13,5кг
				Детали		
		6	ТП 901-3-236.87 -КЖ-11	А-I-6 ГОСТ 5781-82* е=200	18	0,1 кг
				Материалы		
				Бетон класса В15, F100, W4		0,52м³
				Ум 3,4 (шт. 2+2)		
				Сборочные единицы		
				Детали		
		8	ТП 901-3-236.87- -КЖ-11	А-III-10-ГОСТ5781-82* е=3020	7	1,9кг
		9*	-КЖ-11	А-I-6-ГОСТ5781-82* е=1520	10	0,3кг
		10*	-КЖ-11	А-III-10-ГОСТ5781-82* е=1280	3	0,8кг
		11	-КЖ-11	А-III-6-ГОСТ5781-82* е=230	4	0,05кг
				Материалы		
				Бетон класса В15		0,21м³

Позиции со знаком * см. ведомость деталей л. КЖ-11

Совместно с данным см. л.л. КЖ-7, 8, 9, 11

Н. Контр.	Козловичер		
Инж.	Полякова		
Инж.	Петропавловская		
Рук. бр.	Семенова		
ГИП	Чирков		
Гл. спец.	Козловичер		
Нач. отд.	Альтшуллер		

Привязан

Инв. №

ТП 901-3-236.87-КЖ

Сгустители осадка диаметром 12м для станций подготовки воды

схема расположения элементов сборных конструкций сечения. Спецификации

Стадия	Лист	Листов
Р	10	

СОЮЗВОДОКАНАЛПРОЕКТ

Инв. № подл. | Подп. и дата | Взам. инв. №

Копир. Лаврухина

формат А2

Альбом II

901-3-236.87

1 - 1

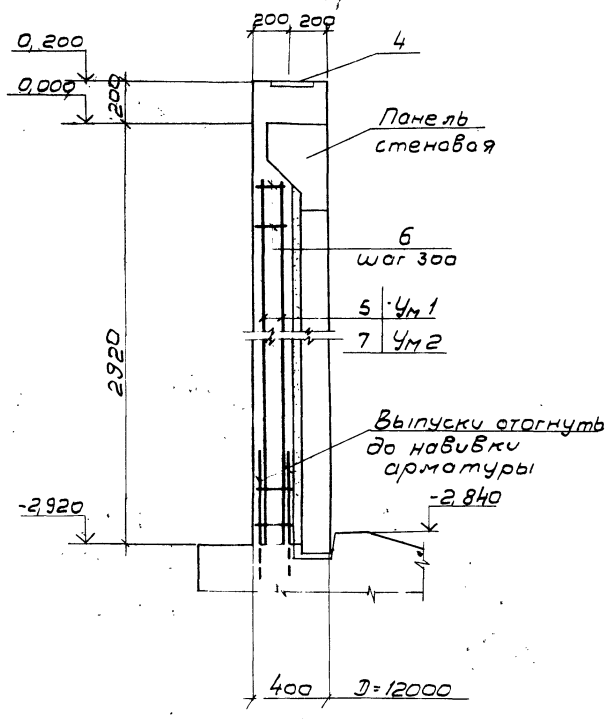

2 - 2

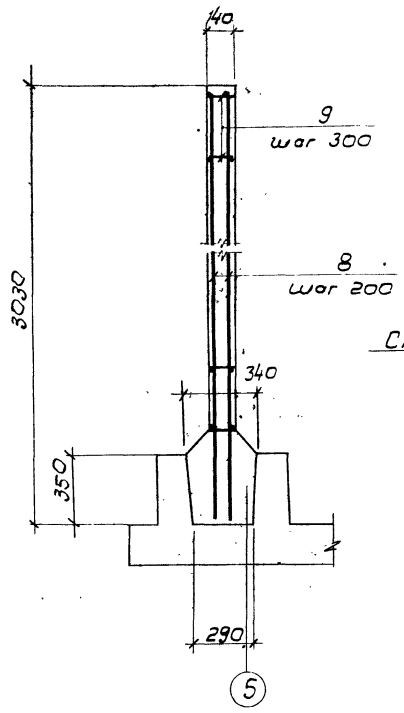

3 - 3

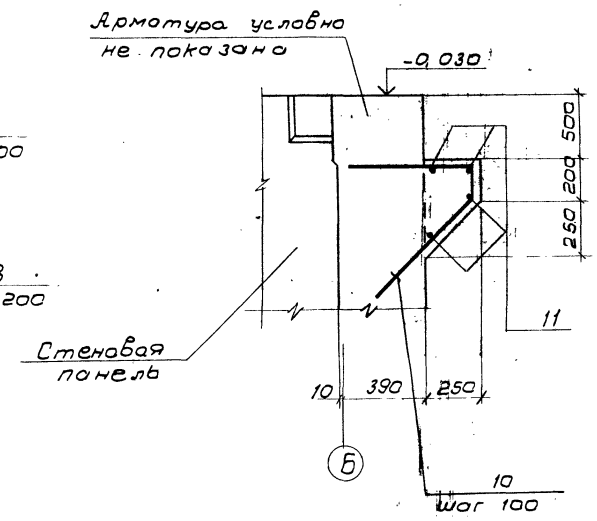

Ведомость деталей

Поз.	Эскиз
9	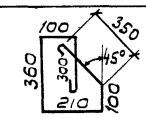
10	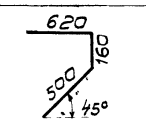

Ведомость расхода стали на элемент, кг

Марка элемента	Изделия арматурные						Изделия закладные				Общий расход
	Арматура класса						Прокат	Ар-ра класса		Итого	
	А-I	А-III					Вст3кп2	А-III			
	ГОСТ 5781-82*						ГОСТ 19903-74*	ГОСТ 5781-82*			
	6	Итого	6	10	16	Итого	-5=8	10			
Ум 1	3,6	3,6			24,0	24,0	8,5	0,4		8,9	36,5
Ум 2	4,9	4,9			24,0	24,0	8,5	0,4		8,9	37,8
Ум 3, 4	3,0	3,0	0,2	15,6		15,8					18,8

Ум 1, Ум 2

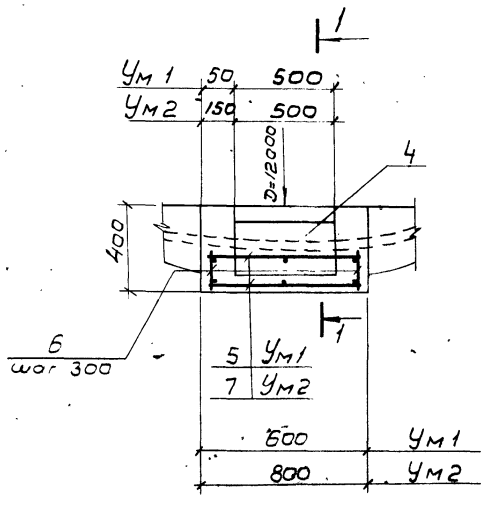

Ум 3

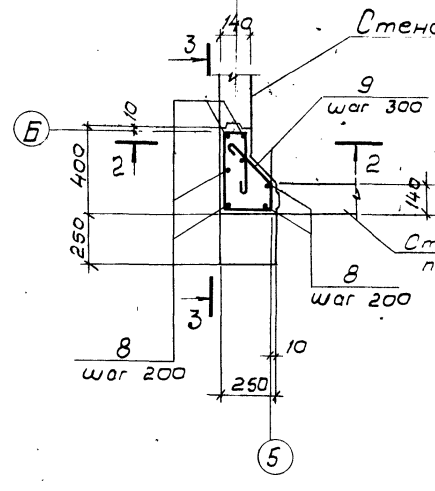

Ум 4

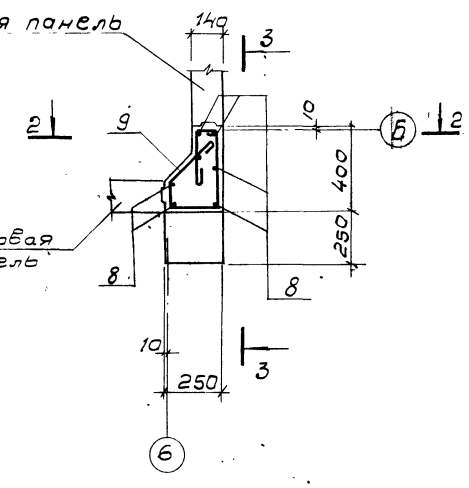

1. Совместно с данным см. л.л. КЖ-7 ÷ 10.
2. Защитный слой бетона 20 мм.

Инв.№ подл. | Подпись и дата | Взам. инв.№

Привязан

Инв.№

Н.контр.	Козловичер		
Инж.	Полякова		
Инж.	Петропавловская		
Рук. бр.	Семенова		
Гип	Чирков		
Гл.спец.	Козловичер		
Нач.отд.	Альтшуллер		

ТП 901-3-236.87-КЖ

Сгустители осадка диаметром 12м для станций подготовки воды

Монолитные участки Ум 1, 2, 3, 4. Арматурный чертеж

Стадия	Лист	Листов
Р	11	

СОЮЗВОДОКАНАЛПРОЕКТ

Копировал: В. Филиппова

Формат А2

22116-02

Альбом II

901-3-236.87

Схема расположения плит покрытия и балок

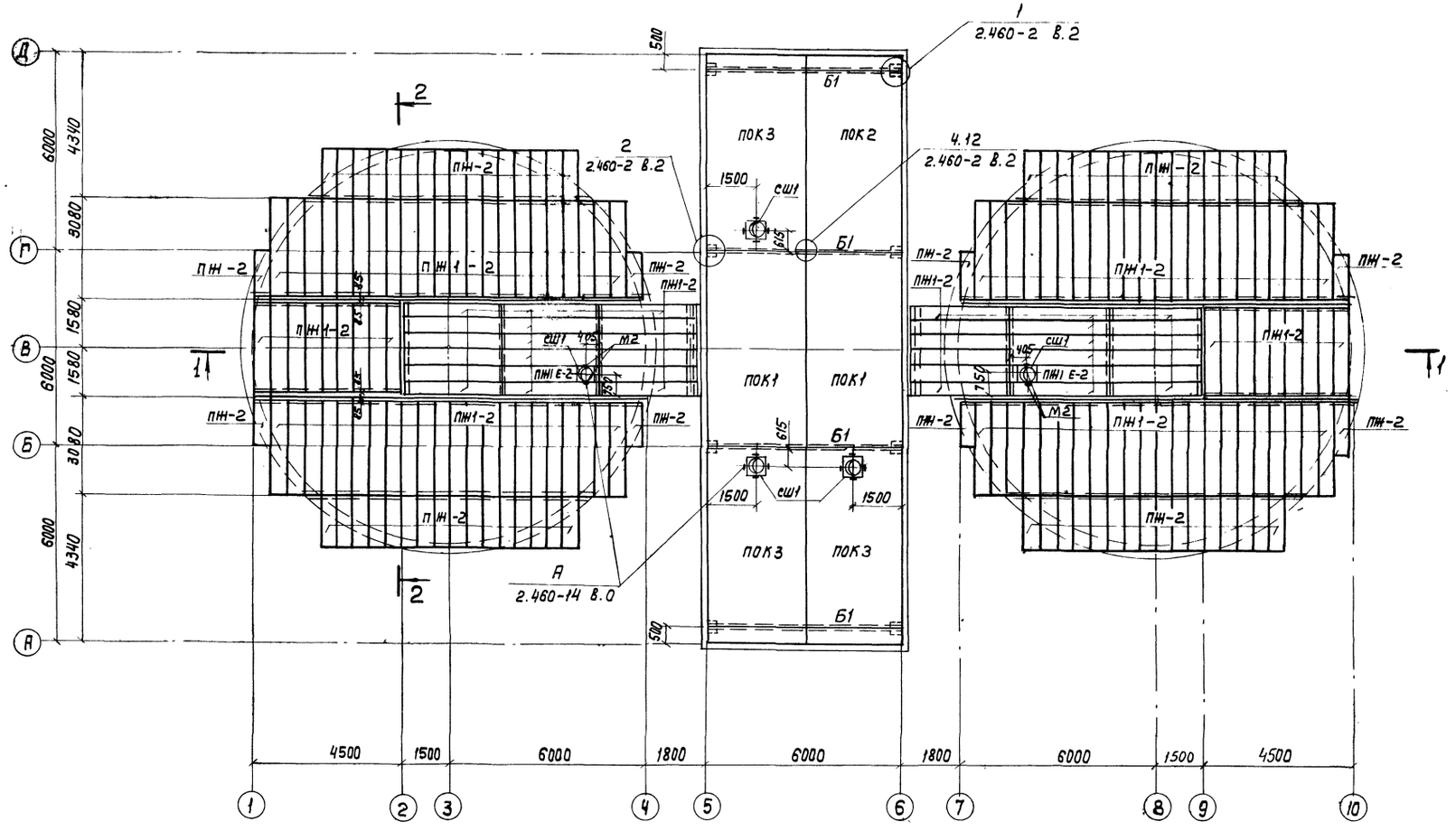

1. Совместно с данным см. л. КЖ-13
2. Закладную деталь М2 заложить в шов между плитами

Н.Контр.	Козловичер		ТП 901-3-236.87- КЖ			
Инж.	Полякова		Сгустители осадка диаметром 12м для станций подготовки воды	Стадия	Лист	Листов
Инж.	Петропавловская			Р	12	
Рук.бр.	Семенова		Схема расположения плит покрытия, балок. План			
ГИП	Чирков					
Гл.спец.	Козловичер					
Нач.отд.	Альтшуллер					

Привязан

Инв. №

Копир Лаврухина

Формат А2

22116-02

Согласовано

Инв.№ подл. | Подпись и дата | Взам.инв.№

Альбом III

901-3-236.87

1 - 1

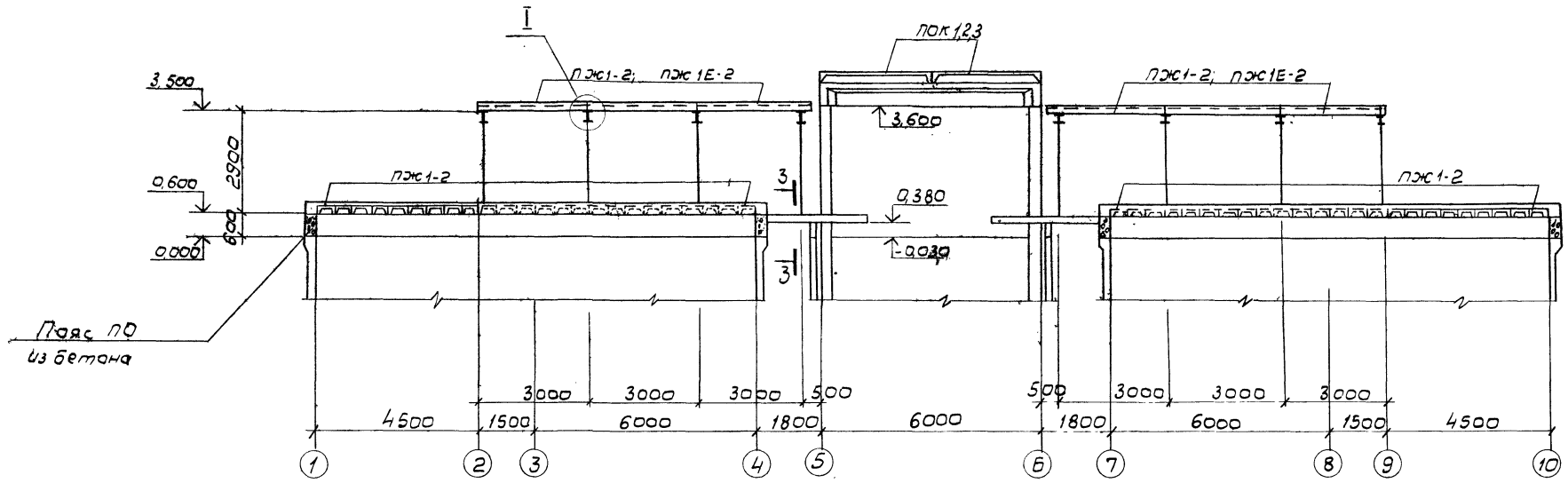

2 - 2

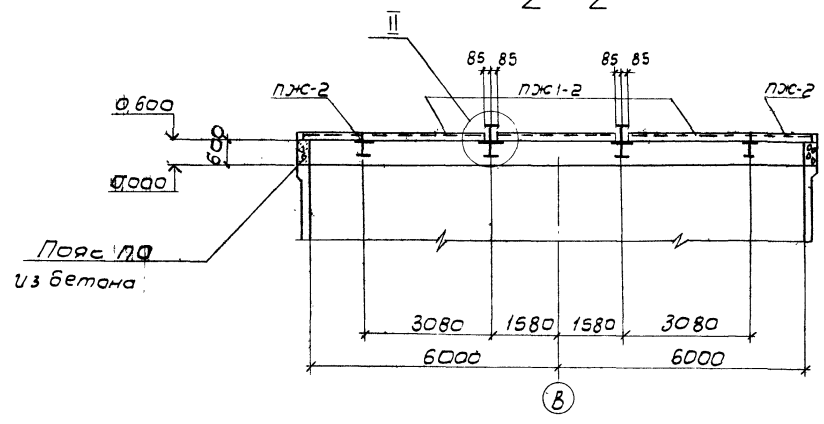

3 - 3

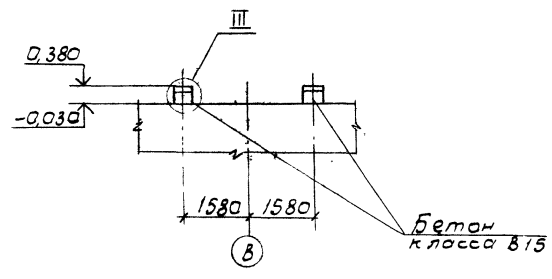

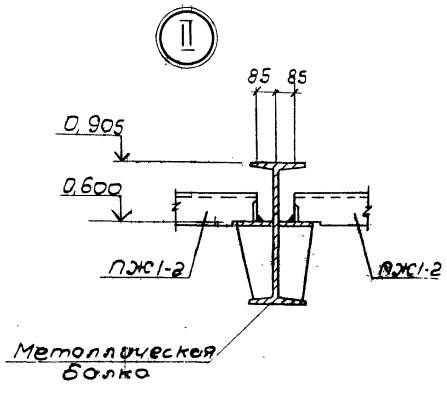

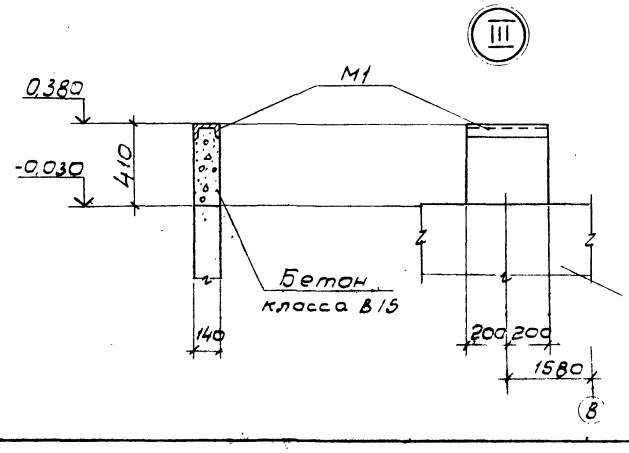

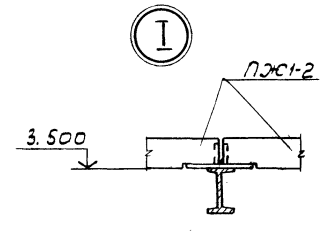

Спецификация элементов

Марка	Обозначение	Наименование	Кол	Масса ед. кг	Примечание
		Плиты покрытия			
ПОК1	ТП901-3-236.87-КЖС.И.6.01	ПГ-3АIIIВ0Т	2	2650	
ПОК2	-01	ПГ-3АIIIВБТ	1	2650	
ПОК3	-02	ПВ4-3АIIIВ0Т	3	3300	
ПЖ1-2	ПК-01-88	ПЖ1-2	140	178	Бетон В15 W4
ПЖС-2	ПК-01-88	ПЖС-2	12	89	
ПЖ1Е-2	ПК-01-88	ПЖ1Е-2	2	169	
СШ1	1.494-24 В.1	Стакан СБ4А-1	5	150	
Б1	ТП901-3-236.87-КЖИ.С.01	Балка 1БСТ6-3АIIIВТ°	4	1150	
Узел А" шт.16	2.460-14 В.0	МС1	1	0,430	На один узел
М1	1.400-15	МН571	п.м. 1.6	1 п.м. 13.1	
М2	1.400-15	МН101-6	4	0.6	
		Материалы			$м^3$
ПО		Бетон В15, F100, W4			14,0

1. Совместно с данным см. л. КЖ-12.
2. Плиты марки ПЖ1-2 приварить к металлическим балкам швом h=5мм.
3. Внутренние поверхности плит на отм.0,600 окрасить лаком ХП-734 толщиной 0,2мм по грунтовке лаком ХП734 в соответствии со СНиП 2.03.11-85

Инв.№ подл. | Подпись и дата | Взам.инв.№

Привязан:

Инв.№

Н.контр.	Козловичер		
Инж.	Полякова		
Инж.	Петропавловская		
Рук.бр.	Семенова		
ГИП	Чурков		
Гл.спец.	Козловичер		
Нач.отд.	Альтшуллер		

ТП 901-3-236.87-КЖ

Сгустители осадка диаметром 12м для станций подготовки воды.

Схема расположения плит покрытия, балок. Разрезы. Узлы. Спецификация.

Стадия	Лист	Листов
Р	13	

СОЮЗВОДОКАНАЛПРОЕКТ

Копировал: В. Филиппова

Формат А2

22116-02

Схемы расположения стеновых панелей

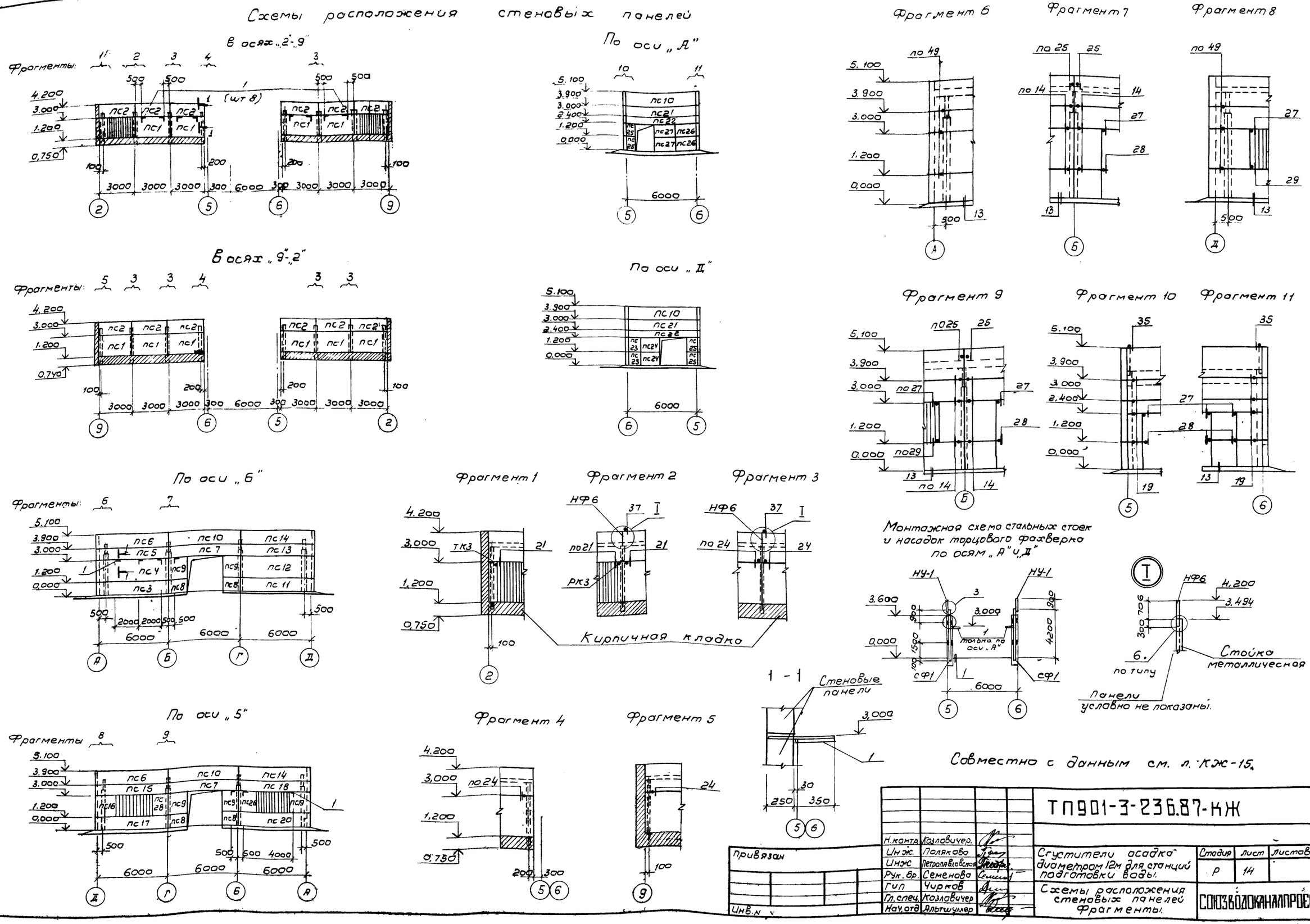

Альбом II

901-3-236.87

Согласовано

Отд.№5 Соколова

Инв.№ подл. | Подпись и дата | Взам. инв.№

Привязан

Инв.№

Н.контр.	Козловичер.	
Инж.	Полякова	
Инж.	Петропавловская	
Рук.бр.	Семенова	
Гип	Чирков	
Гл.спец.	Козловичер	
Нач.отд.	Альтшуллер	

ТП901-3-236.87-КЖ

Сгустители осадка диаметром 12м для станций подготовки воды.

Схемы расположения стеновых панелей Фрагменты.

Стадия	Лист	Листов
Р	14	

СОЮЗВОДОКАНАЛПРОЕКТ

22116-02

Альбом II

901-3-236.87

Спецификация элементов.

Марка	Обозначение	Наименование	Кол.	Масса ед.кг.	Примечание
		Панели стеновые			
ПС1	1.030.1-1,1-1 03-16	ПС30.18.2,5-6.Я-56	10	1200	
ПС2	02-10	ПС30.12.2,5-6.Я-56	12	800	
ПС3	24-12	ПС63.12.2,5-3.Я-2,31	1	1670	
ПС4	24-15	ПС63.18.2,5-2.Я-2.31	1	2510	
ПС5	24-09	ПС63.9.2,5-2.Я-2.31	1	1260	
ПС6	24-12	ПС63.12.2,5-3.Я-2.34	2	1670	
ПС7	04-19	ПС60.9.2,5-2.Я-49	2	1200	
ПС8	60-10	2ПС12.12.2,5-Я-59	4	320	
ПС9	61-13	2ПС12.18.2,5-Я-59	4	470	
ПС10	05-20	ПС60.12.2,5-3.Я-34	4	1600	
ПС11	24-12	ПС63.12.2,5-3.Я-1.31	1	1670	
ПС12	24-15	ПС63.18.2,5-2.Я-1.31	1	2510	
ПС13	24-09	ПС63.9.2,5-2.Я-1.31	1	1260	
ПС14	24-12	ПС63.12.2,5-3.Я-1.34	2	1670	
ПС15	24-09	ПС63.9.2,5-4.Я-2.49	1	1260	
ПС16	66-16	2ПС18.18.2,5-Я-2.73	1	700	
ПС17	24-12	ПС63.12.2,5-3.Я-2.47	1	1670	
ПС18	24-09	ПС63.9.2,5-4.Я-1.49	1	1260	
ПС19	66-16	2ПС18.18.2,5-Я-1.73	1	700	
ПС20	24-12	ПС63.12.2,5-3.Я-1.47	1	1670	
ПС21	04-19	ПС60.9.2,5-2.Я-31	2	1200	
ПС22	04-14	ПС60.6.2,5-6Я-48	2	820	
ПС23	66-15	2ПС18.12.2,5-Я-2.73	2	470	
ПС24	60-10	2ПС12.12.2,5-Я-59	2	320	
ПС25	58-10	2ПС6.12.2,5-Я-60	4	160	
ПС25	67-15	2ПС20.3.2,5-Я-1.73	2	530	
ПС27	66-15	2ПС18.12.2,5-Я-2.73	2	470	
ПС28	62-16	2ПС15.18.2,5-Я-58	2	590	

Спецификация на узлы и элементы крепления панелей.

Марка	Обозначение	Наименование	Кол.	Масса ед.кг.	Примечание.
		Монтажные узлы			
„1"	1.030.1-1.3-3-0.10	„1"	4		
„3"	-0.20	„3"	4		
„6"	-0.30	„6"	8		
„8"	-0.40	„8"	8		
„14"	-0.80	„14"	24		
„19"	-130	„19"	16		
„21"	-150	„21"	4		
„24"	-180	„24"	20		
„25"	-190	„25"	8		
„27"	-210	„27"	14		
„28"	-210	„28"	10		
„29"	-210	„29"	4		
„35"	-270	„35"	4		
„37"	-290	„37"	8		
„49"	-410	„49"	12		
		Элементы крепления панелей			
Т3	1.030.1-1.4-1 -120	Т3	60	0.4	
Т5	-130	Т5	12	0.4	
Т8	-140	Т8	24	0.5	
Т19	-220-02	Т19	8	0.5	
Т24	-240	Т24	16	1.1	
поз.7	1.030.1-1.4-1	поз.7	8	0.8	
поз.16	-511	поз.16	4	0.9	
поз.18	-513	поз.18	20	4.0	
поз.19	-514	поз.19	18	0.7	
поз.22	-515	поз.22	10	1.2	
ТК3	-110	Консоль опорная ТК3	2	17.6	
РК3	-060	РК3	2	13.3	
НФ6	-010	Насадка НФ6	8	23.3	обрезать на 10мм.
НУ1	-020	НУ1	4	25.2	обрезать сверху на 20мм.
СФ1	ТП901-3-236.87-КЖ.И.7.01	Стойка фахверка СФ1	4	233.5	
Болт	ГОСТ 7798-70*	Болт М12 Е=60	8	0.06	
Гайка	ГОСТ 5915-70*	Гайка М12	8	0.02	
Гайка	ГОСТ 5915-70*	Гайка М24	8	0.05	
Шайба	ГОСТ 11371-78	Шайба 12	8	0.06	
поз.1	ТП901-3-236.87-КЖ-14	Уголок L50×5 ГОСТ 8509-72* / Вст3кп2 ГОСТ 535-79* Е=600	17	2.3	

1. Совместно с данным см. л. КЖ-14
2. Сварку производить электродами Э-42, ГОСТ 9467-75 hшв=6мм.
3. Швы между стеновыми панелями заполняются цементным раствором с применением упругих прокладок (см. серию 1.030.1-1в.3-3)

Н.Контр.	Козловичер		
Инж.	Полякова		
Инж.	Петропавловская		
Рук.бр.	Семенова		
Гип	Чирков		
Гл.спец	Козловичер		
Нач.отд	Альтшуллер		

Привязан

Инв. №

Коп. Доценко.

ТП 901-3-236.87- КЖ

Сгустители осадка диаметром 12м для станций подготовки воды.

Схемы расположения, стеновых панелей. спецификации.

Стадия	Лист	Листов
Р	15	

СОЮЗВОДОКАНАЛПРОЕКТ

Формат А2

Инв. № подл. | Подпись и дата | Взам. инв. №

22116-02

Альбом II

901-3-236.87

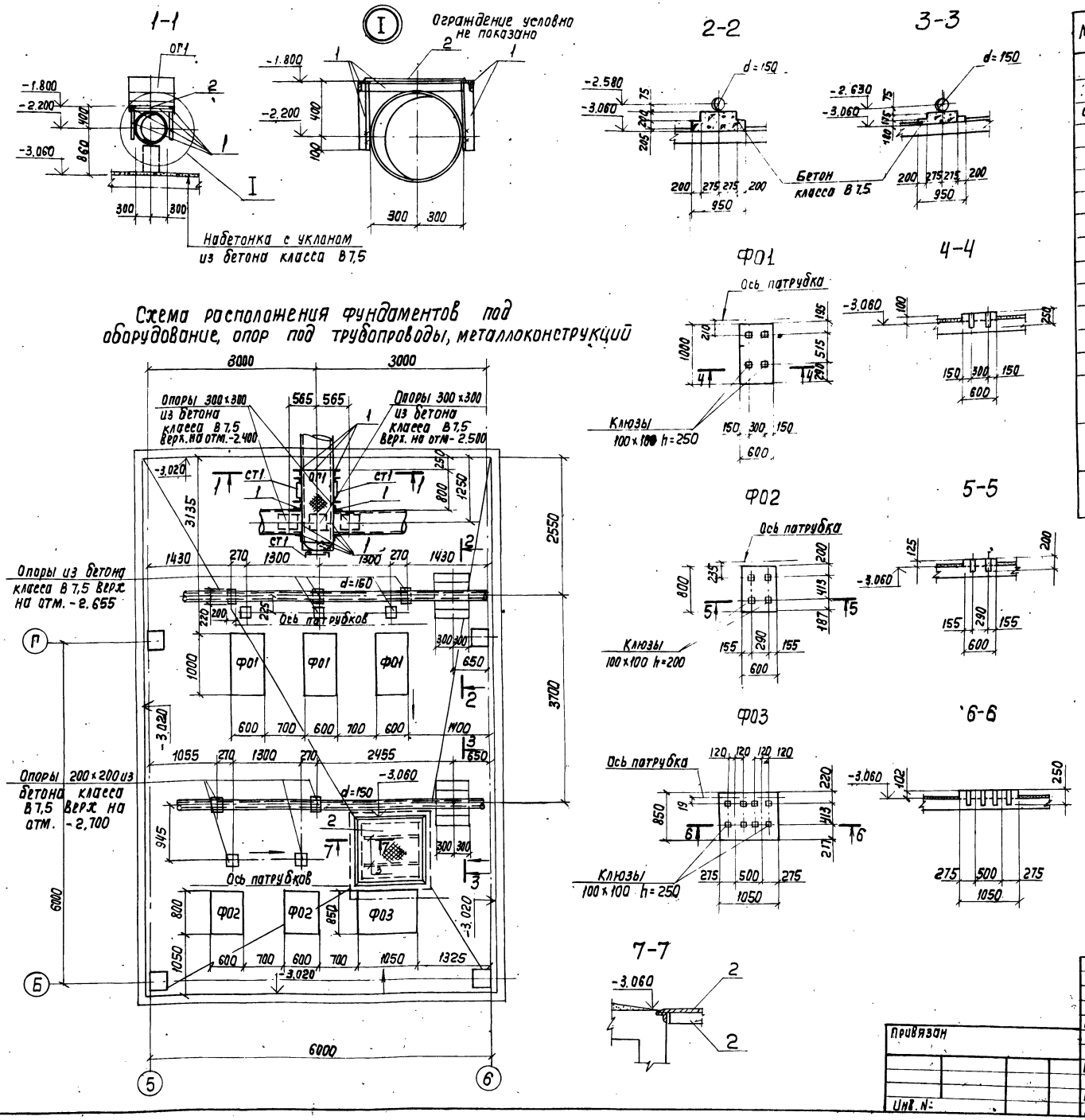

Спецификация элементов

Марка	Обозначение	Наименование	Кол.	Масса ед.кг.	Примечание
		Фундаменты под оборудование			
Ф01	ТП 901-3-236.87-КЖ-16	Ф01	3		
Ф02	-КЖ-16	Ф02	2		
Ф02	-КЖ-16	Ф03	1		
		Материалы			
		На фо и опоры под трубопроводы			
		Бетон класса В7,5			0,9 м³
ст1	1.450.3-3 в.о.	Стремянка СХ-22	3	43.6	
ОГ1	1.450.3-3 в.о	Ограждение ОГПМХЭБ-10.9	3	10.5	
		Детали			
Поз. 1	ТП901-3-236.87-КЖ-16	Уголок 80×50×5 ГОСТ 8510-72* / Вст3кп2 ГОСТ 535-79*	п.м 6,6	1п.м 5,92	
Поз. 2	КЖ-16	Рифл.ст -6=5 ГОСТ 8568-77* / Вст3кп2 ГОСТ 535-79*	м² 2,8	м² 42,3	
Поз. 3	КЖ-16	Полоса 8×80 ГОСТ 19903-74* / Вст3кп2 ГОСТ 535-79* е=970	2	4,7	

Совместно с данным см. л. КЖ-2.

Н. Контр.	Козловичер		
Инж.	Поляхова		
Инж.	Петропавловская		
Рук. др.	Семенова		
ГИП	Чирков		
Гл. спец.	Козловичер		
Нач. отд.	Альтшуллер		

Привязан

Инв. №:

Копир. Лаврухина

ТП 901-3-236.87-КЖ

Сгустители осадка диаметром 12м для станций подготовки воды

Фундаменты под оборудование

Стадия	Лист	Листов
Р	16	

СОЮЗВОДОКАНАЛПРОЕКТ

формат А2

Согласовано: Отд. №12 Комарова; Отд. №15 Орлов

Инв. № подл. | Подпись и дата | Взам. инв. №

Альбом III

901-3-236.87

Ведомость чертежей основного комплекта „КМ"

Лист	Наименование	Примечание
1	Общие данные	
2	Техническая спецификация стали	
3	Схема расположения элементов стальных конструкций на отм ± 0.000 и + 0.600. Разрезы 1-1; 3-3; 8-8.	
4	Схема расположения элементов на отм. 3.394 3.000, 3.080. Разрезы 4-4; 5-5; 6-6; 7-7; 9-9; 10-10.	
5	Узлы 1; 2; 3.	
6	Узлы 4; 5; 6.	
7	Узлы 7; 8.	

Ведомость спецификаций

Лист	Наименование	
2	Техническая спецификация стали	
4	Ведомость элементов.	

Ведомость ссылочных и прилагаемых документов

Обозначение	Наименование	Примечание
	Ссылочные документы	
1.450. 3-3 выпуск 0,1	Стальные лестницы, площадки, стремянки, ограждения	
	Прилагаемые документы	
ТП	Ведомости потребности в материалах	альбом VI

Условные обозначения

— Заводской шов

— Монтажный шов

— Отверстие для болта

— Постоянный болт

— Временный болт

1. В проекте КМ разработана стальная балочная клетка покрытия над смесителями, галереи для обслуживания механизмов смесителей, монорельсы, подкрановые пути и площадки обслуживания технологического оборудования

2. Стальные конструкции запроектированы в соответствии с требованиями СНиП II-23-81, СНиП II 6-74; СНиП 2.03.11-85.

3. Геометрическая неизменяемость галереи в продольном направлении обеспечивается системой вертикальных связей и распорок, а в поперечном - жесткими рамами шарнирно опирающихся на стальные балки покрытия.

4. Сварку конструкций производить в соответствии со СНиП II-23-81.

5. Все замкнутые профили должны быть герметизированы путем приварки заглушек в торцах элементов.

6. Перед нанесением антикоррозионных защитных покрытий поверхности стальных конструкций должны быть обезжирены и очищены от загрязненний и окислов. Качество очистки поверхности по ГОСТ 9.402-80 от окислов (окалины, ржавчины шлаковых включений) перед нанесением защитных покрытий, должно соответствовать требованиям второй степени очистки, а от жировых загрязнений и маркировачных надписей второй степени обезжиривания

7. Металлоконструкции перекрытий над сгустителями на отм. 0.600 (марки БС1, БС2, Б2, Б3, ПЛ1, Н) окрасить эмалью ВЛ-515 в 2 слоя без грунтовки. Остальные металлоконструкции окрасить краской БТ-177 в 2 слоя по огрунтовке ГФ-021.

Типовой проект разработан в соответствии с действующими нормами и правилами
Главный инженер проекта /Чирков/

Инв. № подл. | Подпись и дата | Взам. инв. №

Привязан

Инв. №

Н. контр	Козловичер		
Инж.	Полякова		
Ст. инж.	Ищенко		
Инж.	Осиповская		
Рук. гр.	Семенова		
ГИП	Чирков		
Гл. спец.	Козловичер		
Нач. отд	Альтшуллер		

ТП-901-3-236.87-КМ

Сгустители осадка, диаметром 12м для станций подготовки воды.

Стадия	Лист	Листов
Р	1	7

Общие данные

СОЮЗВОДОКАНАЛПРОЕКТ

Копировал Гольденбаум Формат А2

09116-02

Альбом II

901-3-236.87

Вид профиля, ГОСТ, ТУ	Марка стали	Обозначение и размер профиля мм	№ профиля по порядку	Код: Марки стали	Код: Профиля	Код: Размера профиля	Количество шт.	Длина мм.	Масса стали по элементам конструкций т: Балки покрытия	Колонны рам	Ригели рам	Связи по колоннам	Монорельс	Крановые пути	Площадки и ограждения	Лестницы и ограждения	Общая масса т	Площадь профиля м²	Масса потребности в стали по кварталам (заполняется потребителем) т.				Заполняется ВЦ
1	2	3	4	5	6	7	8	9	10	11	12	13	14	15	16	17	18	19	20	21	22	23	24
Двутавры стальные горячекатаная с параллельными гранями полок ГОСТ 26020-83	В Ст3сп5-1	I 70 Б1	1						6.5								6.5	124.2					
		I 35 Б1	2						1.3								1.3	44.7					
		I 20 Б1	3						0.3	0.9	0.6						1.8	70.9					
	Итого		4	14460					8.1	0.9	0.6						9.6	239.8					
Всего профиля			5						8.1	0.9	0.6						9.6	239.8					
Балки двутавровые для монорельсов ГОСТ 19425-74*	В Ст3гпс5	I 24 М	6										0.7	1.4			2.1	50.4					
	Итого		7	12360									0.7	1.4			2.1	50.4					
Всего профиля:			8		53899								0.7	1.4			2.1	50.4					
Швеллеры стальные гнутые равнополочные ГОСТ 8278-83	В Ст3кп2	Гн. [180×50×4	9			73270									0.4	0.2	0.6	38.3					
		Гн [160×80×5	10			73253			0.2								0.2	10.2					
		Гн [120×60×4	11			73210							0.1				0.1	6.4					
	Итого		12	11240					0.2				0.1		0.4	0.2	0.9	54.9					
	В Ст3пс4	Гн [180×80×5	13						0.6						0.2		0.8	40.9					
	Итого		14	12289					0.6						0.2		0.8	40.9					
Всего профиля:			15						0.8				0.1		0.6	0.2	1.7	95.8					
Сталь прокатная угловая равнополочная ГОСТ 8509-72*	В Ст3кп2	∠75×6	16												0.1	0.1	0.2	8.5					
		∠63×5	17									0.3					0.3	12.7					
		∠25×3	18												0.1		0.1	8.5					
	Итого		19	11240								0.3			0.2	0.1	0.6	29.7					
Всего профиля:			20		21113							0.3			0.2	0.1	0.6	29.7					
Сталь толстолистовая ГОСТ 19903-74*	В Ст3пс6-1	t 12	21						2.0	0.3							2.3	49.5					
	Итого		22	12300					2.0	0.3							2.3	49.5					
	В Ст3кп2	t 10	23						0.9								0.9	23.1					
		t 8	24						0.1	0.2							0.3	9.6					
		t 6	25									0.1			0.1		0.2	8.5					
	Итого		26	11240					1.0	0.2		0.1			0.1		1.4	41.2					
Всего:			27		71110				3.0	0.5		0.1			0.1		3.7	90.7					
Сталь листовая рифленая (ромбическая) ГОСТ 8568-77*	В Ст3кп2	– Риф. t 6	28												1.9		1.9	81.1					
		– Риф. t 4	29												0.6	0.1	0.7	44.7					
	Итого		30	11240											2.5	0.1	2.6	125.8					
Всего:			31		71315										2.5	0.1	2.6	125.8					
Гнутый профиль ГОСТ 8281-80*	В Ст3кп2	L 50×40×12×2.5	32												0.2	0.1	0.3	30.7					
	Итого		33	11240											0.2	0.1	0.3	30.7					
Всего профиля:			34												0.2	0.1	0.3	30.7					
Гнутый профиль ЧМТУ 2-130-70	В Ст3кп2	[90×30×25×2.5	35												0.2		0.2	20.5					
	Итого		36												0.2		0.2	20.5					
Всего профиля:			37												0.2		0.2	20.5					
Профили гнутые замкнутые сварные квадратные ТУ 36-2287-80	В Ст3сп	Гн. □ 80×3	38									0.3					0.3	13.1					
	Итого		39	1443								0.3					0.3	13.1					
Всего профиля:			40		77119							0.3					0.3	13.1					
Всего масса стали:			41						11.9	1.4	0.6	0.7	0.8	1.4	3.8	0.5	21.1	696.5					
В том числе по маркам стали		В Ст3пс6-1	42	12300					2.0	0.3							2.3						
		В Ст3сп5-1	43	14460					8.1	0.9	0.6						9.6						
		В Ст3пс4	44	12289					0.6						0.2		0.8						
		В Ст3сп	45	1443								0.3					0.3						
		В Ст3кп2	46	11240					1.2	0.2		0.4	0.1		3.6	0.5	6.0						
		В Ст3Гпс5	47	12360									0.7	1.4			2.1						

1. Материал конструкций:

а/ Для пункта 42 сталь малоуглеродистая марки В Ст3пс6-1 по ТУ 14-1-3023-80
б/ Для пункта 43 сталь малоуглеродистая марки В Ст3сп5-1 по ТУ 14-1-3023-80
в/ Для пункта 44 сталь малоуглеродистая марки В Ст3пс4 по ГОСТ 380-71*
г/ Для пункта 45 сталь малоуглеродистая марки В Ст3сп по ГОСТ 380-71*
д/ Для пункта 46 сталь малоуглеродистая марки В Ст3кп2 по ГОСТ 380-71*
е/ Для пункта 47 сталь малоуглеродистая марки В Ст3Гпс5 по ГОСТ 380-71*

Инв. № подл. | Подпись и дата | Взам. инв. №

Привязан:

Инв. №

Н. контр.	Козловичер	
Инж.	Полякова	
Ст. инж.	Ищенко	
Инж.	Осиповский	
Рук. бр.	Семенова	
ГИП	Чирков	
Гл. спец.	Козловичер	
Нач. отд.	Альтшуллер	

ТП 901-3-236.87-КМ

Сгустители осадка диаметром 12м для станции подготовки воды

Стадия	Лист	Листов
Р	2	-

Техническая спецификация стали

СОЮЗВОДОКАНАЛПРОЕКТ

формат А2

22116-02

Альбом II

ТП 901-3-236.87

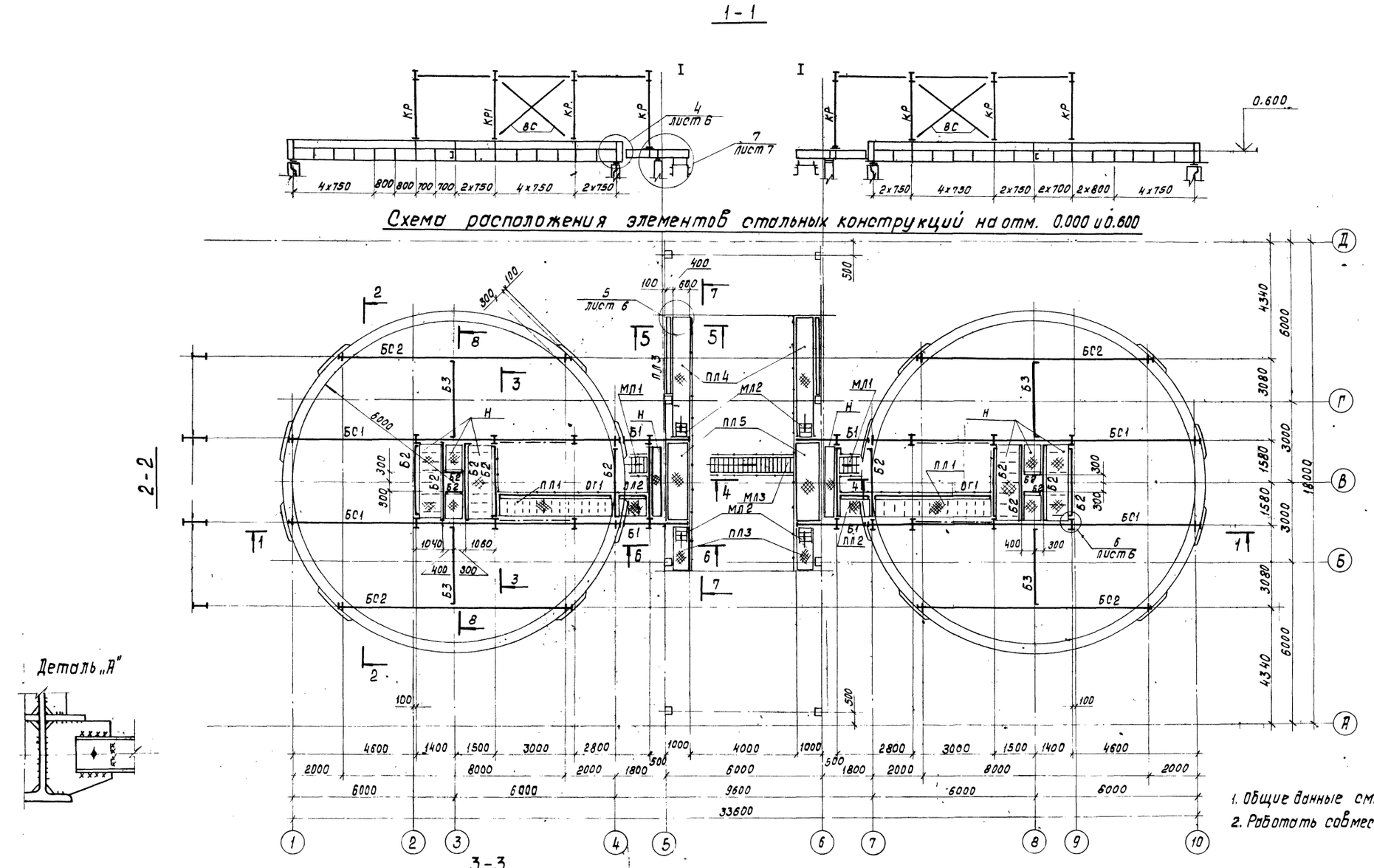

1. Общие данные см. лист КМ1
2. Работать совместно с листом КМ4

Н. контр.	Козловичер		ТП 901-3-236.87- КМ	
Инж.	Полякова			
Ст. инж.	Ищенко		Сгустители осадка диаметром 12м для станций подготовки воды	Стадия: Р; Лист: 3; Листов:
Инж.	Осиповский			
Рук. гр.	Семенова		Схема расположения элементов стальных конструкц. на отм. 0.000 и 0.600. Разрезы 1-1; 3-3; 8-8.	СОЮЗВОДОКАНАЛПРОЕКТ
Гип	Чирков			
Гл. спец.	Козловичер			
Нач. отд.	Альтшуллер			

Привязан:

Инв. №

Копировал: Доценко.

Формат А2

22116-02

Альбом III

901-3-236.87

Схема расположения элементов стальных конструкций на отм. 3.394 3.000 и 3.080

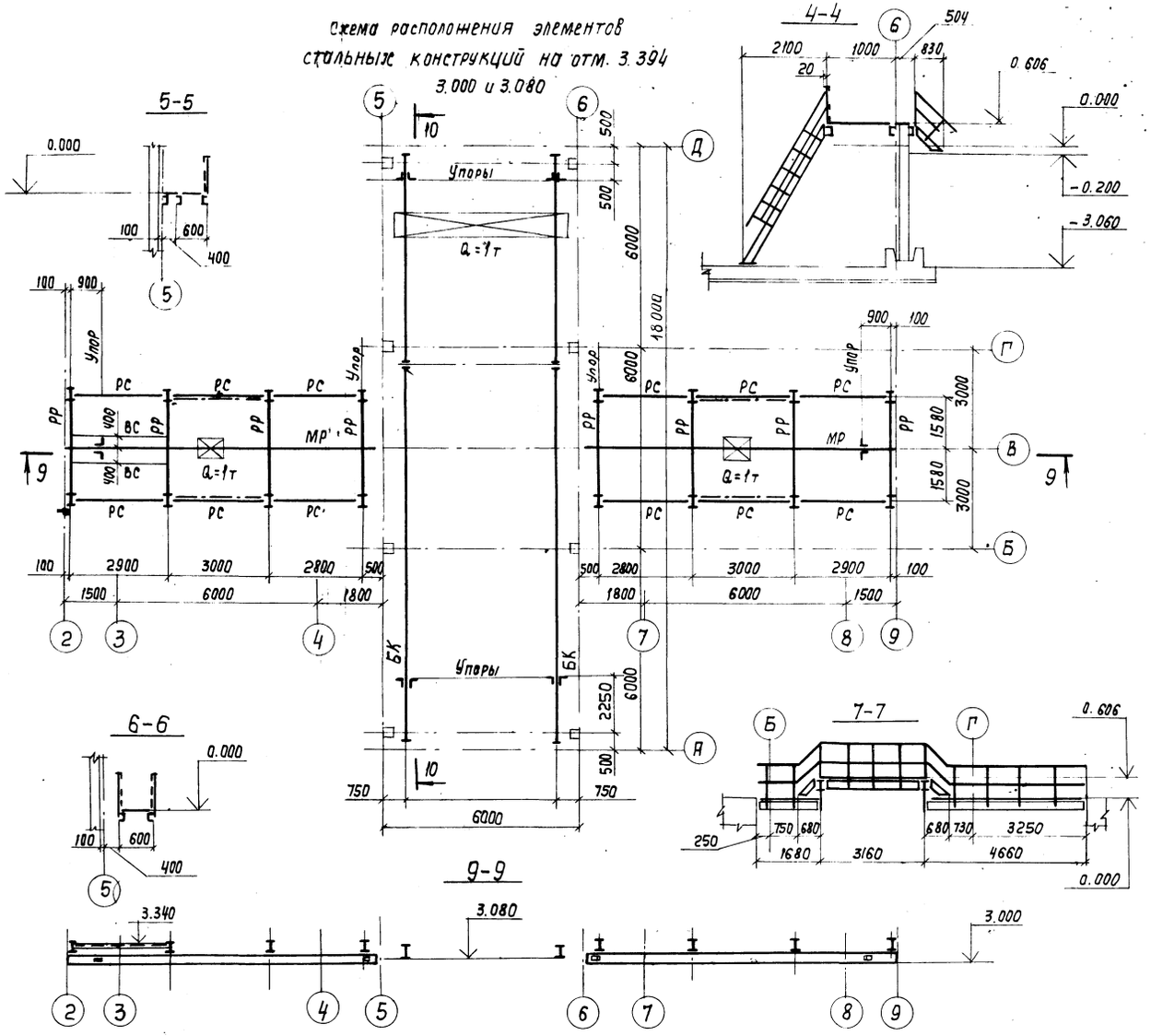

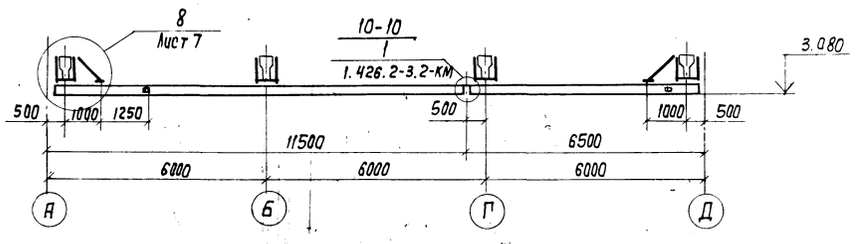

Ведомость элементов

Марка	Сечение: Эскиз	Поз.	Сортам.	Опорные усилия: Rтс.	Nтс	Mтс.м	Группа констр.	Марка стали	Примечан.
БС1		1	I 70Б1	20.1			IV	Вст3сп5-1	Привязку ребер см.КМ1
		2	t 12					Вст3пс.6-1	
БС2	I		I 35Б1	5.5			IV	Вст3пс6-1	
Б1	I		I 20Б1	3.5			IV	Вст3пс 6-1	
Б2	C		гн.С180×80×5				IV	Вст3 пс 4	
Б3	C		гн.С160×80×5	0.1		1.1	IV	Вст3 кп 2	
КР	I		I 20Б1	0.7	3.4		III	Вст3пс6-1	
РР	I		I 20Б1	3.2	0.7	3.6	II	— " —	
БК	I		I 24М	1.8			II	Вст3Гпс5	
МР	I		I 24М	1.8			II	— " —	
РС	□		Гн □ 80×80×5		0.5		III	Вст3 кп 2	
ВС	L		L 63×63×5		1.0		III	— " —	
Н	Настил		- риф. t 6				IV	— " —	Ребра 80×6 шаг 800
МЛ1	Лестница		сложный	МЛХФ 45-6.8			IV	— " —	серия 1.450.3-3 в.0
МЛ2	Лестница		сложный	МЛХФ 45-6.6			IV	— " —	— " —
МЛ3	Лестница		сложный	МЛХФ 60-36.6			IV	— " —	— " —
ПЛ1		1	Гн.С180×80×5	0.6				Вст3 кп2	
		2	- риф. t 6				IV	Вст3 кп2	
		3	- 90×6					Вст3 кп2	шаг ребер 800
ПЛ2		1	Гн.С180×80×5	0.6				Вст3 кп2	
		2	- риф. t 6				IV	Вст3 кп2	шаг ребер 800
		3	- 90×6					Вст3 кп2	
ПЛ3	площадка		сложный	ПМХФ-18.6			IV	Вст3 кп2	серия 1.450.3-3 в.0
ПЛ4	площадка		сложный	ПМХФ-48.6			IV	Вст3 кп2	— " —
ПЛ5	площадка		сложный	ПМХФ-30.10			IV	Вст3 кп2	— " —
ПЛ6		1	Гн.С180×80×5	0.3			IV	Вст3кп2	
		2	- риф. t 6					Вст3 кп2	
ОГ1	Ограждение		сложный	из ОГПМХ36-10-60			IV	Вст3 кп2	серия 1.450.3-3 в.0
ОГ2	ограждение		сложный	из ОГМЛХ 45-10.12			IV	Вст3кп2	— " —
ОГ3	ограждение		сложный	ОГМЛХ 60-10.42			IV	Вст3 кп2	— " —

1. Общие данные см. лист КМ1.
2. Работать совместно с листом КМ3

Н. Контр.	Козловичер		ТП 901-3-236.87-КМ
Гл.инж.	Полякова		
Ст.инж.	Ищенко		Сгустители осадка диаметром 12м для станций подготовки воды
Инж.	Осиповский		Стадия: Р; Лист: 4; Листов:
Рук.гр.	Семенова		Схема расположения элементов на отм. 3.394, 3.000, 3.080. Разрезы 4-4; 5-5; 6-6; 7-7; 9-9; 10-10
ГИП	Цирков		Союзводоканалпроект
Гл.спец.	Козловичер		
Нач.отд.	Альтшулер		

Привязан

Инв. №:

Копир. Лаврухина

Формат А2

22116-02

Инв.№ подл. | Подпись и дата | Взам. инв.№ | Инв.№ дубл. | Подпись и дата

Альбом III

901-3-236.87

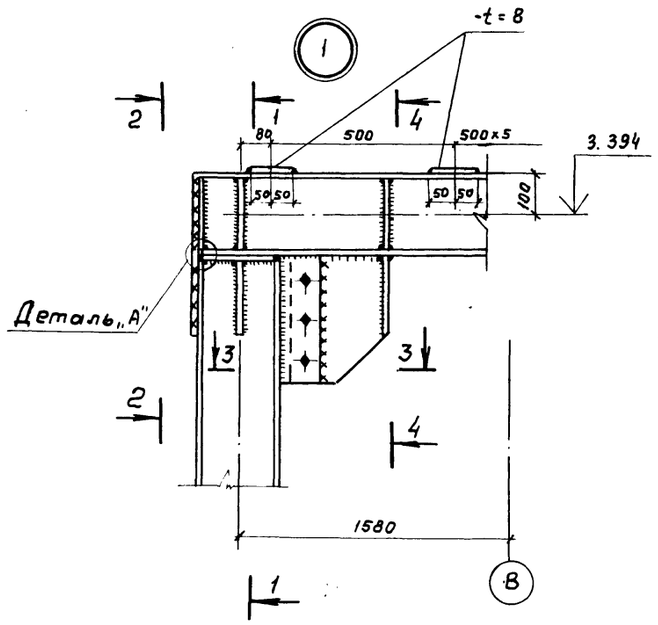

1-1

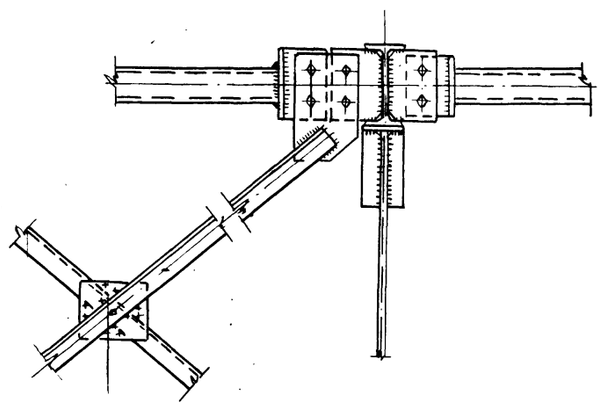

2-2

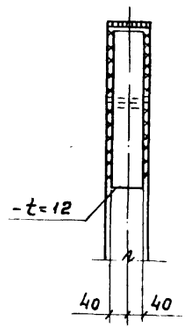

5-5

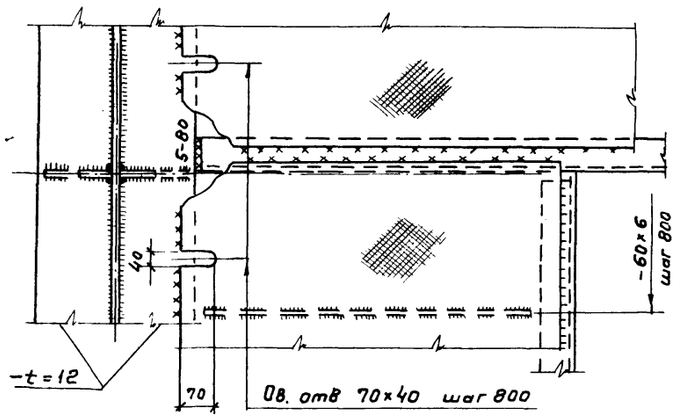

Деталь А

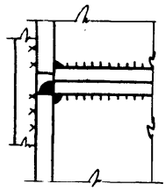

3-3

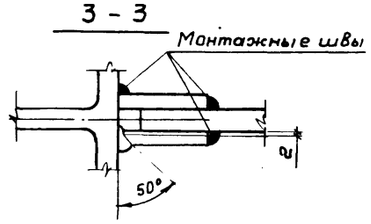

6-6

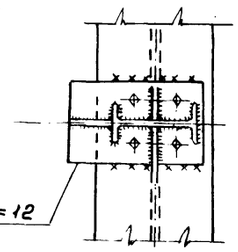

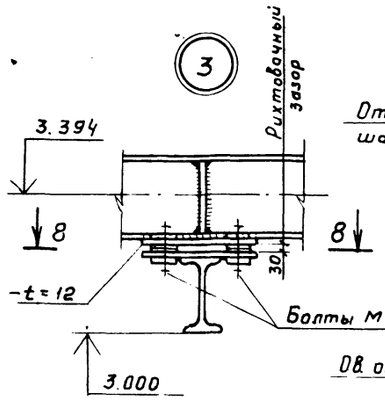

8-8

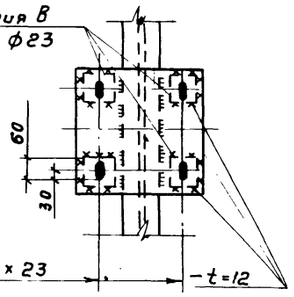

Ограждающая панель

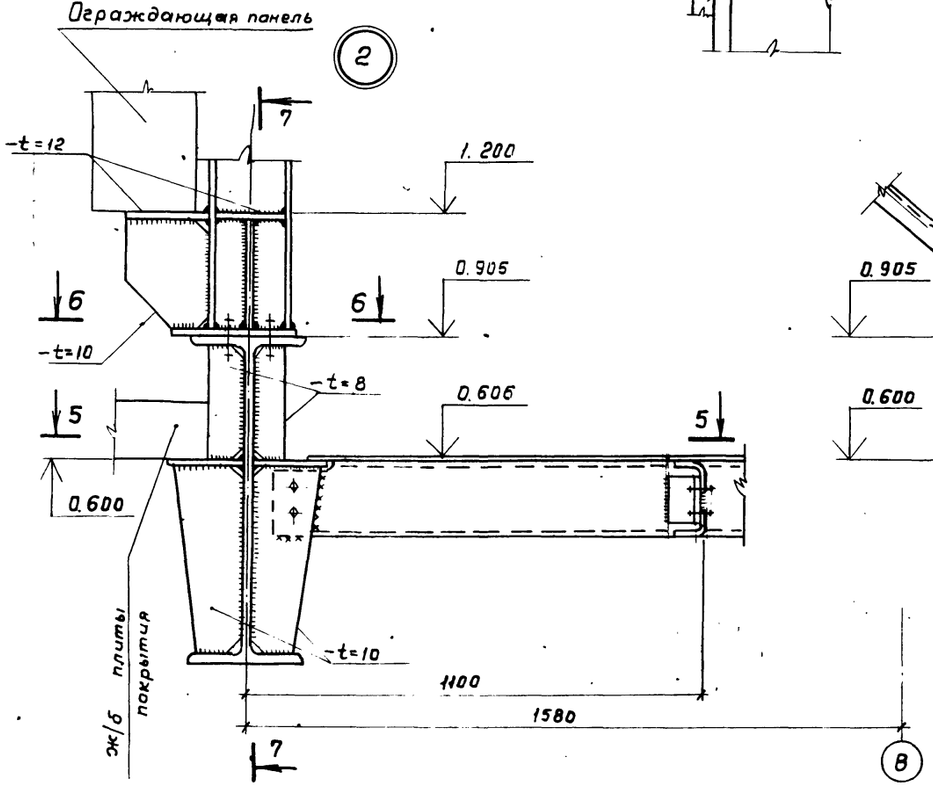

7-7

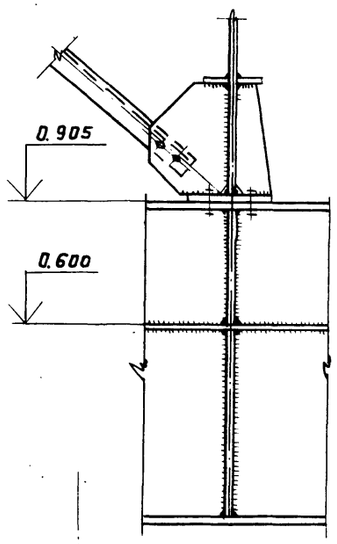

4-4

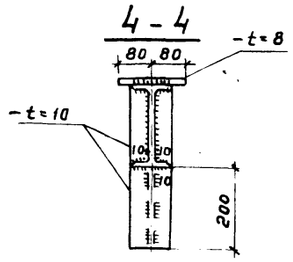

1. Все швы назначать по усилиям, указанным в ведомости элементов, остальные K_f = 6 мм.
2. Все болты М16, кроме оговоренных.
3. Все неоговоренные фасонки t = 8 мм.

Н. контр.	Ковалевичер		ТП 901-3-236.87-КМ		
Инженер.	Полякова				
Ст. инж.	Ищенко		Сгустители осадка диаметром 12 м для станций подготовки воды	Стадия: Р	Лист: 5	Листов:
Инженер.	Осиповский				
Рук. бр.	Семенова				
ГИП	Чирков		Узлы 1; 2; 3.	СОЮЗВОДОКАНАЛПРОЕКТ	
Гл. спец.	Ковалевичер				
Нач. отд.	Альтшуллер				

Привязан

Инв. №

Взам. инв. №

Подпись и дата

Инв. № подл.

Копировал Гольденбаум Формат А2

22116-09

Альбом II

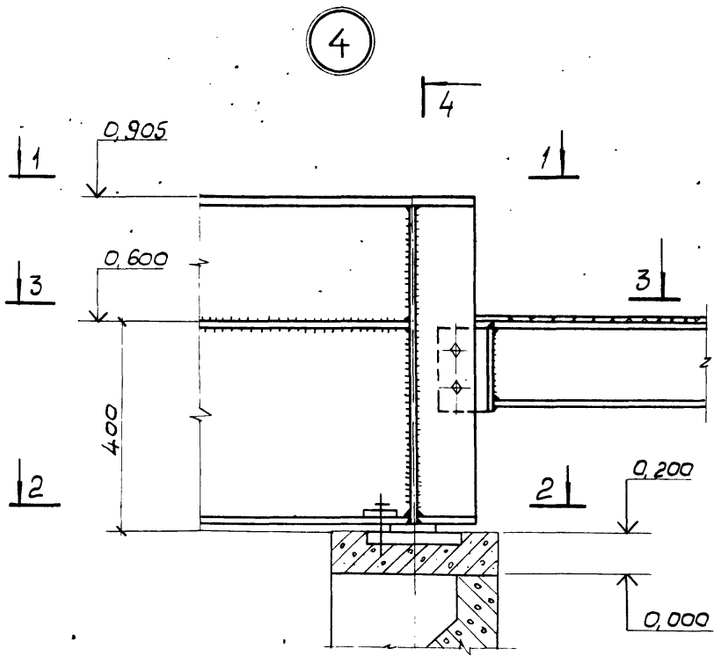

4 - 4

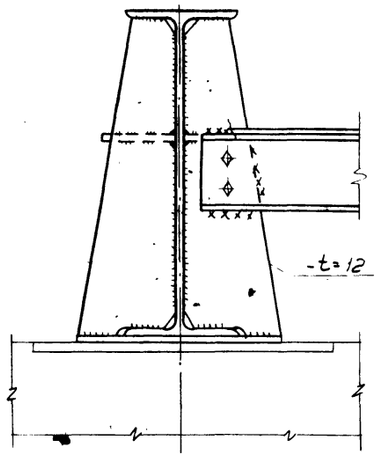

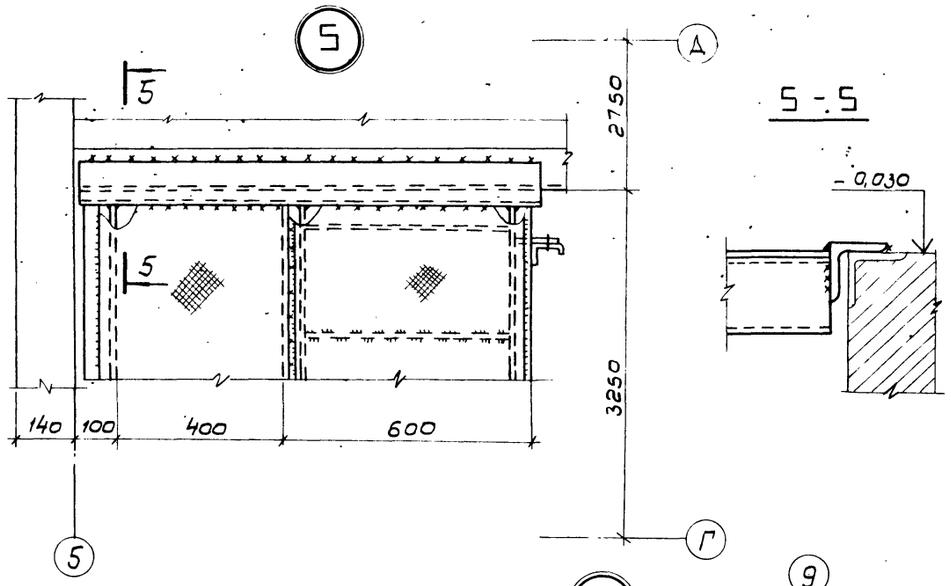

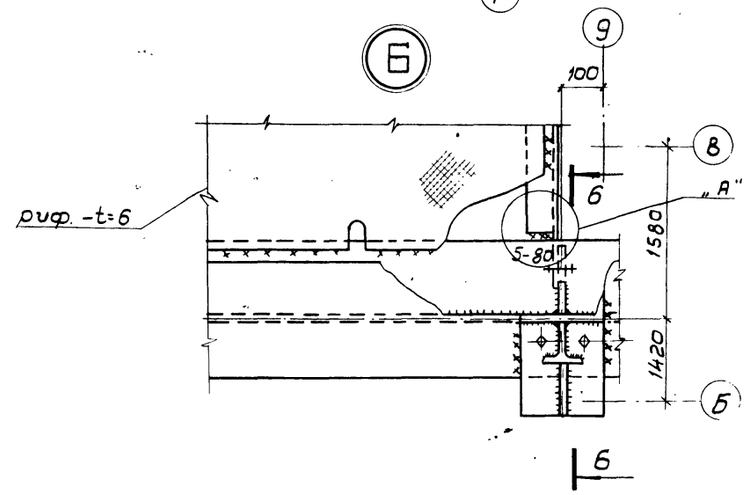

1 - 1

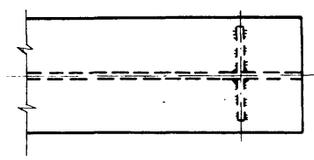

2 - 2

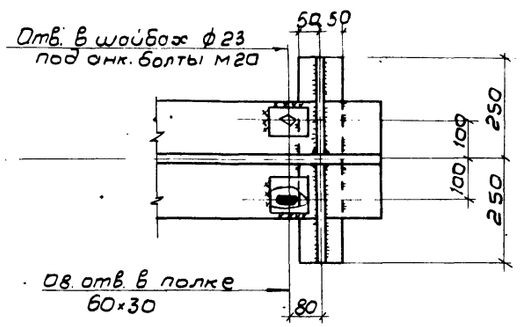

3 - 3

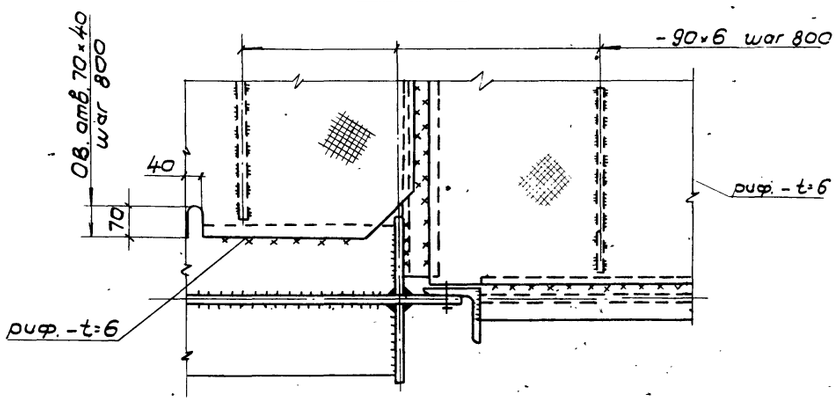

Деталь „А"

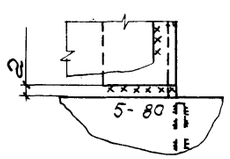

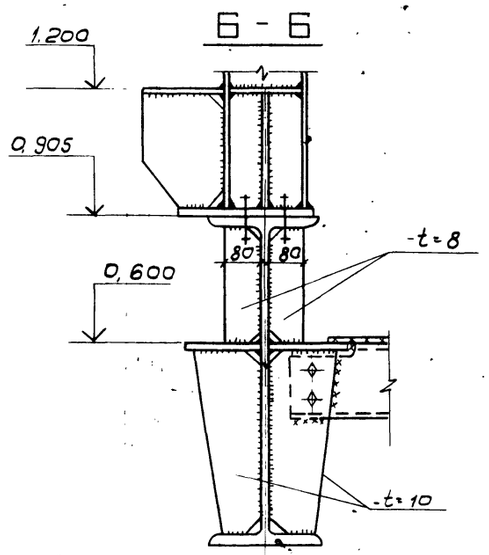

1. Все швы назнать по усилиям, указанным в водомости элементов, остальные K_f = 6 мм.
2. Все болты М16, кроме оговоренных.
3. Все неоговоренные фасонки t= 8 мм.

Н.контр.	Козлавичер		
Инж.	Полякова		
Ст. инж.	Ищенко		
Инж.	Осиповский		
Рук. гр.	Семенова		
Гип	Чирков		
Гл. спец.	Козлавичер		
Нач. отд.	Альтшуллер		

Привязан

Инв. №

ТП 901-3-236.87-КМ

Сгустители осадка диаметром 12м для станций подготовки воды.

Стадия Р | Лист 6 | Листов

Узлы 4; 5; 6

СОЮЗВОДОКАНАЛПРОЕКТ

Копировал В. Филиппова

Формат А2

22116-02

Инв.№ подл. | Подпись и дата | Взам. инв.№

901-3-236.87

Альбом II

901-3-236.87

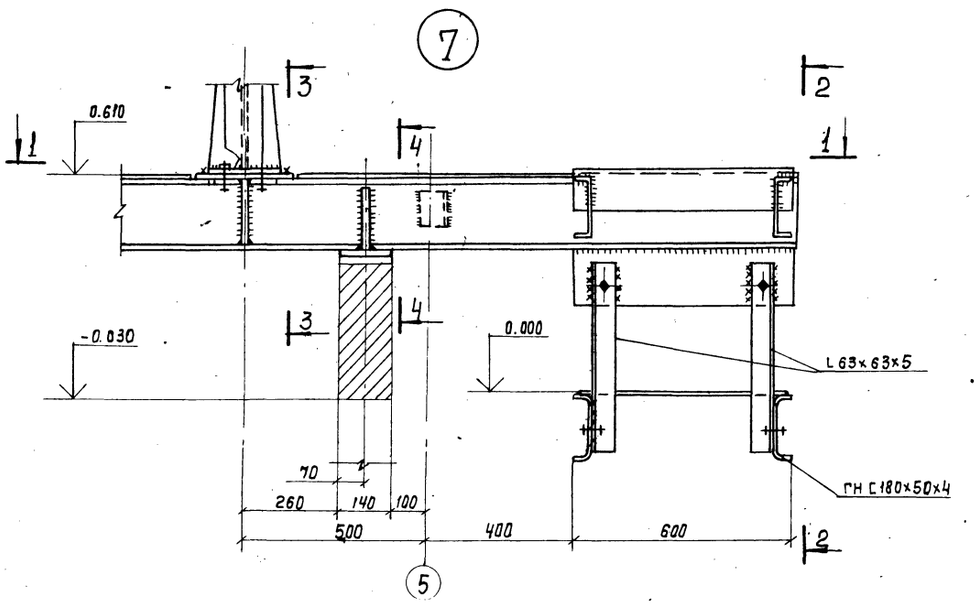

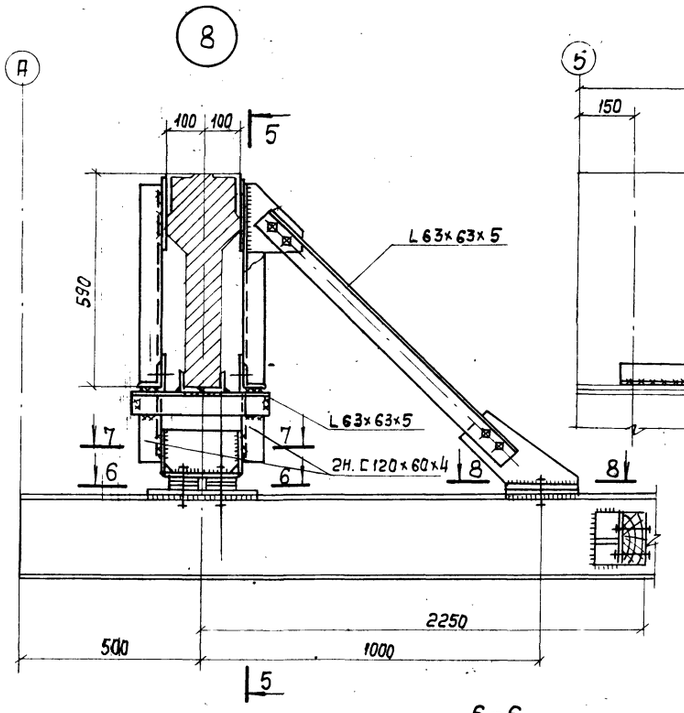

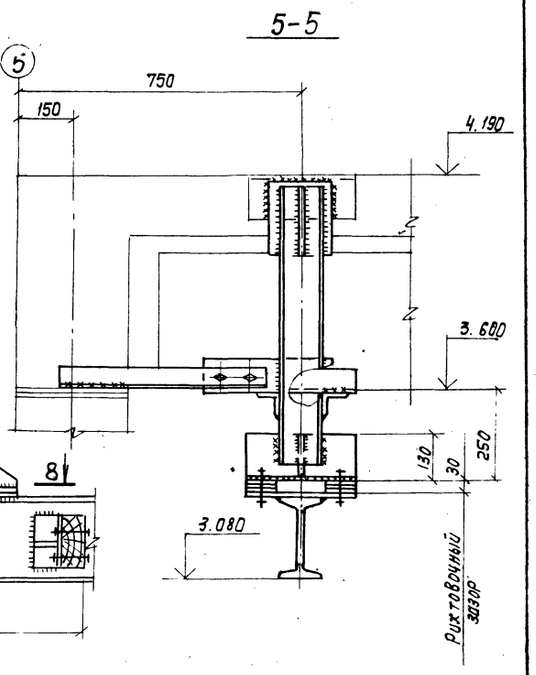

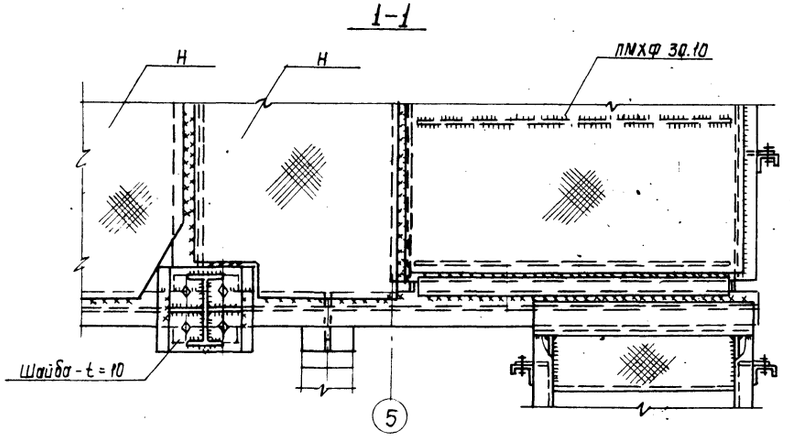

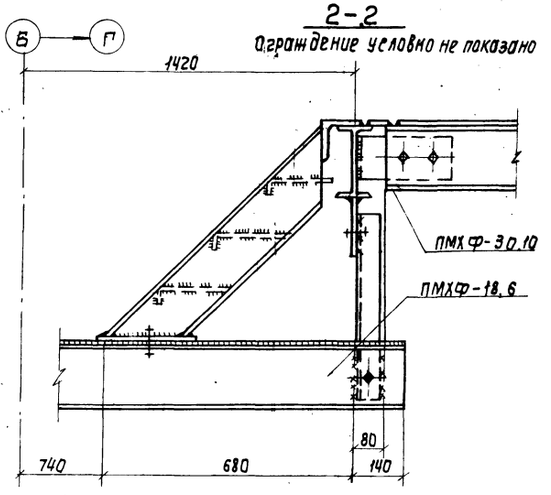

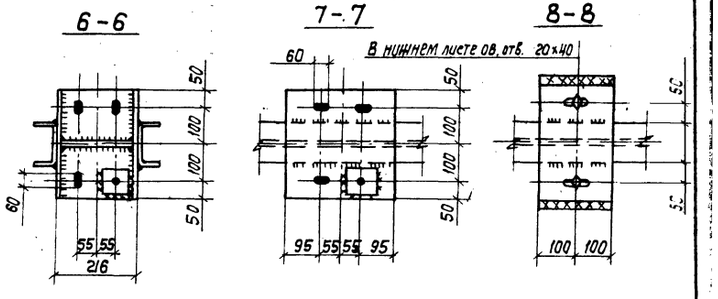

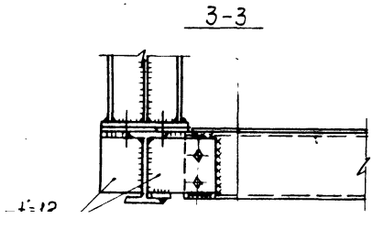

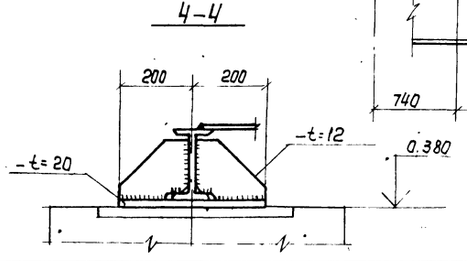

1. Все швы назначать по усилиям, указанным в ведомости элементов, остальные $K_f = 6$ мм
2. Все болты М16, кроме оговоренных
3. Все неоговоренные фасонки $t = 8$ мм

Н. Контр.	Козловичер		ТП 901-3-236.87- КМ		
Инж.	Полякова				
Ст. инж.	Ищенко		Сгустители осадка диаметром 12м для станций подготовки воды	Стадия	Лист	Листов
Инж.	Осиповский			Р	7	
Рук. бр.	Семенова				
ГИП	Чирков		Узлы 7, 8	СОЮЗВОДОКАНАЛПРОЕКТ	
Гл. спец.	Козловичер				
Нач. отд.	Альтшуллер				

Привязан

Инв. №

Копир. Лаврухина

Формат А2

22-16-02

Подп. | Подпись и дата | Взам. инв. №

gost.e-ecolog.ru