11

Л8-169

50 (✓)

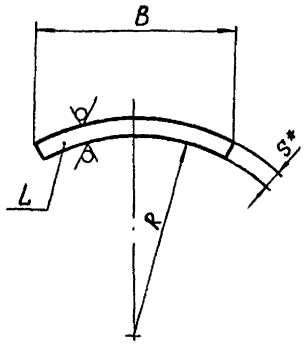

Размеры в мм

Обозначение исполнений: для трубопроводов из углеродистой стали	Обозначение исполнений: для трубопроводов из коррозионностойкой стали	Для трубопроводов: Dн*	Для трубопроводов: S* не менее	R	L	B	S*	Масса, кг
Л8-169-01	Л8-169-02	57	3	29	30	40	4	0,04
-03	-04	76		38				0,05
-05	-06	89		45	60			0,07
-07	-08	108	3,5	55		50		0,10
-09	-10	133		67	80		6	0,19
-11	-12	159	4,5	80		70		0,26
-13	-14	219, 220	6	110	100	100	8	0,63
-15	-16	273		138				
-17	-18	325		165		130		0,82
-19	-20	377	9	190		160		1,04
-21	-22	426	7	215		175	10	1,37
-23	-24	478		242		180		1,41
-25	-26	530	8	266		190		1,49
-27	-28	630		316		210		1,66

1.* Размер для справки.

(2) 2. Материал: лист $\frac{\text{Б-ПН-S ГОСТ 19903-74}}{\text{8 Ст.3 сп 5 ГОСТ 14637-69}}$ или лист $\frac{\text{Б-ПН-S ГОСТ 19903-74}}{\text{20 ГОСТ 1577-70*}}$ – для трубопроводов из углеродистой стали;

лист $\frac{\text{Б-ПН-S ГОСТ 19903-74}}{\text{08Х18Н10Т ГОСТ 7350-77}}$ – для трубопроводов из коррозионностойкой стали.

3. Предельные отклонения размеров: валов – по h14, остальных $\pm \frac{IT14}{2}$.

(2) 2. Материал: Лист $\frac{\text{Б-ПН-S ГОСТ 19903-74}}{\text{8 Ст3 Сп5 ГОСТ 14637-79}}$ или Лист $\frac{\text{Б-ПН-S ГОСТ 19903-74}}{\text{20-3-Т ГОСТ 1577-81}}$ – для трубопроводов из углеродистой стали с температурой среды до 350°С, свыше 350°С: сталь 20К-11 ГОСТ 5520-79 – для ТЭС и 09Г2С или 16ГС по ГОСТ 19282-73 – для АЭУ;

Лист $\frac{\text{Б-ПН-S ГОСТ 19903-74}}{\text{10Т ГОСТ 7350-77}}$ – для трубопроводов из коррозионностойкой стали.

Изм.	Лист	№ докум.	Подп.	Дата
3	–	Изв. № 406	[signature]	10.90
2	–	Изв. 345	[signature]	10.88
1	1	Изв. 293	[signature]	9.85
Разраб.		Федорова	[signature]	
Провер.		Вавильчикова	[signature]	
Т.контр.				
Н.контр.		Басканичева	[signature]	12.79
Утв.		Велитченко	[signature]	

Л8-169

Упор

См. п. 2

Лит.	Масса	Масшт.
0 А (1)	См. табл.	—

Лист | Листов 1

Институт Энергомонтажпроект Ленинградский филиал

Копир. Иванова

Формат: 12

Взам. инв. № | Инв. № дубл. | Подп. и дата

Инв. № подл. 161/1 | Подп. и дата 03.80

gost.e-ecolog.ru