ТИПОВОЙ ПРОЕКТ

212-2-41/75

ДЕТСКИЕ ЯСЛИ-САД НА 140 МЕСТ УНИВЕРСАЛЬНОГО НАЗНАЧЕНИЯ

СОСТАВ ПРОЕКТА

АЛЬБОМ – О	МАТЕРИАЛЫ ДЛЯ ПРИВЯЗКИ И ЧЕРТЕЖИ НУЛЕВОГО ЦИКЛА РАБОТ
АЛЬБОМ – I	АРХИТЕКТУРНО-СТРОИТЕЛЬНЫЕ И ТЕХНОЛОГИЧЕСКИЕ ЧЕРТЕЖИ
АЛЬБОМ – II	САНИТАРНО-ТЕХНИЧЕСКИЕ ЧЕРТЕЖИ
АЛЬБОМ – III	ЭЛЕКТРОТЕХНИЧЕСКИЕ ЧЕРТЕЖИ
АЛЬБОМ – IV	ИЗДЕЛИЯ ЗАВОДСКОГО ИЗГОТОВЛЕНИЯ
АЛЬБОМ – V	ЧЕРТЕЖИ ЗАДАНИЯ ЗАВОДУ-ИЗГОТОВИТЕЛЮ
АЛЬБОМ – VI	ЗАКАЗНЫЕ СПЕЦИФИКАЦИИ
АЛЬБОМ – VII	СМЕТЫ

ПРИМЕНЕННЫЕ МАТЕРИАЛЫ:

ТИПОВОЙ ПРОЕКТ 21-0-1 "ТИПОВАЯ МЕБЕЛЬ ДЕТСКИХ ЯСЛЕЙ-САДОВ" ЧАСТИ 1, 2

ТИПОВОЙ ПРОЕКТ 2604-6/67 "ДЕТСКИЕ ЯСЛИ-САД НА 280 МЕСТ С ДНЕВНЫМ ПРЕБЫВАНИЕМ ДЕТЕЙ" АЛЬБОМ V – ВСТРОЕННОЕ ОБОРУДОВАНИЕ

ОТКОРРЕКТИРОВАН
НА ОСНОВАНИИ ЗАДАНИЯ УТВЕРЖДЕННОГО ГОСГРАЖДАНСТРОЕМ 6 МАЯ 1977 г
ВНЕСЕНЫ ИЗМЕНЕНИЯ В ЛИСТЫ:
1и; ИЖ-1и; ИЖ-2и; ИЖ-8и
ГЛ. АРХ. ПР. Ю. ИВАНОВ / 15-XII-1977г.

УТВЕРЖДЕН
ГОСГРАЖДАНСТРОЕМ
НА СТАДИИ ТЕХНИЧЕСКОГО ПРОЕКТА
ПРИКАЗОМ N 125 ОТ 20.VII.1971г.

АЛЬБОМ IV

РАЗРАБОТАН И ВВЕДЕН В ДЕЙСТВИЕ
ЦНИИЭП УЧЕБНЫХ ЗАДАНИЙ
ПРИКАЗОМ № 83 С 10.VII.1975г.

75 ф 59,5 х

gost.e-ecolog.ru

	Наименование листа	Лист рабочего проекта	Стр. альбома
	2	3	4
	Содержание альбома	1и	2
	Железобетонные изделия:		
КСК-333-23-1Упр. КСК-333-23-1Улев. КСР-333-23-1 КСР-333-23-2А	Колонны: КСК-333-23-1Упр; КСК-333-23-1Улев; КСР-333-23-1; КСР-333-23-2А; Опалубочный чертеж	ИЖ-1и	3
КСК-333-23-1 КВР-366-14-1А КВР-366-14-1Б	Колонны: КСК-333-23-1; КВР-366-14-1А; КВР-366-14-1Б Опалубочный чертеж	ИЖ-2и	4
КВК-366-14-7Упр. КВК-366-14-7Улев.	Колонны: КВК-366-14-7Упр; КВК-366-14-7Улев. Опалубочный чертеж	ИЖ-3	5
КВК-366-14-4Упр. КВК-366-14-4Улев. КВР-366-14-4	Колонны: КВК-366-14-4 У.пр; КВК-366-14-4 У. лев; КВР-366-14-4 Опалубочный чертеж	ИЖ-4	6
КЗР-33/20/-5 КЗР-33/20/-6 КЗР-33/20/-7	Колонны: КВР-33/20/-5; КЗР-33/20/-6; КЗР-33/20/-7; Опалубочный чертеж	ИЖ-5	7
КР-366-11-1А;Б ИКК-366-11У лев. ИКК-366-11У пр.	Колонны: КР-366-11-1А,Б; ИКК-366-11У. лев: ИКК-366-11У. пр. Опалубочный чертеж	ИЖ-6	8
ИКК-366-11-4А ИКК-366.11-4Б КВК-366-14-4А КВК-366-14-4Б	Колонны: ИКК-366-11-4А; ИКК-366-11-4Б; КВК-366-14-4А; КВК-366-14-4Б; Опалубочный чертеж	ИЖ-7	9
КЗР-33/20/-4 КЗР-33/20/-4А КЗР-33/20/-17А КЗР-33/20/-16А	Колонны; КЗР-33/20/-4; КЗР-33/20/-4А; КЗР-33/20/-17А; КЗР-33/20/-16А; Опалубочный чертеж	ИЖ-8И	10
КР-366-11-4 КР-366-11-4А КР-366-11-1А КР-366-11-1Б	Колонны; КР-366-11-4; КР-366-11-4А; КР-366-11-1А; КР-366-11-1Б; Опалубочный чертеж	ИЖ-9	11
КЗР-33/20/-1А КЗР-33/20/-1Б ИКК-366-11-1У.пр. ИКК-366-11-1У.лев.	Колонны: КЗР-33/20/-1А; КЗР-33/20/-1Б; ИКК-366-11-1У.пр; ИКК-366-11-1У. лев. Опалубочный чертеж	ИЖ-10	12
ИКК-366-11-4У.пр ИКК-366-11-4У.лев	Колонны: ИКК-366-11-4 У.пр; ИКК-366-11-4 У. лев. Опалубочный чертеж	ИЖ-11	13
ИАФ 5-4	Фризовый камень ИАФ 5-4	ИЖ-12	14
ВБ-1	Вентиляционный блок ВБ-1 Опалубочный чертеж	ИЖ-13	15
ВБ-2	Вентиляционный блок ВБ-2 Опалубочный чертеж	ИЖ-14	16
ВБ-1 ВБ-2	Вентиляционные блоки ВБ-1; ВВ-2 Арматурные изделия С-1; С-2; К-1; К-2; П-1; П-2; П-3;	ИЖ-15	17
ПЖ	Плита жесткости ПЖ. Армирование	ИЖ-16	18
ЛЖ	Плита жесткости ПЖ Арматурные изделия ИС-1; ИК-1; ИК-2	ИЖ-17	19
ВБ-1; ВБ-2 ПЖ	Вентиляционные блоки; плита жесткости. Узлы 1-4	ИЖ-18	20
ВБ-1; ВБ-2, ПЖ	Вентиляционные блоки ВБ-1; ВБ-2; плита жесткости ПЖ. Закладные детали ЗД-1; ЗД-2; ЗД-3; ЗД-4;	ИЖ-19	21

1	2	3	4
ИЦ-60-6;ИЦ-30-6 ИЦ-58-6Л;ИЦ-58-6пр ИЦ-28-6Л;ИЦ-28-6пр.	Цокольные панели: ИЦ-60-6; ИЦ-30-6; ИЦ-58-6Л; ИЦ-58-6пр; ИЦ-28-6Л; ИЦ-28-6пр. Опалубочный чертеж	ИЖ-20	22
ИЦУ-1-6 ИЦ-60-21	Цокольная панель ИЦУ 1-6 Опалубочный чертежи армирование Цокольная панель ИЦ-60-21. Опалубочный чертеж и армирование	ИЖ-24 ИЖ-22	23 24
ИЦПК3-20; ИЦПК3-25;ИЦПК3-20	Пространственные каркасы: ИЦПК3-20; ИЦПК3-25; ИЦПК3-30	ИЖ-23	29
ИР-40-57-1 ИР-40-57-2 ИР-40-27-1	Ригели: ИР-40-57-1; ИР-40-57-2; ИР-40-27-1 Опалубочный чертеж	ИЖ-24	26
ИР2-52-57 ИР2-72-27 ИР-40-27	Ригели: ИР2-52-57; ИР2-72-27; ИР-40-27 Опалубочный чертеж	ИЖ-25	27
ПР8-58-15СА	Панель; ПР8-58-15СА. Опалубочный чертеж	ИЖ-26	28
ПР8-58-15СА	Панель; ПР8-58-15 СА Арматурные изделия	ИЖ-27	29
ИСШ-1	Стакан ИСШ-1. Подстаканник ПП-1	ИЖ-28	30
ИПС-1	Армирование		
П-1^/п	Отопительные панели П-1^/п; П-2^/п		
П-2^/п	Армирование	ИЖ-29	31
П-1^/п	Отопительная панель. Арматура. Закладная		
П-2^/п	деталь М-3, Закладная деталь М-4	ИЖ-30	32
П-1^/п	Регистры отопительных панелей П-1^/п		
П-2^/п	П-2^/п	ИЖ-31	33
П-1^/п	Регистры отопительных панелей		
П-2^/п	П-1^/п; П-2^/п. Провка, муфта, прокладка, шайба.	ИЖ-32	34
ИКК-366-11У лев/пр. ИКК-366-11-1У лев/пр ИКК-366-11-4У лев/пр ИКК-366-11-4А/Б	Армирование колонн: ИКК-366-11У лев/пр ИКК-366-11-1У лев /пр; ИКК-366-11-4У лев./пр ИКК-366-11-4А; ИКК-366-11-4Б	ИЖ-33	35
	Металлические изделия:		
МР-7; МР-8	Закладные детали МР-7; МР-8	ИМ-1	36
ИМЛ 1:5	Ограждение лестниц	ИМ-2	37
ИМЛ 1:5	Ограждение лестниц. Узлы.	ИМ-3	38
ИОК-53	Объемный каркас ИОК 53		
ИК-28	Плоский каркас ИК-28	ИМ-4	39
	Деревянные изделия:		
ИЭС-1	Экран для санузлов ИЭС-1	ИД-1	40
ИДВ-1	Блок внутренней двери с раздаточным окном ИДВ-1	ИД-2	41

Изменения внесены Декабрь 1977г

Гл. инж. проекта /Б. Павлов/

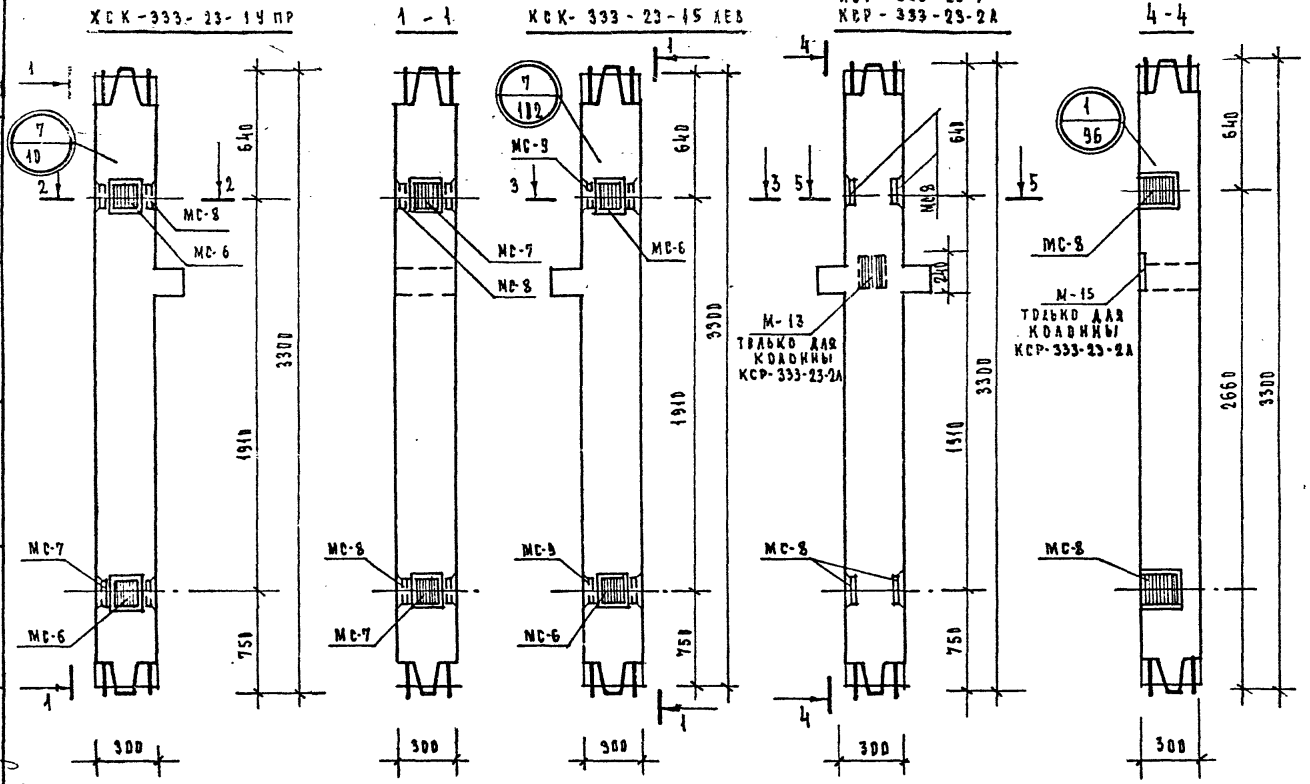

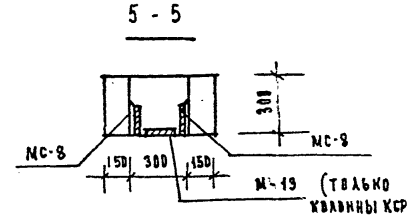

МАРКА КОЛОННЫ	МАРКА ДОПОЛНИТЕЛЬН. ЗАКЛАДНЫХ ДЕТАЛЕЙ	К-ВО ШТ.	ВЕС ДОПОЛНИТЕЛЬНЫХ ЗАКЛАДНЫХ ДЕТАЛЕЙ: ОДНОЙ ДЕТАЛИ	ВСЕХ ДЕТАЛЕЙ	ИТОГО НА КОЛОН.	ОБ РАС ОТ НА КОЛОННЫ
КСК-333-23-1У ПР КСК-333-23-1У ЛЕВ	МС-6	2	2.07	4.14	18.88	14
	МС-7	2	2.07	4.14		
	МС-8	2	2.65	5.30		
	МС-9	2	2.65	5.30		
КСР-333-23-2А	МС-8	4	2.65	10.60	17.448	150.66
	М-13	1	6.848	6.848		
КСР-333-23-1	МС-8	4	5.30	21,20	21,20	14

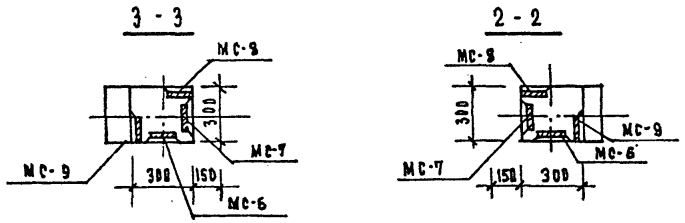

ПРИМЕЧАНИЯ:

1. КОЛОННЫ КСК-333-23-1У ПР; КСК-333-23-1У ЛЕВ КСР-333-23-1; КСР-333-23-2А; ОТЛИЧАЮТСЯ ОТ КОЛОННЫ КСК-333-25 /СЕРИЯ ИИ-04-02 в.7/ НАЛИЧИЕМ ДОПОЛНИТЕЛЬНЫХ ЗАКЛАДНЫХ ДЕТАЛЕЙ.
2. УЗЛЫ, ЗАМАРКИРОВАННЫЕ НА ДАННОМ ЛИСТЕ СМ. СЕРИЮ ИИ-04-2 вып. 7
3. ЗАКЛАДНУЮ ДЕТАЛЬ М-13 СМОТРИТЕ СЕРИЮ ИИ-04-2, вып. 10 часть

Изменения внесены Декабрь 1977 г
Гл. инж. пр-та [подпись] /Б. Павлов/

1977	ДЕТСКИЕ ЯСЛИ-САД НА 140 МЕСТ УНИВЕРСАЛЬНОГО НАЗНАЧЕНИЯ	КОЛОННЫ: КСК-333-23-1У ПР; КСК-333-23-1У ЛЕВ; КСР-330-23-1; КСР-333-23-2А ОПАЛУБОЧНЫЙ ЧЕРТЕЖ.	ТИПОВОЙ ПРОЕКТ 212-2-41/75	АЛЬБОМ IV	ЛЧСI НЖ-1Н

А. ЗАХАРОВА
СТ. ИНЖЕНЕР
г. МОСКВА

КВР-366-14-1А
КВР-366-14-1Б

КСК-333-25-1

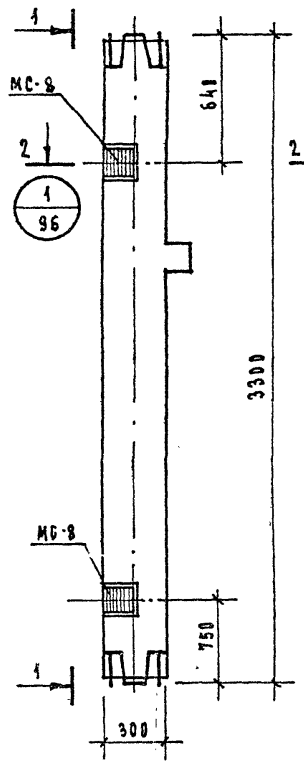

1 - 1

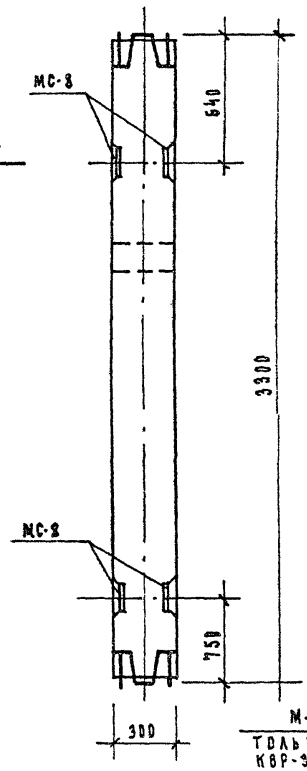

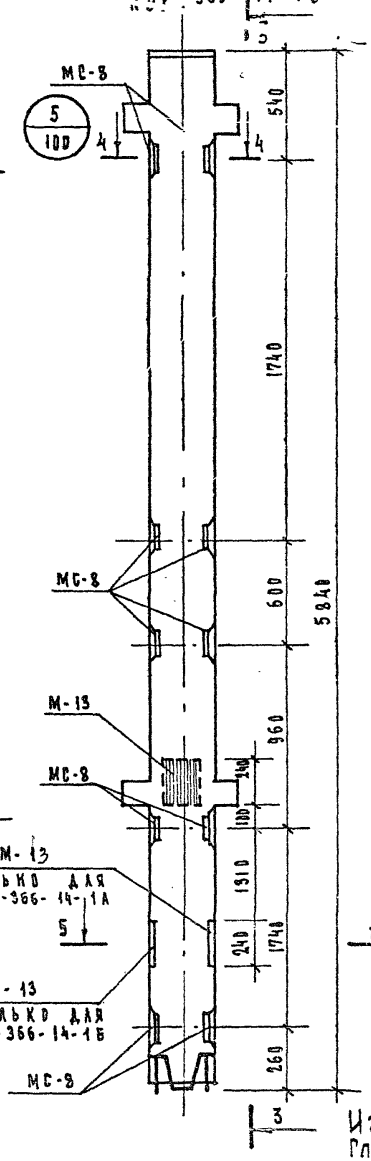

3 - 3

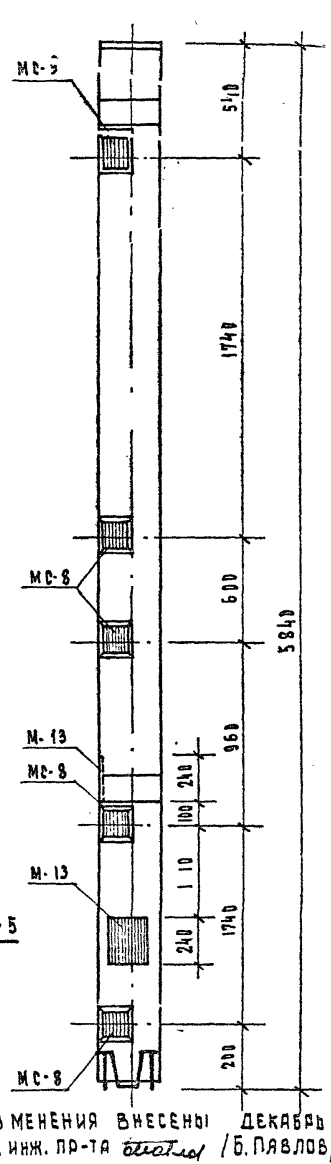

5 - 5
ДЛЯ
КВР-366-14-1Б

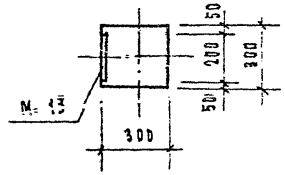

5 - 5
ДЛЯ
КВР-366-14-1А

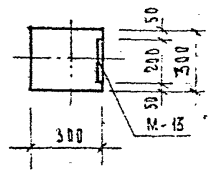

4 - 4

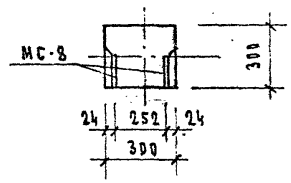

2 - 2

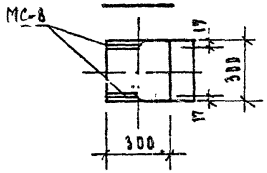

Марка колонны	Марка дополнит. закладн. детали	Кол. шт.	Масса дополнительных закладных деталей			Общий расход стали на колонну
			одной дет.	всех дет.	итого на колонну	
КСК-333-23-1	МС-8	4	2.65	10.60	10.60	142,93
КВР-366-14-1А	МС-8	10	2.65	26.50	40.20	166,78
	М-13	2	6.85	13.70		
КВР-366-14-1Б	МС-8	10	2.65	26,50	40.20	166,78
	М-13	2	6.85	13.70		

Примечания:

1. Опалубка и армирование аналогичны основным маркам колонн, приведенные в альбоме ИИ-04-2, выпуск 7.
2. Узлы, замаркированные на данном листе см. серию ИИ-04-2, выпуск-7.
3. Закладную деталь М-13 смотрите серию ИИ-04-2. выпуск 10, часть II

Изменения внесены декабрь 1977г
Гл. инж. пр-та /Б.Павлов/

1977	Детские ясли-сад на 140 мест универсального назначения	Колонны: КСК-333-25-1; КВР-366-14-1А; КВР-366-14-1Б опалубочный чертеж	Типовой проект 212-2-41/75	Альбом IV	Лист ИЖ-2и

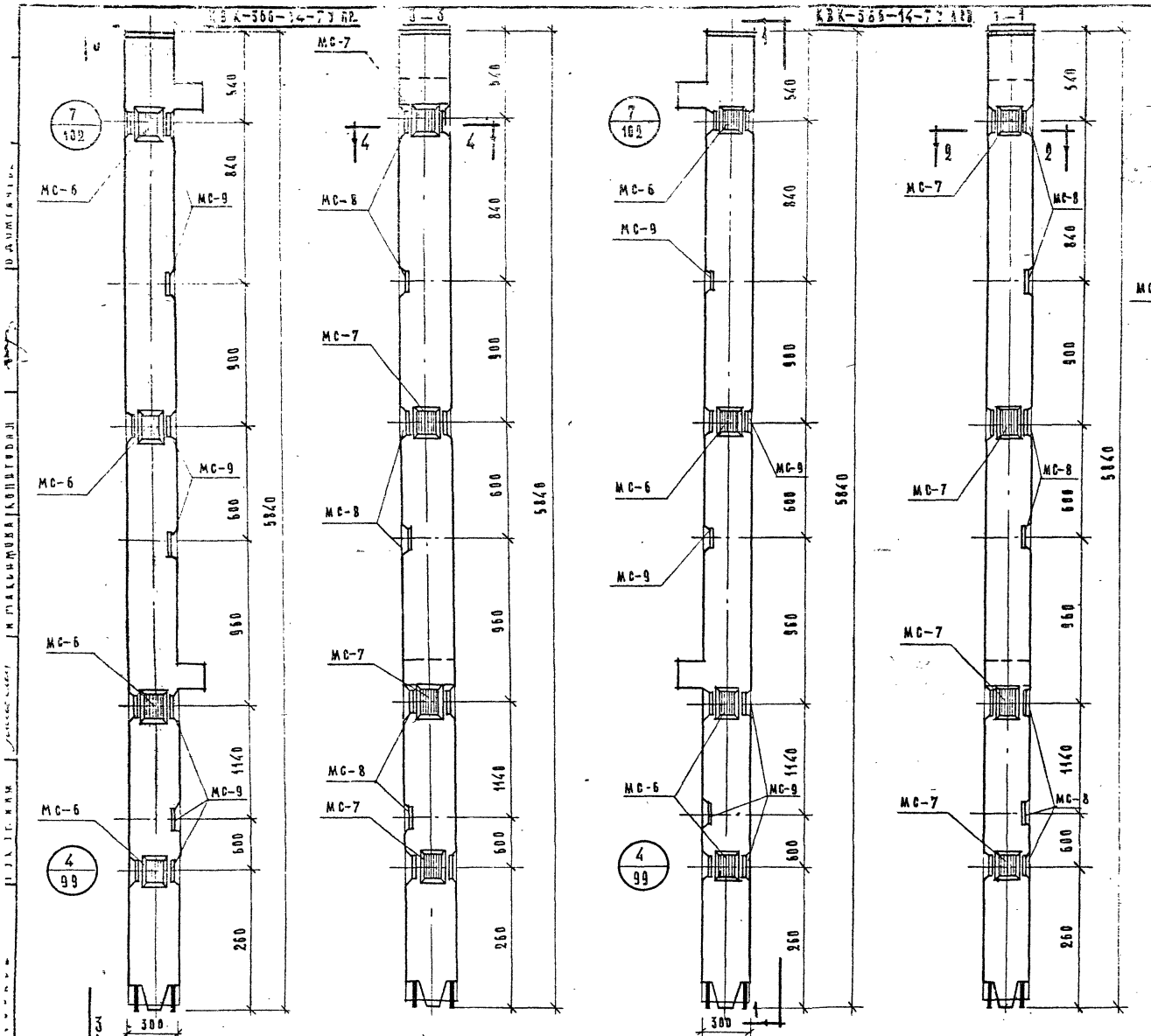

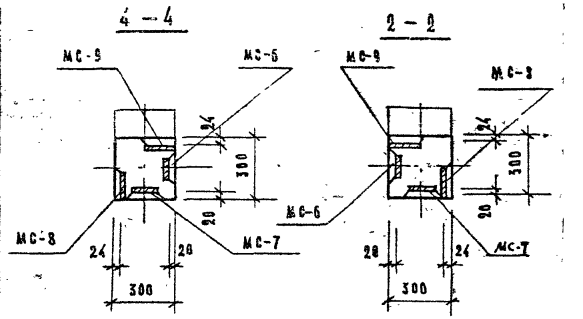

Марка колонны	Марка дополнит. закладн. деталей	Кол. шт.	Масса дополнит. закладных деталей, кг.			Общий расход стали на колонну
			одной дет.	всех дет.	Итого на колонну	
КВК-366-14-7 Упр.	МС-6	4	2.07	8.28	53.66	177.94
	МС-7	4	2.07	8.28		
КВК-366-14-7 Улев.	МС-8	7	2.65	18.55		
	МС-9	7	2.65	18.55		

Примечания:

1. Колонны КВК-366-14-7 Упр. и лев. отличаются от колонны КВК-366-14 (см. серию ИИ-04-2, вып. 7) наличием дополнительных закладных деталей.
2. Узлы, замаркированные на данном см. серии ИИ-04-2. вып. 7.

1974 г.	Детские ясли-сад на 140 мест универсального назначения.	Колонны: КВК-366-14-7 У пр. КВК-366-14-7 У лев. Опалубочный чертеж	Типовой проект 212-2-41/75	Альбом IV	Лист ИИ-7

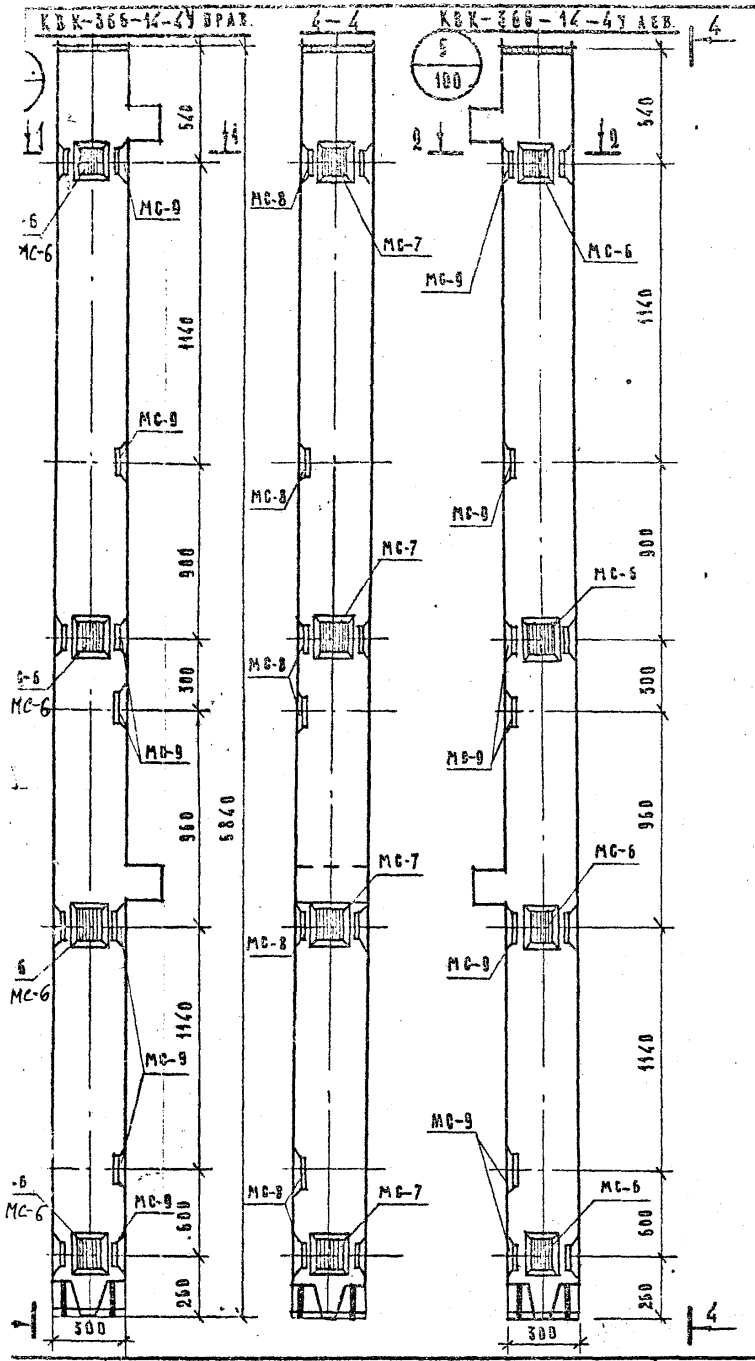

Марка колонны	Марка дополнительных закладных деталей	Кол. шт.	Масса дополнительных закладных деталей, кг			Общий расход стали на колонну
			одной детали	всех деталей	итого на колонну	
КВК-366-14-4У лев., прав.	МС-6	4	2.07	8.28	53.66	177.94
	МС-7	4	2.07	8.28		
	МС-8	7	2.65	18.55		
	МС-9	7	2.65	18.55		
КВР-366-14-4	МС-8	14	2.65	37.10	37.10	163,68

Примечания:

1. Колонны КВК-366-14-4У лев, КВК-366-14-4У прав, и КВР-366-14-4 отличаются от колонн КВК-366-14 и КВР-366-14 наличием дополнительных закладных деталей.
2. Узлы, замаркированные на данном листе см. серию ИИ-04-2 вып. 7.

174 г.	Детские ясли-сад на 140 мест универсального назначения.	Колонны: КВК-366-14-4У прав.; КВК-366-14-4У лев.; КВР-366-14-4. Опалубочный чертеж	Типовой проект 212-2-41/75	Альбом IV	Лист ИИ-4

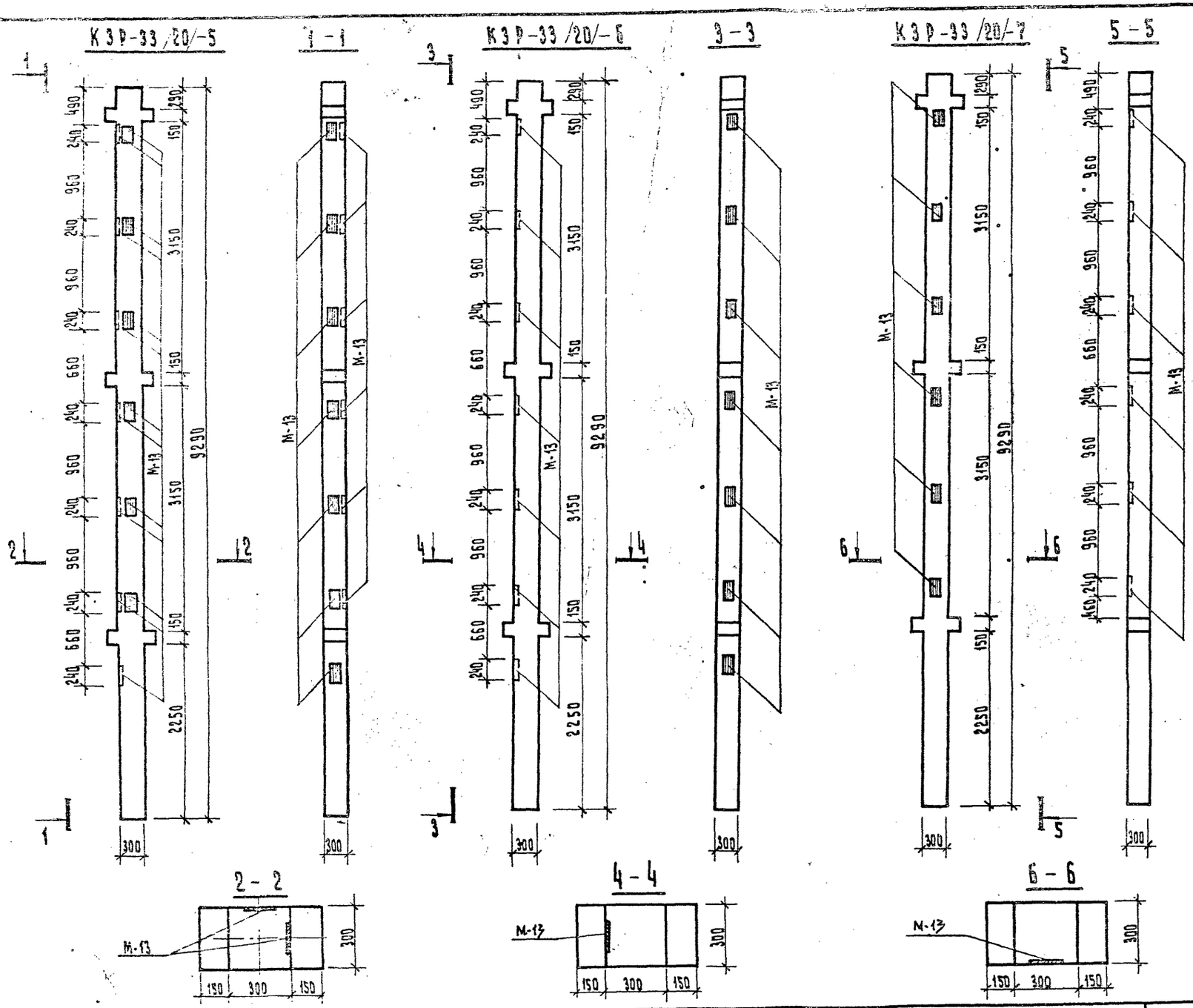

Марка колонны	Марка дополн. заклад. детали	Кол-во штук	Масса дополнительн. заклад. детали, кг. Одной детали	Всех деталей	Итого на колонну	Объ...
КЗР-33/20/-5	М-13	13	6,848	89,02	89,02	
КЗР-33/20/-6	М-13	7	6,848	48	48	
КЗР-33/20/-7	М-13	6	6,848	41,1	41,1	

Примечания:

1. Колонны КЗР-33/20/-5; КЗР-33/20/-6; КЗР-33/20/-7 отличаются от колонны КЗР-33/20/ см. серию ИИ-04-2. Вып. 13 наличием дополнительных закладных деталей.
2. Закладную деталь М-13 см. серию ИИ-04-2 Вып. 10 ч. II.
3. Узлы, замаркированные на данном листе, см. серию ИИ-04-2. Вып. 7.

1974	Детские ясли-сад на 140 мест универсального назначения	Колонны: КЗР-33/20/-5; КЗР-33/20/-6; КЗР-33/20/-7. Опалубочный чертеж.	Типовой проект 212-2-41/75	Альбом IV	Лист ИЖ-5

г. Москва | Рук. гр. инж. | Н. Максимова | Копировал | Константинович

КР-366-11-1АБ

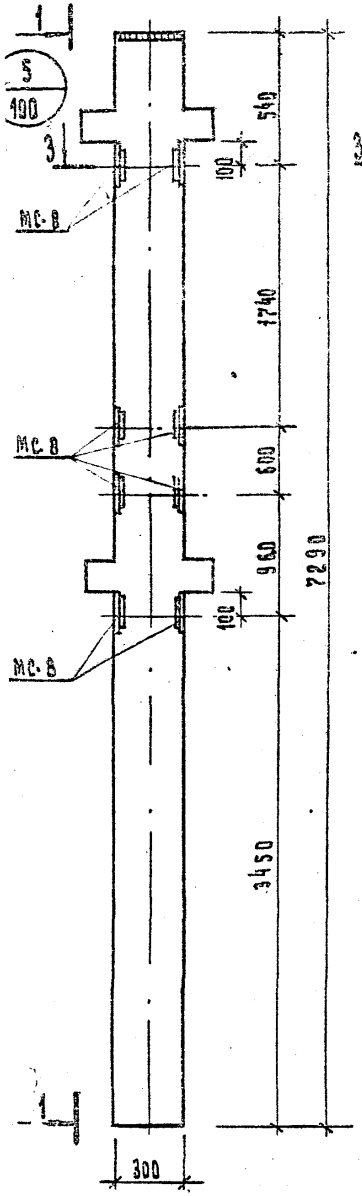

1 – 1

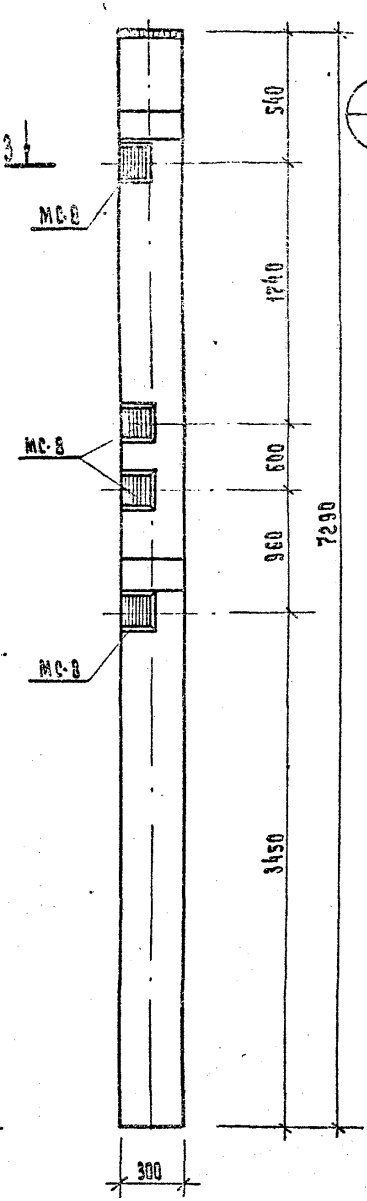

ИКК-366-11у лев.

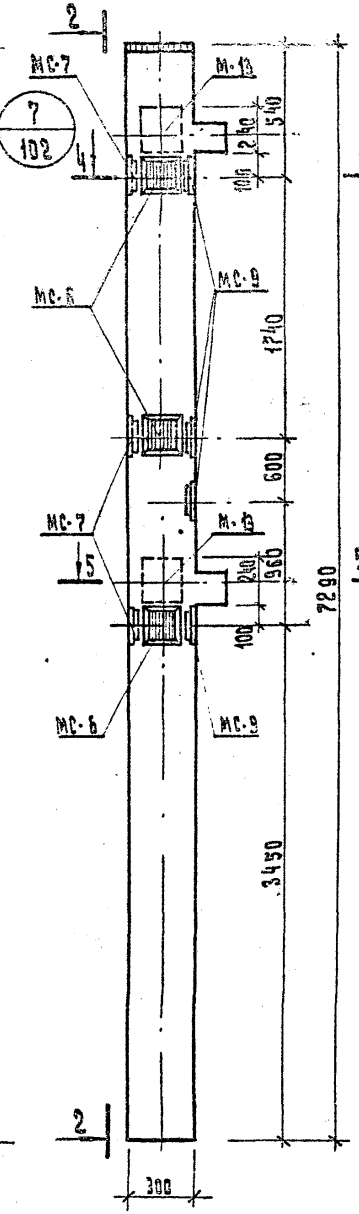

2 – 2

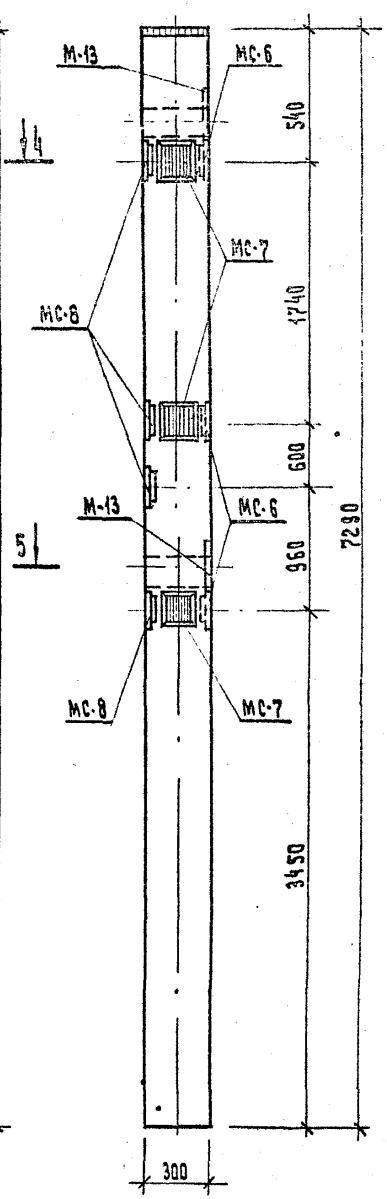

3 – 3

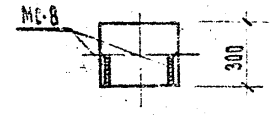

5 – 5

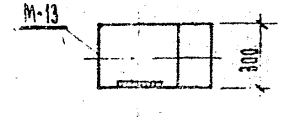

4 – 4

ДляИКК-366-11у. пр.

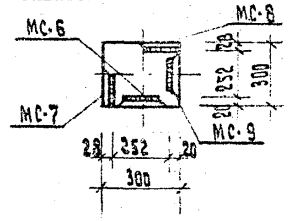

4 – 4

ДляИКК-366-11у. лев

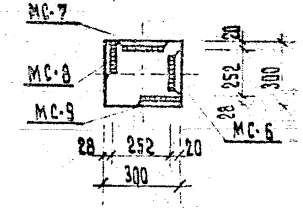

Марка колонны	Марка дополнит. закладн. дет.	Кол. шт.	Масса дополнит. закладн. дет. кг: одной дет.	всех дет.	Итого на колонну	Общий расход стали на колонну
КР-366-11-1АБ	МС-8	8	2.65	21.20	21.20	114.98
ИКК-366-11у лев./прав.	МС-6	3	2.07	6.21	47.30	190.10
	МС-7	3	2.07	6.21		
	МС-8	4	2.65	10.60		
	МС-9	4	2.65	10.60		
	М-13	2	6.85	13.70		

Примечания:

1. Опалубка и армирование аналогичны основной марке колонны, приведенной в альбоме ИИ-04-2, выпуск 7, кроме ИКК-366-11у лев/прав
2. Узлы, замаркированные на данном листе смотрите серию ИИ-04-2, выпуск 7.
3. Закладную деталь М-13 смотрите серию ИИ-04-2, выпуск 10, часть II.
4. Армирование ИКК-366-11у лев, прав. см. Лист ИИ-32

74	Детские ясли-сад на 140 мест универсального назначения.	Колонны: КР-366-11-1АБ; ИКК-366-11у лев.; ИКК-366-11у прав. опалубочный чертеж	Типовой проект 212-2-41/75	Альбом IV	Лист ИИ-6

ИКК-366-11-4А; ИКК-366-11-4Б.

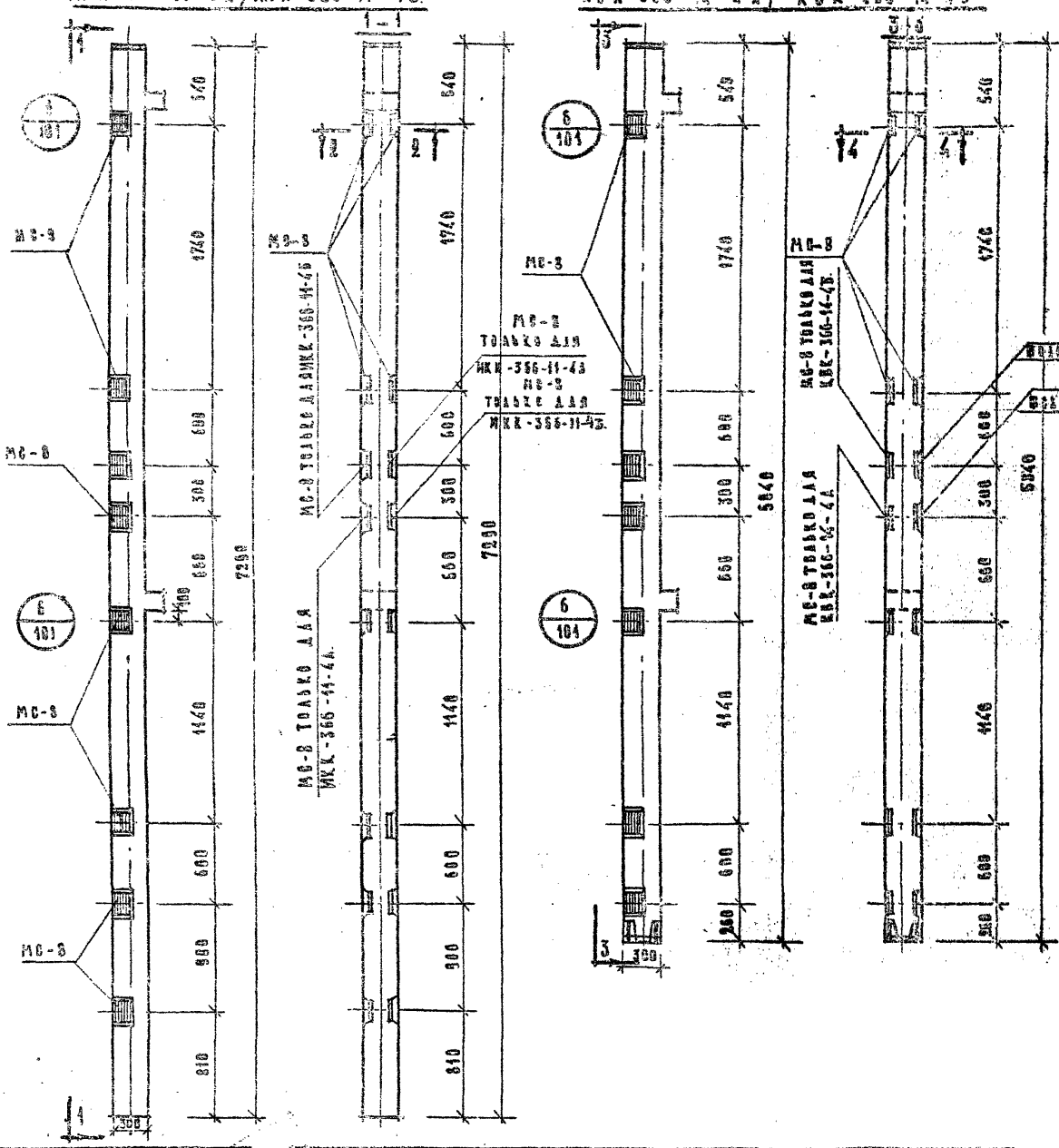

КВК-366-14-4А; КВК-366-14-4Б

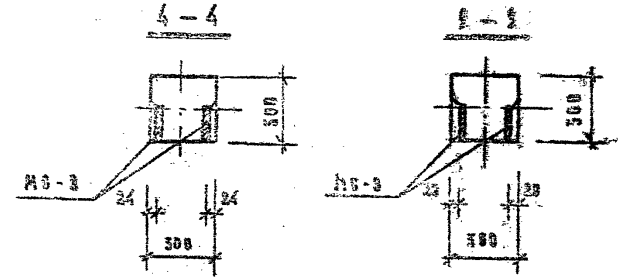

Марка колонны	Марка анкерных закладных деталей	Кол. шт.	Масса анкерных закладных деталей, кг			Примечание
			одной детали	всех деталей	на колонну	
ИКК-366-11-4А ИКК-366-11-4Б	МС-8	14	2.5	35.4	35.4	179,28
КВК-366-14-4А КВК-366-14-4Б	МС-8	12	2.65	31.8	31.8	156.08

Примечания:

1. КВК-366-14-4А и КВК-366-14-4Б отличаются от колонны КВК-366-14 (см. серию ИИ-04-8, вып. 7) наличием дополнительных закладных деталей.
2. Узлы, замаркированные на данном листе см. серию ИИ-04-2. вып. 7.
3. Армирование колонн ИКК-366-11-4А и ИКК-366-11-4Б смотрите лист ИИ-32.

г. Москва. Рук. гр. И.Ж. Зайцев

1974 г.	Детские ясли-сад на 140 мест в г. Москва общего назначения.	Колонны: ИКК-366-11-4А, ИКК-366-11-4Б; КВК-366-14-4А, КВК-366-14-4Б. Одноэтажные. Чертеж	Типовой проект 212-2-41/75	Альбом IV	Лист ИИ-7

КЭР-33/20/-4
КЭР-33/20/-4А

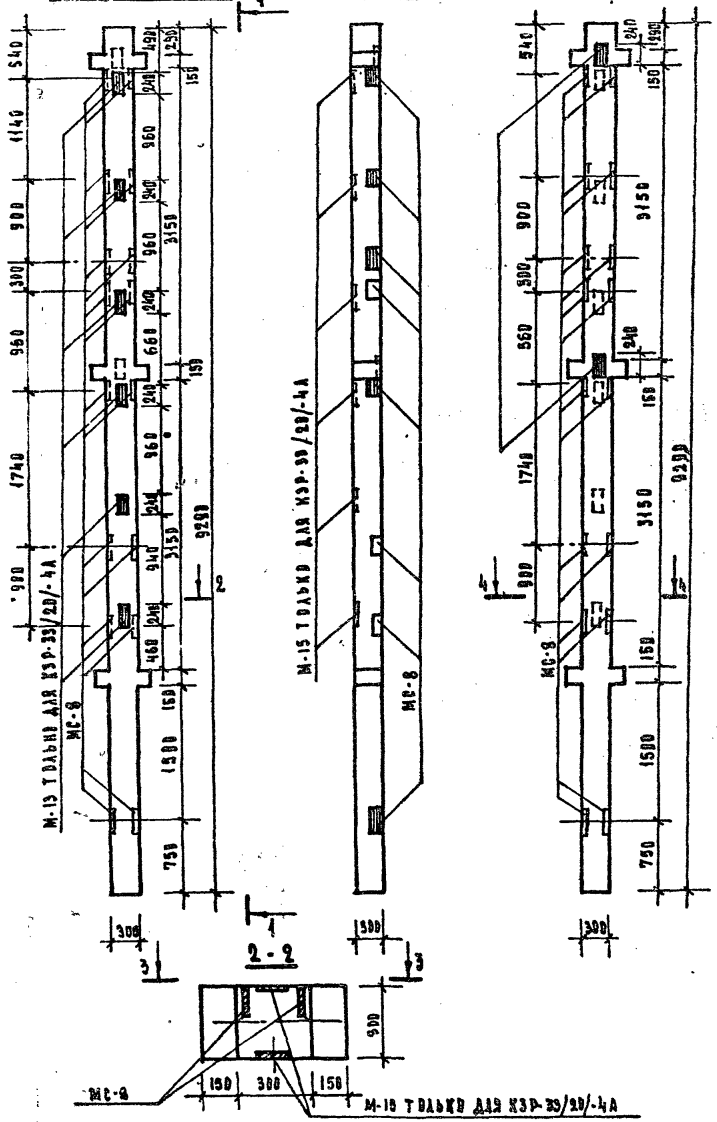

КЭР-33/20/-17А
КЭР-33/20/-16А

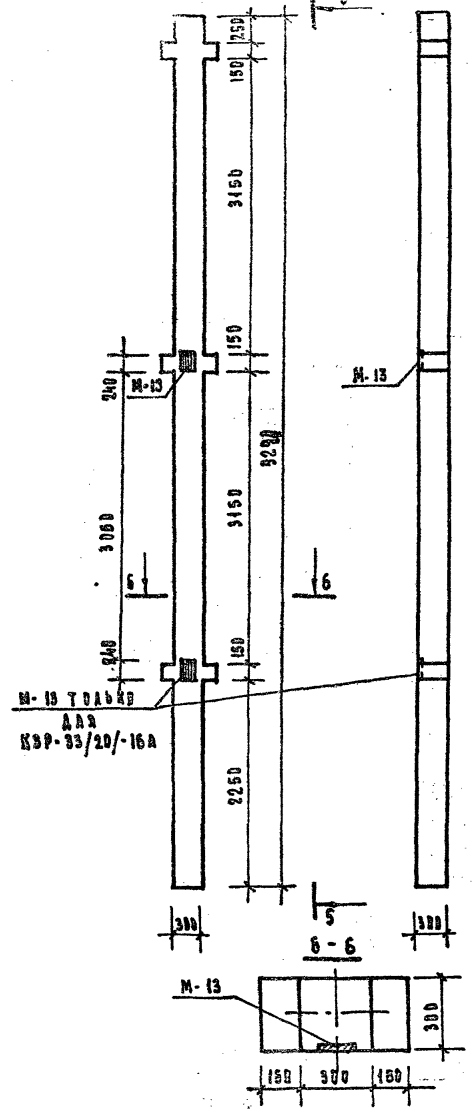

Марка колонны	Марка доп. закл. детал.	К-во шт	Масса доп. закл. деталей кг			Общий расход
			одной дет.	всех дет.	итого на колонну	
КЭР-33/20/4	МС-8	16	2.65	42.50	42.90	284,66
КЭР-33/20/-4А	МС-8	16	2.65	42.50	96.30	260,96
	М-15	8	6.848	55.80		
КЭР-33/20/-17А	М-15	1	6.848	6.848	6.848	169.09?
КЭР-33/20/16А	М-13	2	6.848	13.70	13.70	175.0?

Примечания

1. Колонны КЭР-33/20/-4, КЭР-33/20/-4А КЭР-33/2, КЭР-33/20/-16А. отличаются от колонны КЭР-33(20) см. серию / ИИ-04-2 вып. 13/ наличием дополнительных закладных деталей.
2. Закладную деталь М-13 см. ИИ-04-2 вып. 18 ч. II.
3. Узлы, замаркированные на данном листе см. серию ИИ-04-2 выпуск 7.
4. Спецификацию, учитывающую расход стали на дополнительные закладные детали при ведении на листе.

Изменения внесены Декабрь 1977
Гл. инж. пр-та /Б. Павлов/

977	Детские ясли-сад на 140 мест универсального назначения.	Колонны КЭР-33/20/-4; КЭР-33/20/-4А; КЭР-33/20/-17А, КЭР-33/20/-16А. Опалубочный чертеж	Типовой проект 212-2-41/75	Альбом IV	Лист ИЖ-8н

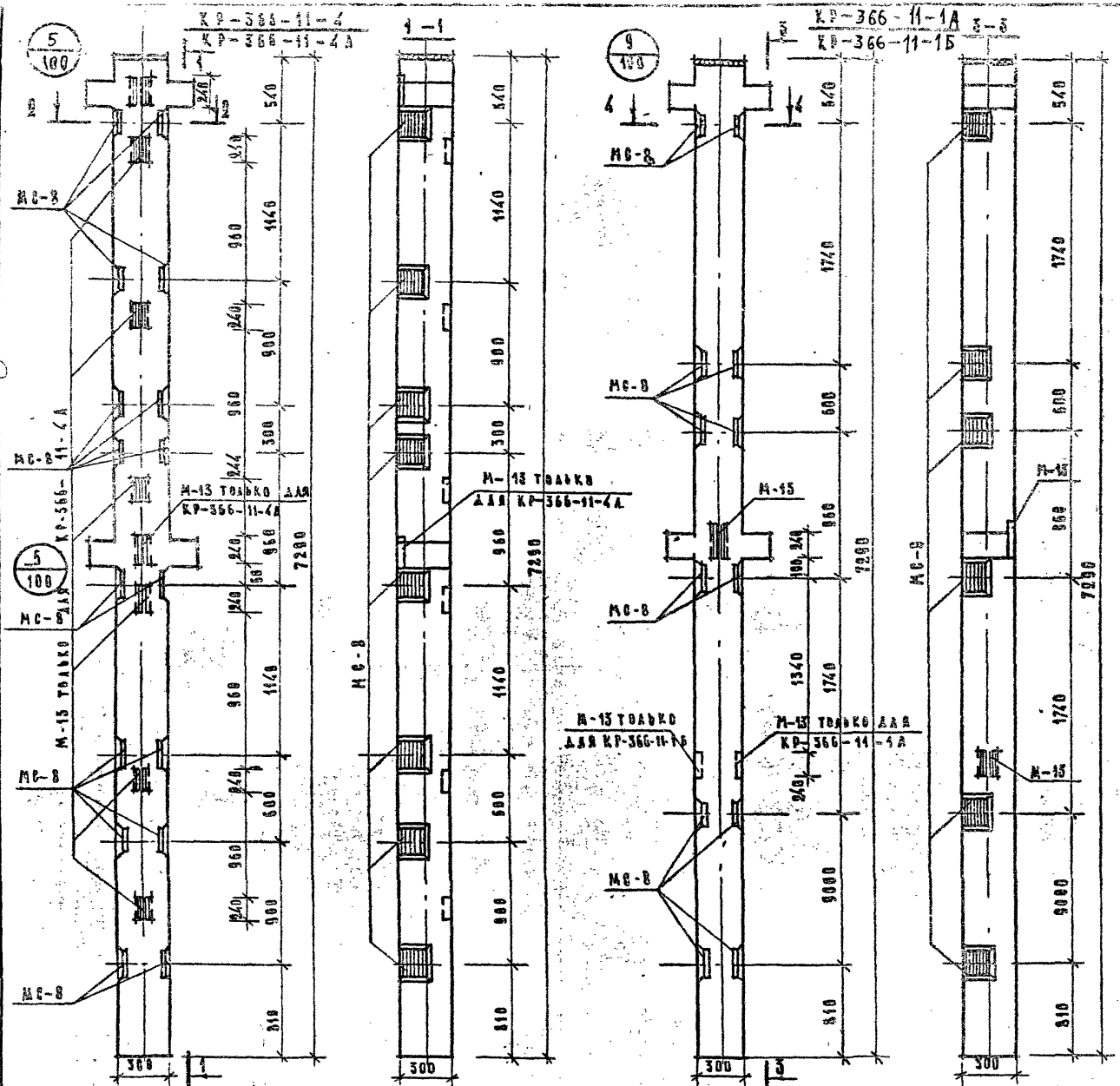

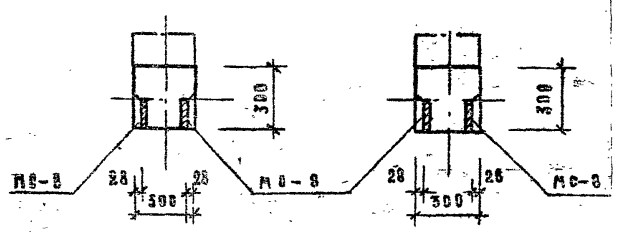

Марка колонны	Марка дополнит. закладн. деталей	Кол. шт.	Масса дополн. закладн. деталей, кг: одной детали	всех дет.	итого на колонну	Объем расхода стали на колонну
КР-366-11-4А	МС-8	16	2,65	42,40	42,40	190,964
	МС-13	8	6,848	54,784	54,784	
КР-366-11-1А КР-366-11-1Б	МС-8	12	2,65	31,80	31,80	139,376
	МС-13	2	6,848	13,796	13,796	
КР-366-11-4	МС-8	16	2,65	42,40	42,40	136,18

Примечания:

1. Колонны КР-366-11-4; КР-366-11-4А; КР-366-11-1А и КР-366-11-1Б. Выпускаются по колонн КР-366-11 (серии ИИ-04-2 выпуск 7) наличием дополнительных закладных деталей.
2. Узлы замаркированные на данном листе см. серию ИИ-04-2 выпуск 7.
3. Закладную деталь М-13 смотрите серию ИИ-04-2, выпуск 10, часть II

1974 г.	Детские ясли-сад на 140 мест общеобразовательного назначения.	Колонны: КР-366-11-4; КР-366-11-4А; КР-366-11-1А; КР-366-11-1Б. Полублочный чертеж	Типовой проект 212-2-41/79	Альбом IV	Лист ИИ-9

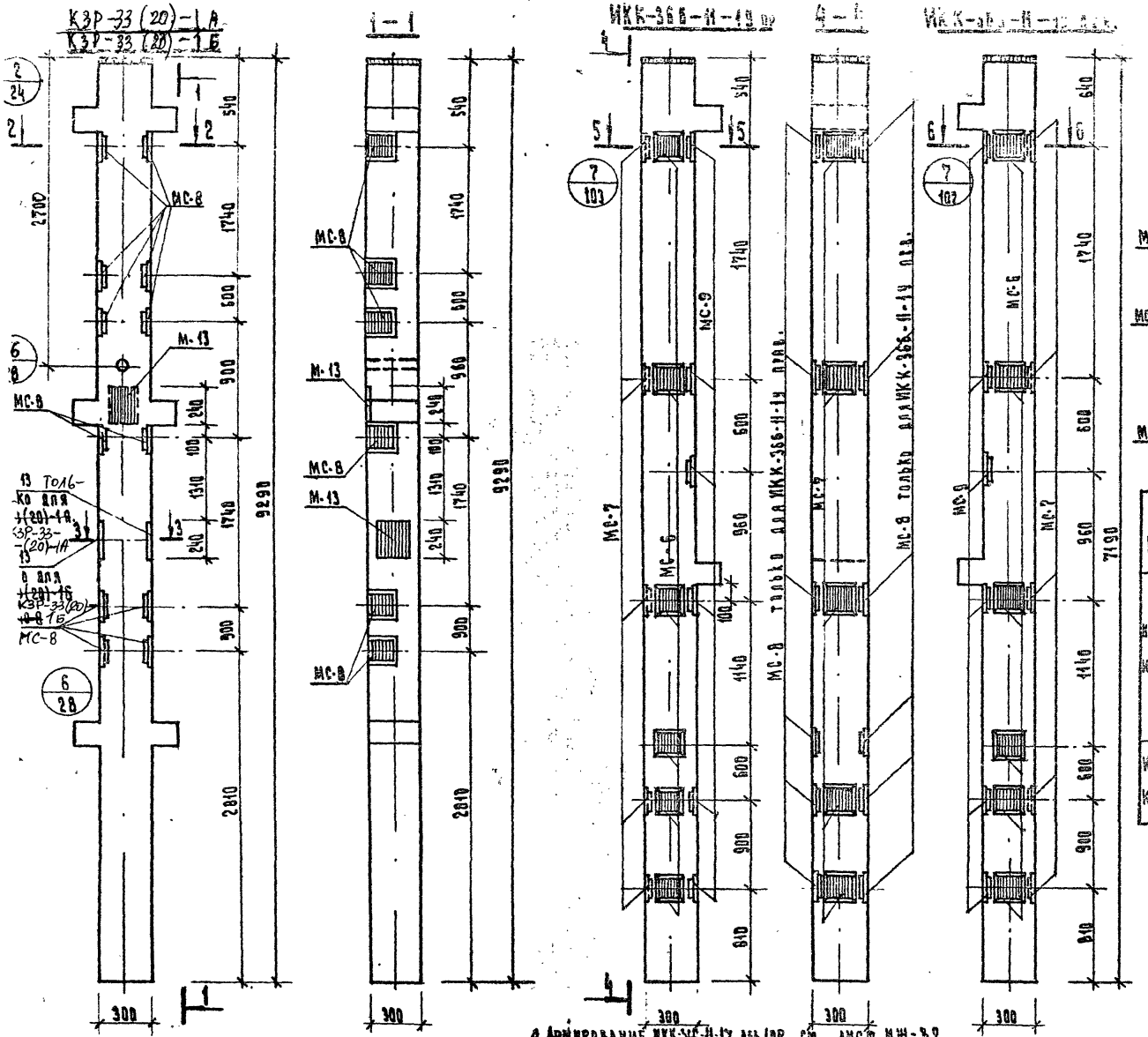

Марка колонны	Марка дополн. закл. д. детал.	Кол. шт.	Масса дополнит. закл. детал. Кг			Общий расход стали на колонну
			одной дет.	всех дет.	итого на колонну	
ИКК-366-И-19 пр. ИКК-366-И-19 лев.	МС-6	5	2,07	10,35	56,15	197,95
	МС-7	5	2,07	10,35		
	МС-8	7	2,65	18,55		
	МС-9	6	2,65	15,90		
КЗР-33(20)-1А	М-13	2	6,848	13,696	45,50	207,66
КЗР-33(20)-1Б	МС-8	12	2,65	31,80		

Примечания.

1. Узлы замаркированные на данном листе смотрите серию ИИ-04-2, выпуск 7.
2. Опалубка и армирование КЗР-33(20)-1А,Б основной марке колонны, приведенной в альбоме ИИ-04-2, выпуск 15.
3. Закладную деталь М-13 см. с.ИИ-04-2, в.10, ч.II
4. Армирование ИКК-366-И-19 лев./пр. см. лист ИИ-32.

4	Детские ясли-сад на 140 мест универсального назначения.	Колонны: КЗР-33(20)-1А; КЗР-33(20)-1Б. ИКК-366-И-19 пр.; ИКК-366-И-19 лев. Опалубочный чертеж	Типовой проект 212-2-41/75	Альбом IV	Лист ИЖ-10

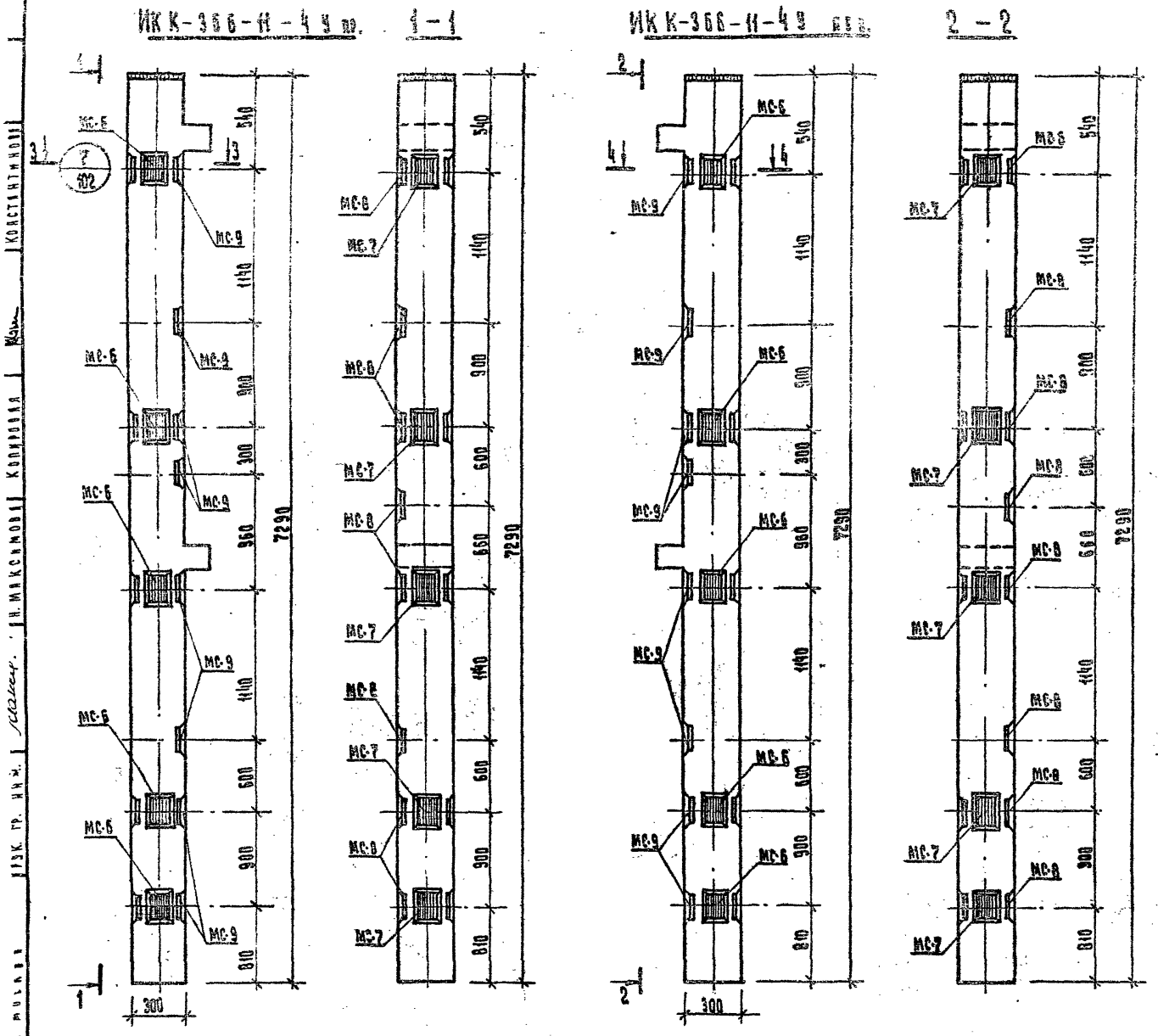

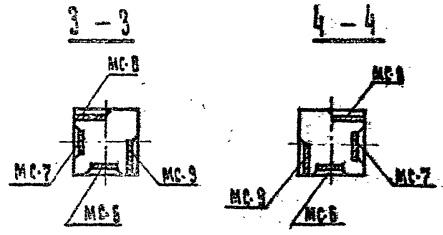

Марка колонны	Марка дополн. заклад. детал.	Кол-во	Масса дополнит. заклад. деталей, кг. Одной детали	Всех дет.	Итого на колонну	Обы расх. стали на колонну
ИКК-366-11-4У прав, лев.	МС-6	5	2,07	10,35	63,10	285,[illegible]
	МС-7	5	2,07	10,35		
	МС-8	8	2,65	21,20		
	МС-9	8	2,65	21,20		

Примечания:

1. Армирование колонн ИКК-366-11-4У лев. и ИКК-366-11У прав. смотрите лист ИШ-32.
2. Узлы, замаркированные на данном листе см. альбом серии ИИ-04-2 выпуск 7.

1974	Детские ясли-сад на 140 мест универсального назначения	Колонны: ИКК-366-11-4У пр.; ИКК-366-11-4У лев. Опалубочный чертеж	Типовой проект 212-2-41/75	Альбом IV	Лист ИШ-11

Опалубочный чертеж ИАФ 5-4

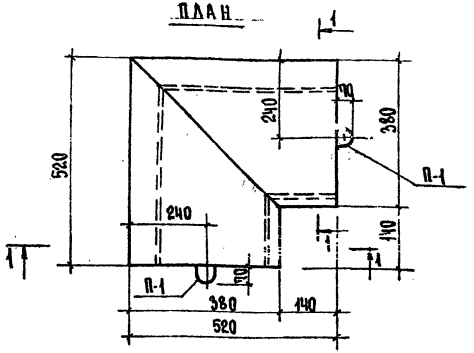

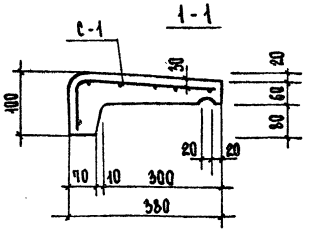

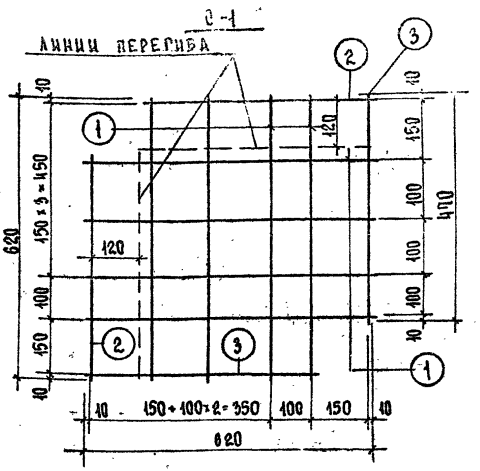

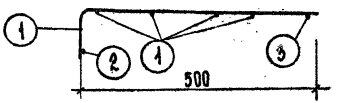

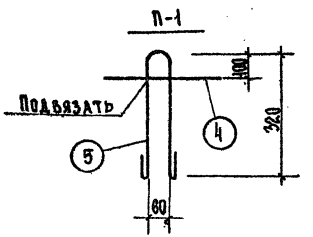

Примечания

1. Изделие разработано в соответствии со СНиП II-В. 1-62.
2. Сетку изготовить при помощи контактной точечной сварки в соответствии с ВСН 38-57 / МСП МХП-МОЭС и ГОСТ 10922-64.

Характеристика изделия		
Марка	-	ИАФ 5-4
Масса	т	0,093
Объем бетона	м³	0,029
Масса стали	кг	1,68
Расход стали на 1м³ бетона	кг	59,94
Марка бетона	-	200

Выборка арматурных элементов на изделие

Марка элемента	Кол. шт.	Масса, кг	
		элемента	всех элементов
С-1	1	0,80	0,80
П-1	2	0,44	0,88
		Итого:	1,68

Спецификация металла на элемент

Марка элемента	№ поз.	Сечение мм	Кол. шт.	Длина поз. мм	Длина общая м	Масса, кг поз.	Масса, кг эл-та
С-1	1	4В-I	8	620	4,96	0,59	0,80
	2	4В-I	2	410	0,34	0,11	
	3	4В-I	2	620	1,04	0,12	
П-1	4	8А-I	1	300	0,30	0,12	0,44
	5	8А-I	1	800	0,80	0,32	

Выборка металла на изделие

Сечение мм	ф 8	ф 4
Длина, м	2,20	8,14
Масса, кг	0,88	0,80
Класс или марка стали и ГОСТ	А-I	В-I
	5781-61	6727-53
Расч. сопротивл. R_a кг/см²	2100	3150

14 г.	Детские ясли-сад на 140 мест универсального назначения	Фризовый камень ИАФ 5-4	Типовой проект 212-2-41/75	Альбом IV	Лист ИМ-12

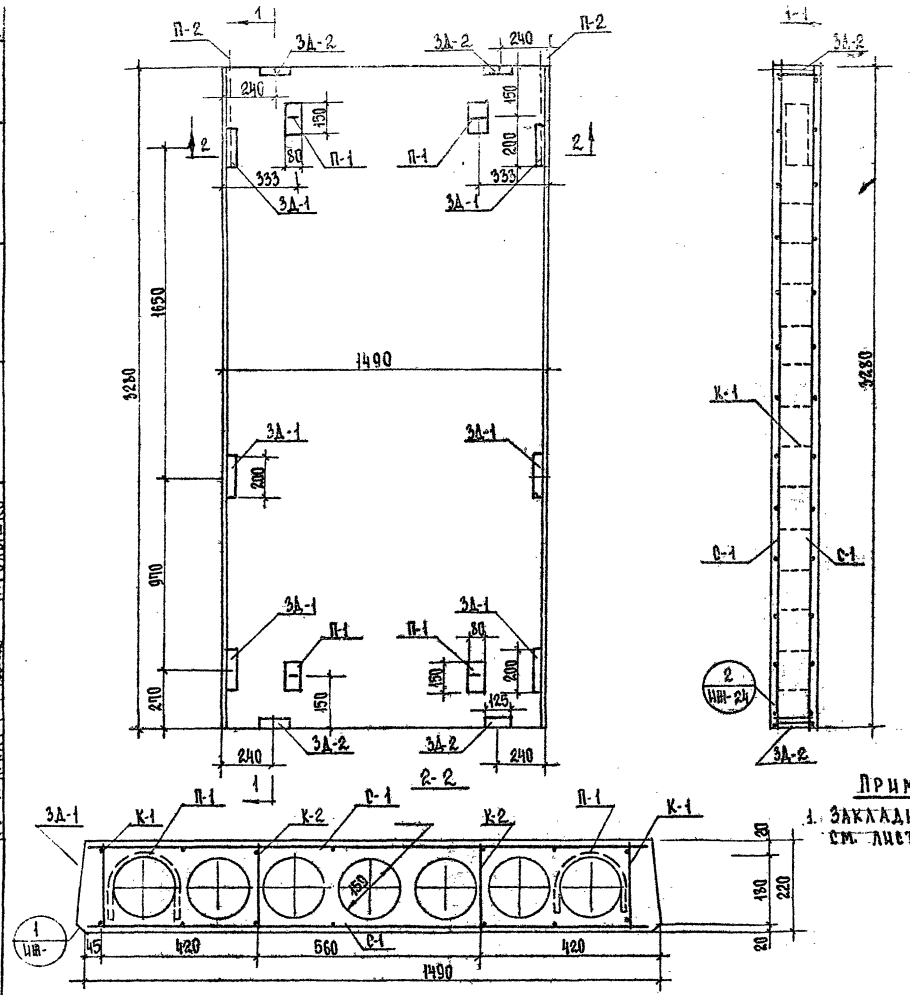

Примечания:

1. Закладные детали см. лист ИМ-10.

Характеристика изделия		
Масса	кг	1,73
Объем бетона	м³	0,642
Марка стали	кг	70,28
Расход стали на 1 м³ бетона	кг	109,5
Марка бетона	кг/см²	200
Кубиковая прочность бетона к моменту отпуска изделия с завода	кг/м²	140

Выборка арматурных элементов на изд.

Наименование	Марка	Кол-во шт.	Масса, кг: элемента	Масса, кг: всех элементов
Сетка	С1	2	13,06	26,12
Каркас	К1	2	3,30	6,64
Каркас	К2	3	3,10	9,30
Петля	П1	4	0,68	2,72
Петля	П2	2	0,81	1,62
Закл. деталь	ЗД-1	6	2,60	15,60
Закл. деталь	ЗД-2	4	2,07	8,28

Выборка металла на изделие

ф мм	Длина м	Масса кг	NN Гост'а	Ra кг/см²
ф 10 А-I	14,20	8,78	5781-61	2100
ф 8 А-I	104,22	39,66		
ф 12 А-II	3,08	2,30		
ф 5 В-I	15,62	2,40	6727-53*	3150
- 50 × 8	2,70	7,58	103-57*	2100
- 40 × 8	0,99	2,48		
- 60 × 6	0,8	3,00		
- 25 × 8	2,04	3,6		

1974 г.	Детские ясли-сад на 140 мест универсального назначения	Вентиляционный блок ВБ-1 Опалубочный чертеж	Типовой проект 212-2-41/75	Альбом IV	Лист ИМ-13

Рук. гр. Кириат Шефтер Ир. Голышко

E:/MUCKBA

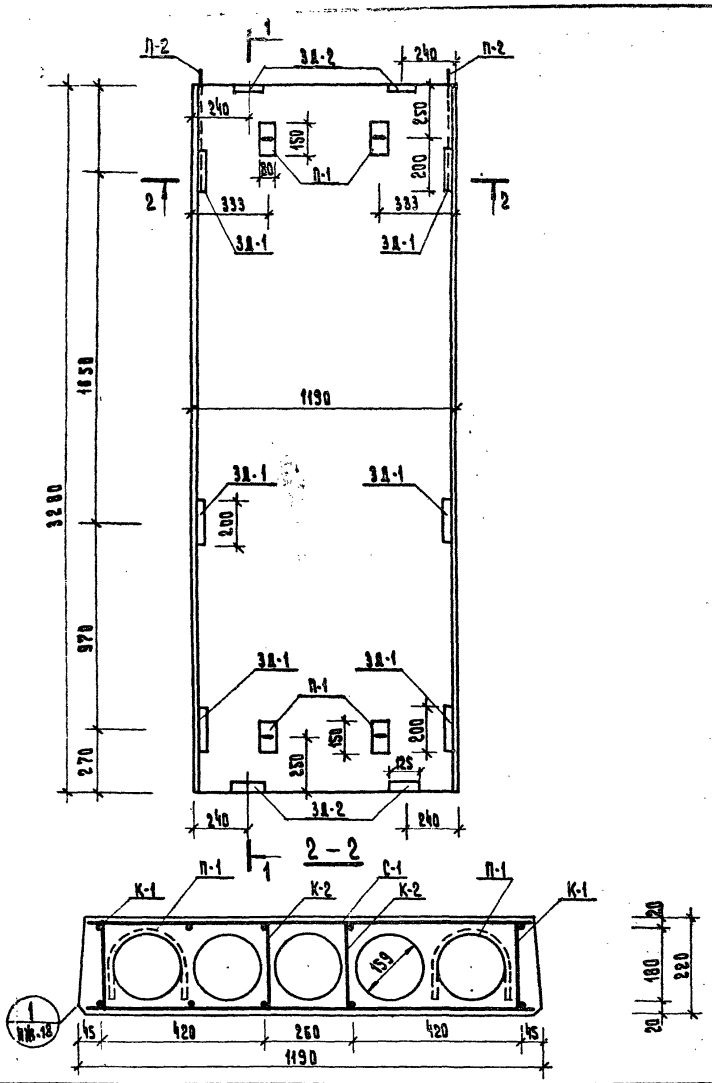

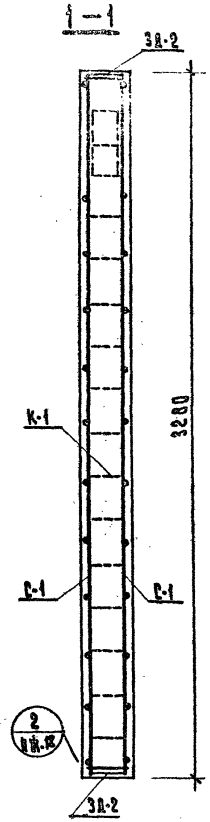

Примечание:

1. Закладные детали см. лист НЖ-19.

Характеристика изделия		
Масса	кг	1291
Объем бетона	м³	0,513
Масса стали	кг	63,06
Расход стали на 1м³ бет.	кг	122,7
Марка бетона	кг/см²	200
Кубиковая прочность бетона к моменту отпуска изделия с завода	кг/см²	140

Выборка арматурных элементов на изд.				
Наименование	Марка	Кол-во шт.	Масса, кг	
			Элемента	Всех элементов
Сетка	С-2	2	11,0	22,0
Каркас	К-1	2	3,32	6,64
каркас	К-2	2	3,10	6,20
Петля	П-1	4	0,68	2,72
Петля	П-2	2	0,81	1,62
Зак. деталь	3Д-1	6	2,60	15,60
Зак. деталь	3Д-2	4	2,07	8,28

Выборка металла на изделие.				
ф мм.	Длина м.	Масса Кг.	№ ГОСТ, т	Ra кг/см²
ф 10 А-I	14,20	8,78	5781-61	2100
ф 8 А-I	93,80	32,94		
ф 12 А-II	3,08	2,80		2700
ф 5 В-I	12,22	1,88	6727-53	3150
— 50×8	2,70	7,58	103-57*	2100
— 40×8	0,99	2,48		
— 60×6	0,8	3,00		
— 25×8	2,04	3,6		

С-1, С-2

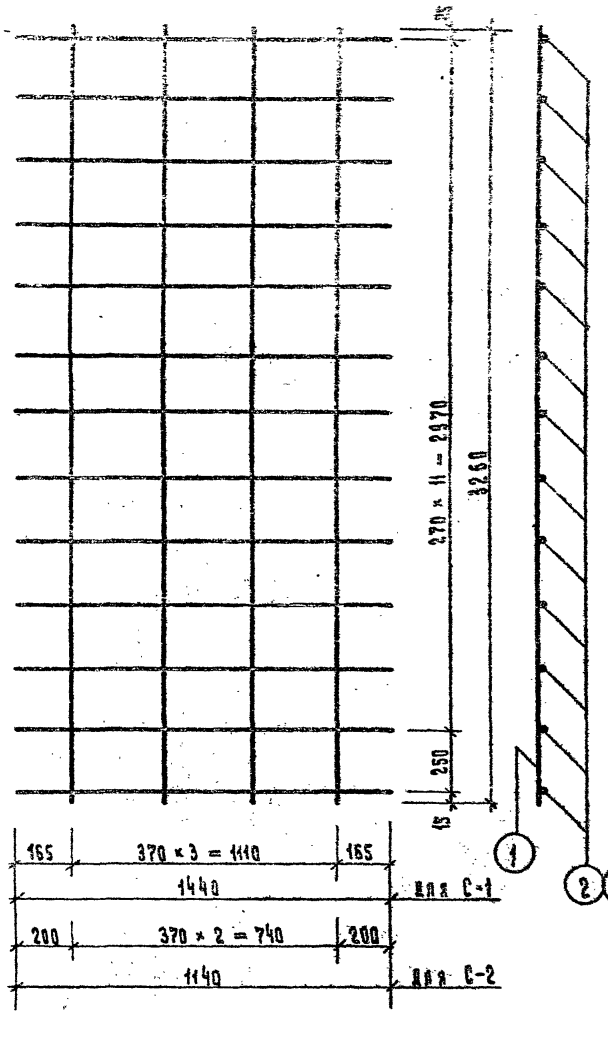

К-1

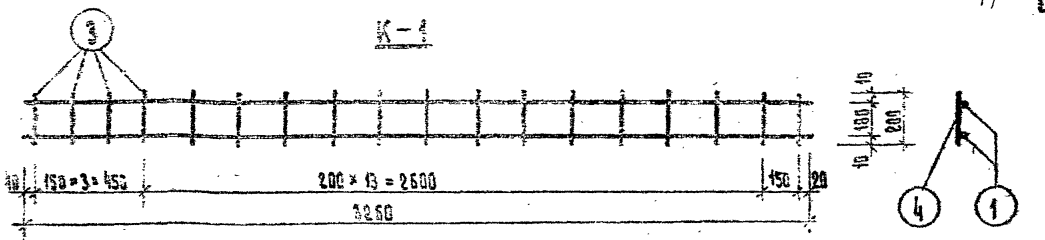

К-2

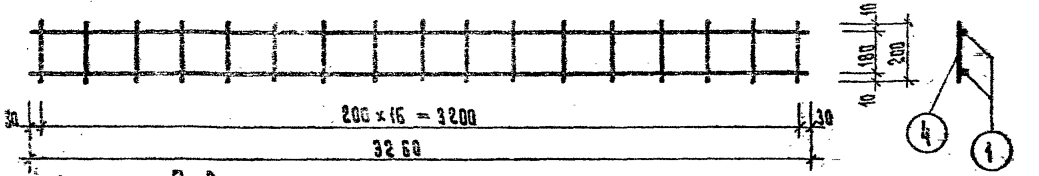

П-3

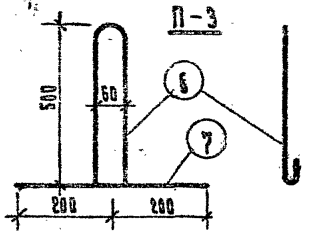

П-1

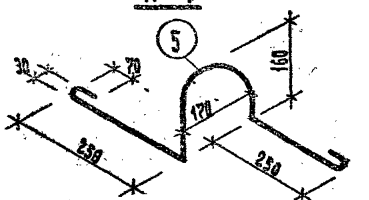

П-2

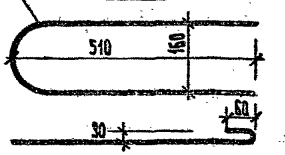

Спецификация металла на элемент.

Марка эл-та	№ поз	Сечение мм.	Кол шт.	Длина		Масса, кг	
				Позиция мм.	Общая м.	Позиция	Элемента
С-1	1	ф 8 А-I	4	3260	13,04	5,15	12,55
	2	ф 8 А-I	13	1440	18,72	7,40	
К-1	1	ф 8 А-I	2	3260	6,52	2,58	3,32
	3	ф 8 А-I	4	200	0,80	0,32	
	4	ф 5 В-I	14	200	2,80	0,42	
К-2	1	ф 8 А-I	2	3260	6,52	2,58	3,10
	4	ф 5 В-I	17	200	3,40	0,52	
П-1	5	ф 10 А-I	1	1100	1,10	0,68	0,68
П-2	6	ф 10 А-I	1	1300	1,30	0,81	0,81
П-3	6	ф 10 А-I	1	1300	1,30	0,81	1,06
	7	ф 10 А-I	1	400	0,4	0,25	
С-2	1	ф 8 А-I	4	3260	13,04	5,15	11,00
	8	ф 8 А-I	13	1140	14,82	5,85	

Примечание:

1. Сварку сеток и каркасов выполнять в соответствии с ВСН-38-57, МСПМХП-МСЭС и ГОСТ 10922-64.

1974	Детские ясли-сад на 140 мест универсального назначения.	Арматурные изделия С-1, С-2, К-1, К-2, П-1, П-2, П-3. Вентиляционные блоки ВБ-1 и ВБ-2.	Типовой проект 212-2-41/75	Альбом IV	Лист НЖ-15

г. Москва | Гип. гр. арх. Майер | Н. контр. Галанько | Конструктивная Колесникова

Общий вид.

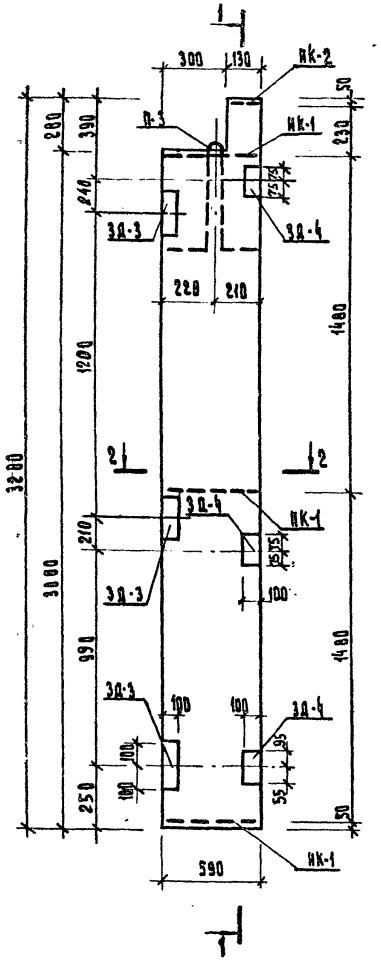

1 - 1

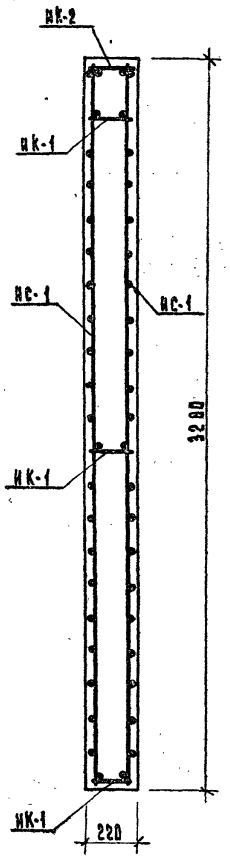

2 - 2

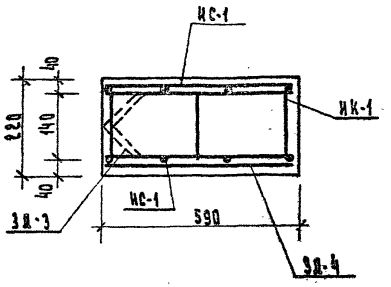

Примечания:

1. Настоящий лист смотреть совместно с листом НЖ-17.
2. Сварку сеток производить в соответствии с ВСН-38-57 МСП-МХТ-МСЭС. и ГОСТ 10922-64.
3. Закладные детали см. лист НЖ-19.
4. Арматурные изделия см. лист НЖ-17.

Характеристика изделия			
Масса		т	0,74
Объем бетона		м³	0,296
Расход металла		кг	54,39
Расход металла на 1 м³ бетона		кг	184,00
Расход металла на 1 м² изделия		кг	38,50
Марка бетона		кг/см²	200

Спецификация металла

№ п/п.	Марка детали	Кол. шт.	Масса, кг		Итого	№ листов
			на деталь	на все детали		
1	НС-1	2	8,51	17,02	53,34	НЖ-17
2	НК-1	3	0,13	0,39		НЖ-17
3	НК-2	1	0,05	0,05		НЖ-17
4	П-3	1	1,05	1,05		НЖ-15
5	3Д-3	3	5,81	17,43		НЖ-19
6	3Д-4	3	5,80	17,40		НЖ-19

Выборка металла

Сечение мм	ф 20	ф 10	ф 8	ф 4	100×8	130×8	100×6
Длина м.	4,62	3,40	13,84	4,52	0,60	2,70	0,330
Масса кг	11,40	2,10	17,02	8,44	2,35	4,38	11,70 — 54,39
Класс стали	А-II		А-I		В-I	Вст. 3кп	Вст 3 кп
ГОСТ	5781-61		5781-61		6727-53	8509-72	103-57*
Расчетные сопротивления стали R кг/см²	2700		2100		3150	2100	

г. Москва	Рук. гр. арх.		Р. Голышко	Копировал		Константинова

1974

Детские ясли-сад на 140 мест универсального назначения

Плита жесткости П Ж. Арматурные изделия ИС-1, ИК-1, ИК-2.

Типовой проект 212-2-41/75

Альбом IV

Лист ИЖ-17

Марка детали	Эскиз	N N поз.	Сечен. мм	Длина мм	Кол-во шт.	Общая длина м.	Общая масса кг	Масса детали кг.
ИС-1	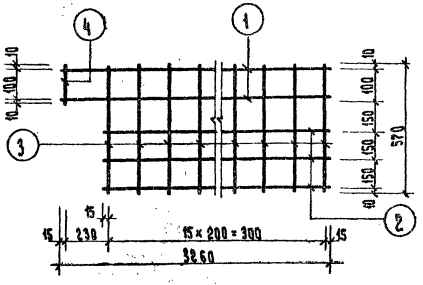	1	ф8А-I	3260	2	6,52	2,58	10,96
		2	ф8А-I	3030	3	9,09	3,60	
		3	ф8А-I	570	21	11,97	4,73	
		4	ф8А-I	120	1	0,12	0,05	
ИК-1	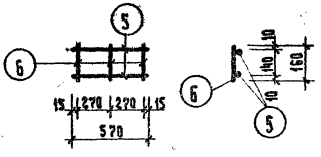	5	ф4В-I	570	2	1,14	0,11	0,16
		6	ф4В-I	160	3	0,48	0,05	
ИК-2	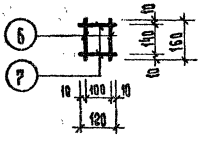	6	ф4В-I	160	2	0,32	0,03	0,05
		7	ф4А-I	120	2	0,24	0,02	

1

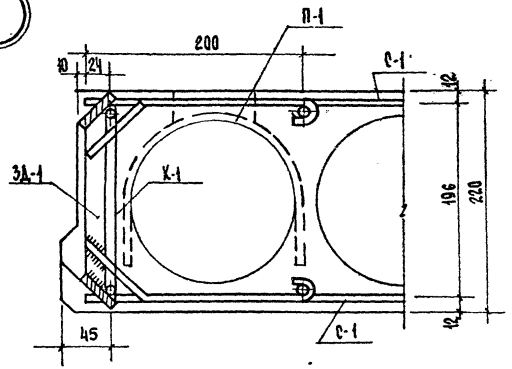

2

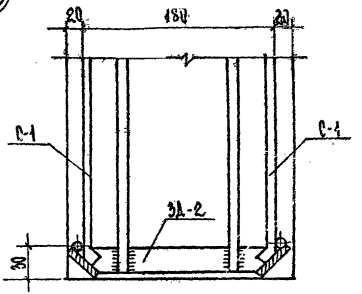

3

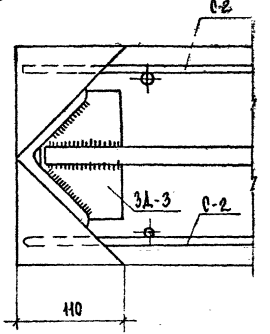

4

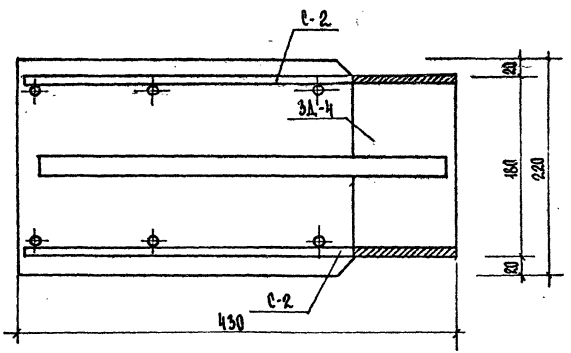

Примечания:

1. Закладные детали З Д-1, З Д-2, З Д-3, З Д-4 см. лист ИИ-19.
2. Вентблоки изготовлять в формах панелей перекрытий с круглыми пустотами.
3. Сварные сетки и каркасы, спецификацию арматуры см. лист ИИ-15.

	Детские ясли-сад на 140 мест универсального назначения	Вентиляционные блоки, плиты жесткости. Узлы 1-4	Типовой проект 212-2-41.75	Альбом IV	Лист ИИ-18

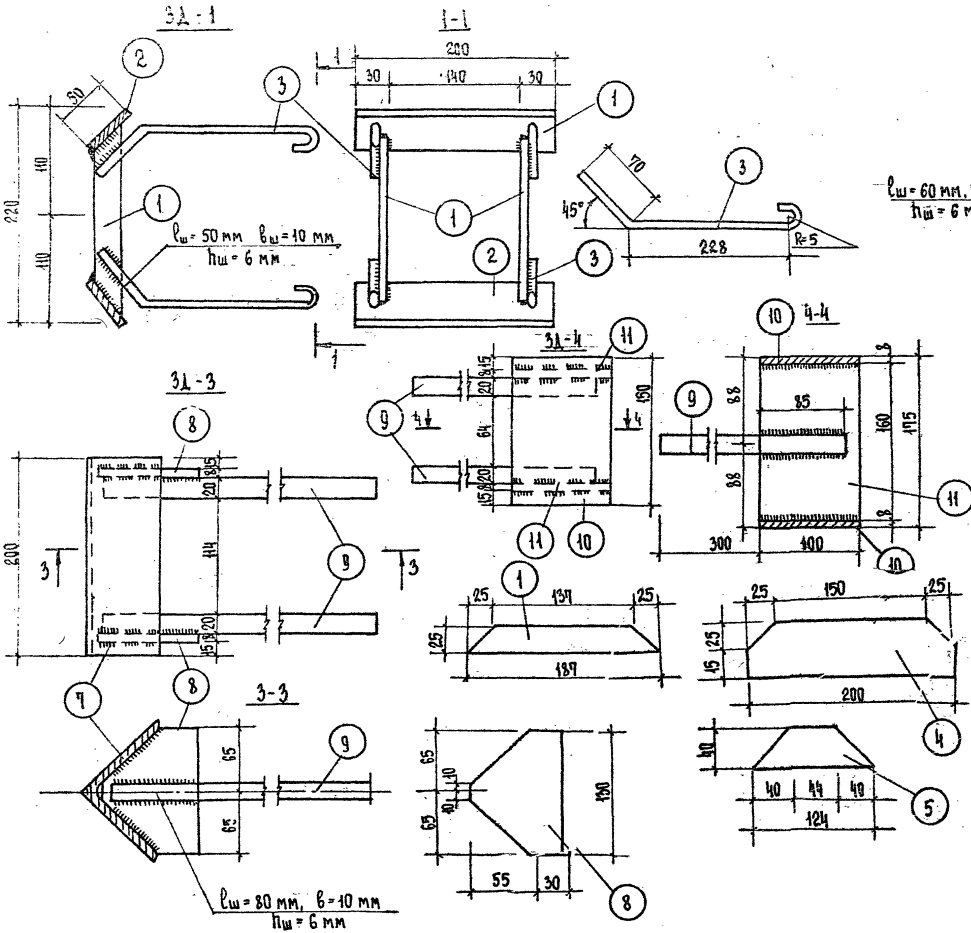

СПЕЦИФИКАЦИЯ МЕТАЛЛА НА ЭЛЕМЕНТ

МАРКА ЭЛЕМЕНТА	№ ПОЗ.	СЕЧЕНИЕ мм	КОЛ. ШТ.	ДЛИНА ПОЗ. мм	ДЛИНА ОБЩАЯ м	МАССА кг ПОЗИЦИЙ	МАССА кг ЭЛЕМЕНТ
3Д-1	1	-25×8	2	187	0,394	0,6	2,60
	2	-50×8	2	200	0,40	1,26	
	3	ФII	4	300	1,20	0,74	
3Д-2	4	-60×8	1	200	0,20	0,95	2,09
	5	-40×8	2	124	0,25	0,52	
	6	ф12AII	2	385	0,77	0,70	
3Д-3	7	∠100×8	1	200	0,20	2,45	5,51
	8	-130×8	2	80	0,16	1,16	
	9	ф20AII	8	385	0,77	1,90	
3Д-4	10	-100×8	2	150	0,30	1,90	5,80
	11	-100×8	2	160	0,32	2,00	
	9	ф20AII	2	585	0,77	1,90	

ПРИМЕЧАНИЕ:

ЗАКЛАДНЫЕ ДЕТАЛИ ИЗГОТАВЛИВАТЬ В СООТВЕТСТВИИ С УКАЗАНИЯМИ СК 313-65.

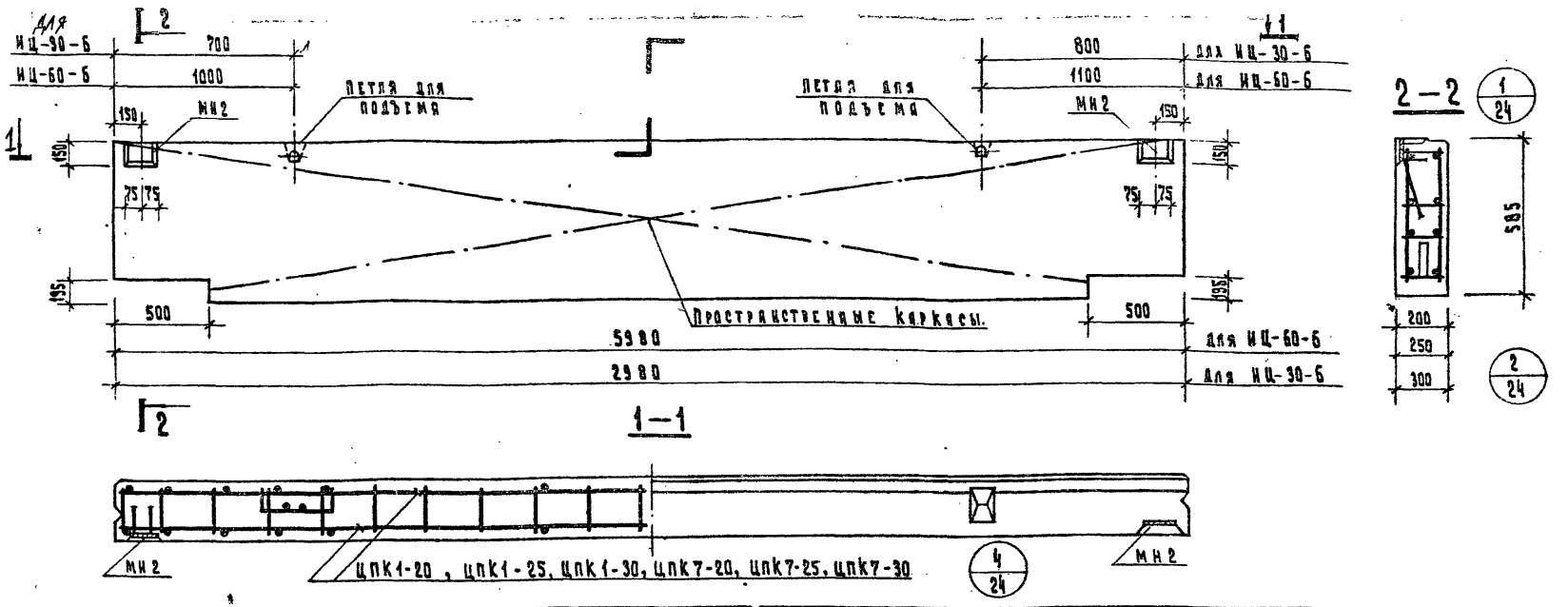

Характеристика панели

Марка панели			ИЦ-60-6 200	ИЦ-60-6 250	ИЦ-60-6 300	ИЦ-30-6 200	ИЦ-30-6 250	ИЦ-30-6 300
Масса панели		т.	0,89 / 1,00	1,06 / 1,14	1,27 / 1,37	0,46 / 0,49	0,53 / 0,57	0,63 / 0,68
Объм панели		м³	0,68	0,84	1,02	0,33	0,41	0,50
Расход материалов	легкого бетона	м³	0,54	0,71	0,89	0,26	0,34	0,44
	отделочного слоя	м³	0,14	0,13	0,13	0,07	0,07	0,06
	стали: всего	кг.	36,25	37,46	38,42	23,59	24,65	25,16
	стали: на 1 м² издел.	кг.	10,40	11,10	10,70	13,50	15,27	14,44
	стали: на 1 м³ издел.	кг.	47,90	44,5	37,30	71,5	60,0	50,32

Проектная марка легкого бетона	кг/см²	75
Отпускная прочность легкого бетона	кг/см²	60
Объмная масса легкого бетона	кг/м³	1000 / 1100
Проектная марка отделочного слоя	кг/см²	100 / 75
Объемная масса отделочного слоя	кг/м³	1800

Спецификация арматурных изделий на панель

Марка панели	Толщина панели	Наименование изделия	Марка изделия	К-во шт.	Масса, кг	Выпуск лист	Марка панели	Толщина панели	Наименование изделия	Марка изделия	Кол-во шт.	Масса, кг	Выпуск лист
ИЦ-60-6	200	Пространственный каркас	Цпк1-20	1	27,81	Вып. 14. л. 1	ИЦ-30-6	200	Пространственный каркас	Цпк7-20	1	15,15	Вып. 14. л. 5
		Закладная деталь	МН 2-20	2	6,46	Вып. 14. л. 60			Закладная деталь	МН-2-20	2	6,46	Вып. 14. л. 60
		Итого:			40,73				Итого:			28,07	
	250	Пространственный каркас	Цпк1-25	1	28,54	Вып. 14. л. 1		250	Пространственный каркас	Цпк7-25	1	15,73	Вып. 14. л. 5
		Закладная деталь	МН 2	2	6,70	Вып. 14. л. 48			Закладная деталь	МН-2	2	6,70	Вып. 14. л. 48
		Итого:			41,94				Итого:			29,13	
	300	Пространственный каркас	Цпк1-30	1	28,96	Вып. 14. л. 1		300	Пространственный каркас	Цпк7-30	1	16,00	Вып. 14. л. 5
		Закладная деталь	МН 2	2	6,70	Вып. 14. л. 48			Закладная деталь	МН-2	2	6,70	Вып. 14. л. 48
		Итого:			42,36				Итого:			29,40	

Примечания:

1. Цокольные панели ИЦ-60-6; ИЦ-30-6 отличаются соответственно от панелей Ц-60-6; Ц-30-6 серии ИИ-04-5 вып. 11, 12, 13 высотой уступа опорных частей и отсутствием закладных деталей МН1-20; МН1-25; МН1-30.
2. Армирование см. серию ИИ-04-5. вып. 14.
3. Узлы, замаркированные на данном листе см. серию ИИ-04-5, вып. 11, 12, 13.

74	Детские ясли-сад на 140 мест универсального назначения	Цокольные панели ИЦ-60-6, ИЦ-30-6. Опалубочный чертеж. Армирование.	Типовой проект 212-2-41/75	Альбом IV	Лист НЖ-20

ИЦУ 1 - Б

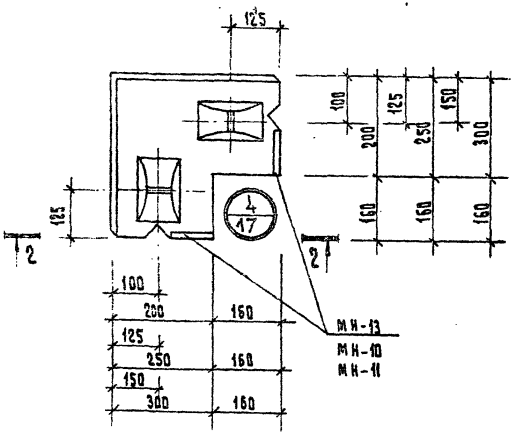

2 - 2

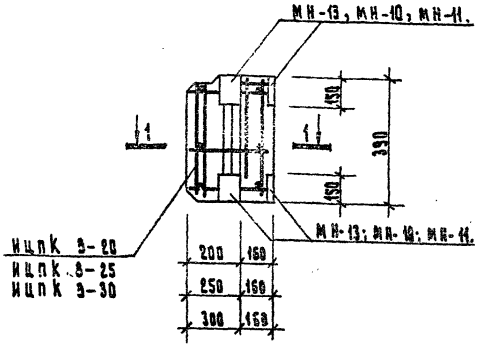

1 - 1

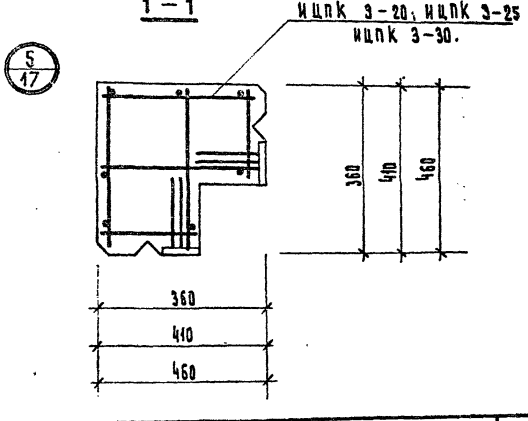

Характеристика панели			ИЦУ 1-Б	
Марка панели			200	250
Масса панели		т	0.088 / 0.097	0.105 / 0.114
Объем панели		м³	0.062	0.079
Расход материалов на панель	легкого бетона	м³	0.053	0.070
	отделочного слоя	м³	0.009	0.009
	сталь: Всего	кг	9.17	11.04
	сталь: на 1 м² изделия	кг	29.6	35.0
	сталь: на 1 м³ изделия	кг	147.0	180.0
Проектная марка легкого бетона		кг/см³	75	
Отпускная прочность легкого бетона		кг/см²	50	
Объемная масса легкого бетона		кг/м³	1000 / 1100	
Проектная марка отделочного слоя		кг/см²	100 / 75	
Объемная масса отделочного слоя			1800	

Примечания:

1. Рекомендации и примечания см. серию ИИ-04-5, вып. 10÷14.
2. Пространственные каркасы ИЦПК 3-20; ИЦПК 3-25; ИЦПК 3-30 см. лист ИЖ-23.
3. Узлы, замаркированные на данном листе, см. серию ИИ-04-5 вып. 11, 12, 13.

Спецификация арматурных изделий на панель.

Марка панели		Наименование изделия	Марка изделия	К-во шт.	Масса кг.	Вып. лист
ИЦУ 1-Б	200	Пространственный каркас	ИЦПК3-20	1	9.17	ИЖ-23
		Итого:			9.17	
	250	Пространственный каркас	ИЦПК3-25	1	11.04	ИЖ-23
		Итого:			11.04	
	300	Пространственный каркас	ИЦПК3-30	1	10.98	ИЖ-23
		Итого:			10.98	

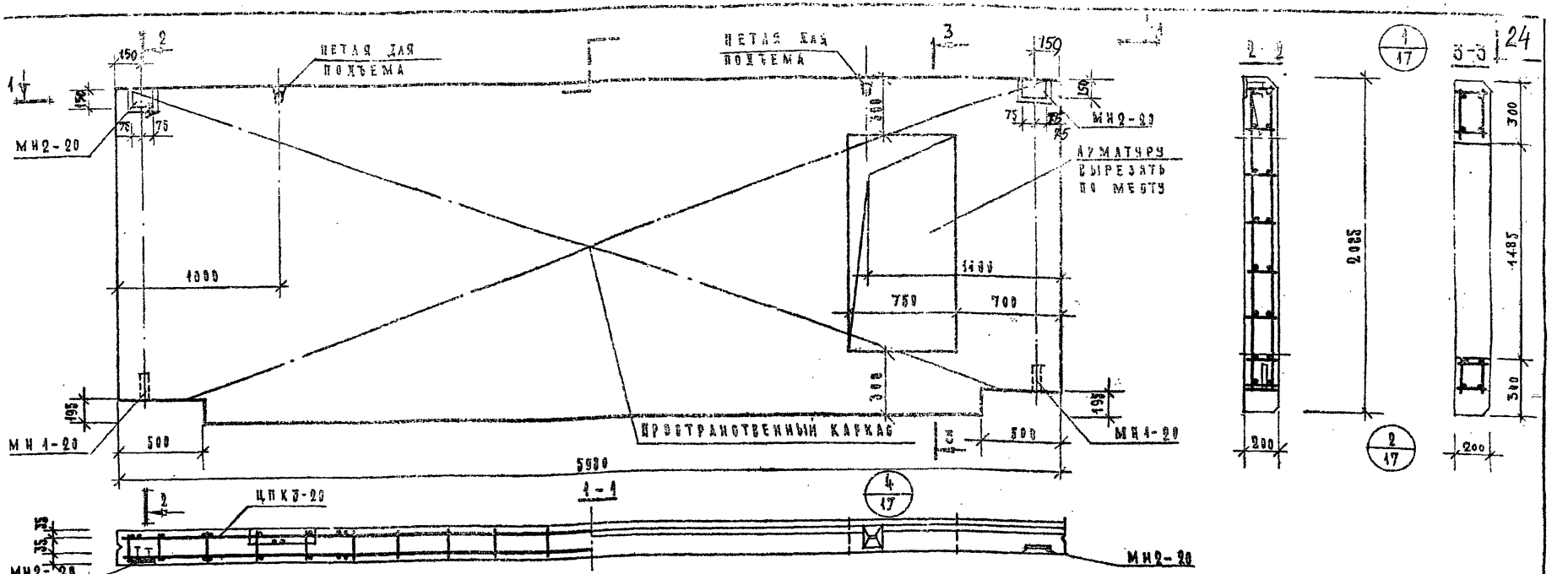

ХАРАКТЕРИСТИКА ПАНЕЛИ						
МАРКА ПАНЕЛИ ИЦ-20-21				200	250	300
МАССА ПАНЕЛИ			т	3.49 / 3.64	3.95 / 4.25	4.56 / 5.04
ОБЪЕМ ПАНЕЛИ			м³	2.24	2.82	3.71
РАСХОД МАТЕРИАЛОВ	ЛЕГКОГО БЕТОНА		м³	1.74	2.33	3.22
	ОТДЕЛОЧНОГО СЛОЯ			0.50	0.49	0.49
	СТАЛИ	ВСЕГО	кг	159.47	245,76	168,04
		НА 1 м² ИЗДЕЛ.		14. 6	19.75	13.60
		НА 1 м³ ИЗДЕЛ.		65. 4	83. 2	45.30
ПРОЕКТНАЯ МАРКА ЛЕГКОГО БЕТОНА			кг/см²	75		
ОТПУСКНАЯ ПРОЧНОСТЬ ЛЕГКОГО БЕТОНА				50		
ОБЪЕМНАЯ МАССА ЛЕГКОГО БЕТОНА			кг/м³	1000 / 1400		
ПРОЕКТНАЯ МАРКА ОТДЕЛОЧНОГО СЛОЯ			кг/см²	100 / 75		
ОБЪЕМНАЯ МАССА ОТДЕЛОЧНОГО СЛОЯ			кг/м³	1800		

СПЕЦИФИКАЦИЯ АРМАТУРНЫХ ИЗДЕЛИЙ НА ПАНЕЛЬ						
МАРКА ПАНЕЛИ		НАИМЕНОВАНИЕ ИЗДЕЛИЯ	МАРКА ИЗДЕЛИЯ	КОЛ. ШТ	МАССА, КГ	ВЫПУСК ЛИСТ
ИЦ-20-21	200	ПРОСТРАНСТВЕНН. КАРКАС	ЦПК 3-20	1	151.04	ВЫП.14 ЛИСТ 2
		ЗАКЛАДНАЯ ДЕТАЛЬ	МН4-20	2	1. 98	ВЫП. ЛИСТ 60
		"	МН2-20	2	6. 46	"
			ИТОГО		159.47	
	250	ПРОСТРАНСТВЕН. КАРКАС	ЦПК 3-25	1	236.88	ВЫП. 14 Л. 2
		ЗАКЛАДНАЯ ДЕТАЛЬ	МН 1-25	2	2.22	ВЫП. 14 Л. 45
		"	МН 2	2	6.76	"
			ИТОГО		245.76	
	300	ПРОСТРАНСТВЕНН. КАРКАС	ЦПК3-30	1	159. 85	ВЫП. 14 Л. 2
		ЗАКЛАДНАЯ ДЕТАЛЬ	МН 1-30	2	2. 46	ВЫП. 14 Л. 48
		"	МН 2	2	6. 70	"
			ИТОГО		168.04	

Примечания:

4. Цокольная панель ИЦ 60-21 отличается соответственно от панели Ц 60-21 серии ИИ-04-5 вып. 11,12,13 высотой уступа опорных частей и наличием отверстия.
2. Армирование см. серию ИИ-04-5 в. 14.
3. Узлы замаркированные на данном листе см. серию ИИ-04-5 вып. 11,12,13.
4. По боковым сторонам отверстия заложить деревянные пробки для крепления дверного блока по 2 штуки с каждой стороны.

974	Детские ясли-сад на 140 мест универсального назначения	Цокольная панель ИЦ-60-21. Опалубочный чертеж. Армирование.	Типовой проект 212-2-41/75	Альбом IV	Лист ИЖ-22

ИЦПК 3-20

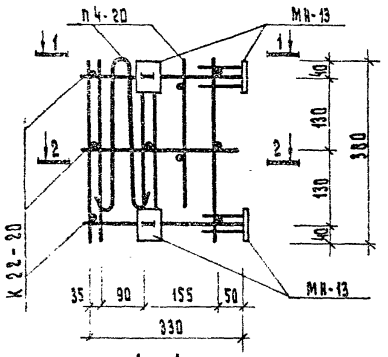

1 – 1

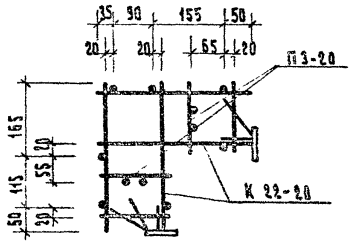

4 – 4

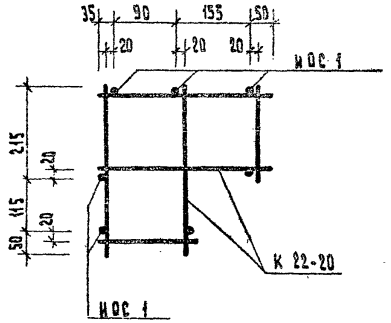

ИЦПК 3-25

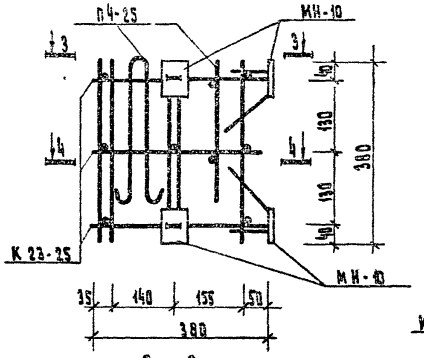

2 – 2

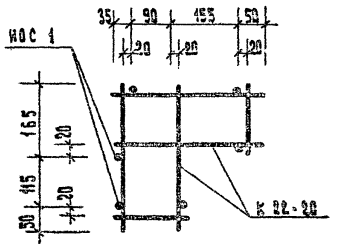

5 – 5

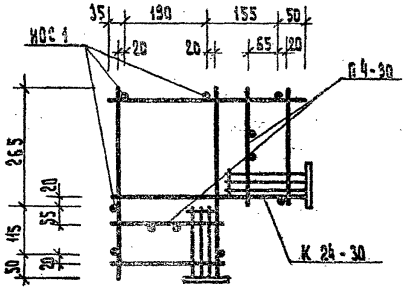

ИЦПК 3-30

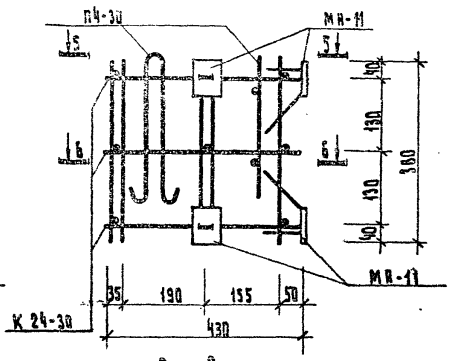

3 – 3

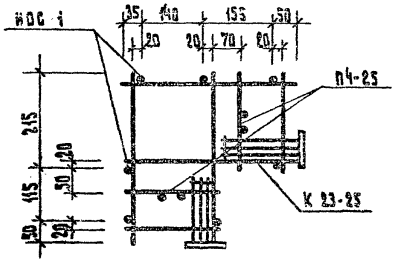

6 – 6

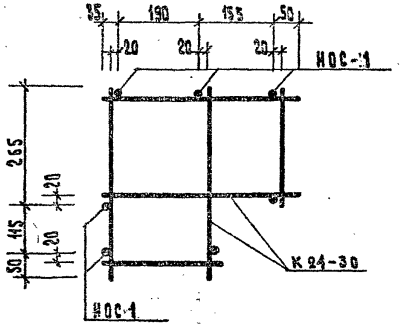

НОС 1.

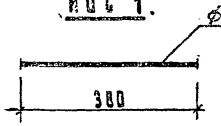

Спецификация арматурных изделий на пространственный каркас.

Марка простран. каркаса	Марка арматурн. изделий	К-во шт.	Масса, кг. Одного изд.	Всех изд.	Об. м
1	2	3	4	5	6
ИЦПК3-20	К 22-20	3	0,25	0,75	9,4
	НОС 1	7	0,057	0,40	
	МН-13	4	1,30	5,20	
	П4-20	2	1,41	2,82	
ИЦПК3-25	К 23-25	3	0,30	0,90	11,4
	НОС 1	7	0,057	0,40	
	МН-10	4	1,89	7,56	
	П4-25	2	1,09	2,18	
ИЦПК3-30	К 24-30	3	0,36	1,08	10,4
	НОС 1	7	0,057	0,40	
	МН-11	4	1,80	7,20	
	П4-30	2	1,15	2,30	

Примечание:

1. Указания по сварке, общи примечания, каркасы К22-20, К23-25, К24-30, монтажные петли П4-20, П4-2 П4-30, закладные детали МН-10, МН-11, МН-13 см. серию ИИ-04-5 вып. 14.

ИР-40-5Т-1

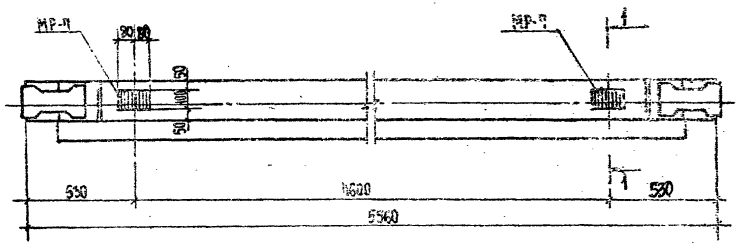

ИР-40-5Т-2

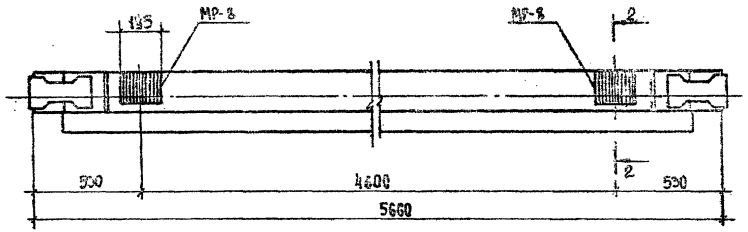

ИР-40-2Т-1

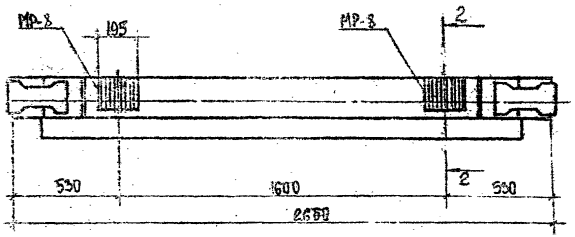

1-1

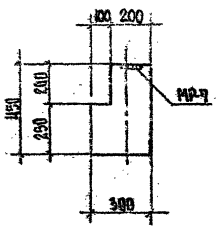

2-2

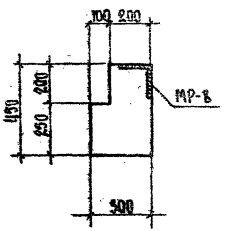

Марка ригеля	Марка дополнит. закладн. детали	Кол. шт.	Масса дополнительной закладной детали кг: одной детали	всех деталей	итого на ригеля	Общий расход стали на ригель	№ заготов. черт. закладн. детали
ИР-40-5Т-1	МР-9	2	2.63	5.26	5.26	105.47	ИМ-1
ИР-40-5Т-2	МР-8	2	8.79	17.58	17.58	117.75	ИМ-2
ИР-40-2Т-1	МР-8	2	8.79	17.58	17.58	94.56	ИМ-1

Примечания

1. Ригели ИР-40-5Т-1; ИР-40-5Т-2; ИР-40-2Т-1 отличаются от ригелей Р-40-5Т, Р-40-2Т. (серия ИИ-04-3, вып. 4, часть I) наличием дополнительных закладных деталей.

М 1:20

14с	Детские ясли-сад на 140 мест универсального назначения	Ригели ИР-40-5Т-1; ИР-40-5Т-2; ИР-40-2Т-1 Опалубочный чертеж	Типовой проект 212-2-41/75	Альбом IV	Лист ИМ-24

ИР2-52-57

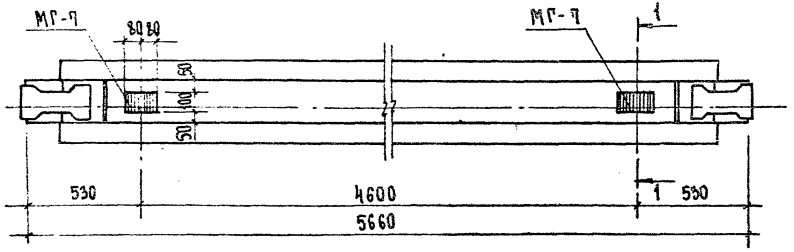

ИР-40-27

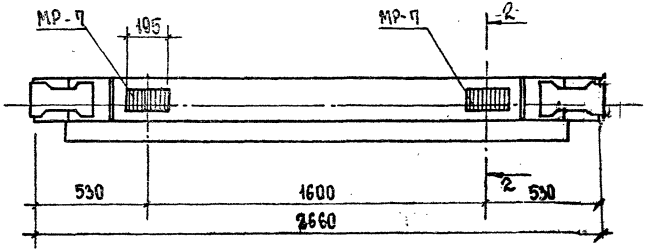

ИР2-72-27

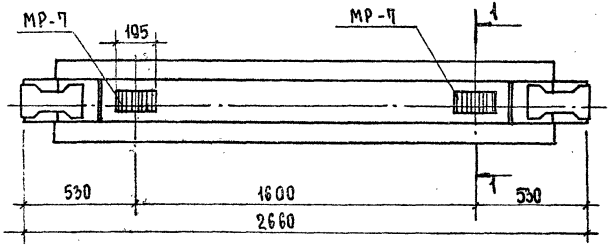

1-1

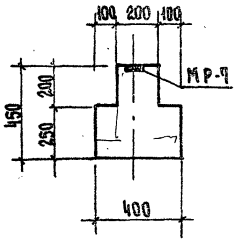

2-2

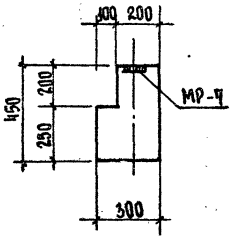

МАРКА РИГЕЛЯ	МАРКА ДОПОЛН. ЗАКЛАДН. ДЕТАЛИ	Кол. ШТУК	МАССА ДОПОЛНИТЕЛЬН. ЗАКЛАДНОЙ ДЕТАЛИ, КГ			ОБЩИЙ РАСХОД СТАЛИ НА РИГЕЛЬ	N ЗАГОТОВ. ЧЕРТЕЖА ЗАКЛАДН. ДЕТАЛИ
ИР2-52-57	МР-7	2	2.63	5.26	5.26	137,27	ИМ-1
ИР-40-27	МР-7	2	2.63	5.26	5.26	59.26	ИМ-1
ИР2-72-27	МР-7	2	2.63	5.26	5.26	64,72	ИМ-1

ПРИМЕЧАНИЯ:

1. Ригели ИР2-52-57; ИР-40-27; ИР2-72-27 отличаются от ригелей 2.52-57; Р-40-27 /серия ИИ-04-3, вып. 4 часть 1/ наличием дополнительных закладных деталей.
2. Дополнительные закладные детали МР-7, МР-8, см. лист ИМ-1

М 1:20

1974 г.	Детские ясли-сад на 140 мест универсального назначения	Ригели ИР2-52-57; ИР-40-27; ИР2-72-27. Опалубочный чертеж	Типовой проект 212-2-41/75	Альбом V	Лист ИМ-25

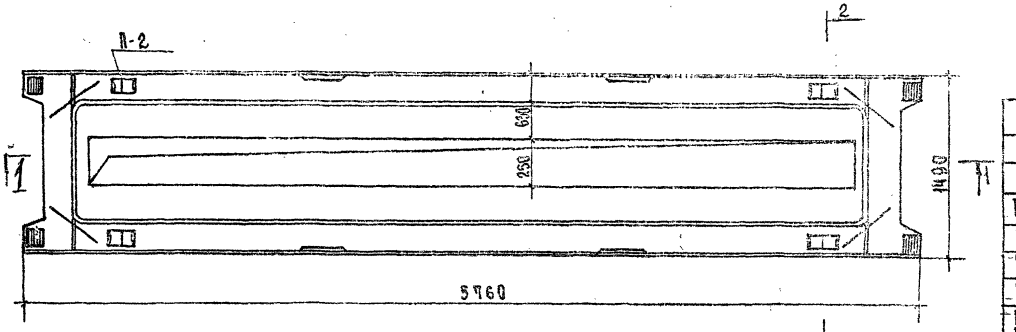

Характеристика изделия		
Масса	т	2.625
Объем бетона	м³	1,045
Приведенная толщина бетона	см	12,63
Расход металла	кг	
Расход металла на 1м³ бетона	кг	
Марка бетона	–	300
Кубиковая прочность бетона к моменту отпуска натяжения не менее	кг/см²	210

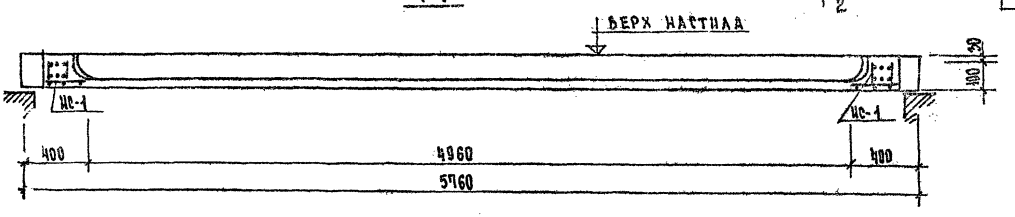

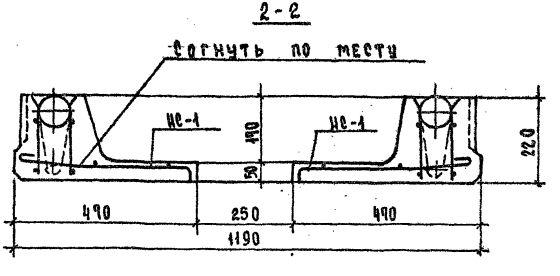

Примечания

1. Плита перекрытия ПР8-58-15сА отличается от плиты перекрытия ПР8-58-15с (серии ИИ-04-4 вып. 17) наличием отверстия.
2. Опалубку и армирование ребер ПР8-58-15сА выполнять по рабочим чертежам плиты ПР-8-58-15с серии ИИ-04-4 (вып. 17 лист 17).
3. Арматуру сетки марки ис-1 см. лист ИИ-26

Детские ясли-сад на 140 мест универсального назначения	Плита перекрытия ПР8-58-15сА Опалубочный чертеж	Типовой проект 212-2-41/75	Альбом IV	Лист ИИ-26

Сетка ИС-1

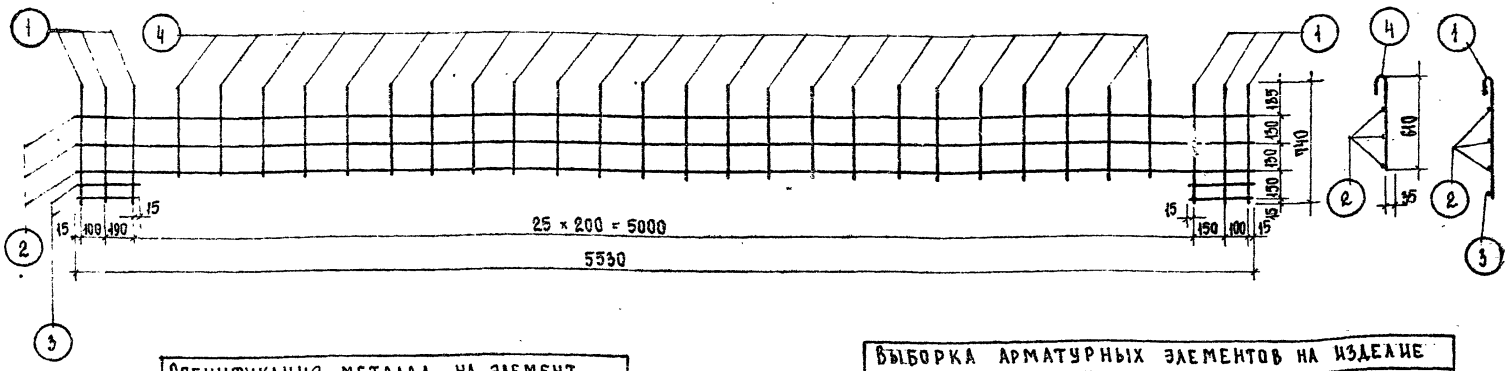

Спецификация металла на элемент							
Марка элемента	№ поз.	Сеч. мм	Кол. шт.	Длина позиции мм	Длина общая м	Масса, кг позиции	Масса, кг эл-та
ИС-1	1	5В-I	6	630	3,78	0,68	4,45
	2	4В-I	3	5530	16,59	1,64	
	3	4В-I	4	280	1,12	0,12	
	4	5В-I	24	570	13,68	2,11	

Выборка арматурных элементов на изделие				
Марка элемента	Кол. шт.	Масса, кг элемента	Масса, кг всех эл-тов	Итого
К-5	2	13,86	27,72	
К-7	4	0,43	1,72	
ИС-1	2	4,45	8,90	
ОС-11	2	17,20	34,40	
СО-13	8	0,37	2,96	
СП-1	4	0,25	1,00	
П-2	4	0,54	2,16	
П-3	4	0,95	3,80	82,66

Примечания

1. Настоящий лист смотреть совместно с листом ИИ-25
2. Сварку сеток производить в соответствии с $\frac{\text{ВСН 38-57}}{\text{МСП МХП-МС 3С}}$ и ГОСТ 10922-64.
3. Арматуру см. лист 29.30 серии ИИ-04-4 вып. 17

Выборка металла на изделие							
Сечение мм	Ф22	Ф10	Ф5	Ф4	Ф12	Ф10	-100×8
Длина м	11,52	32,40	92,60	45,46	2,14	3,48	0,48
Масса кг	34,40	200	14,44	4,84	1,90	2,16	3,02
Класс стали	А-II	А-II	В-I		А-I вк ст.3 в ст.3		ст.3
Гост	5781-61	5781-61	6727-53		5781-61		103-57
Расчетное сопротивление стали R_0 кг/см²	5100	2900	3150		2100		2100

1974 г.	Детские ясли-сад на 140 мест универсального назначения	Плита перекрытия ПР 8-58-15СА арматурные изделия	Типовой проект 212-2-41/75	Альбом IV

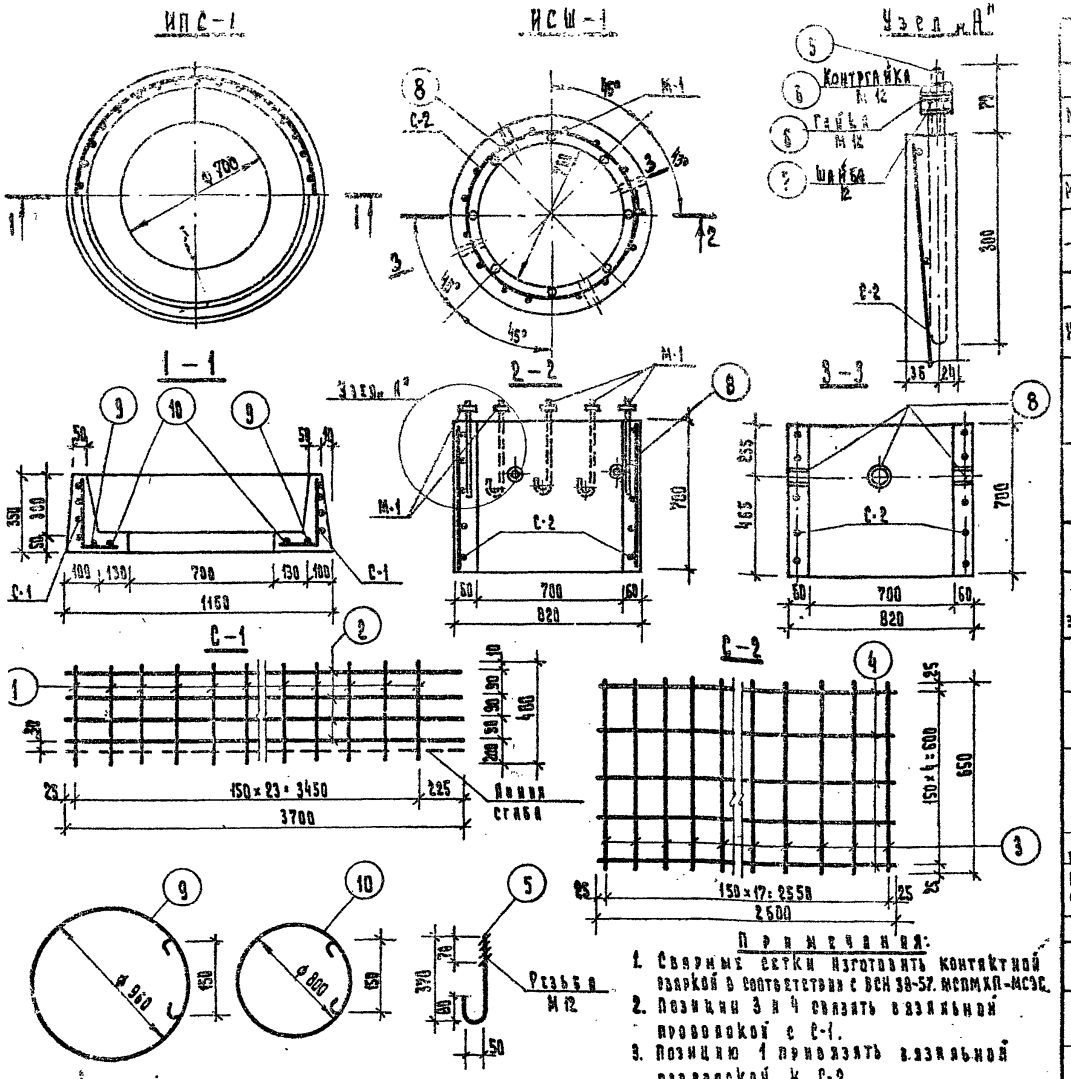

Характеристика изделия

Марка		ИПС-1	ИСШ-1
Масса	кг	275	275
Объем бетона	м³	0,11	0,11
Масса стали	кг	5,01	10,79
Расход стали на 1 м³ бет.	кг	45,0	98,00
Марка бетона	кг/см²	200	200

Выборка арматурных элементов на изделие

Наименование	Марка	Кол-во шт.	Общая масса кг.
ИПС-1	С-1	1	4,05
	Отдельные стержни	1	0,52
		1	0,44
ИСШ-1	С-2	1	3,80
	М-1	8	6,40
	Труба газовая	4	0,58

Спецификация металла на элемент

Марка элемента	№ поз.	Сечение мм.	Кол-во шт.	Длина: Поз. мм	Длина: Общая п.м.	Масса, кг: Позиция	Масса, кг: Элемента
С-1	1	5 В-I	24	480	11,52	1,78	4,96
	2	5 В-I	4	3700	14,80	2,28	
С-2	3	5 В-I	18	650	11,70	1,80	3,80
	4	5 В-I	5	2600	13,00	2,00	
М-1	5	ф 12 А-I	1	510	0,510	0,45	8,80
	6	Гайка М 12	2	—	—	0,03	
	7	Шайба М 12	2	—	—	0,32	
Труба газовая	8	d = 1"	1	60	0,06	0,145	0,145
Отдельн. стержни	9	5 В-I	1	3380	3,38	0,52	0,52
	10	5 В-I	1	2850	2,85	0,44	0,44

Выборка металла на изделия

Марка изделия		ГОСТ 2590-57* ф 12 А-I	ГОСТ 2590-57* ф 5 В-I	ГОСТ 8282-52 Труба газов.	ГОСТ 5915-61 Гайка	ГОСТ 6957-54 Шайба
ИПС-1	Длина, м.	—	32,55	—	—	—
	Масса, кг	—	5,01	—	—	—
ИСШ-1	Длина, м.	4,08	24,78	0,24	—	—
	Масса, кг	3,60	3,80	0,58	0,24	2,56

Отопительная панель П-1 А/П

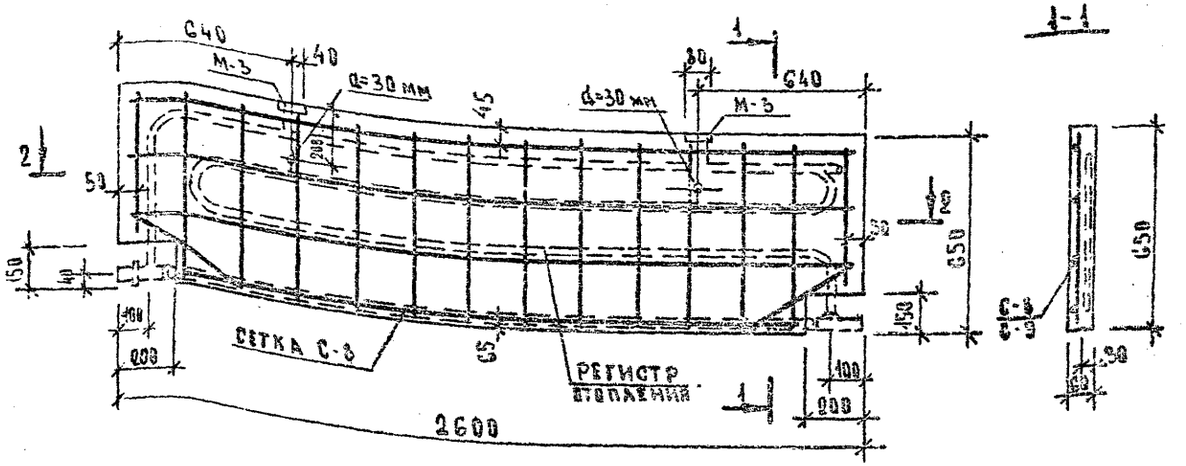

1-1

Отопительная панель П-2 А/П

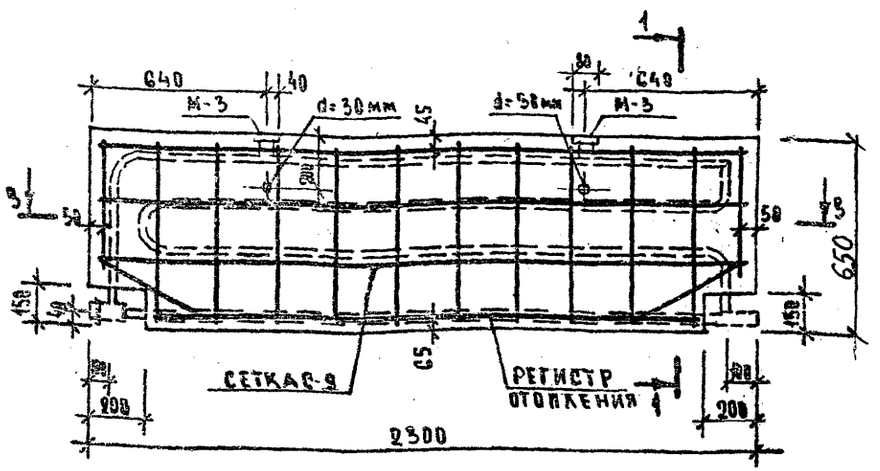

2-2

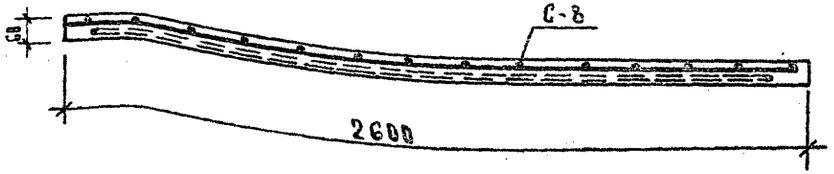

3-3

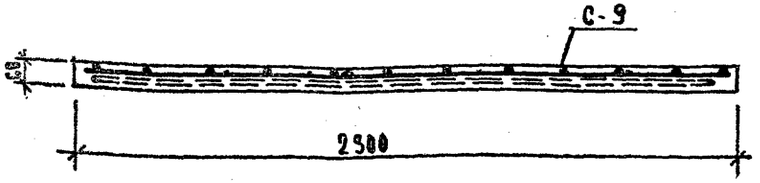

Характеристика изделий

Марка панели		П-1 А/П	П-2 А/П
Масса	т	0.28	0.23
Объем	м³	0.11	0.09
Масса стали	кг	4.02	3.65
Масса регистра	кг	18.64	16.53
Расход стали на 1м³ бетона	кг	57.0	40.0
Марка бетона	кг/см²	200	200
Кубиковая прочность бетона к моменту отпуска изделия с завода	кг/см²	140	140

Выборка металла

Марка изд.	Сечение	Длина м	Масса кг	ГОСТ
П-1 А/П	ф 5В-I	19.22	2.96	5781-61
	ф 8А-I	1.46	0.46	
	-80х8	0.12	0.60	ВМСТ ЗКП 380-71*
П-2 А/П	ф 5В-I	16.80	2.59	5781-61
	ф 8А-I	1.46	0.46	
	-80х8	0.12	0.60	ВМСТ ЗКП 380-71*

Спецификация металла

Марка изд.	Марка эл-та	Кол. шт.	Масса, кг: эл-та	эл-та на изд.	общий	Лист
П-1 А/П	С-8	1	2.96	2.96	4.02	
	ЗД-1	2	0.53	1.06		
П-2 А/П	С-9	1	2.59	2.59	3.65	
	ЗД-1	2	0.53	1.06		

Примечания:

1. При бетонировании отопительных панелей шпиндель крана двойной регулировки и пробку воздушного крана вывернуть и отверстия закрыть инвентарными пробками.
2. Сварные сетки выполнять согласно ГОСТ 10922-64.
3. Бетон отопительной панели марки „200" состава 1:1, С:4; в СТ; предельная крупность заполнения „до 20 мм гранулометри ческий состав щебня 20мм≈48%; 10мм≈25%; 5мм≈27%.
4. При изготовлении панели руководствоваться „Указаниями по применению и усовершенствованию санитарно-техничес устройств в крупноэлементных домах" М.Н.И.СТ. Москва 1963 г.
5. Сварные регистры изготовляются согласно СНиП III-Г.1-62 „Санитарно-техническое оборудование зд ний и сооружений" и „Инструкции по производству сва ки трубопроводов внутренних санитарно-технических систем (СН-128-60).
6. Регистр подвергается испытанию гидравлическим дав нием 10 кг/см² в течение 10 мин. За время испытания па дение давления по манометру не допускается.
7. Открытые концы труб регистра закрыть стальными пластинами из стали СТ.3 ф31мм и приварить сваркой.
8. Арматурные изделия и регистры см. листы ИИ-30, ИИ-3

1974	Детские ясли-сад на 140 мест универсального назначения.	Отопительные панели П-1 А/П, П-2 А/П. Армирование	Типовой проект 212-2-41/75	Альбом IV	Лист ИИ-29

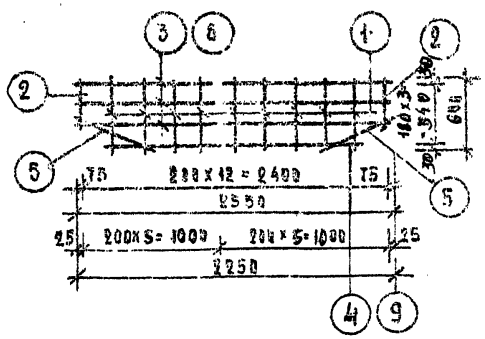

1. Сетки сваривать контактной точечной сваркой
2. Сварку производить в соответствии с ГОСТ 10922-64

Спецификация арматуры на элемент							
Марка элемента	N поз.	Сечение	Кол. шт.	Длина позиции мм	Длина детали м	Масса кг детали	Масса кг элемента
С-8	1	ф5в-I	12	600	7.2	1.11	2.90
	2	ф5в-I	2	420	0.82	0.13	
	3	ф5в-I	3	2550	7.95	1.22	
	4	ф5в-I	1	2150	2.25	0.35	
	5	ф5в-I	2	500	1.0	0.15	
С-9	1	ф5в-I	10	600	6.0	0.92	2.59
	2	ф5в-I	2	420	0.82	0.13	
	5	ф5в-I	2	500	1.0	0.15	
	8	ф5в-I	3	2250	7.05	1.09	
	9	ф5в-I	1	1930	1.93	0.30	

Сетки С-8, С-9

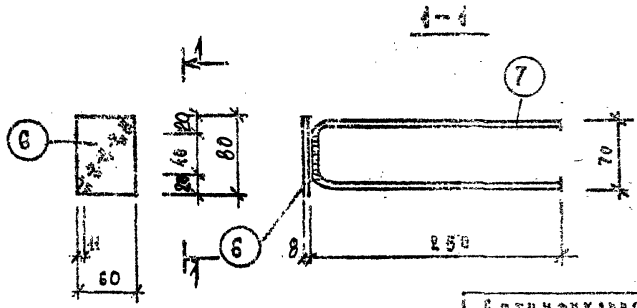

Анкер приваривать к пластине электродами Э42А

Спецификация металла на элемент							
Марка элемента	N поз.	Сечение	Кол. шт.	Длина позиции мм	Длина детали м	Масса кг детали	Масса кг элем.
М-3	6	-80×8	1	60	0.06	0.30	0.53
	7	ф10АII	1	580	2.56	0.23	

Закладная деталь М-3

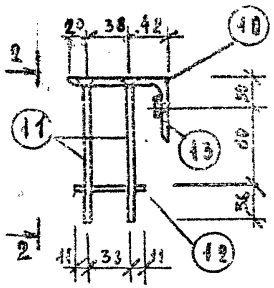

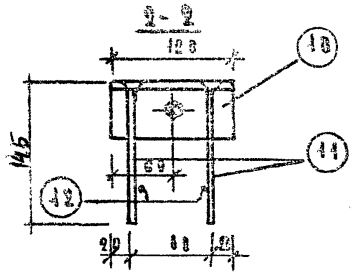



Спецификация арматуры на элемент							
Марка элемента	N поз.	Сечение	Кол. шт.	Длина позиции мм	Длина детали м	Масса кг детали	Масса кг элемента
М-4	10	L100×63×8	1	120	0.12	1.18	1.61
	11	ф10АII	4	145	0.58	0.36	
	12	ф10АII	2	60	0.12	0.07	
	13	Гайка М14	1	—	—	—	

Закладная деталь М-4

1974	Детские ясли-сад на 140 мест универсального назначения.	Отопительная панель. Арматура. Закладная деталь М-3 Козырек входа ИПБ 20-СА. Закладная деталь М-4	Типовой проект 212-2-41/75	Альбом IV	Лист ИН-30

РЕГИСТР ОТОПИТЕЛЬНОЙ ПАНЕЛИ П-1А/П

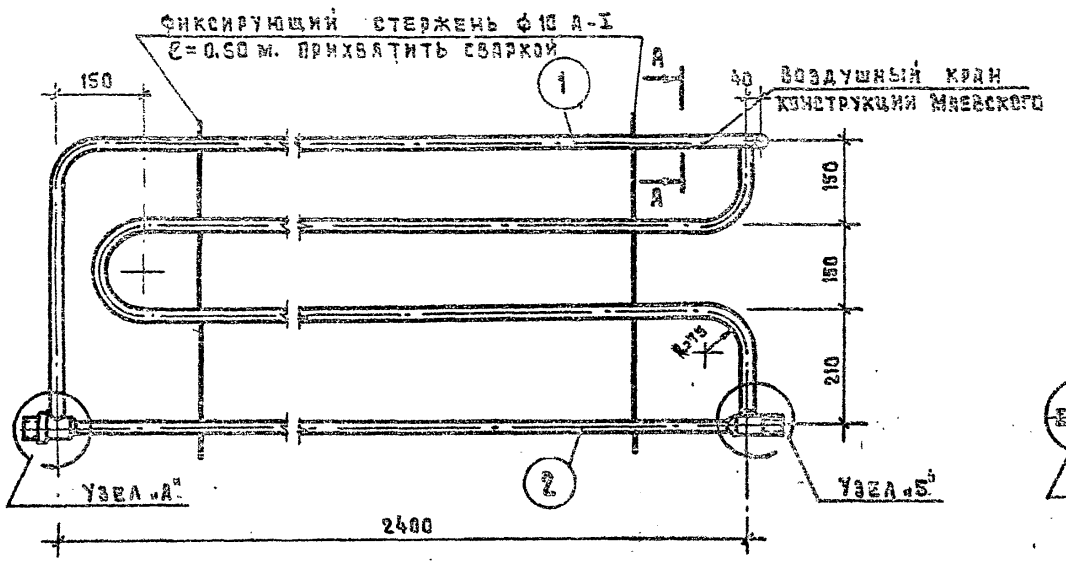

РЕГИСТР ОТОПИТЕЛЬНОЙ ПАНЕЛИ П-2А/П

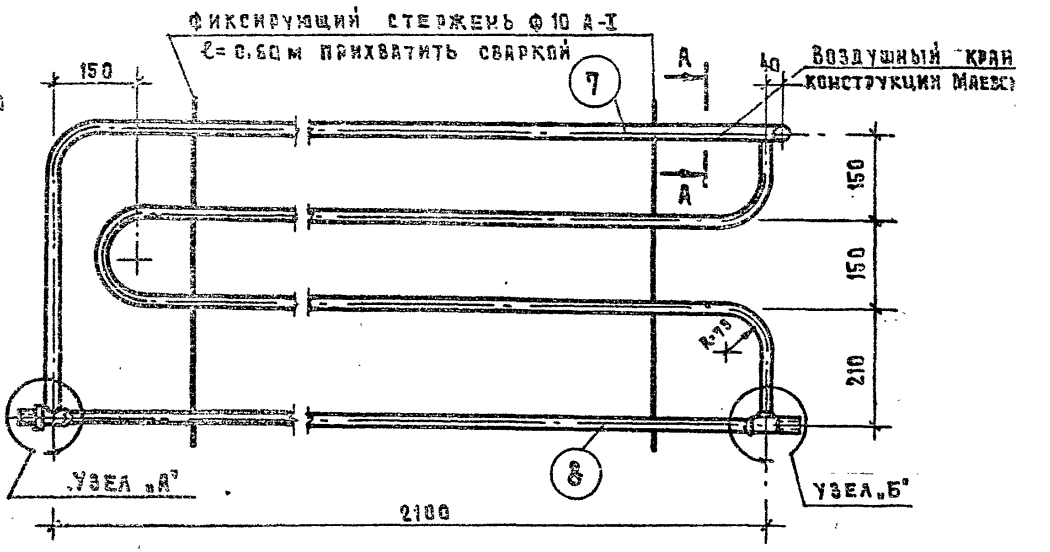

УЗЕЛ „А"

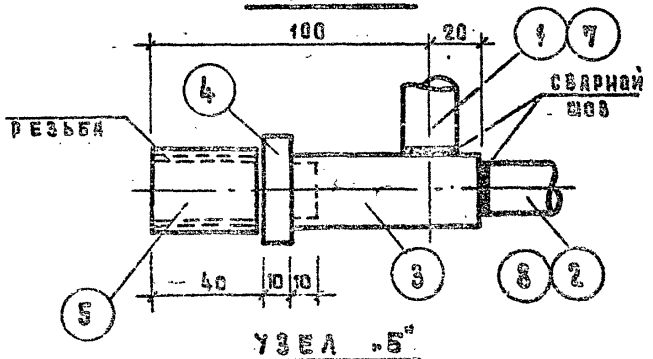

УЗЕЛ „Б"

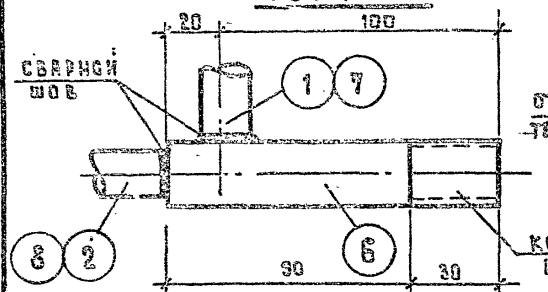

ПО А-А

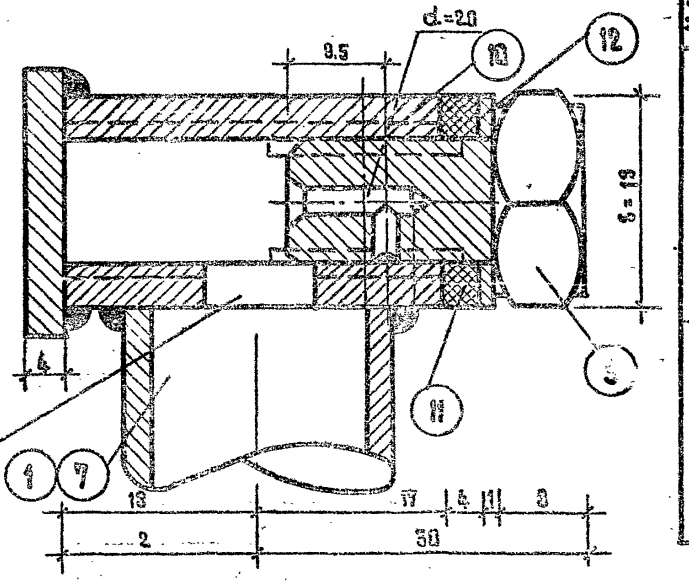

СПЕЦИФИКАЦИЯ СТАЛИ НА 1 ИЗДЕЛИЕ РЕГИСТ

МАРКА ЭЛ-ТА	№ ПОЗ.	НАИМЕНОВАНИЕ	ЕД. ИЗМ.	КОЛ-ВО	МАССА В КГ ЕД. ИЗМ.	МАССА В КГ ОБЩИЙ	МАРКИ	Г.
РЕГИСТР ОТОПИТЕЛЬНОЙ ПАНЕЛИ П-1А/П.	1	ТРУБА СТАЛЬНАЯ ВОДОГАЗОПРОВОДНАЯ d=20	П.М.	9.20	1.63	13.40		
	2	"	П.М.	2.45	1.63	4.0		32
	3	СОЕДИНИТЕЛЬНАЯ ГИЛЬЗА ТР.СТ. dу=25; ℓ=0.06м	ШТ.	1	0.15	0.15		
	4	КОНТРГАЙКА d=25	ШТ.	1	0.22	0.22		
	5	МУФТА СТ.3	ШТ.	1	0.04	0.04		
		ФИКСИРУЮЩИЕ СТЕРЖНИ Ф10 А-I	П.М.	4.20	0.617	0.74	18.64	25
	6	ПРОБКА СТ.3	ШТ.	1	0.04	0.04		
	10	МУФТА СТ.3	ШТ.	1	0.03	0.03		
	11	ПРОКЛАДКА ПАРОНИТОВАЯ	ШТ.	1	—	—		
	12	ШАЙБА СТ.3	ШТ.	1	0.015	0.015		
РЕГИСТР ОТОПИТЕЛЬНОЙ ПАНЕЛИ П-2А/П	7	ТРУБА СТАЛЬНАЯ ВОДОГАЗОПРОВОДНАЯ d=20	П.М.	7.30	1.63	11.90		
	8	"	П.М.	2.15	1.63	3.50		32
	6	СОЕДИНИТЕЛЬНАЯ ГИЛЬЗА ТР.СТ. dу=25; ℓ=0.12м	ШТ.	1	0.30	0.30		
		ФИКСИРУЮЩИЕ СТЕРЖНИ Ф10 А-I	П.М.	1.20	0.617	0.74	16.53	25
	9	ПРОБКА СТ.3	ШТ.	1	0.04	0.04		
	10	МУФТА СТ.3	ШТ.	1	0.03	0.03		
	11	ПРОКЛАДКА ПАРОНИТОВАЯ	ШТ.	1	—	—		
	12	ШАЙБА СТ.3	ШТ.	1	0.015	0.015		

ПРИМЕЧАНИЕ

ОБЩИЕ ПРИМЕЧАНИЯ СМ. ЛИСТ ИН-29.

г. МОСКВА | РУК. ГР. ИНЖ. | Н. МАКСИМОВА

ПРОБКА ПОЗ.9

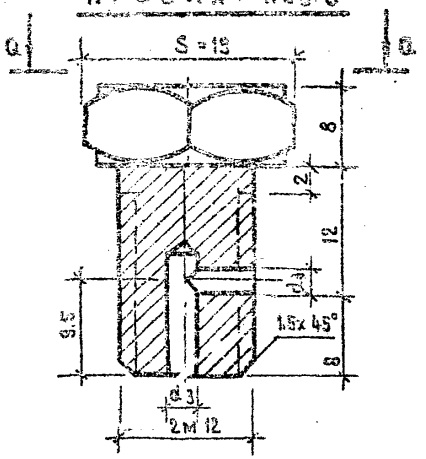

ПО а-а

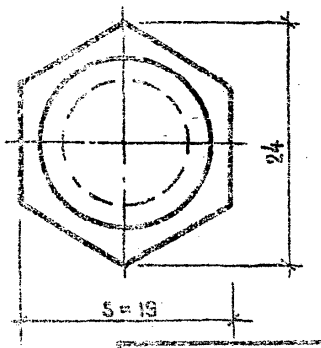

СПЕЦИФИКАЦИЯ МЕТАЛЛА НА ЭЛЕМЕНТ					
НАИМЕНОВАНИЕ	N ПОЗ.	ЕД. ИЗМ.	КОЛ.	МАССА, КГ	
				ЕД. ИЗМ.	ОБЩИЙ
ПРОБКА Ст.3	9	ШТ.	1	0.04	0.04

МУФТА ПОЗ.10

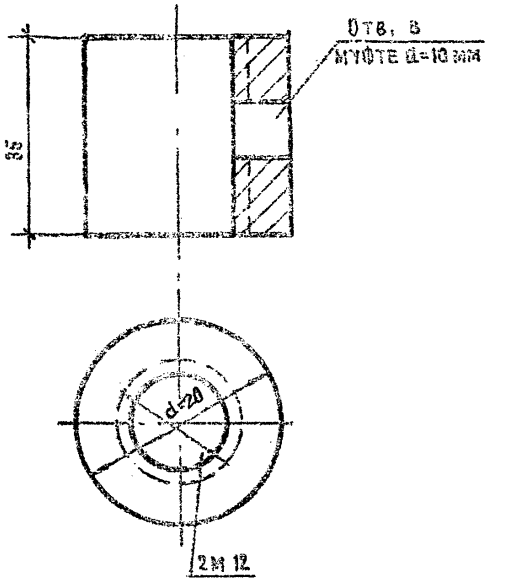

СПЕЦИФИКАЦИЯ МЕТАЛЛА НА ЭЛЕМЕНТ					
НАИМЕНОВАН.	N ПОЗ.	ЕД. ИЗМ.	КОЛ.	МАССА, КГ	
				ЕД. ИЗМ.	ОБЩИЙ
МУФТА	10	ШТ.	1	0.03	0.03

ПРОКЛАДКА ПОЗ.11

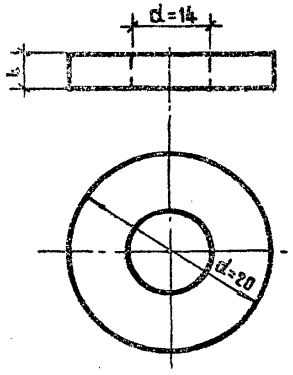

ШАЙБА ПОЗ.12

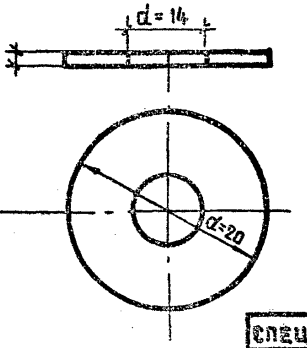

СПЕЦИФИКАЦИЯ МЕТАЛЛА НА ЭЛЕМЕНТ					
НАИМЕНОВАНИЕ	N ПОЗ	ЕД. ИЗМ.	КОЛ-ВО	МАССА, КГ	
				ЕД. ИЗМ.	ОБЩИЙ
ПРОКЛАДКА ПАРОНИТОВАЯ	11	ШТ.	1		
ШАЙБА Ст.3	12	ШТ.	1	0.015	0.015

ПРОКЛАДКА ШАЙБА

1974 г.	Детские ясли-сад на 140 мест универсального назначения	Регистры отопительных панелей П-1А/П, П-2А/П. ПРОБКА. МУФТА. ПРОКЛАДКА. ШАЙБА.	Типовой проект 212-2-41.75	Альбом IV	Лист ИМ-32

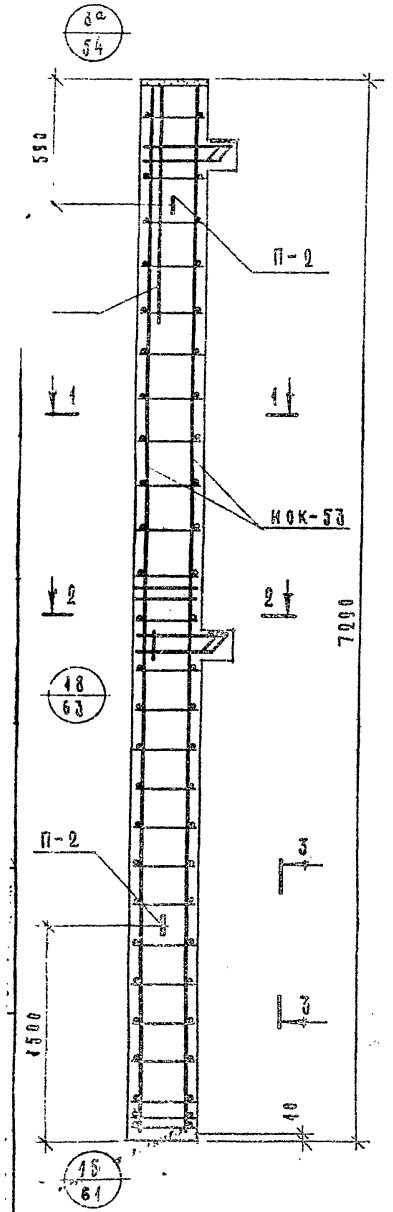

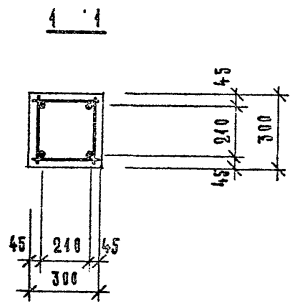

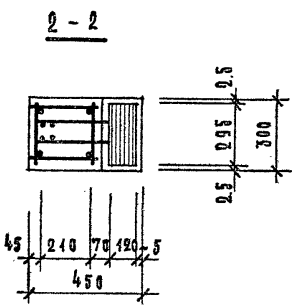

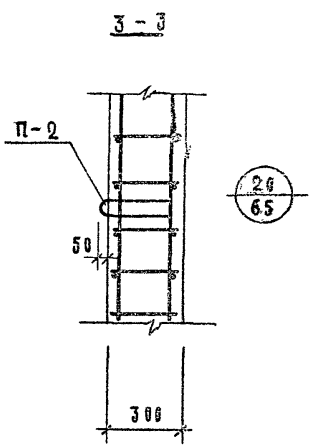

ПРИМЕЧАНИЯ

4. Спаарубочные чертежи колонн см. листы ИЖ-6, ИЖ-7, ИЖ-10, ИЖ-11.
2. Указания по армированию см. серию ИИ-04-2, выпуск 7.
3. Сетки С-6 в консоли условно не показаны.

(См. узел 18, лист 63 ИИ-04-2, выпуск 7.)

Спецификация марок арматурных изделий на одну колонну

Марка колонны	Марка изделия	Кол-во шт.	Масса, кг: изделия	Масса, кг: всех	№ серии, выпуск, лист или лист проекта
ИКК-366-11 У А/П	ИОК-53	1	138.00	138.00	Альбом IV лист ИМ-4
ИКК-366-11-1 У А/Б	П-2	2	2.00	4.00	ИИ-04-2 выпуск 10 часть II лист 18
ИКК-366-11-4 У А/ПР	С-6	4	0.20	0.80	
ИКК-366-11-4 А					
ИКК-366-11-4Б			Итого	142.80	

Выборка стали на одну колонну, кг

Марка колонны	Горячекатаная арматурная сталь ГОСТ 5781-61*: A III, ф мм: 25	22	20	10	Итого	A I, ф мм: 16	6	Итого	Прокат в ст3 пс6 ГОСТ 380-71, δ мм: 10	12	14	16	Итого	Сталь В-I ГОСТ 6727-53*, ф: 4	Итого	Всего
ИКК-366-11 У А/ПР. ИКК-366-11-1 У А/ПР. ИКК-366-11-4 У А/ПР. ИКК-366-11-4 А ИКК-366-11-4Б	17.32	9.44	75.08	0.9	103.74	4.0	3.52	19.52	5.56	8.5	4.28	7.4	25.74	0.8	0.8	149.8

МР-7

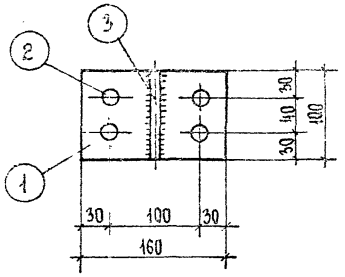

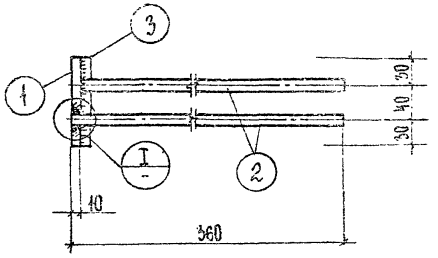

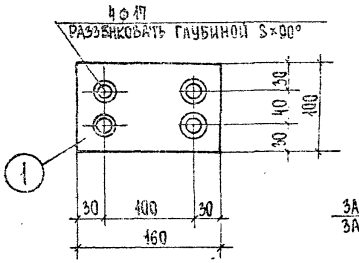

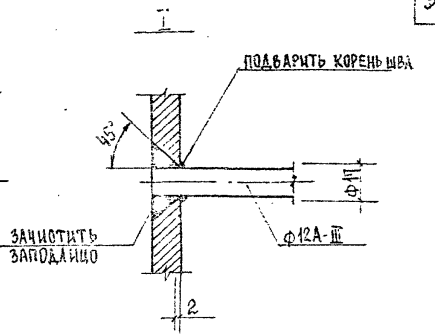

МР-8

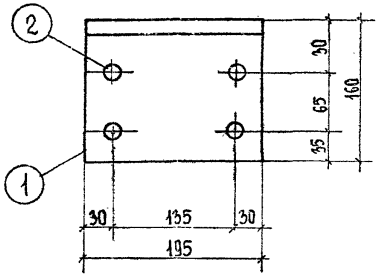

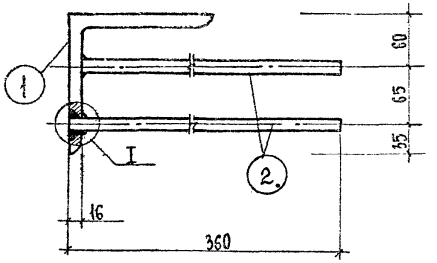

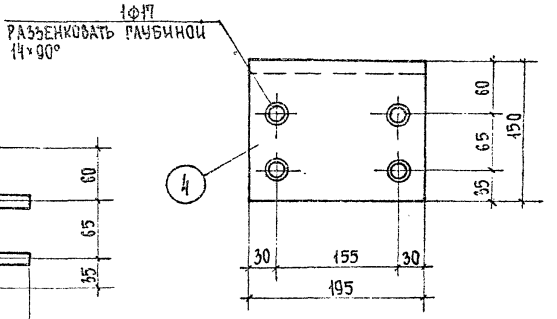

Примечание

1. Указания по изготовлению и установке закладных деталей МР-7, МР-8, см. серию ИИ-04-2 вып. 10, часть II, лист 1.

СПЕЦИФИКАЦИЯ МЕТАЛЛА НА ЛИСТ

Марка детали	NN поз.	Сечение	Класс, марка стали	ГОСТ	Расчетное сопротив. арматуры R_a кг/см²	Кол. шт.	Длина позиции мм	Длина надеталь	Масса, кг позиции	Масса, кг деталь
МР-7		-100×10	В Ст.3	103-57	2100	1	160	0,16	1,26	2,63
	2	ф 12	А-III, 35ГС	5781-61	3400	4	360	1,44	1,28	
	3	ф 12	А-III, 35ГС	5781-61	3400	1	100	0,1	0,09	
МР-8	4	∠160×16	В Ст3	8509-71	2100	1	195	0,1	7,51	8,74
	2	ф 12	А-III, 35ГС	5781-61	3400	4	360	1,44	1,28	

М 1:2

74 г.	Детские ясли-сад на 140 мест универсального назначения	Закладные детали МР-7, МР-8	Типовой проект 212-2-41.75	Альбом IV	Лист ИМ-1

ИМА-1

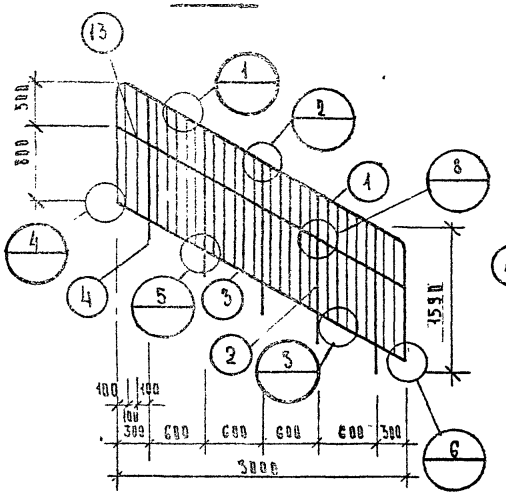

ИМА-4

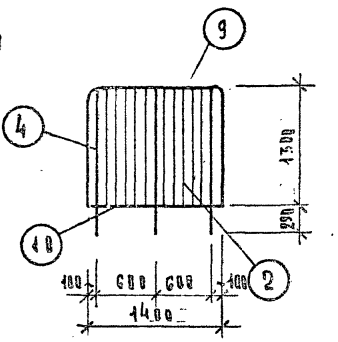

ИМА-2

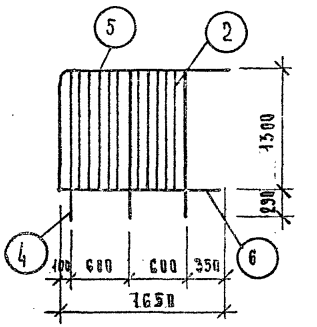

ИМА-3

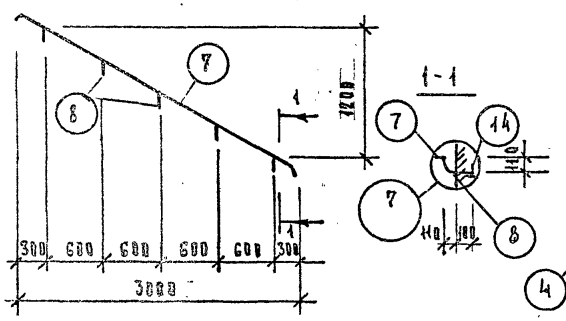

ИМА-5

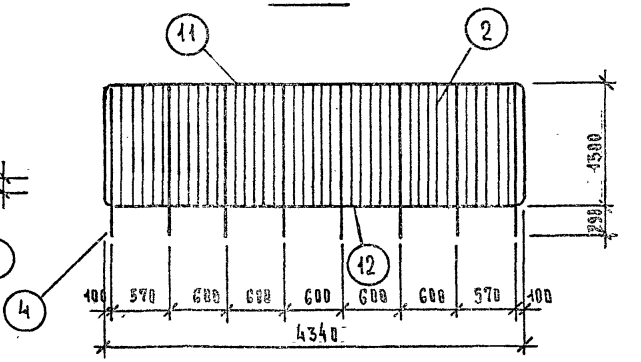

Спецификация металла

Марка изделия	N поз.	Сечение	Кол. шт.	Длина позиц. мм	Длина всего м	Масса, кг позиц.	Масса, кг всех
ИМА-1	1	-40х4	1	5954	5,95	7.5	7.5
	2	-25х4	24	1300	1.30	1.03	24.7
	3	-25х4	2	3354	3.35	2.65	5.30
	4	▫25х25	5	1590	1.59	7.80	39.0
	13	▫25х25	5	280	1.40	1.37	6.85
	Масса изделия						83,3
ИМА-2	2	-25х4	10	1300	1.30	1.03	10.3
	4	▫25х25	3	1590	1.59	7.80	23.4
	5	-40х4	1	2930	2.95	5.70	5.71
	6	-25х4	2	1650	1.65	1.30	2.60
	Масса изделия						40.0
ИМА-3	7	-40х4	1	3354	3.35	2.65	2.65
	8	▫25х25	5	270	0.290	1.42	7.10
	14	L50х5	5	100	0.58	0.375	1.88
	Масса изделия						11,63
ИМА-4	2	-25х4	10	1300	1.30	1.03	10.3
	4	▫25х25	3	1590	1.59	7.80	23.4
	9	-40х4	1	4000	4.0	5.0	5.0
	10	-25х4	2	1400	1.4	1.1	2.2
	Масса изделия						40,5
ИМА-5	2	-25х4	55	1300	1.30	1.03	56.
	4	▫25х25	8	1590	1.59	7.80	62.4
	11	-40х4	1	6940	6.94	8.60	8.8
	12	-25х4	2	4340	4.34	3.44	6.9
	Масса изделия						113.

Примечание

1. Сварку ограждений производить электродами типа Э-42 ГОСТ 9467-60 с последующей зачисткой швов. Высота швов 6 мм.

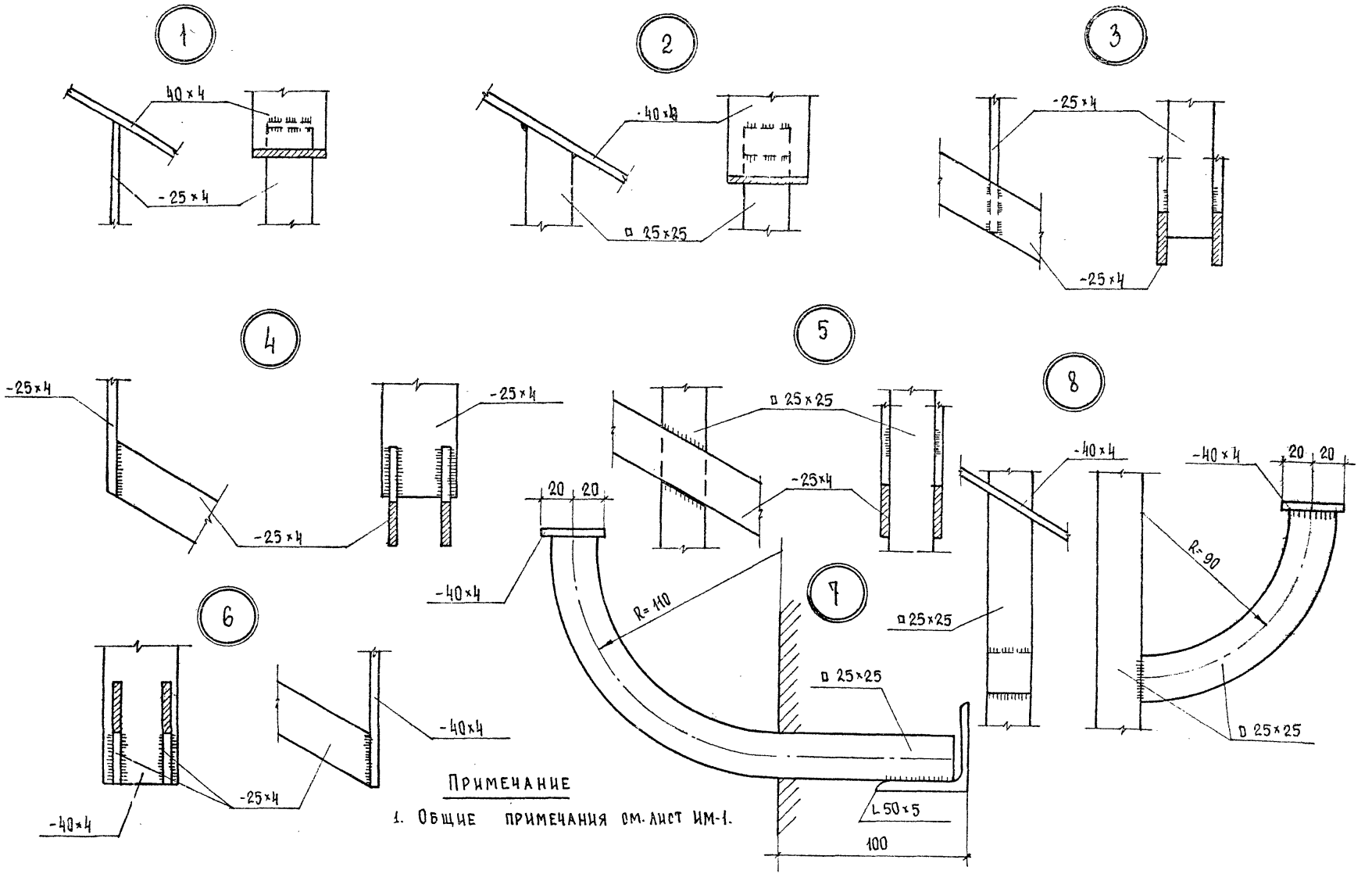

Примечание

1. Общие примечания см. лист ИМ-1.

74 г.	Детские ясли-сад на 140 мест универсального назначения	Ограждение лестниц. Узлы.	Типовой проект 212-2-41/75	Альбом N	Лист ИМ-3

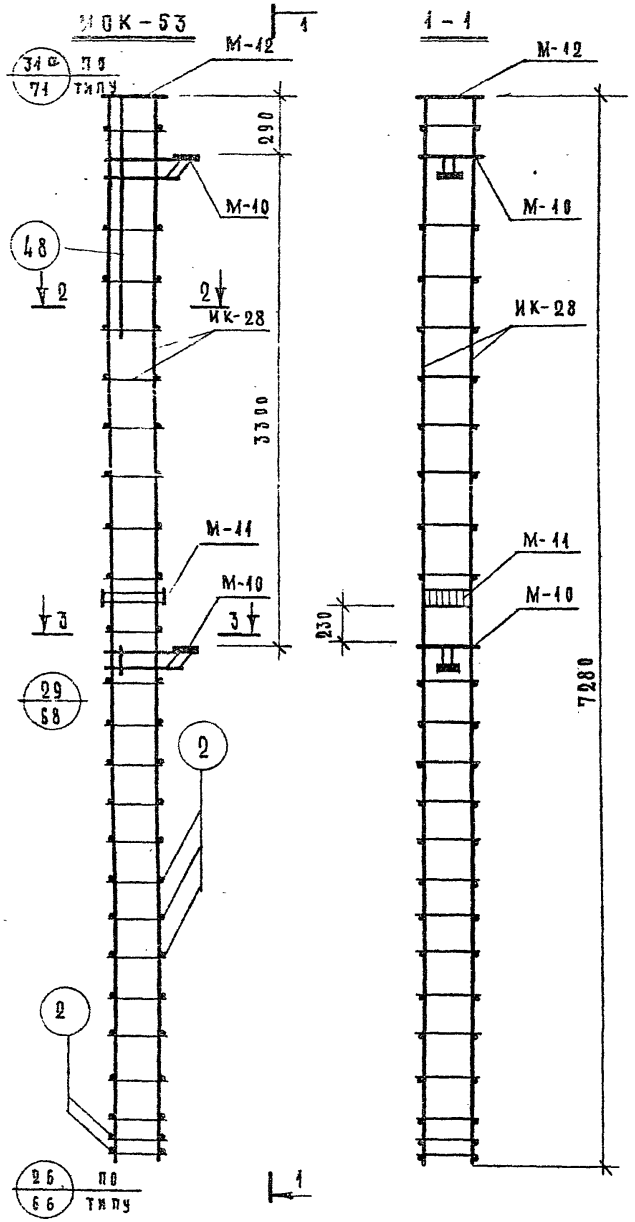

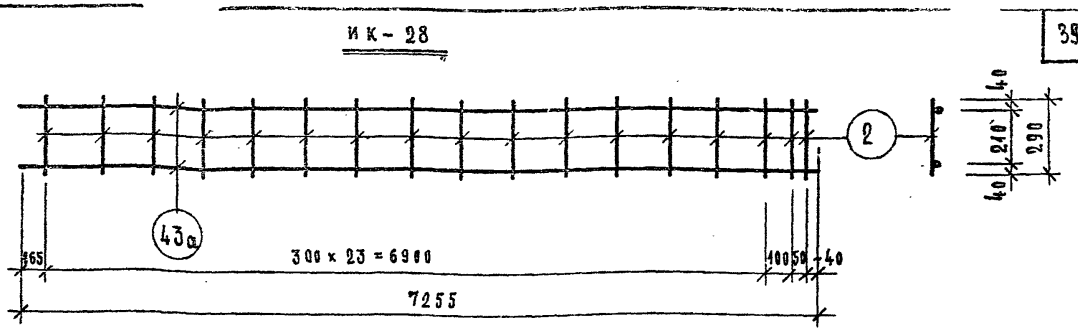

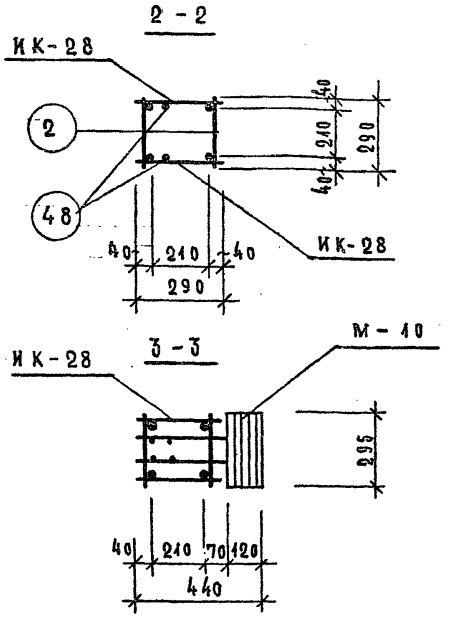

СПЕЦИФИКАЦИЯ АРМАТУРЫ НА ПЛОСКИЙ КАРКАС							
МАРКА КАРКАСА	NN ПОЗ.	СЕЧЕНИЕ ММ	ДЛИНА ММ	КОЛ. ШТ.	МАССА, КГ		
					ПОЗ.	ВСЕХ	ИЗДЕЛИ
ИК-28	2	6 А I	290	26	0.066	1,72	38,4
	43а	20 А III	7255	2	18,32	36,64	

СПЕЦИФИКАЦИЯ АРМАТУРНЫХ ИЗДЕЛИЙ НА ОБЪЕМНЫЙ КАРКАС					
МАРКА ОБ'ЕМН. КАРКАСА	МАРКА АРМАТУР. ИЗДЕЛИЯ	КОЛ. ШТ.	МАССА, КГ		N СЕРИ ВЫПУС ЛИСТ, НА ЛИСТ ПРО
			ОДНОГО ИЗДЕЛИЯ	ВСЕХ ИЗДЕЛИЙ	
ИОК-53	ИК-28	2	38.40	76.80	ДАННЫ ЛИСТ
	М-10	2	10.09	20.18	ИИ-04- В.10, Ч.I ЛИСТ 2С
	М-11	1	10.20	10.20	ИИ-04- В.10. Ч.II ЛИСТ 21
	М-12	1	12.34	12.34	ИИ-04- В.10. Ч.II ЛИСТ 22
	ПОЗ. 2	52	0.1	5.0	ИИ-04- В.10. Ч.
	ПОЗ. 48	2	6.74	13.48	ЛИСТ 4
		ИТОГО		138.00	

ПРИМЕЧАНИЯ:

1. Указания по изготовлению каркасов см. серию ИИ-04-2, выпуск 10, части I, II.
2. Армирование колонн выполнено из пространственных каркасов, собираемых из отдельных плоских каркасов с применением контактной сварки в соответствии с СН-393-69 и ГОСТ 14098-68.

1974 г.	Детские ясли-сад на 140 мест универсального назначения	Объемный каркас ИОК-53. Плоский каркас ИК-28.	Типовой проект 212-2-41/75	Альбом IV	Лист ИМ-4

Н. МОСКВА | Рук. гр. инж. | Н. Макаренко

Экран для санузла.

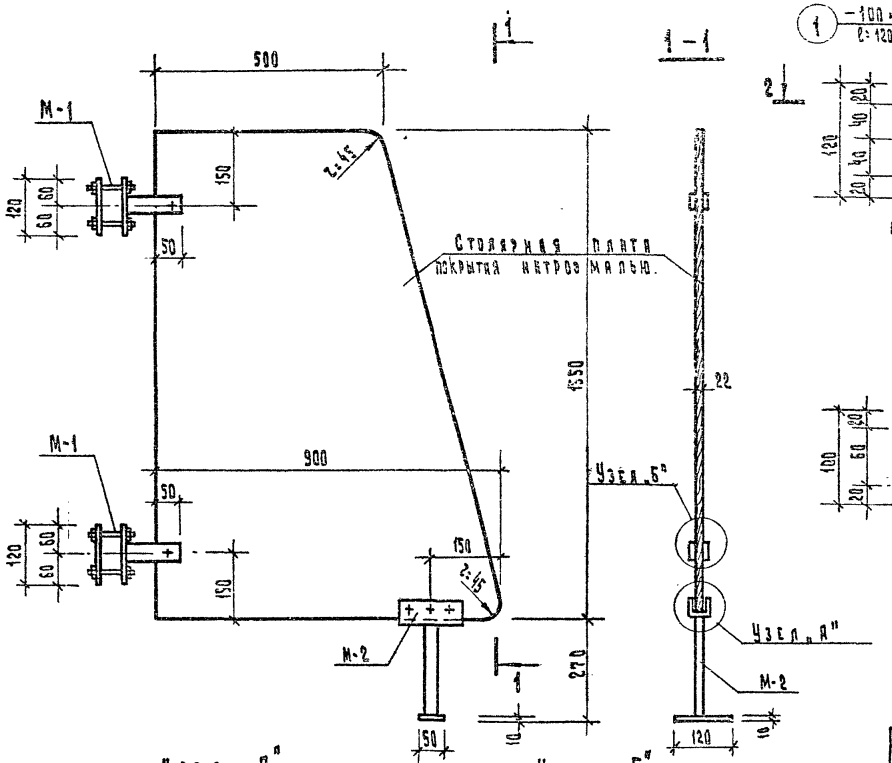

М-1

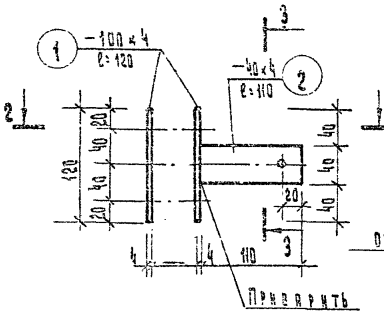

3 – 3

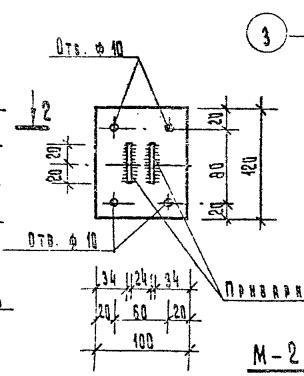

Развертка позиции 3.

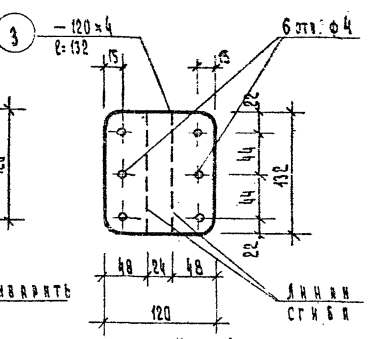

2 – 2

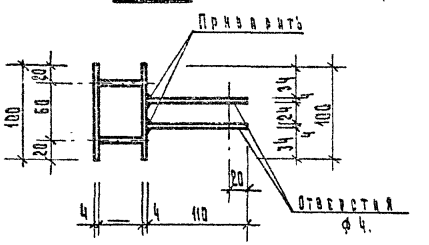

М-2

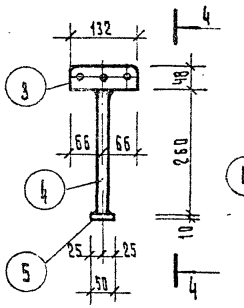

4 – 4

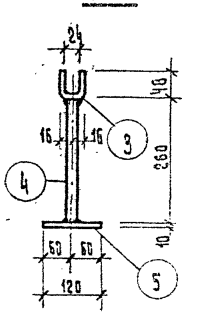

Узел „А".

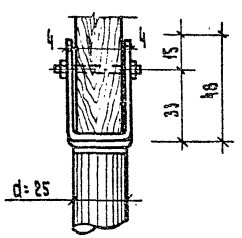

Узел „Б".

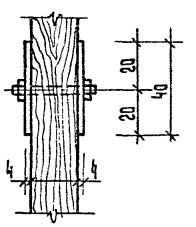

Спецификация металлических изделий

Марки и кол-во	№ поз.	Наименование	Сечение мм.	Длина мм.	Кол. шт.	Общ. длина м.	Масса, кг. Позиц.	Масса, кг. Всех	Масса, кг. Марка	Масса, кг. Всех марок
М-1 2 шт.	1	Полосовая сталь.	− 100×4	120	2	0.24	0.38	0.76	-	
	2	Полосовая сталь	− 40×4	110	2	0.22	0.14	0.28	1.04	2.08
М-2 1 шт.	3	Полосовая сталь	− 120×4	132	1	0.132	0.50	0.50	1.78	1.78
	4	Газовая трубка	ф 25	210	1	0.210	0.81	0.81		
	5	Полосовая сталь	− 50×10	120	1	0.120	0.47	0.47		

ИДВ-1

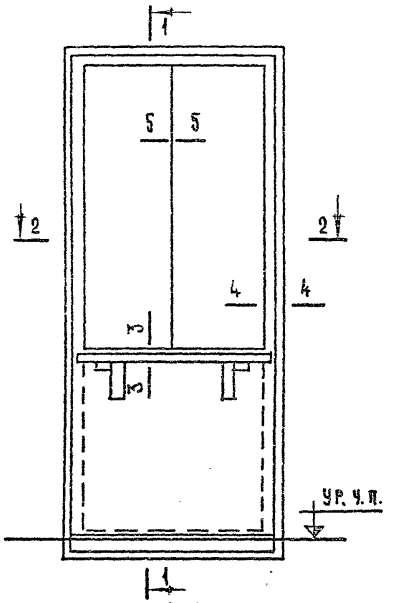

1-1

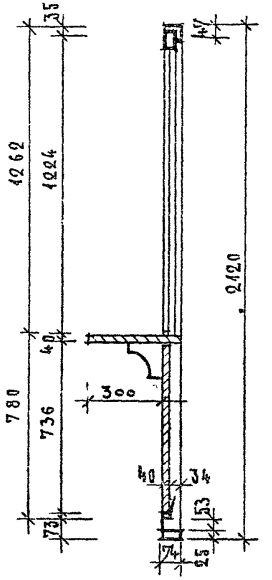

3-3

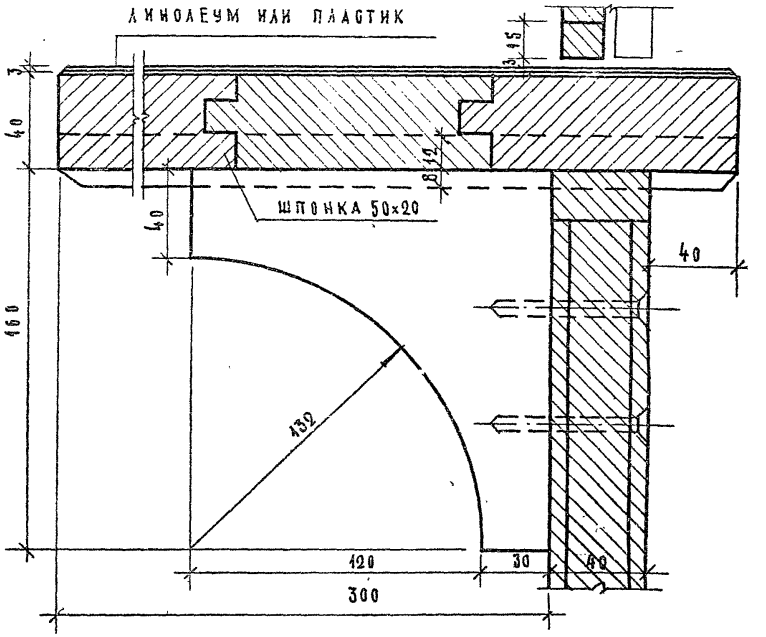

2-2

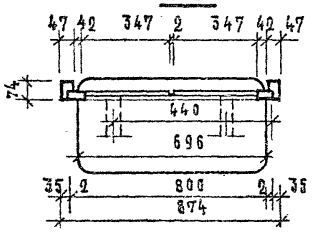

Спецификация на 1 изделие

1.	Древесина коробки	м³	0.0258
2.	Древесина полотна	м³	0.0573
3	Петли дверные полушарнирные правые, левые А100 ГОСТ 5088-65	шт.	2
	петли форточн. А50 ГОСТ 5088-65	шт.	4
4.	Замки фалевые 45 мм А45 ГОСТ 5089-65	шт.	1
5.	Ручки фалевые Г-образные на квадрате с ключевиками А90 ГОСТ 5087-65.	шт.	2
6.	Задвижка АП ГОСТ 5090-65	шт.	1
7.	Остановы дверные 65 ОЦ ГОСТ 5091-65*	шт.	1

4-4

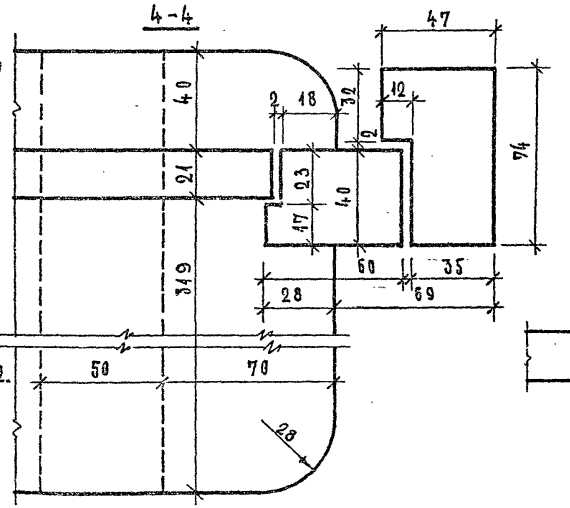

5-5

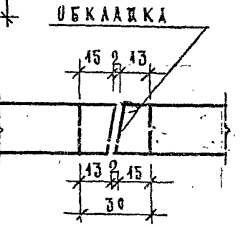

Примечания:

1. Изготовление, приемку, хранение и транспортирование выполнять по ГОСТ 475-62.
2. Расход древесины определен по ченовым заготовкам.
3. Навеску двери / петли левые и правые / выполнять согласно указанию в заказе.
4. Размеры в миллиметрах.
5. Линолеум или пластик приклеиваются казеиновым клеем.

Москва | Рук. гр. инж. | инж. | гр. техник

gost.e-ecolog.ru

1974 г	Детские ясли-сад на 140 мест универсального назначения	Блок внутренней двери с раздаточным окном ИДВ-1	Типовой проект 212-2-41.75	Альбом IV	Лист ИД-2