ТИПОВОЙ ПРОЕКТ

212-2-41/75

ДЕТСКИЕ ЯСЛИ-САД НА 140 МЕСТ УНИВЕРСАЛЬНОГО НАЗНАЧЕНИЯ

СОСТАВ ПРОЕКТА

АЛЬБОМ – О МАТЕРИАЛЫ ПРИВЯЗКИ И ЧЕРТЕЖИ НУЛЕВОГО ЦИКЛА РАБОТ
АЛЬБОМ – I АРХИТЕКТУРНО-СТРОИТЕЛЬНЫЕ И ТЕХНОЛОГИЧЕСКИЕ ЧЕРТЕЖИ
АЛЬБОМ – II САНИТАРНО-ТЕХНИЧЕСКИЕ ЧЕРТЕЖИ
АЛЬБОМ – III ЭЛЕКТРОТЕХНИЧЕСКИЕ ЧЕРТЕЖИ
АЛЬБОМ – IV ИЗДЕЛИЯ ЗАВОДСКОГО ИЗГОТОВЛЕНИЯ
АЛЬБОМ – V ЧЕРТЕЖИ ЗАДАНИЯ ЗАВОДУ-ИЗГОТОВИТЕЛЮ
АЛЬБОМ – VI ЗАКАЗНЫЕ СПЕЦИФИКАЦИИ
АЛЬБОМ – VII СМЕТЫ

ОТКОРРЕКТИРОВАН
НА ОСНОВАНИИ ЗАДАНИЯ, УТВЕРЖДЕННОГО ГОСГРАЖДАНСТРОЕМ 5 МАЯ 1977 г. И ДОПОЛНЕН НА ОСНОВАНИИ ЗАДАНИЯ ОТ 9 МАРТА И ТЕХНИЧЕСКИХ РЕШЕНИЙ ОТ 20 МАЯ 1977 г.
ВНЕСЕНЫ ИЗМЕНЕНИЯ В ЛИСТЫ:
1и АС-1и, 2и, 3и, 5и, 6и, 7и.
ДОПОЛНЕН ЛИСТАМИ АС-14, 15, 16, 17
Гл. арх. пр. [illegible] Н. Иванов

ПРИМЕНЕННЫЕ МАТЕРИАЛЫ
ТИПОВОЙ ПРОЕКТ 210-1 "ТИПОВАЯ МЕБЕЛЬ ДЕТСКИХ ЯСЕЙ-САДОВ" ЧАСТИ 1,2
ТИПОВОЙ ПРОЕКТ 200-4-6/67 "ДЕТСКИЕ ЯСЛИ-САД НА 280 МЕСТ С ДНЕВНЫМ ПРЕБЫВАНИЕМ ДЕТЕЙ" АЛЬБОМ V – ВСТРОЕННОЕ ОБОРУДОВАНИЕ

АЛЬБОМ I

УТВЕРЖДЕН
ГОСГРАЖДАНСТРОЕМ
НА СТАДИИ ТЕХНИЧЕСКОГО ПРОЕКТА
ПРИКАЗОМ №125 ОТ 20.VII.1971 г.

РАЗРАБОТАН И ВВЕДЕН В ДЕЙСТВИЕ
ЦНИИЭП учебных зданий
ПРИКАЗОМ № 83 С 10.VII.1975 г.

gost.e-ecolog.ru

Содержание альбома

Наименование чертежей	№№ листов	№№ страниц
Содержание альбома I. Пояснительная записка. Спецификация типовых деталей и нормалей, применяемых в проекте	1и	2
План 1 этажа. Узлы 8÷10	АС-1и	3
План 2 этажа	АС-2и	4
Фасады в осях 1-11; по осям 1 и 11 Раскладка стеновых панелей по осям А, 1, Н. Узел 11	АС-3и	5
Фасад в осях 11-1. Раскладка стеновых панелей в осях 11-1, 7-5 по осям 5 и 7. Разрез 1-1. Узел 12.	АС-4	6
Фасады в осях 1-11, 11-1; А-Г. Разрез 1-1. Вариант с тройным остеклением	АС-5и	7
Лестницы №1 и №2. Декоративная перегородка. Узлы 13, 15÷17	АС-6и	8
Монтажные планы перекрытий над 1 этажом. Покрытия и подшивного потолка. Сечения. Узлы 18÷21	АС-7и	9
Монтажные схемы остекленных перегородок ИОП-1, ИОП-2, ИОП-3. Сечения. Узлы 22÷24	АС-8	10
Эвакуационные лестницы. Монтажный план. Сечения. Узлы 25÷36	АС-9	11
План кровли. Сечения. Узел 37	АС-10	12
Теневой навес. План. Монтажная схема каркаса и покрытия. Разрез I-I	АС-11	13
Теневой навес. Фасад Узлы 38÷42	АС-12	14
Примерное решение интерьеров	АС-13	15
Узлы 43-45	АС-14	20
Узлы 46-48	АС-15	21
Монтажный план перегородок 1 этажа (вариант перегородок на деревянном каркасе)	АС-16	22
Монтажный план перегородок 2-го этажа (вариант перегородок на деревянном каркасе)	АС-17	23
Планы 1 и 2 этажей	ТО-1	16
Расстановка технологического оборудования и монтажный план пищеблока и постирочной	ТО-2	17
Сводная спецификация технологического оборудования	ТО-3	18
Сводная спецификация технологического оборудован.	ТО-4	19

Спецификация типовых нормалей

Серия нормалей	№стр. по серии	№варианта
1	2	3
ИП 2.1-71	2	2
—"—	10	1
—"—	12	2б
—"—	14	1а

1	2	3
ИП 2.1-71	14	2
—"—	15	1а
—"—	16	2б
—"—	16	1
—"—	17	4

Типовой проект разработан в соответствии с действующими нормами и правилами и предусматривает мероприятия, обеспечивающие взрывобезопасность и пожаробезопасность при эксплуатации здания

Гл. архитектор проекта [подпись] (Ю. Иванов)

Пояснительная записка

Настоящий проект разработан на основании задания, утвержденного Госгражданстроем 26.IV-74, на корректировку в конструкциях ИИ-04 (связевой каркас) типового проекта „Детские ясли-сад универсального назначения" N 212-2-41. На основании заданий, утвержденных Госгражданстроем от 5 мая и 9 марта 1977 г. в проект внесены изменения в листы: 1и, АС-1и, 2и, 3и, 5и, 6и, 7и. Проект дополнен листами АС-14, 15, 16, 17

Типовой проект разработан мастерской N 1 ЦНИИЭП учебных зданий авторским коллективом:

Архитектор: В. Подольский, Р. Голышко
Инженеры: И. Быков, Н. Максимова
Инженеры-технологи: Т. Дмитриева, Г. Малышева
Инженеры-сантехники: А. Рапопорт, И. Минаева, И. Веселовский, М. Маркевич, Э. Либерман.
Инженеры-электрики: Л. Левинштейн, В. Белов, Т. Польде
Инженеры-сметчики: Л. Аносова

Характеристика здания

Класс здания - II
Степень долговечности - II
Степень огнестойкости - II

Конструктивные решения и указания к возведению здания

Здание каркасно-панельное из конструкций серии ИИ-04. (связевой вариант). Пространственная жесткость обеспечивается работой перекрытий, как неизменяемых диафрагм (в горизонтальной плоскости) и диафрагмами жесткости (в вертикальной плоскости)

Монтаж элементов каркаса выполнять в соответствии с требованиями СНиП III-16-73; СНиП III-В. 5-62, СНиП III-В. 1-70. серии ИИ-04 (связевой вариант). Колонны устанавливать в групповые кондукторы с последующей развязкой ригелями.

Кондукторы снимать только после установки и окончательной сварки ригелей и связевых плит перекрытия с колоннами.

Лестничные марши укладывать на полку ригелей по слою цементного раствора толщиной 10 мм, расстилаемого непосредственно перед монтажом.

Металлические ограждения приварить после окончания монтажа маршей и лестничной площадки верхнего этажа.

Накладные проступи на лестничных маршах и площадках укладывать по слою цементного раствора, после окончания монтажа металлических ограждений и выполнения штукатурных работ.

Защита металлических соединений от коррозии

Все открытые металлические закладные детали покрыть слоем цементного раствора марки „100". Антикоррозийную защиту сварных соединений, оцинкование закладных и монтажных деталей производить в соответствии с СНиП II 28-73.

Отделочные работы выполнять только после устройства кровли и прокладки всех коммуникаций.

Указания по монтажным работам в зимних условиях

Монтажные работы в зимних условиях выполнять в соответствии с указаниями раздела 7 альбома ИИ-04-10, выпуск 1, раздел 6. СНиП III-В. 4-72; СНиП III-В 1-70. Обратить особое внимание на п.п. 6, 17 СНиП III-В. 4-72

При монтаже фундаментных блоков основание фундаментов должно быть защищено от промерзания

Установка блоков на мерзлый грунт не допускается

Изменения внесены декабрь 1977 г

Гл. арх. пр-та [подпись] (Ю. Иванов)

Спецификация типовых деталей

Марка узла	Серия т.д.	№листа т.д.
1	2	3
1-3 / 5-1	ИИ-04-10 вып.5	2
2-3 / 5-4		4
3-3 / 5-5		5
4-3 / 5-6		6
5-3 / 5-7		7
6-3 / 5-8		8
7-3 / 9		9
8-3 / 5-11		11
9-3 / 5-12,13		12,13
10-3 / 5-14		14
11-3 / 5-15		15
12-3 / 5-17		17
14-3 / 5-20,21		20,21
15-3 / 5-23		23
16-3 / 5-25		25
17-3 / 5-27		27
19-3 / 5-29		29
23-3 / 5-34		34
25-3 / 5-35		35
25-3 / 5-35		35
28-3 / 5-37		37
23-3 / 5-37		37
30-3 / 5-37		37
1А / 6-1	ИИ-04-10 вып.6	1
2А / 6-3		3
3 / 6-7		7
4А / 6-7		7
5А / 6-6		6
7А / 6-9		9
8А / 6-11		11
11 / 6-14		14
13А / 6-16		16
14А / 6-18		18

Марка узла	Серия т.д.	№листа т.д.
1	2	3
18 / 6-24	ИИ-04-10 вып.6	24
19 / 6-25		25
20 / 6-25		25
21 / 6-26		26
22 / 6-26		26
23 / 6-27		27
24 / 6-27		27
25 / 6-28		21
26 / 6-29		29
2.236-2 / 1-144	2.236-2 вып.2	
2.230-1 / 7-1	2.230-1 вып.7	7
2.230-1 / 7-3		8
2.230-1 / 7		7
2.230-1 / 7-6		8
2.230-1 / 7-8		7
2.230-1 / 7-12		8
77-159 / 15-30	ШИФР 77-159	37
77-159 / 14-30		35
77-159 / 15-32		6
77-159 / 20-31		11
77-159 / 23-32		4
77-159 / 27-33		4

1978	Детские ясли-сад на 140 мест универсального назначения	Содержание альбома I. Пояснительная записка. Спецификация типовых деталей и нормалей.	Типовой проект	Альбом	Лист

Учебных зданий г. Москва
Гл. арх. пр-та
Гл. инж. пр-та
Рук. гр. арх.
Б. Павлов
Р. Голышко

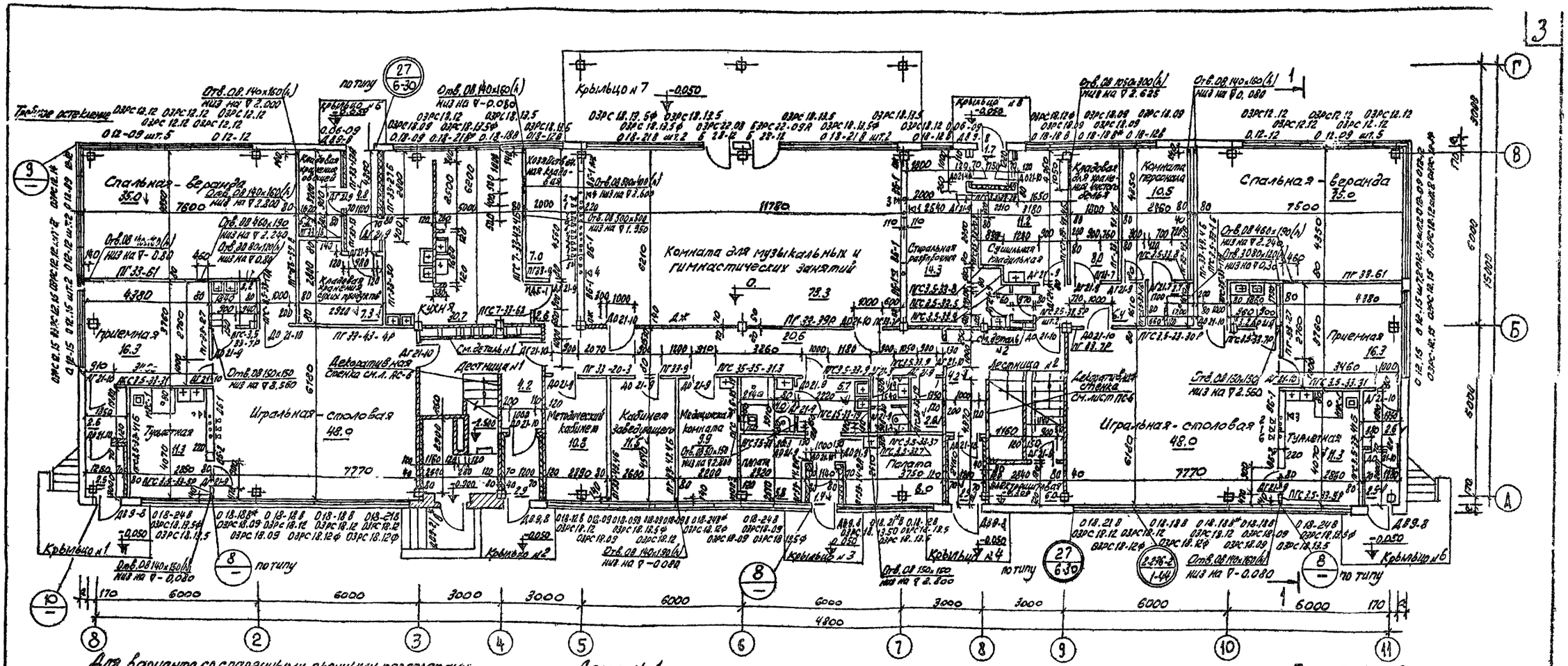

Спальная - веранда
Приемная
Игральная - столовая
Комната для музыкальных и гимнастических занятий
Кухня
Лестница
Крыльцо
Для варианта со спаренными оконными переплетами
Для варианта с дойными оконными переплетами
Для варианта с тройным остеклением
Деталь 1
Деталь 2
Деталь утепления стен и потолков в тамбурах
Съемная деталь ограждения радиаторов
Спаренные перепл. -20°-25°С
Раздельные " -30°С
Тройные " -35°-40°С
Примечания.
1. За относительную отметку ±0 принята отметка чистого пола 1 этажа, что соответствует абсолютной отм.
2. Отметка пола в туалетных, санитарных узлах, кухне, тамбурах, стиральной - разборочной - 0.020.
3. Устройство крылец и сечения по ним см. альбом 0. лист АС-06.
4. Каналы в вентблоках открыть отверстиями 150×200 (h), низ на ∇ 2.540 за исключением комнаты для музыкальных и гимнастических занятий, где каналы открыть отв. 150×420 (h), низ на ∇ 2.320.
5. Дверные проемы в кирпичных перегородках перекрыть перемычками 5-13.
6. В игральных столовых приняты 6-7, типы полов см. альбом 0. лист АС-07.
7. Отметки пола в туалетных и санузлах для персонала душевой - 0.050.
8. Перегородки размером менее 400 мм и заделки над дверными проемами выполнить из мелкоразмерных гипсобетонных блоков.
9. Оконные блоки со звездочкой изготовить в зеркальном выполнении.
Условные обозначения
кирпичная стена
гипсобетонная перегородка
утепленные стены тамбура
Номер узла по серии ИИ-04.10
Номер выпуска и номер листа, где разработана деталь
Изменения внесены: Декабрь 1977.
Гл. арх. пр-та Подпись (Ю. Иванов) М 1:100; 1:10; 1:20
1977
Детские ясли-сад на 140 мест универсального назначения
План 1-го этажа.
Типовой проект 212-2.41/75
Альбом I
Лист АС-1и
проверил

Спальная - веранда 53.1

Спальная - веранда 53.1

Спальная — веранда 54.1

Спальная - веранда 54.1

Групповая 48.0

Групповая 50.5

Групповая 50.5

Групповая 42.0

Тройное остекление

Кирпичные стенки с=20 см h=1200 мм

Кирпичная стенка с=21 см h=1200 мм

Короб ОВ ПГ-33-5Р

Короб ОВ

Отв. ОВ. 500×430 Низ на ▽5.840

Отв. ОВ. 300×430 (h) Низ на ▽5.840

Отв. ОВ. 300×120 (h) Низ на ▽0.30

Отв. ОВ. 140×160 над плитой

Отв. ОВ. 150×150 Низ на ▽6.150

Отв. ОВ. 150×150 Низ на ▽4.450

Отв. ОВ. 300×430 Низ на ▽5.840

Отв. ОВ. 140×160 (h) над плитой

Отв. ОВ. 190×150 (h) над плитой

Отв. ОВ. 140×160 над плитой

Отв. ОВ. 150×150 Низ на ▽4.450

Отв. ОВ. 300×430 Низ на ▽5.840

Устройство лестницы см. лист АС-9

Устройство лестницы см. лист АС-9

Лестница №2

Туалетная

Деталь №3

Стенки h=1350 мм.

Отв. ОВ. 520×460 Низ на отм. 1.350

Деталь №4

Отв. СУ. 450×500 (h) Низ на отм. 4.200

Стенки h=1500 мм

Стенки h=1350 мм

Отв. ОВ. 510×450 Низ на отм. 4.650

Деталь №5

Металлический вентиляционный короб с внутренней перегородкой по металлической сетке

Облицовка керамической плиткой ГОСТ 6787-69

Деталь установки душевого поддона в санузле для персонала (№7)

1-1

Цементно-песчаная стяжка марки 100-30 мм.

Гидроизоляция 2 слоя рубероида на битумной мастике

Бетон марки - 100

Утрамбованный грунт

Деталь устройства газоходов

Оборудовать стояки: Ø=100 мм h=3 d=100 мм и вытяжка гуртом по металлической сетке.

Деталь установки душевого поддона в туалетных для детей по осям 5,7 (2 этажа)

3-3

Облицовывать керамической плиткой ГОСТ 6787-69 по цементному раствору марки 100-30 мм

Деталь установки душевого поддона в туалетных для детей

2-2

Размеры в скобках даны для душевых поддонов устанавливаемых на первом этаже.

Цементно-песчаная стяжка марки 100-30 мм. Гидроизоляция 2 слоя рубероида на битумной мастике. Бетон марки 100. Плита перекрытия.

Примечания:

1. Каналы в вентблоках открыть отверстиями 150×200 h, Низ на отм. 5.850.
2. Остекленные перегородки НОП 1, НОП-2 см. лист АС-8.
3. Условные обозначения см. лист АС-1.
4. Отметка пола в туалетных ▽.200.
5. Проемы в кирпичных перегородках перекрыть перемычками 5-13.
6. Перегородки размером менее 400 мм и заделки над дверными проемами выполнить из гипсобетонных мелкоразмерных блоков.
7. Оконные блоки со звездочкой изготовить в зеркальном исполнении.

Изменения внесены декабрь 1977 г.

Гл. арх. пр-та (Иванов Ю)

М 1:100; 1:20

1977	Детский сад на 140 мест универсального назначения	План 2го этажа	Типовой проект 212-2-41/75	Альбом I	Лист АР-2 И

Фасад в осях 1 – 11

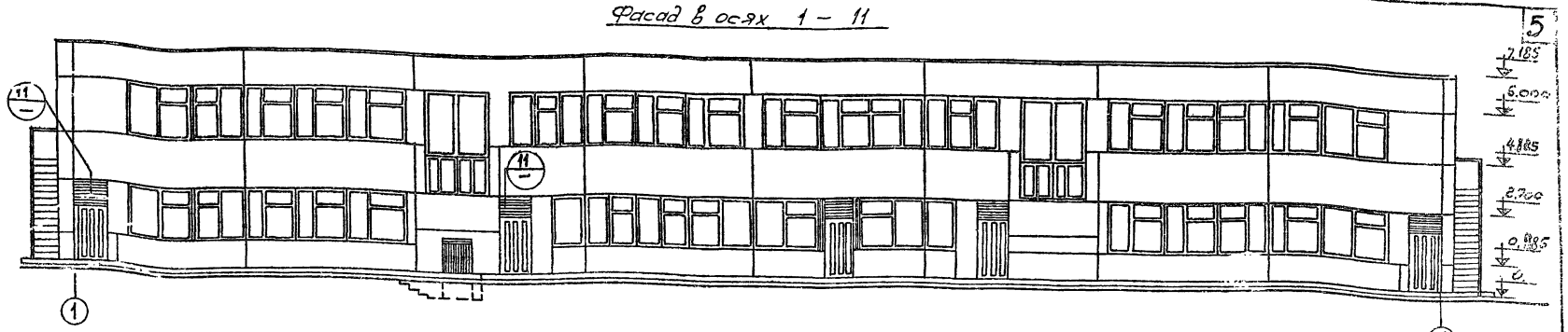

Развертка стеновых панелей по оси А

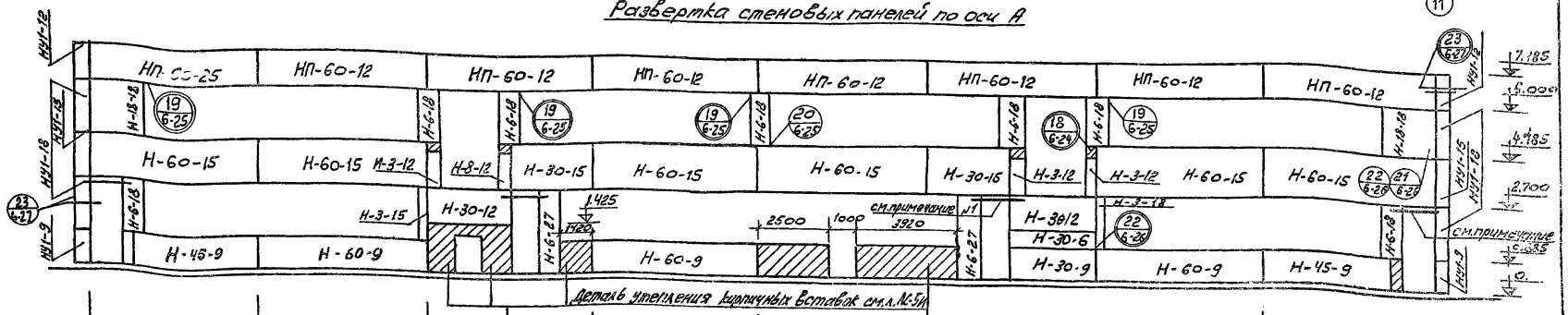

Фасад по оси 11 /по оси 1 зеркально/

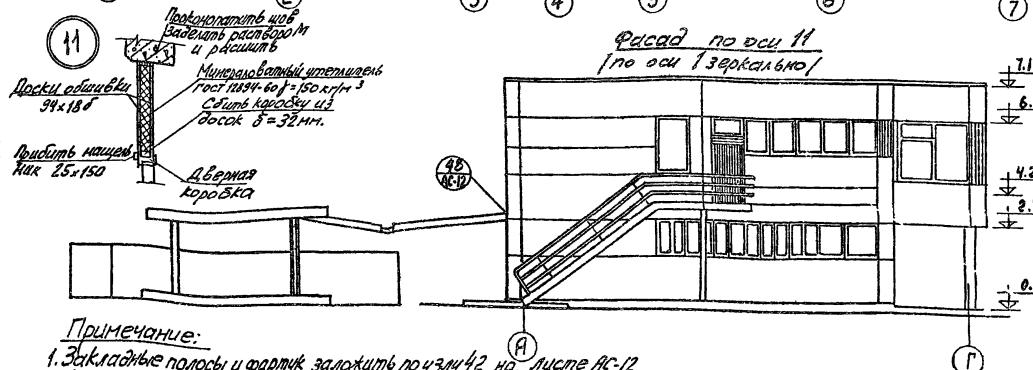

Развертка стеновых панелей по оси 11 /по оси 1 зеркально/

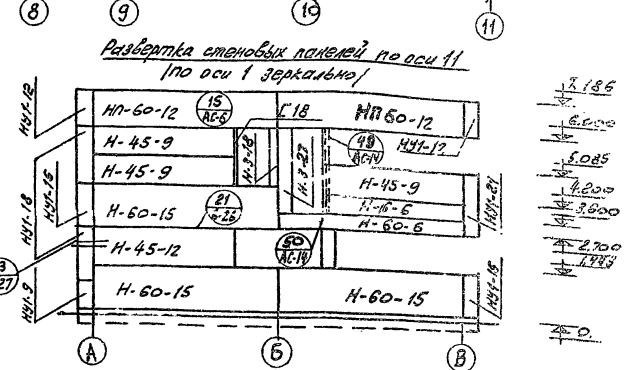

Примечание:

1. Закладные полосы и фартук заложить по узлу 42 на листе АС-12 в процессе монтажа стеновых панелей.
2. Панели стен могут быть выполнены из других ячеистых бетонов с γ=900 кг/м³

Изменения внесены декабрь 1977г. Гл.арх.пр-та Подпись Ю.Д. Павлов

1977	Детские ясли-сад на 40 мест универсального назначения	Фасады в осях 1-11, по оси 1и11. Раскладки стеновых панелей по осям А, 1, 11. Узел 11.	Типовой проект 212-2.41/75	Альбом I	Лист АС-3И

проверил:

Фасад в осях 11-1

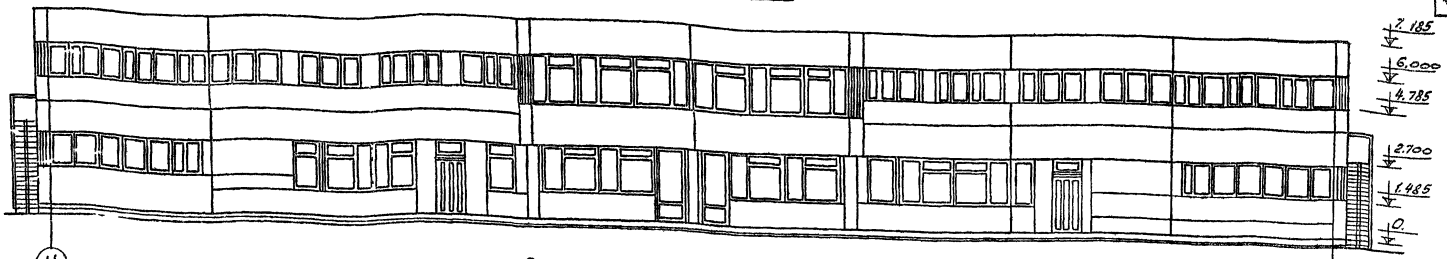

Раскладка стеновых панелей в осях 11-1

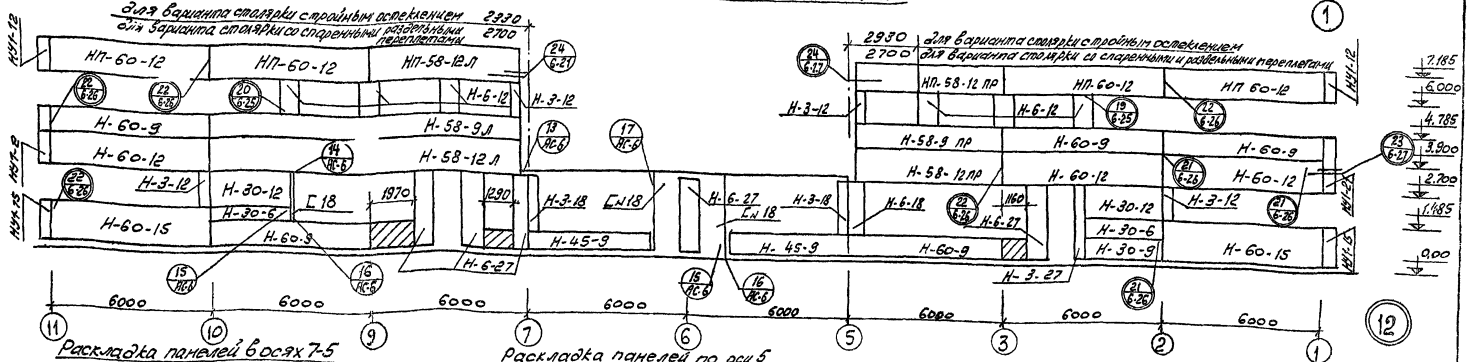

Раскладка панелей в осях 7-5

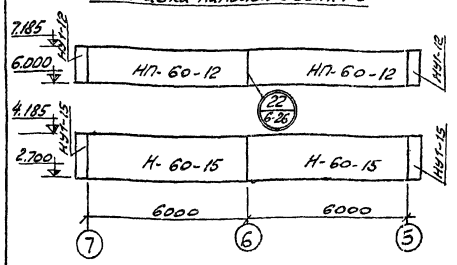

Раскладка панелей по оси 5 /по оси 7- зеркально/

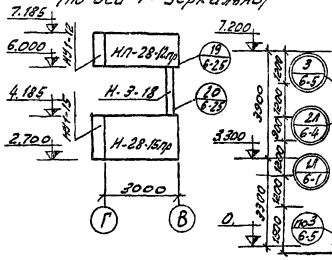

Разрез 1-1

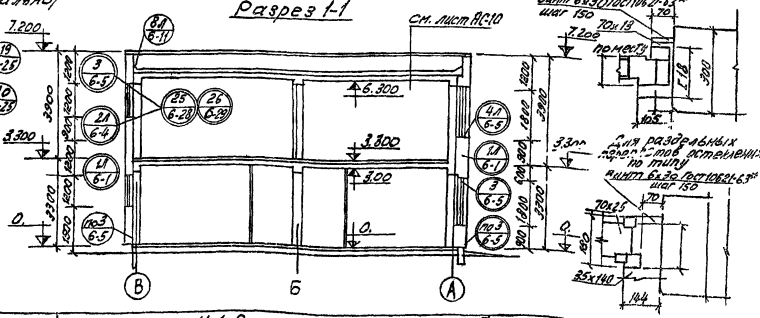

Примечания:

1. Данный лист см. совместно с листами АС-1, АС-2.
2. Кирпичную кладку в местах заделок выполнять из обыкновенного глиняного кирпича пластического прессования ГОСТ 530-71 марки 75 на растворе марки 25.

1974	Детские ясли-сад на 140 мест универсального назначения	Фасад в осях 11-1. Раскладка стеновых панелей в осях 11-1, 7-5 по осям 5 и 7. Разрез 1-1. Узел 12.	Типовой проект 212-2-41/75	Альбом I	Лист АС-4

Копир: Рогиз. Сверил: [illegible]

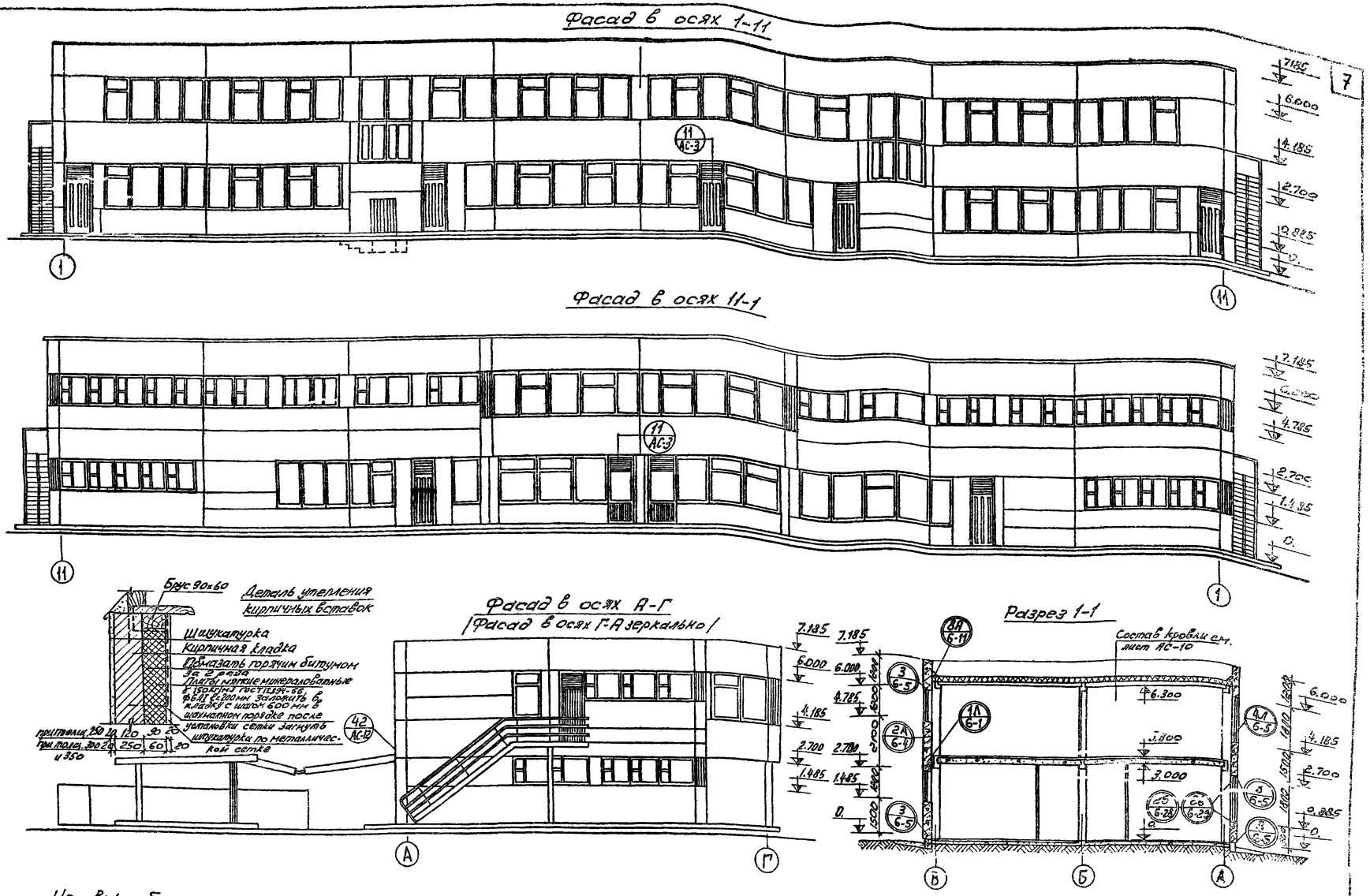
Фасад в осях 1-11
Фасад в осях 11-1
Брус 90×60
Деталь утепления кирпичных вставок
Шпукатурка
Кирпичная кладка
Обмазать горячим битумом за 2 раза
Плиты мягкие минераловатные
Установка сетки загнуть шпукатурки по металлической сетке
Фасад в осях А-Г
/Фасад в осях Г-А зеркально/
Разрез 1-1
Состав кровли см. лист АС-10
7.185
6.000
4.185
2.700
0.885
0.
4.785
1.485
6.300
3.000
Условные обозначения:
— номер узла по серии ИИ-01-10
— номер выпуска и номер листа, где разработана деталь
Изменения внесены декабрь 1977 г.
Гл. арх пр-та Подпись /Ю. Павлов/
1977
Детские ясли-сад на 140 мест универсального назначения
Фасады в осях 1-11, 11-1, А-Г. Разрез 1-1. Вариант с тройным остеклением.
Типовой проект 212-2-41/75
Альбом I
Лист АС-5и
Проверил

Лестница №1

1–1

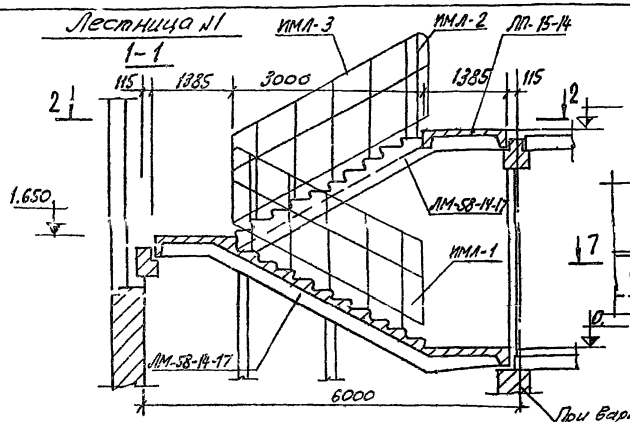

При варианте с техподпольем ЛМ-58-14-17 опирается на ригель

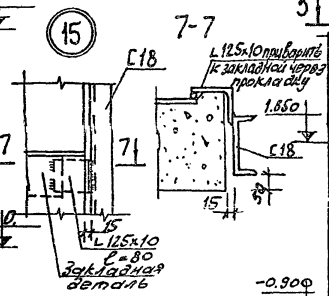

Лестница №2

4–4

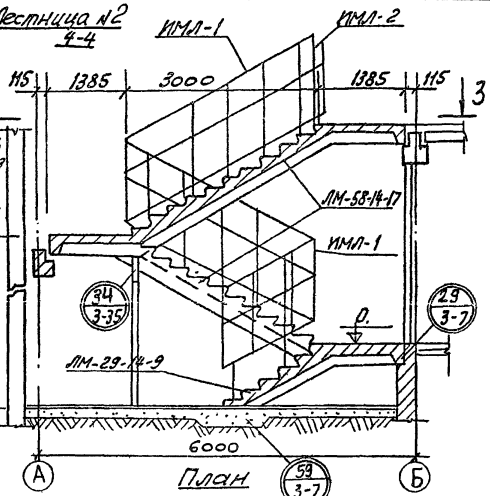

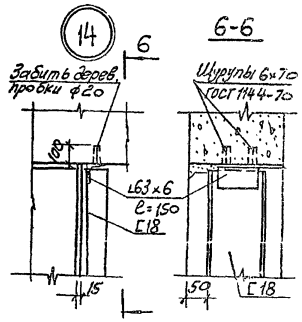

План

2–2

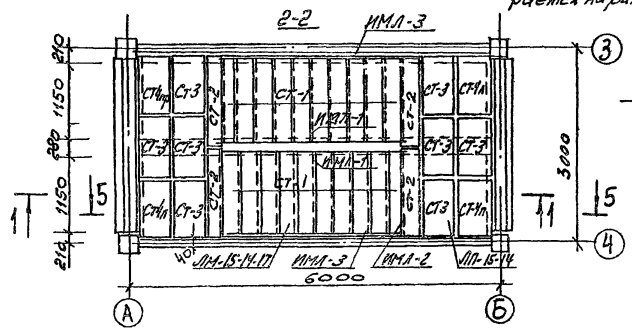

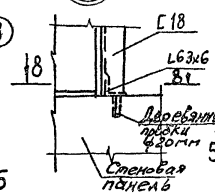

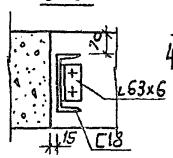

План

3–3

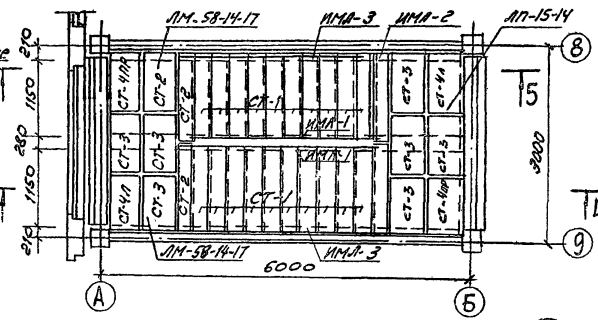

Примечания:

1. Узлы, замаркированные на данном листе см. серию 2.250-1, Выпуск 3.
2. Узлы 13; 15; 16; 17 см. на листе №4

4. Изменения внесены Декабрь 1977 г.

Гл. инж. пр-та Подпись Л.Б. Павлов

5–5

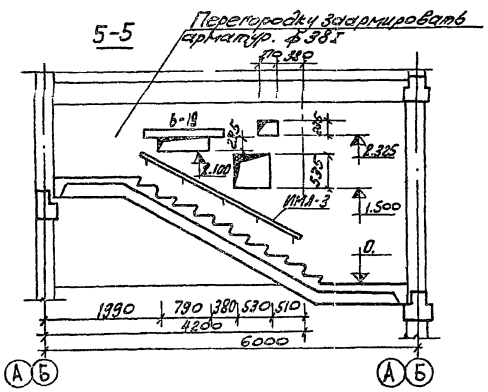

13

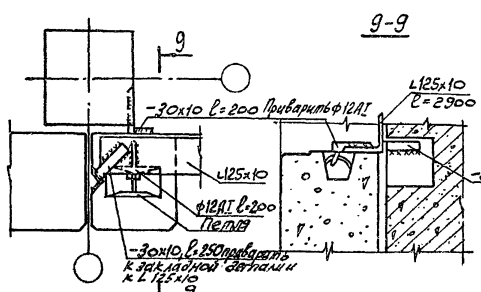

17

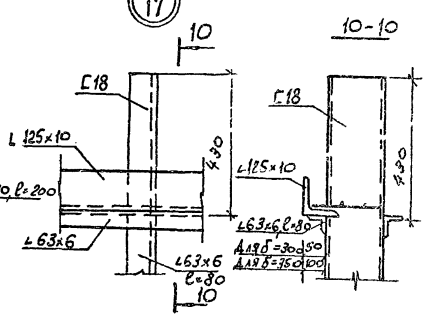

1977	Детские ясли-сад на 140 мест универсального назначения	Лестницы №1 и №2. Декоративная перегородка. Узлы 13, 15 ÷ 17	Типовой проект 212-2-41/75	Альбом I	Лист АС-6И

Проверил:

Монтажный план перекрытия над 1этажом

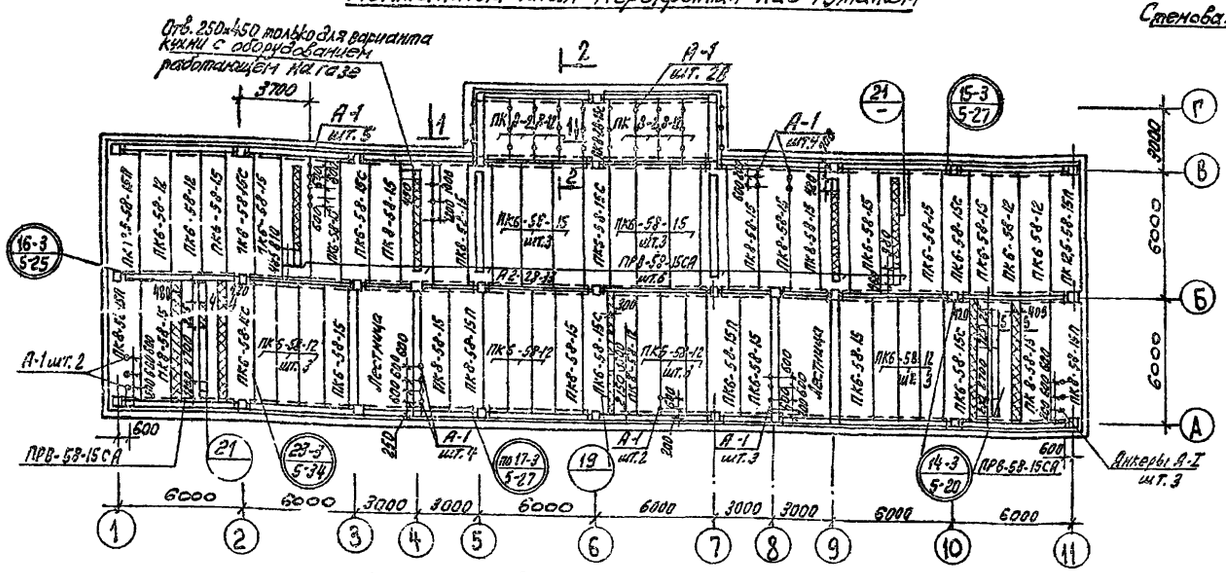

Монтажный план покрытия

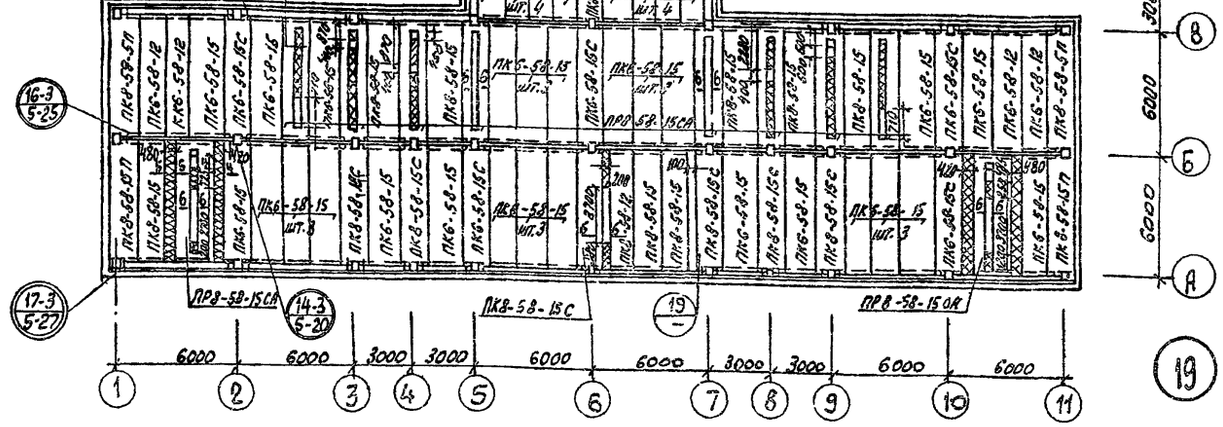

Монтажный план подшивного потолка

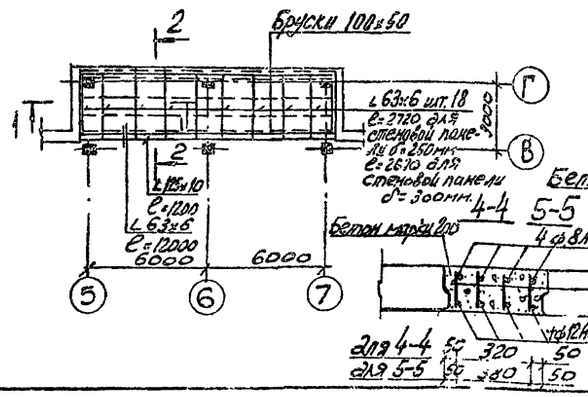

1—1

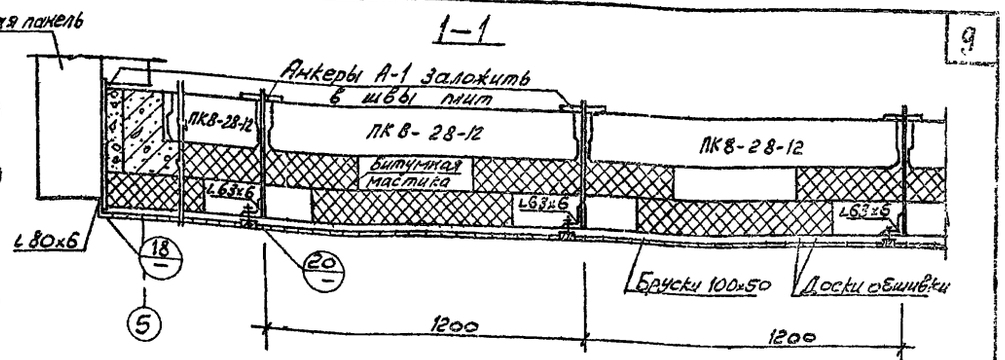

2-2

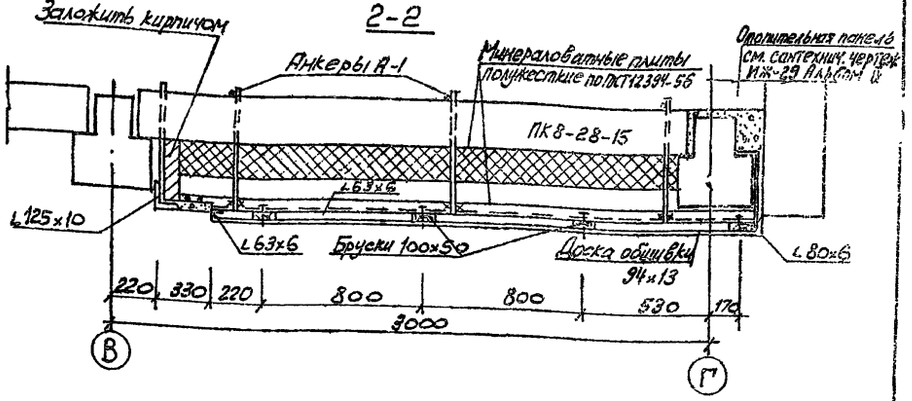

3-3

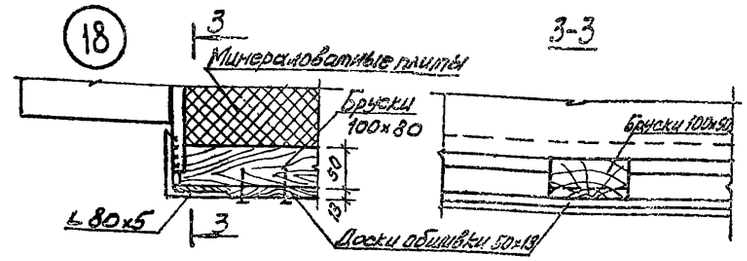

19

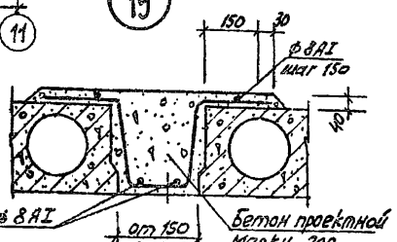

20

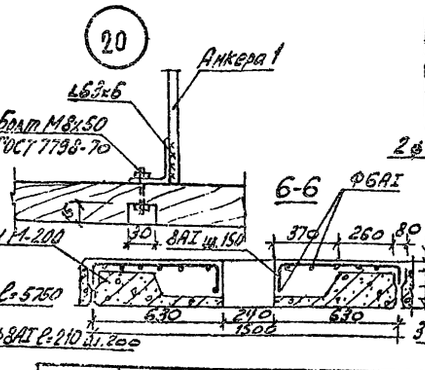

21

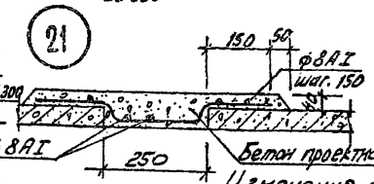

Примечания:

1. Плиты перекрытия и покрытия укладывать по свежеуложенному раствору толщиной 15мм. Швы заделать песчаным бетоном марки „200."
2. Отверстия в плитах сверлить только в пределах пустот с последующей заделкой цементным раствором марки „100."
3. Расход древесины:

   Бруски 100×50 – 0,33 м³.

   доски обшивки – 0,50 м.

   Установку анкеров А-2, А-3 см. АС-1.
4. Монтажный план перекрытия над подвалом в осях 3-5 см. лист АС-05.

Изменения внесены: Декабрь 1977г. Гл. инж. пр-та Подпись /Ю. Павлов/ М1:200; 1:20; 1:5

1977	Детские ясли-сад на 140 мест универсального назначения	Монтажные планы перекрытия над 1 6ым этажом, покрытия и подшивного потолка. Сечения. Узлы 18,21.	Типовой проект 212-2-41/75	Альбом I	Лист АС-7и

проверил: Зам.

Монтажная схема остекленной перегородки ИОП-1

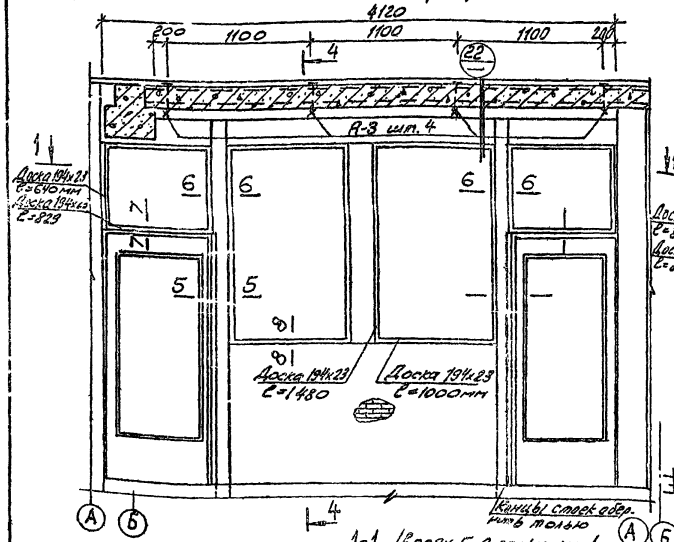

Монтажная схема остеклений перегородки ИОП-2

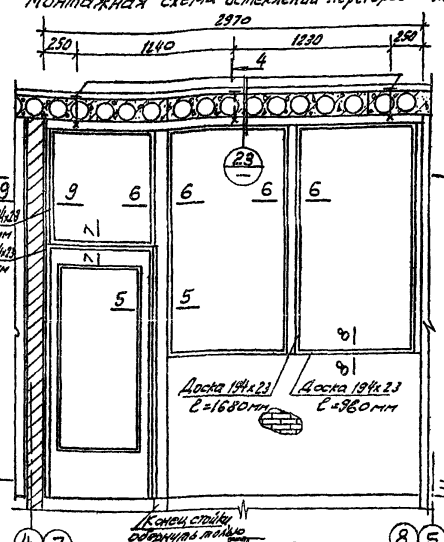

Монтажная схема остекленной перегородки ИОП-3

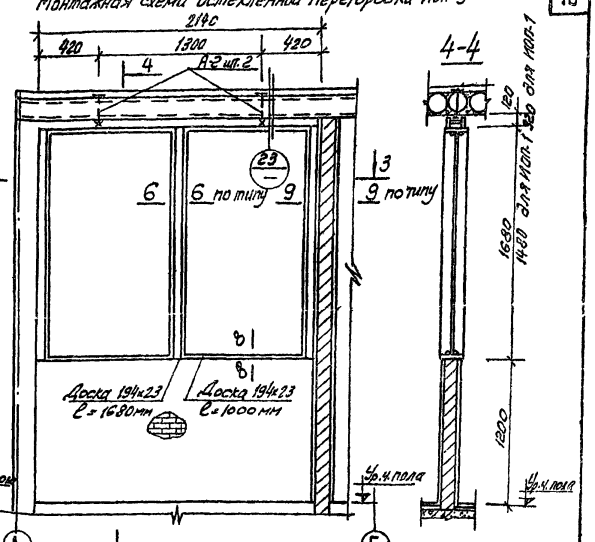

4-4

1-1 (восях Б-А зеркально)

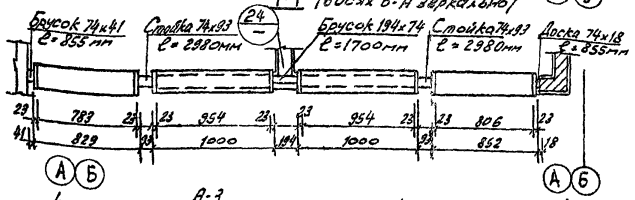

2-2

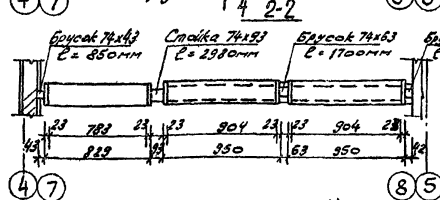

3-3

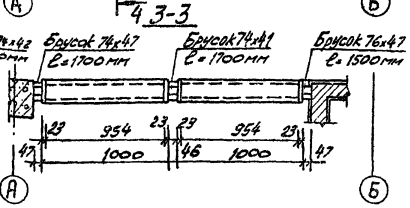

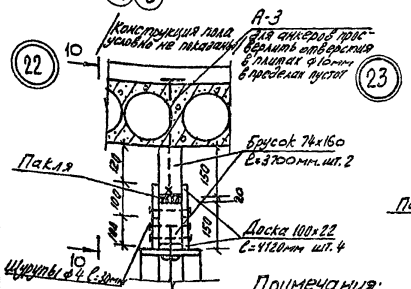

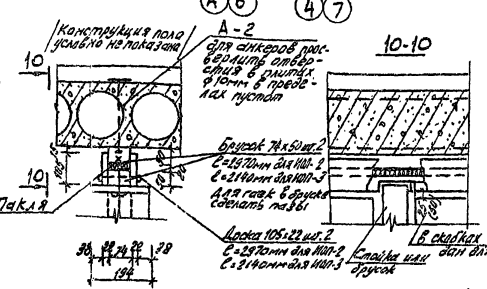

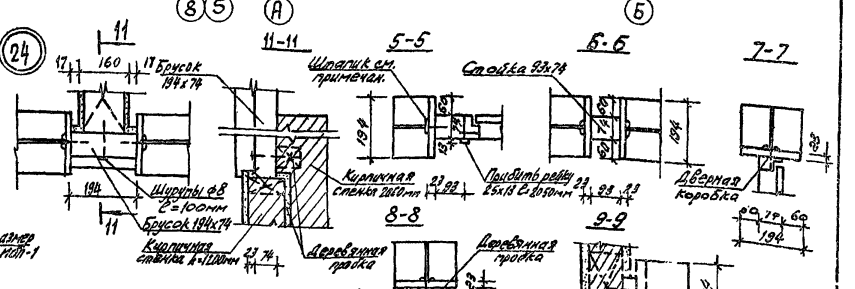

Примечания:

1. Данный лист читать совместно с листами АС-1; АС-2.
2. Шурупы приняты по ГОСТ 1144-70.
3. Гвозди приняты по ГОСТ 4028-63.
4. Расход древесины дан по черновым заготовкам.
5. В сечениях 1-1; 2-2; 3-3, стекла, штапики условно не показаны.
6. Штапики приняты по серии 1.136-3.
7. Стекло оконное S=4мм принято по ГОСТ 111-65.
8. Расход материалов:
   на ИОП-1 древесины-0,35м³, стекла-3,6м², анкеров — 4 шт.
   на ИОП-2 древесины-0,16м³, стекла-4,1м², анкеров - 3шт.,
   на ИОП-3 древесины-0,12м³, стекла-3,1м², анкеров - 2шт.
9. Отделки см. альбом О лист АС-07.

М 1:25; 1:10

1974г.	Детские ясли-сад на 140 мест универсального назначения	Монтажные схемы остекленных перегородок ИОП-1, ИОП-2; ИОП-3. Сечения. Узлы 22÷24.	Типовой проект 212-2-41/75	Альбом I	Лист АС-8

проверил:

Монтажный план лестниц по оси 3; 11 и по осям 6; 13; 15 /зеркально/

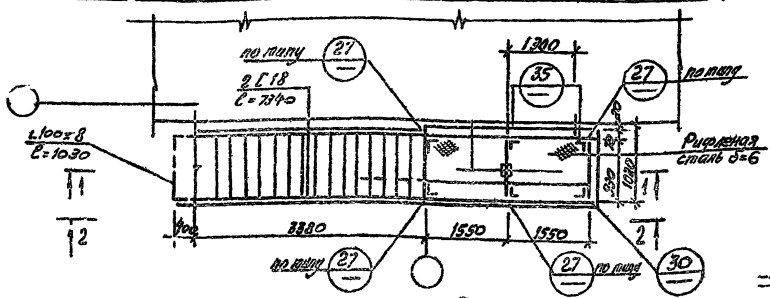

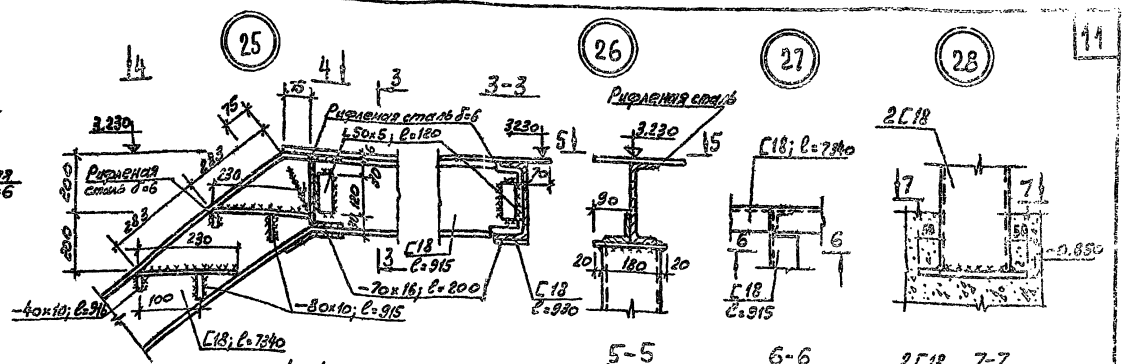

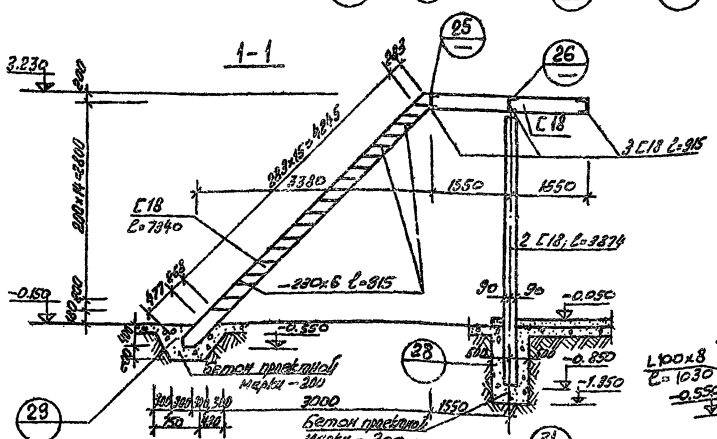

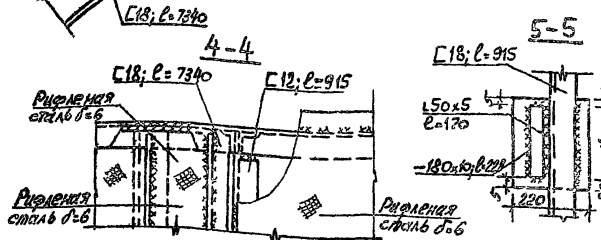

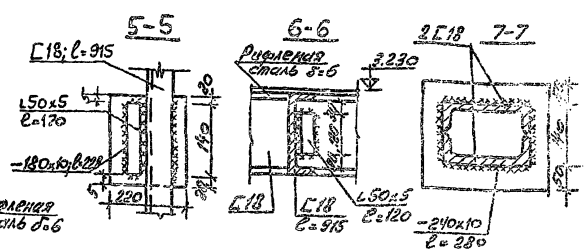

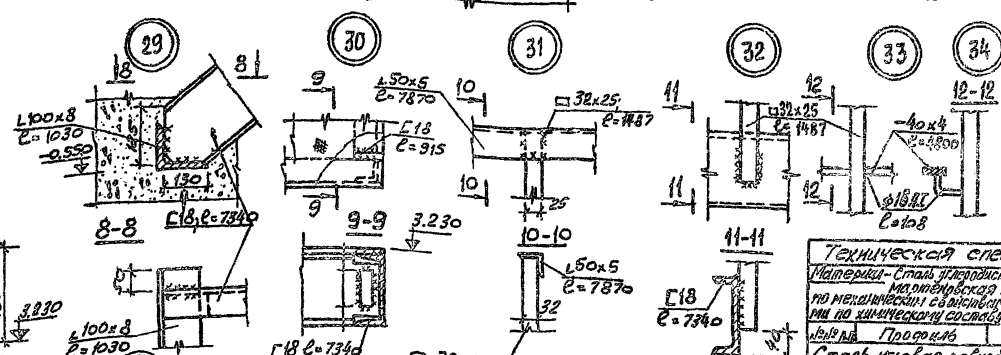

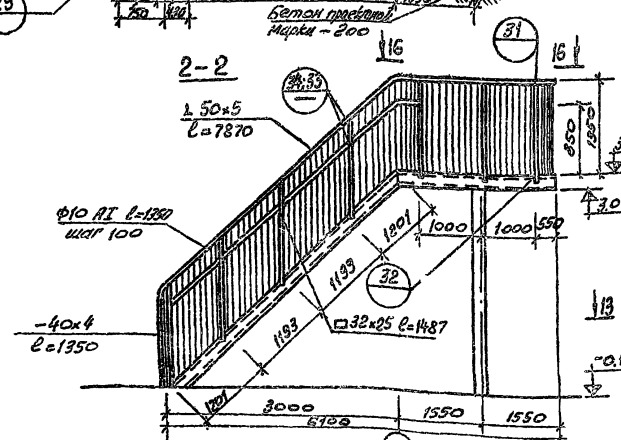

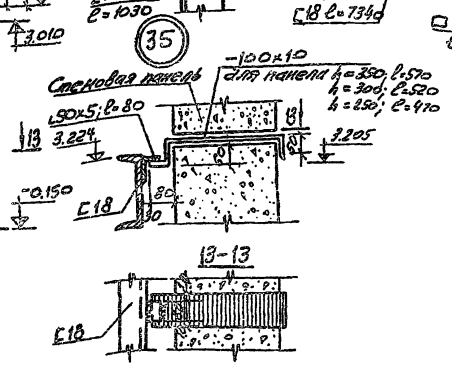

Примечания:

1. Данный лист смотреть совместно с листами АС-14и.
2. В узле 35 и сечении 5-5 настил условно не показан.
3. Расход бетона проектной марки - 200 на устройство фундаментов - 1,96м³.
4. Техническая спецификация стали составлена без надбавок на отходы на 1 лестницу.
5. Сварку производить электродами типа Э-42 ГОСТ 9467-75, h шва a = 6мм.
6. Отделку см. лист АС-07и, альбом О.

Техническая спецификация стали

Материал - Сталь углеродистая обыкновенного качества марки ВСт3сп5 поставки по механическим свойствам с дополнительными требованиями по химическому составу по подгруппе „В" ГОСТ 380-71

№№ поз.	Профиль	Длина м	Масса Т.Н.
Сталь угловая равнобокая ГОСТ 8509-72			
1	L 50х5	Нормальная	0,051
2	L 100х8	"	0,012
Швеллеры ГОСТ 8240-72			
3	Г 18	Нормальная	0,350
Сталь квадратная ГОСТ 1133-71			
4	32 х 25	Нормальная	0,112
Сталь листовая универсальная ГОСТ 8568-57			
5	- δ 6	Нормальная	0,326
Сталь полосовая ГОСТ 103-57* 82-70			
6	- δ 10; 8; 16	Склейские размеры	0,155
7	- δ 25	"	0,045
Сталь круглая ГОСТ 2590-71			
8	ф10	Нормальная	0,081
9	ф16	"	0,0015
		Итого:	1,1035

Внесены изменения Декабрь 1977г.
Подпись Ю. Иванов.

1977	Детские ясли-сад на 140 мест универсального назначения	Эвакуационные лестницы. Монтажный план. Сечения. Узлы 25÷26	Типовой проект 212-2-41/75	Альбом I	Лист АС-9и

проверил!

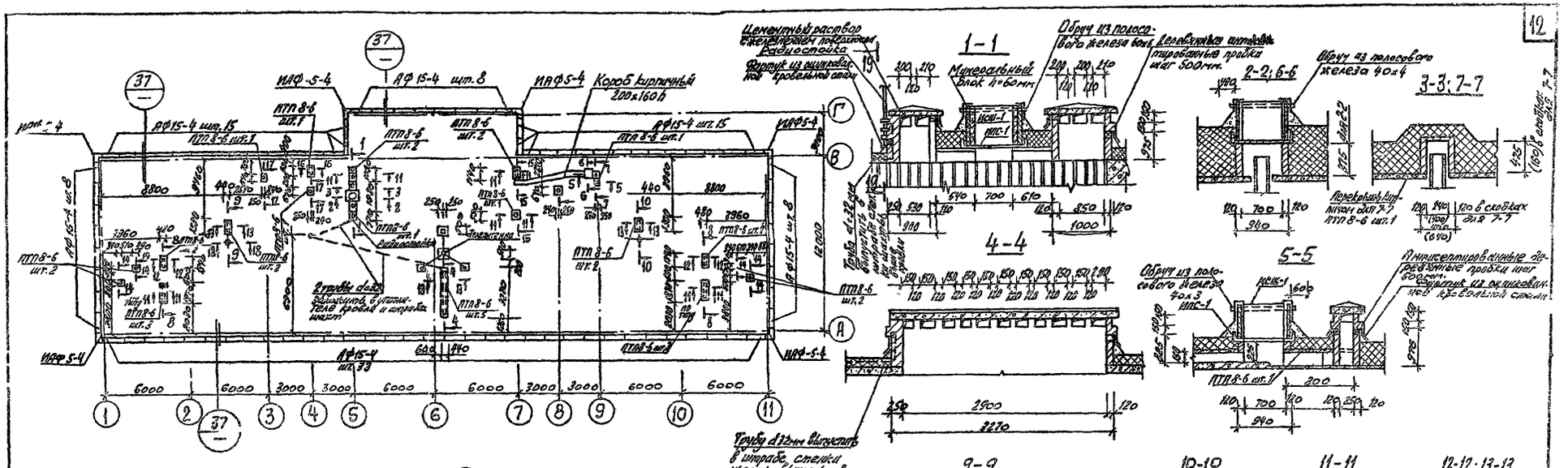

Примечания.

1. Данный лист совместно с листами АС-1, АС-2, АС-6 Альбом VI, ОВ-7 АС-6, Альбом VI.
2. Все привязки шахт даны по наружным граням стен каналов.
3. Под кирпичные стенки шахт под отверстиями в вентблоках проложить металлическую сетку.
4. Незаполненные отверстия в вентблоках заделать по месту.
5. Расход материалов: Деревянные пробки - 4 шт. 4 ЭД 7 кг; ГОСТ 103-57*
   Труба d=32мм (ГОСТ 10704-63*) - 35кг. ∠ 63×6 3,6 п.м. - 21кг ГОСТ 8509-72.

М. 1:200; 1:50; 1:20; 1:10

1974	Детские ясли-сад на 140 мест универсального назначения	План кровли. Сечения. Узел 37.	Типовой проект 212-2-41/75	Альбом I	Лист АС-10

проверил:

План навеса

Монтажный план стоек и балок покрытия.

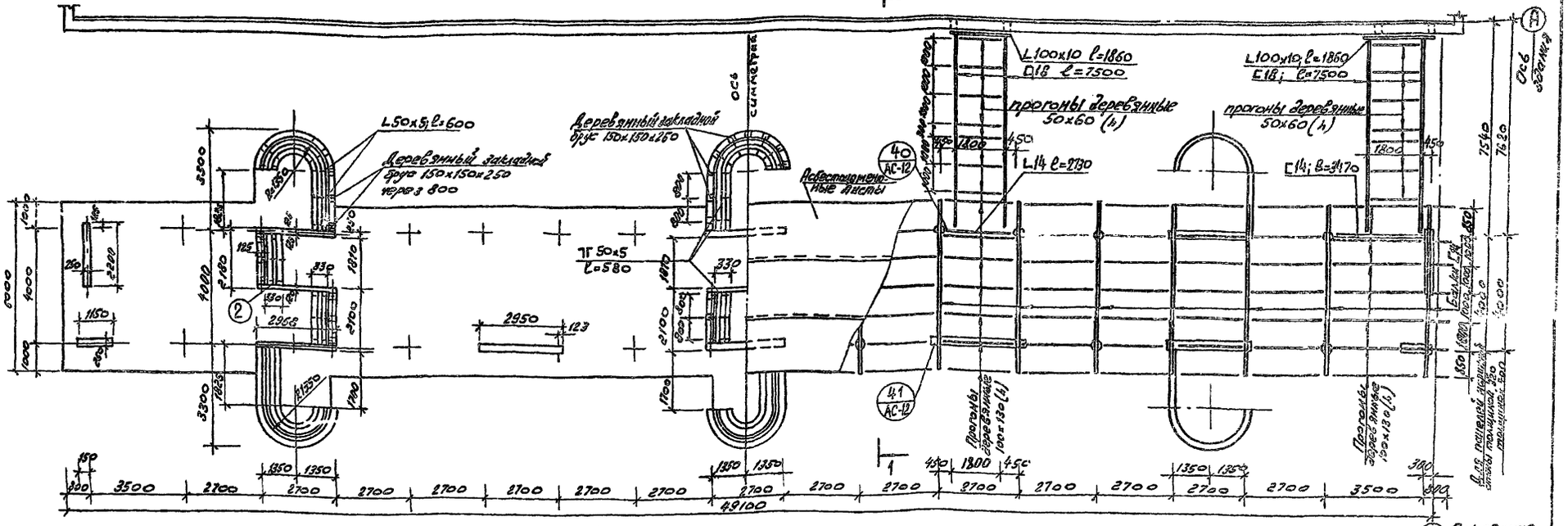

1-1

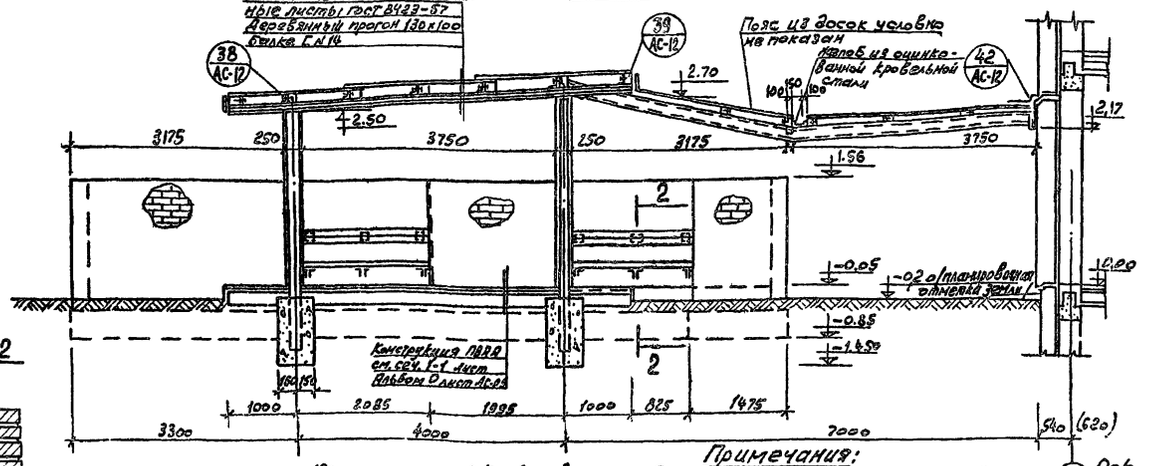

2-2

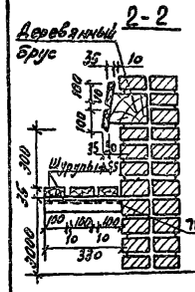



Техническая спецификация стали на теневой навес

Материал - Сталь углеродистая обыкновенного качества мартеновская марки 86 Ст.3 поставляемая по механическим свойствам с дополнительными требованиями по химическому составу по подгруппе В ГОСТ 380-71

№ п/п	Профиль	Длина м	Вес кг	Примечания
	Сталь угловая ГОСТ 8509-72			
1	L 50x5	Нормальная	316	
2	L 63x6	"	903	
3	L 120x10	"	196*	
	Швеллеры ГОСТ 8240-72			
4	C 18	60,0	376,0	
5	C 14	108,1	1325,0	
	Сталь арматурная круглая ГОСТ 5781-61*			
6	Ф10 AI	2,9	1,60	
7	Ф8 AI	7,8	3,08	
	Сталь полосовая ГОСТ 5681-57*			
8	δ=10		45,1	

Объем древесины: брус 130x100 - 4,5 м³, брус 50x50 - 0,1 м³
лаги 40x100 - 2,8 м³, доски 37мм - 18,1 м³

Асбестоцементные листы ВУ2 ГОСТ 8425-57 шт. 175

Асбестоцементная труба Дн=170 ГОСТ 539-73) l=3950 шт 10, l=3750 шт 6

Примечания:

1. Кладку вести из обыкновенного глиняного кирпича марки 75 на р-ре М-25
2. Отделку см. лист АС-27 Альбома.
3. За отм. 0,000 принята отметка чистого пола 1 этажа здания детского сада.
4. Стойки навеса из асбестоцементных труб забить после монтажа бетоном М-50.
5. План фундаментов см. лист АС-09 альбом 0.
6. Деревянные прогоны подвергнуть глубокой пропитке антипереном

1974	Детские ясли-сад на 140 мест универсального назначения	Теневой навес. План. Монтажная схема каркаса, покрытия. Разрезы I-I.	Типовой проект 212-2-41/75	Альбом I	Лист АС-11

проверил: [illegible] 19/6

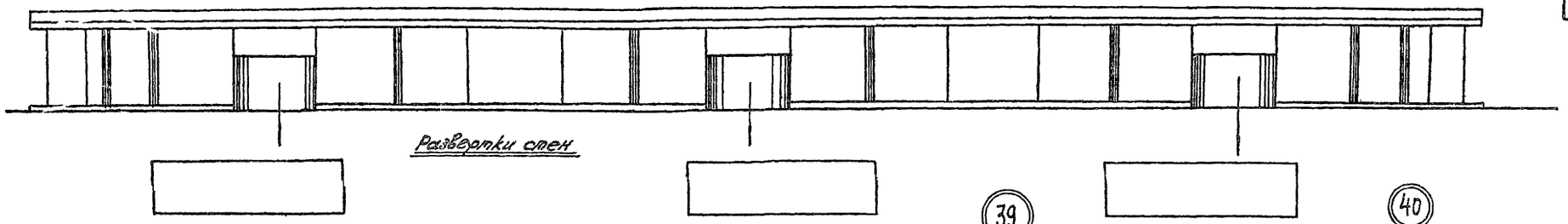

Развертки стен

38

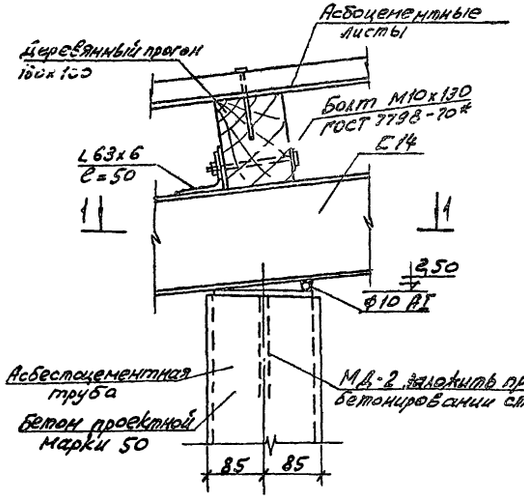

1-1

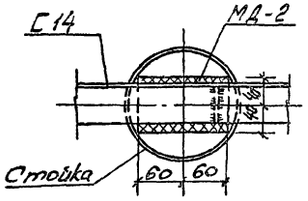

2-2

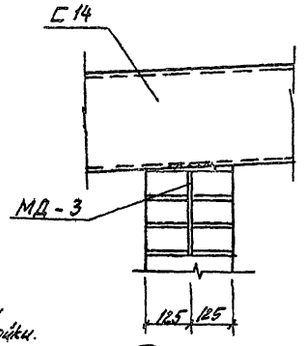

2

41

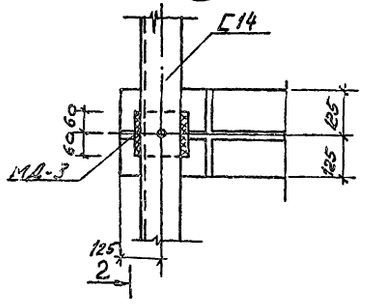

39

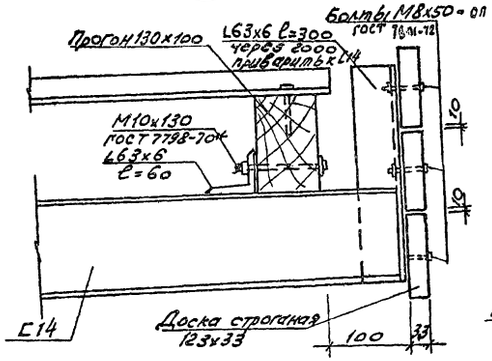

40

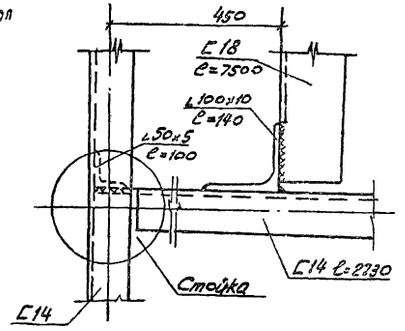

42

3

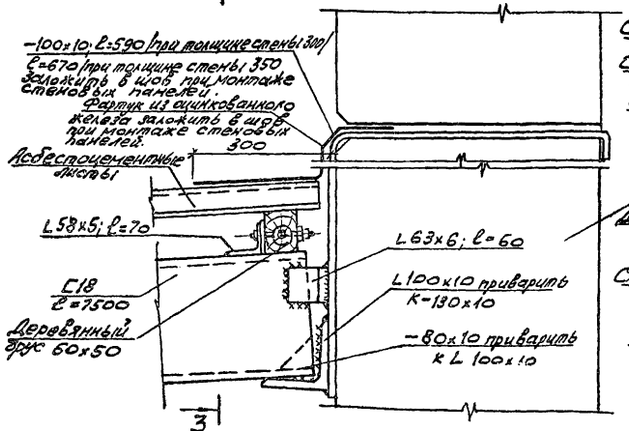

3

3-3

(Асбоцементные листы условно не показаны)

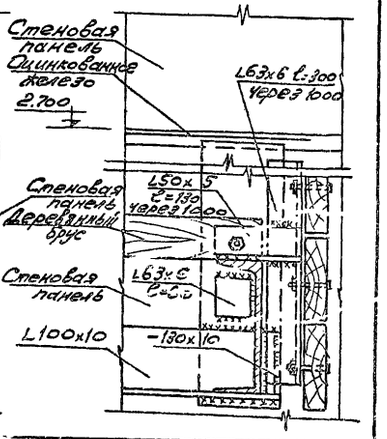

1974	Детские ясли-сад на 140 мест универсального назначения	Теневой навес. Фасад. Узлы 38÷42	Типовой проект 212-2-41/75	Альбом I	Лист АС-12

проверил:

Схема размещения архитектурно декоративных элементов в интерьере

План 1го этажа

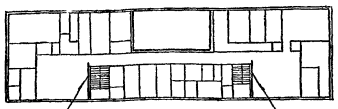

План 2го этажа

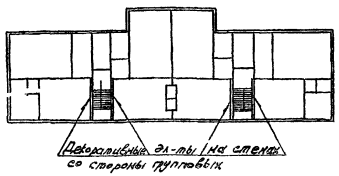

Примеры решения архитектурно - декоративных элементов

групповые

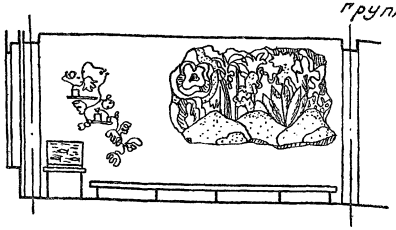

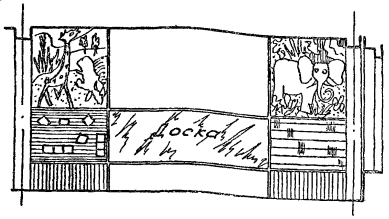

Лестницы

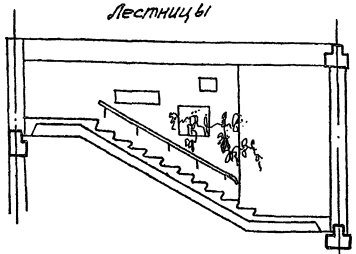

Игральные столовые

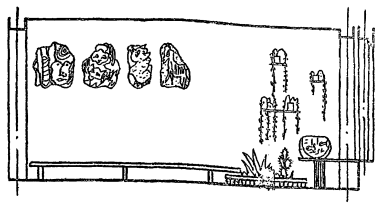

Комната для гимнастических и музыкальных занятий /развертка/

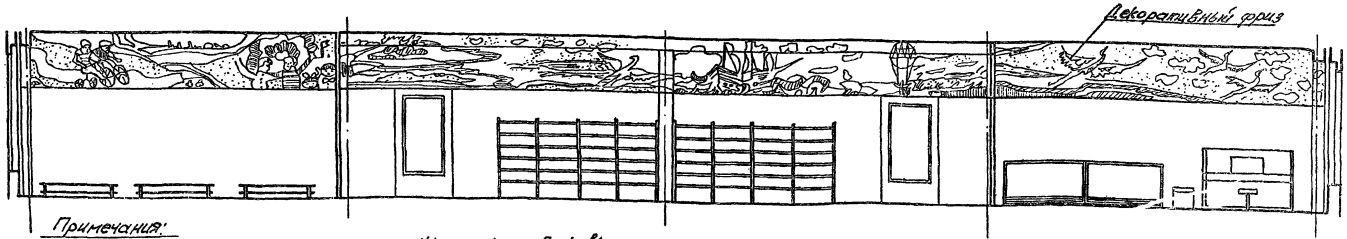

Примечания:

Декоративные элементы могут быть выполнены из различных материалов: мозаика, гипсовый рельеф, сграффито, дерево, металл, цветное стекло и др. Композиционное решение должно быть увязано с отделкой мебели, цветом пола, окраской стен.

Указанные работы выполняются по спецзаказу художественным фондом с привлечением дополнительных средств заказчика.

М 1:50

1974г.	Детские ясли-сад на 140 мест универсального назначения	Примерное решение интерьеров	Типовой проект 212-2-41/75	Альбом I	Лист АС-13

проверил: Рам

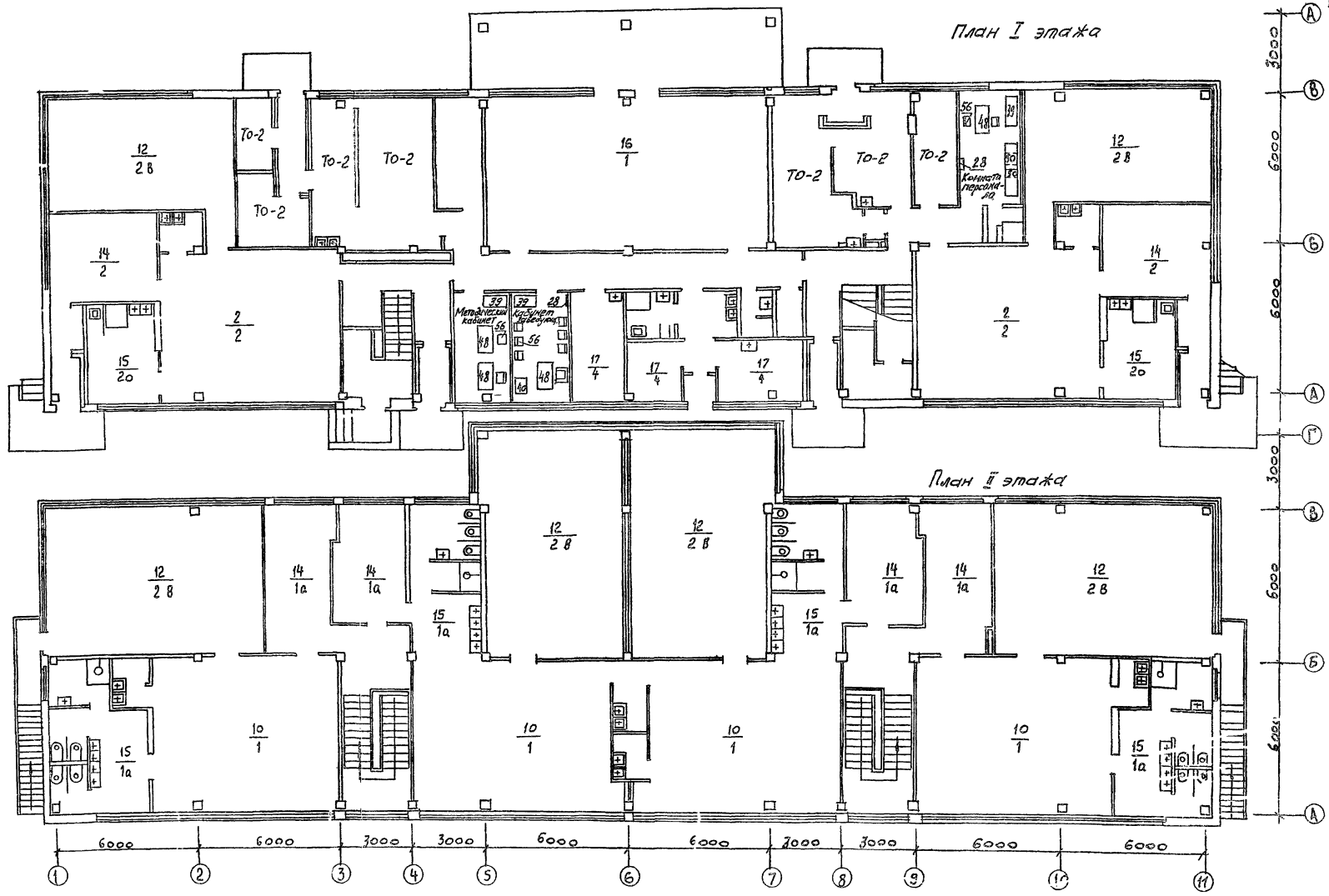

ТО-2 – Номер листа настоящего проекта.

12/2В – в числителе – страница „НА-2.1–71 нормалей планировочных элементов детских ясель-садов", в знаменателе – номер варианта

1974	Детские ясли-сад на 140 мест универсального назначения	Планы I и II этажей	Типовой проект 212-2-41/75	Альбом I	Лист ТО-1

М 1:100

проверил:

Пищеблок

Вариант кухни с оборудованием, работающем на газе

Постирочная

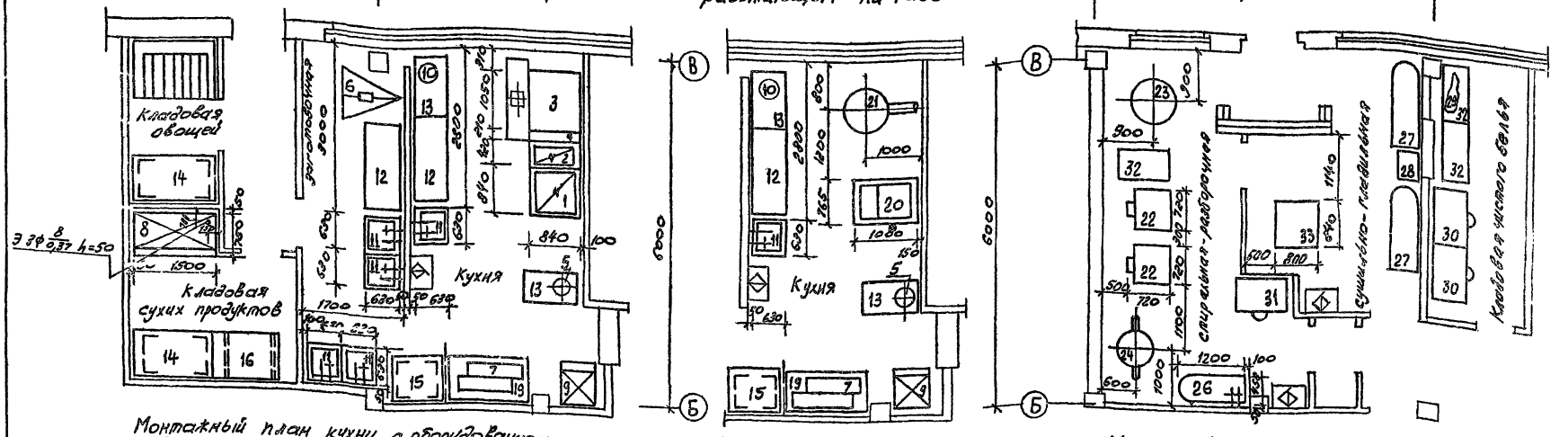

Монтажный план кухни с оборудованием, работающем на электричестве

Монтажный план кухни с оборудованием, работающем на газе.

Монтажный план постирочной

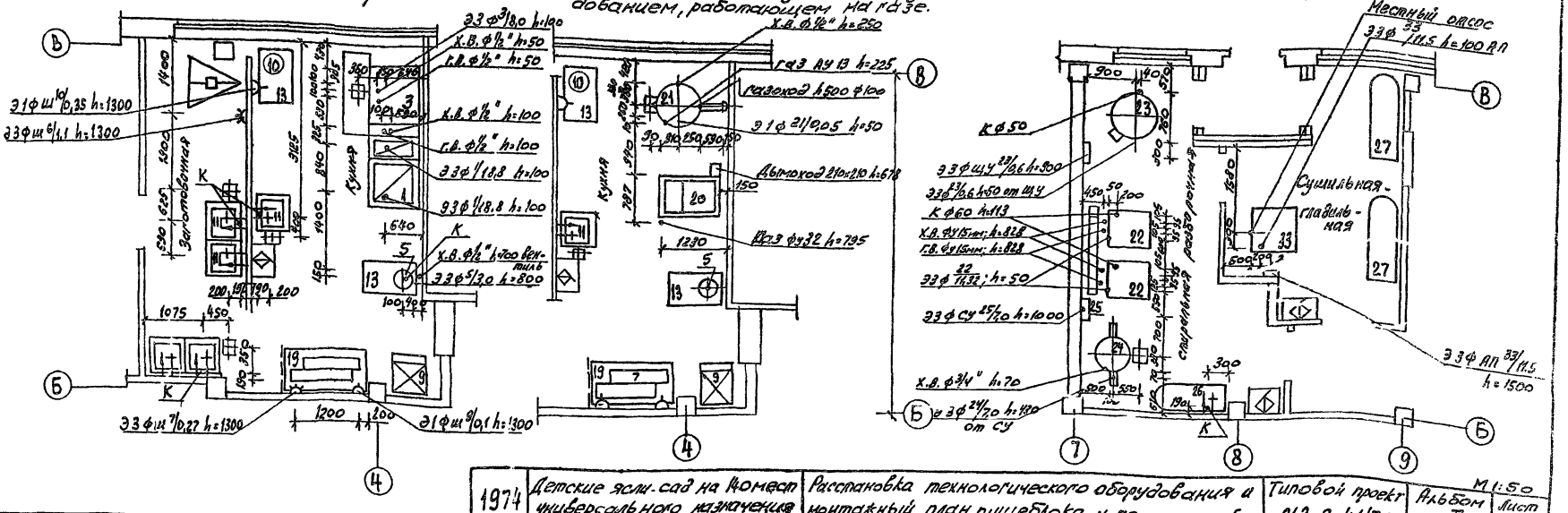

1974	Детские ясли-сад на 140 мест универсального назначения	Расстановка технологического оборудования и монтажный план пищеблока и постирочной	Типовой проект 212-2-41/75	Альбом I	Лист ТО-2

М 1:50

Проверил:

№ п/п	Шифр позиции каталога оборудования	Наименование и техническая характеристика оборудования	Тип марка каталог чертежа	Завод-изготовитель	Ед. изм.	Кол.	Вес в кг. единицы	Вес в кг. общий	Стоимость расчетная единицы в руб.	Стоимость расчетная общая в тыс. руб.
1	2	3	4	5	6	7	8	9	10	11
1		Стол детский двухместный 1100×450×520	ТМД-2Б	ЦНИИЭП учебных заведений Типовая мебель детских яслей-садов 21-0-1 часть I	шт.	19				
2		Стол детский двухместный 1100×450×550	Т-МД-3Б		"	33				
3		Шкаф для одежды персонала 1200×476×1200	ТМД-14Б		"	6				
4		Табурет персонала 350×300×300	Т-МД-16Б		"	12				
5		Стол четырехместный 800×750×370	Т-МД-2А		"	2				
6		Стол четырехместный 800×750×410	Т-МД-3А		"	6				
7		Стол четырехместный 800×750×430	Т-МД-4А		"	3				
8		Стул детский 304×259×772	Т-МД-2Б		"	10				
9		Стул детский 304×259×425	Т-МД-3*		"	32				
10		Стул детский 334×253×469	Т-МД-4*		"	38				
11		Стул детский 334×282×510	Т-МД-6*		"	38				
12		Стул детский 364×308×566	Т-МД-6*		"	52				
13		Стул детский 364×328×605	Т-МД-7*		"	25				
14		Стол воспитателя 1269×450×720	Т-1411-1/2	ЦНИИЭП учебных зданий. Типовая мебель детских яслей-садов 21-0-1 часть II	"	8				
15		Стул воспитателя 364×328×605	Т-МД-7*		"	8				
16		Стол-подставка для уголка живой природы	Т-МД-12Б	ЦНИИЭП учебных зданий Типовая мебель детских яслей-садов 21-0-1 часть I	"	6				
		А. Скамейка 1200×450×450			"	—				
		Б. Подъ ветошница 1200×450×80			"	—				
		В. Тумба 450×470×750			"	—				
17		Шкаф для пособий и игрушек 1200×455×1550	Т-МД-7Б		"	30				
18		Бурет-стойка 1800×600×1900	Т-МД-8	Типовой проект 21-04-4/67 Детский ясли-сад на 280 мест с дневным пребыванием детей "Альбом V"	"	7				
19		Доска наколочная и тарельная 500×80×1000	Т-МД-11Б	ЦНИИЭП учебных зданий. Типовая мебель детских яслей-садов 21-0-1 часть I	"	16				
20		Шкаф для одежды детей с подушкой 1200×390×1700	Т-МД-13	Типовой проект 21-04-4/67 Детские ясли-сад на 280 мест с дневным пребыванием детей "Альбом V"	"	28				
21		Кровать детская 1400×650×350/800	АРТ-81	Торговая сеть	"	102				
22		Диван 1000×600×400	АРТ-4000		"	1				

1	2	3	4	5	6	7	8	9	10	11
23		Кровать-манеж индивидуальных 1200×600×870	Т-МД-29Б	ЦНИИЭП учебных зданий Типовая мебель детских яслей-садов 21-0-1 часть I	шт.	42				
24		Манеж-горка 3600×1200×870	Т-МД-29Б		"	1				
25		Шкаф для белья 1220×455×550	Т-МД-23Б		"	4				
26		Барьер 2150×350×475	Т-МД-23Б		"	1				
27		Горка со скатом 2505×600×870	Т-МД-25Б		"	1				
28		Вешалка настенная	АРТ 5401	Торговая сеть	"	1				
29		Шведская стенка 750×150×1600	Т-МД-28Б		"	4				
30		Стойка для гимнастического оборудования 1050×300×1600	Т-МД-28Б		"	1				
31		Скамья гимнастическая 2000×200×200	ТМД-30Б	ЦНИИЭП учебных зданий	"	2				
32		Скамья гимнастическая 2000×200×250	Т-МД-30Б	Типовая мебель детских яслей-садов 21-0-1 часть I	"	2				
33		Вешалка настенная для полотенец 520×140×600	Т-МД-31Б		"	28				
34		Шкаф для горшков 1500×300×1200	Т-МД-32Б		"	2				
35		Шкаф для хозяственных принадлежностей 600×475×1200	Т-МД-33		"	6				
36		Стол инструментальный 550×940×895		г. Одесса. Завод "Медоборудования"	"	1				
37		Шкаф для белья 1050×620×2000	ШБ-2	г. Москва, Контора "Союзинвентарь"	"	2				
38		Гнездо 1500×750×1500	Красный октябрь 5	Торговая сеть	"	1				
39		Шкаф канцелярский 360×430×1850	ОК-01-225/1		"	3				
40		Шкаф несгораемый 750×650×1500		г. Москва Э-д "Металлист"	"	1				
41		Весы медицинские 370×677×1430	ВМ-150	Орехово-Зуевский з-д "Приборостроитель"	"	1				
42		Стерилизатор 314×160×125; 1кВт; 220 В; 1ф	О-86	Тульский завод "Медоборудования"	"	1				
43		Шкаф медицинский двухстворчатый 610×400×1502	УЗ-ВБ-64	Львовский завод "Медоборудования"	"	1				
44		Облучатель рецир. кварцевый на штативе 460/760×470×1561; 1 лам. 120 Б; 1ф	ОРК-21	Свердловский завод "ЭМА"	"	1				
45		Кварц-солюкс портативный 460/760×300×2300; 2 лам. 120 Вт; 1ф	ЛОП-4		"	1				
46		Ростомер деревянный с откидной скамейкой 420×530×2200	ТУ-795	З-д "ДПП" г. Киев	"	1				
47		Скамья для раздевания 1200×300×320	Т-МД-1Б	ЦНИИЭП учебных зданий. Типовая мебель детских яслей-садов 21-0-1 часть I	"	12				
48		Секция шкафчиков одноместных 900×650×780	АРТ 1500	Торговая сеть	"	6				
49		Стул для письма 6400	АРТ 804		"	1				

1974	Детские ясли-сад на 140 мест универсального назначения	Сводная спецификация технологического оборудования	Типовой проект 212-2-41/75	Альбом I	Лист ТО-3

Копир: Ясюк Сводил:

№№ п/п	Шифр по ОСТ 36-13-72 электротехнической части	Наименование техническая характеристика оборудования	Тип марка каталог № чертежа	Завод-изготовитель	Един. изм.	Кол-во	Вес в кг. Единицы	Вес в кг. Общий	Стоимость по смете Единицы в руб.	Стоимость по смете Общая в тыс. руб.
1	2	3	4	5	6	7	8	9	10	11
50		Шкаф для одежды 800х630х2000	ШО-3	г. Москва контора „Союзинвентарь"	шт.	2				
51		Аппарат ультравысокочастотной терапии 0,08 кВт; 220 В; 1 ф	УВЧ-4	Свердловский завод „ЭМА"	„	1				
52		Телевизор 0,15 кВт; 220 В; 1 ф	„Темп"	Торговая сеть	„	1				
53		Стол для телевизора			„	1				
54		Кресло рабочее полумягкое 540х480х610	МИБ-25	Альбом библиотечной мебели Госуд. Дворов. Библ. СССР им. Ленина	„	1				
55		Табурет персонала 330х300х300	Т-МД-16 Е	Мебель для учебных заданий. Типовая мебель детских ясель-садов 21-01 Часть II	„	3				
56		Стул 400х470х804	СПТ-300	Егорьевская мебельная фабрика	„	14				
57		Кушетка смотровая 1800х600х615	ТО-7	Торговая сеть	„	1				
		Кухня с оборудованием, работающем на электричестве								
1		Электроплита секционная модульная: Вариант: 880х880х860; 18,8 кВт; 380/220 В; 3 ф	ПЭСМ-4Ш	Дружкевичский з-д торгового машиностроения	шт.	1	210,0	210,0		
2		Электроплита секционная модульная: Вариант: 920х840х850; 13,8 кВт; 380/220 В; 3 ф	ПЭСМ-4ДК		„	1	70,0	70,0		
3		Котел пищеварочный электрический секционно-модульный; 1050х840х960; 7,5 кВт; 380 В; 3 ф	КПЭСМ-60	Сокульский з-д торгового машиностроения	„	1	250,0	250,0		
4		Секция-вставка к тепловому оборудованию с кран-смесью; 210х880х1190	ВКСМ	Людиновский завод торгового машиностроения	„	1	38,0	38,0		
5		Кипятильник электрический 456х350х690; 3,0 кВт; 380/220 В; 3 ф	КНЭ-25	Калининградский з-д торгового машиностроения	„	1	21,0	21,0		
6		Привод универсальный 350х900х675; 1,1 кВт; 380/220 В; 3 ф	ПУ-0,6 СВ22-5	Пермский завод торгового машиностроения	„	1	35,0	35,0		
7		Хлеборезка настольная 1025х520х650; 0,27 кВт; 380/220 В; 3 ф	МРХ-180	Кибартайский завод торгового оборудования	„	1	75,0	75,0		
8		Шкаф холодильный 1500х750х1800; 0,37 кВт; 380/220 В; 3 ф	ШХ-0,8	Марийский з-д торгового машиностроения	„	1	400,0	400,0		
9		Шкаф холодильный 640х732х1375; 0,1 кВт; 220 В; 1 ф	„ЭМА"	Московский завод имени Лихачёва	„	1	200,0	200,0		
10		Соковыжималка 220х300х300; 0,35 кВт; 220 В; 1 ф	СВ-2	Московский электромашиностроительный завод	„	1	6,0	6,0		
11		Ванна моечная односекционная 630х630х860	ВМ-1Д	Кибартайский завод торгового машиностроения	„	5				
12		Стол производственный 1470х630х860	СП-1470Л	г. Москва Контора „Союзинвентарь"	„	2				
13		Стол производственный 1050х630х860	СП-1050Л		„	2				
14		Стеллаж производственный 1470х840х2000	СПС-1		„	2				
15		Стеллаж производственный 1050х840х2000	СПС-2	г. Москва Контора „Союзинвентарь"	шт.	1				
16		Подтоварник 1050х840х200	ПТ-2		„	1				
17		Ларь для овощей 1470х1050х1500	ЛО-1		„	1				
18		Весы 650х554х202	ВШП-150	Кокчетавский механический завод	„	1				
19		Стол для хлеборезки 1470х840х860	СХ-1	г. Москва, Контора „Союзинвентарь"	„	1				
		Вариант кухни с оборудованием, работающем на газе								
20		Плита газовая с духовым шкафом 765х1080х813. Расход газа 0,27 м³/час	ПСГ-Ш-2	Опытный завод новых строительных механизмов	шт.	1	250,0	250,0		
21		Котел пищеварочный газовый 1620х895х1150; Расход газа 1,5 м³/час	КПГ-60	Новотроицкий машиностроительный завод	„	1	143,0	143,0		
		Остальное оборудование осталось без изменений								
		Оборудование постирочной								
22		Стиральная машина 1220х720х1050; 4,32 кВт; 220/380 В; 3 ф	КП-114	Элитовский машиностроительный завод	шт.	2	180,0	360,0		
23		Центрифуга 785х620х765 Д 0,6 кВт; 220/380 В; 3 ф	ЦЛ-5	Пензенский завод „Коммаш"	„	1	124,0	124,0		
24		Котел электрический 945х840х1430; 7,0 кВт; 380/220 В; 3 ф	КПЭ-60	Ярославский з-д холодильных машин	„	1	125,0	125,0		
25		Станция управления 380х308х490	СУ		„	1	40,0	40,0		
26		Ванна для замачивания белья 1200х450х900	ВН-30	Кировский чугунно-литейный завод	„	1				
27		Стол для утюжки белья 1500х500х900; 0,6 кВт; 220 В; 1 ф	Ц-10	г. Москва. Контора „Союзинвентарь"	„	2				
28		Тумбочка для белья 500х400х850		Торговая сеть	„	1				
29		Машина швейная настольная 0,27 кВт; 380/220 В; 3 ф	„Подольск"		„	1				
30		Шкаф для белья 1050х630х2000	ШБ-2	г. Москва Контора „Союзинвентарь"	„	2				
31		Ларь для грязного белья 1050х630х800	ЛБ-2		„	1				
32		Стол производственный 1050х630х850	СП-1050А		„	2				
33		Сушильный барабан 840х800х1200; 12 кВт; 380/220 В; 3 ф	КП-307	Харьковский завод коммунального машиностроения	„	1	284,0	284,0		
34		Местные вентиляционные отсосы типа „зонт" 9 л сеток, модуля, обруч 420х720х400	МВО-420ф	Комсаровский з-д Торгмаш	„	6				

1974	Детские ясли-сад на 140 мест универсального назначения	Сводная спецификация технологического оборудования	Типовой проект 212-2-41/75	Альбом I	Лист 70-4

проверил:

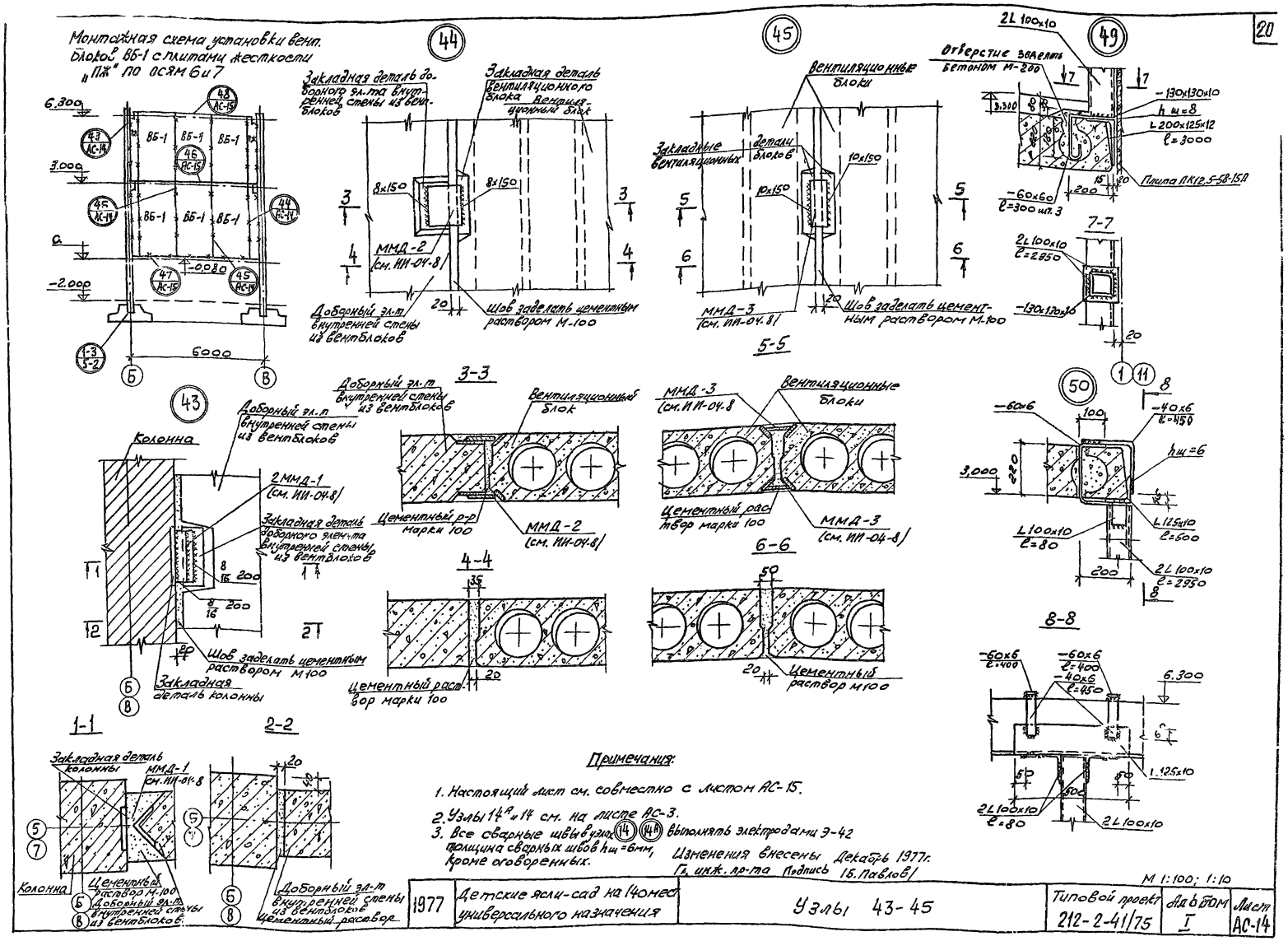

Примечания:

1. Настоящий лист см. совместно с листом АС-15.
2. Узлы 14А и 14 см. на листе АС-3.
3. Все сварные швы в узлах (14) (14А) выполнять электродами Э-42 толщина сварных швов $h_ш$=6мм, кроме оговоренных.

Изменения внесены Декабрь 1977г.
Гл. инж. пр-та Подпись Б.Павлов

М 1:100; 1:10

1977	Детские ясли-сад на 140 мест универсального назначения	Узлы 43-45	Типовой проект 212-2-41/75	Альбом I	Лист АС-14

Копир: Рожк. Сверил: [illegible]

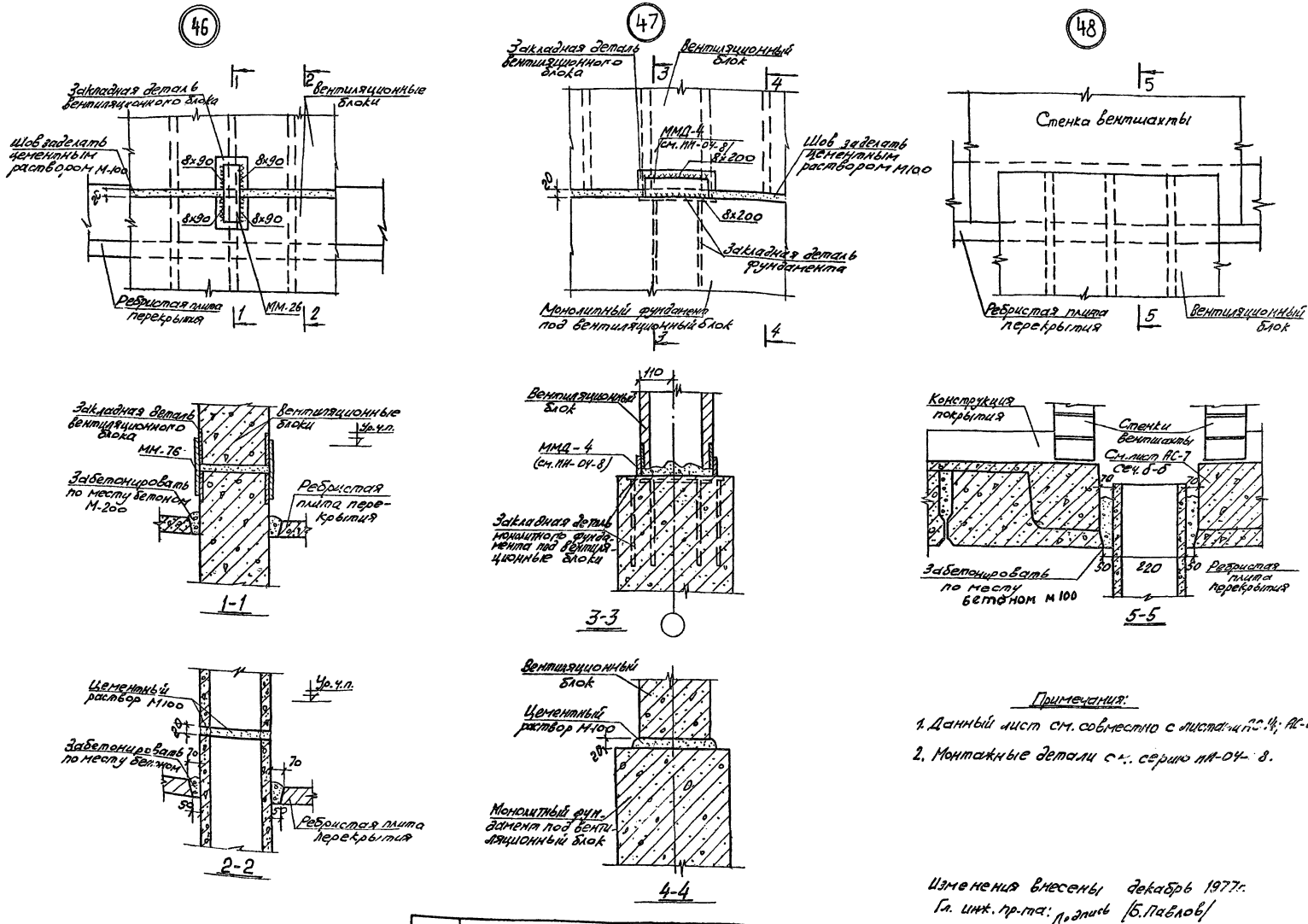

Примечания:

1. Данный лист см. совместно с листами АС-14; АС-03; АС-04.
2. Монтажные детали см. серию ПН-04-8.

Изменения внесены декабрь 1977г.
Гл. инж. пр-та: подпись /Б.Павлов/

1977	Детские ясли-сад на 140 мест универсального назначения	Узлы 46-48	Типовой проект 212-2-41/75	Альбом I	Лист АС-15

Копир: [illegible] Сверил: [illegible]

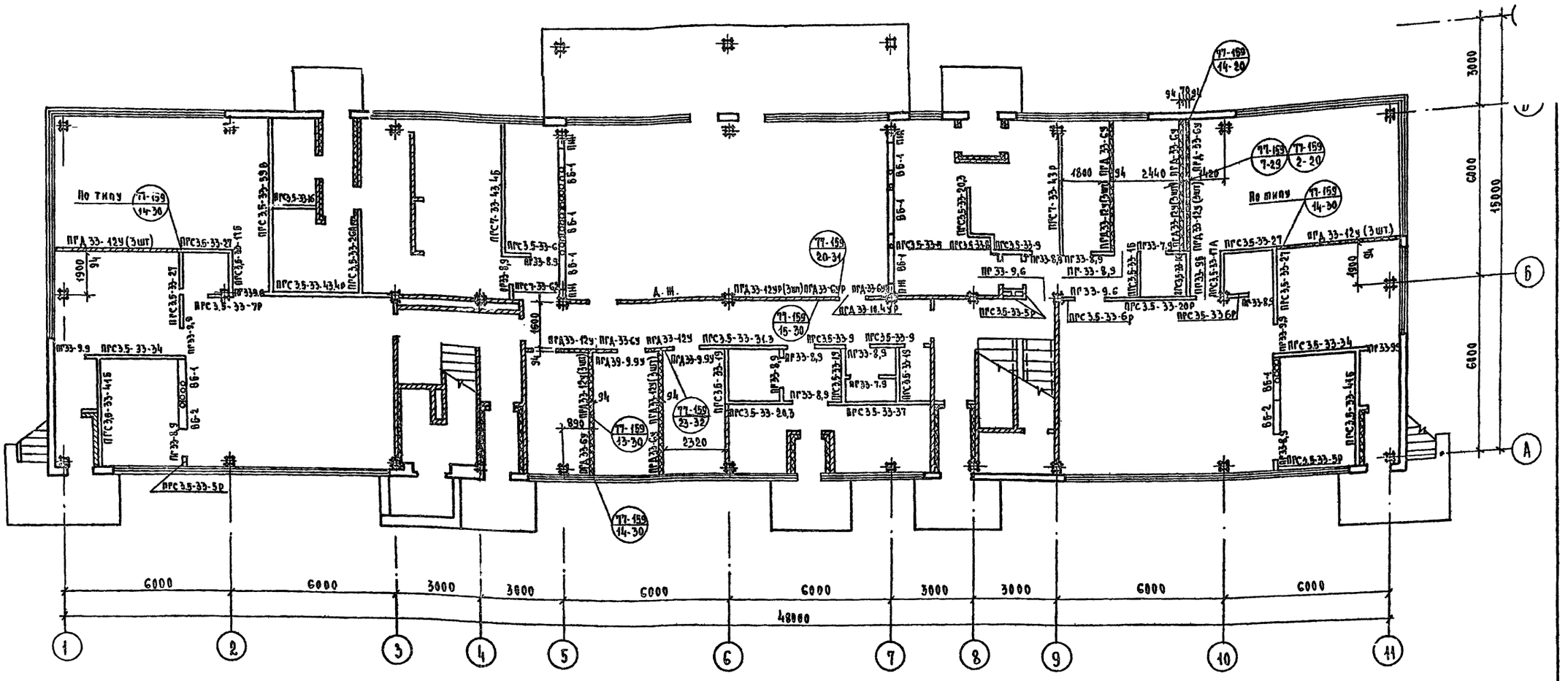
По типу
ПГА 33-12у (3шт)
ПРС3.5-33-27
ПРС3.5-33-5Р
ПРС3.5-33-6Р
ПРС3.5-33-20Р
ПРС3.5-33-34
ПРС3.5-33-37
ПГ33-9.9
ПГ33-8.9
ПГ33-9.6
ПГ33-7.9
ПГА33-12у(3шт)
ПГА33-9.9у
ПГА33-6у
ПГА33-10.4УР
ПГА33-12у(2шт)
ПГА33-12з(2шт)
ПГА33-12з(3шт)
ПГА33-6з
ПГА33-9.6
ПГА33-9.6з
ПГА33-7.9з
ПГА33-9.9з
ПГА33-12з
ПГА33-ПА
ПГА33-9.6
ПГА33-9.9
ПГА33-12
ПГА33-6
ПГА33-10.4УР
ПГА33-12у
ПГА33-9.9у
ПГА33-6у
ПГА33-12у(3шт)
ПГА33-12у(2шт)
ПГА33-12з(2шт)
ПГА33-12з(3шт)
ПГА33-6з

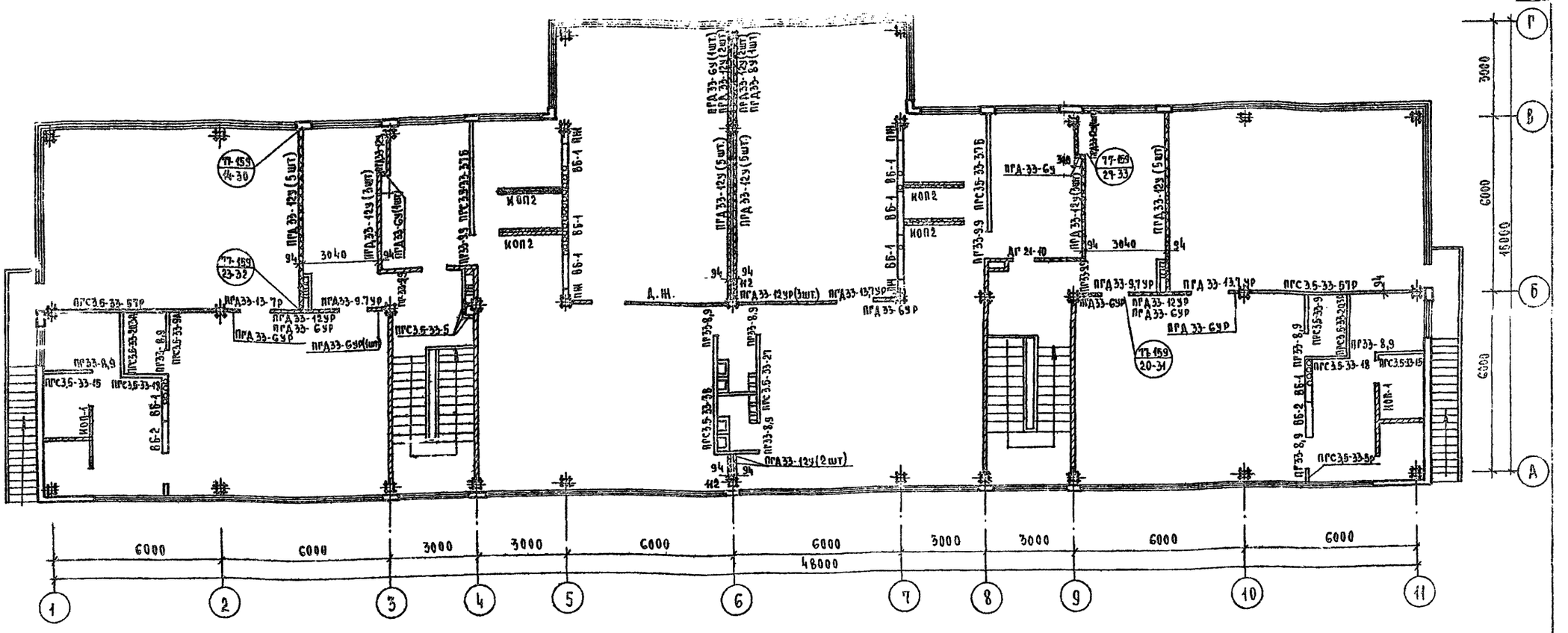

Спецификация гипсобетонных перегородок

Наименование	Каталог	Альбом	Марка	Длина мм	Расход материалов: гипсобетона м³	Древесины м³	Стали кг	Масса кг	Количество шт.: 1 эт.	2 эт.	Общее кол-во шт.
1	2	3	4	5	6	7	8	9	10	11	12
Гипсобетонные перегородки	1.231-1	8 вып. 1	ПГС 3.6-33-5	470	0.102	0.012	2.60	150	1	4	5
			ПГС 3.6-33-6	570	0.126	0.012	2.60	180	1	—	1
			ПГС 3.6-33-8	820	0.184	0.014	2.60	260	1	—	1
			ПГС 3.6-33-9	920	0.208	0.014	2.60	290	2	—	2
			ПГС 3.6-33-15	1460	0.337	0.017	5.20	460	—	4	4
			ПГС 3.6-33-16	1560	0.360	0.017	5.20	490	3	—	3
			ПГС 3.6-33-18	1780	0.412	0.018	5.20	560	—	2	2
			ПГС 3.6-33-19	1860	0.432	0.018	5.20	590	3	—	3
			ПГС 3.6-33-20Э	2030	0.473	0.019	5.20	640	2	—	2
			ПГС 3.6-33-27	2660	0.622	0.023	8.40	840	4	1	5
			ПГС 3.6-33-31.3	3130	0.733	0.026	7.80	990	1	—	1
			ПГС 3.6-33-34	3420	0.803	0.026	7.80	1080	2	—	2
			ПГС 3.6-33-37	3720	0.873	0.029	12.15	1170	1	—	1
			ПГС 3.6-33-38	3820	0.897	0.029	12.15	1205	—	1	1
			ПГС 3.6-33-5р	470	0.096	0.011	2.38	135	5	2	7
			ПГС 3.6-33-6р	570	0.115	0.011	2.38	165	2	—	2
			ПГС 7-33-6.2	620	0.138	0.013	2.69	195	1	—	1
Гипсобетонные перегородки	1.231-1	8 вып. 1	ПГС 3.6-33-7р	720	0.148	0.012	2.38	210	1	—	1
			ПГС 3.6-33-30р	2980	0.636	0.024	7.44	860	1	—	1
			ПГС 3.6-33-43р	4260	0.913	0.030	11.16	1230	1	—	1
			ПГС 3.6-33-43Ар	4340	0.930	0.031	11.16	1250	1	—	1
			ПГС 3.6-33-9А	920	0.205	0.015	2.60	285	—	2	2
			ПГС 3.6-33-16А	1560	0.357	0.018	5.20	490	2	—	2
			ПГС 3.6-33-17А	1660	0.381	0.018	5.20	520	1	—	1
			ПГС 3.6-33-20ЗА	2030	0.469	0.020	5.20	635	—	2	2
			ПГС 3.6-33-26А	2560	0.594	0.023	8.10	805	1	—	1
			ПГС 3.6-33-17Б	1660	0.375	0.019	5.20	515	1	—	1
			ПГС 3.6-33-37Б	3720	0.864	0.030	12.15	1165	—	2	2
			ПГС 3.6-33-41Б	4060	0.945	0.031	12.15	1270	3	—	3
			ПГС 3.6-33-59Б	5860	1.372	0.042	16.20	1840	1	—	1
Панели-вставки над дверными проемами	1.231-1	8 вып. 2	ПГ 33-7,9	720	0.047	0.005	0.52	65	2	—	2
			ПГ 33-8,9	820	0.054	0.006	0.52	75	11	9	20
			ПГ 33-9,6	920	0.060	0.005	0.39	67	4	—	4
			ПГ 33-9,9	920	0.061	0.006	0.52	85	4	4	8

Спецификация перегородок на деревянном каркасе

1	2	3	4	5	6	7	8	9	10	11	12
Перегородки на деревянном каркасе	Шифр ТТ-159		ПГД 33-12у	1200	69.12	0.0388	0.4009	119.71	23	35	58
			ПГД 33-6у	598	34.44	0.0250	0.0655	62.50	6	6	12
			ПГД 33-12ур	1200	39.92	0.0394	0.4009	125.06	3	5	8
			ПГД 33-6ур	598	34.46	0.0225	0.0600	56.84	3	7	10
Панели-вставки над дверными проемами	Шифр ТТ-159		ПГД 33-9,9у	870	16.52	0.0145	0.0382	29.96	3	—	3
			ПГД 33-10,4у	970	6.88	0.0086	0.0276	14.28	1	—	1
			ПГД 33-9,7у	870	11.20	0.0102	0.0273	21.36	—	2	2
			ПГД 33-13,7у	1272	16.48	0.0128	0.0355	30.07	—	3	3

Примечание:

Данный лист см. совместно с листом АС-16

Учебных заведений г. Москвы
Гл. инж. пр-та
Рук. гр. арх.
Б. Павлов
Р. Тольшко
gost.e-ecolog.ru

1978 | Детские ясли-сад на 140 мест универсального назначения | Монтажный план перегородок 2-го этажа. (Вариант перегородок на деревянном каркасе | Типовой проект 2.140.1-1.1.85 | Альбом 1 | Лист АС-17