ТИПОВОЙ ПРОЕКТ

223-1-544.87

ШКОЛА

НА 11 КЛАССОВ

422 УЧАЩИХСЯ

СО СТЕНАМИ ИЗ КРУПНЫХ ЛЕГКОБЕТОННЫХ БЛОКОВ

АЛЬБОМ III

ЧЕРТЕЖИ ОБЩИХ ВИДОВ ЩИТОВ

gost.e-ecolog.ru

ТИПОВОЙ ПРОЕКТ

223-1-544.87

ШКОЛА НА 11 КЛАССОВ (422 УЧАЩИХСЯ) СО СТЕНАМИ ИЗ КРУПНЫХ ЛЕГКОБЕТОННЫХ БЛОКОВ

АЛЬБОМ III

СОСТАВ ПРОЕКТА

Альбом I – Архитектурно-строительные и технологические чертежи
Альбом II – Чертежи санитарно-технические, электрооборудования, связи и сигнализации, автоматики вентиляции, автоматики теплового узла
Альбом III – Чертежи общих видов щитов
Альбом IV – Спецификации оборудования
Альбом V – Ведомость потребности в материалах
Альбом VI – Сметы. Части I и II
Альбом VII – Приспособление здания школы под лечебное учреждение
Альбом VIII – Хозяйственно-бытовые помещения в подвале школы
Альбом IX – Сметы к хозяйственно-бытовым помещениям в подвале школы
Альбом X – Проектная документация на перевод хозяйственно-бытовых помещений в подвале школы для использования под ПРУ

Разработан проектным институтом ЦНИИЭПгражданстрой
Гл. инженер института А.П. Цикунов
Нач. отд. инженерного

Проект утвержден Госгражданстроем 01.04.86г приказ № 17
Рабочая документация введена в действие ЦНИИЭПгражданстроем
приказ № 64/1 от 25.05.87

Альбом III

Ведомость документов альбома			
Обозначение	Наименование	Лист	Стр.
АВ-001	Содержание альбома	1	2
АВ-002	Щит приточной установки Общий вид	5	3-6
АТС-002	Щит теплового пункта Общий вид	5	7-10

Инв.№

Привязан:

223-1-544.87 АВ-001

Н.контроль	Бородкин	
Нач.отд.	Головкин	

Школа на 11 классов /422 учащихся/ со стенами из крупных легкобетонных блоков

Стадия	Лист	Листов
Р	1	1

ЦНИИЭП

3329-1

Альбом III

Поз.	Обозначение	Наименование	Кол.	Примеч.
11	1-К7; 1-К8	Реле ПЭ-37-22У3		
		ТУ 16.523-457.80	2	
12	1-К1; 1-К3÷1К6	Реле ПЭ-37-44У3		
		ТУ 16.523-457.80	5	
13	1-К2	Реле времени		
		ВС-10-33 ~220 В		
		ТУ 16.523.476-74	1	
14	1-SF2	Автомат ~220 В Jр=1,6 А		
		Отсечка 1,3 Jн крепление		
		на панели А-63-М ТУ16-522.110-74	1	
		Арматура АС-220		
15	1-HL2	Линза красная	1	
16	1-HL1	Линза зеленая	1	
17		Лампа РНЦ-220-10	2	
18		Блок Б3 10	4	
19		Упор	2	
20		Перемычка П	3	
21		Рамка РПМ 66×26	8	
		Материалы		
22		Провод ПВ2×1,5		
		ГОСТ 6323-79*	30м	
23		Провод ПВ1×1,5. 380		
		ГОСТ 6323-79*	70м	
24		Провод ПВ1×1,0 380		
		ГОСТ 6323-79*	30м	
25		Провод МРГПЭ		
		1×0,75 ВТУНКЭП	20м	

Поз.	Обозначение	Наименование	Кол.	Примеч.
		Документация		
		Таблица соединений		
		Таблица подключений		
		Стандартные изделия		
1		Шкаф щита ЩШМ-1000×600-350-II-		
		-УХЛЧ 1Р30. ОСТ 36.13-76	1	
2		Рейка РБ 600-ТК3-101-83	2	
3		Рейка Р 600-ТК3-101-83	4	
4		Скоба С 3600-ТК3-125-83	4	
5		Угольник УЗМ-600-ТК3-128-83	2	
		Прочие изделия		
6	1-Р1	Регулятор температуры ТМ-8	1	ТМЧ-821-73
7	1-SA1	Универсальный переключатель		
		УП-5313/С 314 ТУ 16.524.074-75	1	
8	1-SF1	Выключатель пакетный		
		ПВМ-1-10 ОСТ 16.0526.001-77	1	
9	1-SB1	Кнопочный пост ПКЕ-112-2У3		
		черный „пуск" „П"		
		красный „стоп" „П"	1	
10	1-SB2	Кнопочный пост ПКЕ-112-1У3		
		красный „стоп" „П" ТУ-642.006-83	1	

223-1-544.87 АВ-002

Н.контр.	Бородкин		
Нач.отд.	Головкин		

Школа на 11 классов (422 учащихся) со стенами из крупных легкобетонных блоков

Стадия	Лист	Листов
Р	1	5

Щит приточной установки П1

ЦНИИЭП

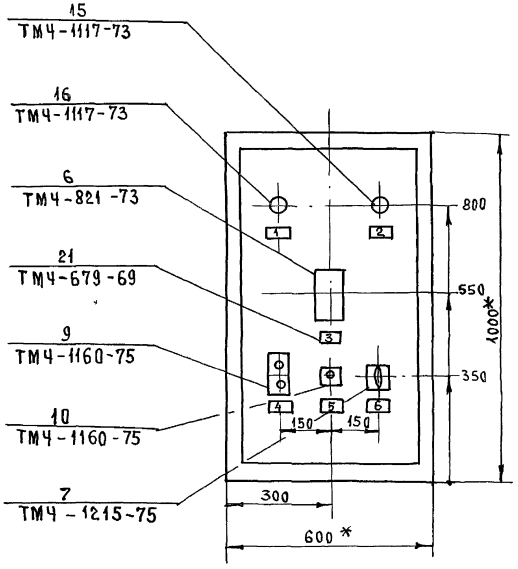

1.* Размеры для справок

2. Покрытие - вариант 1 ОСТ 36.13.76

3. По данному чертежу изготовить 2 (два) щита.

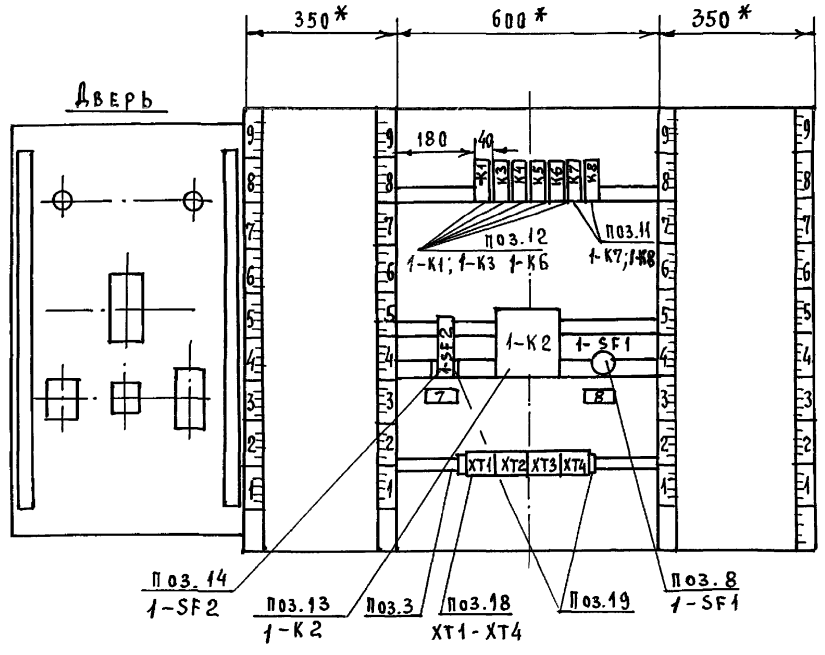

* РАЗМЕРЫ ДЛЯ СПРАВОК

УП-5300

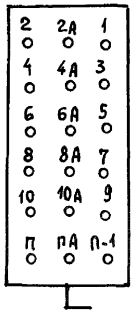

1-HL1; 1-HL2

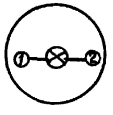

Разметка панели под крепление прибора ТМ-8

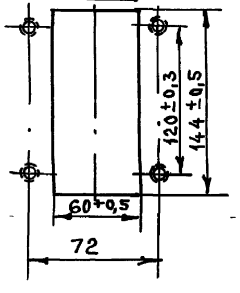

ПКЕ-112-1
1-SB2

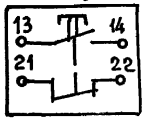

А-63М
1-SF2



ПКЕ-112-2
1-SB1

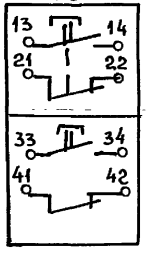

ВС-10-33
1-К2

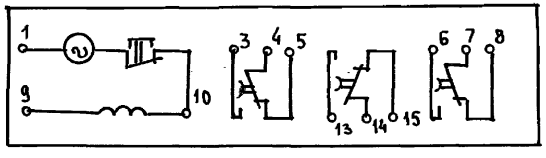

Таблица №1
надписи на табло
и в рамках

Продолжение
таблицы №1

№ надписи	Текст надписи	Кол.	№ надписи	Текст надписи	Кол.
	Рамка 66×26				
1	Система работает	1			
2	Авария с калорифером	1			
3	Температура приточного				
	воздуха	1			
4	Вентилятор	1			
5	Съем аварийного				
	сигнала	1			
6	Выбор режима				
	управления				
	местн.- откл.-дист	1			

Альбом

Поз.	Обозначение	Наименование	Кол.	Примеч.
12	ХТ1-ХТ3	Блок зажимов 63-10	3	
		ТУ 36. 1750-74		
13		Упор ТУ36. 1751-74	2	
14		Перемычка ТУ36. 1752-74	5	
15		Рамка РПМ 66×26		
		ТУ 36. 1130-74	6	
		Материалы		
16		Провод ПВ1×1,0-380 ГОСТ 6323-79*	50м.	
17		Провод НВМ 0,5 IV 500		
		ГОСТ 17515-72	40м.	

Альбом III

Поз.	Обозначение	Наименование	Кол.	Прим.
		Документация		
		Таблица соединений.		
		Таблица подключений.		
		Стандартные изделия.		
1		Шкаф щита ЩШМ-1000×		
		×600×350 II УЧ1Р30		
		ОСТ 36 13-76	1	
2		Рейка РБ600 ТК3-100-83	1	
3		Рейка РМ600 ТК3-100-83	2	
4		Скоба СЗ600 ТК3-125-83	1	
5		Угольник УЗМ 600 ТК3-125-83	1	
		Прочие изделия		
6	РП	Прибор регулирующий		
		Т-48М1	1	
7	SA1	Выключатель пакетный		
		ПВ2-10	1	
8	1А, 2А	Щиток электропитания		
		ЭЩП-2М ТУ 36.1270-80	2	
9	FU2, FU3	Плавкая вставка ВП26-Т-		
		-0,5А	2	Установ
10	FU4, FU5	Плавкая вставка ВП36-1-2А	2	на щитк.
11	SA2-SA4	Выключатель пакетный ПВ2-10	4	ЭЩП-2М

Инв.№ подл. | Подпись и дата | Взам.инв.№

Н. контр.	Бородкин	
Нач. отд.	Головкин	
Гл. спец.	Бородкин	

223-1-544.87 АТС-002

Тепловой пункт

Стадия	Лист	Листов
Р	1	

Щит автоматики. Общий вид.

ЦНИИЭП

Фасад

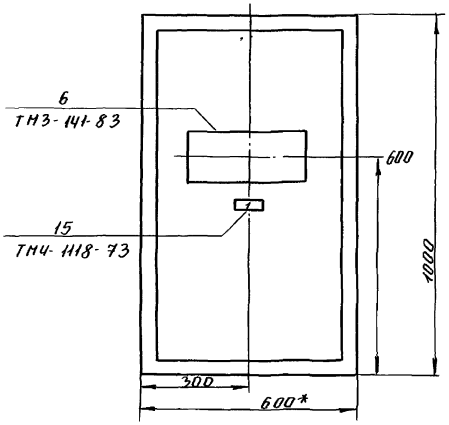

1 * Размеры для справок.

2. Покрытие - вариант 3 ост 36.13-76.

3. По данному чертежу изготовить 1 щит.

Вид на внутренние плоскости (развернуто)

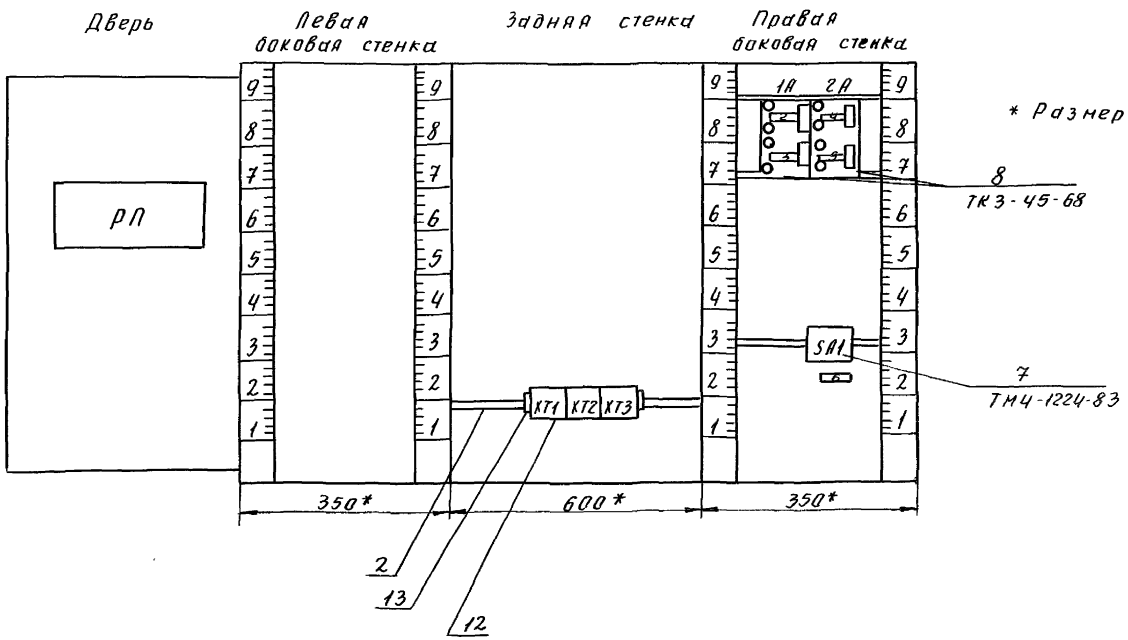

Инв. № подл.

5-3383-8

223-1-544.87 АТС-002 Лист 4

Таблица №
Надписи на табло
цв рамках.

Продолжение таблицы №1

№ надписи	Надпись	Кол.	№ надписи	Надпись	Кол.
	Рамка РПН 66×26				
1	Отопление	1			
2	Прибор регулирую-				
	щий Т48М-1	1			
3	Резерв				
4	Насос ЦВЦ-отопления	1			
5	Резерв				
6	Ввод питания	1			

Альбом III

gost.e-ecolog.ru