ТИПОВЫЕ МАТЕРИАЛЫ ДЛЯ ПРОЕКТИРОВАНИЯ
902-05-14.86

МЕТАНТЕНКИ
ОБЪЕМОМ 1100;2500;5000;9000 КУБ.М

АЛЬБОМ II
ЧЕРТЕЖИ

gost.e-ecolog.ru

ТИПОВЫЕ МАТЕРИАЛЫ ДЛЯ ПРОЕКТИРОВАНИЯ
902-05-14.86

МЕТАНТЕНКИ
ОБЪЕМОМ 1100; 2500; 5000; 9000 КУБ. М

СОСТАВ ПРОЕКТА

Альбом I Пояснительная записка
Альбом II Чертежи

АЛЬБОМ II

РАЗРАБОТАН
ПРОЕКТНЫМ ИНСТИТУТОМ
„ГИПРОКОММУНВОДОКАНАЛ"

ГЛАВНЫЙ ИНЖЕНЕР ИНСТИТУТА Хазиков Н.Г.
ГЛАВНЫЙ ИНЖЕНЕР ПРОЕКТА Дегтяр А.Б.

Утвержден МЖКХ РСФСР
ПРИКАЗ № 111 ОТ 4 МАРТА 1986 г.
Введен в действие институтом
„Гипрокоммунводоканал"
ПРИКАЗ № 40 ОТ 12 МАРТА 1986 г.

Содержание альбома

Марка листа	Наименование	стр.
	Содержание альбома	2
	Генеральный план.	
ГП-1	Общие данные.	3
ГП-2	Схема генплана метантенков объемом 1100 куб.м.	4
ГП-3	Схема генплана метантенков объемом 2500 куб.м.	5
ГП-4	Схема генплана метантенков объемом 5000 куб.м.	6
ГП-5	Схема генплана метантенков объемом 9000 куб.м.	7
	Технологические решения.	
ТХ-1	Общие данные.	8
ТХ-2	Схема генплана с коммуникациями метантен-	
	ков объемом 1100 куб.м.	9
ТХ-3	Схема генплана с коммуникациями метантен-	
	ков объемом 2500 куб.м.	10
ТХ-4	Схема генплана с коммуникациями метан-	
	тенков объемом 5000 куб.м.	11
ТХ-5	Схема генплана с коммуникациями метантен-	
	ков объемом 9000 куб.м.	12
ТХ-6	Технологическая схема на четыре резервуара	
	метантенков объемом 1100, 2500 куб.м.	13
ТХ-7	Технологическая схема на три резервуара	
	метантенков объемом 1100, 2500 куб.м.	14
ТХ-8	Технологическая схема на два резервуара	
	метантенков объемом 1100, 2500 куб.м.	15
ТХ-9	Технологическая схема на четыре резервуара	
	метантенков объемом 5000, 9000 куб.м.	16
ТХ-10	Технологическая схема на три резервуара	
	метантенков объемом 5000, 9000 куб.м.	17
ТХ-11	Технологическая схема на два резервуара	
	метантенков объемом 5000, 9000 куб.м.	18

Типовые проектные решения 902-05-14.86

Инв.№ подл. | Подпись и дата | Взам. инв.№

		ТПР 902-05-14.86	
		Метантенки объемом 1100, 2500, 5000, 9000 куб.м.	
		Стадия	Лист	Листов
				1
Рук.гр.	Силюк		
ГИП	Дегтяр		
Н.контр.	Гецин		
Нач.отд.	Григор	Содержание альбома.	Гипрокоммунводоканал г. Москва

2153. 02 3

ТИПОВЫЕ ПРОЕКТНЫЕ РЕШЕНИЯ 902-05-14.86 АЛЬБОМ II

Ведомость чертежей основного комплекта ГП.

Лист	Наименование	Примечание
1	Общие данные.	
2	Схема генплана метантенков объемом 1100 куб.м.	
3	Схема генплана метантенков объемом 2500 куб.м.	
4	Схема генплана метантенков объемом 5000 куб.м.	
5	Схема генплана метантенков объемом 9000 куб.м.	

Условные обозначения.

Обозначение	Наименование	Примечание
	Проектируемые здания и сооружения	
	Проектируемые проезды и площадки.	
	Газон	
	Одноярусная посадка деревьев.	
	Проектируемое ограждение	

Экспликация зданий и сооружений.

NN по ген-плану	Наименование	Метантенки объемом /куб.м/			
		1100	2500	5000	9000
1/1-4	Резервуар метантенков.	ТП	ТП	ТП	ТП
2/1-4	Инжекторная метантенков.	ТП	ТП	ТП	ТП
3	Насосная станция метантенков.	ТП	ТП	ТП	ТП
4	Башня лифта метантенков.	ТП	ТП	ТП	ТП
5	Газосборный пункт метантенков.	ТП	ТП	ТП	ТП

Показатели генплана

NN п/п	Наименование	Метантенки объемом /куб м/.			
		1100	2500	5000	9000
1	Площадь участка	1,45 га	1,60 га	1,86 га	2,20 га
2	Площадь застройки.	2900 м²	3400 м²	4420 м²	5560 м²
3	Площадь проездов и площадок.	5092 м²	6458 м²	6526 м²	8023 м²
4	Плотность застройки.	0,20	0,21	0,23	0,36
5	Коэффициент использования территории.	0,55	0,62	0,58	0,62

Типовые проектные решения разработаны в соответствии с действующими нормами и правилами и предусматривают мероприятия, обеспечивающие взрывную, взрывопожарную и пожарную безопасность при эксплуатации зданий и сооружений.
Главный инженер проекта [подпись] /Дегтяр/.

Архит.	Рудакова		ТПР 902-05-14.86 ГП	
Рук. гр.	Пантелеева		Метантенки объемом 1100, 2500, 5000, 9000 куб.м.	
ГИП	Дегтяр		Стадия	Лист / Листов
Н контр	Андриянова			1 / 5
Нач. АСО	Сорокин		Общие данные	Гипрокоммунводоканал г. Москва
Гл. инж. инс.	Хазиков			

21536-02 4

Инв. № подл. | Подпись и дата | Взам. инв. №

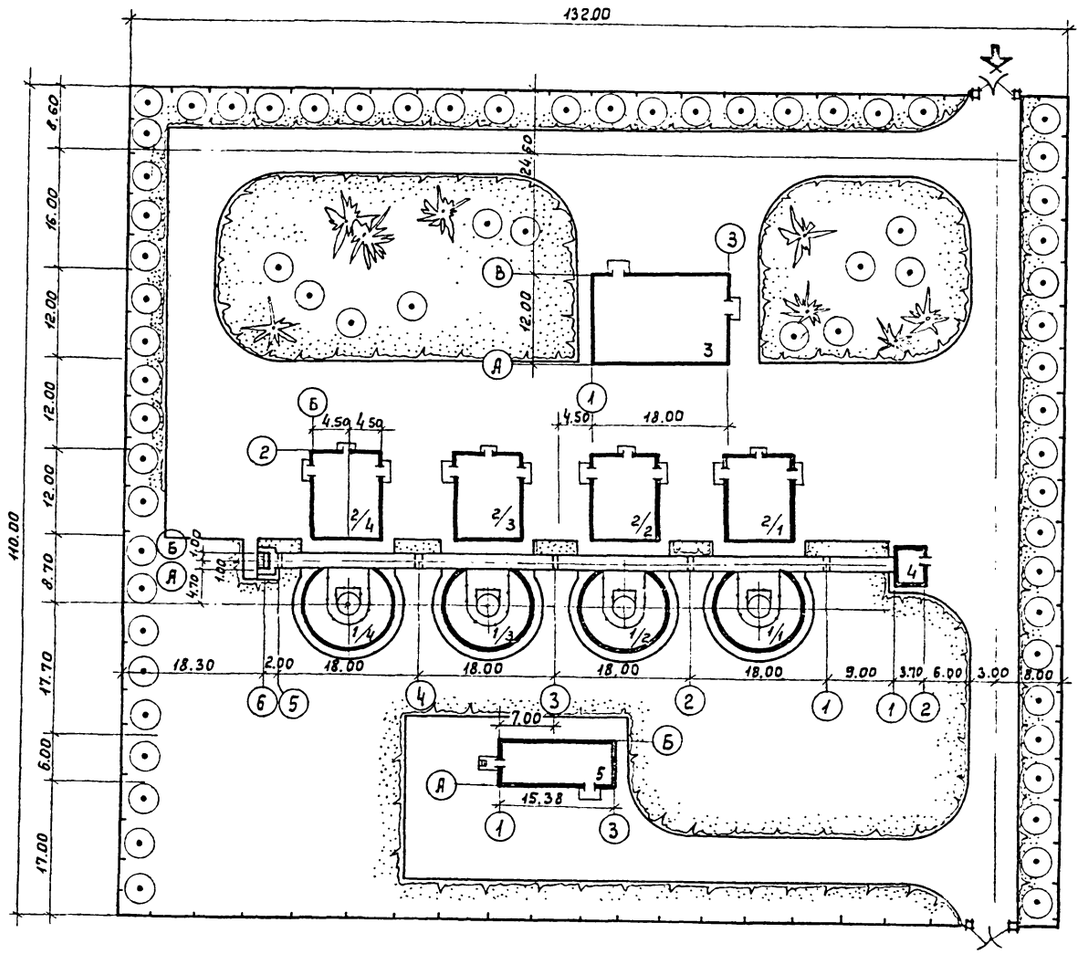

				ТПР 902-05-1486	ГП
				Метантенки объемом 1100, 2500, 5000, 9000 куб м	
Архит.	Рубакова			Стадия / Лист / Листов	
Рук гр	Пантелеева				2
ГИП	Дегтяр				
Н контр	Андрианова			Схема генплана метантенков объемом 1100 куб м	Гипрокоммунводоканал г. Москва
Нач ДСО	Сорокин				
Гл инж инс	Хазиков				

Инв № подл | Подпись и дата | Взам инв №

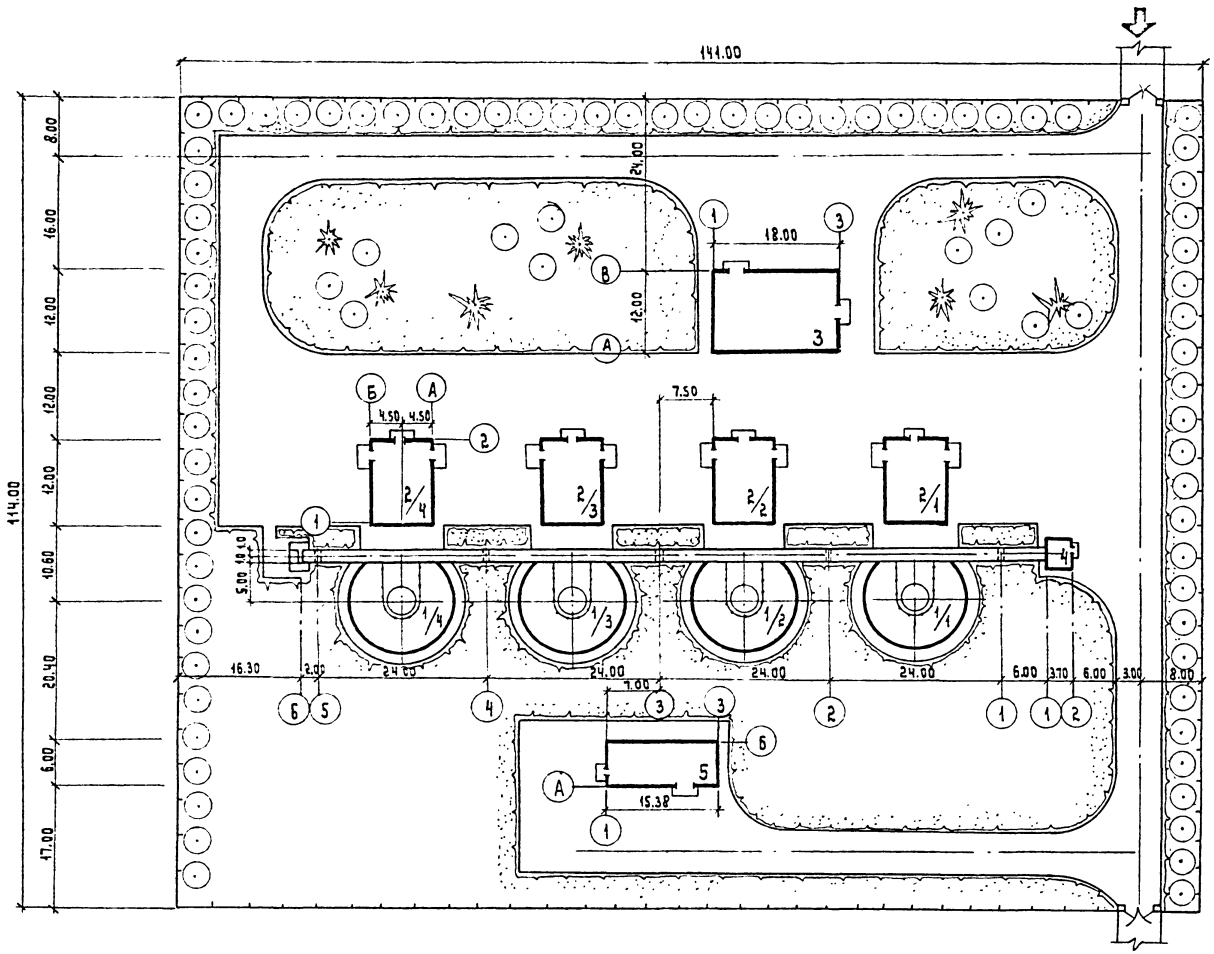

Архит.	Рудакова		ТПР 902-05-1486 ГП
Рук.гр.	Пантелеева		Метантенки объемом 1100, 2500, 5000, 9000 куб.м.
ГИП	Дегтяр		Стадия: — Лист: 3 Листов: —
Н.контр.	Андрианова		Схема генплана метантенков объемом 2500 куб.м.
Нач.АСО	Сорокин		Гипрокоммунводоканал г. Москва
Гл.инж.ин.	Хазиков		

Инв. № подл. | Подпись и дата | Взам. инв. №

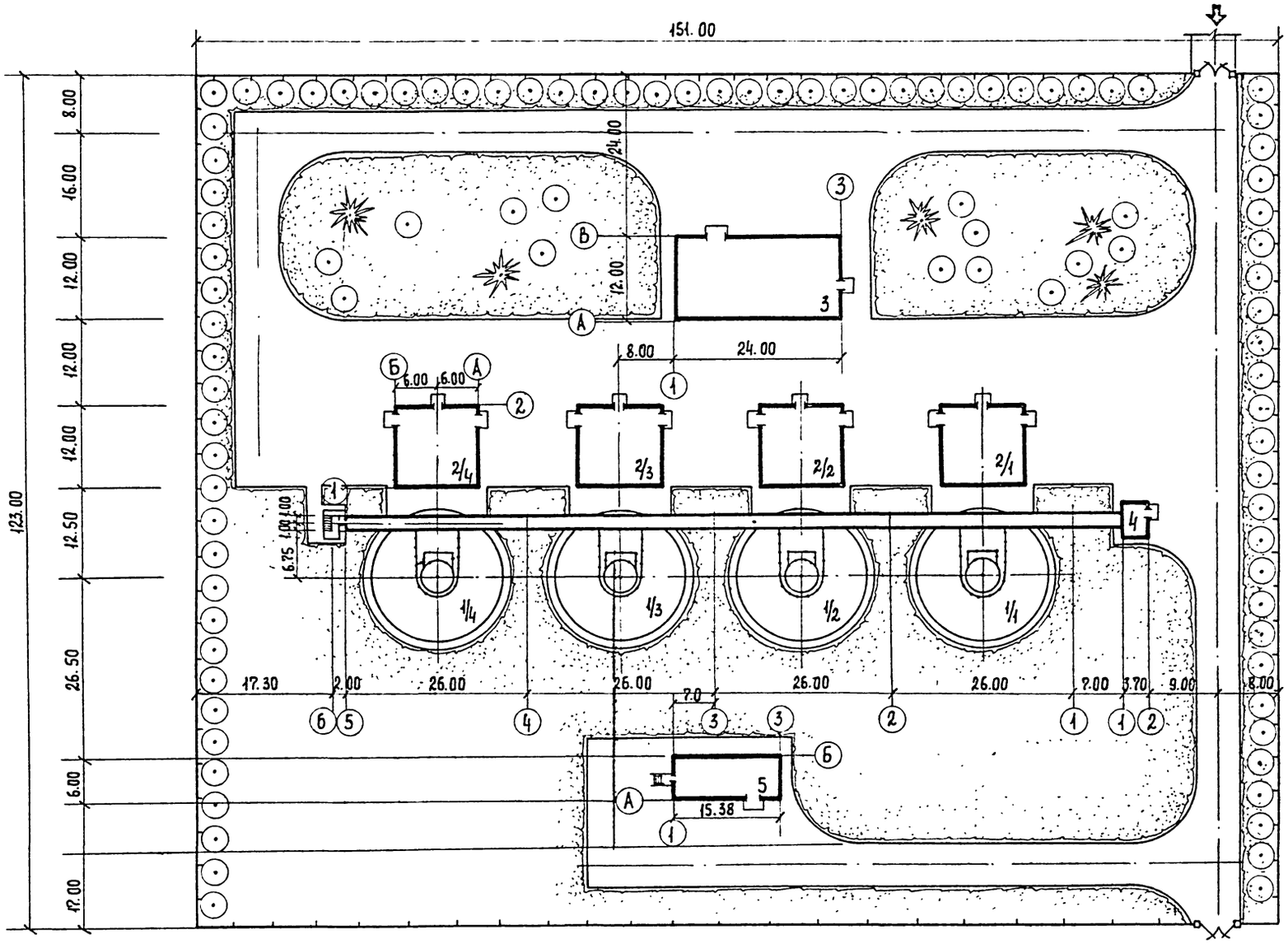

				ТПР 902-05-14.86	ГЛ
				Метантенки объемом 1100, 2500, 5000, 9000 куб м	
					Стадия / Лист / Листов
					4
Архит	Рудакова			Схема генплана метантенков объемом 5000 куб м	Гипрокоммунводоканал г Москва
Рук гр.	Пантелеева				
ГИП	Дегтяр				
Н контр	Андрианова				
Нач. АСО	Сорокин				
Гл инж пр	Хаджиков				

Инв. № подл. | Подпись и дата | Взам. инв. №

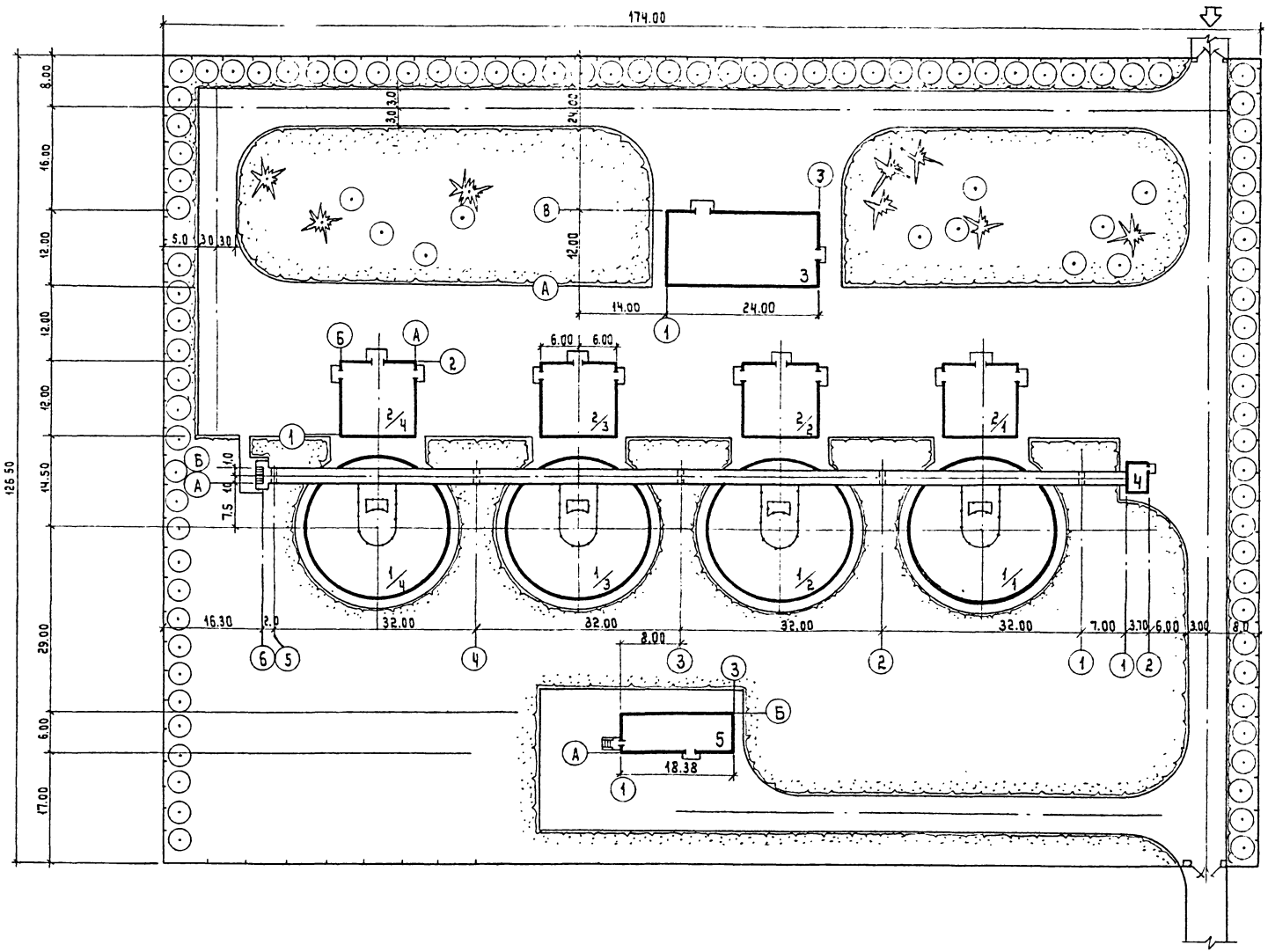

Архит.	Рудакова		
Рук.гр.	Пантелеева		
ГИП	Дегтяр		
Н.контр	Андриянова		
Нач.АСО	Сорокин		
Гл.инж.	Азиков		

ТПР 902-05-14.86 ГП

Метантенки объемом 1100, 2500, 5000, 9000 куб.м.

Стадия	Лист	Листов
	5	

Схема генплана метантенков объемом 9000 куб.м.

Гипрокоммунводоканал г. Москва

Инв.№ подл. | Подпись и дата | Взам.инв.№

Ведомость рабочих чертежей основного комплекта марки ТХ

Лист	Наименование	Примечание
1	Общие данные.	
2	Схема генплана с коммуникациями метантенков объемом 1100 куб.м.	
3	Схема генплана с коммуникациями метантенков объемом 2500 куб.м.	
4	Схема генплана с коммуникациями метантенков объемом 5000 куб.м.	
5	Схема генплана с коммуникациями метантенков объемом 9000 куб.м.	
6	Технологическая схема на четыре резервуара метантенков объемом 1100,2500 м³	
7	Технологическая схема на три резервуара метантенков объемом 1100, 2500 куб.м.	
8	Технологическая схема на два резервуара метантенков объемом 1100, 2500 куб.м.	
9	Технологическая схема на четыре резервуара метантенков объемом 5000, 9000 куб.м.	
10	Технологическая схема на три резервуара метантенков объемом 5000, 9000 куб.м	
11	Технологическая схема на два резервуара метантенков объемом 5000, 9000 куб.м	

Ведомость основных комплектов рабочих чертежей

Обозначение		Наименование	Примечание
ТПР	ТХ	Технология производства	
ТПР	ГП	Генеральный план	

Условные обозначения

Обозначение	Наименование	Примечание
—— К5.1 ——	Трубопровод загрузки осадков	
	сточных вод в метантенки	
—— К5.2 ——	Трубопровод выгрузки сброженных	
	осадков из метантенков	
—— К5.3 ——	Всасывающий трубопровод	
	перемешивания осадков в метантенках	
—— К5.4 ——	Напорный трубопровод перемеши-	
	вания осадков в метантенках	
—— К5.5 ——	Переливной трубопровод выгрузки	
	сброженных осадков	
—— К5.6 ——	Всасывающий трубопровод	
	подогревателя инжекторного	
—— К5.7 ——	Напорный трубопровод подогрева-	
	теля инжекторного	
—— N ——	Трасса электрокабелей	
—— Р1 ——	Трубопровод газов брожения осадков	
	сточных вод в метантенках	
—— Р0 ——	Природный газ	

Типовые проектные решения разработаны в соответствии с действующими нормами и правилами и предусматривают мероприятия, обеспечивающие взрывную, взрывопожарную и пожарную безопасность при эксплуатации зданий и сооружений.

Главный инженер проекта А.Б. Дегтяр

Экспликация зданий и сооружений

№№ по генплану	Наименование	Метантенки объемом, куб.м.			
		1100	2500	5000	9000
1/1÷4	Резервуар метантенков	ТП 902-5-15.86	ТП	ТП	ТП
2/1÷4	Инжекторная метантенков	ТП 902-5-19.86	ТП	ТП	ТП
3	Насосная станция метантенков	ТП 902-5-23.86	ТП	ТП	ТП
4	Башня лифта метантенков	ТП 902-5-27.86	ТП	ТП	ТП
5	Газосборный пункт метантенков	ТП 902-5-31.86	ТП	ТП	ТП
6	Газгольдер	ТП 707-2-~~10.83~~ 20С.86	ТП 707-2-11.83	ТП 707-2-12.83	ТП 707-2-13.83
7	Отдельно стоящий пункт управления газгольдерами	ТП 902-9-29.85	ТП 902-9-29.85	ТП 902-9-29.85	ТП 902-9-29.85
8	Пункт управления газовой свечей	ТП 902-9-30.85	ТП 902-9-30.85	ТП 902-9-30.85	ТП 902-9-30.85
9	Газовая свеча				

Общие указания

Схемы генпланов выполнены для четырех резервуаров метантенков;
При установке трех резервуаров метантенков исключается резервуар 1/4 с инжекторной 2/4;
При установке двух резервуаров метантенков исключаются резервуары 1/4 и 1/3 с инжекторными 2/4 и 2/3.

Возможность изменения длины галереи обслуживания в зависимости от количества устанавливаемых резервуаров метантенков заложена в её конструктивном решении.

Технологические схемы приведены для вариантов установки четырех, трех и двух резервуаров метантенков.

На схемах генпланов здания и сооружения по использованию газа метантенков показаны условно пунктиром и в состав данных типовых проектных решений не входят;
Решения по использованию газа метантенков разработаны в типовых проектных решениях 902-09-27.85.

Рук. гр.	Силюков		
ГИП	Дегтяр		
Н. контр.	Гецин		
Нач. стд.	Григоров		
Гл. инж.	Хазиков		

ТПР 902-05-14.86 ТХ

Метантенки объемом 1100, 2500, 5000, 9000 куб. м.

Стадия	Лист	Листов
	1	11

Общие данные.

Гипрокоммунводоканал г. Москва

21536 02 9

Типовые проектные решения 902-05-14.86

Инв. № подл. | Подпись и дата | Взам. инв. №

ТИПОВЫЕ ПРОЕКТНЫЕ РЕШЕНИЯ 902-05-14.86 Альбом 11

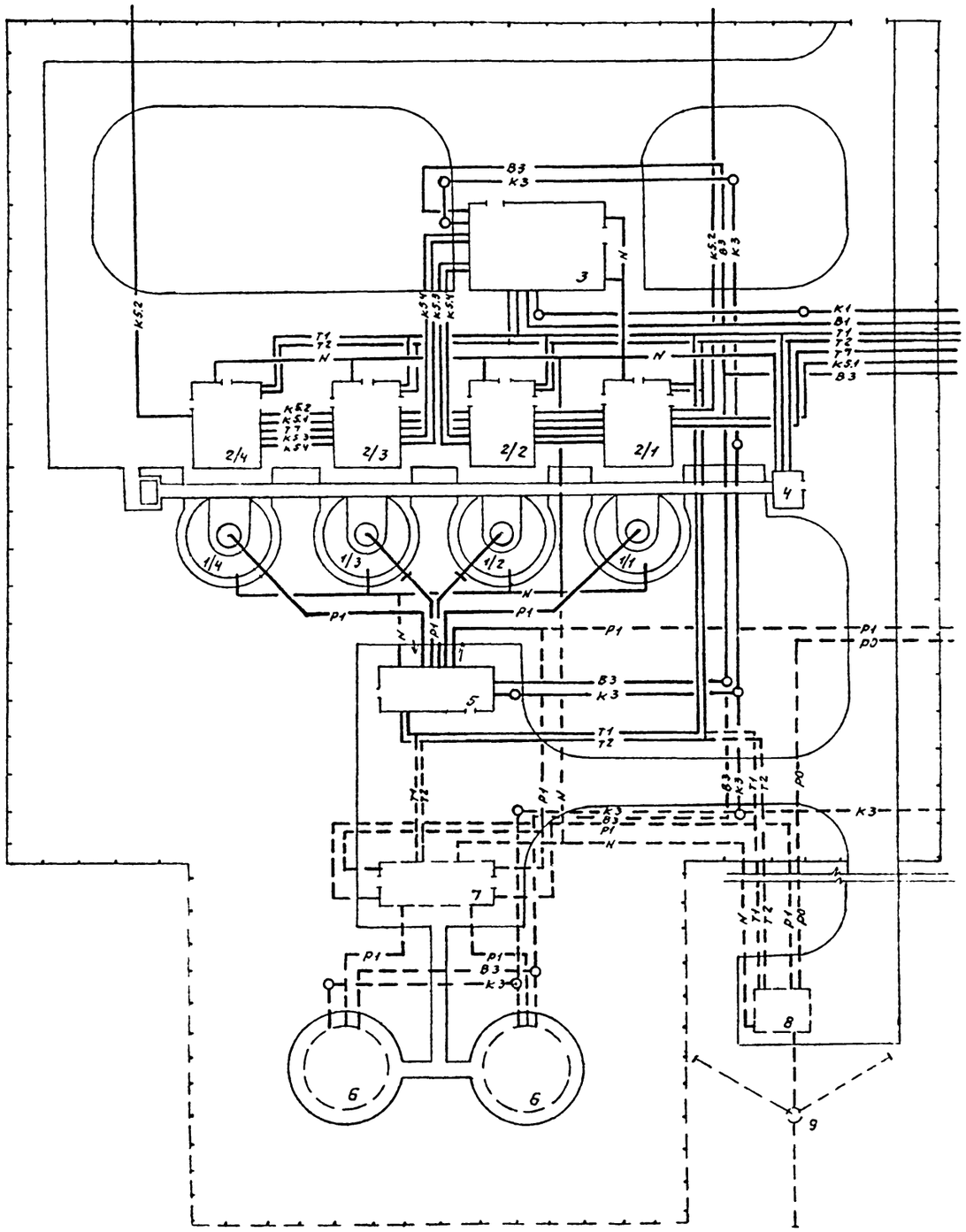

Фрагмент генплана

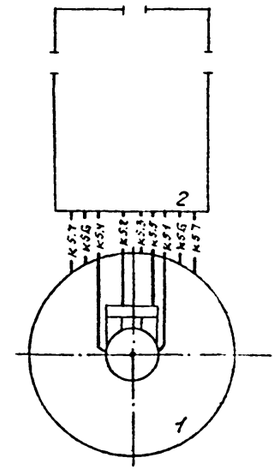

				ТПР 902-05-14.86		ТХ
				Метантенки объемом 1100, 2500, 5000, 9000 куб.м.		
Рук гр.	Силюков				Стадия	Лист	Листов
Гип	Дегтяр					2	
Н контр	Гецин			Схема генплана с коммуникациями метантенков объемом 1100 куб.м	Гипрокоммунводоканал г. Москва	
Нач отд.	Григоров					
Гл. инж. инс	Хазиков					

21536-02 10

Инв. № подл. | Подпись и дата | Взам. инв. №

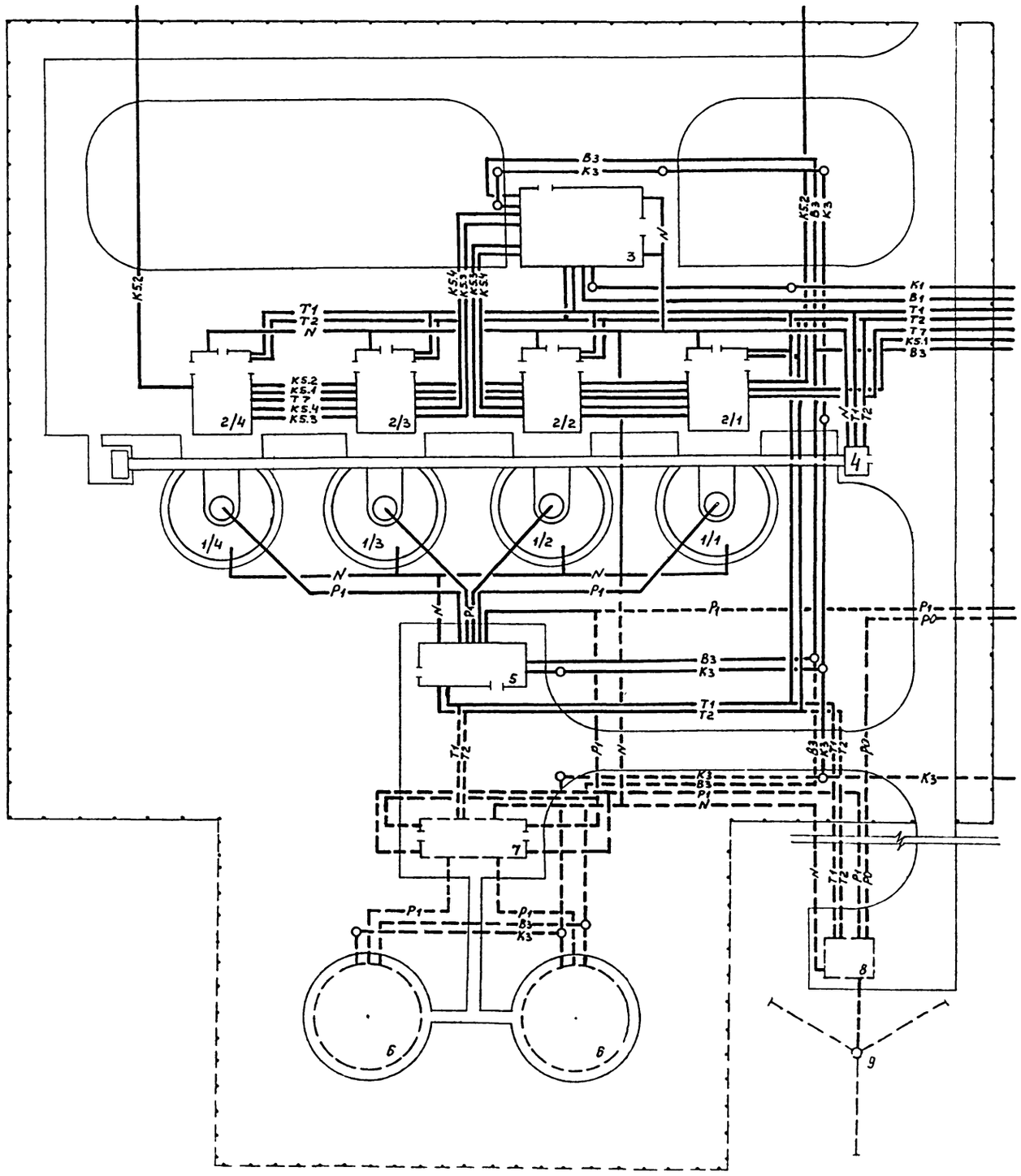

Фрагмент генплана

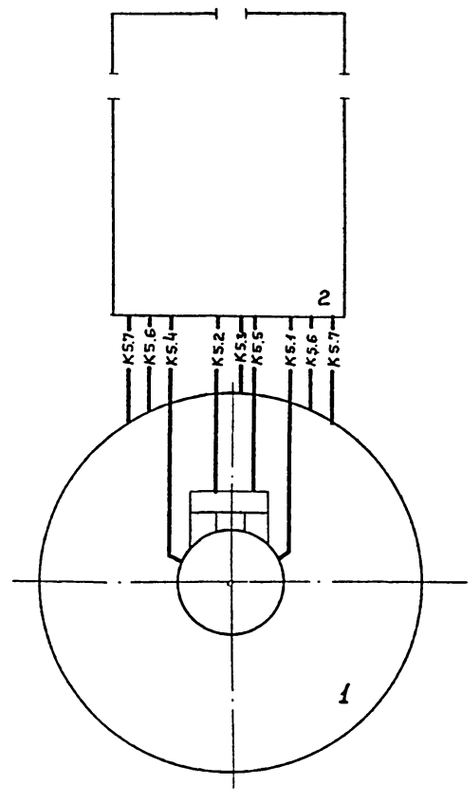

				ТПР 902-05-14.86 ТХ		
				Метантенки объемом 1100, 2500, 5000, 9000куб м		
					Стадия	Лист	Листов
						3	
Рук гр.	Силюков			Схема генплана с коммуникациями метантенков объемом 2500 куб. м.	Гипрокоммунводоканал г. Москва	
ГИП	Дегтяр					
Н. контр.	Гецин					
Нач. отд.	Григоров					
Гл. инж. пр.	Хазиков					

Инв. № подл. | Подпись и дата | Взам. инв. №

ТИПОВЫЕ ПРОЕКТНЫЕ РЕШЕНИЯ 902-05-14.86 Альбом VIII

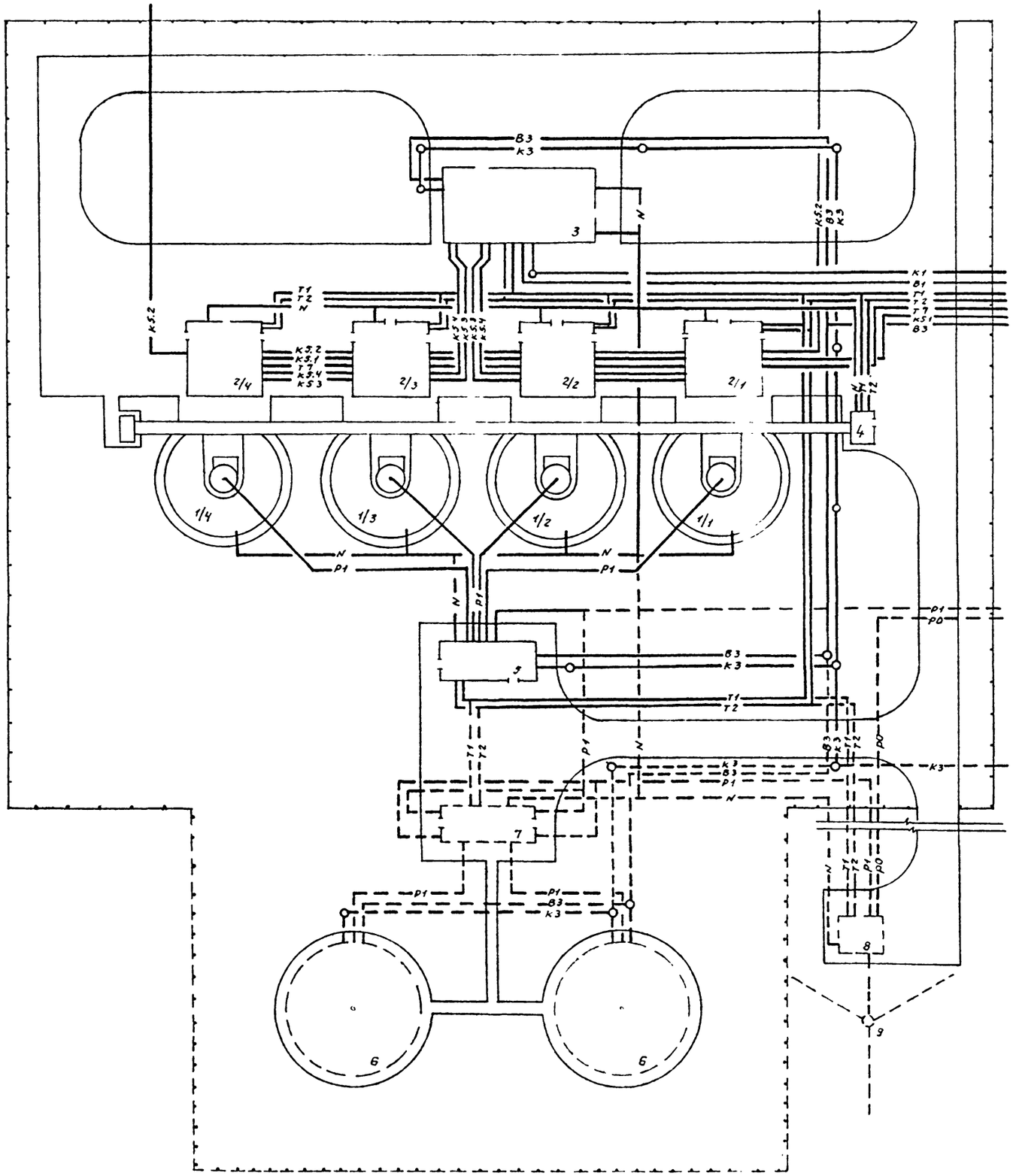

Фрагмент генплана

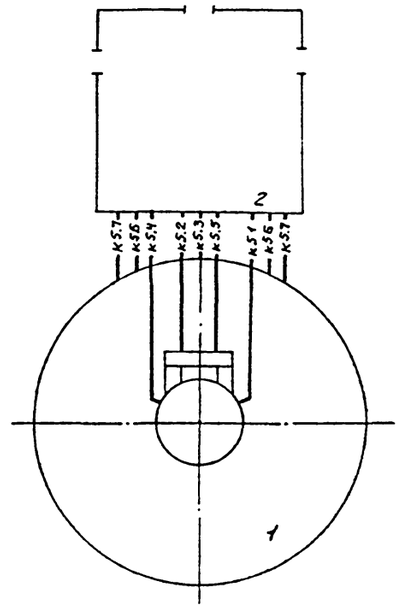

Инв.№ подл. | Подпись и дата | Взам. инв.№

				ТПР 902-05-14.86		ТХ
				Метантенки объемом 1400, 2500, 5000, 9000 куб.м.		
					Стадия	Лист	Листов
						4	
Разр. гр.	Силаков			Схема генплана с коммуникациями метантенков объемом 5000 куб.м	Сантехпроект		
ГИП	Дегтяр				г. Москва		
Н.контр.	Гецин						
Нач. отд.	Григоров						
Гл.инж.пр.	Казиков						

21536-02 12

Типовые проектные решения

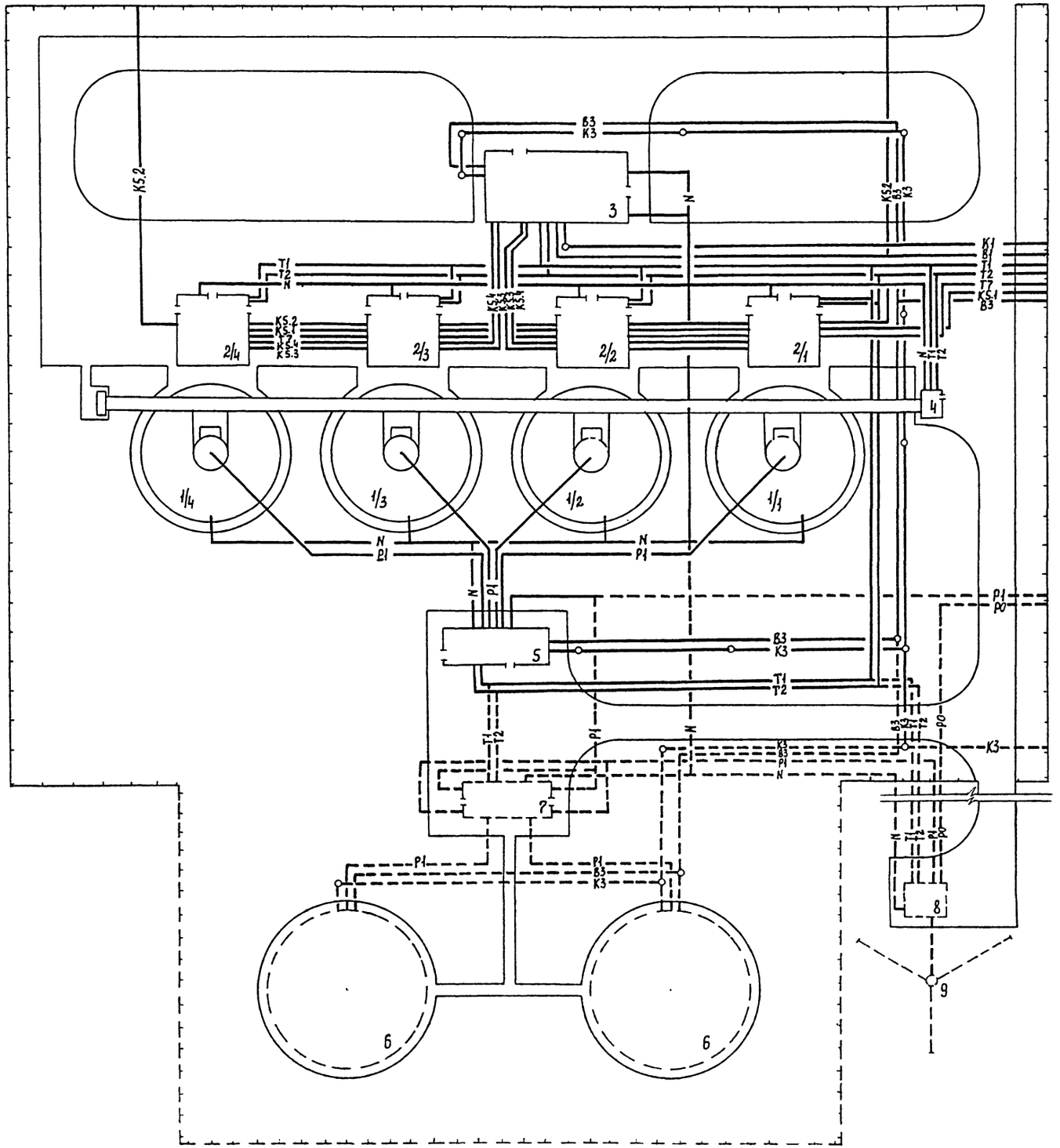

Фрагмент генплана.

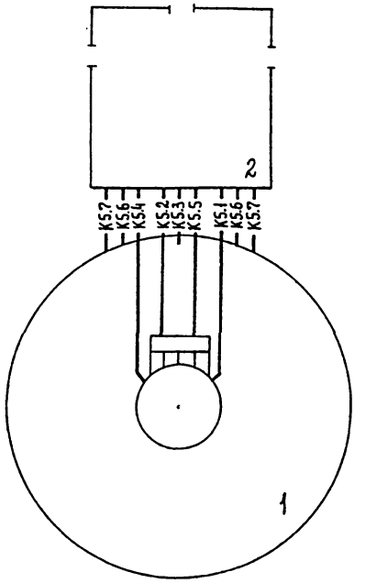

Рук. гр.	Силюков			ТПР 902-05-14.86 ТХ		
ГИП	Дегтяр			Метантенки объемом 1100, 2500, 5000, 9000 куб.м.		
Н. контр.	Гецин				Стадия	Лист	Листов
Нач. отд.	Григоров					5	
Гл. инж. ин	Хазиков			Схема генплана с коммуникациями метантенков объемом 9000 куб.м.	Гипрокоммунводоканал г. Москва		

Инв. № подл. | Подпись и дата | Взам. инв. №

21536 02 13

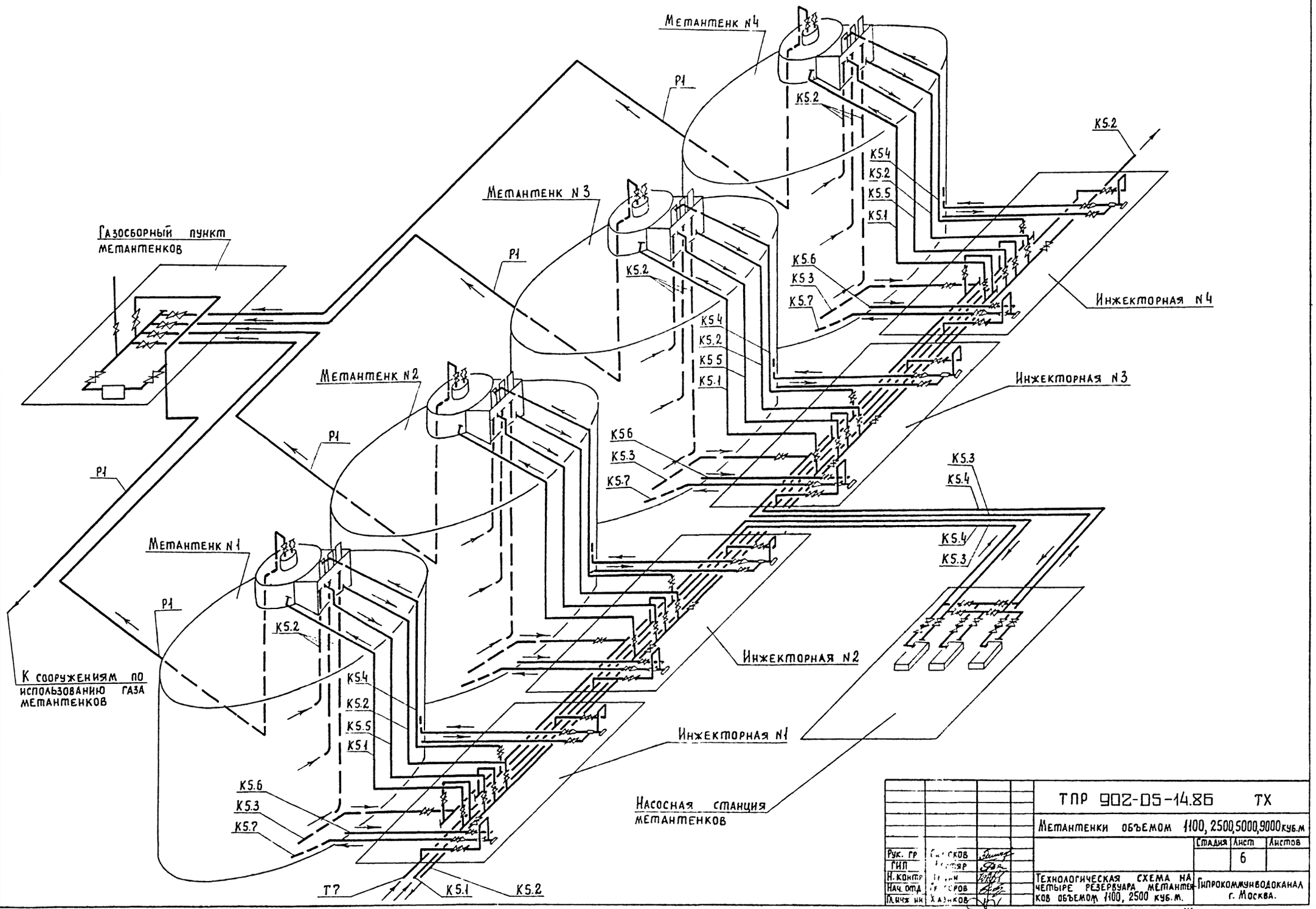

Рук. гр			ТПР 902-05-14.86 ТХ		
ГИП			Метантенки объемом 1100, 2500, 5000, 9000 куб.м		
Н. контр				Стадия	Лист	Листов
Нач. отд					6	
Гл. инж			Технологическая схема на четыре резервуара метантенков объемом 1100, 2500 куб.м.	Гипрокоммунводоканал г. Москва.	

Инв. № подл. | Подпись и дата | Взам. инв. №

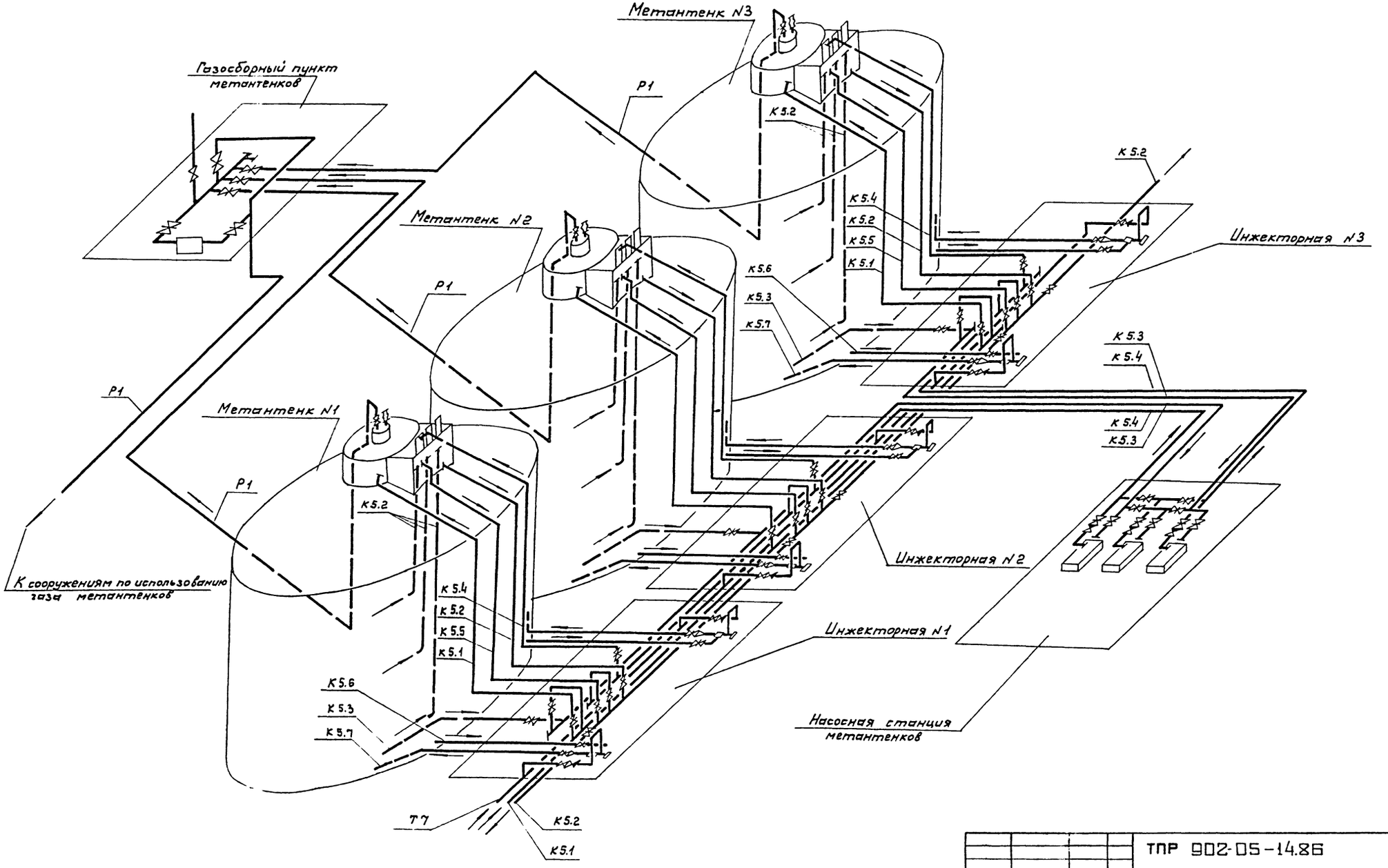

				ТПР 902-05-14.86	ТХ
				Метантенки объемом 1100, 2500, 5000, 9000 куб м	
					Стадия / Лист / Листов
Рук. гр.	Силюков				7
ГИП	Дегтяр				
Н.Контр	Гецин				
Нач.отд.	Григоров			Технологическая схема на три резервуара метантенков объёмом 1100, 2500 куб. м.	Гипрокоммунводоканал г. Москва
Гл.инж.пр.	Хазиков				

Инв.№ подл. | Подпись и дата | Взам.инв.№

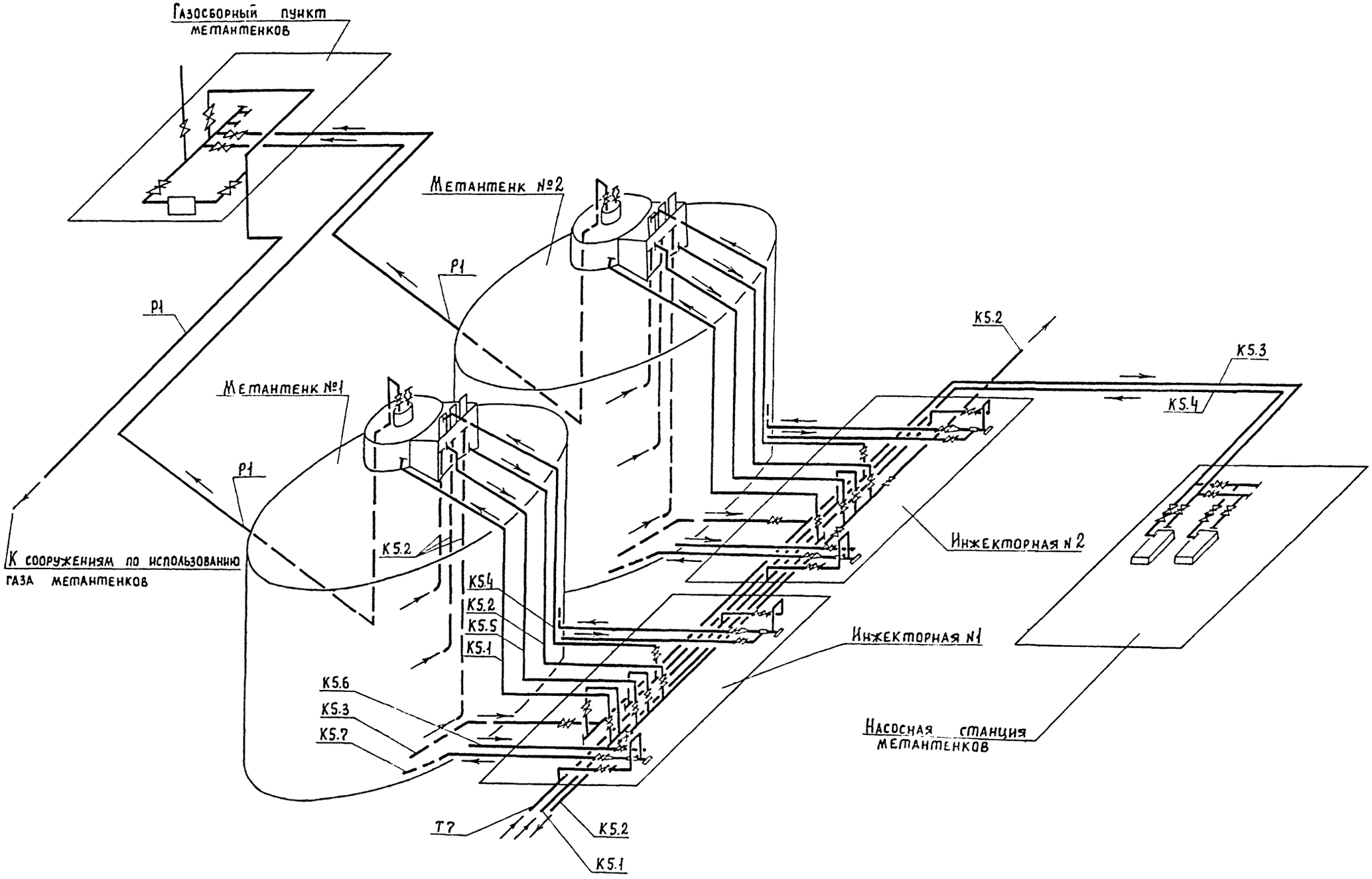

				ТПР 902-05-14.86 ТХ	
				Метантенки объемом 1100, 2500, 5000, 9000 куб.м	
					Стадия / Лист / Листов
Рук. гр.	Силюков				8
ГИП	Дегтяр				
Н. контр.	Гецин			Технологическая схема на два резервуара метантенков объемом 1100, 2500 куб.м.	Гипрокоммунводоканал г. Москва.
Нач. отд	Григоров				
Гл. инж. ин	Хазиков				

Инв. № подл. | Подпись и дата | Взам. инв. №

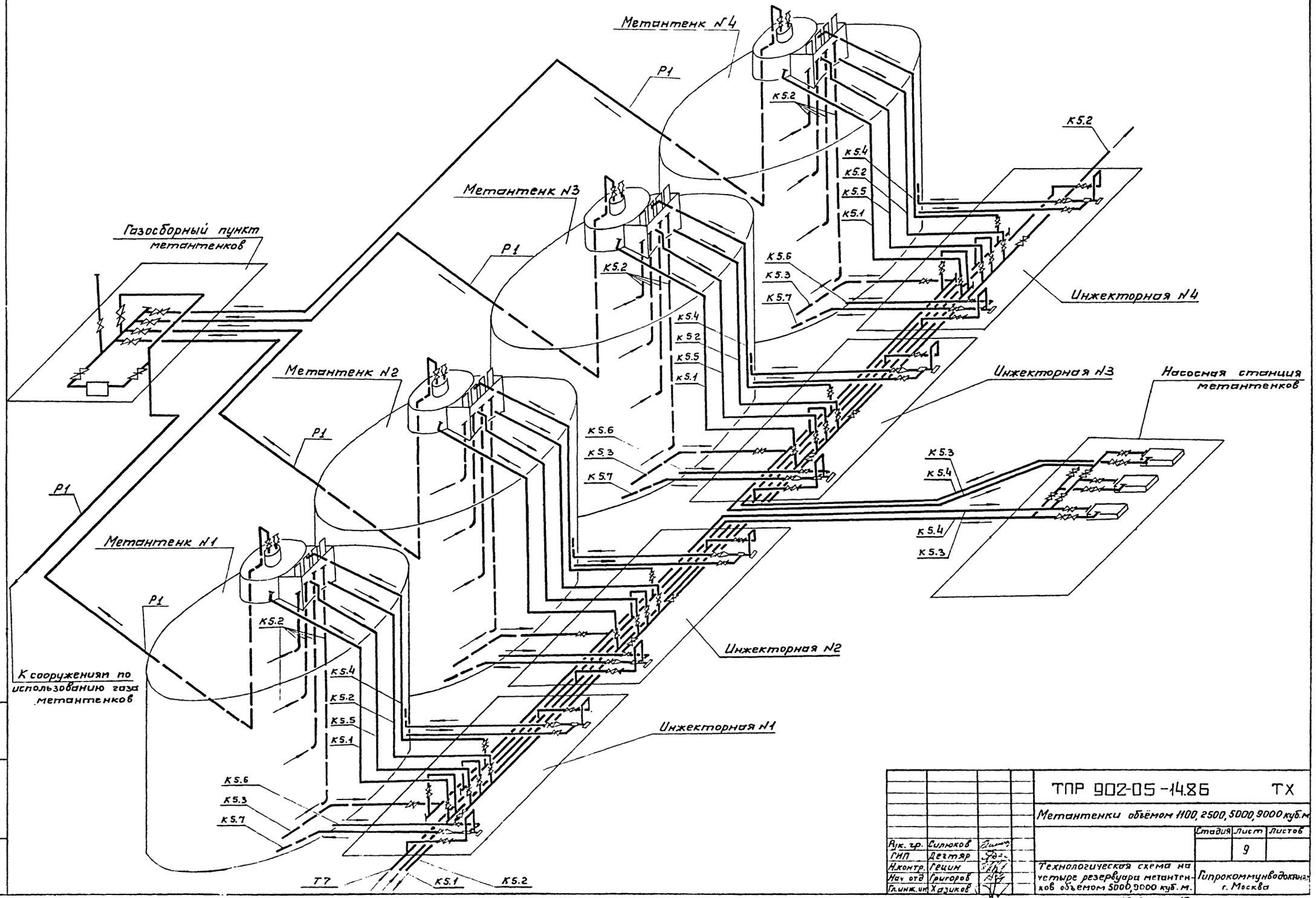

ТПР 902-05-14.86			ТХ
Метантенки объёмом 1100, 2500, 5000, 9000 куб.м			
		Стадия	Лист	Листов
			9	
Рук. гр. Силюков		Технологическая схема на четыре резервуара метантенков объемом 5000, 9000 куб. м.	Гипрокоммунводоканал г. Москва	
ГИП Дегтяр				
Н.контр. Гецин				
Нач. отд Григоров				
Гл.инж.пр Хазиков				

Инв. № подл. | Подпись и дата | Взам. инв. №

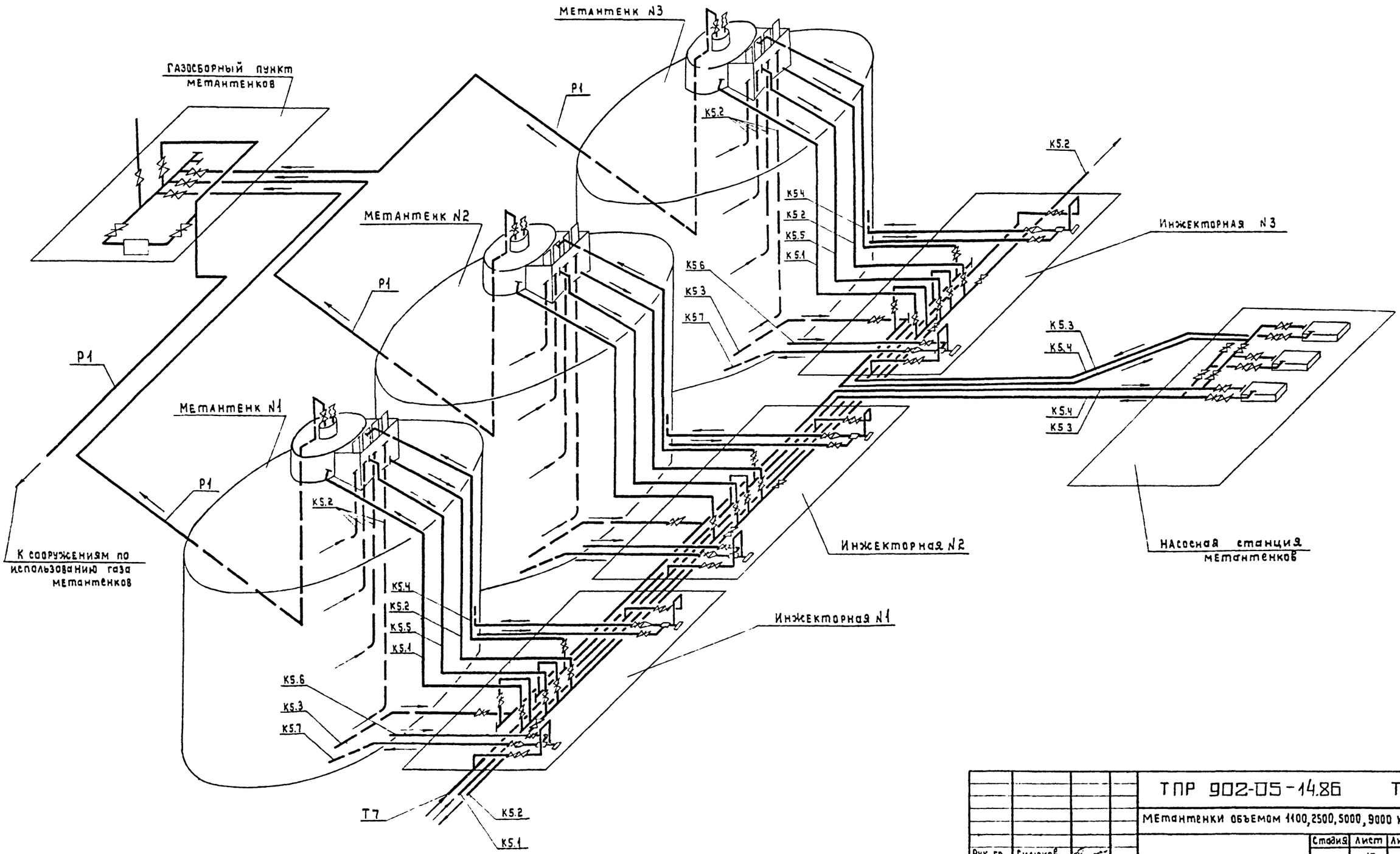

				ТПР 902-05-14.86 ТХ	
				Метантенки объемом 1100, 2500, 5000, 9000 куб.м	
				Стадия	Лист	Листов
					10	
Рук. гр.	Силков			Технологическая схема натрирезервуара метантенков объемом 5000, 9000 куб.м	Гипрокоммунводоканал г. Москва
ГИП	Дегтяр				
Н.контр.	Гецин				
Нач. отд	Григоров				
Гл. инж. им	Хазиков				

Инв. № подл. | Подпись и дата | Взам. инв. №

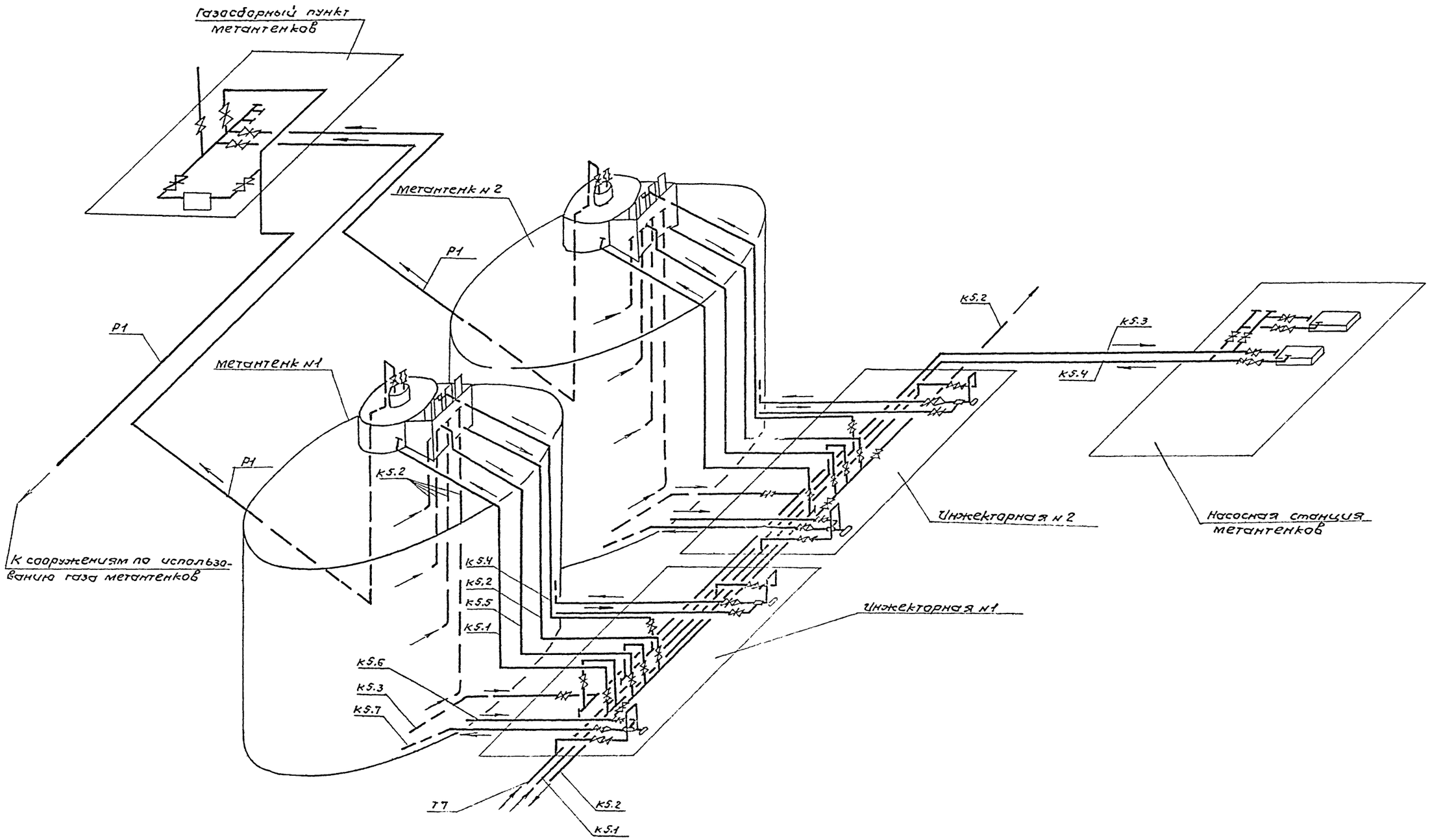

				ТПР 902-05-14.86 ТХ			
				Метантенки объемом 1100, 2500, 5000, 9000 куб.м			
					Стадия	Лист	Листов
Рук.гр.	Силюков					11	
ГИП	Дегтяр						
Н.контр.	Гецин			Технологическая схема на два резервуара метантенков объемом 5000, 9000 куб.м	Гипрокоммунвоздоканал г. Москва		
Нач.отд.	Григоров						
Л.инж.инс.	Хазиков						

21536-02 (19)

gost.e-ecolog.ru