ГОСУДАРСТВЕННЫЙ КОМИТЕТ СОВЕТА МИНИСТРОВ СССР
ПО ДЕЛАМ СТРОИТЕЛЬСТВА
/ГОССТРОЙ СССР/

ТИПОВЫЕ КОНСТРУКЦИИ, ИЗДЕЛИЯ И УЗЛЫ ЗДАНИЙ И СООРУЖЕНИЙ

Серия 1.420-6

КОНСТРУКЦИИ МНОГОЭТАЖНЫХ ПРОИЗВОДСТВЕННЫХ ЗДАНИЙ С СЕТКОЙ КОЛОНН 12 × 6 м

Выпуск 6

ДЕТАЛИ СОПРЯЖЕНИЯ РЕБРИСТЫХ ПЛИТ ПЕРЕКРЫТИЙ И ПОКРЫТИЯ

РАЗРАБОТАНЫ
ЦНИИПРОМЗДАНИЙ
при участии НИИЖБ

УТВЕРЖДЕНЫ
и ВВЕДЕНЫ В ДЕЙСТВИЕ с 1 февраля 1978 г.
Государственным Комитетом
Совета Министров СССР
По делам строительства
Постановление №161 от 17.10.1977 г.

gost.e-ecolog.ru

Содержание

№ № деталей		Стр
	Пояснительная записка	4-6
1	Деталь крепления промежуточных плит покрытия и перекрытия к ригелям рядовых рам	7
2,3	Детали крепления плит покрытия и перекрытия у средней колонны	8
4,5	Детали крепления плит покрытия и перекрытия у крайней колонны	9
6,8	Детали крепления плит покрытия и перекрытия у средней колонны температурного шва со вставкой	10
7,9	Детали крепления плит покрытия и перекрытия у средней колонны температурного шва без вставки.	11
10,11	Детали армирования монолитного участка у температурного шва в покрытии и перекрытии	12
12÷15	Детали крепления плит перекрытия у крайней колонны температурного шва.	13
16	Деталь крепления плит покрытия [redacted] у температурного шва без вставки.	14
17	Деталь крепления плит покрытия [redacted] у температурного шва со вставкой.	15
18,19	Детали крепления плит покрытия и перекрытия в торце здания.	16
20,21	Детали крепления плит покрытия и перекрытия в углах здания.	17

№№ деталей		Стр.
22	Деталь крепления опорных столиков к колонне	18
23	Деталь монолитного перекрытия при установке ригеля продольной рамы (для варианта плит шириной 1,5м).	19
24	Деталь монолитного перекрытия при установке ригеля продольной рамы (для варианта плит шириной 3,0м).	20
	Спецификация марок соединительных элементов на монтажную деталь.	21

Пояснительная записка

Данный альбом является частью работы, полный состав которой изложен в выпуске I серии 1.420-6

Все монтажные работы должны производиться согласно требованиям СНиП III-В.3-62* „Бетонные и железобетонные конструкции сборные. Правила производства и приемки монтажных работ," „Инструкции по монтажу сборных железобетонных конструкций промышленных зданий и сооружений" (СН 319-65) а также в соответствии с „Технологическими рекомендациями по электросварке и заделке стыков и швов сборных железобетонных конструкций промышленных зданий," разработанными ВНИИмонтажспецстроем, ПИ Промстальконструкцией и ВНИПИ Теплопроект в 1968г и требованиями, приведенными в рабочих чертежах здания и в проекте организации работ.
Общие указания по монтажу конструкций даны в выпуске 0-1 серии 1.420-6.

Плиты перекрытий и покрытия устанавливаются на полки ригелей или стальные столики колонн. Приварка столиков производится после монтажа и крепления ригелей. Плиты устанавливаются после сварки закладных деталей и выпусков арматуры ригелей с закладными деталями и выпусками арматуры колонн, а также после приварки хомутов (ММ35 и ММ37) (см. альбом серии 1.420-6 вып.4).

В первую очередь устанавливаются межколонные плиты, которые привариваются в четырех точках к закладным деталям ригелей или к стальным столикам.

Рядовые плиты, укладываемые между межколонными плитами, привариваются к закладным деталям ригелей в двух точках, за исключением одной плиты в каждом пролете (ввиду трудности исполнения сварного шва)

У торцов межколонных плит устанавливаются упорные уголки (ММ17), которые привариваются к закладным

деталям плит. Перед сборкой уголки следует плотно прижать одной стороной (меньшей полкой) к колонне.

Сварку элементов необходимо выполнять электродами типа Э42-Т (ГОСТ9467-60) в соответствии с „Указаниями по сварке соединений арматуры и закладных деталей железобетонных конструкций" (СН 393-69).

Заполнение зазоров между торцами плит и ригелями и между продольными ребрами плит и также участков замоноличивания у тш и торцевых рам производится бетоном марки 200 на мелком щебне или гравии с тщательным вибрированием.

Перед замоноличиванием необходимо очистить зазоры от строительного мусора и грязи, в зимнее время от снега и наледи.

Допускаемое отклонение на длину опирания плит не должно превышать величин, указанных в чертежах.

Стальные столики мм19, мм20 привариваемые к колоннам для опирания плит, после установки последних должны быть защищены слоем бетона или цементного раствора толщиной не менее 25мм по стальной сетке — на чертежах эта защита условно не показана.

Выпуски арматуры колонн и ригелей на чертежах деталей условно не показаны.

Спецификация марок соединительных элементов дана на стр. 21.

Марка стали соединительных элементов должна приниматься по указаниям конкретного проекта.

Стальные соединительные элементы мм17, мм19, мм20, мм24, мм25, мм31, мм51 даны в альбоме ШИ29-2/70, мм65÷мм67 даны в альбоме 1.420-6. Вып. 7.

В зданиях с агрессивными средами, в зависимости от вида и степени агрессивной среды должны быть выполнены требования по защите конструкций и деталей сооружений в соответствии с „Указаниями по проектированию антикоррозионной защиты строительных конструкций" (СН 262-67).

Требования „Указаний" (водоцементное отношение бетонной смеси, добавки к бетону, состав заполнителей; вид защитного покрытия и способ его нанесения, защита закладных деталей и сборных швов должны быть указаны в конкретных проектах и являются обязательными для выполнения.

Условные обозначения

т. ш. — Температурный шов

— Сварной шов монтажный

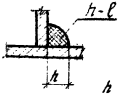

h — высота шва

ℓ — длина шва

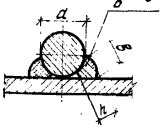

h — высота шва ($h \geq 0{,}25a$, но не менее 4 мм)

в — ширина шва ($в \geq 0{,}5a$, но не менее 8 мм).

ℓ — длина шва



— Монолитный бетон

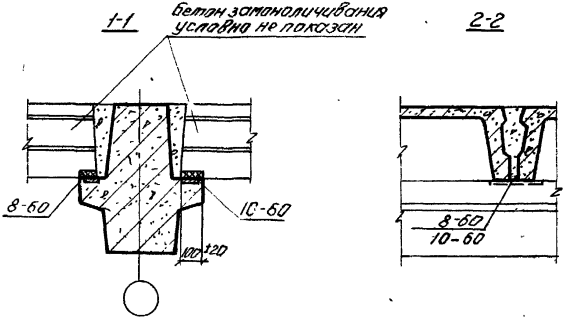

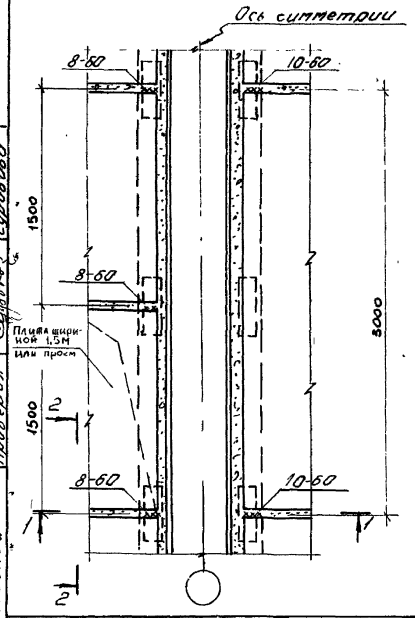

1

Инв. № подл. | Подпись и дата | Взам. инв. №

ЦИТП Госстроя СССР Москва

ТДМ 1975	Деталь крепления промежуточных плит покрытия и перекрытия к ригелям рамных рам	1.420-6 Выпуск 6 Деталь 1

1-1

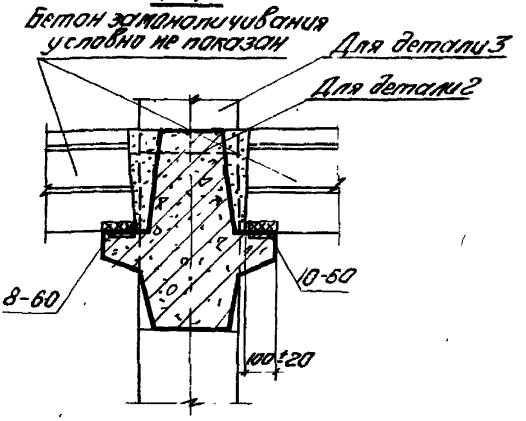

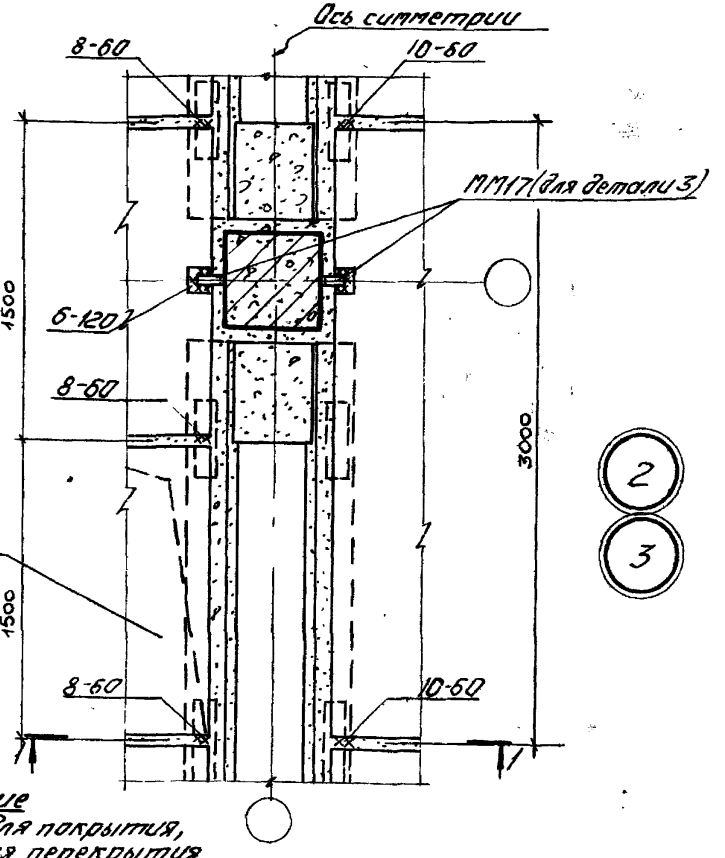

Примечание

Деталь 2 - для покрытия, деталь 3 - для перекрытия.

ТДМ 1975	Детали крепления плит покрытия и перекрытия у средней колонны	1.420-6 Выпуск 6 Детали 3

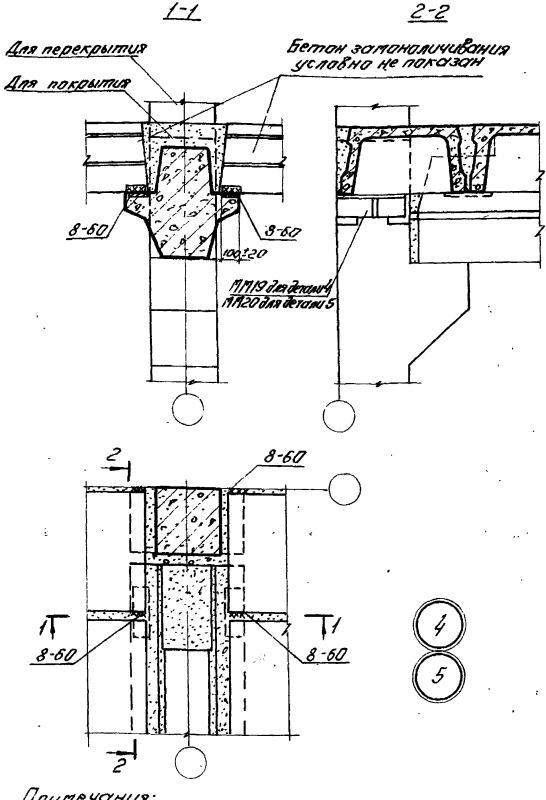

Примечания:

1. Деталь 4 - для колонн сечением 40×40 см, деталь 5 - для колонн сечением 40×60 см.
2. Данную деталь рассматривать совместно с деталью 22 на странице 18

ТДМ 1975	Детали крепления плит покрытия и перекрытия у крайней колонны	1.420-6 Выпуск 6 Детали 4и5

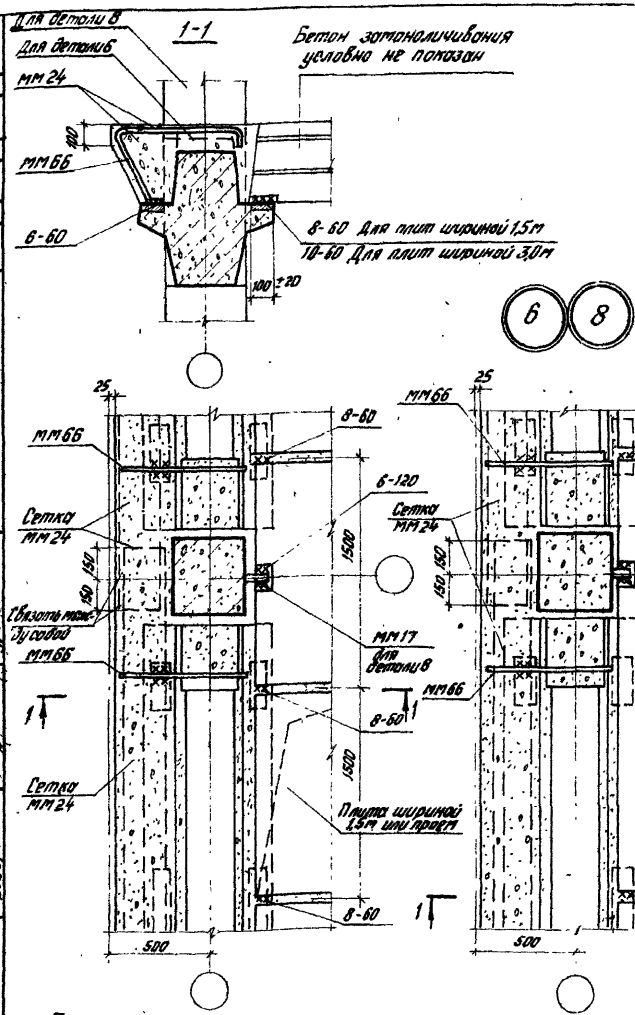

Примечание.
Деталь 6 – для покрытия, деталь 8 – для перекрытия.

ТДМ 1975	Детали крепления плит покрытия и перекрытия у средней колонны температурного шва со вставкой.	1.420-6 Выпуск 6 Детали 6,8

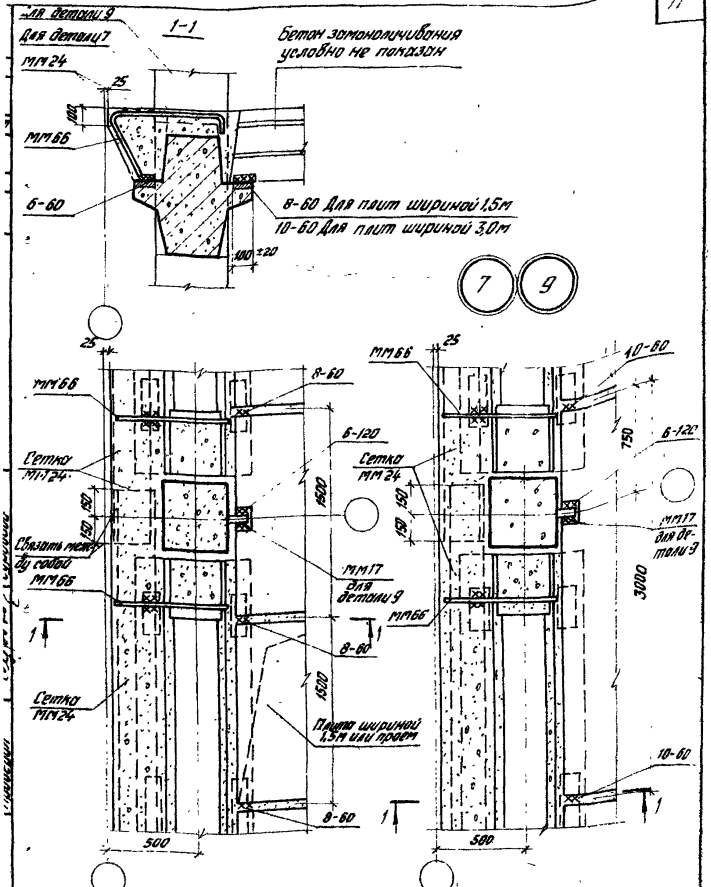

Примечание

Деталь 7 – для покрытия, деталь 9 – для перекрытия.

ТДМ 1975	Детали крепления плит покрытия и перекрытия у средней колонны температурного шва без вставки.	Т 420-6 Выпуск 6 Детали 7,9

1-1

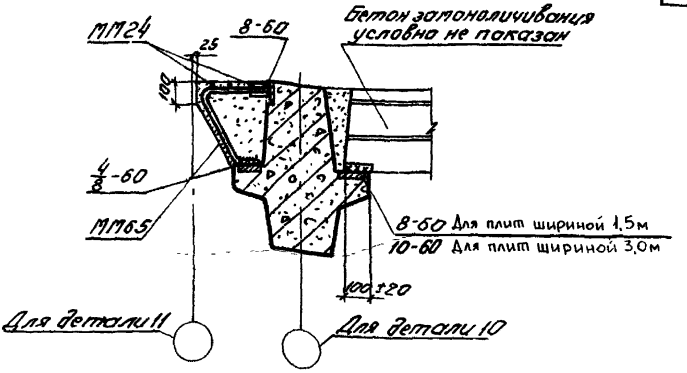

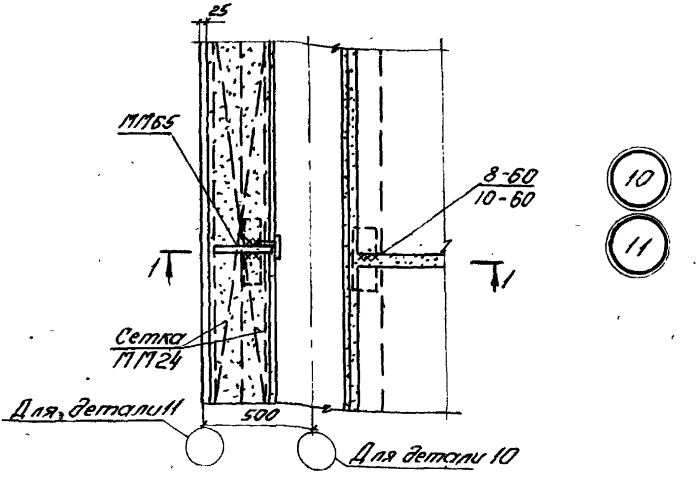

Примечания:

1. Деталь 10 - для покрытия и перекрытия со вставкой, деталь 11 - для покрытия и перекрытия без вставки.
2. Элемент ММ65 устанавливать через 1,5 м.

ТДМ 1975	Детали армирования монолитного участка у температурного шва в покрытии и перекрытии	1.420-6 Выпуск 6. Детали 10 и 11

Ст. инженер Проверил Лобович Суровова

Москва

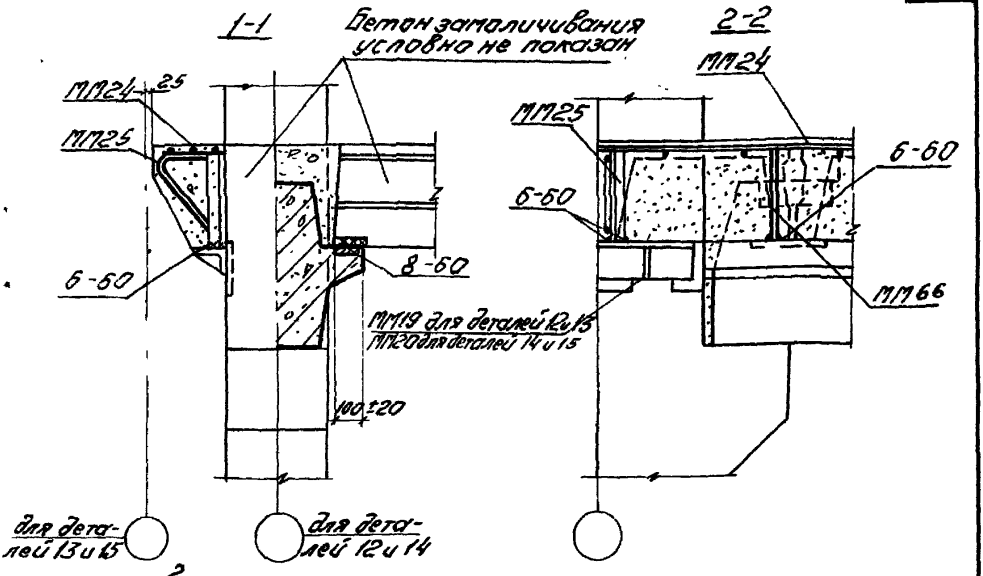

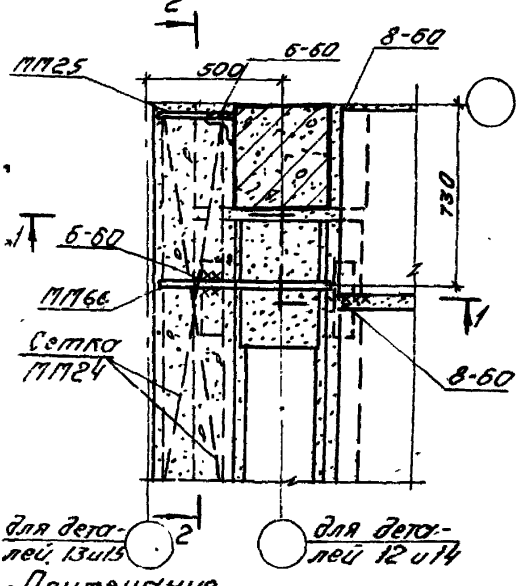



Примечание.
Деталь 12-для перекрытий с колоннами сечением 40×40 см со вставкой, деталь 13-для перекрытий с колоннами сечением 40×40 см без вставки, деталь 14-для перекрытий с колоннами сечением 40×60 см со вставкой, деталь 15-для перекрытий с колоннами 40×60 см без вставки.
Данную деталь рассматривать совместно с деталью 22 на стр. 18.

ТДМ 1975	Детали крепления плит перекрытия у крайней колонны температурного шва	1.420-6 Выпуск 6
		Детали 12-15

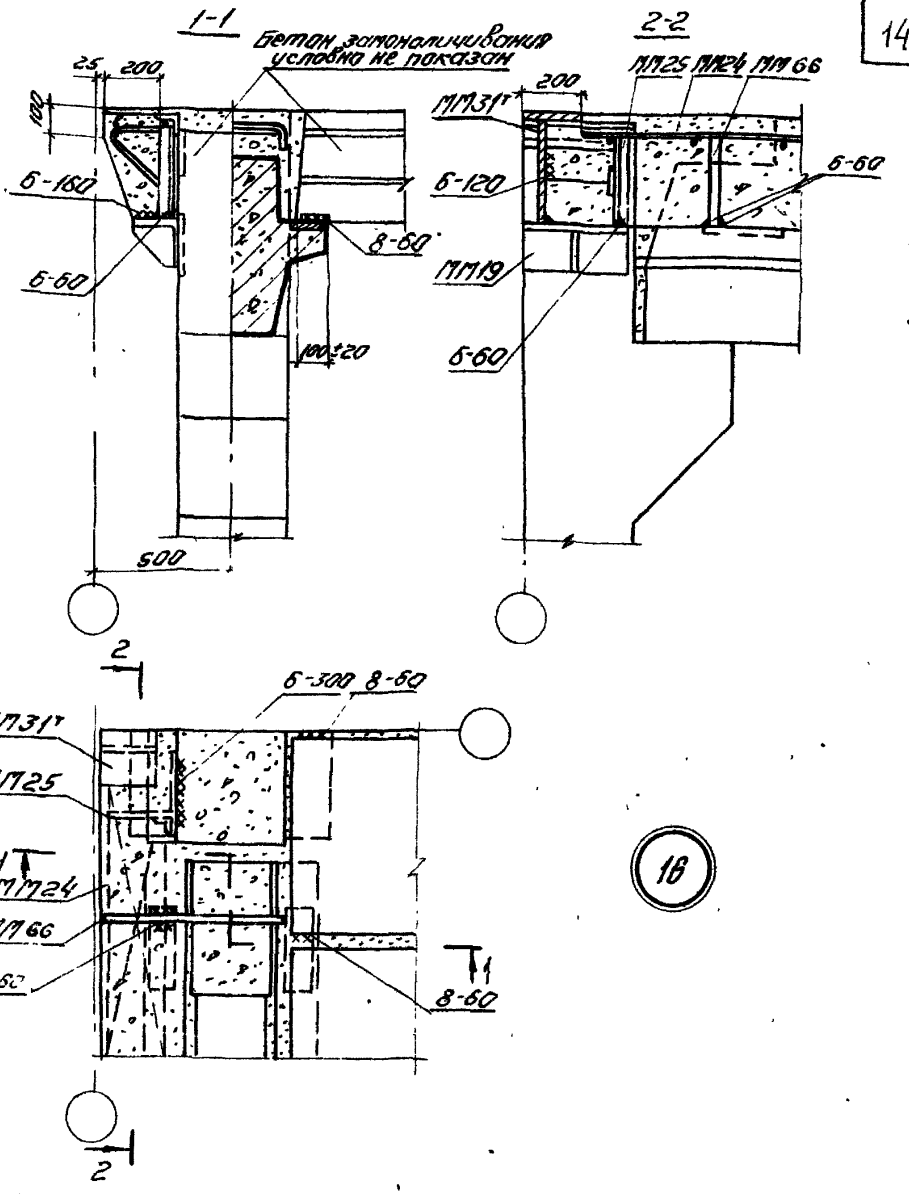

16

Примечание.
Данную деталь рассматривать совместно с деталью 22 на странице 18.

ТДМ 1975	*Деталь крепления плит покрытия у температурного шва без вставки*	1.420-6 Выпуск 6 Деталь 16

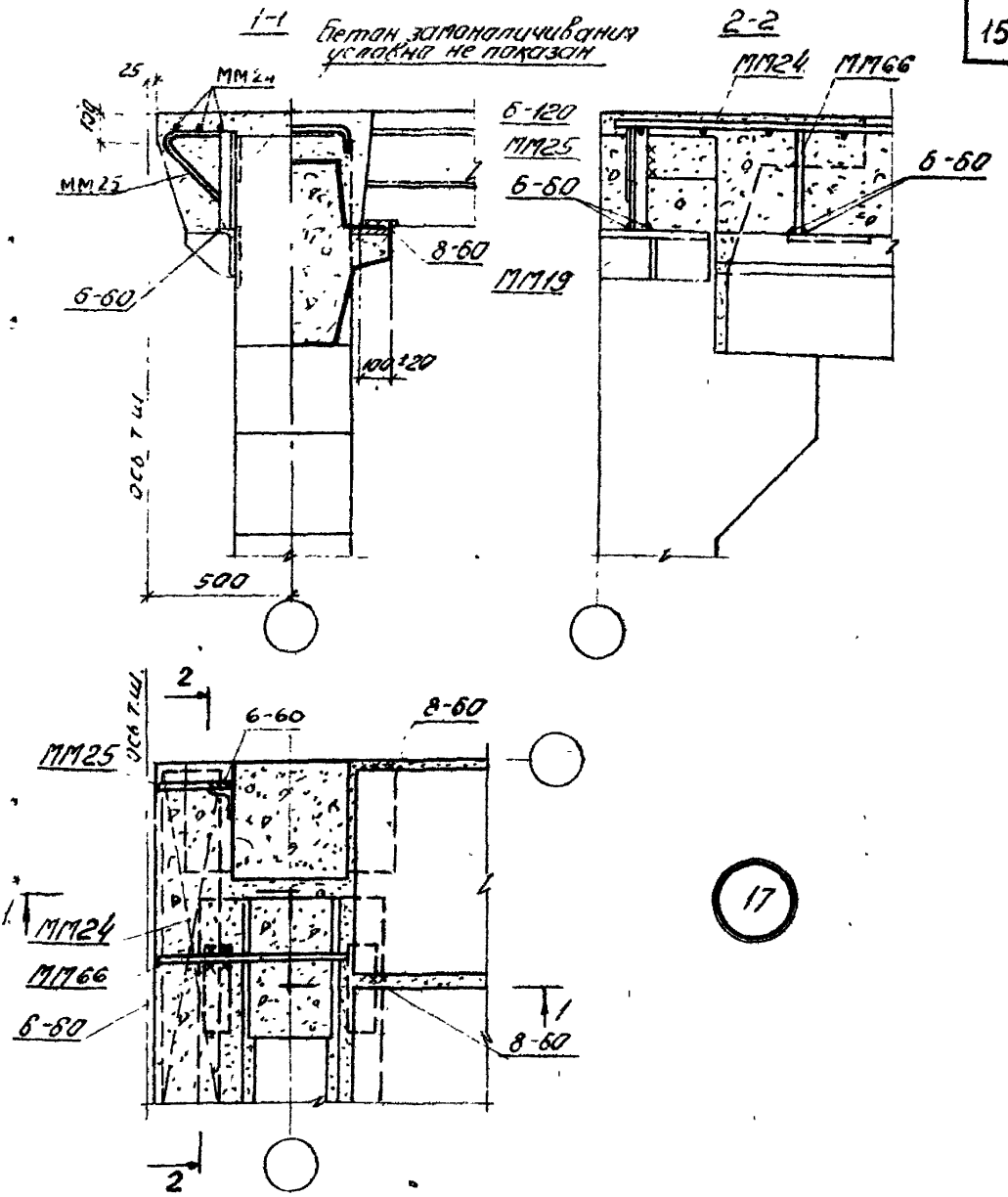

Примечание

Данную деталь рассматривать совместно с деталью 22 на странице 18.

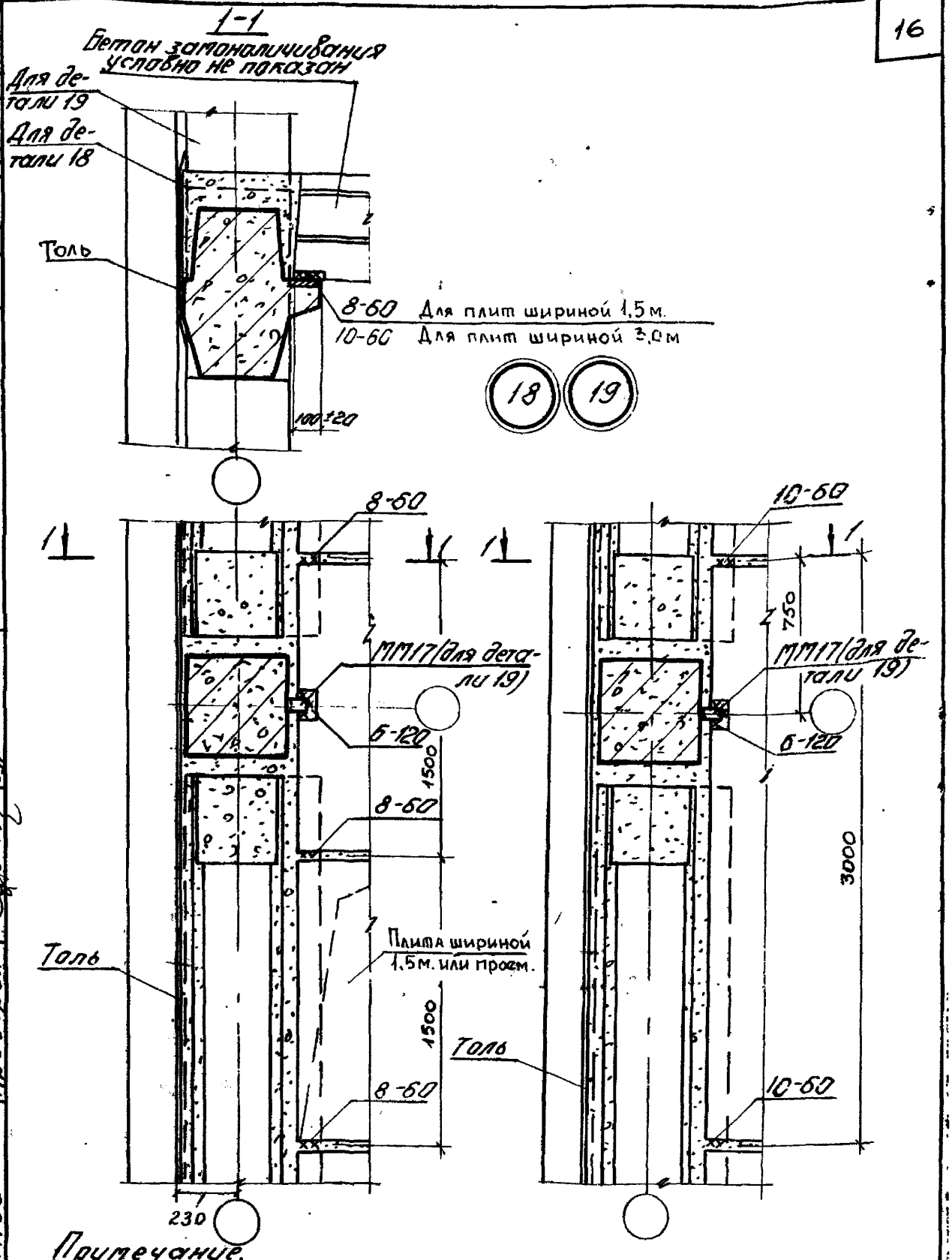

Примечание.
Деталь 18 - для покрытия, деталь 19 - для перекрытия

ТДМ 1975	Детали крепления плит покрытия и перекрытия в торце здания	1.420-6 Выпуск 6
		Детали 18 и 19

Москва
Ст. инженер Подович
Проверил Суровова

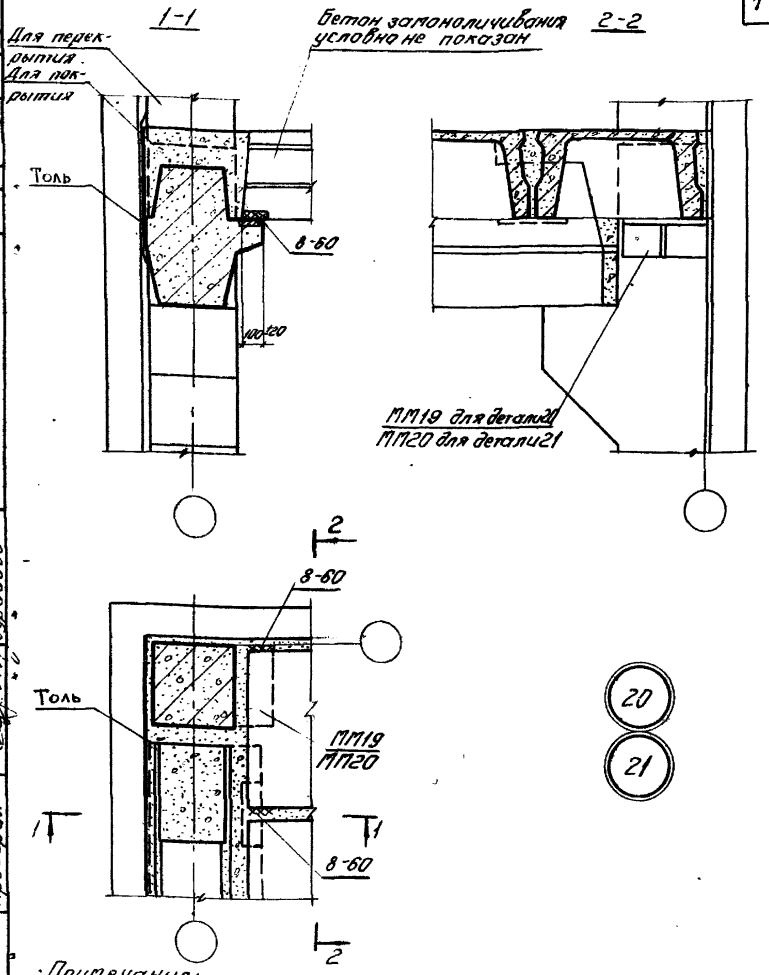

20

21

Примечания:

1. Деталь 20 - для покрытия и перекрытия с колоннами сечением 40×40 см, деталь 21 - для перекрытия с колоннами сечением 40×60 см.
2. Данную деталь рассматривать совместно с деталью 22 на странице 18.

ТДМ 1975	Детали крепления плит покрытия и перекрытия в углах здания.	1.420-6 Выпуск 6 Детали 20 и 21

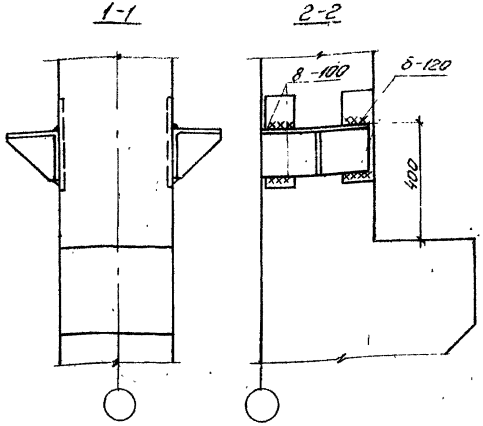

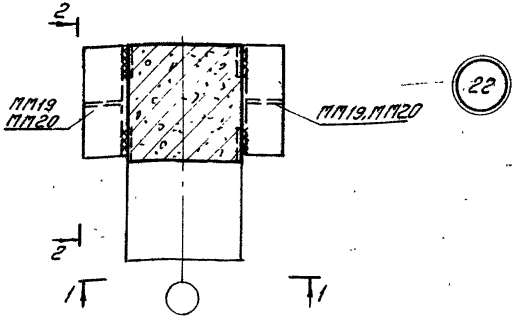

Примечание

Марки монтажных элементов ММ19 и ММ20 и их количество принимаются в соответствии с деталями 4,5,12÷17,20,21

ТДМ 1975	Деталь крепления опорных столиков к колонне.	1.420-6 Выпуск 5 Деталь 21

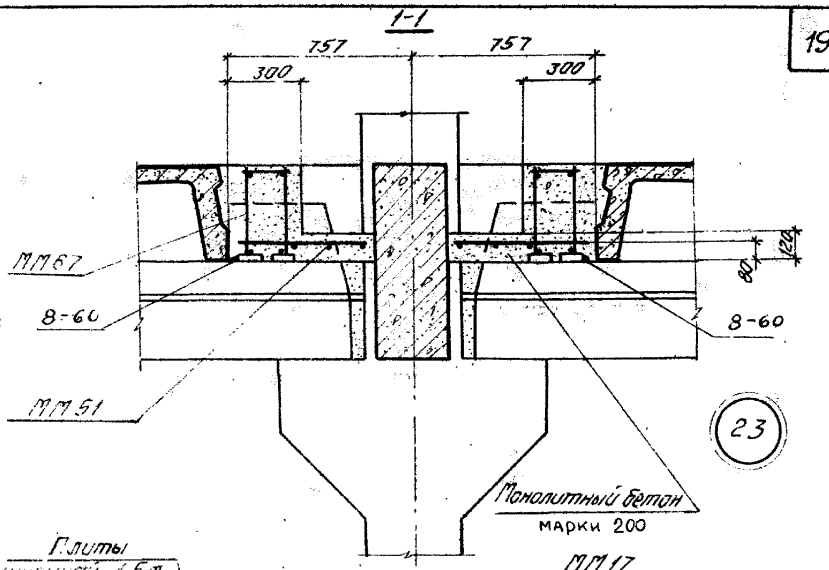

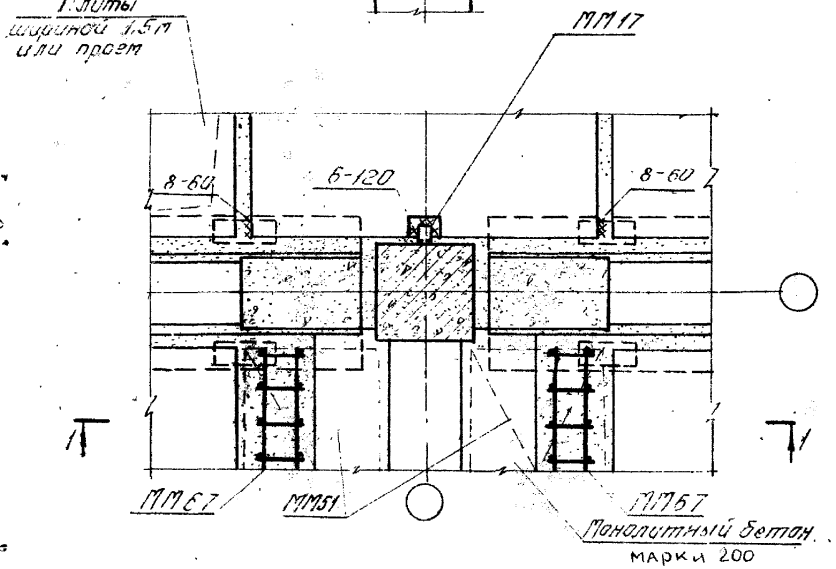

ТДМ 1975	Деталь монолитного перекрытия при установке ригеля продольной рамы (для варианта плит шириной 1,5 м.)	1.420-6 Выпуск 6
		Д. таль 23

14342 20

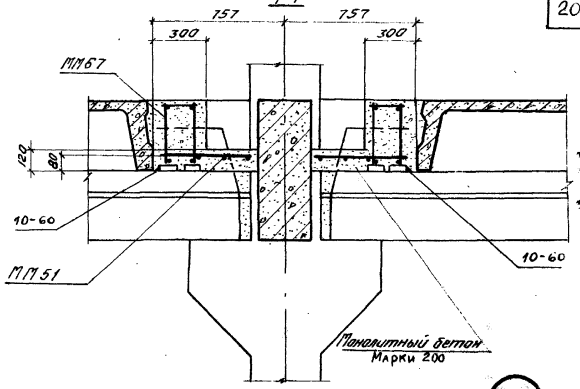

24

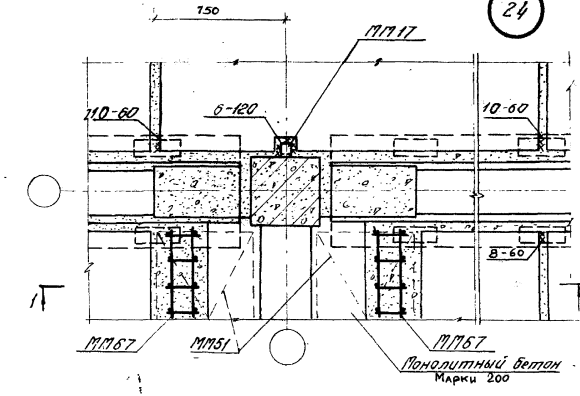

ТДМ 1975	Деталь монолитного перекрытия при установке ригеля продольной рамы для варианта плит шириной 3,0 м.	1.420-6 Выпуск 6 Деталь 24

Спецификация марок соединительных элементов на монтажную деталь.

№ детали	Марка соединительного элемента	Кол. шт.	Расход стали на одну деталь кг	№ листа и серия	
3	ММ17	2	1,2	ШИ29-2/70	30
4	ММ19	2	28,0		
5	ММ20	2	41,0		
6	ММ24	2	20,8		
7	ММ66	2		1.420-6 В.7 лист 1	
8	ММ17	1	21,4	ШИ29-2/70	30
9	ММ24	2			
	ММ66	2		1.420-6 В.7 лист 1	
10	ММ24	1	9,9	ШИ29-2/70	30
11	ММ65	2		1.420-6 В.7 лист 1	
	ММ19	2	40,2	ШИ29-2/70	30
12	ММ24	1			
13	ММ25	1			31
	ММ66	1		1.420-6 В.7 лист 1	
	ММ20	2	53,2	ШИ29-2/70	30
14	ММ24	1			
15	ММ25	1			31
	ММ66	1		1.420-6 В.7 лист 1	

№ детали	Марка соединительного элемента	Кол. шт.	Расход стали на одну деталь кг	№ листа и серия	
16	ММ19	2	54,4	ШИ29-2/70	30
	ММ24	1			
	ММ25	1			31
	ММ31Н	1			
	ММ66	1		1.420-6 В.7 лист 1	
17	ММ19	2	40,2	ШИ29-2/70	30
	ММ24	1			
	ММ25	1			31
	ММ66	1		1.420-6 В.7 лист 1	
19	ММ17	1	0,6	ШИ29-2/70	30
20	ММ19	1	14,0		
21	ММ20	1	20,5		
23	ММ17	1	172,6		36
	ММ51	2			
	ММ67	2		1.420-6 В.7 лист 2	
24	ММ17	1	172,6	ШИ29-2/70	30
	ММ51	2			36
	ММ67	2		1.420-6 В.7 лист 2	

Примечания:

1. На детали 10, 11 спецификация составлена на полосу шириной 3 м.
2. Для деталей 23 и 24 спецификация составлена на один продольной рамы.

gost.e-ecolog.ru