ГОСУДАРСТВЕННЫЙ КОМИТЕТ СОВЕТА МИНИСТРОВ СССР
ПО ДЕЛАМ СТРОИТЕЛЬСТВА
/ГОССТРОЙ СССР/

ТИПОВЫЕ КОНСТРУКЦИИ, ИЗДЕЛИЯ И УЗЛЫ ЗДАНИЙ И СООРУЖЕНИЙ

Серия 1.420-6

КОНСТРУКЦИИ МНОГОЭТАЖНЫХ ПРОИЗВОДСТВЕННЫХ ЗДАНИЙ С СЕТКОЙ КОЛОНН 12 × 6 м

Выпуск 5

ДЕТАЛИ СОПРЯЖЕНИЯ МНОГОПУСТОТНЫХ ПАНЕЛЕЙ ПЕРЕКРЫТИЙ И ПОКРЫТИЯ

РАЗРАБОТАНЫ
ЦНИИПРОМЗДАНИЙ
при участии НИИЖБ

УТВЕРЖДЕНЫ
И ВВЕДЕНЫ В ДЕЙСТВИЕ с 1 февраля 1978 г.
Государственным Комитетом
Совета Министров СССР
По делам строительства
Постановление №161 от 17.10 1977 г

gost.e-ecolog.ru

Содержание

№№ деталей		стр.
	Пояснительная записка	4-6
1.	Деталь опирания промежуточных панелей покрытия и перекрытия на ригели рядовых рам	7
2,3	Детали крепления плит покрытия и перекрытия у средней колонны	8
4.	Деталь крепления плит покрытия и перекрытия у крайней колонны	9
5	Деталь крепления плит перекрытия у крайней колонны.	10
6,7	Детали крепления плит покрытия и перекрытия у температурного шва со вставкой.	11
8	Деталь крепления плит покрытия и перекрытия у температурного шва без вставки.	12
9,10	Детали армирования монолитного участка у температурного шва в покрытии и перекрытии	13
11,12	Детали крепления плит перекрытия у температурного шва	14
13,14	Детали крепления плит перекрытия у температурного шва	15
15	Деталь крепления плит покрытия у температурного шва со вставкой.	16
16	Деталь крепления плит покрытия у температурного шва без вставки	17
17,18	Детали крепления плит покрытия и перекрытия в торце здания	18
19	Деталь крепления плит покрытия и перекрытия в углах здания	19

NN деталей		Стр.
20	Деталь крепления плит перекрытия в углах здания	20
21	Деталь крепления опорных столиков к колонне	21
22	Деталь крепления опорных столиков к колонне	22
23	Деталь крепления опорных столиков к колонне	23
24	Деталь перекрытия при установке ригеля продольной рамы. Колонна 400×400 мм	24
25	Деталь перекрытия при установке ригеля продольной рамы. Колонна 400×400 мм	25
26	Деталь перекрытия при установке ригеля продольной рамы Колонна 400×600 мм	26
27.	Деталь перекрытия при установке ригеля продольной рамы. Колонна 400×600 мм	27
	Спецификация марок соединительных элементов на монтажные детали перекрытий из панелей шириной 1500 мм	28,29
	Спецификация марок соединительных элементов на монтажные детали перекрытий из панелей шириной 1000 и 1200 мм	30,31

Typed

Пояснительная записка

Данный альбом является частью работы, полный состав которой изложен в выпуске 0-1 серии 1.420-6.

Все монтажные работы должны производиться согласно требованиям СНиП III-В.3-62* „Бетонные и железобетонные конструкции сборные. Правила производства и приемки монтажных работ", „Инструкции по монтажу сборных железобетонных конструкций промышленных зданий и сооружений" (СН 319-65), СНиП III-В.5-62 „Металлические конструкции. Правила изготовления, монтажа и приемки" и требованиями, приведенными в рабочих чертежах здания и в проекте организации работ.

Общие указания по монтажу конструкций даны в выпуске 0-1 серии 1.420-6.

Многопустотные панели перекрытий и покрытий устанавливаются на полки ригелей. Межколонные плиты перекрытий и покрытия устанавливаются на полки ригелей или стальные столики колонн. Приварка столиков производится после монтажа и крепления ригелей. Панели и плиты устанавливаются после сварки закладных деталей и выпусков арматуры ригелей с закладными деталями и выпусками арматуры колонн, а также после приварки хомутов (ММ36 и ММ38). (см. альбом серии 1.420-6. Вып. 4)

В первую очередь устанавливаются межколонные плиты, которые привариваются в четырех точках к закладным деталям ригелей или к стальным столикам.

У торцов межколонных плит устанавливаются упорные уголки (ММ17), которые привариваются к закладным деталям плит. Перед сваркой уголки следует плотно прижать одной стороной (меньшей полкой) к колонне.

Сварку элементов необходимо выполнять электродами типа Э42-Т (ГОСТ 9467-60) в соответствии с „Указаниями.

ТДМ 1975	Пояснительная записка	1.420-6 Выпуск 5

по сварке соединений арматуры и закладных деталей железобетонных конструкций" (СН 393-69).

Рядовые панели к ригелям не привариваются. В данном альбоме даны детали [redacted] для двух вариантов раскладки рядовых панелей: шириной 1500 мм или шириной 1000 и 1200 мм. Заполнение зазоров между торцами плит и ригелями и между продольными ребрами плит, а также участков замоноличивания у т.ш. и торцевых рам производится бетоном марки 200 на мелком щебне или гравии с тщательным вибрированием.

Перед замоноличиванием необходимо заделать отверстия в плитах, очистить зазоры от строительного мусора и грязи, а в зимнее время от снега и наледи.

Допускаемое отклонение на длину опирания плит не должно превышать величин, указанных в чертежах.

Стальные столики МП54', МП54", МП55, привариваемые к колоннам для опирания плит, после установки последних должны быть защищены слоем бетона или цементного раствора толщиной не менее 25 мм по стальной сетке - на чертеже эта защита условно не показана.

Выпуски арматуры колонн и ригелей на чертежах деталей условно не показаны.

Спецификация марок соединительных элементов при использовании рядовых панелей шириной 1500 мм дана на стр. 28, 29, а шириной 1000 и 1200 мм - на стр. 30, 31. Марка стали соединительных элементов должна приниматься по указаниям конкретного проекта.

Стальные соединительные элементы МП17, МП24, МП30, МП43, МП44, МП45, МП47 по МП49 и с МП52 по МП55 даны в альбоме ШШ29-2/70, МП69, и МП75 и МП76 даны в альбоме 1.420-6. Выпуск 7.

Условные обозначения

т. ш. — Температурный шов.

— Сварной шов монтажный

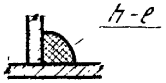

h - высота шва

ℓ - длина шва

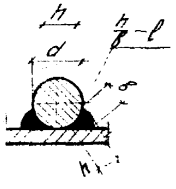

h - высота шва (h ≈ 0,25δ, но не менее 4мм)

в - ширина шва (в ≈ 0,5δ, но не менее 8мм)

ℓ - длина шва.

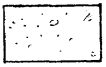

— Монолитный бетон

Инв. № подл. | Подпись и дата | Взам. инв. №

ЦИТП Госстроя СССР Москва

ТДМ 1975	Пояснительная записка	1.420-6 Выпуск 5

Бетон замоноличивания условно не показан

1-1

100±20

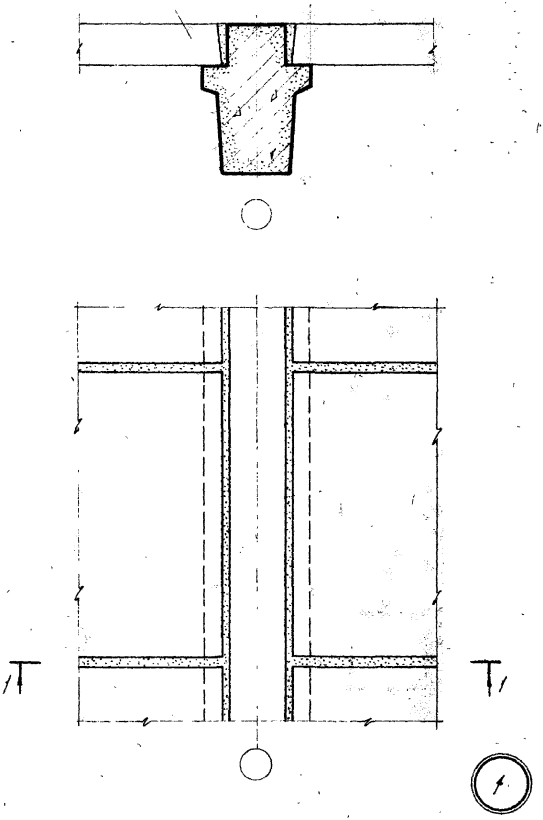

ТДМ 1975	Деталь опирания промежуточных панелей покрытия и перекрытия на ригели рядовых рам	1.420-6 Выпуск 5 Деталь 1

ЦНИИПРОМЗДАНИЙ г. Москва

Рук. группы Ст. инженер Проверил

Карпов Лобович Суровцева

14341 8

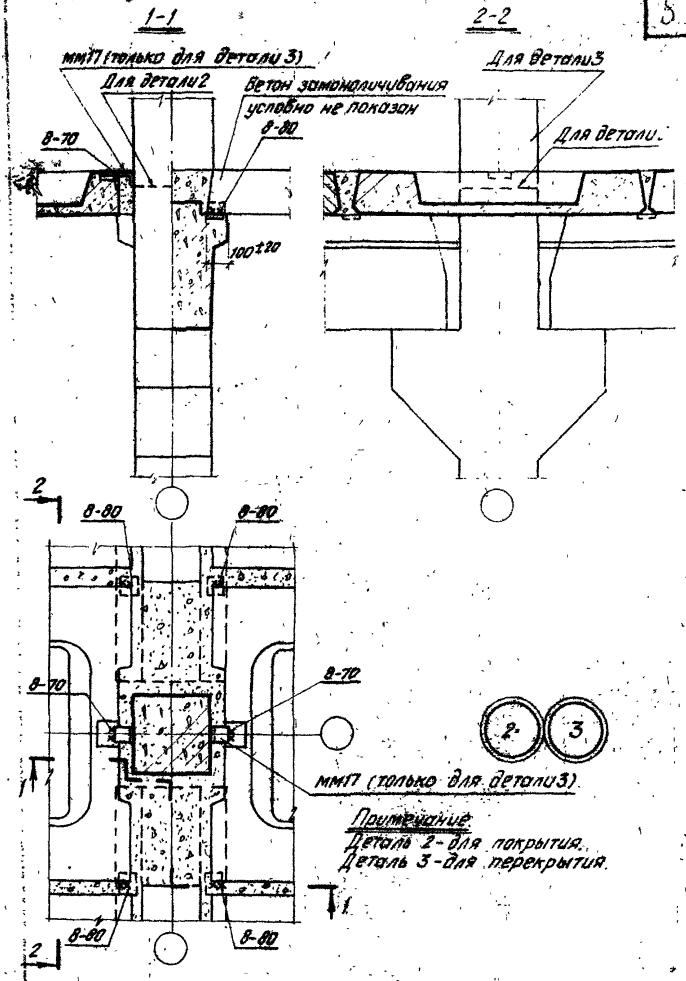

ТДМ 1975

Детали крепления плит покрытия и перекрытия у средней колонны.

1.420-6
Выпуск 5
Детали 2,3

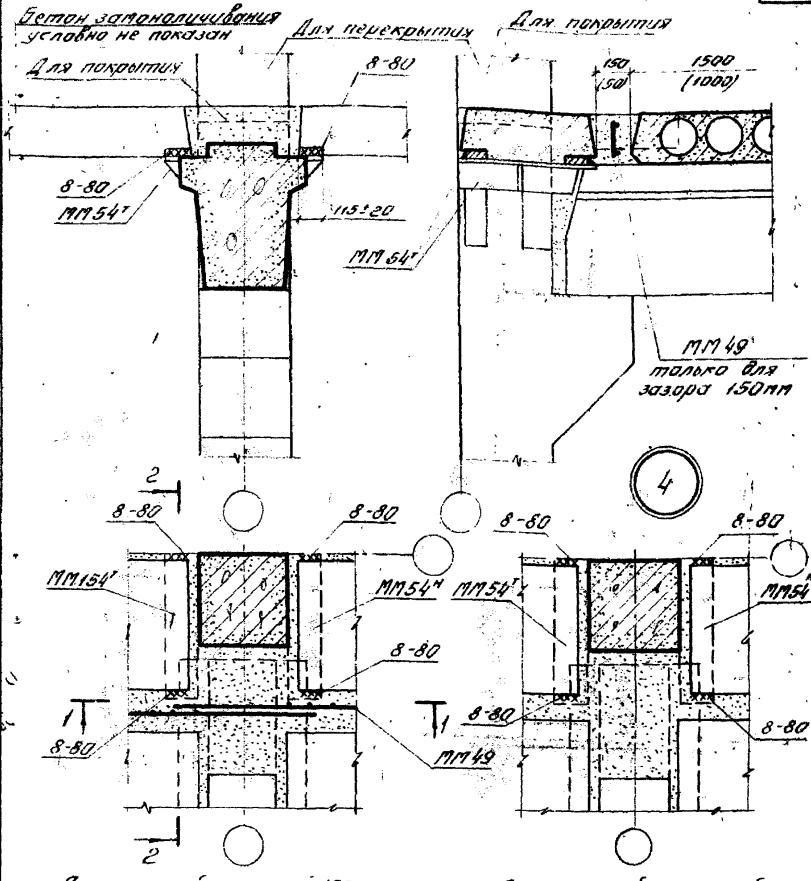

Для панелей шириной 1500мм

Для панелей шириной 1000 и 1200мм

Примечания:

1. Размеры в скобках даны для варианта раскладки панелей шириной 1000 и 1200мм.
2. Деталь покрытия рассматривать совместно с деталью 23 на стр. 23.
3. Деталь перекрытия рассматривать совместно с деталью 21 на стр. 21.

ТДМ 1975

Деталь крепления плит покрытия и перекрытия у крайней колонны.

1.420-6 Выпуск 5

Деталь 4

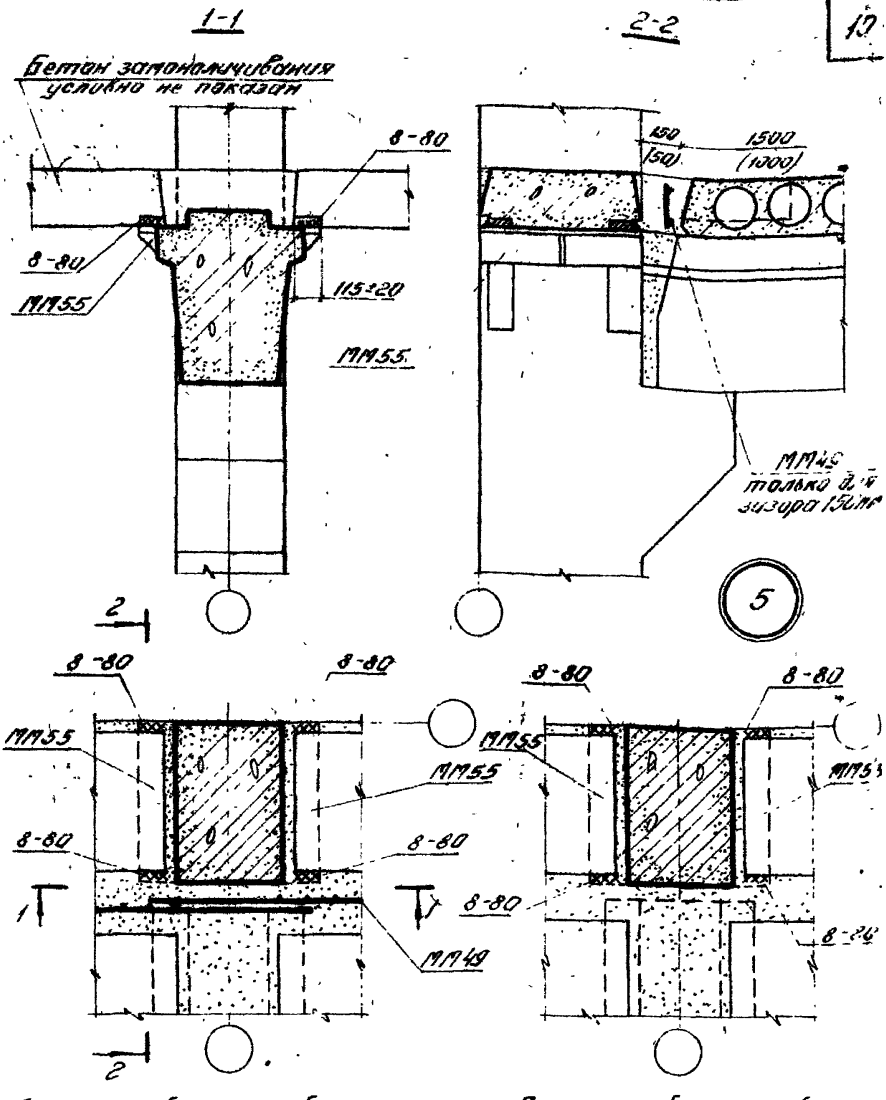

Для панелей шириной 1500мм

Для панелей шириной 1000 и 1200 мм

Примечания

1. Размеры в скобках даны для варианта раскладки панелей шириной 1000 и 1200 мм.
2. Данную деталь рассматривать совместно с деталью 22 на стр. 22.

ЦНИИПромзданий г. Москва

ТДМ 1975

Деталь крепления плит перекрытия к крайней колонне.

1.420-6 Выпуск 3

Детали.

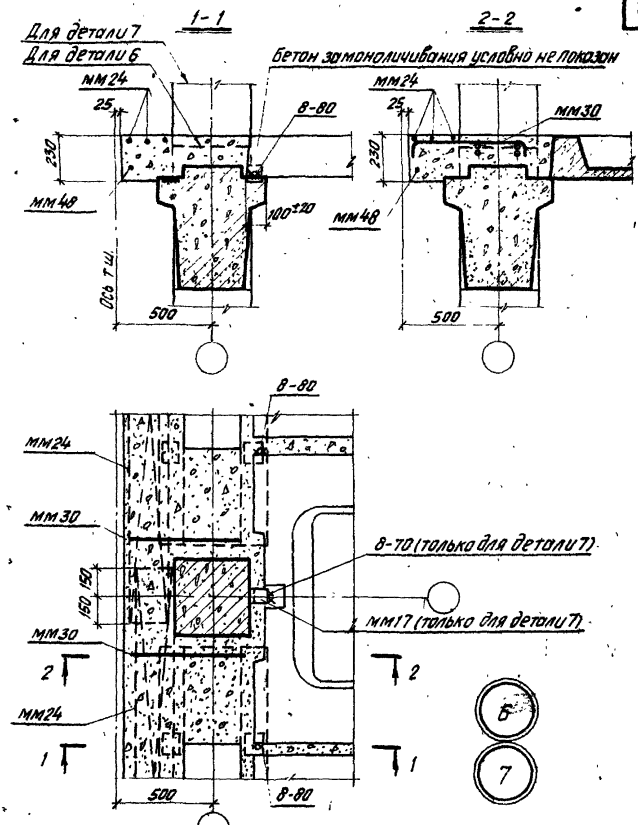

Примечания:

1. Деталь 6 - для покрытия, деталь 7 - для перекрытия.
2. Монтажный стальной элемент мм30, поддерживающий сетку мм24, привязывается вязальной проволокой к выпускам арматуры ригеля.

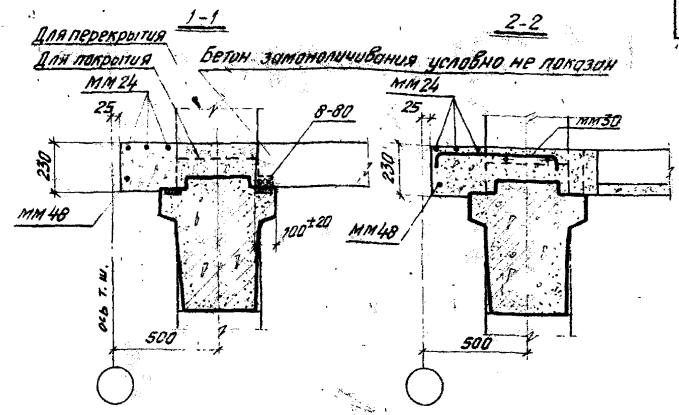

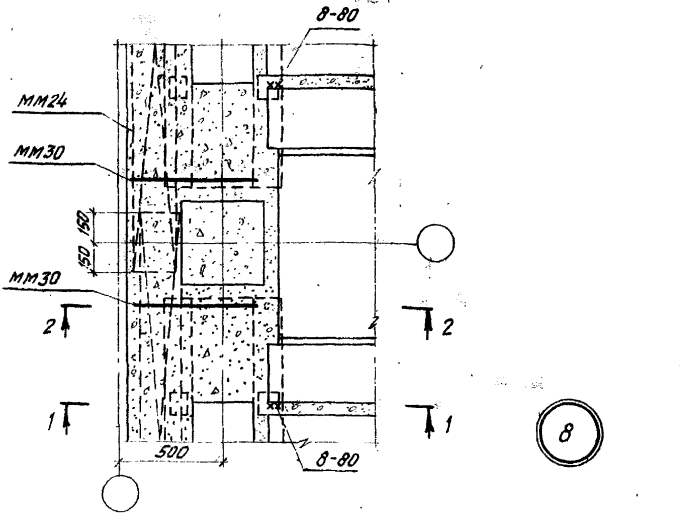

Примечание.

Монтажный стальной элемент мм30, поддерживающий сетку мм24, привязывается вязальной проволокой к выпускам арматуры ригеля.

ТДМ 1975	Деталь крепления плит покрытия и перекрытия у температурного шва без вставки.	1.420-6. Выпуск 5. Деталь 8

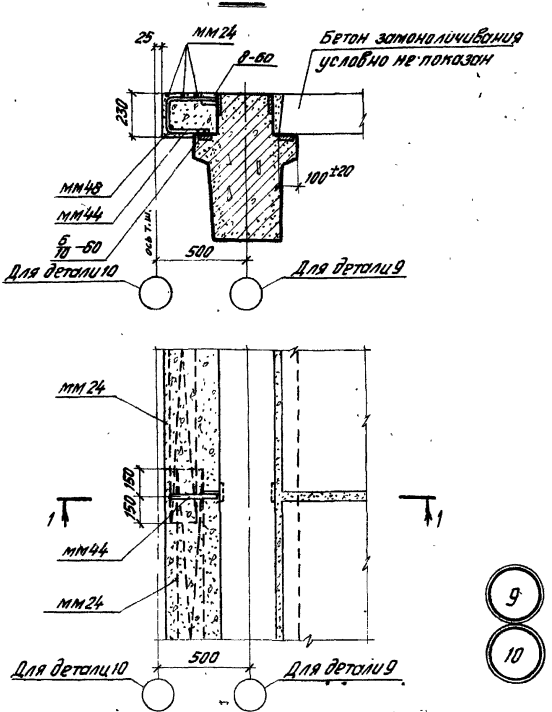

Примечания:

1. Армирование монолитного участка у температурного шва в покрытии и перекрытии со вставкой см. деталь 9, без вставки см. деталь 10.
2. Элемент ММ44 устанавливается через 1,5 м.

ТДМ 1975	Детали армирования монолитного участка у температурного шва в покрытии и перекрытии.	1.420-6 Выпуск 5 Детали 9 и 10

1-1

Бетон замоноличивания условно не показан

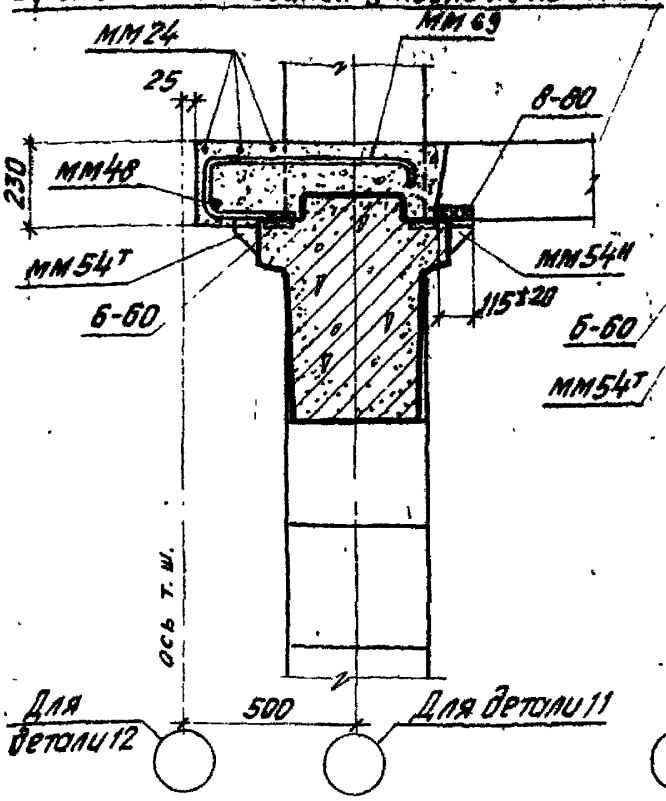

2-2

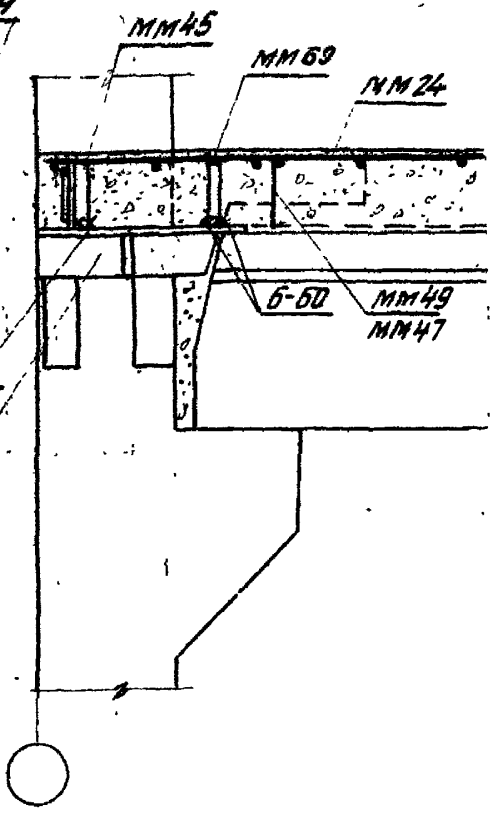

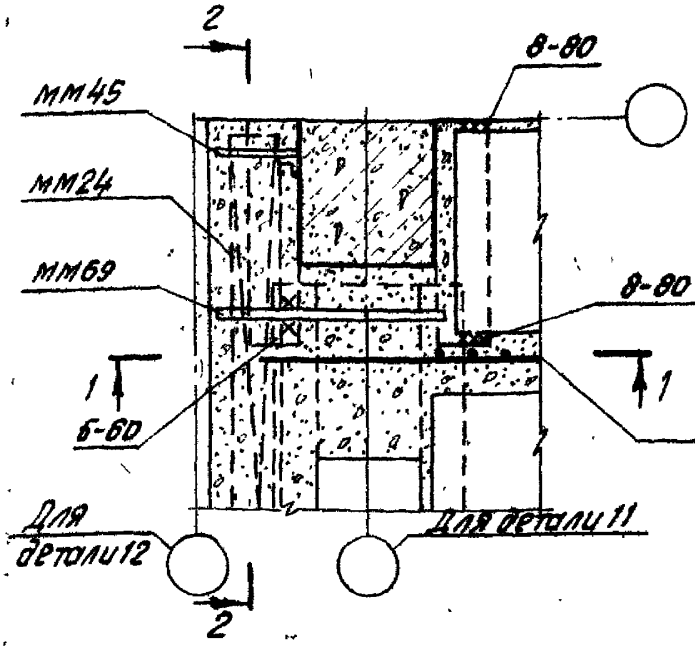

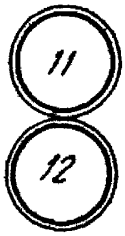

мм48 (для детали 11)
мм47 (для детали 12)
только для панелей шириной 1500 мм.

Примечания.

1. Крепление плит перекрытия у температурного шва со вставкой см. деталь 11, без вставки см. деталь 12.
2. Данную деталь рассматривать совместно с деталью 21 на стр. 21.

ТДМ 1975	Детали крепления плит перекрытия у температурного шва	1.420-6 Выпуск 5 Детали 11 и 12

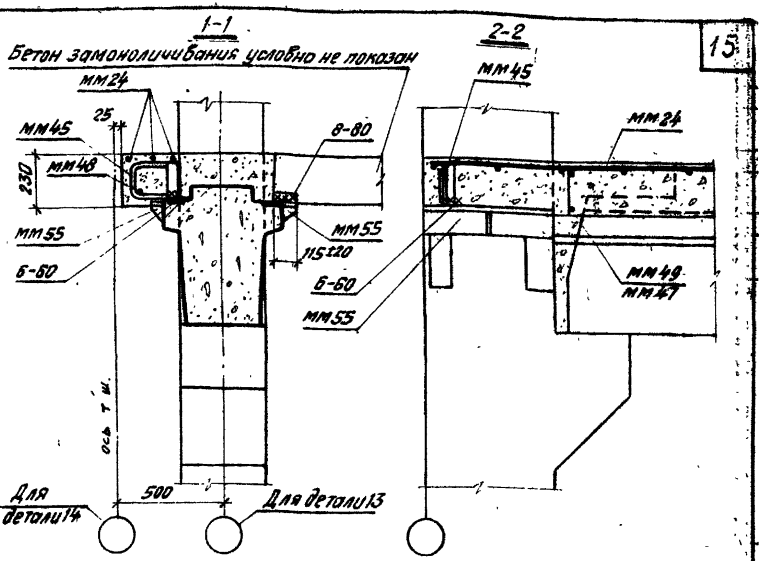

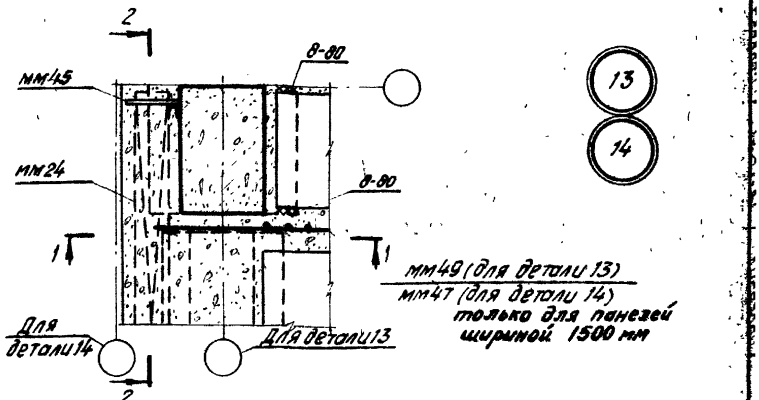

мм49 (для детали 13)
мм47 (для детали 14)
только для панелей шириной 1500 мм

Примечания.

1. Крепление плит перекрытия у температурного шва со вставкой см. деталь 13, без вставки см. деталь 14.
2. Данную деталь рассматривать совместно с деталью 22 на стр. 22.

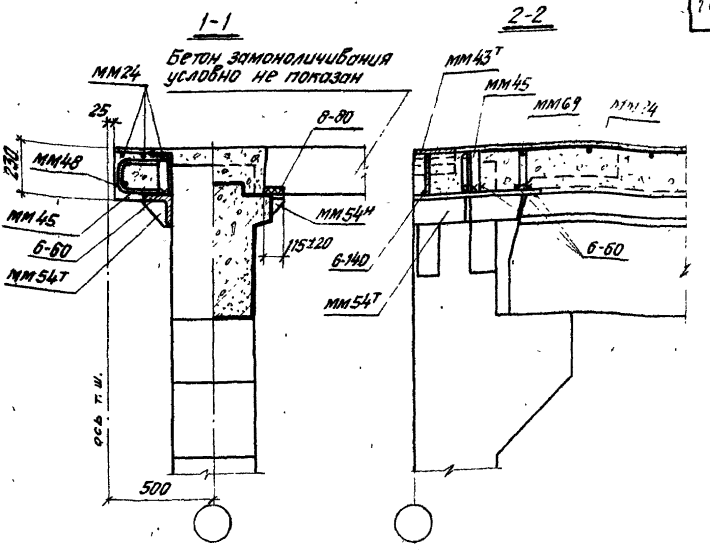

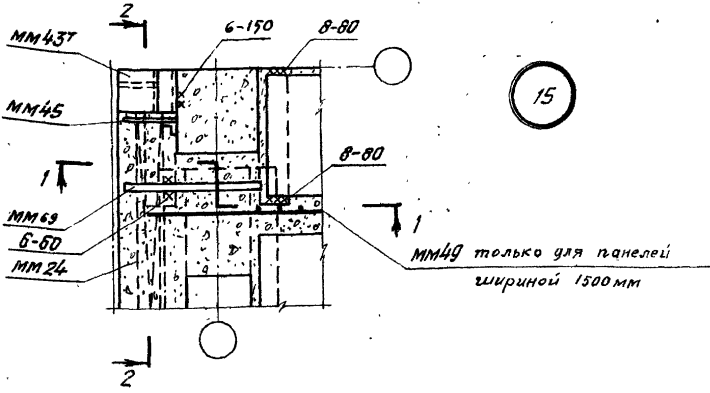

Примечание.

Данную деталь рассматривать совместно с деталью 23 на странице 23.

ТДМ 1975	Деталь крепления плит покрытия у температурного шва со вставкой.	1.420-6 Выпуск 5 Деталь 15

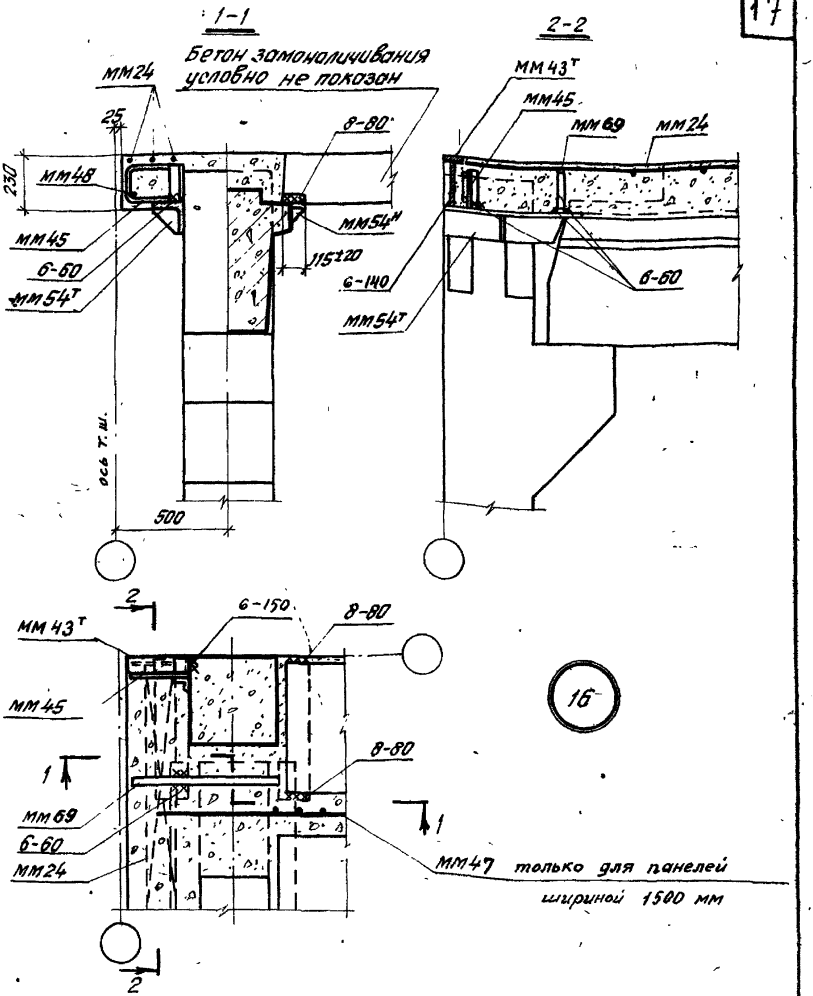

Примечание.

Данную деталь рассматривать совместно с деталью 2.3 на странице 23

ТДМ 1975	Деталь крепления плит покрытия у температурного шва без вставки	1.420-6 Выпуск 5 Деталь 16

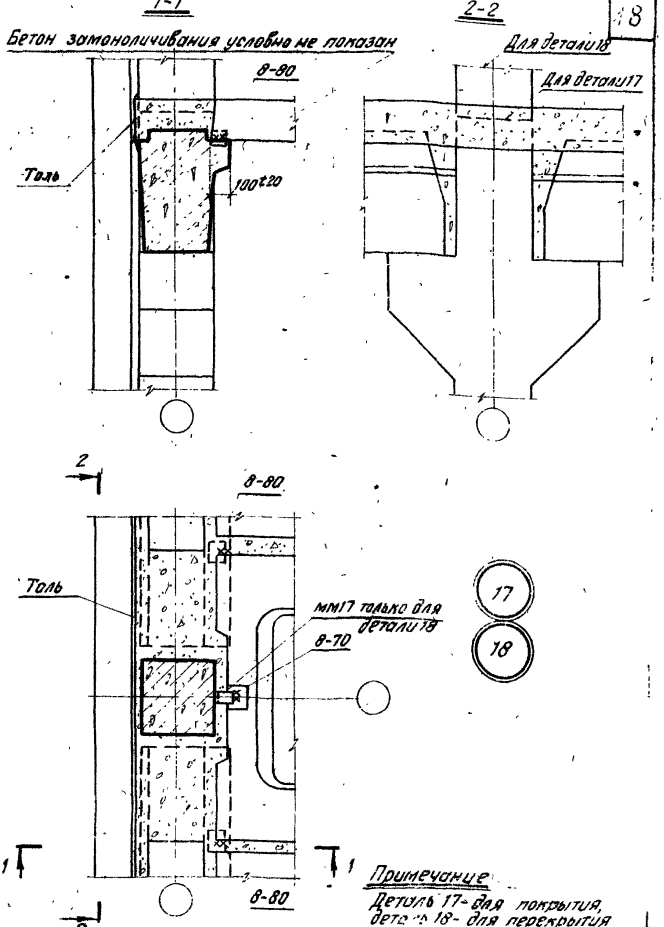

Примечание
Деталь 17- для покрытия, деталь 18- для перекрытия

ТДМ 1975

Детали крепления плит покрытия и перекрытия в торце здания.

1.420-6
Выпуск 5
Детали 17и18

1-1

Бетон замоноличивания условно не показан

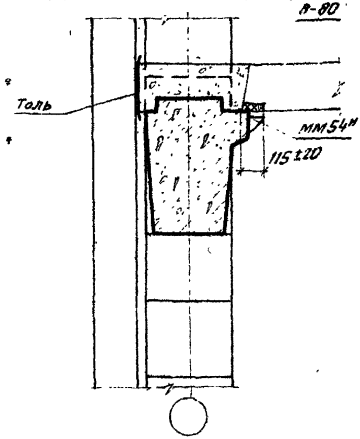

Для перекрытия

Для покрытия

2-2

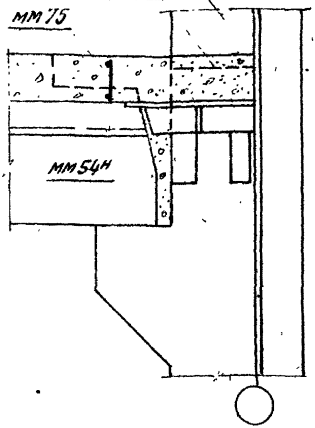

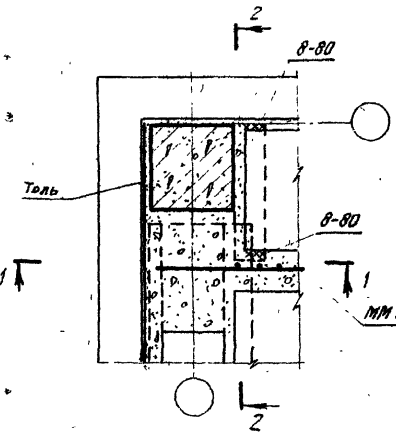

19

мм75 только для панелей шириной 1500 мм

Примечание.

Данную деталь рассматривать совместно с деталями 21 и 23 на стр. 21 и 23.

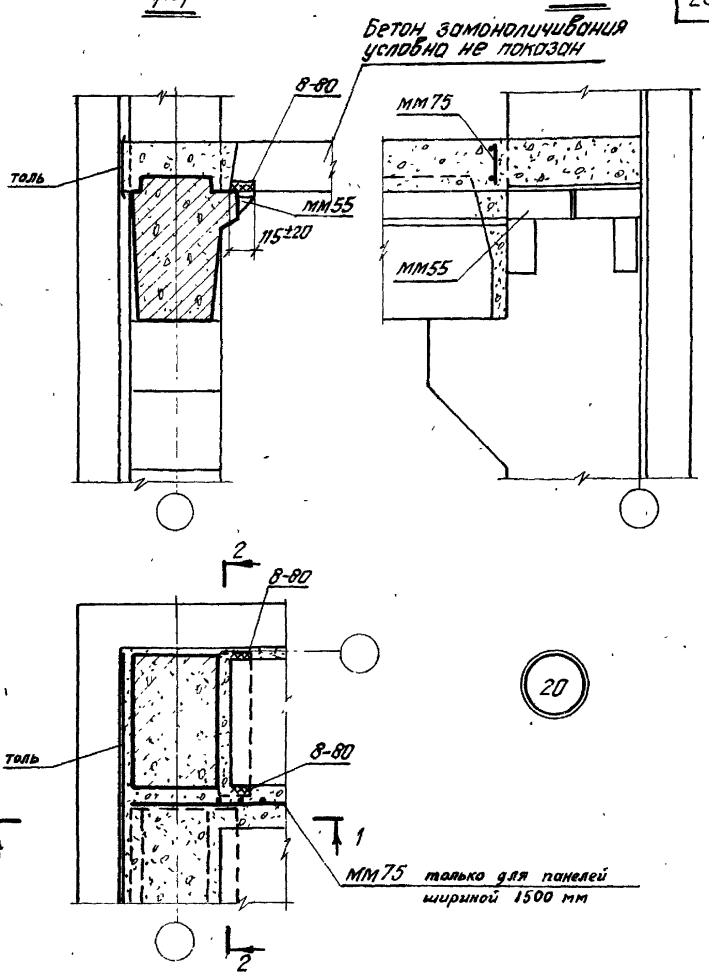

Примечание.

Данную деталь рассматривать совместно с деталью 22 на стр. 22.

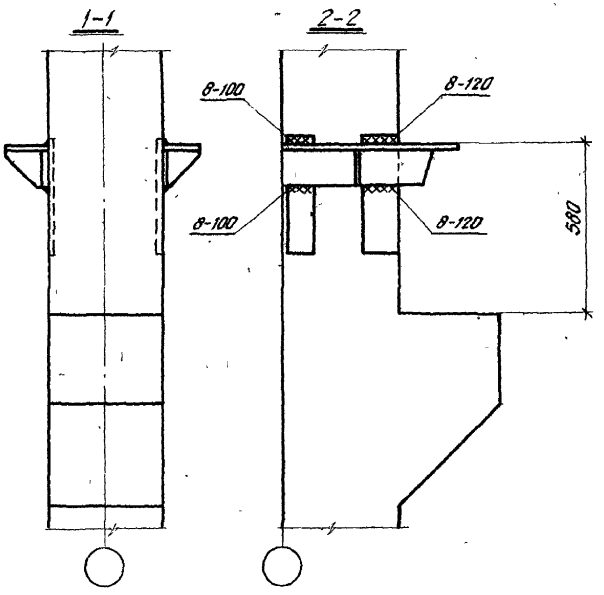

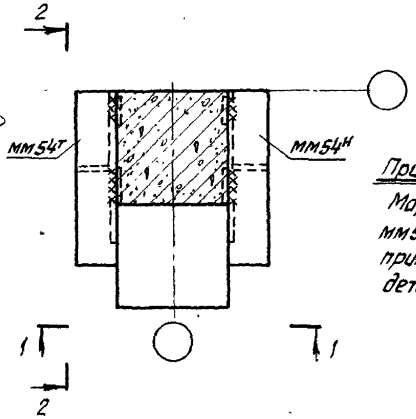

21

Примечание.

Марки монтажных элементов мм54т и мм54н и их количество принимаются в соответствии с деталями 4, 11, 12, 19.

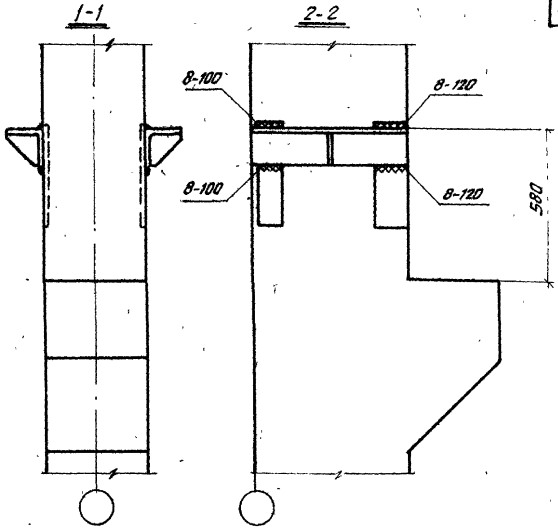

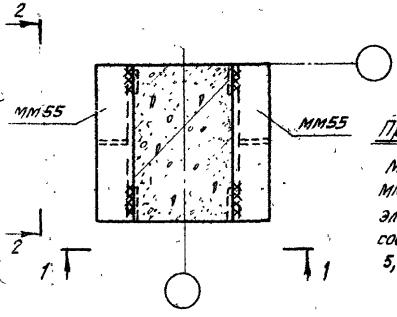

22

Примечание.

Марка монтажного элемента мм55 и количество этих элементов принимается в соответствии с деталями 5, 13, 14, 20

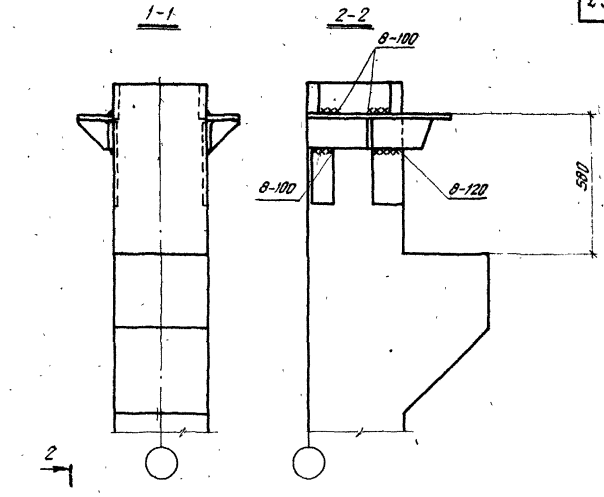

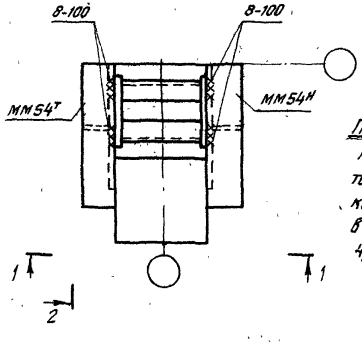

23

Примечание

Марки монтажных элементов мм54т и мм54н и их количество принимаются в соответствии с деталями 4, 15, 16, 19.

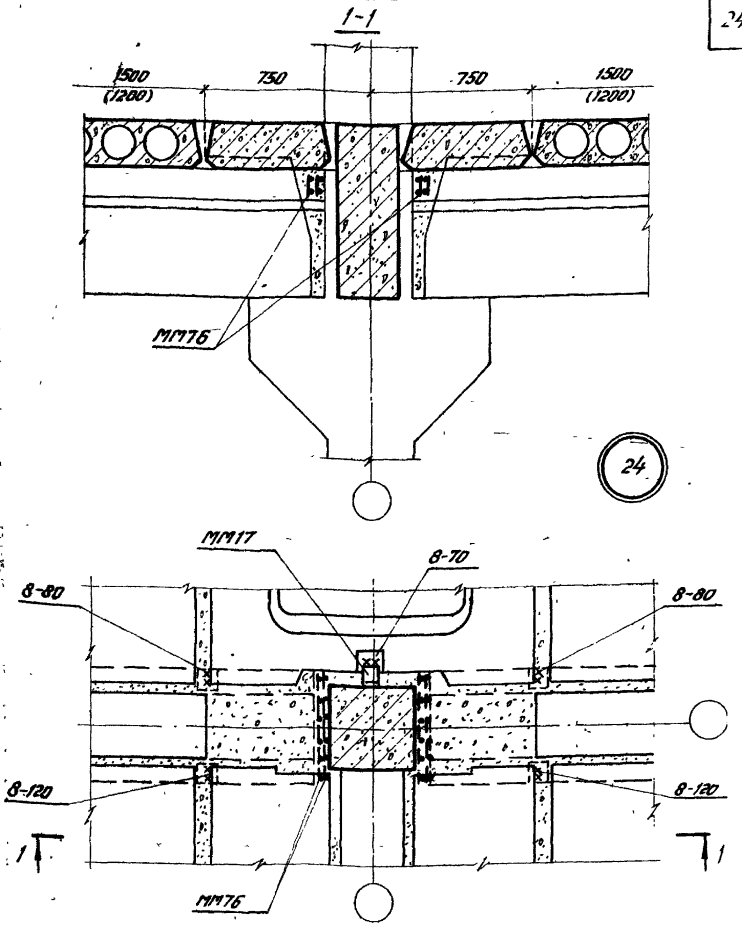

Примечание.

Размеры в скобках даны для варианта раскладки рядовых плит шириной 1000 и 1200 мм.

ТДМ 1975	Деталь перекрытия при установке ригеля продольной рамы. Колонна 400 × 400 мм.	1.420-6 Выпуск 5
		Деталь 24

ЦНИИПРОМЗДАНИЙ Москва
Рук. группы Ст. инженер Проверил
Бурлов Лобов Сурова
14341

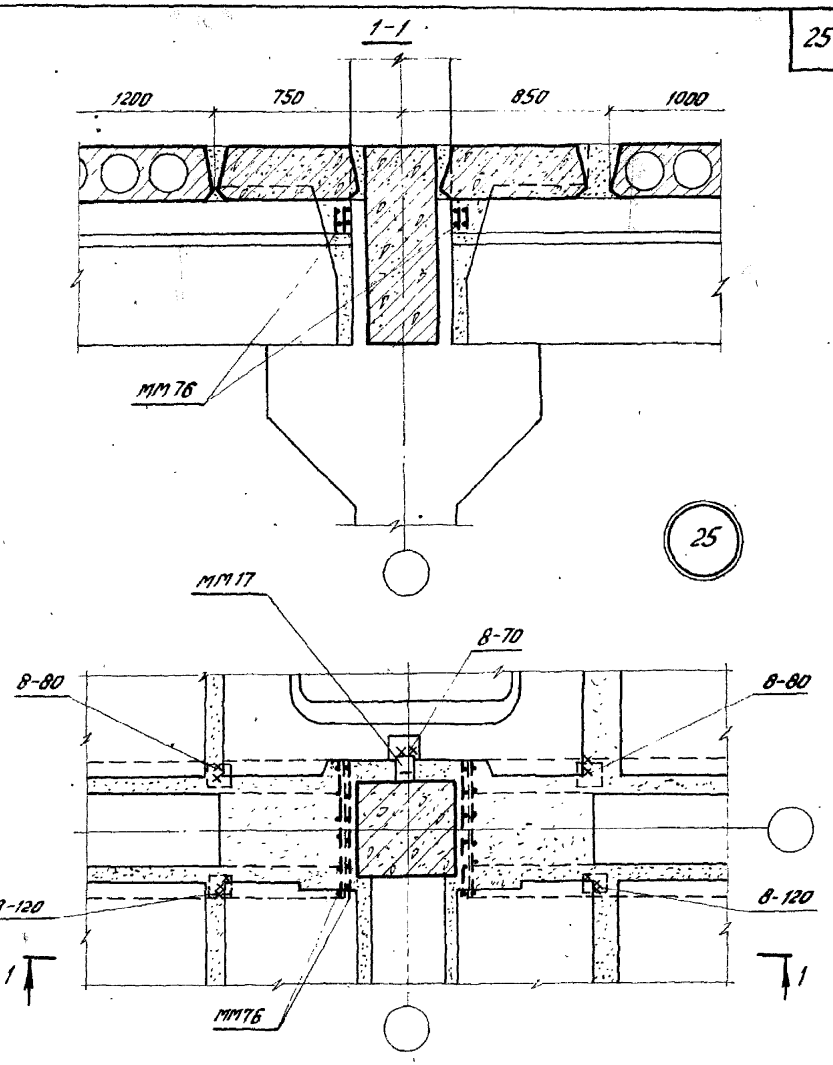

ТДМ 1975	Деталь перекрытия при установке ригеля продольной рамы. Колонна 400 × 400 мм.	1.420-6 Выпуск 5
		Деталь 25

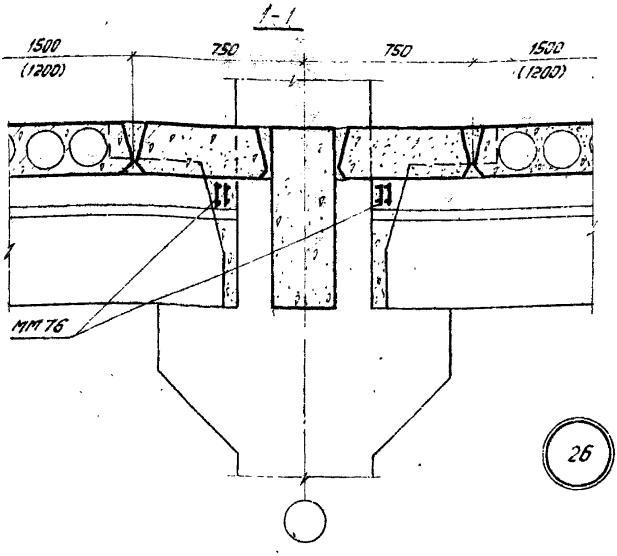

26

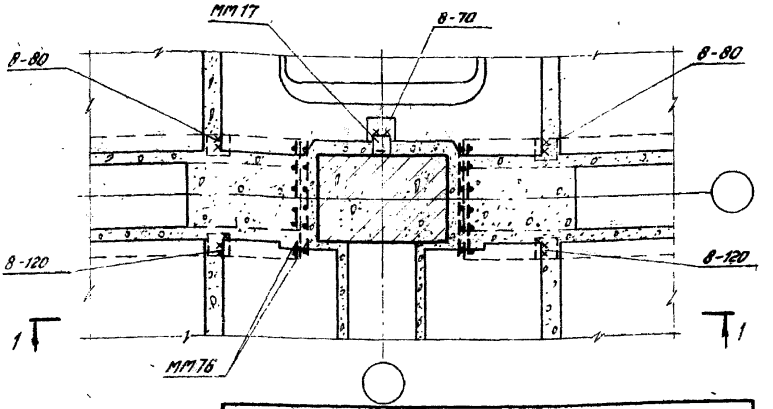

Во избежание опрокидывания, плиты, примыкающие к продольному ригелю, должны быть приварены к поперечному ригелю до освобождения подъемных строп.

Примечание.

Размеры в скобках даны для варианта раскладки рядовых плит шириной 1000 и 1200 мм.

ТДМ 1975	Деталь перекрытия при установке ригеля продольной рамы. Колонна 400 × 600 мм.	1.420-6 Выпуск 5
		Деталь 26

Инв. № подл. | Подпись и дата | Взам. инв. №

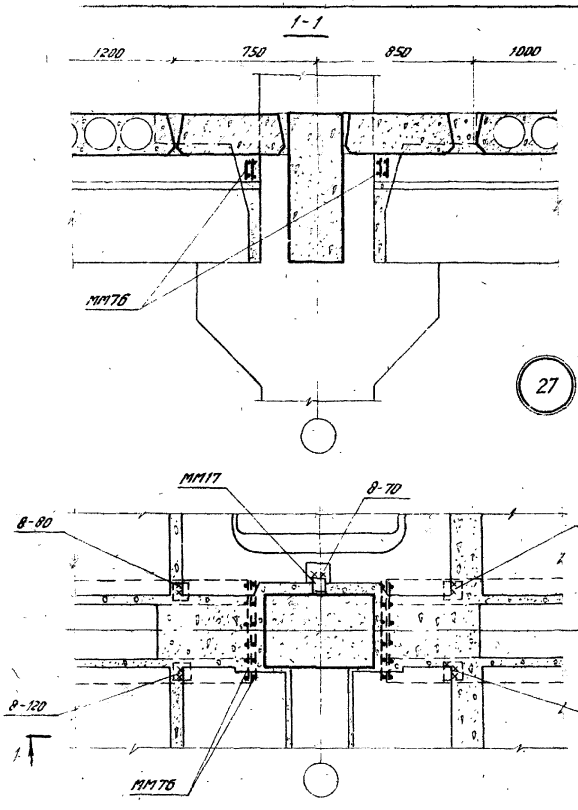

Во избежание опрокидывания, плиты, примыкающие к продольному ригелю, должны быть приварены к поперечному ригелю до освобождения подъемных строп.

ТДМ 975	Деталь перекрытия при установке ригеля продольной рамы. Колонна 400 x 600 мм.	1.420-6 Выпуск 5. Деталь 27

Спецификация марок соединительных элементов на монтажные детали перекрытий из панелей шириной 1500 мм

№ детали	Марка соедин. элемента	Кол. шт.	Расход стали на 1 деталь кг	№ листа серии ИИ29-2/70
3	ММ17	2	1,2	30
4	ММ49	1	5,29	34
	ММ54т	1		36
	ММ54н	1		
5	ММ49	1	5,29	34
	ММ55	2		36
6 8	ММ24	2	19,1	30
	ММ30	2		31
	ММ48	1		34
7	ММ17	1	19,7	30
	ММ24	2		
	ММ30	2		31
	ММ48	1		34
9 10	ММ24	1	15,4	30
	ММ44	2		34
	ММ48	1		
11	ММ24	1	68,7	30
	ММ45	1		34
	ММ48	1		
	ММ49	1		
	ММ54т	1		36
	ММ54н	1		
	ММ69	1		1.420-6.87 лист 3.
12	ММ24	1	68,2	30
	ММ45	1		34
	ММ47	1		
	ММ48	1		
	ММ54т	1		36
	ММ54н	1		
	ММ69	1		1.420-6.87 лист 3.
13	ММ24	1	65,8	30
	ММ45	1		34
	ММ48	1		
	ММ49	1		
	ММ55	2		36

Примечание.

Для деталей 9 и 10 спецификация составлена на полосу шириной 3 м.

Гип Королев
Нач. отд. Лавров
Рук. группы Шубина
Гл. инженер Прокопов

ЦНИИПромзданий Госстроя

Спецификация марок соединительных элементов на монтажные детали перекрытий из панелей шириной 1500 мм

№ детали	Марка соедин. элемента	Кол. шт.	Расход стали на деталь кг	№ листа серии ИИ29-2/70
14	ММ24	1	64,8	30
	ММ45	1		34
	ММ47	1		
	ММ48	1		
	ММ55	2		36
15	ММ24	1	79,2	30
	ММ43^{т}	1		34
	ММ45	1		
	ММ48	1		
	ММ49	1		
	ММ54^{т}	1		36
	ММ54^{н}	1		
	ММ69	1		1.420-6 в.7 лист 3
16	ММ24	1	67,7	30
	ММ45	1		34
	ММ47	1		
	ММ48	1		
	ММ54^{т}	1		36
	ММ54^{н}	1		
	ММ69	1		1.420-6 в.7 лист 3
	ММ43^{т}	1		34

№ детали	Марка соедин. элемента	Кол. шт.	Расход стали на деталь кг	№ листа серии ИИ29-2/70
18	ММ17	1	0,6	30
19	ММ54^{н}	1	37,0	36
	ММ75	1		1.420-6 в.7 лист 3
20	ММ55	1	37,0	36
	ММ75	1		1.420-6 в.7 лист 3
24	ММ17	1	2,7	30
	ММ76	4		1.420-6 в.7 лист 3
26	ММ17	1	2,7	30
	ММ76	4		1.420-6 в.7 лист 3

ТДМ 1975	Спецификация марок соединительных элементов на монтажные детали перекрытий из панелей шириной 1500 мм.	1.420-6 Выпуск 5

Спецификация марок соединительных элементов на монтажные детали перекрытий из панелей шириной 1000 и 1200мм

№ детали	Марка соедин. элемента	Кол. шт.	Расход стали на 1 деталь кг	№ листа серии 1.420-2/70
3	ММ17	2	1,2	30
4	ММ54т	1	31,8	36
	ММ64н	1		
5	ММ55	2	31,8	36
6	ММ24	2	19,1	30
	ММ30	2		31
8	ММ48	1		34
7	ММ17	1	19,7	30
	ММ24	2		
	ММ30	2		31
	ММ48	1		34
9	ММ24	1	15,4	30
	ММ44	2		34
10	ММ48	1		

№ детали	Марка соедин. элемента	Кол. шт	Расход стали на деталь кг	№ листа серии 1.420-2/70
11 12	ММ24	1	47,6	30
	ММ45	1		34
	ММ48	1		
	ММ54т	1		36
	ММ54н	1		
	ММ69	1		1.420-6.87 лист 3
13 14	ММ24	1	44,7	30
	ММ45	1		34
	ММ48	1		
	ММ55	2		36
15	ММ24	1	58,1	30
	ММ43т	1		34
	ММ45	1		
	ММ48	1		
	ММ54т	1		36
	ММ54н	1		
	ММ69	1		1.420-6.87 лист 3

Примечание.

Для деталей 9 и 10 спецификация составлена на полосу шириной 3м.

Спецификация марок соединительных элементов на монтажные детали перекрытий из панелей шириной 1000 и 1200 мм

№ детали	Марка соедин. элемента	Кол. шт.	Расход стали на деталь кг	№ листа серии ИИ29-2/70
16	ММ24	1	43,1	30
	ММ45	1		34
	ММ48	1		
	ММ54Т	1		36
	ММ54Н	1		
	ММ69	1		1.420-6.87 лист 3.
	ММ43Т	1		34
18	ММ17	1	0,6	30
19	ММ54Н	1	15,9	36
20	ММ55	1	15,9	36
24	ММ17	1	2,7	30
	ММ76	4		1.420-6.87 лист 3.
25	ММ17	1	2,7	30
	ММ76	4		1.420-6 Вып.1 лист 3
26 27	ММ17	1	2,7	30
	ММ76	4		1.420-6 Вып.1 лист 3

gost.e-ecolog.ru