ТИПОВОЙ ПРОЕКТ
901-3-201.85

СТАНЦИЯ ОБЕСФТОРИВАНИЯ ВОДЫ ПОДЗЕМНЫХ ИСТОЧНИКОВ С СОДЕРЖАНИЕМ ФТОРА ДО 6 мг/л И СУЛЬФАТОВ ДО 350 мг/л С УСТАНОВКАМИ ЗАВОДСКОГО ИЗГОТОВЛЕНИЯ ТИПА „СТРУЯ" ПРОИЗВОДИТЕЛЬНОСТЬЮ 400 м³ В СУТКИ

АЛЬБОМ IV

НЕСТАНДАРТИЗИРОВАННОЕ ОБОРУДОВАНИЕ

20265-02

Привязан:

Инв. №

gost.e-ecolog.ru

Госстрой СССР
ЦЕНТРАЛЬНЫЙ ИНСТИТУТ ТИПОВОГО ПРОЕКТИРОВАНИЯ
Свердловский филиал
620062, г.Свердловск-62, ул.Чебышева,4
Заказ №3101 Инв.№ 20865-02 тираж 690
Сдано в печать 23/VII 1986г цена 1.52

ТИПОВОЙ ПРОЕКТ

901-3-201.85

СТАНЦИЯ ОБЕСФТОРИВАНИЯ ВОДЫ ПОДЗЕМНЫХ ИСТОЧНИКОВ С СОДЕРЖАНИЕМ ФТОРА ДО 6 мг/л И СУЛЬФАТОВ ДО 350 мг/л С УСТАНОВКАМИ ЗАВОДСКОГО ИЗГОТОВЛЕНИЯ ТИПА СТРУЯ ПРОИЗВОДИТЕЛЬНОСТЬЮ 400 м³ В СУТКИ

СОСТАВ ПРОЕКТА:

АЛЬБОМ I - ПОЯСНИТЕЛЬНАЯ ЗАПИСКА (ИЗ ТП 901-3-202.85)
АЛЬБОМ II - АРХИТЕКТУРНО-СТРОИТЕЛЬНЫЕ, ТЕХНОЛОГИЧЕСКИЕ, САНИТАРНО-ТЕХНИЧЕСКИЕ, ЭЛЕКТРОТЕХНИЧЕСКИЕ РЕШЕНИЯ.
АЛЬБОМ III - СТРОИТЕЛЬНЫЕ ИЗДЕЛИЯ (ИЗ ТП 901-3-201.85)
АЛЬБОМ IV - НЕСТАНДАРТИЗИРОВАННОЕ ОБОРУДОВАНИЕ.
АЛЬБОМ V - ВЕДОМОСТИ ПОТРЕБНОСТИ В МАТЕРИАЛАХ.
АЛЬБОМ VI - СПЕЦИФИКАЦИИ ОБОРУДОВАНИЯ.
АЛЬБОМ VII - С М Е Т Ы

АЛЬБОМ IV

НЕСТАНДАРТИЗИРОВАННОЕ ОБОРУДОВАНИЕ

РАЗРАБОТАН
ПРОЕКТНЫМ ИНСТИТУТОМ
ГИПРОКОММУНВОДОКАНАЛ

ГЛАВНЫЙ ИНЖЕНЕР ИНСТИТУТА Н.Г. ХАЗИКОВ
ГЛАВНЫЙ ИНЖЕНЕР ПРОЕКТА Е.А. АРТЕМОВ

20265-02

УТВЕРЖДЕН МЖКХ РСФСР
ПРИКАЗ №207 ОТ 22 11 1984 г.
РАБОЧИЕ ЧЕРТЕЖИ ВВЕДЕНЫ В ДЕЙСТВИЕ ГИПРОКОММУНВОДОКАНАЛОМ"
ПРИКАЗ № 97 ОТ 4 12 1984 г.

Привязан:

Инв. №

СОДЕРЖАНИЕ

Обозначение	Наименование	Стр.
	Титульный лист	
	Содержание	2
М09-01-00-00	Отстойник трубчатый	3
М09-01-00-00СБ	Отстойник трубчатый	4
	Сборочный чертеж	
М09-02-00-00	Фильтр	5
М09-06-00-00	Систета дренажа и	5
	контроля давления	
М09-02-00-00СБ	Фильтр. Сборочный чер-	6
	теж	
М09-02-01-00	Корпус фильтра	7
М09-02-02-00	Дренаж	7
М09-02-02-00СБ	Дренаж. Сборочный чертеж	7
М09-02-01-00СБ	Корпус фильтра. Сбороч-	8;9
	ный чертеж.	
М09-03-00-00	Опора	10
М09-04-00-00	Фильтр сетчатый	10
М09-05-00-00	Бак	10
М09-03-00-00СБ	Опора. Сборочный чертеж.	11
М09-04-00-00СБ	Фильтр сетчатый. Сбо-	12
	рочный чертеж.	
М09-05-00-00СБ	Бак. Сборочный чертеж	13;14
М09-06-00-00СБ	Систета дренажа и	15
	контроля давления	
	Сборочный чертеж	
М09-07-00-00	Бак аэраторный	16
М09-07-00-00СБ	Бак аэраторный. Сбороч-	16
	ный чертеж.	
М09-08-00-00	Бак	17
М09-08-00-00СБ	Бак. Сборочный чертеж.	17
М09-08-01-00	Крышка	17
М09-09-00-00	Мешалка	18
М09-09-00-00СБ	Мешалка	18
М09-09-01-00	Винт	18

Инв.№ подл. | Подпись и дата | Взам.инв.№ | Инв.№ дубл. | Подпись и дата

Формат	Зона	Поз.	Обозначение	Наименование	Кол.	Примечание
Б4		22	М09-01-00-24	Планка		
				Полоса Б-6×50 ГОСТ 103-76		
				ВСт3 ГОСТ 535-79		
				L = 1775 h14	2	4.2 кг
Б4		23	М09-01-00-25	Планка		
				Полоса Б-6×50 ГОСТ 103-76		
				ВСт3 ГОСТ 535-79		
				L = 1832 h14	2	4.32 кг
Б4		24	М09-01-00-26	Планка		
				Полоса Б-6×50 ГОСТ 103-76		
				ВСт3 ГОСТ 535-79		
				L = 1880 h14	2	4.45 кг
Б4		25	М09-01-00-27	Планка		
				Полоса Б-6×50 ГОСТ 103-76		
				ВСт3 ГОСТ 535-79		
				L = 1918 h14	2	4.53 кг
Б4		26	М09-01-00-28	Планка		
				Полоса Б-6×50 ГОСТ 103-76		
				ВСт3 ГОСТ 535-79		
				L = 1950 h14	2	4.6 кг
Б4		27	М09-01-00-29	Планка		
				Полоса Б-6×50 ГОСТ 103-76		
				ВСт3 ГОСТ		
				L = 1974 h14	2	4.65 кг
Б4		28	М09-01-00-31	Планка		
				Полоса Б-6×50 ГОСТ 103-76		
				ВСт3 ГОСТ 535-79		
				L = 1990 h14	2	4.7 кг
Б4		29	М09-01-00-32	Планка		
				Полоса Б-6×50 ГОСТ 103-76		
				ВСт3 ГОСТ 535-71		
				L = 2000 h14	2	4.72 кг

Инв.№ подл. | Подпись и дата | Взам. инв.№ | Инв.№ дубл. | Подпись и дата

Изм. Лист № докум. Подп. Дата

М09-01-00-00

Лист 3

Формат	Зона	Поз.	Обозначение	Наименование	Кол.	Примечание
Б4		30	М09-01-00-33	Планка		
				Полоса Б-6×50 ГОСТ 103-76		
				ВСт3 ГОСТ 535-79		
				L = 2004 h14	2	4.7 кг
Б4		31	М09-01-00-34	Планка		
				Полоса Б-6×50 ГОСТ 103-76		
				ВСт3 ГОСТ 535-79		
				L = 1125 h14	2	2.65 кг
Б4		32	М09-01-00-35	Планка		
				Полоса Б-6×50 ГОСТ 103-76		
				ВСт3 ГОСТ 535-79		
				L = 1570 h14	2	3.7 кг
Б4		33	М09-01-00-36	Планка		
				Полоса Б-6×50 ГОСТ 103-76		
				ВСт3 ГОСТ 535-79		
				L = 1825 h14	2	4.3 кг
Б4		34	М09-01-00-37	Планка		
				Полоса Б-6×50 ГОСТ 103-76		
				ВСт3 ГОСТ 535-79		
				L = 1960 h14	2	4.62 кг
Б4		35	М09-01-00-38	Трубка полиэтиленовая		
				Труба ПВП 63 Л ГОСТ 18599-73		
				L = 1600 h14	1000	0.8876 кг
Б4		36	М09-01-00-39	Патрубок		
				Труба 219×6 ГОСТ 10704-76		
				ВСт3 ГОСТ 10705-63		
				L = 180 h14	1	5.65 кг
				Стандартные изделия		
		37		Фланец 1-200-25 ст 25		
				ГОСТ 12820-80	3	

Инв.№ подл. | Подпись и дата | Взам. инв.№ | Инв.№ дубл. | Подпись и дата

Изм. Лист № докум. Подп. Дата

М09-01-00-00

Лист 4

Формат	Зона	Поз.	Обозначение	Наименование	Кол.	Примечание
				Документация		
22			М09-01-00-00СБ	Сборочный чертеж		
				Детали		
12		1	М09-01-00-01	Конус	1	
11		2	М09-01-00-02	Цилиндр	1	
12		3	М09-01-00-03	Крышка	1	
11		4	М09-01-00-04	Патрубок	1	
11		5	М09-01-00-05	Трубка	1	
11		6	М09-01-00-06	Бобышка	4	
11		7	М09-01-00-07	Подкладка	2	
11		8	М09-01-00-08	Ребро	2	
11		9	М09-01-00-09	Ребро	2	
Б4		12	М09-01-00-13	Пластина		
				Лист Б-ПН-8 ГОСТ 19903-74		
				ВСт3 ГОСТ 14		
				3с4 h14 × 500 h14	4	10 кг
Б4		13	М09-01-00-14	Планка		
				Полоса Б-6×50 ГОСТ 103-76		
				ВСт3 ГОСТ 535-79		
				L = 355 h14	2	0.835 кг

Инв.№ подл. | Подпись и дата | Взам. инв.№ | Инв.№ дубл. | Подпись и дата

Изм.	Лист	№ докум.	Подпись	Дата
Разраб.		Крылов		1981
Пребер.		Стирнов		
Н. контр.		Стирнов		
Утв.		Забылов		

М09-01-00-00

Отстойник трубчатый

Лит.	Масса	Масштаб
Р		

Лист 1 Листов 4

Гипрокоммунводоканал

Формат	Зона	Поз.	Обозначение	Наименование	Кол.	Примечание
Б4		14	М09-01-00-15	Планка		
				Полоса Б-6×50 ГОСТ 103-75		
				ВСт3 ГОСТ 535-79		
				L = 754 h14	2	1.78 кг
Б4		15	М09-01-00-16	Планка		
				Полоса Б-6×50 ГОСТ 103-76		
				ВСт3 ГОСТ 535-79		
				L = 1000 h14	2	2.36 кг
Б4		16	М09-01-00-17	Планка		
				Полоса Б-6×50 ГОСТ 103-76		
				ВСт3 ГОСТ 535-79		
				L = 1174 h14	2	2.76 кг
Б4		17	М09-01-00-18	Планка		
				Полоса Б-6×50 ГОСТ 103-76		
				ВСт3 ГОСТ 535-79		
				L = 1320 h14	2	3.1 кг
Б4		18	М09-01-00-19	Планка		
				Полоса Б-6×50 ГОСТ 103-76		
				ВСт3 ГОСТ 535-79		
				L = 1440 h14	2	3.4 кг
Б4		19	М09-01-00-21	Планка		
				Полоса Б-6×50 ГОСТ 103-76		
				ВСт3 ГОСТ 535-79		
				L = 1545 h14	2	3.65 кг
Б4		20	М09-01-00-22	Планка		
				Полоса Б-6×50 ГОСТ 103-76		
				ВСт3 ГОСТ 535-79		
				L = 1628 h14	2	3.85 кг
Б4		21	М09-01-00-23	Планка		
				Полоса Б-6×50 ГОСТ 103-76		
				ВСт3 ГОСТ 535-79		
				L = 1710 h14	2	4.0 кг

Инв.№ подл. | Подпись и дата | Взам. инв.№ | Инв.№ дубл. | Подпись и дата

Изм. Лист № докум. Подпись Дата

М09-01-00-00

Лист 2

Альбом IV

Типовой проект 901-3-102.86

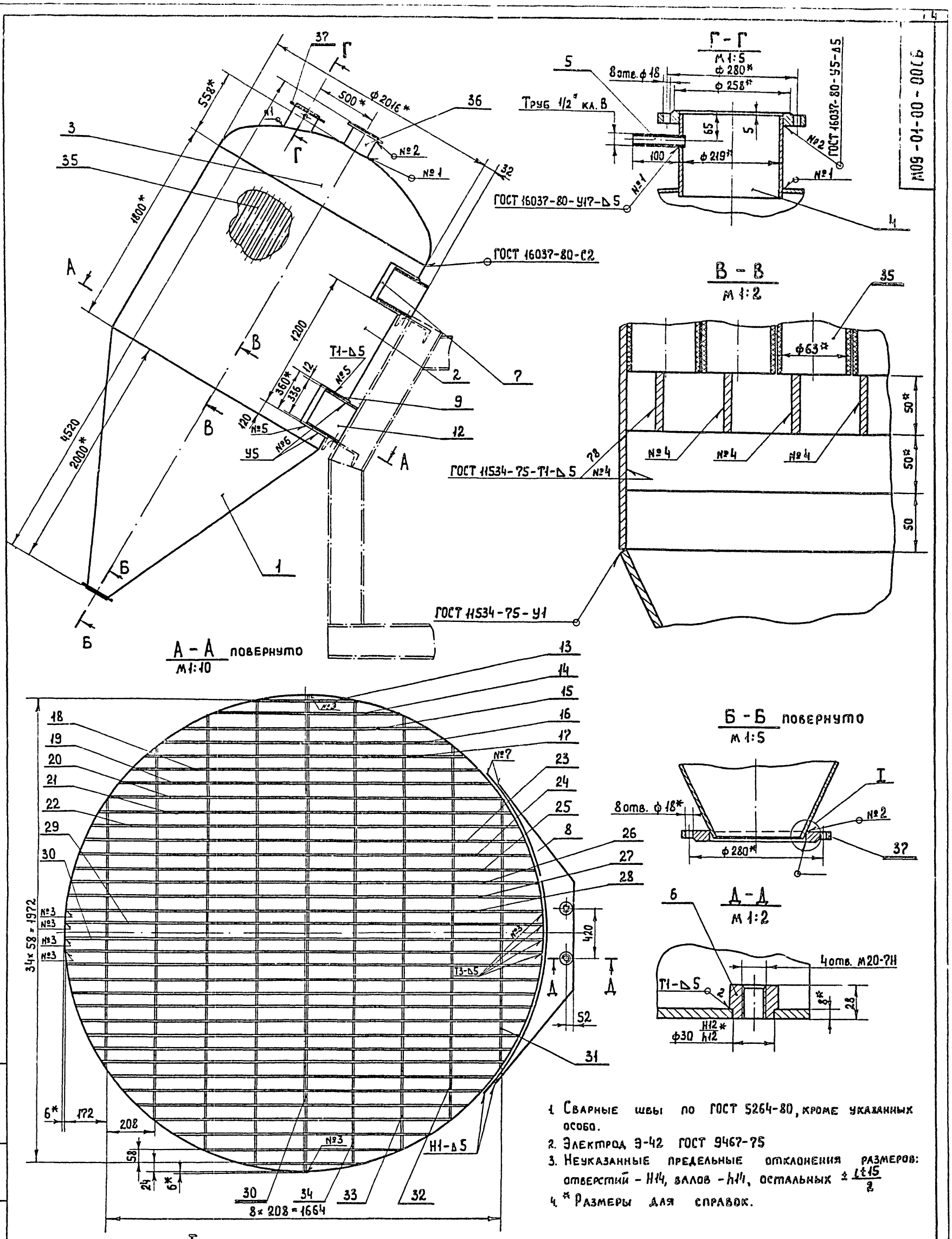

1. Сварные швы по ГОСТ 5264-80, кроме указанных особо.
2. Электрод Э-42 ГОСТ 9467-75
3. Неуказанные предельные отклонения размеров: отверстий - H14, валов - h14, остальных $\pm \frac{IT15}{2}$
4. * Размеры для справок.

					М09-01-00-00СБ		
Изм.	Лист	№ докум.	Подпись	Дата	Отстойник трубчатый. Сборочный чертеж.	Литера	Масса	Масшт.
Разработ.		Крылов		1983		Р	2540	1:20
Провер.		Смирнов				Лист	Листов 1
Н. контр.		Смирнов				Гипрокоммунводоканал	
Утв.		Завьялов					

20265-02 Формат 22

Инв. № подл. | Подпись и дата | Взам. инв. № | Инв. № дубл. | Подпись и дата

Типовой проект 901-3-10.85 Альбом II

Формат	Зона	Поз.	Обозначение	Наименование	Кол.	Примечание
				Гайка ГОСТ 5915-70:		
		12		М20.5.019	16	
		13		М24.5.019	24	
				Шайба ГОСТ 11371-78:		
		14		20.5.019	18	
		15		24.5.019	24	
		16		Шплинт 4х32.011 ГОСТ 394-79	2	
				Прочие изделия		
		18		Колпачок щелевой КШФ-03/20-У3	132	

Инв.№ подл. | Подпись и дата | Взам.инв.№ | Инв.№ дубл. | Подпись и дата

Изм.	Лист	№ докум.	Подп.	Дата	М09-02-00-00	Лист 2

Формат 11

Формат	Зона	Поз.	Обозначение	Наименование	Кол.	Примечание
				Документация		
22			М09-02-00-00 СБ	Сборочный чертеж		
				Сборочные единицы		
11		1	М09-02-01-00	Корпус фильтра	1	
11		2	М09-02-02-00	Крышка	1	
11		3	М09-02-03-00	Крышка	1	
				Детали		
11		5	М09-02-00-01	Ось	2	
11		6	М09-02-00-02	Прокладка	1	
11		7	М09-02-00-03	Прокладка	1	
				Стандартные изделия		
				Болты ГОСТ 7798-70:		
		10		М20х80.46.019	16	
		11		М24х85.46.019	24	

Инв.№ подл. | Подпись и дата | Взам.инв.№ | Инв.№ дубл. | Подпись и дата

Изм.	Лист	№ докум.	Подпись	Дата	М09-02-00-00		
Разраб.	Крылов			1984	Фильтр	Лит.	Лист 1	Листов 2
Провер.	Смирнов					Р		
Н.контр.	Смирнов				Гипрокоммунводоканал			
Утв.	Завьялов							

Формат 11

Формат	Зона	Поз.	Обозначение	Наименование	Кол.	Примеч.
		13		Гайка М6.5.019 ГОСТ 5915-70	6	
		14		Шайба 6.65Г ГОСТ 6402-70	6	
		15		Муфта 15-Ц ГОСТ 8966-75	6	
		16		Контргайка 15-Ц ГОСТ 8968-75	6	
				Прочие изделия		
		17		Вентиль запорный муфтовый d15 15Кч 18П 2Т	3	
		18		Кран натяжной муфтовый для контроля манометра 14М1-16Т	2	
		19		Манометр показывающий Шкала 0-4 кгс/см² Тип ОБМ1-100	1	
		20		Манометр эл. контактный 2х позиционный показывающий тип ЭКМ-1У	1	

Инв.№ подл. | Подпись и дата | Взам.инв.№ | Инв.№ дубл. | Подпись и дата

Изм.	Лист	№ докум.	Подпись	Дата	М09-06-00-00	Лист 2

Формат 11

Формат	Зона	Поз.	Обозначение	Наименование	Кол.	Примечание
				Документация		
22			М09-06-00-00 СБ	Сборочный чертеж		
				Сборочные единицы		
11		1	М09-06-01-00	Тройник	2	
				Детали		
11		3	М09-06-00-01	Хомут	3	
12		4	М09-06-00-02	Кронштейн	1	
11		5	М09-06-00-03	Труба	1	
11		6	М09-06-00-04	Труба	1	
12		7	М09-06-00-05	Труба	1	
11		8	М09-06-00-06	Труба	1	
11		9	М09-06-00-07	Труба	3	
				Стандартные изделия		
		12		Болт М6х16-46.019 ГОСТ 7798-70	6	

Инв.№ подл. | Подпись и дата | Взам.инв.№ | Инв.№ дубл. | Подпись и дата

Изм.	Лист	№ докум.	Подпись	Дата	М09-06-00-00		
Разраб.	Крылов			1984	Система дренажа и контроля давления	Лит.	Лист 1	Листов 2
Провер.	Смирнов					Р		
Н.контр.	Смирнов				Гипрокоммунводоканал			
Утв.	Завьялов							

20865-02

Формат 11

ТИПОВОЙ ПРОЕКТ 901-3-20185 АЛЬБОМ IV

МО9-02-00-00 СБ

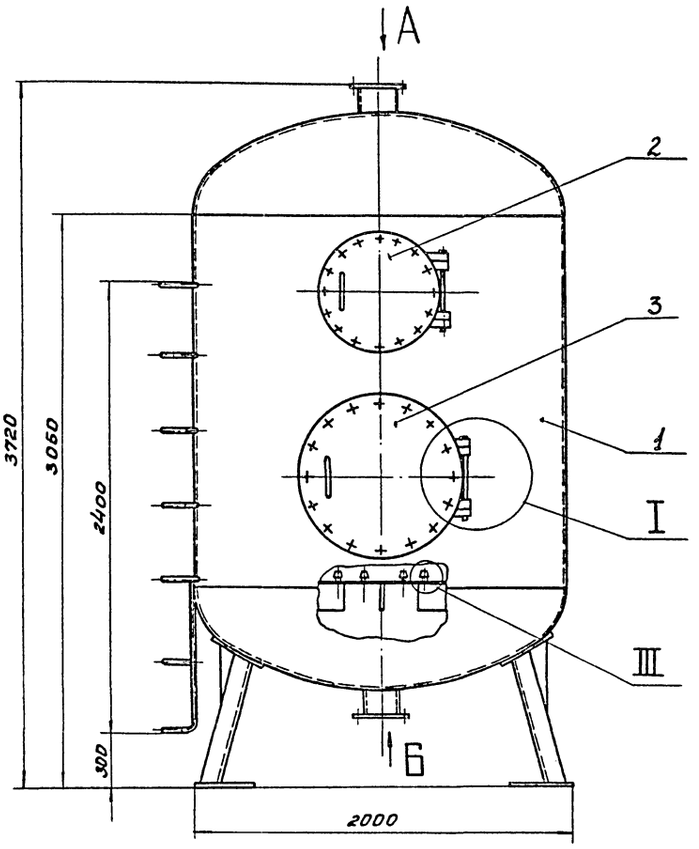

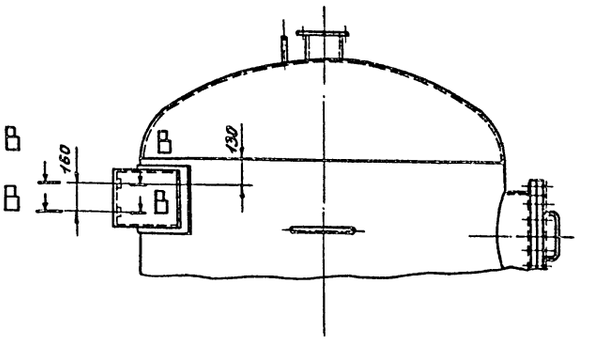

В – В
М 1:10

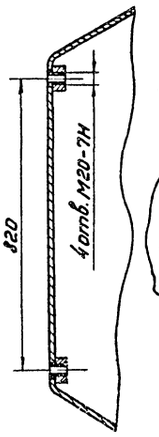

I
М 1:4

Вид Г повернуто
М 1:5

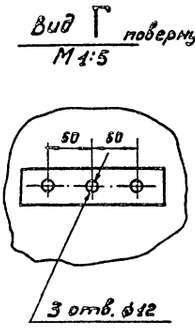

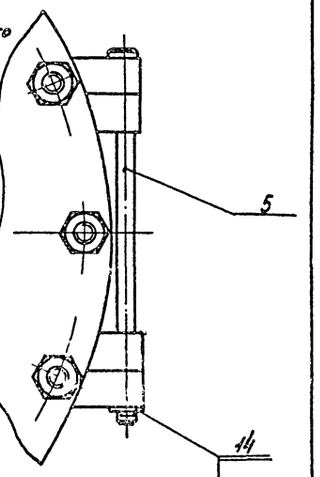

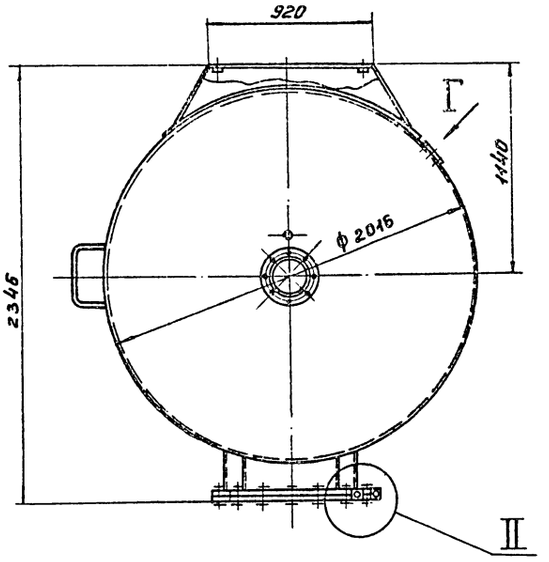

III
М 1:2

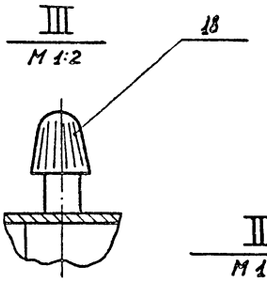

II
М 1:2

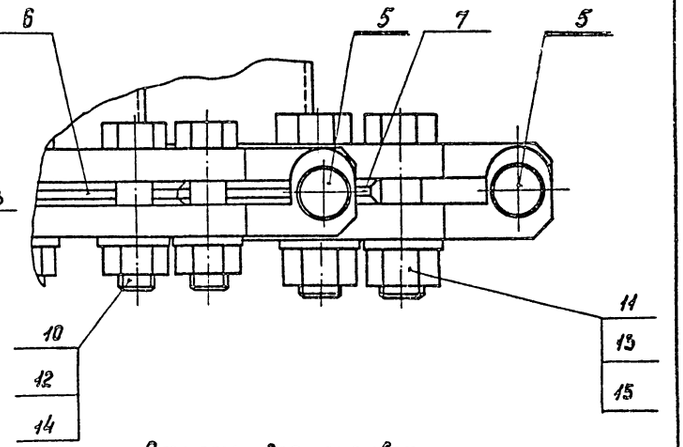

Вид Б
М 1:5

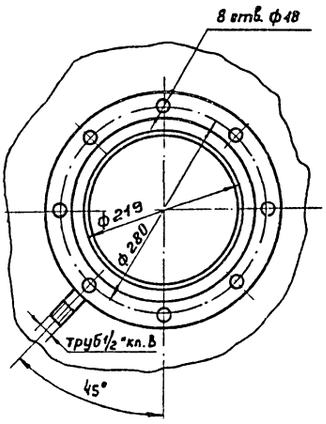

Вид А
М 1:5

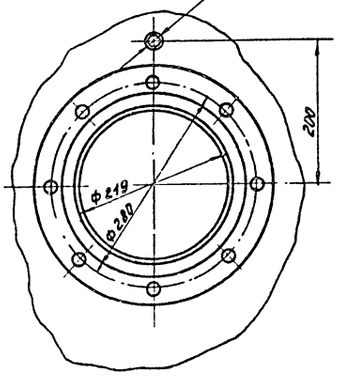

Размеры для справок.

					МО9-02-00-00 СБ		
Изм.	Лист	№ докум.	Подпись	Дата	Фильтр. Сборочный чертеж.	Литера	Масса	Масшт.
Разработ.		Крылов		1989		Р	1950	1:20
Проверил		Смирнов				Лист	Листов 1
Т. контр.		Смирков					
Н. контр.		Смирнов				Гипрокоммунводоканал	
Утв.		Зибьялов					

Инв. № подл. | Подпись и дата | Взам. инв. № | Инв. № дубл. | Подпись и дата

20265-09 Формат А2

М09-02-02-00СБ

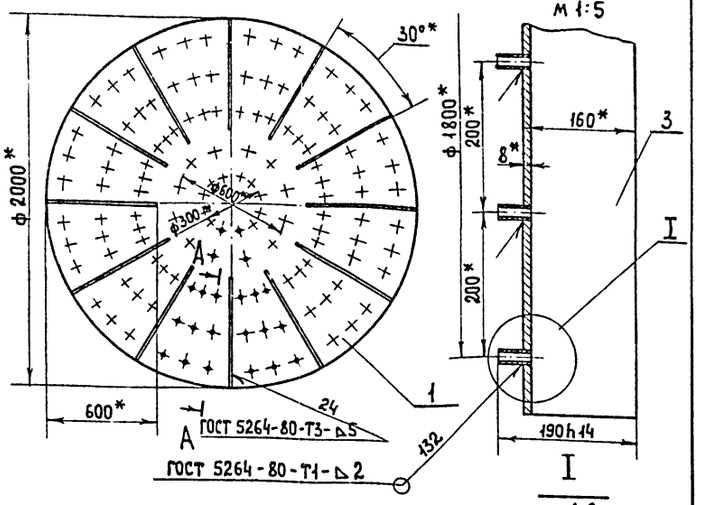

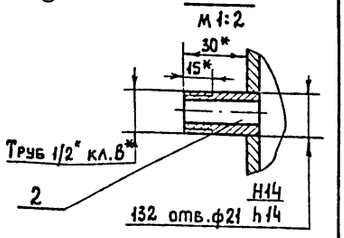

1. Электрод Э42 ГОСТ 9467-75.
2. * Размеры для справок.

Изм.	Лист	№ докум.	Подпись	Дата
Разработ.	Крылов			1983
Проверил	Смирнов			
Н. контр.	Смирнов			
Утв.	Завьялов			

М09-02-02-00СБ

Дренаж. Сборочный чертеж.

Литера	Масса	Масштаб
Р	254,3	1:20

Лист | Листов 1

Гипрокоммунводоканал

Формат А1

Формат	Зона	Поз.	Обозначение	Наименование	Кол.	Примечание
				Документация.		
А1			М09-02-02-00СБ	Сборочный чертеж		
				Детали		
А2		1	М09-02-02-01	Диск	1	
А1		2	М09-02-02-02	Штуцер	132	
Б4.		3	М09-02-02-03	Ребро		
				Лист Б-ПН-6 ГОСТ 19903-74		
				В.Ст.3 ГОСТ 14637-79		
				152h14×600h14.	12	4,3 кг

Изм.	Лист	№ докум.	Подпись	Дата
Разраб.	Крылов			1983
Провер.	Смирнов			
Н. контр.	Смирнов			
Утв.	Завьялов			

М09-02-02-00

Дренаж.

Лит.	Лист	Листов
Р		1

Гипрокоммунводоканал

Формат А1

Формат	Зона	Поз.	Обозначение	Наименование	Кол.	Примечание
А1		17	М09-02-01-14	Связь	4	
А1		18	М09-02-01-15	Скоба	5	
А1		19	М09-02-01-16	Скоба	1	
А1		20	М09-02-01-17	Скоба	1	
А1		21	М09-02-01-18	Накладка	2	
А1		22	М09-02-01-19	Подкладка	1	
А1		23	М09-02-01-21	Стенка	1	
А1		24	М09-02-01-22	Стенка	2	
А1		25	М09-02-01-23	Бобышка	2	
А1		26	М09-02-01-24	Обечайка	1	
А1		27	М09-02-01-25	Патрубок	2	
Б4.		30	М09-02-01-28	Обечайка		
				Труба 219×6 ГОСТ 10704-76		
				В Ст.3 ГОСТ 10706-76		
				L=120h14	1	3,8 кг
Б4.		31	М09-02-01-29	Лист Б-ПН-3 ГОСТ 19903-74		
				В Ст.3 ГОСТ 16523-70		
				Ф50h14×660h14	1	10,2 кг
				Стандартные изделия.		
				Фланцы ГОСТ 12820-80		
		32		1-200-2,5 ст.25	2	
		33		1-500-2,5 ст.25	1	
		34		1-700-2,5 ст.25	1	

Изм.	Лист	№ докум.	Подп.	Дата

М09-02-01-00

Лист 1

Формат А1

Формат	Зона	Поз.	Обозначение	Наименование	Кол.	Примечание
				Документация.		
*			М09-02-01-00СБ	Сборный чертеж.		*22; 22
				Сборочные единицы		
А1		1	М09-02-02-00	Дренаж	1	
				Детали		
А2		3	М09-02-01-01	Цилиндр	1	
А1		4	М09-02-01-02	Обечайка	1	
А1		5	М09-02-01-03	Обечайка	1	
А2		6	М09-02-01-04	Крышка	1	
А2		7	М09-02-01-05	Днище	1	
А1		8	М09-02-01-06	Опора	2	
А1		9	М09-02-01-07	Платик	1	
А1		10	М09-02-01-08	Пластина	2	
А1		11	М09-02-01-09	Ребро	2	
А1		12	М09-02-01-11	Ребро	2	
А1		13	М09-02-01-12	Петля	1	
		14	М09-02-01-12-01	Петля	1	
А1		15	М09-02-01-13	Петля	1	
А1		16	М09-02-01-13-01	Петля	1	

Изм.	Лист	№ докум.	Подпись	Дата
Разраб.	Крылов			1983
Провер.	Смирнов			
Н. контр.	Смирнов			
Утв.	Завьялов			

М09-02-01-00

Корпус фильтра

Лит.	Лист	Листов
Р	1	2

Гипрокоммунводоканал

0265-02 Формат А1

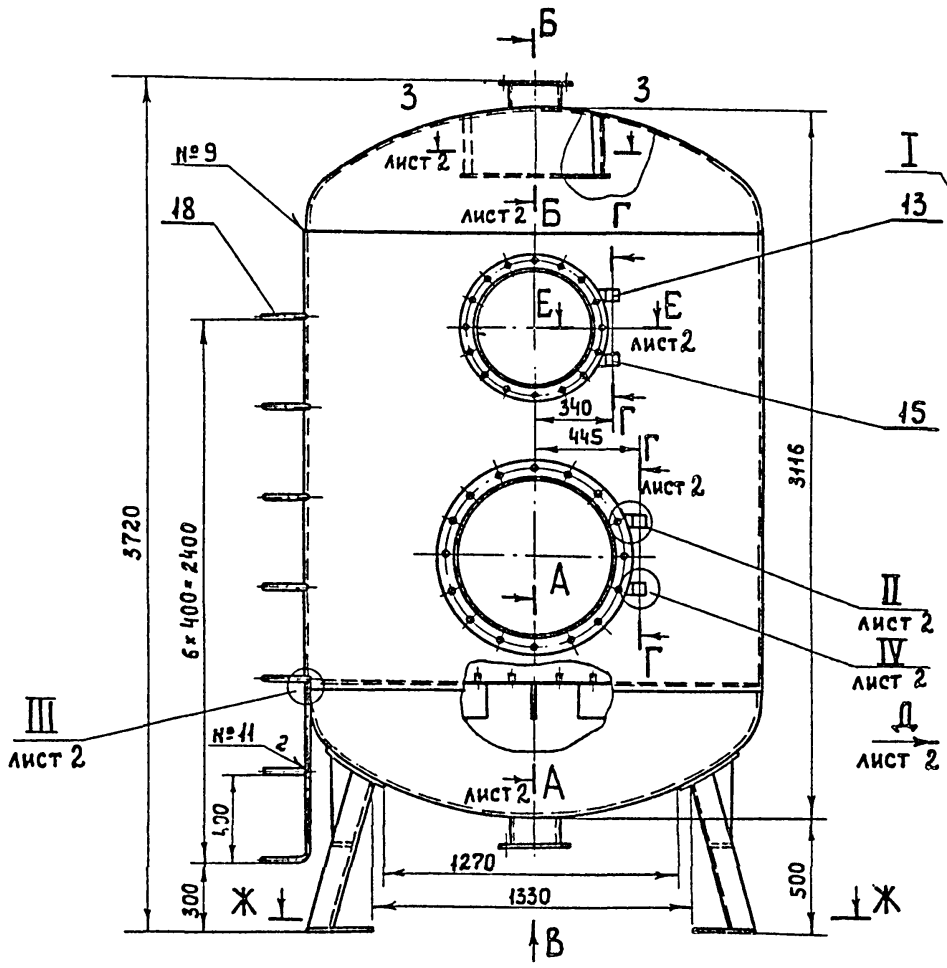

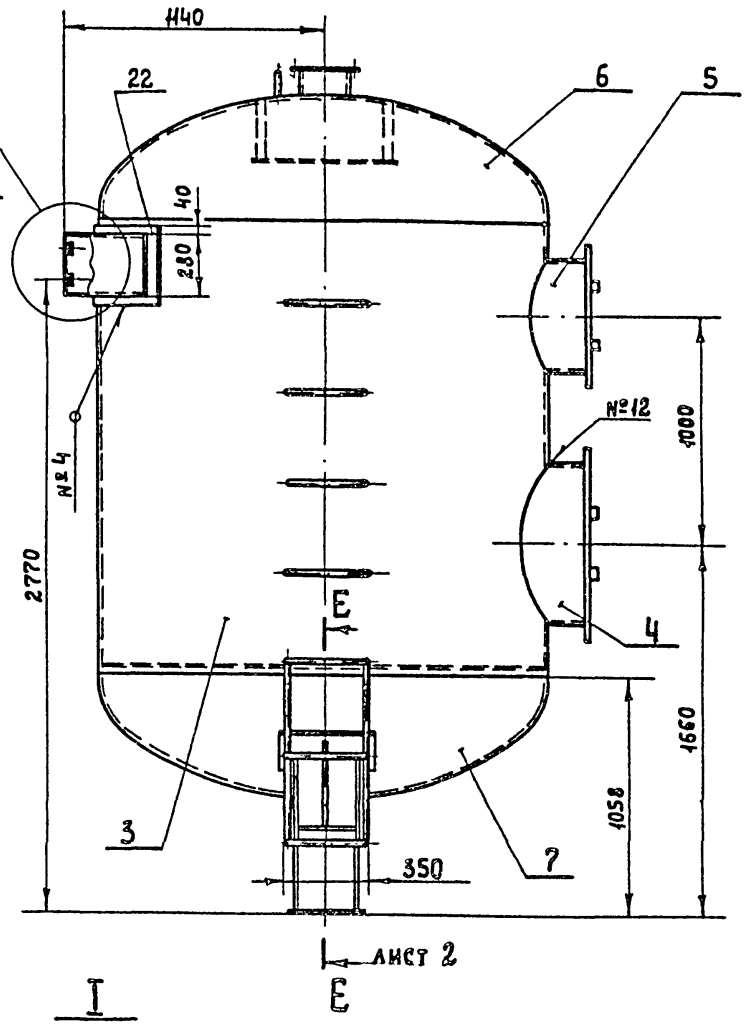

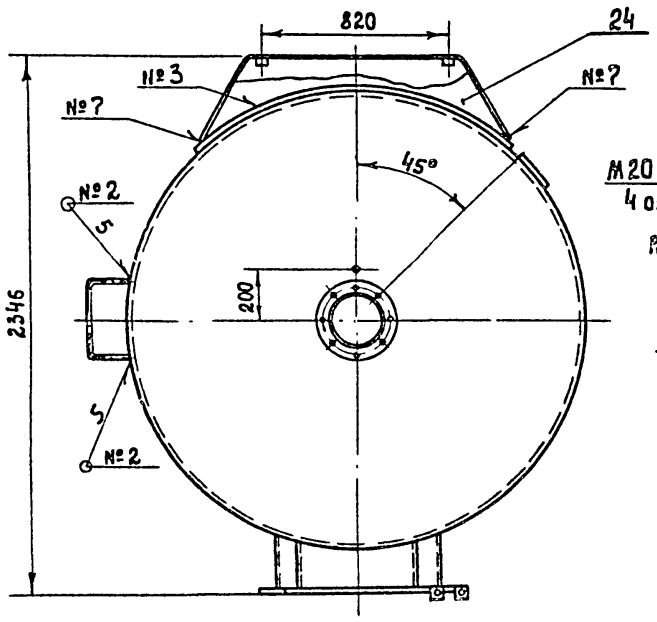

I
м 1:5

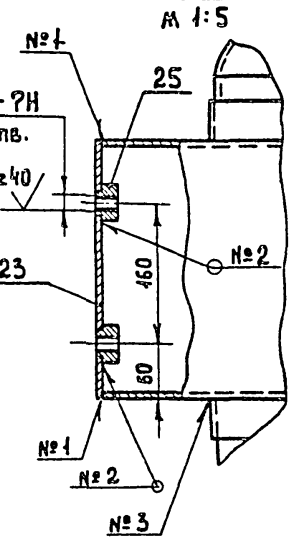

Ж-Ж

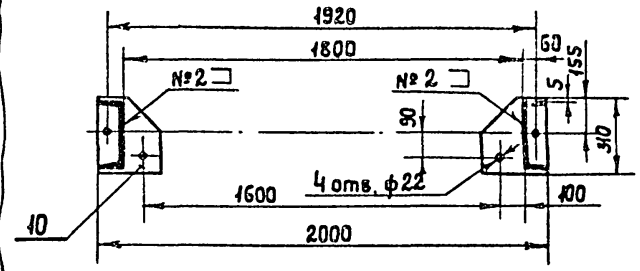

№ шва	Стандарт на тип и конструктивные элементы шва	Обозначение шва
№1	ГОСТ 5264-80	У6-Δ5
№2		Т1-Δ3
№3		Т1-Δ5
№4		Н1-Δ5
№5		С11
№7	ГОСТ 11534-75	У1
№9	ГОСТ 16037-80	С17
№10		У5
№11		У16
№12		У17

Г-Г
м 1:5

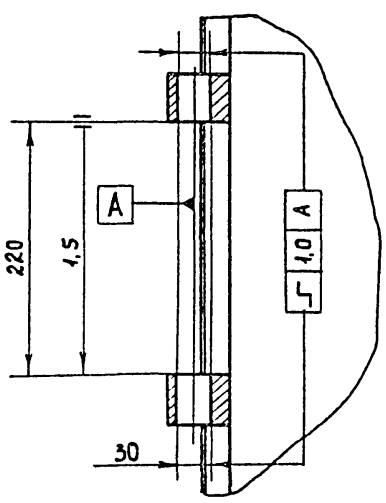

Вид В
м 1:5

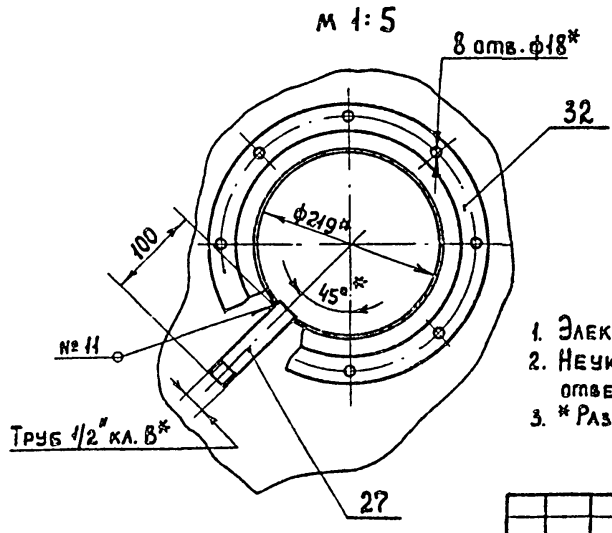

1. Электрод Э-42 ГОСТ 9467-75
2. Неуказанные предельные отклонения размеров: отверстий H14, валов h14, остальных ± IT14/2
3. * Размеры для справок.

Изм.	Лист	№ докум.	Подпись	Дата
Разраб.		Крылов		1184
Провер.		Смирнов		
Н. контр.		Смирнов		
Утв.		Завьялов		

М09-02-01-00СБ

Корпус фильтра. Сборочный чертеж.

Литера	Масса	Масшт
Р	1750	1:20
Лист 1	Листов 2	

Гипрокоммунводоканал

20265-02 Формат А2

Инв. № подл. | Подпись и дата | Взам. инв. № | Инв. № дубл. | Подпись и дата

ТИПОВОЙ ПРОЕКТ 901-3-201.85 АЛЬБОМ IV

М09-02-01-00СБ

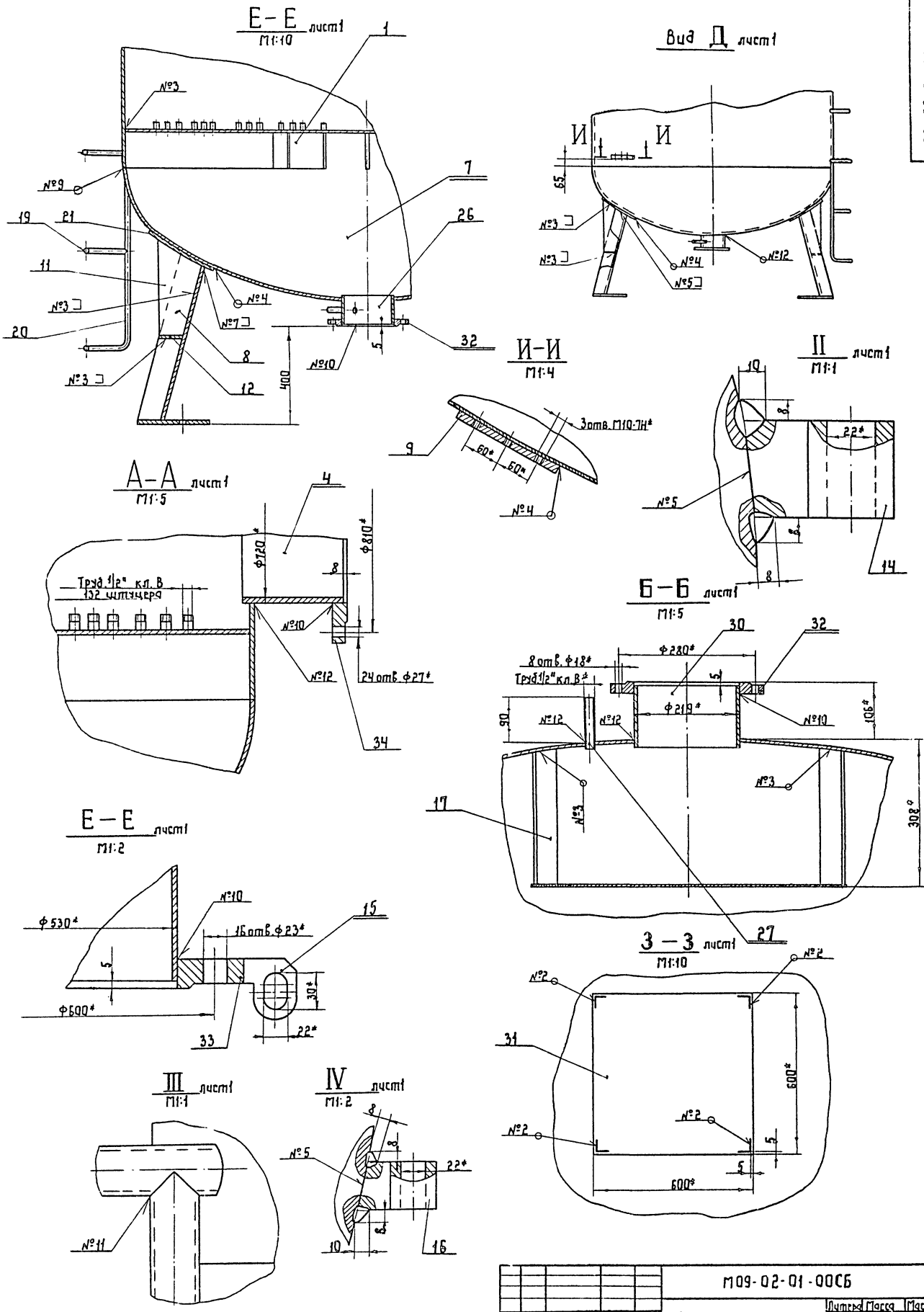

					М09-02-01-00СБ			
Изм.	Лист	№ докум.	Подпись	Дата	Корпус фильтра	Литера	Масса	Масшт.
Разработ.		Крылов		1984		Р	1750	разн.
Проверил		Смирнов			Сборочный чертеж	Лист 2	Листов 2	
Т.контр.		Смирнов						
Н.контр.		Смирнов				Гипрокоммунводоканал		
Утв.		Завьялов						

20265-02 Формат 22

Инв. № подл. | Подпись и дата | Взам. инв. № | Инв. № дубл. | Подпись и дата

Формат	Зона	Поз.	Обозначение	Наименование	Кол.	Примечание
				Документация		
22			М09-05-00-00СБ	Сборочный чертеж		
				Сборочные единицы		
		1	М09-05-01-00	Емкость	1	
		2	М09-05-02-00	Каркас	1	
		3	М09-05-03-00	Крышка	2	
		4	М09-05-04-00	Поплавок	2	
				Детали		
11		6	М09-05-00-01	Стяжка	2	
11		7	М09-05-00-02	Прокладка	4	
11		8	М09-05-00-03	Патрубок	2	
11		9	М09-05-00-04	Патрубок	2	
11		10	М09-05-00-05	Фланец	2	
11		11	М09-05-00-06	Фланец	2	
11		12	М09-05-00-07	Прокладка	4	
11		13	М09-05-00-08	Прокладка	4	
11		14	М09-05-00-09	Днище с отверстиями	2	
		16				
		17				
		18				

Инв.№ подл. | Подпись и дата | Взам. инв.№ | Инв.№ дубл. | Подпись и дата

Изм.	Лист	№ докум.	Подпись	Дата
Разраб.	Кагырина			7.03.85
Провер.	Смирнов			
Н. контр.	Смирнов			
Утв.	Забьялов			

М09-05-00-00

Бак

Лит.	Лист	Листов
Р	1	2

Гипрокоммунводоканал

Формат	Зона	Поз.	Обозначение	Наименование	Кол.	Примечание
				Документация		
22			М09-03-00-00СБ	Сборочный чертеж		
				Сборочные единицы		
		1	М09-03-01-00	Стойка	1	
		2	М09-03-02-00	Рама	1	
				Стандартные изделия		
		4		Болт М24х50.46.019 ГОСТ 7798-70	8	
		5		Гайка М24.5.019 ГОСТ 5915-70	8	
		6		Шайба 24-005 ГОСТ 10906-78	8	

Инв.№ подл. | Подпись и дата | Взам. инв.№ | Инв.№ дубл. | Подпись и дата

Изм.	Лист	№ докум.	Подпись	Дата
Разраб.	Кагырина			7.03.85
Провер.	Смирнов			
Н. контр.	Смирнов			
Утв.	Забьялов			

М09-03-00-00

Опора

Лит.	Лист	Листов
Р		1

Гипрокоммунводоканал

Формат	Зона	Поз.	Обозначение	Наименование	Кол.	Примечание
				Стандартные изделия		
		19		Болт М16х65.46.019 ГОСТ 7798-70	16	
		20		Болт М12х45.46.019 ГОСТ 7798-70	20	
		21		Гайка М16.5.019 ГОСТ 5915-70	16	
		22		Гайка 12.5.019 ГОСТ 5915-70	20	
		23		Шайба 16.2 ГОСТ 11371-78	16	
		24		Шайба 12.2 ГОСТ 11371-78	20	
		25				
		26	15474п1	Вентиль диафрагмовый футерованный фланцевый Ду10 ГОСТ 24095-80	2	
		27	15475п1	Вентиль диафрагмовый футерованный фланцевый Ду50 ГОСТ 24095-80	2	
				Материалы		
		28		Проволока 1,1-0-С ГОСТ 3282-74	мм 120	0,0007кг
		29		Сетка №-1 ГОСТ 6613-73	0,001	кг
		30		Рукав В(П)-16-27; Р=500 ГОСТ 18698-73	2	0,27кг

Инв.№ подл. | Подпись и дата | Взам. инв.№ | Инв.№ дубл. | Подпись и дата

Изм.	Лист	№ докум.	Подп.	Дата

М09-05-00-00

Лист 2

Формат	Зона	Поз.	Обозначение	Наименование	Кол.	Примечание
				Документация		
22			М09-04-00-00СБ	Сборочный чертеж		
				Сборочные единицы		
11		1	М09-04-01-00	Корпус фильтра	1	
11		2	М09-04-02-00	Сетка рабочая	1	
				Детали		
11		6	М09-04-00-01	Прокладка	1	
11		7	М09-04-00-02	Прокладка	1	
11		8	М09-04-00-03	Заглушка	1	
				Стандартные изделия		
		9		Болт М20х70.46.019 ГОСТ 7798-70	12	
		10		Болт М16х1,5х22.46.019 ГОСТ 7798-70	1	
		11		Гайка М20.5.019 ГОСТ 5915-70	12	
		12		Шайба 20-2.019 ГОСТ 11371-78	12	
		13		Шайба 16-2.019 ГОСТ 11371-78	1	

Инв.№ подл. | Подпись и дата | Взам. инв.№ | Инв.№ дубл. | Подпись и дата

Изм.	Лист	№ докум.	Подпись	Дата
Разраб.	Кагырина			7.03.85
Провер.	Смирнов			
Н. контр.	Смирнов			
Утв.	Забьялов			

М09-04-00-00

Фильтр сетчатый

Лит.	Лист	Листов
Р		1

Гипрокоммунводоканал

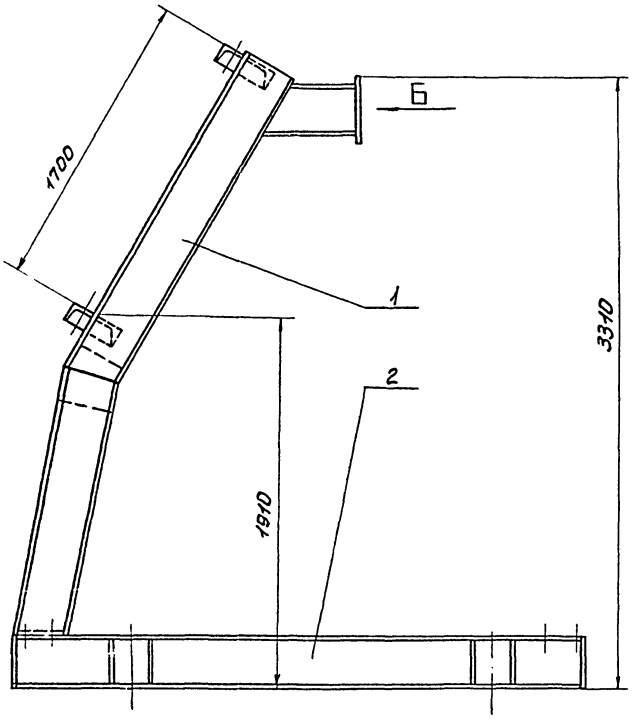

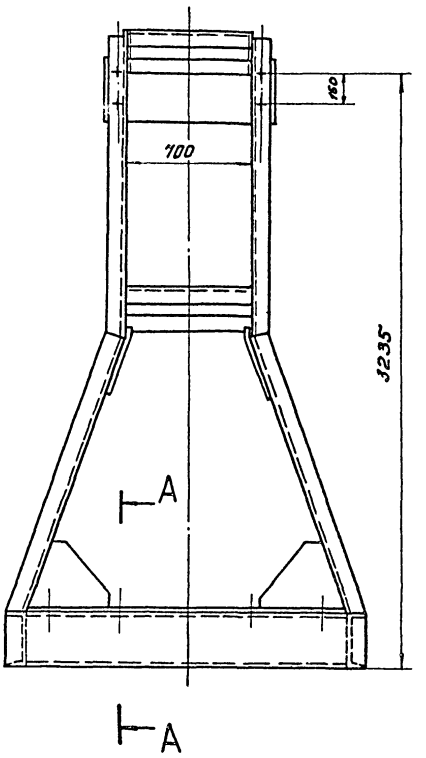

А — А
М 1:5

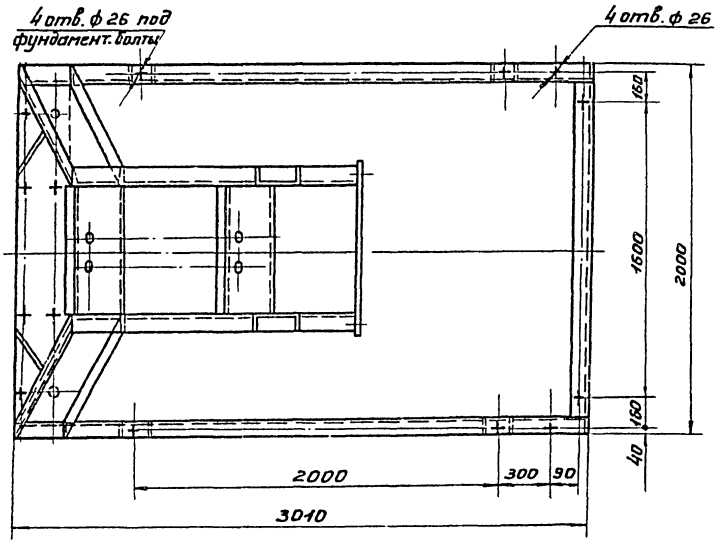

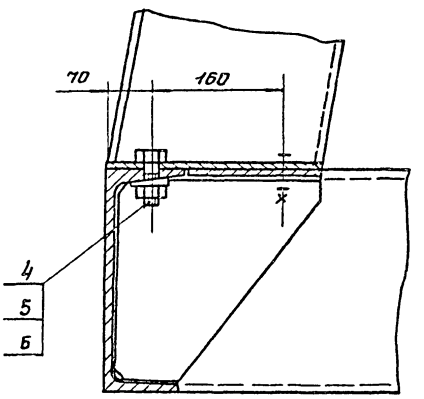

Размеры для справок.

Вид Б.

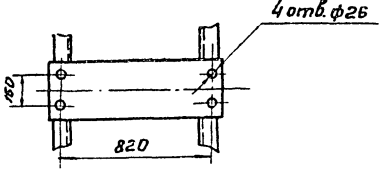

				МО9-03-00-00СБ		
Изм.	Лист	№ докум.	Подпись	Дата		
Разработ.		Катырина			Опора. Сборочный чертеж.	Литера: Р; Масса: 765; Масшт.: 1:20
Проверил		Смирнов				Лист; Листов 1
Т. контрол.		Смирнов				
Н. контр.		Смирнов				Гипрокоммунводоканал
Утв.		Завьялов				

20.265-02

Инв. № подл. | Подпись и дата | Взам. инв. № | Инв. № дубл. | Подпись и дата

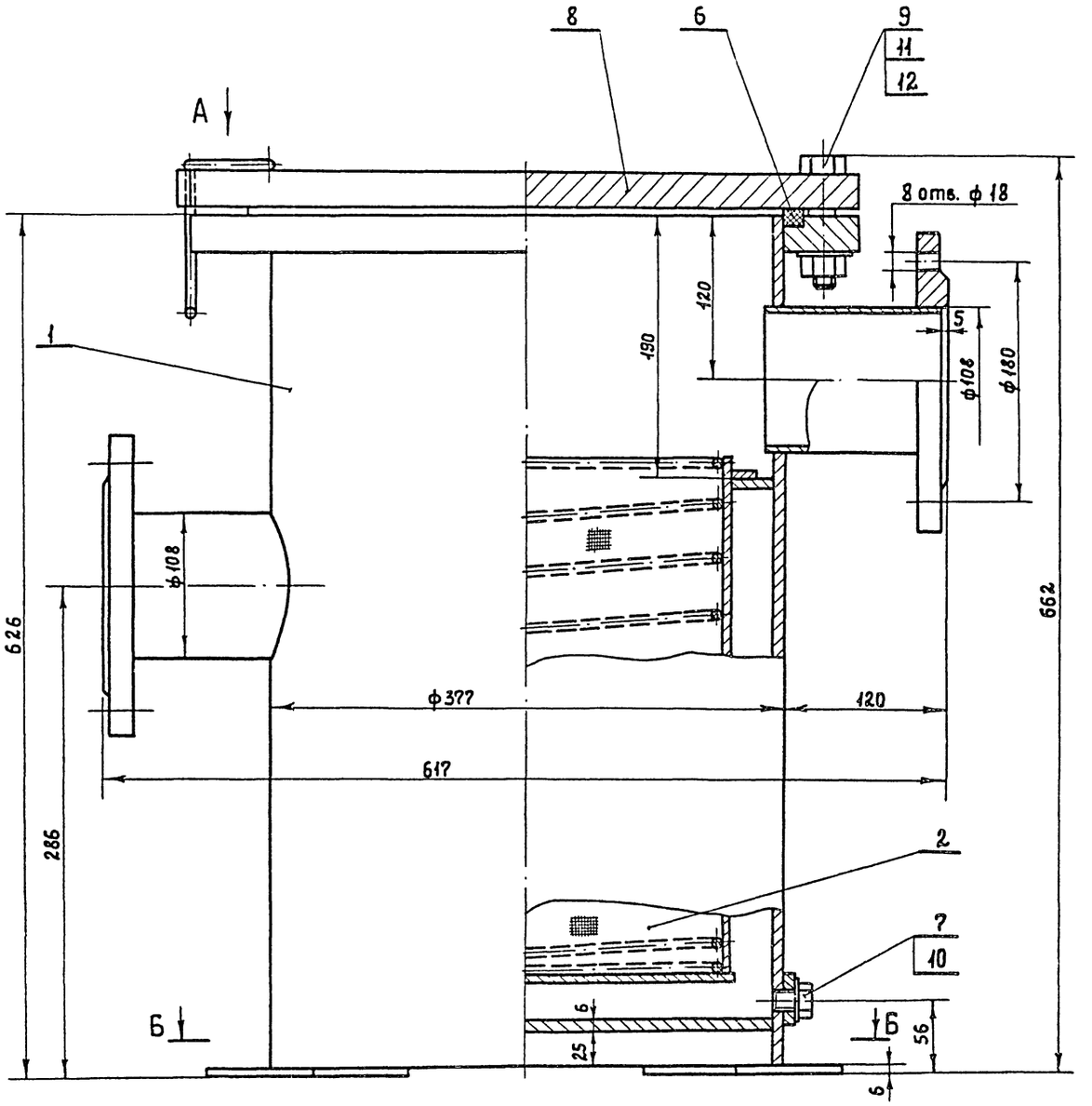

Вид А

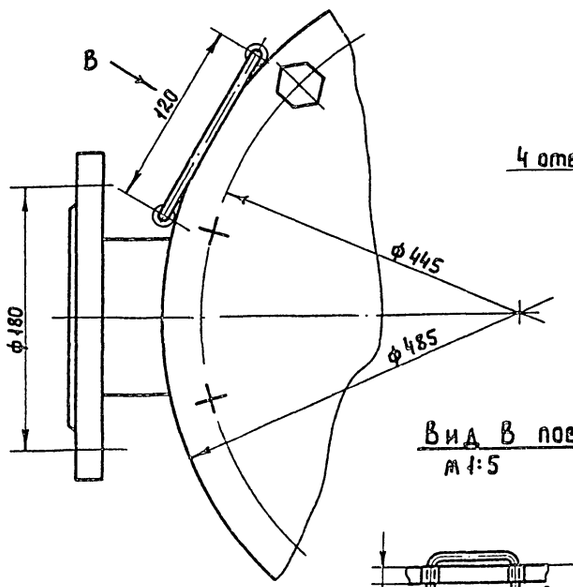

Вид В повернуто
м1:5

Б - Б
м1:5

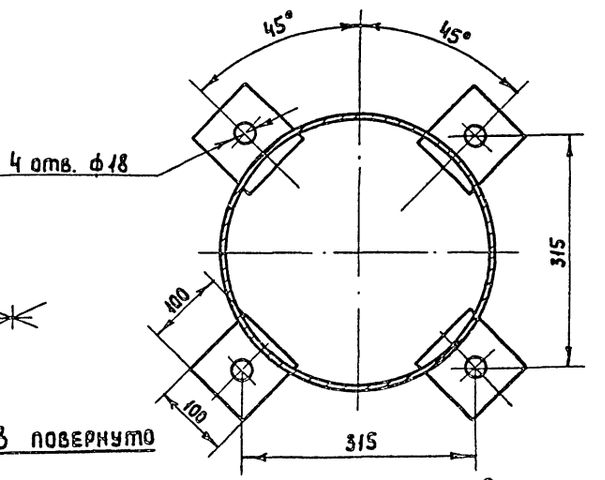

Размеры для справок

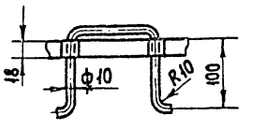

Изм.	Лист	N докум.	Подпись	Дата
Разработ.		Карпирина		2.04.84
Проверил		Смирнов		
Н. контр.		Смирнов		
Утв.		Завьялов		

М09 - 04 - 00 - 00СБ

Фильтр сетчатый. Сборочный чертеж.

Литера	Масса	Масшт.
Р	117.0	1:2,5
Лист	Листов 1	

Гипрокоммунводоканал

20265-03

Инв. № подл. | Подпись и дата | Взам. инв. № | Инв. № дубл. | Подпись и дата

М09-05-00-00СБ

Типовой проект 901-3-201.85 Альбом IV

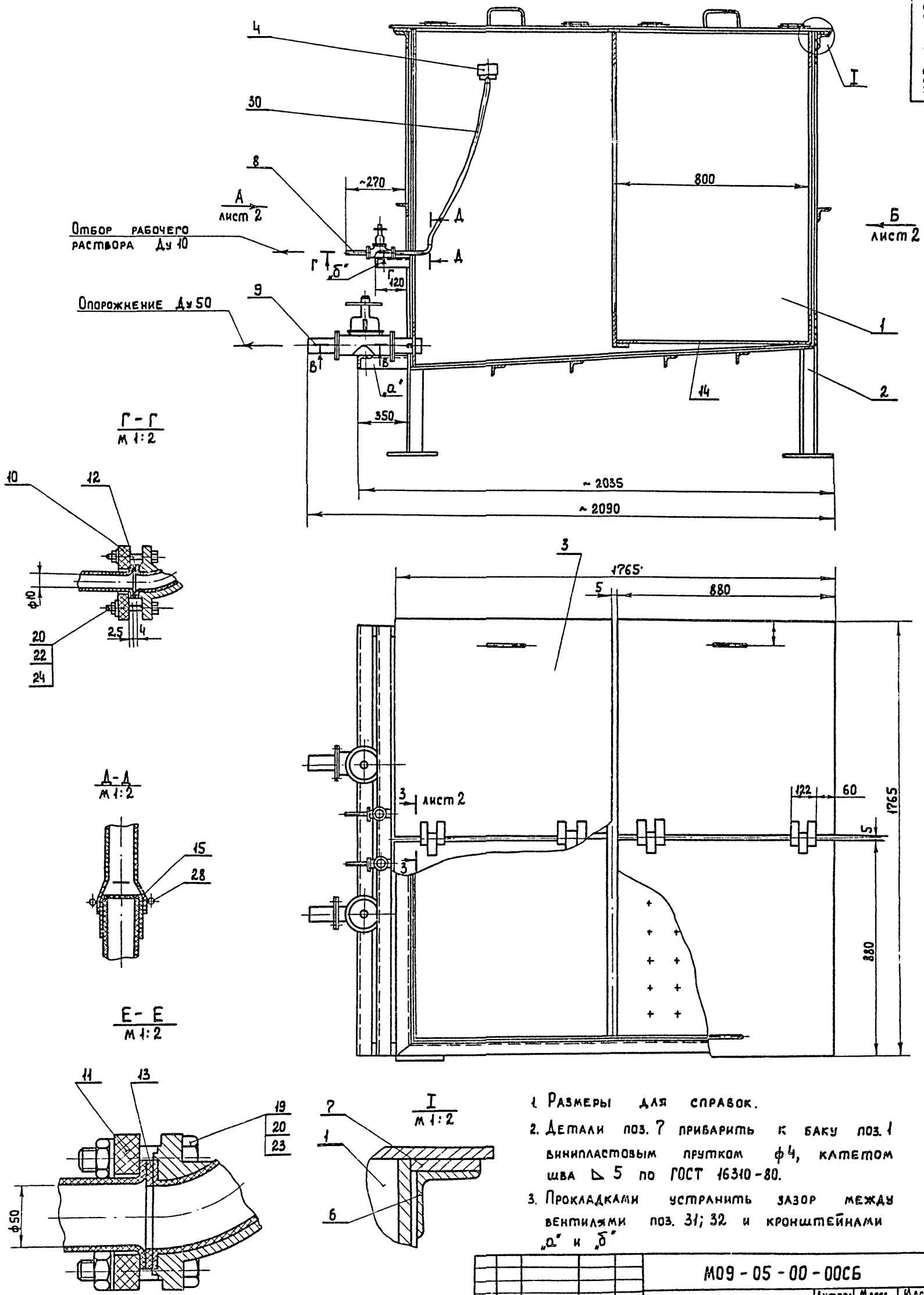

1. Размеры для справок.
2. Детали поз. 7 приварить к баку поз. 1 винипластовым прутком ф4, катетом шва ◺ 5 по ГОСТ 16310-80.
3. Прокладками устранить зазор между вентилями поз. 31; 32 и кронштейнами „а" и „б"

					М09-05-00-00СБ			
Изм.	Лист	№ докум.	Подпись	Дата	Бак. Сборочный чертеж.	Литера	Масса	Масшт.
Разработ.		Кагырина		1983		Р	457	1:10
Проверил		Смирнов				Лист 1	Листов 2	
Н. контр.		Смирнов				Гипрокоммунводоканал		
Утв.		Завьялов						

20265-02

Инв. № подл. | Подпись и дата | Взам. инв. № | Инв. № дубл. | Подпись и дата

Вид А Лист 1

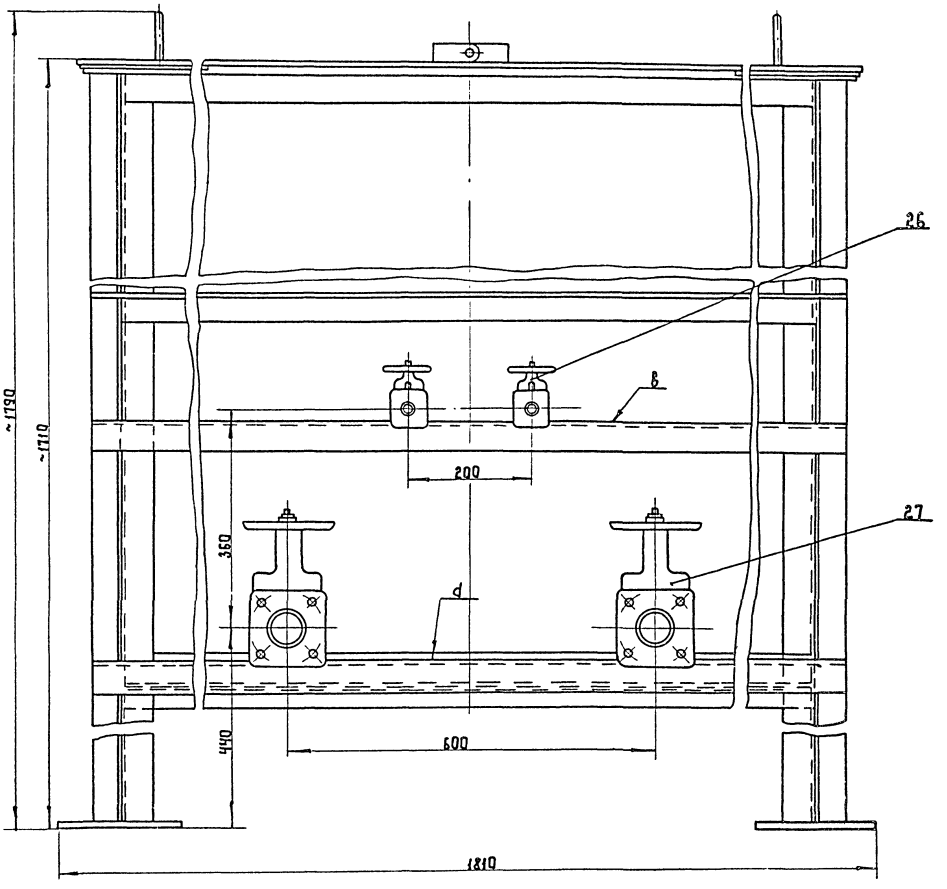

Вид Б Лист 1

М1:10

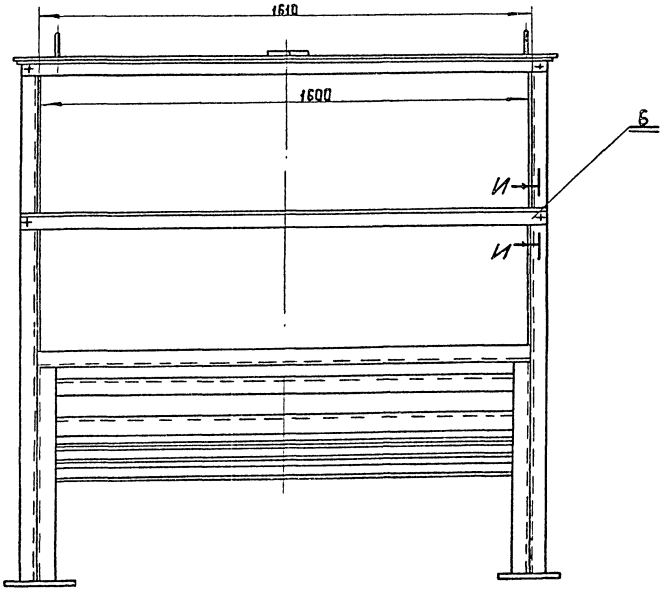

3-3 повернуто. Лист 1

М1:2

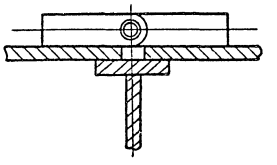

И–И

М1:2

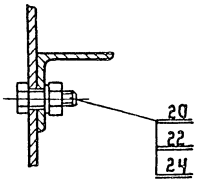

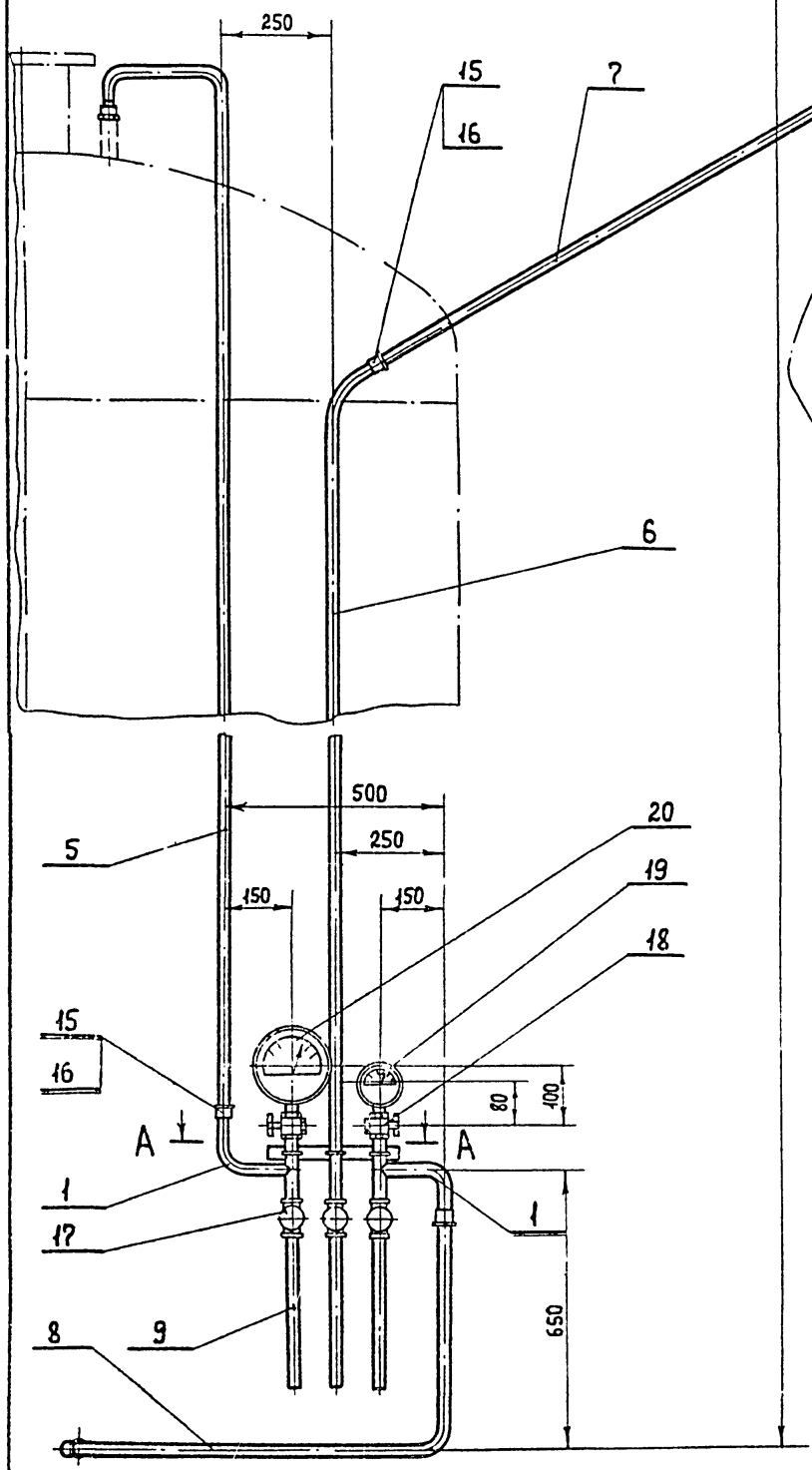

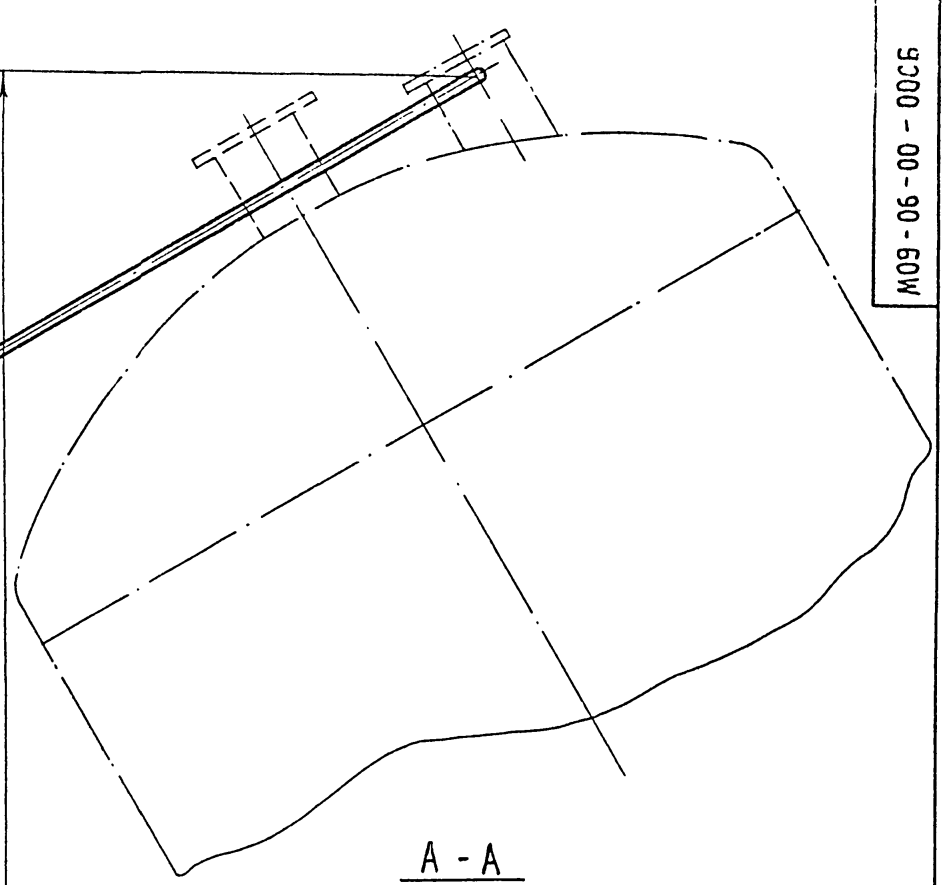

A - A
М 1:2

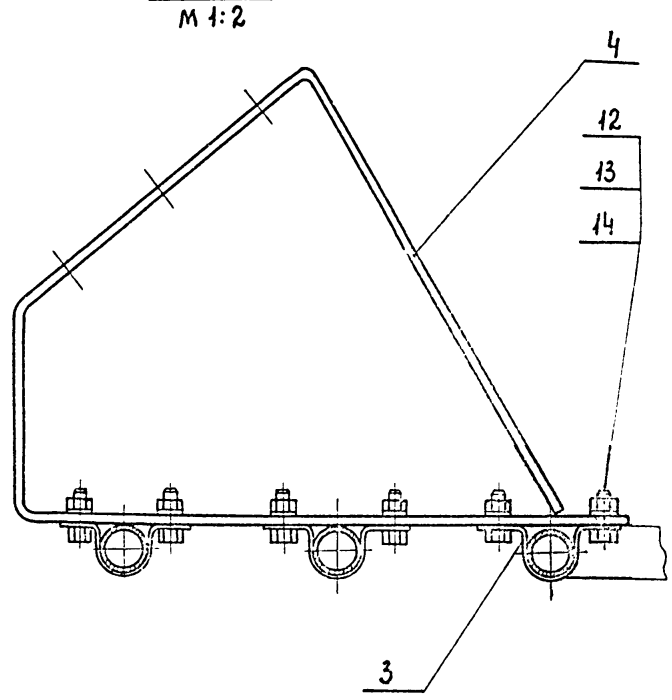

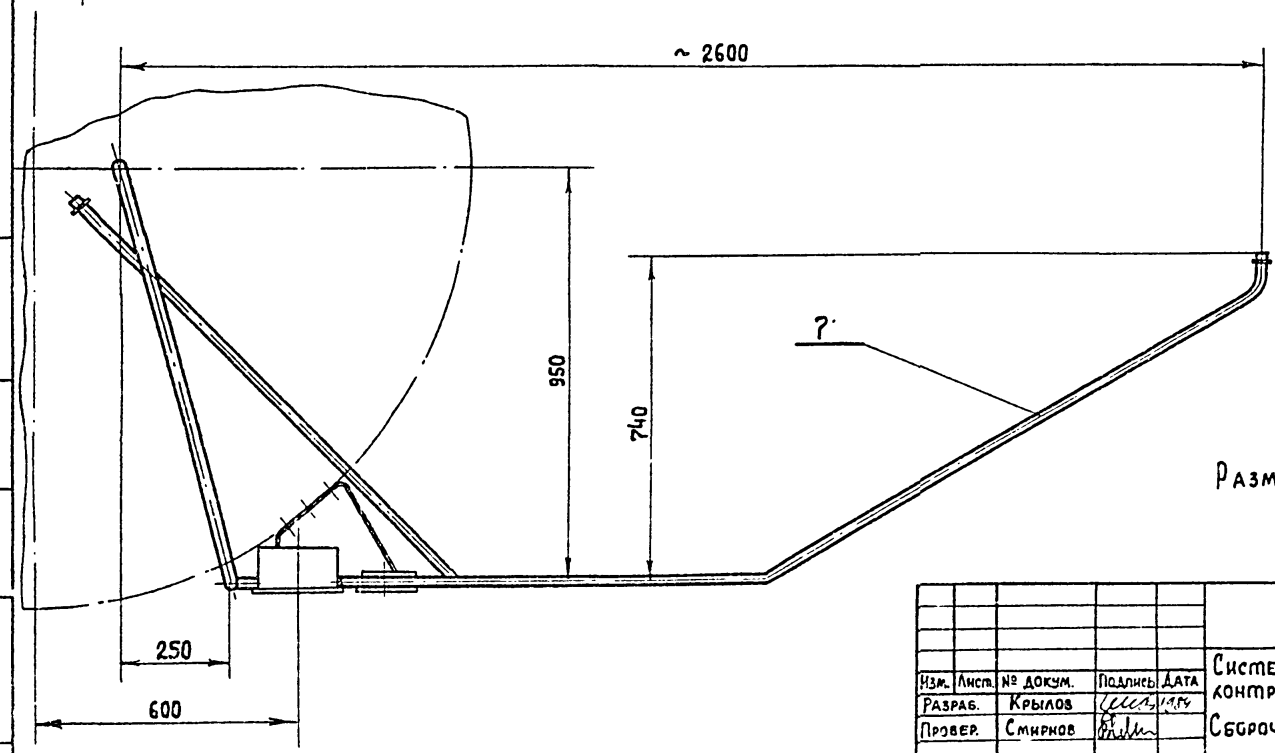

Размеры для справок.

					М09-06-00-00СБ		
Изм.	Лист.	№ докум.	Подпись	Дата	Система дренажа и контроля давления. Сборочный чертеж.	Литера	Масса / Масшт.
Разраб.		Крылов				Р	25,2 / 1:10
Провер.		Смирнов				Лист	Листов 1
Н. контр.		Смирнов				Гипрокоммунводоканал	
Утв.		Завьялов					

Инв. № подл. | Подпись и дата | Взам. инв. № | Инв. № дубл. | Подпись и дата

Формат А2

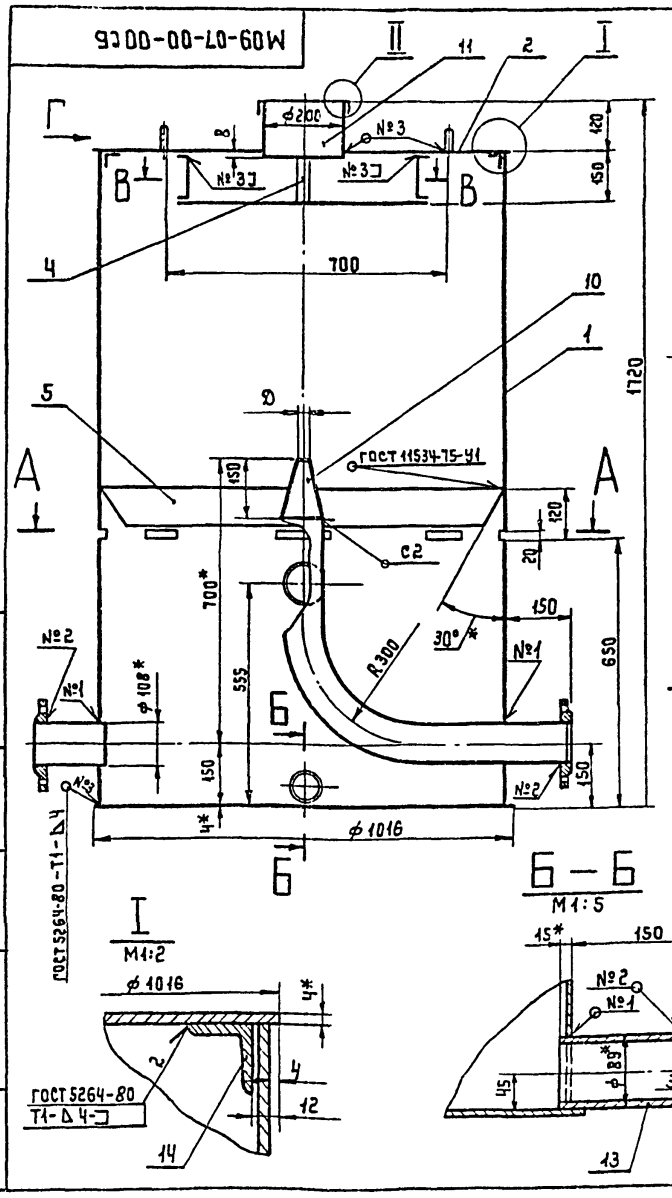
Г
В
В
Ч
700
10
1
5
Д
150
ГОСТ 11534-75-У1
А
А
120
С2
20
700*
555
150
150
650
1120
№2
№1
ф 108*
Ч*
ф 1016
Б
Б
ГОСТ 5264-80-Т1-Д Ч
№3
ф200
8
420
150
№3
№3
№3

М09-08-01-00СБ

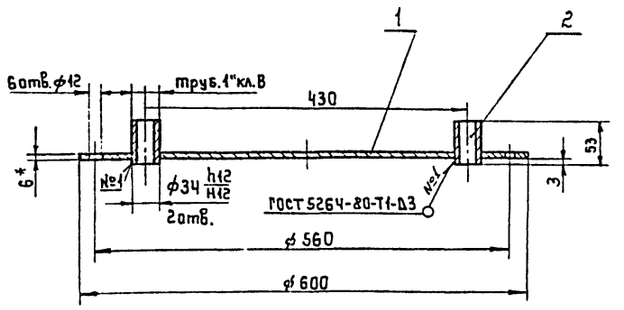

1. Неуказанные предельные отклонения размеров $\pm \frac{it15}{2}$
2.* Размеры для справок.

Формат	Зона	Поз.	Обозначение	Наименование	Кол.	Примечание
				Детали		
11		1	М09-08-01-01	Диск	1	
Б.Ч		2	М09-08-01-02	Труба 25 ГОСТ 3262-75		
				L=53 h14	2	0.127кг

Изм.	Лист	№ докум.	Подпись	Дата
Разраб.	Крылов			1984
Проверил	Смирнов			
Т. контр.	Смирнов			
Н. контр.	Смирнов			
Утв.	Забьялов			

М09-08-01-00

Крышка

Литера	Масса	Масштаб
Р	13.5	1:5
Лист	Листов 1	

Гипрокоммунводоканал

Формат 11

Формат	Зона	Поз.	Обозначение	Наименование	Кол.	Примечание
				Документация		
12			М09-08-00-00СБ	Сборочный чертеж		
				Сборочные единицы		
11		1	М09-08-01-00	Крышка	1	
				Детали		
11		2	М09-08-01-01	Кольцо	1	
11		3	М09-08-01-02	Корпус	1	
11		4	М09-08-01-03	Ребро	24	
11		5	М09-08-01-04	Дно	1	
11		6	М09-08-01-05	Прокладка	1	
11		7	М09-08-01-06	Штуцер	1	
11		8	М09-08-01-07	Штуцер	1	
				Стандартные изделия		
		11		Болт М12х35.46.019 ГОСТ 7798-70	6	
		12		Гайка М12.5.019 ГОСТ 5915-70	6	

Изм.	Лист	№ докум.	Подпись	Дата
Разраб.	Крылов			1984
Провер.	Смирнов			
Н. контр.	Смирнов			
Утв.	Забьялов			

М09-08-00-00

Бак.

Лит.	Лист	Листов
Р		1

Гипрокоммунводоканал

Формат 11

М09-08-00-00СБ

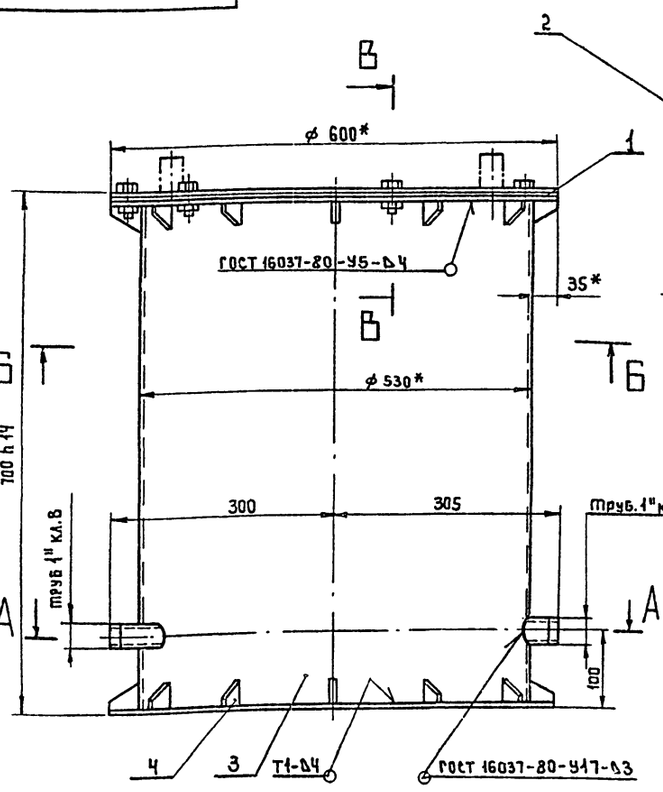

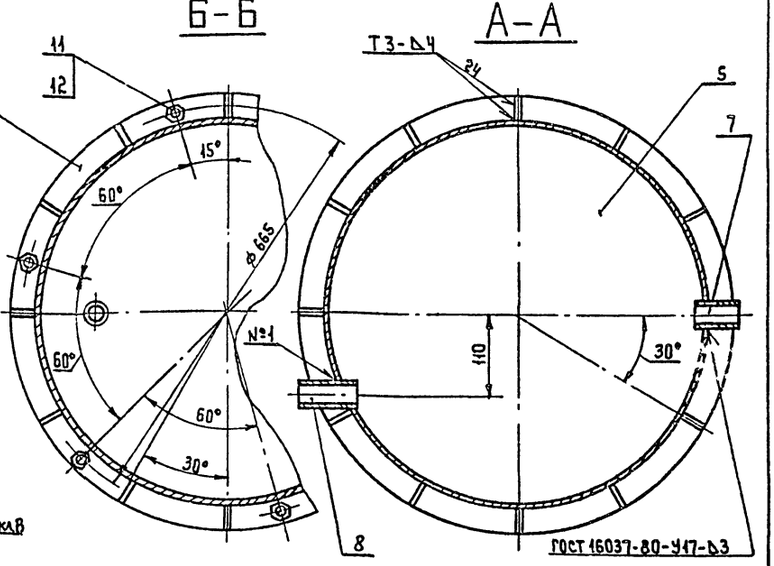

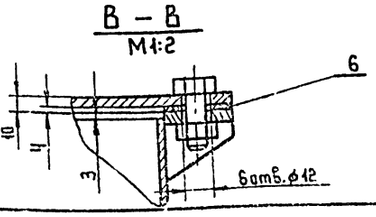

1. Сварные швы по ГОСТ 5264-80, кроме указанных особо. Электрод Э-42 ГОСТ 9467-75.
2. Неуказанные предельные отклонения размеров $\pm \frac{it15}{2}$.
3. * Размеры для справок.
4. Проверить на герметичность гидравлическим давлением 0.5 МПа (5 кгс/см²) в течение 3 минут.
5. Покрытие: грунт ФЛ-03-К ГОСТ 9109-76; Эмаль ХВ-1100 серая ГОСТ 6993-79.

Изм.	Лист	№ докум.	Подп.	Дата
Разраб.	Крылов			1984
Провер.	Смирнов			
Т. контр.	Смирнов			
Н. контр.	Смирнов			
Утв.	Забьялов			

М09-08-00-00СБ

Бак.
Сборочный чертеж.

Литера	Масса	Масштаб
Р	66.4	1:5
Лист	Листов 1	

Гипрокоммунводоканал

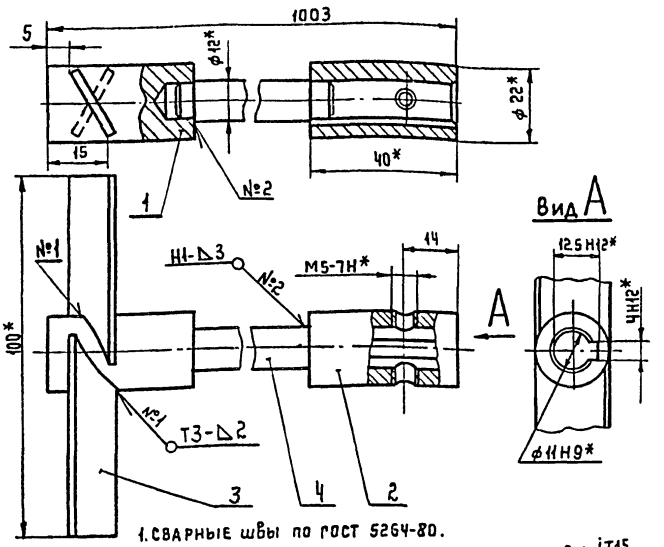

1. Сварные швы по ГОСТ 5264-80.
2. Неуказанные предельные отклонения размеров $\pm \frac{IT15}{2}$.
3. * Размеры для справок.

Форм.	Зона	Поз.	Обозначение	Наименование	Кол.	Примечание
				Детали		
11		1	М09-09-01-01	Наконечник	1	
11		2	М09-09-01-02	Втулка	1	
11		3	М09-09-01-03	Лопасть	2	
11		Ч	М09-09-01-04	Стержень	1	

Изм.	Лист	№ докум.	Подпись	Дата	М09-09-01-00			
Разраб.		Крылов		11.84	Винт. Сборочный чертеж	Литера	Масса	Масштаб
Провер.		Смирнов				Р	1,06	1:1
Т. контр.		Смирнов				Лист	Листов 1	
Н. контр.		Смирнов				Гипрокоммунводоканал		
Утв.		Забьялов						

Формат А1

Форм.	Зона	Поз.	Обозначение	Наименование	Кол.	Примечание
12			М09-09-00-00СБ	Сборочный чертеж		
				Сборочные единицы		
11		1	М09-09-01-00	Винт	1	
		2	М09-09-02-00	Опора	1	
				Детали		
		3	М09-09-00-01	Шайба	2	
				Стандартные изделия		
				Болты ГОСТ 7798-70:		
		5		М8х20-46.019	Ч	0.012
		6		М8х50.46.019	2	0.025
		7		Гайка М8.35.019 ГОСТ 3032-76	2	0.015
		8		Гайка М8.5.019 ГОСТ 5915-70	Ч	0.003
		9		Винт М5х10.019 ГОСТ 1476-75	2	0.002
		10		Шайба 8.65Г. ГОСТ 6402-70	Ч	0.001
				Прочие изделия		
		11		Электродвигатель 4АА56 N=0.18 кВт n=3000 об/мин.	1	ГОСТ 2479-79 Ч. 6 кг.

Изм.	Лист	№ докум.	Подпись	Дата	М09-09-00-00			
Разраб.		Крылов		11.84	Мешалка	Лит.	Лист	Листов 1
Провер.		Смирнов				Р		
Н. контр.		Смирнов				Гипрокоммунводоканал		
Утв.		Забьялов						

Формат А1

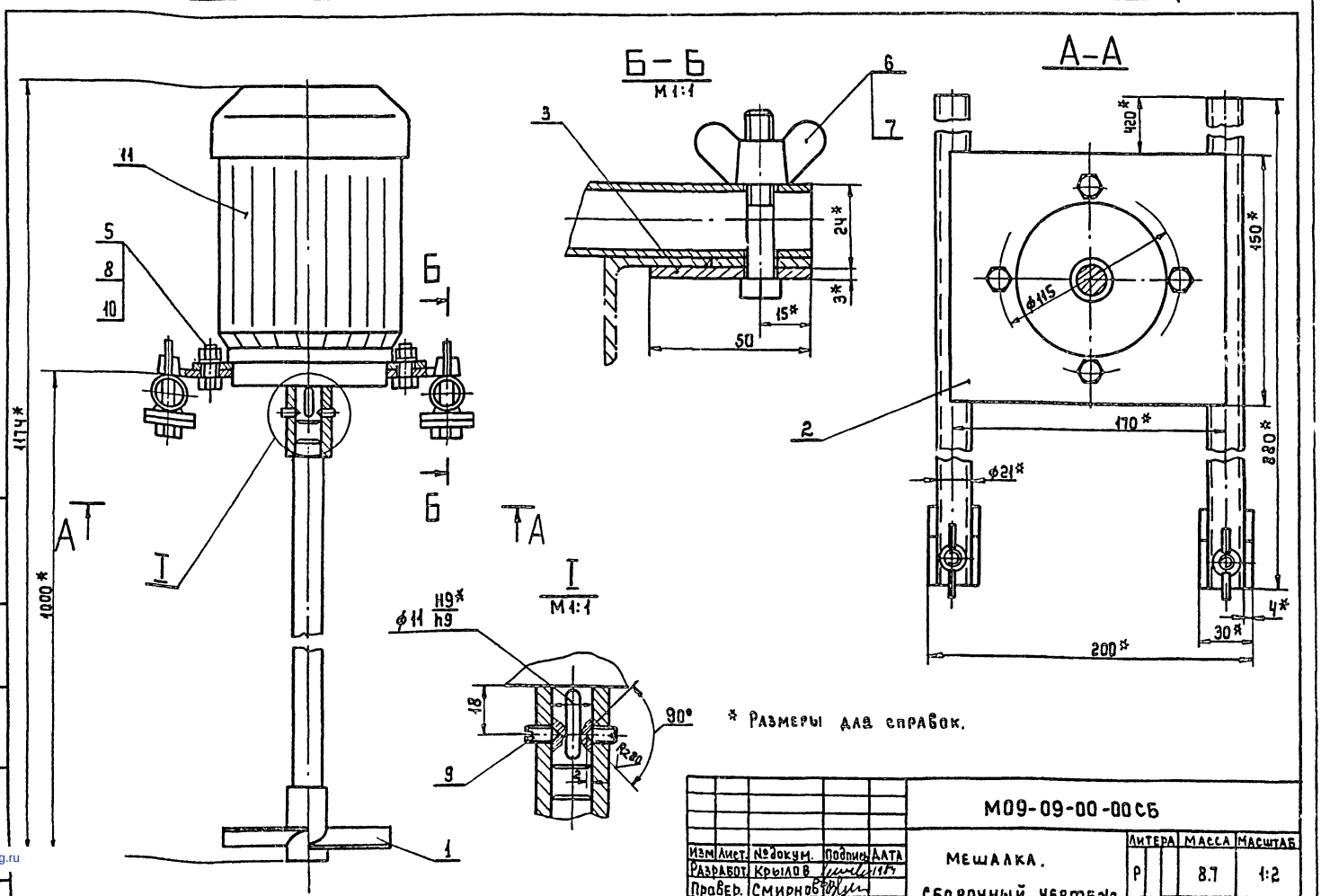

* Размеры для справок.

Изм.	Лист	№ докум.	Подпись	Дата	М09-09-00-00СБ			
Разработ.		Крылов		11.84	Мешалка. Сборочный чертеж.	Литера	Масса	Масштаб
Провер.		Смирнов				Р	8.7	1:2
Т. контр.		Смирнов				Лист	Листов 1	
Н. контр.		Смирнов				Гипрокоммунводоканал		
Утв.		Забьялов						

gost.e-ecolog.ru