ТИПОВОЙ ПРОЕКТ

901-3-228.86

СТАНЦИЯ УМЯГЧЕНИЯ И ОБЕЗЖЕЛЕЗИВАНИЯ ПОДЗЕМНЫХ ВОД С УСТАНОВКОЙ ЗАВОДСКОГО ИЗГОТОВЛЕНИЯ ТИПА „СТРУЯ" ПРОИЗВОДИТЕЛЬНОСТЬЮ 800 м³/сутки

Альбом III

СТРОИТЕЛЬНЫЕ ИЗДЕЛИЯ

21689-03

gost.e-ecolog.ru

ТИПОВОЙ ПРОЕКТ

901-3-228.86

СТАНЦИЯ УМЯГЧЕНИЯ И ОБЕЗЖЕЛЕЗИВАНИЯ ПОДЗЕМНЫХ ВОД С УСТАНОВКОЙ ЗАВОДСКОГО ИЗГОТОВЛЕНИЯ ТИПА „СТРУЯ" ПРОИЗВОДИТЕЛЬНОСТЬЮ 800 $м^3$/сутки

СОСТАВ ПРОЕКТА

Альбом I Пояснительная записка
Альбом II Архитектурно-строительные, технологические, санитарно-технические, электротехнические решения
Альбом III Строительные изделия
Альбом IV Нестандартизированное оборудование
Альбом V Ведомости потребности в материалах
Альбом VI Спецификации оборудования
Альбом VII Сметы

Альбом III

Разработан
Проектным институтом
Гипрокоммунводоканал
Главный инженер института К.Г.Хазиков
Главный инженер проекта Е.А.Артемов

Утвержден МЖКХ РСФСР
приказ №ПТД от 7.8. 1986г.
Рабочие чертежи введены в действие „Гипрокоммунводоканал"
приказ №118 от 7.8. 1986г.

21689-03

Содержание альбома

Обозначение	Наименование	Стр.
	Содержание	
Изделия марки АРИ		
АРИ.10	Люк АМ4	4
АРИ.10 СБ	Люк АМ4. Сборочный чертеж	5
Изделия марки КЖИ		
ООТУ	Технические условия	6
КЖИ.1	Плита покрытия ПТ-3 IVТа	7
КЖИ.2	Плита покрытия ПТ-4 IVТа	8
КЖИ.3	Плита покрытия ПВ4-3 IVТа	9
КЖИ.4	Плита покрытия ПВ4-4 IVТа	10
КЖИ.5	Плита покрытия ПТ-3 IVТб	11
КЖИ.6	Плита покрытия ПТ-4 IVТб	12
КЖИ.7	Плита покрытия ПВ4-3 IVТб	13
КЖИ.8	Плита покрытия ПВ4-4 IVТб	14
КЖИ.9	Плита покрытия ПВ4-3 IVТб	15
КЖИ.10	Плита покрытия ПВ4-4 IVТб	16
КЖИ.11	Колонна К42-5а	17
КЖИ.12	Колонна К42-5б	18
КЖИ.13	Колонна К42-5б	19
КЖИ.14	Колонна К42-5г	20
КЖИ.15	Колонна К42-5р	21
КЖИ.16	Колонна 1КФ55-1а	22
КЖИ.17	Балка покрытия 1БДР12-3КТТа	23
КЖИ.18	Балка покрытия 1БДР12-4КТТа	24
КЖИ.19	Панель стеновая 2ПС.12.12.2.0-1А-59	25
КЖИ.20	Панель стеновая 2ПС.12.12.2.5-1А-59	26
КЖИ.21	Панель стеновая 2ПС.12.12.3.0-1А-59	27

Инв. № подл. | Подпись и дата | Взам. инв. №

Продолжение

Обозначение	Наименование	Стр.
К.Ж.И. 22	Каркас пространственный КП-1	28
К.Ж.И. 23	Каркас плоский КР-1	29
К.Ж.И. 24	Каркас пространственный КП-2	30
К.Ж.И. 25	Каркас плоский КР-2	31
К.Ж.И. 26	Изделие закладное МН-1	32
К.Ж.И. 27	Изделие закладное МН-2	33
К.Ж.И. 28	Изделие закладное МН-3	34
К.Ж.И. 29	Изделие закладное МН-4	35
К.Ж.И. 30	Щит металлический Щ-1	36
К.Ж.И. 01	Изделие соединительное МС-1	37
К.Ж.И. 02	Изделие соединительное МС-2	38
К.Ж.И. 03	Изделие соединительное МС-3	39

Типовой проект 901-5-27.86 Альбом III

Инв. № подл. | Подпись и дата | Взам. инв. №

Альбом

Типовой проект 901-3-228.86

Формат	Зона	Поз.	Обозначение	Наименование	Кол.	Примеч.
				Документация		
А4			т.п. 901-3 АРИ.10СБ	Сборочный чертеж.		
				Детали		
				ГОСТ 8486-66		
Б4		1	т.п. 901-3 АРИ 11	Брусок 75×147 ℓ=1010	2	
Б4		2	12	Брусок 75×147 ℓ=860	2	
Б4		3	13	Брусок 74×104 ℓ=750	2	
Б4		4	14	Брусок 74×104 ℓ=900	2	
Б4		5	15	Доска 22×113 ℓ=715	10	
				Стандартные изделия.		
		6		Петля накладная		
				ГОСТ 5088-78	2	
		7		Ручка-скоба ГОСТ 5087-80	1	
		8		Замок цилиндрический		
				ГОСТ 19091-82	1	
				Материалы.		
		9		Асбестовый картон		
				ГОСТ 2850-80	0.9	м²
		10		Стеклоната		
				ГОСТ 10499-78	0.9	м²
		11		Прокладка герметизи-		
				рующая из пористой		
				резины ГОСТ 7338-77	3.32	п.м.
		12		Оцинкованная сталь		
				ГОСТ 7118-78	3.5	м²

Взам. инв. №

Подпись и дата

Инв. № подл.

Нач. отд.	Сорокин	
Н. контр.	Лапин	
ГИП	Лепетухин	
РАП	Лазарев	
Рук гр арх.	Розенберг	
Ст. арх.	Дорофеева	

ТП 901-3-228.86 АРИ-10

Люк ЛМ1

Стадия	Лист	Листов
Р	1	1

Гипрокоммунводоканал г. Москва

21689-03

Формат А4

Альбом

Типовой проект 901-3-228.86

Инв. № подл. | Подпись и дата | Взам. инв. №

АМ1

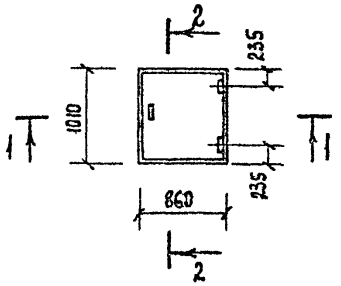

2-2

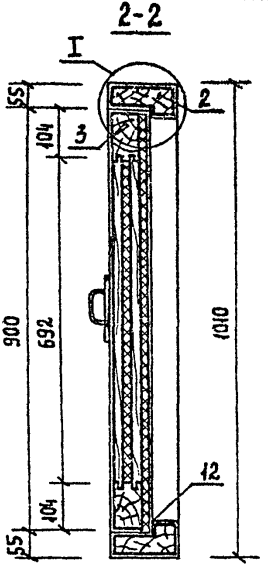

1-1

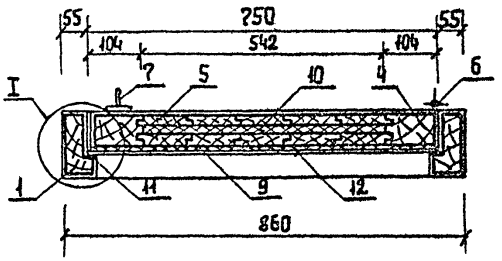

I

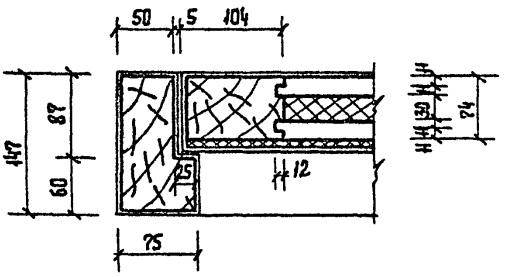

Нач. отд.	Сорокин		
Н. контр.	Лапин		
ГИП	Лепетухин		
ГАП	Лазарев		
Рук. гр. Арх.	Розенберг		
Ст. Арх.	Трофеева		

ТП 901-3-228.86 АРИ. 10 СБ

Люк АМ1
Сборочный чертеж.

Стадия	Масса	Масштаб
Р	30.0	м 1:5 м 1:10
Лист 1	Листов 1	

Гипрокоммунводоканал
г. Москва

Формат А4

21689-03

1. Сварку арматуры и закладных изделий выполнять в соответствии с инструкцией по сварке соединений арматуры и закладных деталей железобетонных конструкций (СН 393-78).

2. Закладные детали изготовлять в соответствии с инструкцией по технологии изготовления и установки стальных закладных деталей в сборных железобетонных и бетонных изделиях (СН 313-65*).

3. Для пластин закладных деталей применить прокатную углеродистую сталь Вст3 кп2 по ГОСТ 103-76* для сварных конструкций.

4. Плоские арматурные каркасы должны изготовляться при помощи контактной точечной сварки всех пересечений стержней в соответствии с требованиями ГОСТ 14098-68.

5. Объединение плоских каркасов в пространственные необходимо производить в кондукторах при помощи электросварных клещей.

6. Испытание соединений арматурных и закладных изделий и оценку их качества производить по ГОСТ 10922-75.

7. Арматурную сталь классов AI и AIII применять по ГОСТ 5781-82*.

8. Стеновые панели 2ПС12.12.2.0-1А-59-1÷2ПС12.12.3.0-1А-59-1 отличаются от типовых по серии 1.030-1-1 Вып. 0-0÷4-4 расположением закладных деталей.

				Т.П. 901-3-228.86	ООТУ	
Нач.АСО	Сорокин			Технические условия.	Стадия: Р	Лист: 1	Листов: 1
Н. контр.	Грунин				Гипрокоммунводоканал г. Москва	
ГИП	Лепетухин					
Рук. гр.	Закубанский					
Инженер	Иванчьева					

ТИПОВОЙ ПРОЕКТ 901-3-228.86 АЛЬБОМ III

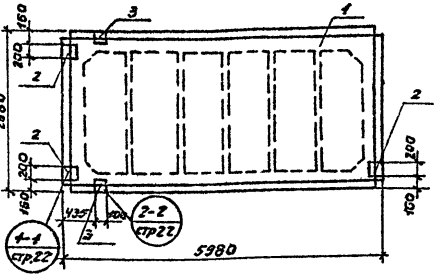

Ведомость расхода стали на дополнительные закладные элементы, кг.

Марка элемента	Изделия закладные								Общий расход
	Арматура класса				Прокат марки				
	АIII				Вст3. кп2				
	ГОСТ 5781-82*				ГОСТ 8209-72	ГОСТ 103-76*			
	ф10	ф14		Итого	1.70×8	δ=8		Итого	
ПГ-3 АIV т а	1.82	0.2		2,02	1,68	3,9		5.58	7.6

Формат	Зона	Поз	Обозначение	Наименование	Кол.	Примечание
				Документация		
			ГОСТ 22701.0-77	Плиты желетонные ребристые предварительно напряженные размерами 6×3м. для покрытий производственных зданий.		
				Сборочные единицы		
		1	ГОСТ 22701.0-77	Плита покрытия ПГ-3 АIV т	1	
		2	ГОСТ 22701.5-77	Изделие закладное М8	3	
		3	ГОСТ 22701.5-77	Изделие закладное М9	2	

Нач. АСО	Сорокин		
Н. контр.	Грунин		
Гип	Лепетухин		
Рук. гр.	Закубанский		
Инж.	Богородова		

ТП 901-3-228.86 КЖИ 1

Плита покрытия ПГ- 3 АIV-т а

Стадия	Масса	Масштаб
Р	2,65 т	1:50

Лист 1 Листов 1

Гипрокоммунводоканал г. Москва

Взам. инв. №

Подпись и дата

Инв. № подл.

21689-03

ТИПОВОЙ ПРОЕКТ 901-3-228.86 АЛЬБОМ III

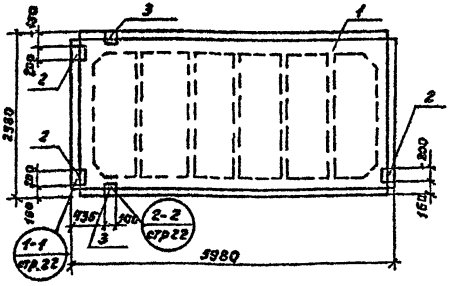

Ведомость расхода стали на дополнительные закладные элементы, кг.

Марка элемента	Изделия закладные								Расход дерева
	Арматура класса AIII ГОСТ 5781-82*				Прокат марки Вст3кп2 ГОСТ 8509-72	ГОСТ 103-76*			
	ф10	ф18		Итого	∠70×8	δ=8		Итого	
ПГ-4АIVт-а	1,82	0,2		2,02	1,68	3,9		5,58	7,6

Формат	Зона	Поз.	Обозначение	Наименование	Кол.	Примечание
				Документация		
			ГОСТ 22701.0-77	Плиты железобетонные ребристые предварительно напряженные размеры и бетон для покрытий производственных зданий.		
				Сборочные единицы		
		1	ГОСТ 22701.5-77	Плита покрытия ПГ-4АIVт	1	
		2	ГОСТ 22701.5-77	Изделие закладное М-8	3	
		3	ГОСТ 22701.5-77	Изделие закладное М9	2	

Инв.№подл. | Подпись и дата | Взам.инв.№

ТП 901-3-228.86 Кжи 2

Плита покрытия ПГ-4АIVт-а

Стадия	Масса	Масштаб
Р	2,65т	1:50
Лист 1	Листов 1	

Изм.	Лист	№ докум.
Н.контр.	Грунин	
ГИП	Пелетехин	
Рук.гр.	Забавский	
Инж.	Богородова	

Гипрокоммунэнергоканал г. Москва

21689-03

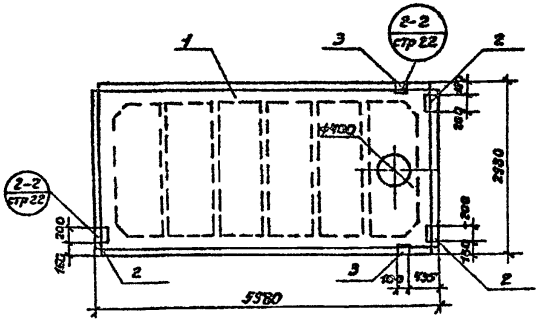

Ведомость расхода стали на дополнительные закладные элементы, кг.

Марка элемента	Изделия закладные								Общий расход
	Арматура класса				Прокат марки				
	AIII				Вст3, кп2				
	ГОСТ 5781-82*				ГОСТ 8509-72	ГОСТ 103-76*			
	ф10	ф14		Итого	L 70×8	δ=8		Итого	
ПВ4-3 AIVт а	1,82	0,2		2,02	1,68	3,9		5,58	7,6

Формат	Зона	Поз.	Обозначение	Наименование	Кол.	Примечание
				Документация		
			ГОСТ 22701.0-77	Плиты железобетонные ребристые предварительно напряженные размерами 6×3м, для покрытий производственного здания		
				Сборочные единицы		
		1	ГОСТ 22701.0-77	Плита покрытия ПВ4-3 AIVт	1	
		2	ГОСТ 22701.5-77	Изделие закладное М8	3	
		3	ГОСТ 22701.5-77	Изделие закладное М9	2	

ТП 901-3-228.86 КЖИ 3

Плита покрытия ПВ4 - 3 AIVт а

Стадия	Масса	Масштаб
Р	3,3т	1:50
Лист 1	Листов 1	

Гипрокоммунводоканал г. Москва

Нач.ЛСО	Сорокин	
Н.контр.	Гужин	
Гип	Лепетухин	
Рук.гр.	Заславский	
Инж.	Богородская	

ТИПОВОЙ ПРОЕКТ 901-3-228.86 АЛЬБОМ III

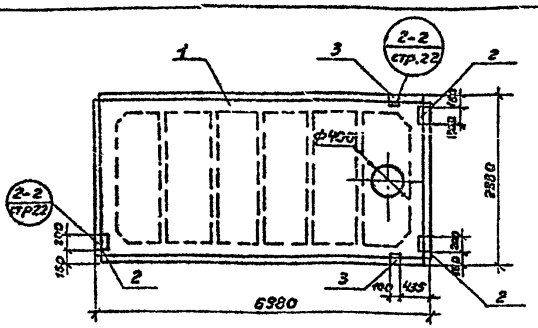

Ведомость расхода стали на дополнительные закладные элементы, кг.

Марка элемента	Изделия закладные								Общий расход
	Арматура класса AIII				Прокат марки Вст3. кп2				
	ГОСТ 5781-82*				ГОСТ 535-79	ГОСТ 103-76*			
	ф10	ф14		Итого	L70×8	δ=8		Итого	
ПВ4-4АIIIт	1,82	0,2		2,02	1,68	3,9		5.58	7.6

Формат	Зона	Поз.	Обозначение	Наименование	Кол.	Примечание
				Документация		
			ГОСТ 22701.0-77	Плиты железобетонные ребристые предварительно напряженные размерами 6х3м для покрытия производственных зданий		
				Сборочные единицы.		
		1	ГОСТ 22701.0-77	Плита покрытия ПВ4-4АIIIт	1	
		2	ГОСТ 22701.5-77	Изделие закладное М8	3	
		3	ГОСТ 22701.5-77	Изделие закладное М9	2	

Инв.№подл. | Подпись и дата | Взам.инв.№

Нач.АСО	Сорокин	
Н.контр.	Грунин	
ГИП	Лепетухин	
Рук.гр.	Закубанский	
Инж.	Бугородова	

ТП 901-3-228.86 КЖИ 4

Плита покрытия ПВ4-4АIIIт

Стадия	Масса	Масштаб
Р	3,3т	1:50
Лист 1	Листов 1	

Гипрокоммунводоканал г. Москва

ТИПОВОЙ ПРОЕКТ 901-3-228.86 АЛЬБОМ III

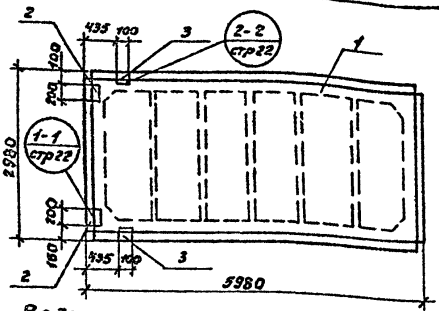

Ведомость расхода стали на дополнительные закладные элементы, кг.

Марка элемента	Изделия закладные								Общий расход
	Арматура класса				Прокат марки				
	А III				Вст 3, кп 2				
	ГОСТ 5781-82*				ГОСТ 8509-72	ГОСТ 103-76*			
	ф10	ф14		Итого	L70×8	δ=8		Итого	
ПГ-3 А IV т б	1,42	0,2		1,62	1,68	2,6		4,28	5,9

Формат	Зона	Поз.	Обозначение	Наименование	Кол.	Примечание
				Документация		
			ГОСТ 22701.0-77	Плиты железобетонные ребристые предварительно напряженные		
				размерами 6×3 м. для покрытий производственных зданий.		
				Сборочные единицы		
		1	ГОСТ 22701.0-77	Плита покрытия ПГ-3 А IV т	1	
		2	ГОСТ 22701.5-77	Изделие закладное М8	2	
		3	ГОСТ 22701.5-77	Изделие закладное М9	2	

Нач. АСО	Сорокин		
Н. контр.	Грунин		
ГИП	Лепетухин		
Рук. гр.	Закубанский		
Инж.	Богородова		

ТП 901-3-228.86 КЖИ 5

Плита покрытия ПГ-3 А IV т-б

Стадия	Масса	Масштаб
Р	2,65 т	1:50
Лист 1	Листов 1	

Гипрокоммунводоканал г. Москва

Взам. инв. № | Подпись и дата | Инв. № подл.

21689-03

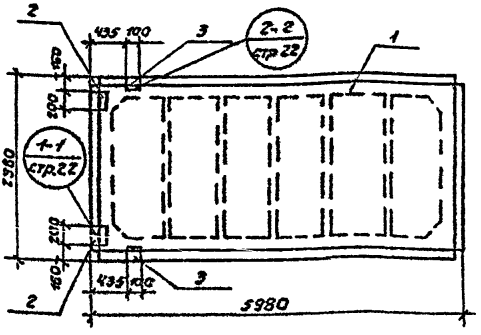

Ведомость расхода стали на дополнительные закладные элементы, кг.

Марка элемента	Изделия закладные								общий расход
	Арматура класса				Прокат марки				
	А III				Вст3 кп 2				
	ГОСТ 5781-82 *				ГОСТ 8509-72	ГОСТ 103-76 *			
	ф10	ф14		Итого	∠70×8	δ=8		Итого	
ПГ-4А IV т б	1.42	0.2		1.62	1.68	2,6		4.28	5,9

формат	зона	поз.	Обозначение	Наименование	Кол.	Примечание
				Документация		
			ГОСТ 22701.0-77	Плиты жел. бетонные ребристые предварительно напряженные		
				размерами 6х3м. для покрытия производственных зданий.		
				Сборочные единицы.		
		1	ГОСТ 22701.0-77	Плита покрытия ПГ-4А IV т	1	
		2	ГОСТ 22701.5-77	Изделие закладное М8	2	
		3	ГОСТ 22701.5-77	Изделие закладное М9.	2	

ТИПОВОЙ ПРОЕКТ 901-3-228.86 АЛЬБОМ III

Взам. инв. №

Подпись и дата

Инв. № подл.

Нач. АСО	Сорокин	
Н. контр.	Грунин	
ГИП	Лепетухин	
Рук. гр.	Закубанский	
Инж.	Богородова	

ТП 901-3-228.86 Кжи 6

Плита покрытия ПГ-4А IV т-б

Стадия	Масса	Масштаб
Р	2,65т	1:50
Лист 1	Листов 1	

Гипрокоммунводоканал г. Москва

21689-03

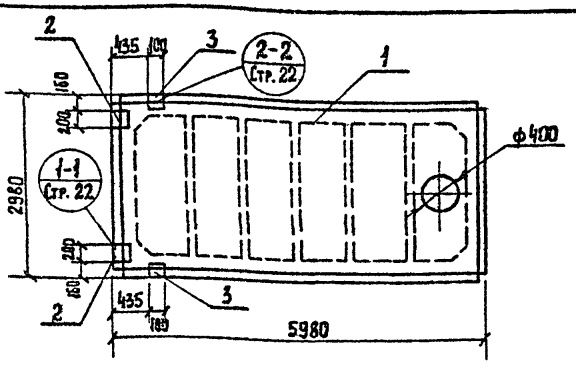

Ведомость расхода стали на дополнительные закладные элементы, кг.

Марка элемента	Изделия закладные								Общий расход
	Арматура класса				Прокат марки				
	А III				В ст 3, кп 2				
	ГОСТ 5781-82*				ГОСТ 8509-72	ГОСТ* 103-76			
	ф10	ф14		Итого	∠70×8	δ=8		Итого	
ПВ4-3А IV т б	1,42	0,2		1,62	1,68	2,6		4,28	5.9

Формат	Зона	Поз.	Обозначение	Наименование	Кол.	Примечание
				Документация		
			ГОСТ 22701.0-77	Плиты железобетонные ребристые предварительно напряженные размерами 6×3м покрытии производственных зданий.		
				Сборочные единицы.		
		1	ГОСТ 22701.0-77	Плита покрытия ПВ4-3А IV т	1	
		2	ГОСТ 22701.5-77	Изделие закладное М8	2	
		3	ГОСТ 22701.5-77	Изделие закладное М9	2	

ТП 901-3-228.86 КЖИ7

Плита покрытия ПВ4-3А IV т-б

Стадия	Масса	Масштаб
Р	3,3т	1:50
Лист 1	Листов 1	

Гипрокоммунводоканал г. Москва

Нач. АСО	Сорокин	
Н. контр	Грунин	
ГИП	Лепетухин	
Рук. гр.	Закубанский	
Инж	Богородова	

Инв. № подл. | Подпись и дата | Взам. инв. №

ГИПРОКОММУНВОДОКАНАЛ ПРОЕКТ 901-3-228.86 АЛБОМ III

31689-03

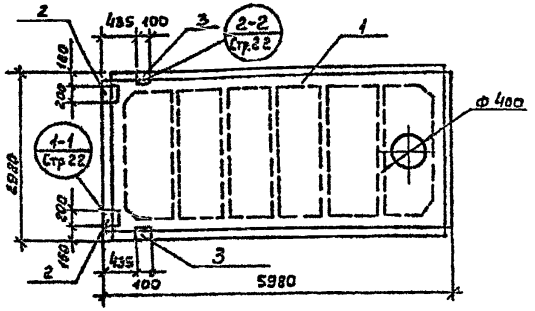

Ведомость расхода стали на дополнительные закладные элементы, кг.

Марка элемента	Изделия закладные								Общий расход
	Арматура класса				Прокат марки				
	А III				ВСТ 3 кп 2				
	ГОСТ 5781-82*				ГОСТ 8509-72	ГОСТ 603-76*			
	ф10	ф14		Итого	270×8	δ=8		Итого	
ПВ 4-4А IV тб	1.42	0.2		1.62	1.68	2.6		4.28	5.9

Формат	Зона	Поз.	Обозначение	Наименование	Кол.	Примечание
				Документация.		
			ГОСТ 22701.0-77	Плиты железобетонные ребристые предварительно напряженные размерами 6×3м покрытий производственных зданий.		
				Сборочные единицы.		
		1	ГОСТ 22701.0 - 77	Плита покрытия ПВ4-4А IV т	1	
		2	ГОСТ 22701.5-77	Изделие закладное М8	2	
		3	ГОСТ 22701.5-77	Изделие закладное М9	2	

Т.П.901-3-228.86 КЖИ.8

Плита покрытия ПВ4-4А IV т-6

Стадия	Масса	Масштаб
Р	3.3т	1:50
Лист 1	Листов 1	

Гипрокоммунводоканал г. Москва

Нач. АСО	Сорокин	
Н.контр.	Грунин	
ГИП	Лепетухин	
Рук. гр.	Закубанский	
Инж.	Богородова	

Инв. № подл. | Подпись и дата | Взам. инв. №

ТИПОВОЙ ПРОЕКТ 901-3-228.86 АЛЬБОМ III

21689-03

ТИПОВОЙ ПРОЕКТ 901-3-228.86 АЛЬБОМ III

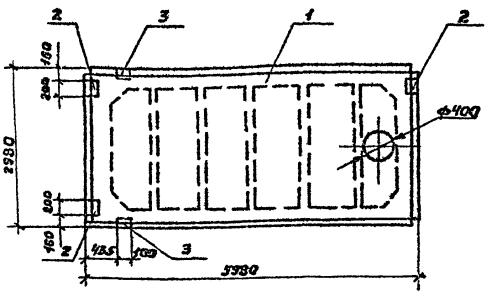

Ведомость расхода стали на дополнительные закладные элементы, кг.

Марка элемента	Изделия закладные								Общий расход
	Арматура класса				Прокат марки				
	А III				Вст 3, кп 2				
	ГОСТ 5781-82*				ГОСТ 8509-72	ГОСТ 103-76*			
	ф10	ф14		Итого	∠70×8	δ=8		Итого	
ПВ4-3А IV тв	1,82	0,2		2,02	1,68	3,9		5,58	7,6

Формат	Зона	Поз.	Обозначение	Наименование	Кол.	Примечание
				Документация.		
			ГОСТ 22701.0-77	Плиты желбетонные ребристые предварительно напряженные размерами 6х3м для покрытия производственных зданий.		
				Сборочные единицы.		
		1	ГОСТ 22701.0-77	Плита покрытия ПВ4-3А IV т.	1	
		2	ГОСТ 22701.5-77	Изделие закладное М8	3	
		3	ГОСТ 22701.5-77	Изделие закладное М9	2	

Нач.АСО	Сорокин		
Н.контр.	Грунин		
Гип.	Лепетухин		
Рук.гр.	Закубанский		
Инж.	Богородова		

ТП 901-3-228.86 КЖИ 9

Плита покрытия ПВ4-3А IV т-в

Стадия	Масса	Масштаб
Р	3,3	1:50
Лист 1	Листов 1	

Гипрокоммунводоканал г. Москва

Инв.№ подл. | Подпись и дата | Взам.инв.№

21689-03

ТИПОВОЙ ПРОЕКТ 901-3-228.86 АЛЬБОМ III

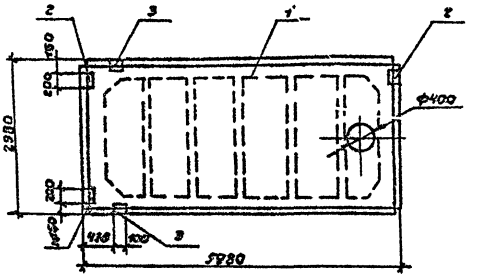

Ведомость расхода стали на дополнительные закладные элементы, кг.

Марка элемента	Изделия закладные								Общий расход
	Арматура класса				Прокат марки				
	АIII				Вст3, кп 2				
	ГОСТ 5781-82*				ГОСТ 8509-72	ГОСТ 103-76*			
	Ф10	Ф14		Итого	∠70×8	δ=8		Итого	
ПВ4-4АIVтв	1,82	0,2		2,02	1,68	3,9		5,58	7,6

Формат	Зона	Поз.	Обозначение	Наименование	Кол.	Примечание
				Документация		
			ГОСТ 22701.0-77	Плиты железобетонные ребристые предварительно напряженные размерами 6×3м. для покрытий производственных зданий.		
				Сборочные единицы.		
		1	ГОСТ 22701.0-77	Плита покрытия ПВ4-4АIVт	1	
		2	ГОСТ 22701.5-77	Изделие закладное М8	3	
		3	ГОСТ 22701.5-77.	Изделие закладное М9	2	

ТП 901-3-228.86 КЖИ 10

Плита покрытия ПВ4-4АIVт-в

Стадия	Масса	Масштаб
Р	3,3т	1:50

Лист 1 | Листов 1

Гипрокоммунводоканал г. Москва

Нач. АСО	Сорокин	
Н контр.	Грунин	
ГИП	Перетухин	
Рук. гр.	Закубанский	
Инж.	Богородова	

Взам. инв. н. | Подпись и дата | Инв. н подл.

21689-03

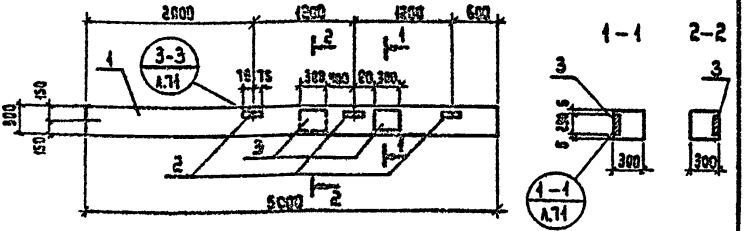

Ведомость расхода стали на дополнительные закладные элементы, кг.

Марка элемента	Изделия закладные										Общий расход
	Арматура класса							Прокат марки			
	AI			AIII				Вст3кп2			
	ГОСТ 5781-82*			ГОСТ 5781-82*				ГОСТ 8509-72	ГОСТ 103-76*		
	ф6		Итого	ф12	ф14	ф22	Итого	L63х5	δ=10	Итого	
К42-5а	0.6		0.6	0.72	4.0	2.8	7.56	4.32	13.6	17,92	26.10

Формат	Зона	Поз.	Обозначение	Наименование	Кол.	Примечание
				Документация		
			1.423-3 8.1	Железобетонные колонны прямоугольного сечения для одноэтажных производственных зданий без мостовых кранов высотой до 9,6м		
				Сборочные единицы		
		1	1.423-3 8.1	Колонна К42-5	1	
		2	1.423-3 8.2	Изделие закладное М4-13	3	
		3	1.423-3 8.2	Изделие закладное НМ4-1	2	

Т.П. 901-3-228.86 КЖИ.11

Колонна К42-5а.

Сп.здания	Масса	Масштаб
Р	1.1т	1:50
Лист 1	Листов 1	

Гипрокоммунводоканал г. Москва

Нач.АСО	Сорокин	
Н.контр.	Грунин	
ГИП	Лепятухин	
Рук.гр.	Закубанский	
Инженер	Богородова	

Типовой проект 901-3-228.86 Альбом III

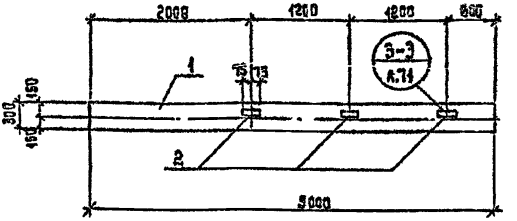

Ведомость расхода стали на дополнительные закладные элементы, кг.

Марка элемента	Изделия закладные						Общий расход
	Арматура класса А III ГОСТ 5781-82*			Прокат марки Вст3 кп 2 ГОСТ 8509-72			
	ф12		Итого	L63×5		Итого	
КЧ2-5б	0.78		0.78	4.32		4.32	5.1

Формат	Зона	Поз.	Обозначение	Наименование	Кол.	Примечание
				Документация		
			1.423-3 6.1	Железобетонные колонны прямоугольного сечения для одноэтажных производственных зданий без мостовых кранов высотой до 9.6м.		
				Сборочные единицы		
		1	1.423-3 6.1	Колонна КЧ2-5	1	
		2	1.423-3 6.2	Изделие закладное М1-13	3	

Инв.№ подл. | Подпись и дата | Взам.инв.№

Нач. Асо	Сорокин		
Н. контр.	Грунин		
ГИП	Лепетухин		
Рук. гр.	Закувалский		
Инженер.	Богоровова		

Т.П.901-3-228.86 КЖИ.12

Колонна КЧ2-5б

Стадия	Масса	Масштаб
Р	1.1т	1:50
Лист 1	Листов 1	

Гипрокоммунводоканал г. Москва

3/1089-03

ТИПОВОЙ ПРОЕКТ 901-3-228.86 АЛЬБОМ III

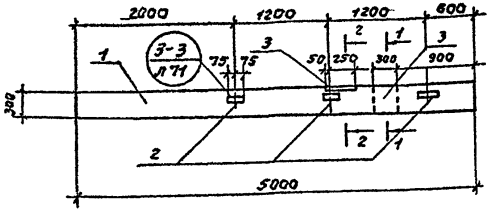

Ведомость расхода стали на дополнительные закладные элементы, кг.

Марка элемента	Изделия закладные											Общий расход
	Арматура класса							Прокат марки				
	AI			AIII				Вст3. кп2				
	ГОСТ 5781-82*			ГОСТ 5781-82*				ГОСТ 8509-72	ГОСТ * 103-76			
	ф6		Итого	ф12	ф14	ф22	Итого	L63x5	δ=10	Итого		
К 42-5б	0,6		0,6	0,72	4,0	28	7,56	4,32	13,6	17,92		26.10

Формат	Зона	Поз.	Обозначение	Наименование	Кол.	Примечание
				Документация		
			1.423-3 в.1	Жел. бетонные колонны прямоугольного сечения для одноэтажных производственных зданий без мостовых кранов высотой до 9,6м.		
				Сборочные единицы.		
		1	1.423-3 в.1	Колонна К 42-5	1	
		2	1.423-3 в.2	Изделие закладное М1-13	3	
		3	1.423-3 в.2	Изделие закладное НМ1-1	2	

Инв.№подл. | Подпись и дата | Взам.инв.№

Нач.АСО	Сорокин	
Н.контр.	Грунин	
ГИП	Пепетжин	
Рук.гр.	Закубанский	
Инж.	Багородова	

Т.П. 901-3-228.86 КЖ.С. 13

Колонна К42-5б

Стадия	Масса	Масштаб
Р	1,1т	1:50
Лист 1	Листов 1	

Гипрокоммунводоканал г. Москва

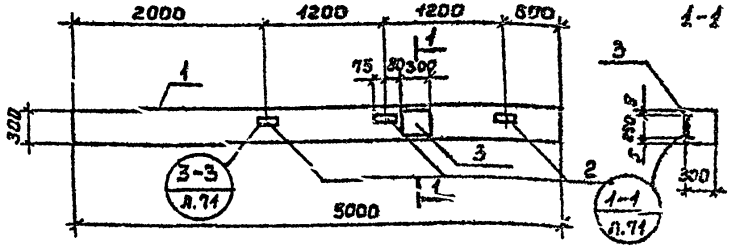

Ведомость расхода стали на дополнительные закладные элементы, кг.

Марка элемента	Изделия закладные										Общий расход
	Арматура класса							Прокат марки			
	AI			AIII				Вст3, кп2			
	ГОСТ 5781-82*			ГОСТ 5781-82*				ГОСТ 3509-72	ГОСТ 103-76*		
	ф6		Итого	ф12	ф14	ф22	Итого	$\angle$ 63×5	б=10	Итого	
К 42-5г	0.2		0.2	0.72	2.0	1.4	4.12	4.32	6.8	11.12	15.44

Формат	Зона	Поз.	Обозначение	Наименование	Кол.	Примечание
				Документация:		
			1.423-3 в.1	Железобетонные колонны прямоугольного сечения для одноэтажных производственных зданий безмостовых кранов высотой до 9.6 м.		
				Сборочные единицы.		
		1	1.423-3 в.1	Колонны К 42-5	1	
		2	1.423-3 в.2	Изделие закладное М 1-13	3	
		3	1.423-3 в.2	Изделие закладное НМ 1-1	1	

Инв.№ подл. | Подпись и дата | Взам.инв.№

Нач.ЛСО	Сорокин	
Н.Контр.	Грунин	
ГИП	Лепетухин	
Рук.гр.	Закубанский	
Инж.	Богородова	

ТП 901-3-228.86 КЖИ.14

Колонна К 42-5г

Стадия	Масса	Масштаб
Р	1.1т	1:50
Лист 1	Листов 1	

Гипрокоммунводоканал г. Москва

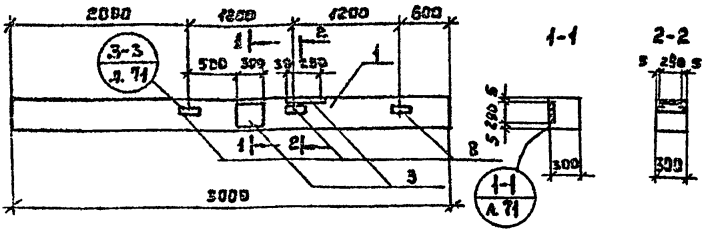

Ведомость расхода стали на дополнительные закладные элементы, кг.

Марка элемента	Изделия закладные										Общий расход
	Арматура класса							Прокат марки			
	AI			AIII				Вст3, кп2			
	ГОСТ 5781-82*			ГОСТ 5781-82*				ГОСТ 8509-72	ГОСТ 103-76		
	ф6		Итого	ф12	ф14	ф22	Итого	L63×5	δ=10	Итого	
К 42-5А	0.6		0.6	0.72	4.0	2.8	7.52	4.32	13.6	25.04	

Формат	Зона	Поз.	Обозначение	Наименование	Кол.	Примечание
				Документация:		
			1.423-3 в.1.	Железобетонные колонны прямоугольного сечения для одноэтажных производственных зданий без мостовых кранов высотой до 9,6м.		
				Сборочные единицы.		
			1.423-3 в.1	Колонна К 42-5	1	
		2	1.423-3 в.2	Изделие закладное М1-13	3	
		3	1.423-3 в.2	Изделие закладное НМ 1-1	2	

Инв.№ подл. | Подпись и дата | Взам.инв.№

ТП 901-3-228.86 КЖИ.15

Нач.ЛСО	Сорокин	
Н.контр.	Грунин	
ГИП	Лепетухин	
Рук. гр.	Закубанский	
Инж.	Богородова	

Колонна К 42-5А

Стадия	Масса	Масштаб
Р	1.1 т	1:50
Лист 1	Листов 1	

Гипрокоммунводоканал г. Москва

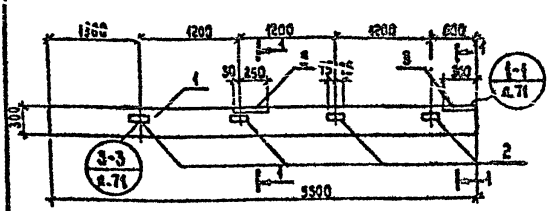

Ведомость расхода стали на дополнительные закладные элементы, кг

Марка элемента	Изделия закладные								Общий расход
	Арматура класса				Прокат марки				
	A III				Вст3 кп2				
	ГОСТ 5781-82*				ГОСТ 8509-72		ГОСТ 103-76**		
	ф10	ф12		Итого	L63x5	Итого	δ=8	Итого	
1КФ 55-1 а.	3.20	6.40		9.60	5.60	5.60	11.40	11.40	26.60

Формат	Зона	Поз.	Обозначение	Наименование	Кол.	Примечание
				Документация		
			1.427.1-3 в.0÷3	Колонны железобетонные прямоугольного сечения для продольного и торцевого фахверка одноэтажных производственных зданий высотой 3.0-14.4м.		
				Сборочные единицы		
		1	1.427.1-3.1-1.00	Колонна 1КФ55-1	1	
		2	1.427.1-3 в.2	Изделие закладное МН-28	4	
		3	1.427.1-3 в.2	Изделие закладное МК-17	2	

Т.П. 901-3-228.86 К.Ж.И. 16

Колонна 1КФ55-1а.

Стадия	Масса	Масштаб
Р	1.2т	1:50
Лист 1	Листов 1	

Гипрокоммунводоканал г. Москва

Нач. АСО	Сорокин	
Н. контр.	Ручкин	
ГИП	Лепетухин	
Рук. гр.	Закубенский	
Инженер	Богородова	

Инв.№ подл. | Подпись и дата | Взам. инв.№

ТИПОВОЙ ПРОЕКТ 901-3-228.86 АЛЬБОМ III

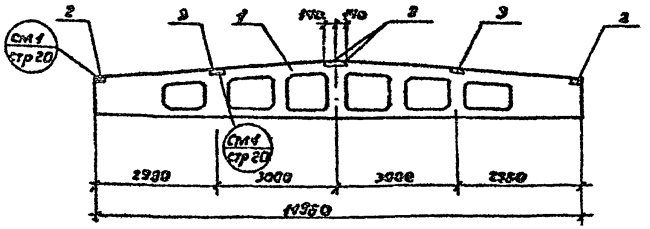

Ведомость расхода стали на дополнительные закладные элементы, кг

Марка элемента	Изделия закладные						Общий расход
	Арматура класс			Прокат марки			
	AIII			Вст3 кп 2			
	ГОСТ 5781-82*			ГОСТ 103-76*			
	ф8		Итого	δ=6		Итого	
1БДР12-3К7Тв	1,0		1,0	9,6		9,6	10,6

Формат	Зона	Поз.	Обозначение	Наименование	Кол.	Примечание
				Документация		
			1.462.1-3/80	Железобетонные стропильные решетчатые балки для покрытий одноэтажных зданий.		
				Сборочные единицы		
		1	1.462.1-3/80.1-1	Балка 1БДР12-3К7Т.	1	
		2	1.400-6/76. В1	Изделие закладное М4-1-2	4	
		3	1.400-6/76 В.1	Изделие закладное М4-3-3	2	

Инв.№ подл. | Подпись и дата | Взам.инв.№

Нач.ПСО	Сорокин	
Н.контр.	Грунин	
ГИП	Лепетухин	
Рук.гр.	Якубовский	
Инж.	Богородова	

ТП 901-3-228.86 КЖИ 11

Балка 1БДР12÷3К7Тв

Стадия	Масса	Масштаб
Р	4,7т	1:50
Лист 1	Листов 1	

Гипрокоммунстройпроект г. Москва

21689-03

ТИПОВОЙ ПРОЕКТ 901-3-228.86 АЛЬБОМ III

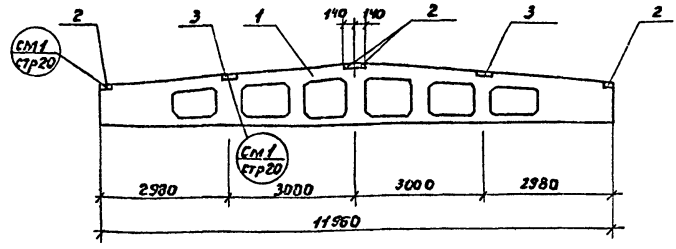

Ведомость расхода стали на дополнительные закладные элементы, кг.

Марка элемента	Изделия закладные						Общий расход
	Арматура класса			Прокат марки			
	AIII			Вст3. кл.2			
	ГОСТ 5781-82*			ГОСТ 103-76*			
	ф8		Итого	d=6		Итого	
1БДР12-4К7Тт	1,0		1,0	9,6		9,6	10,6

Формат	Зона	поз.	Обозначение	Наименование	Кол.	Примечание
				Документация.		
			1.462.1-3 /80	Жел.бетонные стропильные решетчатые балки для покрытий одноэтажных зданий.		
				Сборочные единицы.		
		1	1.462.1-3/80.1-1	Балка 1БДР12-4К7Тт.	1	
		2	1.400-6/76. в.1	Изделие закладное М4-1-2	4	
		3	1.400-6/76 в.1	Изделие закладное М4-3-3	2	

Взам.инв.№ | Подпись и дата | Инв.№ подл.

ТП 901-3-228.86 КЖИ 18

Балка 1БДР12÷4К7Тт

Нач.ЛСО	Сорокин	
Н.контр	Грунин	
ГИП	Лепетухин	
Рук.гр.	Закубанский	
Инж.	Богородова	

Стадия	Масса	Масштаб
Р	4,7т.	1:50
Лист 1	Листов 1	

Сипрокоммунводоканал г. Москва.

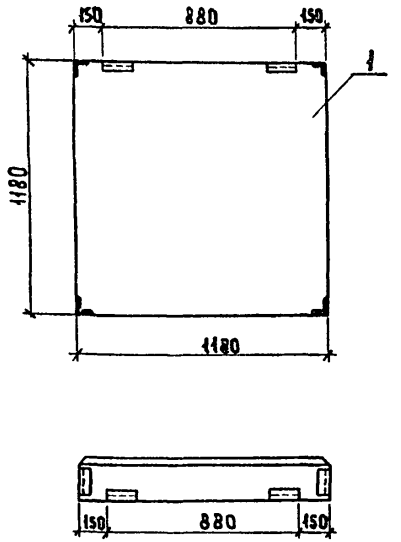

Формат	Зона	Поз.	Обозначение	Наименование	Кол.	Примечание
				Документация		
А4			ООТУ	технические условия		
			1.030.1-1	Стены наружные из однослойных панелей для каркасных общественных зданий производственных вспомогательных зданий промышленных предприятий.		
		1	1.030.1-1.1-1. 60	Панель 2ПС 12.12.2.0-1А-59	1	

		Т.П. 901-3-228.86	К.Ж.И.19
		Панель стеновая 2ПС 12.12.2.0-1А-59-1	Стадия: Р; Масса: 0,34т; Масштаб: 1:25; Лист 1; Листов 1
Нач АГО	Сорокин		Гипрокоммунводоканал г. Москва
Н. контр.	Грунин		
ГИП	Лепетухин		
Рук. гр.	Закубанский		
Инженер	Иванчева		

Типовой проект 901-3-228.86 Альбом III

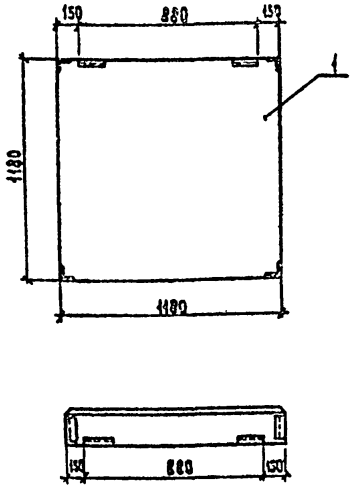

Формат	Зона	Поз.	Обозначение	Наименование	Кол.	Примечание
				Документация		
А4			ООТУ	Технические условия		
			1.030.1-1	Стены наружные из однослойных панелей для каркасных общественных зданий, производственных и вспомогательных зданий промышленных предприятий		
		1	1.030.1-1.1-1 60	Панель 2ПС 12.12.2.5-1А-59-1	1	

Инв.№ подл. | Подпись и дата | Взам.инв.№

Нач. АСО	Сорокин	
Н. контр.	Грунин	
ГИП	Лепетухин	
Рук. гр.	Закубанский	
Инжен.	Иванчьева	

Т.П. 901-3-228.86 К.Ж.И. 20

Панель стеновая 2ПС 12.12.2.5-1А-59-1

Стадия	Масса	Масштаб
Р	0,42т	1:25
Лист 1	Листов 1	

Гипрокоммунводоканал г. Москва

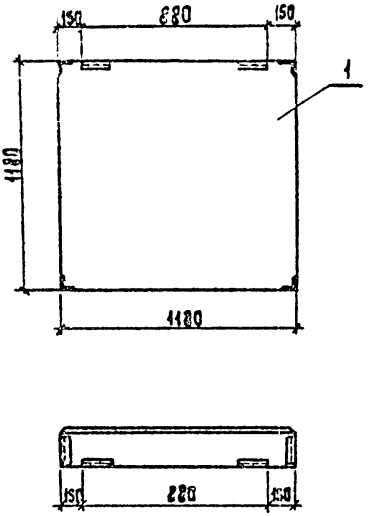

Формат	Зона	Поз.	Обозначение	Наименование	Кол.	Примечание
				Документация		
А4			ООТУ	Технические условия		
			1.030.1-1	Стены наружные из однослойных панелей для каркасных общественных зданий производственных и вспомогательных зданий промышленных предприятий		
		1	1.030.1-1.1-1 60	Панель 2ПС12.12-30-1А-59	1	

Т.П. 901-3-228.86 КЖ.И.21

Панель стеновая 2ПС12.12.3.0-1А-59-1

Стадия	Масса	Масштаб
Р	0,5т	1:25
Лист 1	Листов 1	

НАЧ. АСО	Сорокин	
Н. контр.	Грунин	
ГИП	Лепетухин	
Рук. гр.	Закубанский	
Инжен.	Иоантьева	

Гипрокоммунводоканал г. Москва

Инв. № подл. | Подпись и дата | Взам. инв. №

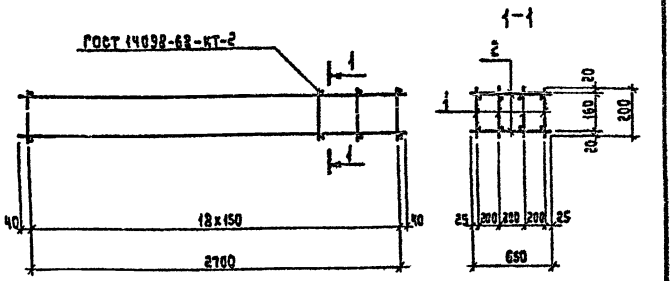

Формат	Зона	Поз.	Обозначение	Наименование	Кол.	Примечание
				Документация:		
А4			ооТУ	Технические условия		
				Сборочные единицы и детали:		
		1	КЖИ23	Каркас плоский КР-1	4	
Б.Ч		2	КЖИ 22.1	ф6АI ГОСТ 5781-82 ℓ=650	38	

Инв.№ подл. | Подпись и дата | Взам.инв.№

ТП 901-3-228.86 КЖИ 22

Н. ч. АСО	Сорокин	
Н. контр.	Грунин	
ГИП	Лелетухин	
Рук. гр.	Захубанский	
Инженер	Богородова	

Каркас пространственный КП-1.

Стадия	Масса	Масштаб
Р	32.7кг	Б.М.

Лист 1 | Листов 1

Гипрокоммунводоканал г. Москва

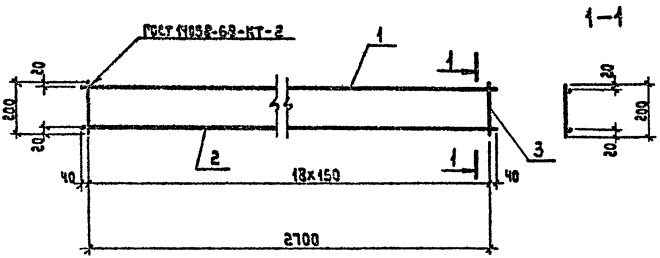

Формат	Зона	Поз.	Обозначение	Наименование	Кол.	Примечание
				Документация		
А4			ООТ.У.	Технические условия		
				Детали		
Б.Ч		1	КЖИ 23.1	ф10AIII ГОСТ 5781-82 ℓ=2700	1	
Б.Ч		2	КЖИ 23.2	ф16AIII ГОСТ 5781-82 ℓ=2700	1	
Б.Ч		3	КЖИ 23.3	ф6AI ГОСТ 5781-82 ℓ=200	19	

НАЧ. АСО	Сорокин	
Н. контр.	Грукин	
ГИП	Лепетухин	
Рук. гр.	Закубанский	
Инжен.	Богородова	

Т.П 901-3-228.86 К.Ж.И 23

КАРКАС ПЛОСКИЙ КР-1

Стадия	Масса	Масштаб
Р	6.8кг	1:20
Лист 1	Листов 1	

Гипрокоммунводоканал г. Москва.

ТИПОВОЙ ПРОЕКТ 901-3-228.86 АЛЬБОМ III

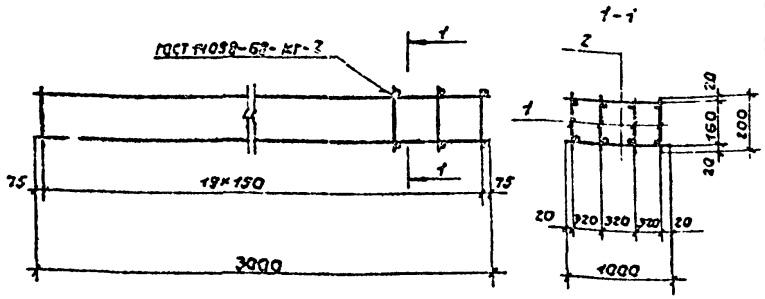

Формат	Зона	Поз.	Обозначение	Наименование	Кол.	Примечание
				Документация		
А4			ОО т.у	Технические условия		
				Сборочные единицы и детали		
		1	КЖИ 25	Каркас плоский Кр-2	4	
Б4		2	КЖИ 24.1	ф6 АI ГОСТ 5781-82 ℓ=790	40	

Инв.№подл. | Подпись и дата | Взам.инв.№

Нач.ЛСО	Сороким	
Н.контр.	Грунин	
ГИП	Лепетухин	
Рук.гр.	Закуванский	
Инж.	Богородова	

ТП 901-3-228.86 КЖИ 24

Каркас пространственный КП-2

Стадия	Масса	Масштаб
Р	37,0кг.	1:20
Лист 1	Листов 1	

Гипракоммунводоканал г. Москва

21089-03

Типовой проект 901-3-228.86 Альбом III

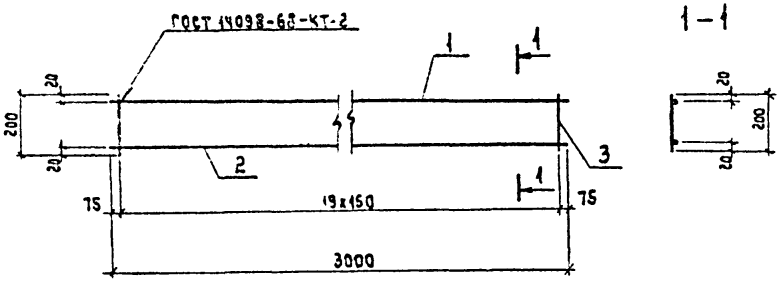

Формат	Зона	Поз.	Обозначение	Наименование	Кол.	Примечание
				Документация		
А4			ОО Т.Ч	Технические условия		
				Детали		
БЧ		1	КЖИ 25.1	ф 10 AIII ГОСТ 5781-82 ℓ=3000	1	
БЧ		2	КЖИ 25.2	ф 18 AIII ГОСТ 5781-82 ℓ=3000	1	
БЧ		3	КЖИ 25.3	ф 6 AI ГОСТ 5781-82 ℓ=200	20	

Инв. № подл. | Подпись и дата | Взам. инв. №

Нач. АСО	Сорокин	
Н. контр.	Грунин	
РИП	Лепетухин	
Рук. гр.	Закубанский	
Инженер	Богородова	

Т.П. 901-3-228.86 КЖИ. 25

Каркас плоский Кр-2.

Стадия	Масса	Масштаб
Р	7.5 кг	1:20
Лист 1	Листов 1	

Гипрокоммунводоканал г. Москва

21689-03

1–1

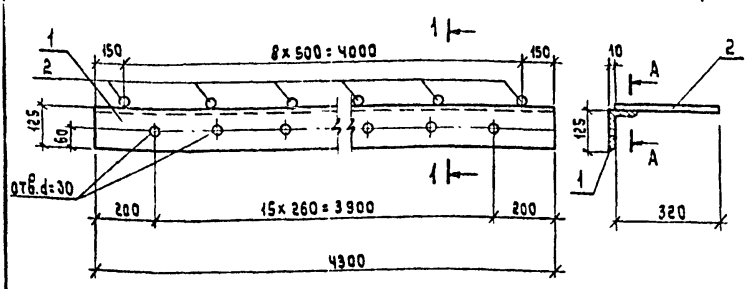

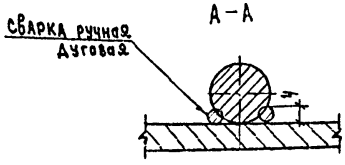

Формат	Зона	Поз.	Обозначение	Наименование	Кол.	Примечание
				Документация		
А4			ООТУ	Технические условия		
				Детали		
Б.Ч		1	КЖИ 26.1	Уголок 125×80×10 ГОСТ 8509-72 / Ст 3-2 ГОСТ 535-79*	1	
Б.Ч		2	КЖИ 26.2	ф10 AIII ГОСТ 5781-82 ℓ=250	9	

Взам. инв. №

Подпись и дата

Инв. № подл.

Нач. лаб	Сорокин	
Н. контр.	Грунин	
ГИП	Лепетухин	
Рук. гр.	Закубанский	
Инжен.	Богородова	

Т.П. 901-3-228.86 КЖИ 26

ИЗДЕЛИЕ ЗАКЛАДНОЕ МН-1

Стадия	Масса	Масштаб
Р	68кг	1:50
Лист 1	Листов 1	

Гипрокоммунводоканал г. Москва

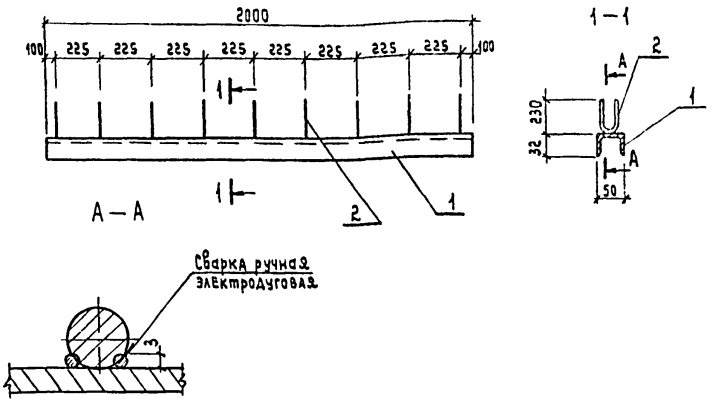

Формат	Зона	Поз.	Обозначение	Наименование	Кол.	Примечание
				Документация		
А4			ООТУ	технические условия		
				Детали		
Б.Ч		1	КЖИ 27.1	швеллер 50х32х4.4 гост 8240-72*	1.	
				Вст3кп 2 гост 535-79*		
Б.Ч		2	КЖИ 27.2	ф8 А III гост 5781-82 ℓ=500	9	

Нач АСО	Сорокин	
Н.контр	Грунин	
ГИП	Лепетухин	
Рук.гр.	Закубанский	
Инжен	Ивонтьева	

Т. П. 901-3-22886 КЖ.И.27

Изделие закладное МН-2

Стадия	Масса	Масштаб
Р	11.5кг	1:50
Лист 11	Листов 1	

Гипрокоммунводоканал г. Москва

21689-03

ТИПОВОЙ ПРОЕКТ 901-3-228.86 АЛЬБОМ III

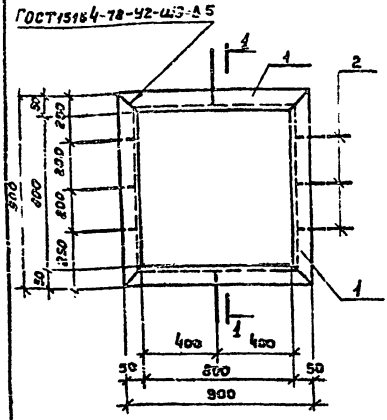

1-1

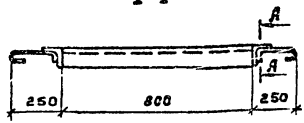

А-А

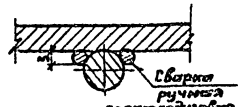

Формат	Зона	Поз.	Обозначение	Наименование	Кол.	Примечание
				Документация.		
А4			ООТУ	Технические условия.		
				Детали.		
Б.Ч.		1	КЖЦ 28.1	Уголок 90×50×6 ГОСТ 8509-72 / ВСТ 3-8 ГОСТ 535-79	4	
Б.Ч.		2	КЖЦ 28.2	ФВАI ГОСТ 5781-82 ℓ=300	8	

Инв.№подл. | Подпись и дата | Взам.инв.№

Нач.АСО	Сорокин	
Н.Контр.	Грунин	
ГИП	Лепетухин	
Рук.гр.	Закубинский	
Инж.Н.	Власова	

Т.П. 901-3-228.86 КЖИ. 28

Изделие закладное МН-3.

Стадия	Масса	Масштаб
Р	41.5кг	1:20
Лист 1	Листов 1	

Сипроаммунводокканал г. Москва

21689-03

ТИПОВОЙ ПРОЕКТ 901-3-228.86 АЛЬБОМ III

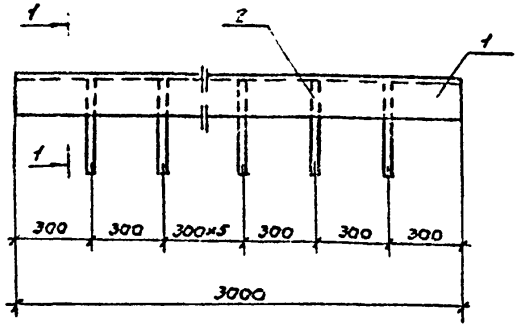

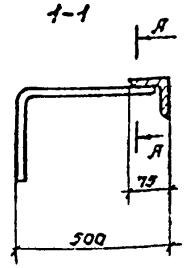

А-А

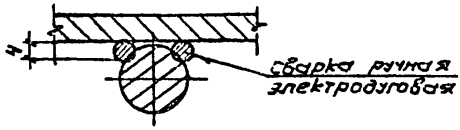

Формат	Зона	Поз.	Обозначение	Наименование	Кол	Примечание
				Документация		
А4			ОО ТУ	Технические условия		
				Детали		
Б4		1	КЖИ 29.1	Уголок 75×75×5 ГОСТ 8509-72	1	
				Ст 3 - 2 ГОСТ 535-79*		
Б4		2	КЖИ 29.2	ф8 AI ГОСТ 5781-82 L=700	10	

Инв. № подл. | Подпись и дата | Взам. инв. №

Нач. АСО	Сорокин		
Н. контр.	Грунин		
ГИП	Лепетухин		
Рук. гр.	Закубанский		
Инж.	Бородавов		

ТП 901-3-228.86 КЖИ 29

Изделие закладное МН-4

Стадия	Масса	Масштаб
Р	20,17кг	1:50
Лист 1	Листов 1	

Гипрокоммунводоканал г. Москва

21689-03

ТИПОВОЙ ПРОЕКТ 901-3-228.86 АЛЬБОМ III

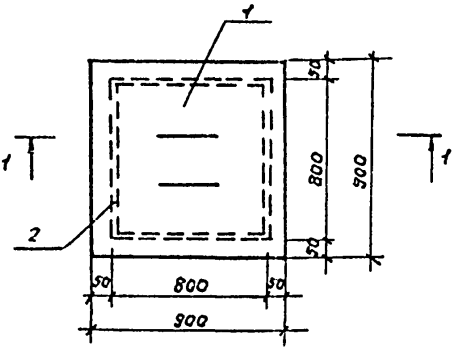

1-1

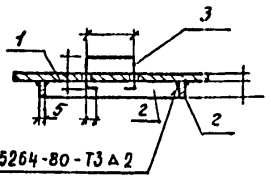

ГОСТ 5264-80-Т3 Δ2

Формат	Зона	Поз.	Обозначение	Наименование	Кол.	Примечание
				Документация		
А4			ОСТУ	Технические условия		
				Детали		
Б.У		1	КЖИ 30.1	лист ромб.К-5.0×900×900 Вст3сп ГОСТ 8568-77	1	
Б.У		2	КЖИ 30.2	полоса $\frac{5\times40\ \text{ГОСТ}\ 103\text{-}76}{\text{Вст3кп2-1ГОСТ}\ 535\text{-}79}$ ℓ=800	4	
Б.У		3	КЖИ 30.3	ф8 AI ГОСТ 5781-82 ℓ=700	2	

Инв.№ подл. | Подпись и дата | Взам.инв.№

Нач.ЛСО	Сорокин	
Н.констр	Грунин	
ГИП	Пепетухин	
Рук.гр.	Закубанский	
Испт.	Власова	

ТП 901-3-228.86 КЖИ 30

Щит металлический Щ-1

Стадия	Масса	Масштаб
Р	39,8кг.	1:20
Лист 1	Листов 1	

Гипрокоммунводоканал г. Москва

21689-03

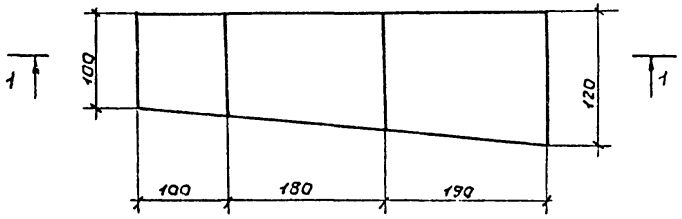

1-1

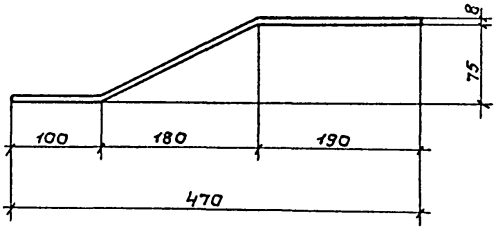

			Т.П 901-3-228.86	КЖСИ 01		
			Изделие соединительное МС-1	Стадия	Масса	Масштаб
				Р	4,4кг	1:50
				Лист 1	Листов 1	
Нач.АСО	Сорокин		Полоса 8×120 ГОСТ 82-70 / Вст 3 ГОСТ 14637-79 L=500	Гипрокоммунводоканал г. Москва		
Н.контр.	Грунин					
ГИП	Лепетухин					
Рук.гр.	Закубанский					
Инж.	Богородова					

ТИПОВОЙ ПРОЕКТ 901-3-228.86 АЛЬБОМ III

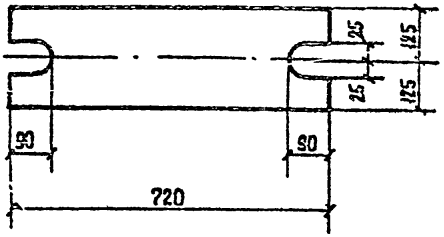

Инв. № подл. | Подпись и дата | Взам. инв. №

Нач. АСО	Сорокин	
Н. контр.	Грунин	
ГИП	Лепетухин	
Рук. гр.	Кубенский	
	Родова	

ТП 901-3-228.86 КЖИ 02

Изделие соединительное МС-2.

Стадия	Масса	Масштаб
Р	28,26	1:50
Лист 1	Листов 1	

Полоса 250×20 ГОСТ 82-70 / Ст3 ГОСТ 14637-79

Гипроспецводоканал г. Москва

21689-02

ТИПОВОЙ ПРОЕКТ 901-3-228.86 АЛЬБОМ III

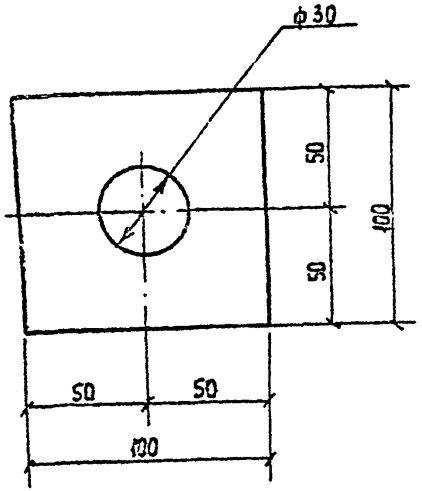

				ТП901-3-228.86		КЖИ 03	
				Изделие соединительное МС-3	Стадия	Масса	Масштаб
					Р	0,8	1:20
					Лист 1	Листов 1	
Нач. АСО	Сорокин			Полоса 100×10 ГОСТ 82-70 / В ст.3 14637-79	Гипрокоммунводоканал г. Москва		
Н. контр.	Грунин						
Гип	Лепетухин						
Рук. гр.	Закубанский						
Инж.	Богородов						

Инв. № подл. | Подпись и дата | Взам. инв. №

21689-03

Госстрой СССР
ЦЕНТРАЛЬНЫЙ ИНСТИТУТ ТИПОВОГО ПРОЕКТИРОВАНИЯ
Свердловский филиал
620062, г.Свердловск-62, ул.Чебышева,4
Заказ №4280 Инв.№ 21689-05 тираж 350
Сдано в печать 14.08.1987г цена 0-78

gost.e-ecolog.ru