ТИПОВОЙ ПРОЕКТ
901-3-199.85

СТАНЦИЯ ОБЕСФТОРИВАНИЯ ВОДЫ ПОДЗЕМНЫХ ИСТОЧНИКОВ С СОДЕРЖАНИЕМ ФТОРА ДО 6 мг/л И СУЛЬФАТОВ ДО 350 мг/л С УСТАНОВКАМИ ЗАВОДСКОГО ИЗГОТОВЛЕНИЯ ТИПА „СТРУЯ" ПРОИЗВОДИТЕЛЬНОСТЬЮ 100 м³ В СУТКИ

АЛЬБОМ IV

НЕСТАНДАРТИЗИРОВАННОЕ ОБОРУДОВАНИЕ

				Привязан:	
Инв. №					

gost.e-ecolog.ru

ТИПОВОЙ ПРОЕКТ

901-3-199.85

СТАНЦИЯ ОБЕССФТОРИВАНИЯ ВОДЫ ПОДЗЕМНЫХ ИСТОЧНИКОВ С СОДЕРЖАНИЕМ ФТОРА ДО 6 мг/л И СУЛЬФАТОВ ДО 350 мг/л С УСТАНОВКАМИ ЗАВОДСКОГО ИЗГОТОВЛЕНИЯ ТИПА СТРУЯ ПРОИЗВОДИТЕЛЬНОСТЬЮ 100 м³ В СУТКИ

СОСТАВ ПРОЕКТА:

АЛЬБОМ I - ПОЯСНИТЕЛЬНАЯ ЗАПИСКА (из тп 901-3-202.85)
АЛЬБОМ II - АРХИТЕКТУРНО-СТРОИТЕЛЬНЫЕ, ТЕХНОЛОГИЧЕСКИЕ, САНИТАРНО-ТЕХНИЧЕСКИЕ, ЭЛЕКТРОТЕХНИЧЕСКИЕ РЕШЕНИЯ.
АЛЬБОМ III - СТРОИТЕЛЬНЫЕ ИЗДЕЛИЯ
АЛЬБОМ IV - НЕСТАНДАРТИЗИРОВАННОЕ ОБОРУДОВАНИЕ.
АЛЬБОМ V - ВЕДОМОСТИ ПОТРЕБНОСТИ В МАТЕРИАЛАХ.
АЛЬБОМ VI - СПЕЦИФИКАЦИИ ОБОРУДОВАНИЯ.
АЛЬБОМ VII - СМЕТЫ

АЛЬБОМ IV

НЕСТАНДАРТИЗИРОВАННОЕ ОБОРУДОВАНИЕ

20263-03

РАЗРАБОТАН
ПРОЕКТНЫМ ИНСТИТУТОМ
ГИПРОКОММУНВОДОКАНАЛ
ГЛАВНЫЙ ИНЖЕНЕР ИНСТИТУТА Н.Г. Хазиков
ГЛАВНЫЙ ИНЖЕНЕР ПРОЕКТА Е.А. Артемов

УТВЕРЖДЕН МЖКХ РСФСР
ПРИКАЗ №20-ТАОТ 22 11 1984г.
РАБОЧИЕ ЧЕРТЕЖИ ВВЕДЕНЫ В ДЕЙСТВИЕ ГИПРОКОММУНВОДОКАНАЛОМ
ПРИКАЗ № 97 ОТ 4 12 1984 г.

Привязан

Инв. №

СОДЕРЖАНИЕ

Обозначение	Наименование	Стр.
	Титульный лист	
	Содержание	2
М07-01-00-00	Отстойник трубчатый	3
М07-01-00-00СБ	Отстойник трубчатый	4
	Сборочный чертеж	
М07-02-00-00	Бак	5
М07-03-00-00	Фильтр сетчатый	5
М07-02-00-00СБ	Бак. Сборочный чертеж.	6; 7
М07-03-00-00СБ	Фильтр сетчатый.	8
	Сборочный чертеж	
М07-04-00-00	Фильтр	9
М07-05-00-00	Система контроля давле-	9
	ния и дренажа	
М07-04-00-00СБ	Фильтр. Сборочный чертеж.	10
М07-04-01-00	Корпус фильтра	11
М07-06-00-00	Опора.	11
М07-04-01-00СБ	Корпус фильтра	12; 13
	Сборочный чертеж.	
М07-05-00-00СБ	Система контроля дав-	14
	ления и дренажа	
	Сборочный чертеж	
М07-06-00-00СБ	Опора. Сборочный	15
	чертеж.	
М07-07-00-00	Бак аэраторный	16
М07-07-00-00СБ	Бак аэраторный	17
	Сборочный чертеж	
М07-08-00-00	Бак	18
М07-08-00-00СБ	Бак. Сборочный чертеж	18
М07-08-01-00	Крышка	18
М07-09-00-00	Мешалка	19
М07-09-00-00СБ	Мешалка. Сборочный чертеж.	19
М07-09-01-00-00	Винт	19

Инв. № подл. | Подпись и дата | Взам. инв. № | Инв. № дубл. | Подпись и дата

Типовой проект 901-3-198.85 Альбом IV

Формат	Зона	Поз.	Обозначение	Наименование	Кол.	Примечание
Б4		22	М07-01-00-22	Перекладина		
				Полоса Б6×50 ГОСТ 103-76		
				Ст.3 ГОСТ 535-79		
				L = 880 h14	2	2.08 кг
Б4		23	М07-01-00-23	Перекладина		
				Полоса Б6×50 ГОСТ 103-76		
				Ст3 ГОСТ 535-79		
				L = 910 h14	2	2.12 кг
Б4		24	М07-01-00-24	Перекладина		
				Полоса Б6×50 ГОСТ 103-76		
				Ст.3 ГОСТ 535-79		
				L = 934 h14	2	2.2 кг
Б4		25	М07-01-00-25	Перекладина		
				Полоса Б6×50 ГОСТ 103-76		
				Ст3 ГОСТ 535-79		
				L = 974 h14	2	2.28 кг
Б4		26	М07-01-00-26	Перекладина		
				Полоса Б6×50 ГОСТ 103-76		
				Ст3 ГОСТ 535-79		
				L = 980 h14	2	2.3 кг
Б4		27	М07-01-00-27	Перекладина		
				Полоса Б6×50 ГОСТ 103-76		
				Ст3 ГОСТ 535-79		
				L = 986 h14	2	2.32 кг
Б4		28	М07-01-00-28	Перекладина		
				Полоса Б6×50 ГОСТ 103-76		
				Ст.3 ГОСТ 535-79		
				L = 996 h14	2	2.34 кг
Б4		29	М07-01-00-29	Перекладина		
				Полоса Б6×50 ГОСТ 103-76		
				Ст.3 ГОСТ 535-79		
				L = 1004 h14	2	2.36 кг

Инв.№ подл. | Подпись и дата | Взам.инв.№ | Инв.№ дубл. | Подпись и дата

Изм. Лист № докум. Подпись Дата

М07-01-00-00

Лист 3

Формат	Зона	Поз.	Обозначение	Наименование	Кол.	Примечание
Б4		30	М07-01-00-30	Перекладина		
				Полоса Б6×50 ГОСТ 103-76		
				Ст.3 ГОСТ 535-79		
				L = 1006 h14	2	2,37 кг
Б4		31	М07-01-00-31	Перекладина		
				Полоса Б6×50 ГОСТ 103-76		
				Ст3 ГОСТ 535-79		
				L = 1007	2	2,37 кг
Б4		32	М07-01-00-32	Пластина		
				Лист Б-ПН 8 ГОСТ 19903-74		
				Ст3 ГОСТ 14637-79		
				224 h14 × 352 h14	2	6,3 кг
		33				
Б4		34	М07-01-00-34	Труба полиэтиленовая		
				ПНП МРТУ 6-05-918-67		
				ф 40×2 Ру 2,5		
		35		L 7900 h14	600	0,5 кг
				Стандартные изделия		
		36		Фланец 1-100-2,5 ст.3		
				ГОСТ 12820-80	2	

Инв.№ подл. | Подпись и дата | Взам.инв.№ | Инв.№ дубл. | Подпись и дата

Изм. Лист № докум. Подпись Дата

М07-01-00-00

Лист 4

Формат	Зона	Поз.	Обозначение	Наименование	Кол.	Примечание
Б4		14	М07-01-00-14	Перекладина		
				Полоса Б6×50 ГОСТ 103-76		
				Ст.3 ГОСТ 535-79		
				L = 330 h14	2	0,78 кг
Б4		15	М07-01-00-15	Перекладина		
				Полоса Б6×50 ГОСТ 103-76		
				Ст.3 ГОСТ 535-79		
				L = 487 h14	2	1,15 кг
Б4		16	М07-01-00-16	Перекладина		
				Полоса Б6×50 ГОСТ 103-76		
				Ст3 ГОСТ 535-79		
				L = 576 h14	2	1,36 кг
Б4		11	М07-01-00-14	Перекладина		
				Полоса Б6×50 ГОСТ 103-76		
				Ст.3 ГОСТ 535-79		
				L = 647 h14	2	1,5 кг
Б4		18	М07-01-00-18	Перекладина		
				Полоса Б6×50 ГОСТ 103-76		
				Ст.3 ГОСТ 535-79		
				L = 712 h14	2	1.68 кг
Б4		19	М07-01-00-19	Перекладина		
				Полоса Б6×50 ГОСТ 103-76		
				Ст.3 ГОСТ 535-79		
				L = 764 h14	2	1.8 кг
Б4		20	М07-01-00-20	Перекладина		
				Полоса Б6×50 ГОСТ 103-76		
				Ст3 ГОСТ 535-79		
				L = 810 h14	2	1,92 кг
Б4		21	М07-01-00-21	Перекладина		
				Полоса Б6×50 ГОСТ 103-76		
				Ст3 ГОСТ 535-79		
				L = 849 h14	2	2.0 кг

Инв.№ подл. | Подпись и дата | Взам.инв.№ | Инв.№ дубл. | Подпись и дата

Изм. Лист № докум. Подп. Дата

М07-01-00-00

Лист 2

Формат	Зона	Поз.	Обозначение	Наименование	Кол.	Примечание
				Документация		
22			М07-01-00-00СБ	Сборочный чертеж		
				Детали		
12		1	М07-01-00-01	Конус	1	
12		2	М07-01-00-02	Катера вихревая	1	
11		3	М07-01-00-03	Обечайка	1	
12		4	М07-01-00-04	Крышка	1	
11		5	М07-01-00-05	Трубка	1	
11		6	М07-01-00-06	Ребро	4	
11		7	М07-01-00-07	Подкладка	2	
11		8	М07-01-00-08	Бобышка	4	
11		9	М07-01-00-09	Патрубок	1	
Б4		10	М07-01-00-10	Ребро		
				Лист Б-ПН 8 ГОСТ 19903-74		
				ВСт.3 ГОСТ 14637-79		
				240 h14 × 480 h14	4	7.24 кг
Б4		11	М07-01-00-11	Перекладина		
				Полоса Б6×50 ГОСТ 103-76		
				Ст3 ГОСТ 535-79		
				L = 924 h14	2	2.18 кг
Б4		12	М07-01-00-13	Перекладина		
				Полоса Б6×50 ГОСТ 103-76		
Б4		13	М07-01-00-13	Ст3 ГОСТ 535-79		
				L = 555 h14	2	1,3 кг

Инв.№ подл. | Подпись и дата | Взам.инв.№ | Инв.№ дубл. | Подпись и дата

Изм. Лист № докум. Подп. Дата

М07-01-00-00

Разраб.	Крылов		1.89
Провер.	Смирнов		
Н. контр.	Смирнов		
Утв.	Заварзов		

Отстойник трубчатый

Лит.	Масса	Масштаб
Р		

Лист 4 Листов

Гипрокоммунводоканал

ТИПОВОЙ ПРОЕКТ 901-3-199.85 АЛЬБОМ IV

М07-01-00-00СБ

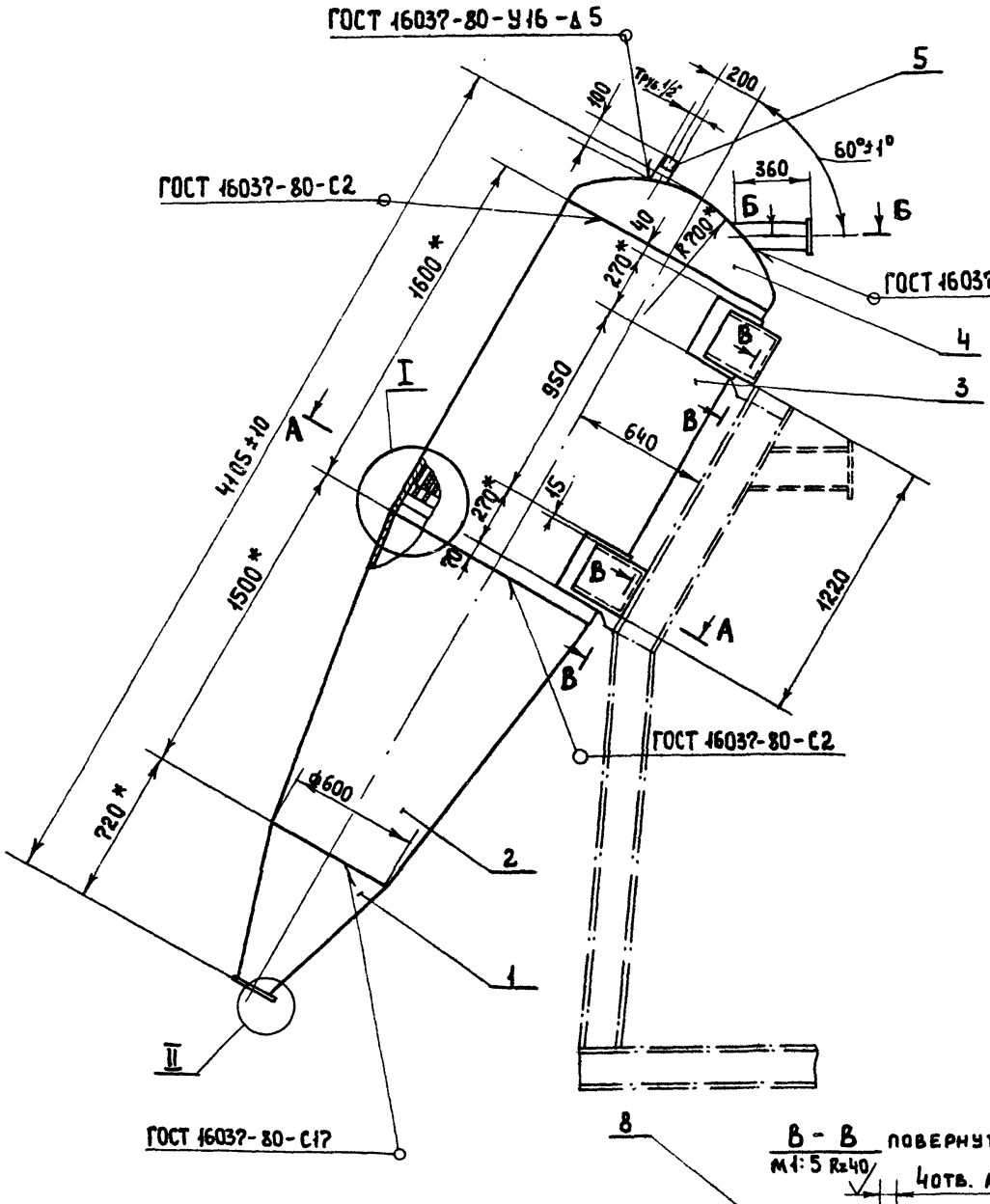

I повернуто
м 1:2

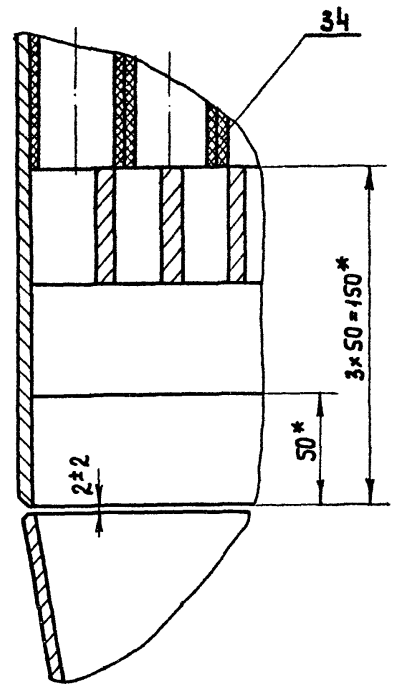

II повернуто
м 1:2

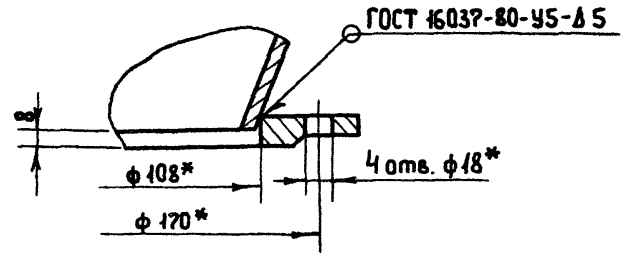

В - В повернуто
м 1:5 R≈40

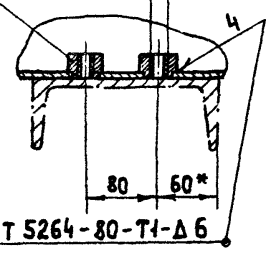

Б - Б
м 1:5

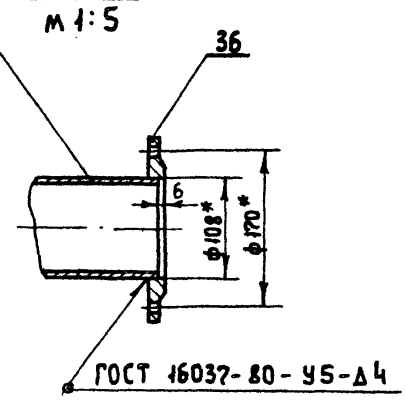

А - А повернуто
м 1:10

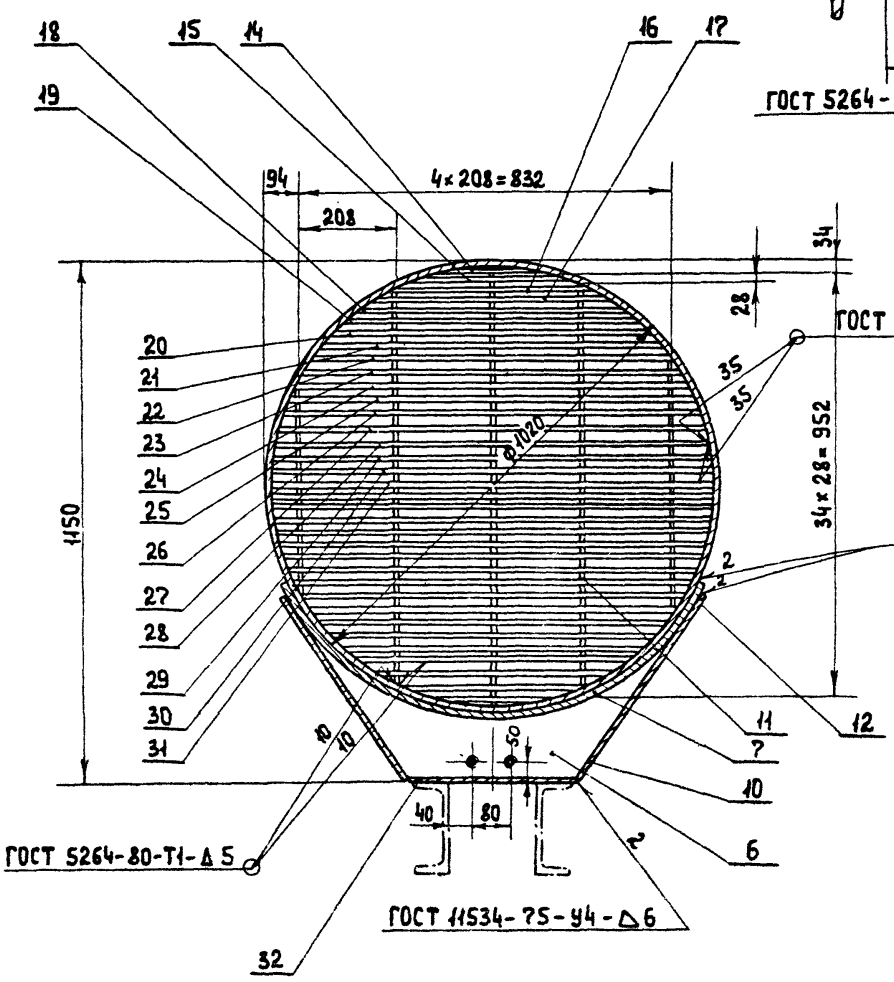

1. На разрезе А-А трубы полиэтиленовые (поз. 34) условно не показаны.
2. Неуказанные предельные отклонения размеров: валов - h14, остальных - $\pm \frac{IT15}{2}$
3. * Размеры для справок.

					М07-01-00-00СБ		
Изм.	Лист	№ докум.	Подп.	Дата	Отстойник трубчатый. Сборочный чертеж.	Литера	Масса / Масшт.
Разраб.		Крылов		1985		Р	960 / 1:20
Провер.		Смирнов				Лист	Листов 1
Т. контр.		Смирнов					Гипрокоммунводоканал
Нач. отд.		Завьялов					
Н. контр.		Смирнов					
Утв.		Завьялов					

Инв. № подл. | Подпись и дата | Взам. инв. № | Инв. № дубл. | Подпись и дата

Формат А2

Типовой проект 901-3-199.86 Альбом IV

Формат	Зона	Поз.	Обозначение	Наименование	Кол.	Примечан.
				Сталь 12×18Н9Т		
				ф30	2	0,002 кг.
				Стандартные изделия		
				Болты ГОСТ 7798-70:		
		20		М16×65.46.019	16	
		21		М8×25.46.019	4	
		22		М6×40.46.019	16	
				Гайки ГОСТ 5915-70:		
		24		М16.5.019	16	
		25		М18.5.019	4	
		26		М6.5.019	16	
		27		Гайка-барашек М16.5.019 ГОСТ 3032-76	2	
				Шайбы ГОСТ 11371-78:		
		28		16.019	16	
		29		8.019	4	
		30		6.019	16	
		31		Шайба 16.65Г.019 ГОСТ 6402-70	2	
			15ч 75п1	Вентили запорные диафрагмов. футерованные фланцевые		
		32		Ду 50	2	
		33		Ду 10	2	
		34		**Материалы.**		
				Проволока 1,0 ГОСТ 3282-74	0,006 кг	

Инв.№ подл. | Подпись и дата | Взам. инв.№ | Инв.№ дубл. | Подпись и дата

Изм.	Лист	№ докум.	Подп.	Дата	М07-02-00-00А	Лист 2

Формат 4

Формат	Зона	Поз.	Обозначение	Наименование	Кол.	Примечание
				Документация.		
*			М07-02-00-00А СБ	Сборочный чертеж		*22; 22
				Сборочные единицы		
И		1	М07-02-01-00	Емкость.		
И		2	М07-02-02-00	Каркас		
И		3	М07-02-03-00	Крышка		
И		4	М07-02-04-00	Поплавок		
				Детали.		
И		6	М07-02-00-01	Стяжка	2	
И		7	М07-02-00-02	Патрубок	2	
И		8	М07-02-00-03	Патрубок	2	
И		9	М07-02-00-04	Фланец	2	
И		10	М07-02-00-05	Фланец	2	
И		11	М07-02-00-06	Прокладка	4	
И		12	М07-02-00-07	Прокладка	4	
И		13	М07-02-00-08	Прокладка	4	
ВЧ		16	М07-02-00-11	Трубопровод. Труба ПВП16СП ГОСТ18599-73 L=500	2	0,04 кг.
БЧ		17	М07-02-00-12	Фильтр. Сетка №2,5-П24 ГОСТ 3187-76		

Инв.№ подл. | Подпись и дата | Взам. инв.№ | Инв.№ дубл. | Подпись и дата

Изм.	Лист	№ докум.	Подпись	Дата	М07-02-00-00А		
Разраб.		Крылов		1982	Бак	Лит. Р	Лист 1 / Листов 2
Провер.		Смирнов				Гипрокоммунводоканал	
Н. контр.		Смирнов					
Утв.		Завьялов					

Формат 11

М07-02-00-04

Rz 80 (√)

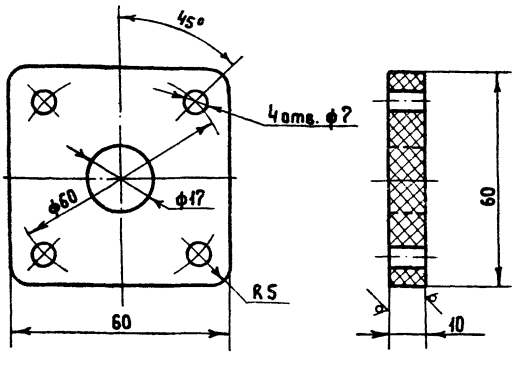

Изм.	Лист	№ докум.	Подпись	Дата	М07-02-00-04			
Разработ.		Крылов		1984	Фланец.	Литера	Масса	Масштаб
Проверил		Смирнов				Р	0,05	1:1
Н. контр.		Смирнов				Лист	Листов 1	
Утв.		Завьялов			Винипласт листовой толщ. 10 ГОСТ 9639-71	Гипрокоммунводоканал		

Инв.№ подл. | Подпись и дата | Взам. инв.№ | Инв.№ дубл. | Подпись и дата

Формат 11

Формат	Зона	Поз.	Обозначение	Наименование	Кол.	Примечание
				Документация.		
22			М07-03-00-00А СБ	Сборочный чертеж.		
				Сборочные единицы.		
И		1	М07-03-01-00А	Корпус	1	
И		2	М07-03-02-00А	Крышка	1	
И		3	М07-03-03-00А	Сетка рабочая	1	
				Детали.		
И		5	М07-03-00-01А	Пробка	1	
И		6	М07-03-00-02А	Прокладка	1	
И		7	М07-03-00-03А	Прокладка	1	
				Стандартные изделия		
		10		Болт М12×35.46.019 ГОСТ 7798-70	12	

Инв.№ подл. | Подпись и дата | Взам. инв.№ | Инв.№ дубл. | Подпись и дата

Изм.	Лист	№ докум.	Подпись	Дата	М07-03-00-00А		
Разраб.		Крылов		198	Фильтр сетчатый.	Лит. Р	Лист	Листов 1
Провер.		Смирнов				Гипрокоммунводоканал		
Н. контр.		Смирнов						
Утв.		Завьялов						

Формат 11

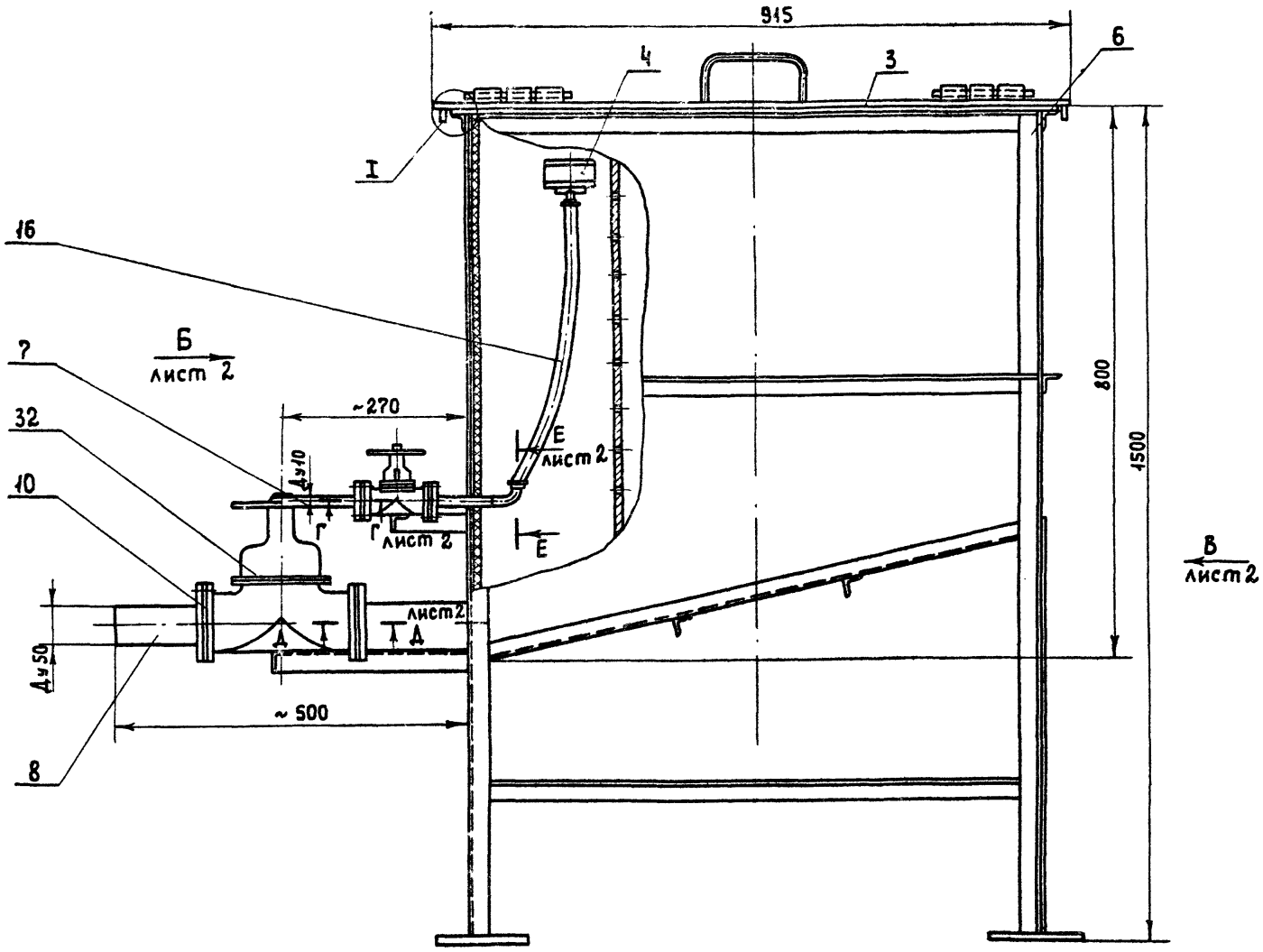

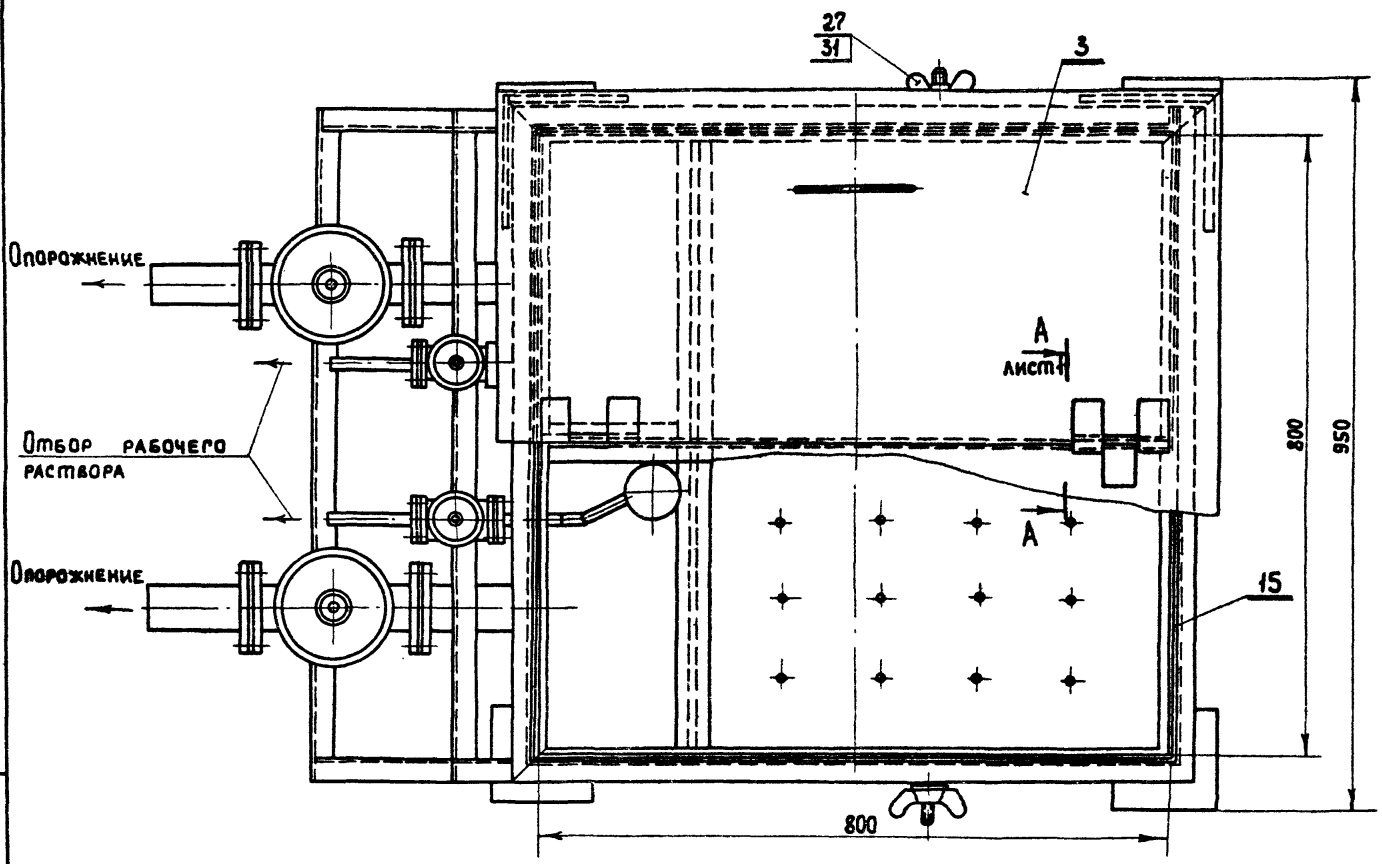

1. Детали поз. 13 приварить Δ5 к баку винипластовым стержнем ф5 по ТУ6-015-1573-77.
2. При монтаже вентилей поз. 32 и 33 зазор в местах крепления устранить прокладками.
3. Размеры для справок.

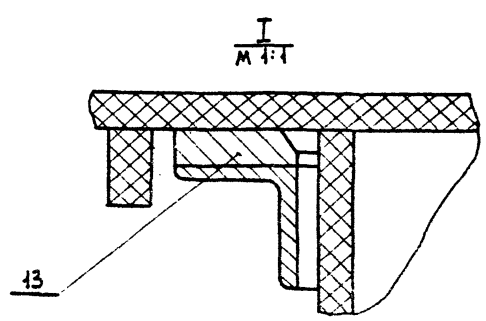

					М07-02-00-00А СБ		
Изм.	Лист	№ докум.	Подп.	Дата	Бак. Сборочный чертеж.	Литера	Масса / Масшт.
Разраб.		Крылов		1.84		р	166 / 1:5
Провер.		Смирнов				Лист 1	Листов 2
Н. контр.		Смирнов				Гипрокоммунводоканал	
Утв.		Забьялов					

Инв. № подл. | Подпись и дата | Взам. инв. № | Инв. № дубл. | Подпись и дата

Вид Б лист 1

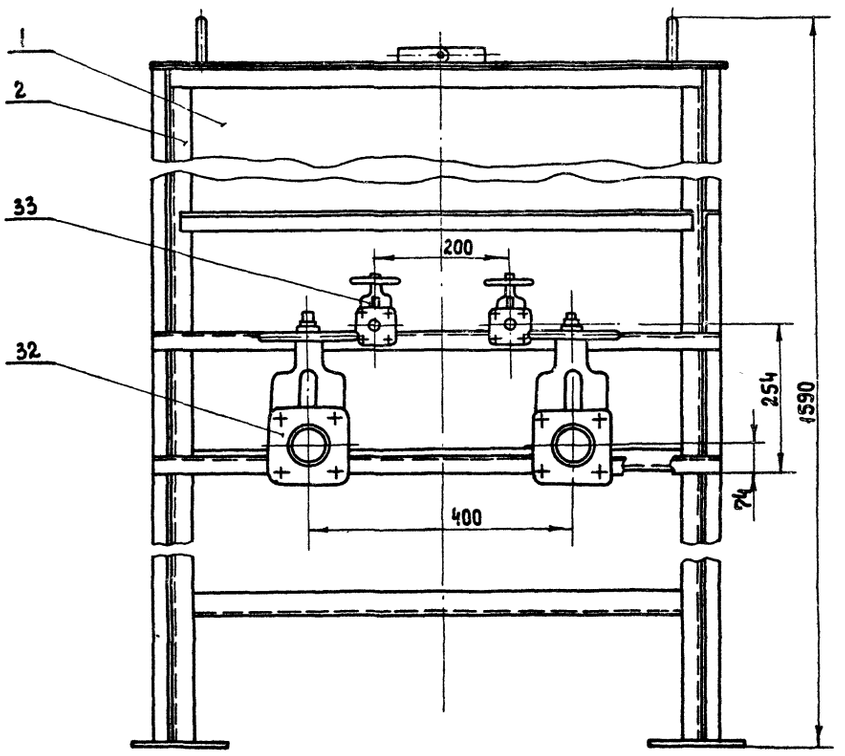

Г-Г лист 1
м 1:2

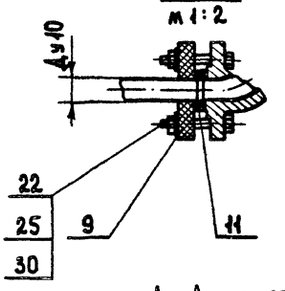

А-А лист 1
м 1:2

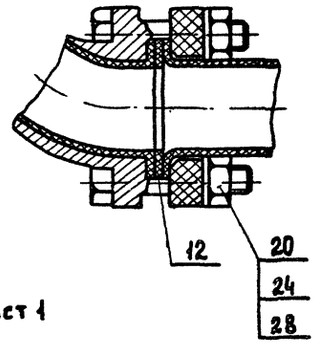

Вид В лист 1

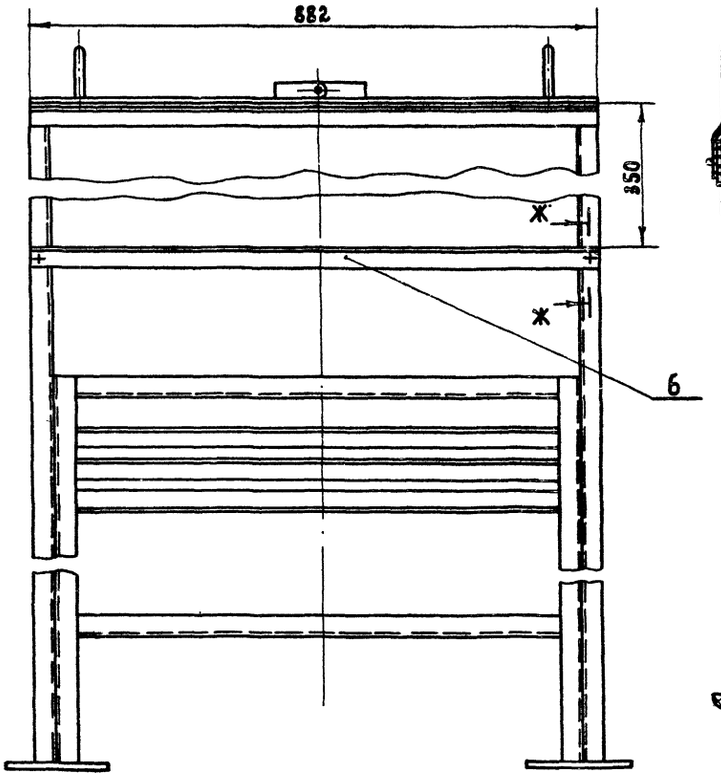

Е-Е лист 1
м 1:1

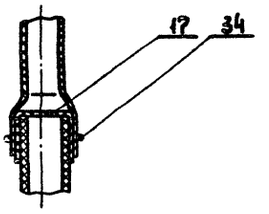

Ж-Ж
м 1:1

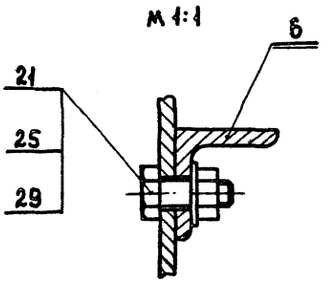

А-А повернуто
м 1:2 лист 1

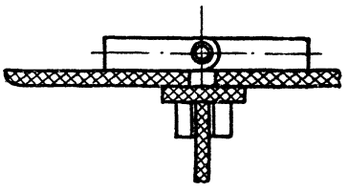

Инв. № подл. | Подпись и дата | Взам. инв. № | Инв. № дубл. | Подпись и дата

Изм.	Лист	№ докум.	Подп.	Дата	М07-02-00-00А СБ	Лист 2

Типовой проект 901-3-199.85 Альбом IV

М07-03-00-00А СБ

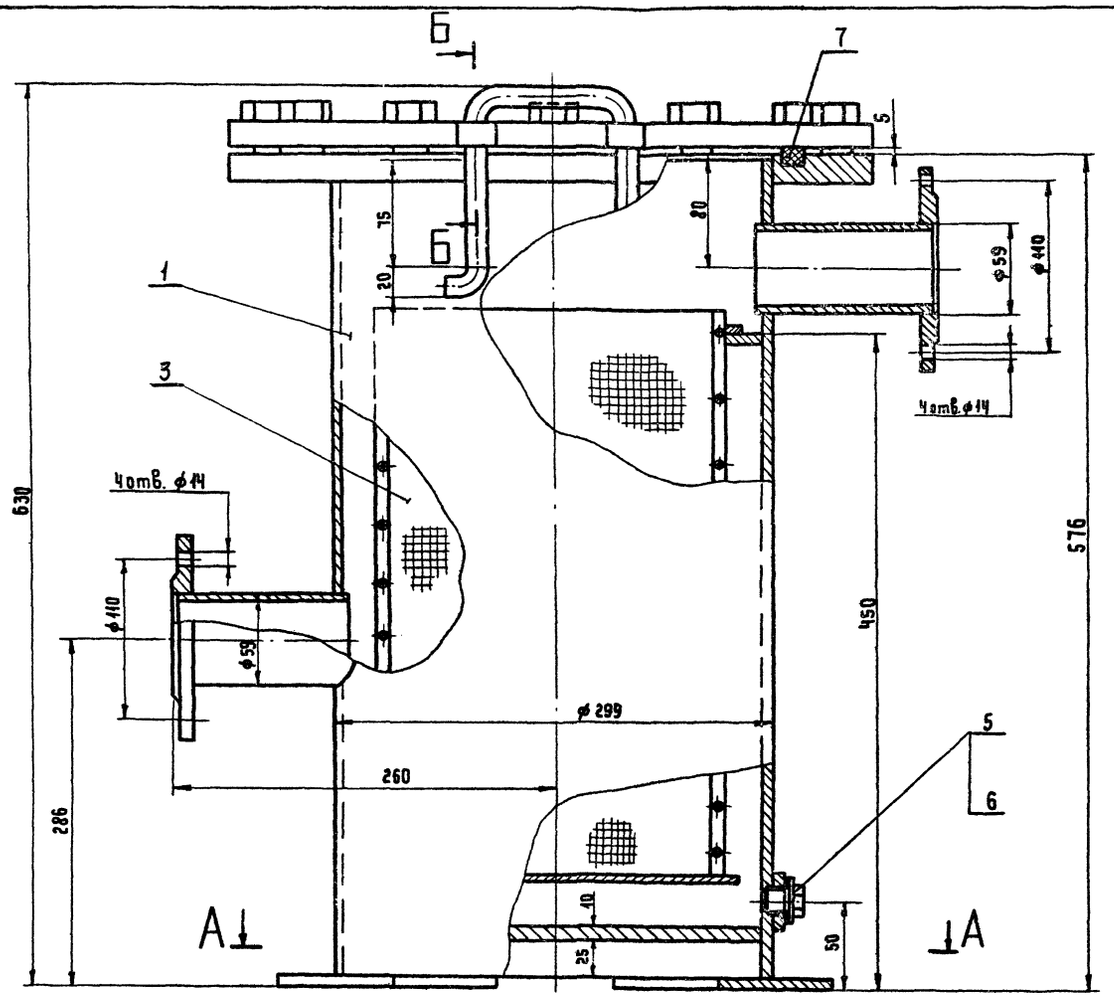

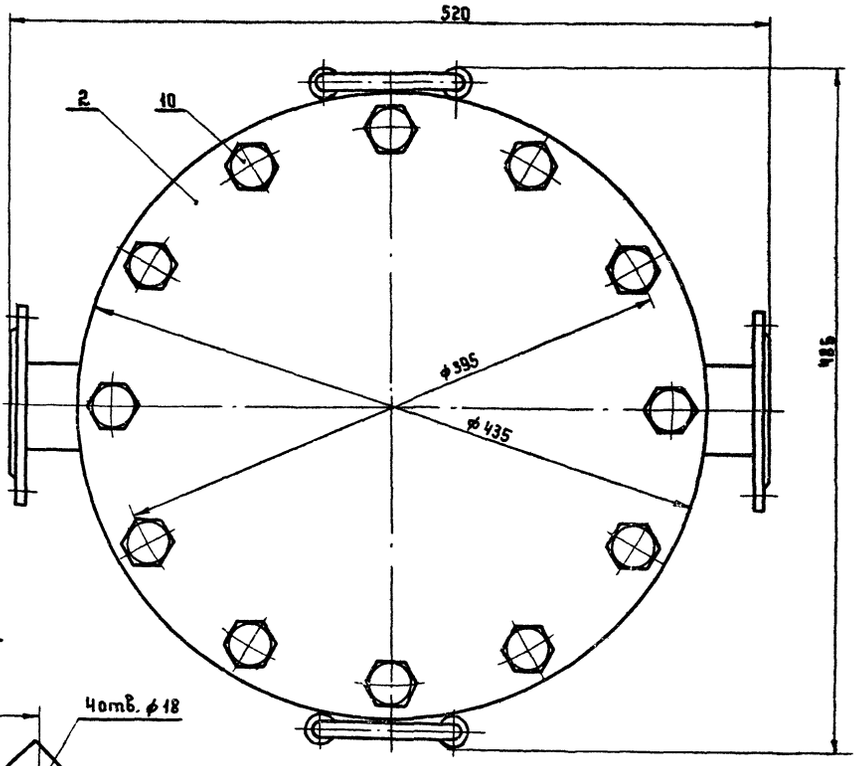

А–А
М1:5

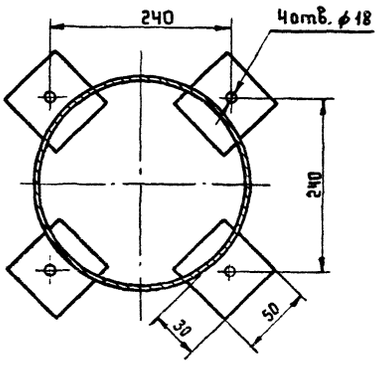

Б-Б
М1:1

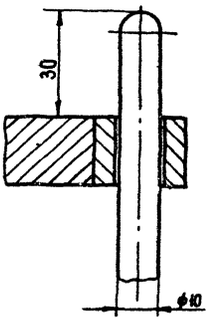

Размеры для справок.

Изм.	Лист	№ докум.	Подпись	Дата	М07-03-00-00А СБ		
Разработ.		Крылов		1989	Фильтр сетчатый. Сборочный чертеж.	Литера	Масса	Масштаб
Проверил		Смирнов				Р	85	1:2,5
Т. контр.		Смирнов				Лист	Листов 1	
Н. контр.		Смирнов				Гипрокоммунводоканал		
Утв.		Забьялов						

Инв. № подл. | Подпись и дата | Взам. инв. № | Инв. № дубл. | Подпись и дата

Формат А3

Типовой проект 901-3-199.86 Альбом IV

Формат	Зона	Поз.	Обозначение	Наименование	Кол.	Примечание масса, кг
				Стандартные изделия		
				Болты ГОСТ 7798-70:		
		11		М24х75.46.019	24	
		12		М20х60.46.019	16	
				Гайки ГОСТ 5915-70		
		13		М24.5.019	24	
		14		М16.5.019	16	
				Шайба 20-2.019		
		15		ГОСТ 11371-78	2	
				Шплинт 4х36.019		
		16		ГОСТ 397-79	2	

Инв.№ подл. | Подпись и дата | Взам. инв.№ | Инв.№ дубл. | Подпись и дата

Изм.	Лист	№ докум.	Подп.	Дата

М07-04-00-00

Лит. 2

Формат А1

Формат	Зона	Поз.	Обозначение	Наименование	Кол.	Примечание масса, кг
				Документация		
22			М07-04-00-00 СБ	Сборочный чертеж		
				Сборочные единицы		
*		1	М07-04-01-00	Корпус фильтра	1	* 22;22
11		2	М07-04-02-00	Крышка	1	
11		3	М07-04-03-00	Крышка	1	
				Детали		
11		5	М07-04-00-01	Ось	2	
11		6	М07-04-00-02	Прокладка	1	
11		7	М07-04-00-03	Прокладка	1	
				Прочие изделия		
		9		Колпачок щелевой КЩФ-03/20-УЗ	132	

Инв.№ подл. | Подпись и дата | Взам. инв.№ | Инв.№ дубл. | Подпись и дата

Изм.	Лист	№ докум.	Подпись	Дата
Разраб.		Крылов		1989
Провер.		Смирнов		
Н. контр.		Смирнов		
Утв.		Забьялов		

М07-04-00-00

Фильтр

Лит	Лист	Листов
Р	1	2

Гипрокоммунводоканал

Формат А1

Формат	Зона	Поз.	Обозначение	Наименование	Кол.	Примечание масса, кг
		13		Контргайка 15-Ц ГОСТ 8968-75	5	
		14		Муфта 15-Ц ГОСТ 8966-75	5	
				Прочие изделия		
		17		Манометр показывающий сигнализирующий. Предел измерения 0-3 кгс/см² Тип МП4-III	2	
		18		Кран натяжной муфтовый типа 14М1 Ру 1,6 Ду 15 ТУ 26-07-1061-73	2	

Инв.№ подл. | Подпись и дата | Взам. инв.№ | Инв.№ дубл. | Подпись и дата

Изм.	Лист	№ докум.	Подп.	Дата

М07-05-00-00

Лист 2

Формат А1

Формат	Зона	Поз.	Обозначение	Наименование	Кол.	Примечание массан
				Документация		
22			М07-05-00-00СБ	Сборочный чертеж		
				Сборочные единицы		
11		1	М07-05-01-00	Тройник	1	
				Детали		
11		3	М07-05-00-01	Труба	1	
11		4	М07-05-00-02	Труба	1	
11		5	М07-05-00-03	Хомут	3	
11		6	М07-05-00-04	Труба	1	
11		7	М07-05-00-05	Труба	3	
11		8	М07-05-00-06	Кронштейн	1	
				Стандартные изделия		
		10		Болт М6х25.46.019 ГОСТ 7798-70	6	
		11		Гайка М6.5.019 ГОСТ 5915-70	6	
		12		Вентиль запорный Муфтовый Ду 15 15кч18п ГОСТ 18161-72	3	

Инв.№ подл. | Подпись и дата | Взам. инв.№ | Инв.№ дубл. | Подпись и дата

Изм.	Лист	№ докум.	Подпись	Дата
Разраб.		Крылов		1989
Провер.		Смирнов		
Н. контр.		Смирнов		
Утв.		Забьялов		

М07-05-00-00

Система контроля давления и дренажа

Лит	Лист	Листов
Р	1	2

Гипрокоммунводоканал

Формат А1

Типовой проект 901-3-199.85 Альбом IV

М07-04-00-00СБ

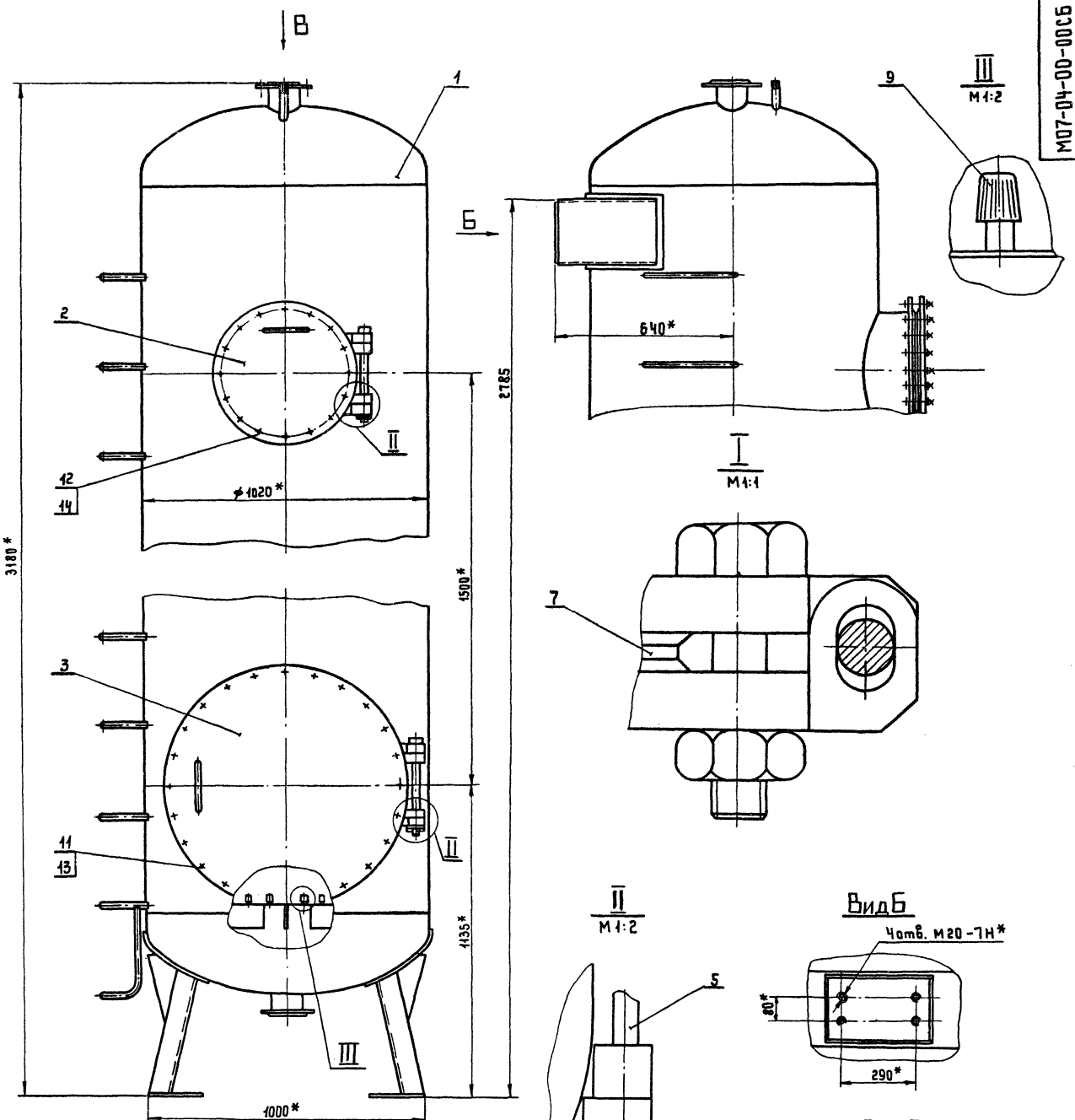

Изм.	Лист	№ докум.	Подп.	Дата
Разраб.		Крылов		
Провер.		Смирнов		
Т. контр.		Смирнов		
Нач. отд.		Заведеев		
Н. контр.		Смирнов		
Утв.		Заведеев		

М07-04-00-00СБ

Фильтр. Сборочный чертеж.

Литера	Масса	Масштаб
Р	825	1:10

Лист | Листов

Гипрокоммунводоканал

Инв. № подл. | Подпись и дата | Взам. инв. № | Инв. № дубл. | Подпись и дата

Формат А3

Формат	Зона	Поз.	Обозначение	Наименование	Кол.	Примечание
				Стандартные изделия		
				Фланцы ГОСТ 12820-80		
		32		1-100-2,5 ст 25	1	
		33		1-400-2,5 ст 25	1	
		34		1-700-2,5 ст 25	2	

Изм.	Лист	№ докум.	Подпись	Дата	МО?-04-01-00	Лист 3

Формат 11

Формат	Зона	Поз.	Обозначение	Наименование	Кол.	Примечание
				Документация		
		22	МО?-06-00-00СБ	Сборочный чертеж		
				Сборочные единицы		
		1	МО?-06-01-00	Рама	1	
		2	МО?-06-02-00	Стойка	1	
				Стандартные изделия.		
		4		Болт М16×40.46.019		
				ГОСТ 7798-70	8	
		5		Гайка М16.5.019		
				ГОСТ 5915-70	8	
		6		Шайба 16.005.019		
				ГОСТ 10906-78	4	

Изм.	Лист	№ докум.	Подпись	Дата	МО?-06-00-00			
Разраб.		Крылов		1984	Опора	Лит.	Лист	Листов
Провер.		Смирнов				Р		1
Н. контр.		Смирнов				Гипрокоммунводоканал		
Утв.		Забьядов						

Формат 11

Формат	Зона	Поз.	Обозначение	Наименование	Кол.	Примечание
Б4		22	МО?-04-01-18	Патрубок		
				Труба 108×4-10-		
				В ГОСТ 8732-78		
				ℓ=105 h14	1	1,1 кг.
Б4		23	МО?-04-01-19	Лаз		
				Труба 426×7-Ст3-		
				-В ГОСТ 10704-76		
				ℓ=177 h14	1	12,8 кг.
Б4		24	МО?-04-01-20	Накладка		
				Лист 8 ГОСТ 19903-74		
				Ст.3 ГОСТ 14637-79		
				300 h14 × 300 h14	2	5,65 кг
Б4		25	МО?-04-01-21	Стенка		
				Лист 8 ГОСТ 19903-74		
				Ст.3 ГОСТ 14637-79		
				240 h14 × 480 h14	2	7,0 кг.
Б4		26	МО?-04-01-22	Пластина		
				Лист 5 ГОСТ 19903-74		
				Ст.3 ГОСТ 14637-79		
				500 h14 × 500 h14	1	9,8 кг
		27	МО?-01-00-07	Подкладка	1	заимств.
		28	МО?-01-00-08	Бобышка	4	заимств.
		29	МО?-01-00-05	Трубка	2	заимств.

Изм.	Лист	№ докум.	Подпись	Дата	МО?-04-01-00	Лист 2

Формат 11

Формат	Зона	Поз.	Обозначение	Наименование	Кол.	Примечание
				Документация		
*			МО?-04-01-00СБ	Сборочный чертеж		*22; 22
				Сборочные единицы		
		1	МО?-04-01-30	Дренаж	1	
				Детали		
		3	МО?-04-01-01	Обечайка	1	
		4	МО?-04-01-02	Лаз	1	
		5	МО?-04-01-03	Днище	1	
		6	МО?-04-01-04	Крышка	1	
		7	МО?-04-01-05	Опора	2	
		8	МО?-04-01-06	Плита	2	
		9	МО?-04-01-07	Ребро	2	
		10	МО?-04-01-08	Ребро	2	
		11	МО?-04-01-09	Петля	1	
		12	МО?-04-01-09-01	Петля	1	
		13	МО?-04-01-10	Петля	1	
		14	МО?-04-01-10-01	Петля	1	
		15	МО?-04-01-11	Стойка	4	
		16	МО?-04-01-12	Скоба	7	
		17	МО?-04-01-13	Скоба	1	
		18	МО?-04-01-14	Пластина	1	
		19	МО?-04-01-15	Ребро	2	

Изм.	Лист	№ докум.	Подпись	Дата	МО?-04-01-00			
Разраб.		Крылов		1984	Корпус фильтра	Лит.	Лист	Листов
Провер.		Смирнов				Р	1	3
Н. контр.		Смирнов				Гипрокоммунводоканал		
Утв.		Забьядов						

Формат 11

Типовой проект 901-3-199.85 Альбом IV

М07-04-01-00СБ

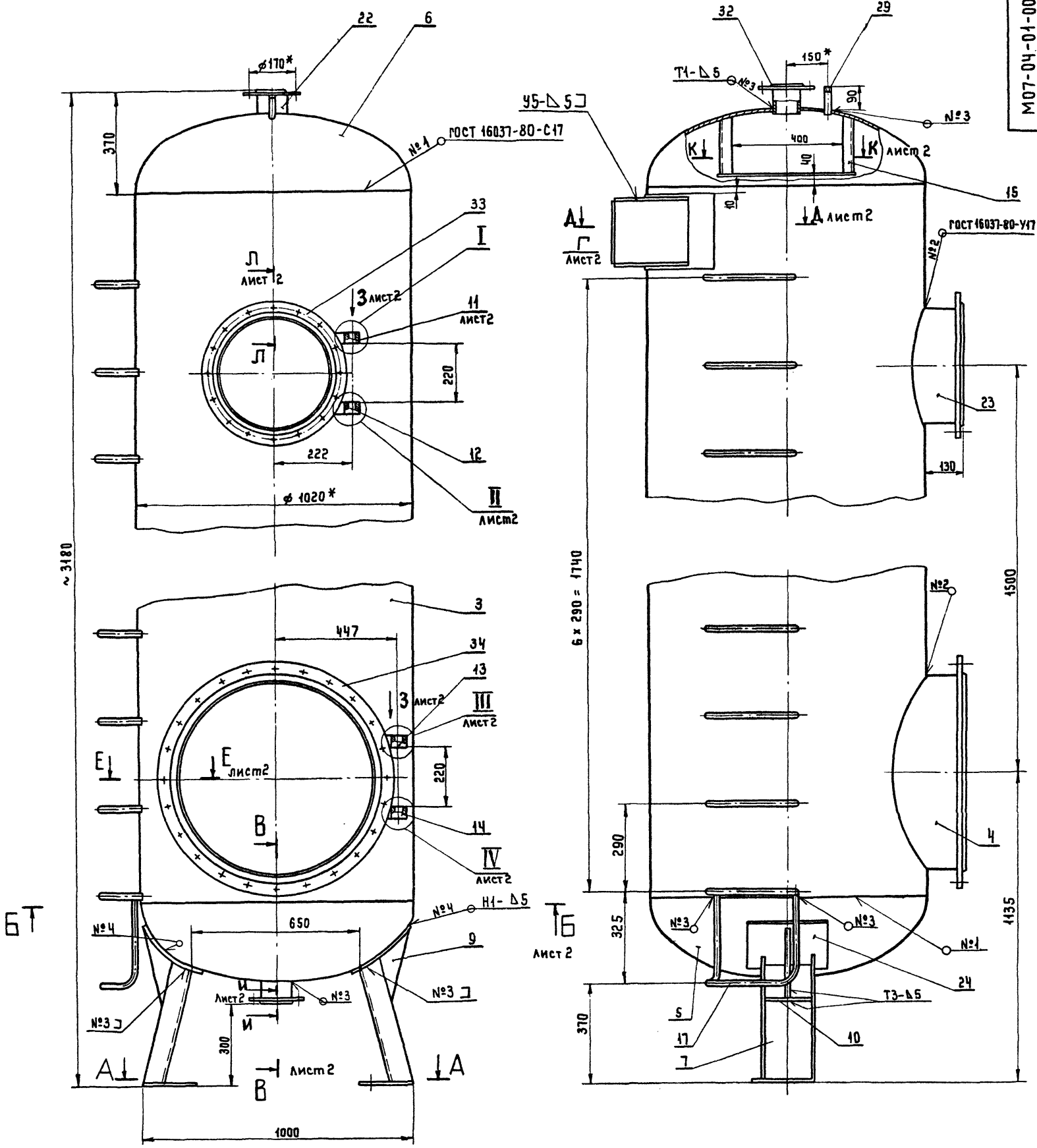

1. Сварные швы по ГОСТ 5264-80, кроме указанных особо. Электрод Э-42 ГОСТ 9467-75.
2. Несоосность пазов 20×30 деталей поз. 11, 12, 13, 14 не более 0.1мм.
3. Неуказанные предельные отклонения размеров: отверстий H14, валов h14, остальных $\pm \frac{IT14}{2}$.
4. * Размеры для справок.

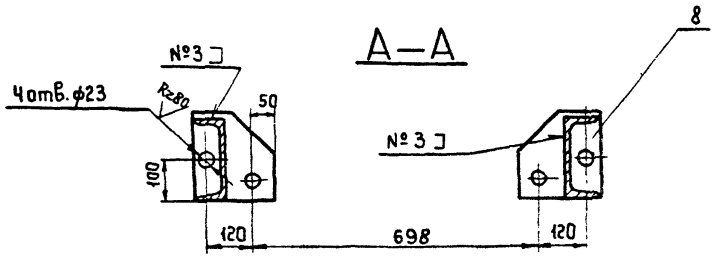

					М07-04-01-00СБ
Изм.	Лист	Nдокум.	Подпись	Дата	
Разработ.		Крылов		18.1	Корпус фильтра. Сборочный чертеж.
Проверил		Смирнов			
Т. контр.		Смирнов			
Нач. отд.		Забьялов			
Н. контр.		Смирнов			

Литера	Масса	Масштаб
Р	666.5	1:10
Лист 1	Листов 2	
Гипрокоммунводоканал		

Инв. № подл. | Подпись и дата | Взам. инв. № | Инв. № дубл. | Подпись и дата

Б–Б лист 1

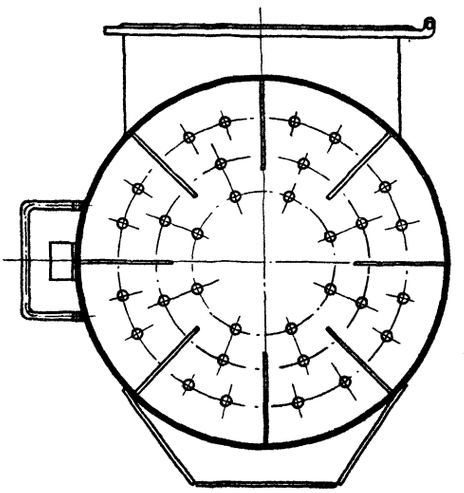

Д – Д лист 1
М 1:10

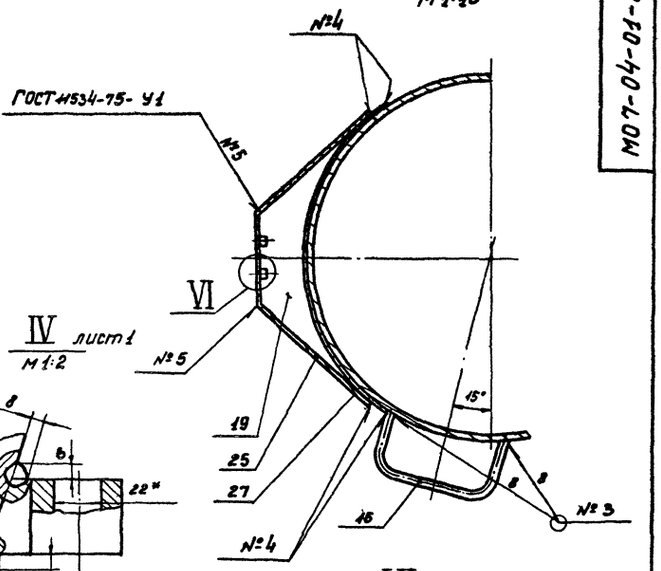

IV лист 1
М 1:2

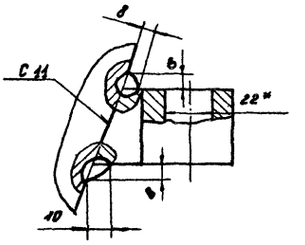

VI повернуто
М 1:2

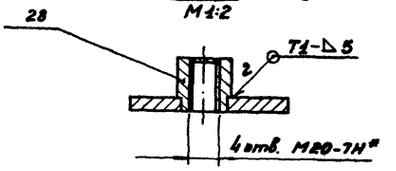

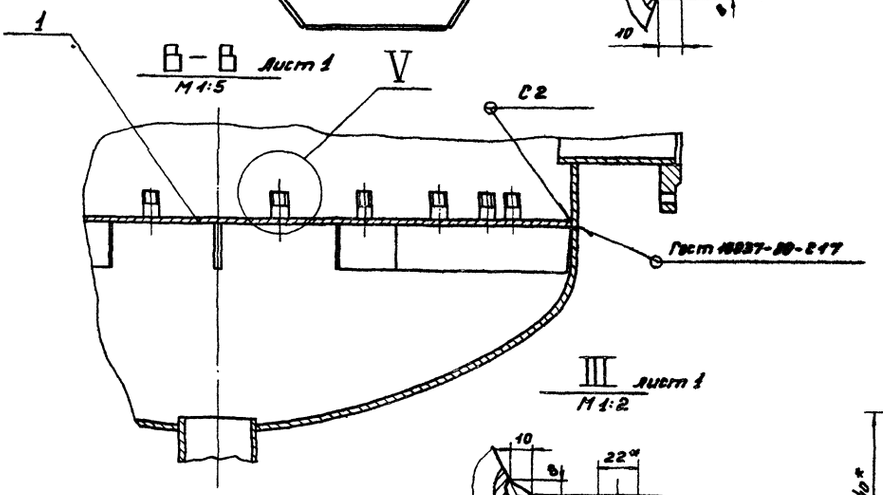

III лист 1
М 1:2

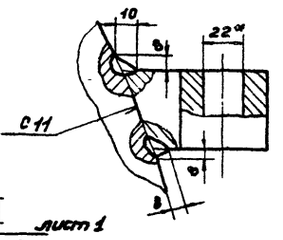

Вид Г лист 1
М 1:5

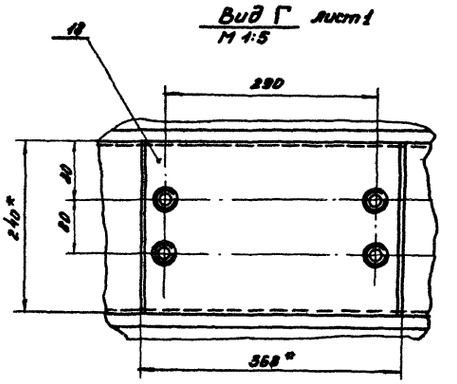

Е–Е лист 1
М 1:5

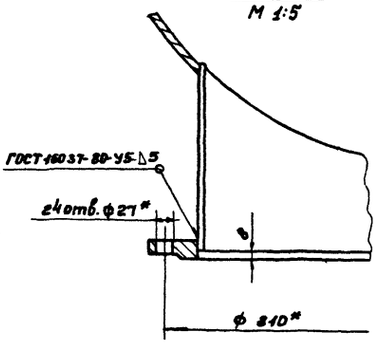

I лист 1
М 1:2

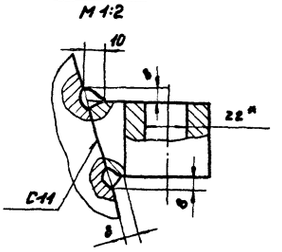

II лист 1
М 1:2

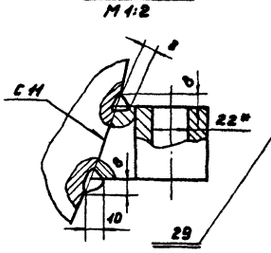

И–И лист 1
М 1:5

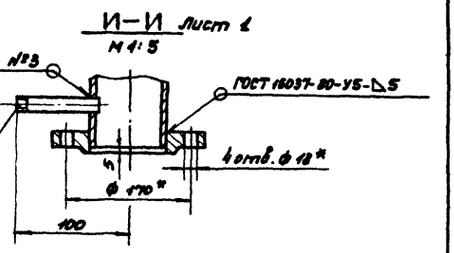

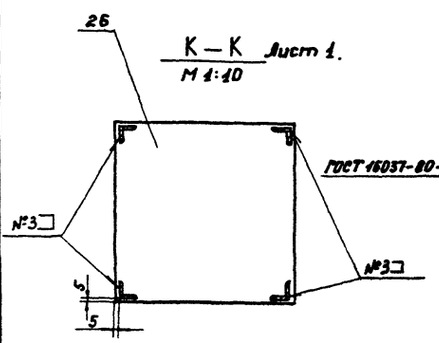

Л–Л лист 1
М 1:5

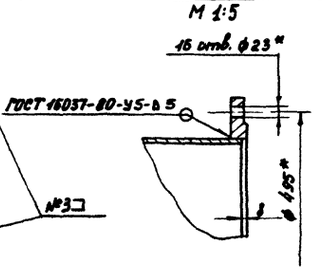

V
М 1:2

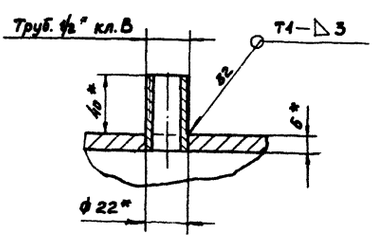

Вид З лист 1
М 1:2

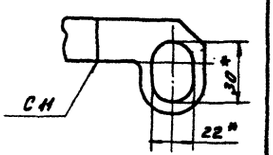

Изм.	Лист	№ докум.	Подп.	Дата	М07-04-01-ООС6	Лист 2

Инв.№ подл. | Подпись и дата | Взам. инв.№ | Инв.№ дубл. | Подпись и дата

ТИПОВОЙ ПРОЕКТ 901-3-199.85 АЛЬБОМ IV

М07-05-00-00СБ

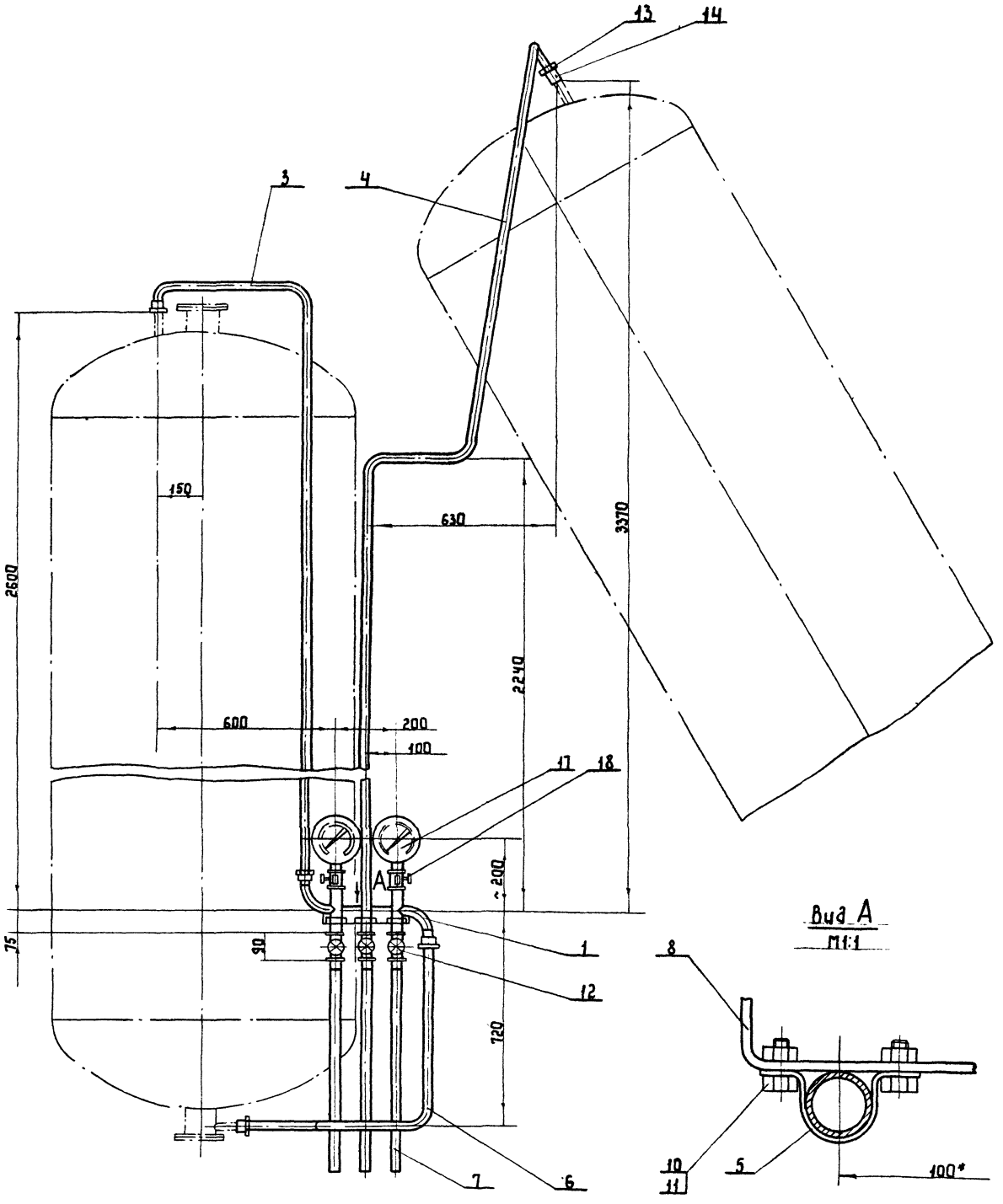

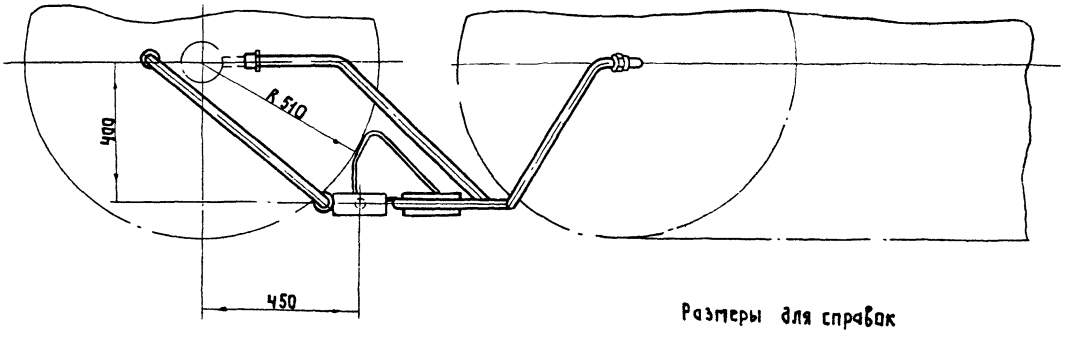

Размеры для справок

					М07-05-00-00СБ			
Изм.	Лист	№ докум.	Подп.	Дата	Система контроля давления и дренажа. Сборочный чертеж.	Литера	Масса	Масшт.
Разраб.		Крылов		1984		Р	26,0	1:10
Провер.		Смирнов				Лист	Листов 1	
Т.контр.		Смирнов						
Нач.отд.		Завьялов				Гипрокоммунводоканал		
Н.контр.		Смирнов						
Утв.		Завьялов						

Инв. № подл. | Подпись и дата | Взам. инв. № | Инв. № дубл. | Подпись и дата

Формат

ТИПОВОЙ ПРОЕКТ 901-3-199.85 АЛЬБОМ IV

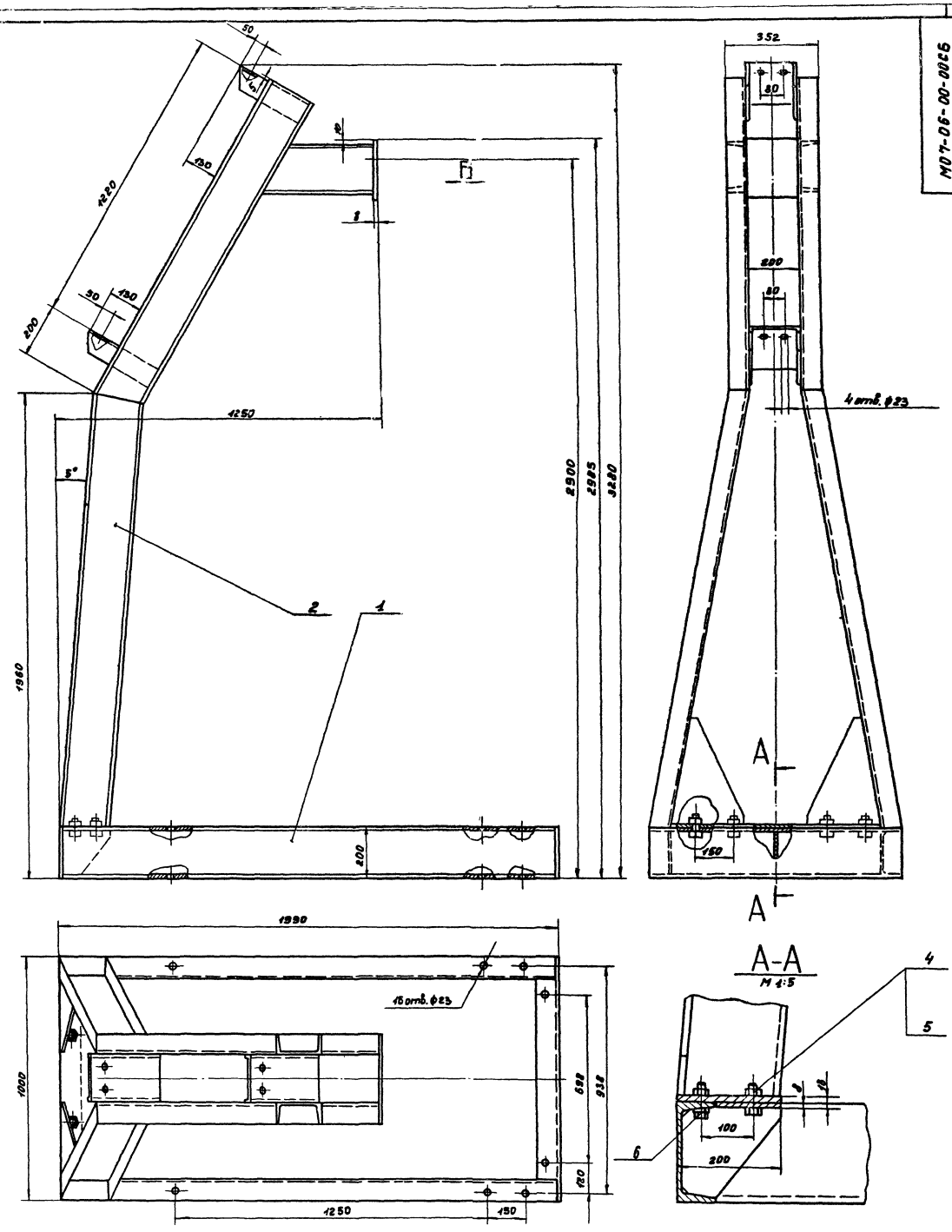

Вид Б

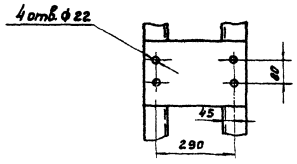

Размеры для справок.

Изм.	Лист	№ докум.	Подпись	Дата	М07-06-00-00 СБ			
Разработ.		Крылов		1984	Опора. Сборочный чертеж.	Литера	Масса	Масшт.
Проверил		Смирнов				Р	280	1:10
Т.контр.		Смирнов				Лист	Листов 1	
Н.контр.		Смирнов				Гипрокоммунводоканал		
Утв.		Завьялов						

Формат 22

Инв. № подл. | Подпись и дата | Взам. инв. № | Инв. № дубл. | Подпись и дата

МО7-07-00-05

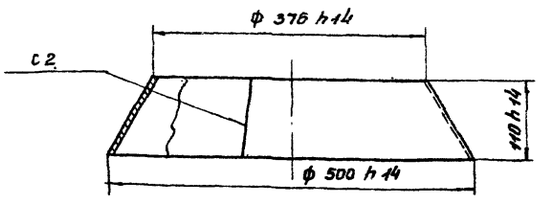

Развертка
М 1:10

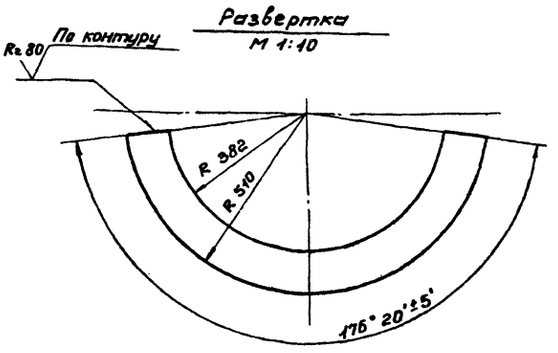

1. Неуказанные предельные отклонения размеров $\pm \frac{it15}{2}$
2. Сварной шов по ГОСТ 5264-80.

Изм.	Лист	N докум.	Подпись	Дата
Разраб.		Крылов		1984
Провер.		Смирнов		
Т.контр.		Смирнов		
Н.контр.		Смирнов		
Утв.		Забьялов		

МО7-07-00-05

Конус

Литера	Масса	Масштаб
Р	4.0	1:5

Лист | Листов 1

Лист Б-ПН-3.0 ГОСТ 19904-74
В ст 3 ГОСТ 14637-79

Гипрокоммунводоканал

Формат А1

МО7-07-00-10

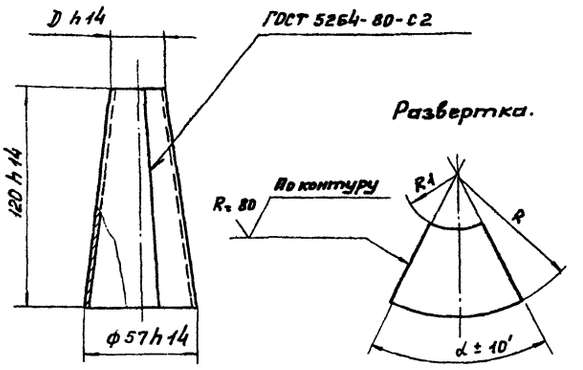

Обозначение	Размеры, мм D	R	R1	α	Масса кг
МО7-07-00-10	23	198	80	51°40'	0.240
МО7-07-00-10-01	32	276	155	37°05'	0.260

Изм.	Лист	N докум.	Подпись	Дата
Разраб.		Крылов		1984
Провер.		Смирнов		
Т.контр.		Смирнов		
Н.контр.		Смирнов		
Утв.		Забьялов		

МО7-07-00-10.

Наконечник

Литера	Масса	Масштаб
Р	—	1:2

Лист | Листов 1

Лист Б-ПН-2.0 ГОСТ 19904-74
В ст 3 ГОСТ 16523-70

Гипрокоммунводоканал

Формат А1

Формат	Зона	Поз.	Обозначение	Наименование	Кол.	Примечание
А4		13	МО7-07-00-13	Патрубок		
				Труба 89×4 ГОСТ 8734-75		
				Д ГОСТ 8733-74		
				L = 160 h14	2	1.34 кг
А4		14	МО7-07-00-14	Упор		
				Уголок Б-32×32×4 ГОСТ 8509-72		
				В ст 3 ГОСТ 535-79		
				L = 30 h14	2	0.06 кг
				Стандартные изделия.		
				Фланцы ГОСТ 12820-80:		
		15		1-50-1 ст 25	2	
		16		1-80-1 ст 25	2	
				Переменные данные для исполнений:		
				МО7-07-00-00		
				Детали.		
А1		10	МО7-07-00-10	Наконечник	1	
				МО7-07-00-00-01		
				Детали.		
–		10	МО7-07-00-10-01	Наконечник	1	

Изм.	Лист	N докум.	Подп.	Дата

МО7-07-00-00

Лист 2

Формат А1

Формат	Зона	Поз.	Обозначение	Наименование	Кол.	Примечание
				Документация.		
А2			МО7-07-00-00 СБ	Сборочный чертеж		
				Детали.		
		1	МО7-07-00-01	Корпус	1	
		2	МО7-07-00-02	Крышка	1	
		3	МО7-07-00-03	Трубопровод	1	
		4	МО7-07-00-04	Кронштейн	4	
А1		5	МО7-07-00-05	Конус	1	
		6	МО7-07-00-06	Дно	1	
		7	МО7-07-00-07	Отражатель	1	
		8	МО7-07-00-08	Скоба	2	
		9	МО7-07-00-09	Обруч	1	
А1		10	МО7-07-00-10	Наконечник	1	
А4		11	МО7-07-00-11	Горловина		
				Труба 100×4 ГОСТ 8734-75		
				Д ГОСТ 8733-74		
				L = 104 h14	1	1.0 кг
А4		12	МО7-07-00-12	Патрубок		
				Труба 57×4 ГОСТ 8734-75		
				Д ГОСТ 8733-74		
				L = 160 h14	1	0.83 кг

Изм.	Лист	N докум.	Подпись	Дата
Разраб.		Крылов		1984
Провер.		Смирнов		
Н.контр.		Смирнов		
Утв.		Забьялов		

МО7-07-00-00

Бак аэраторный

Лит.	Лист	Листов
Р	1	2

Гипрокоммунводоканал

Формат А1

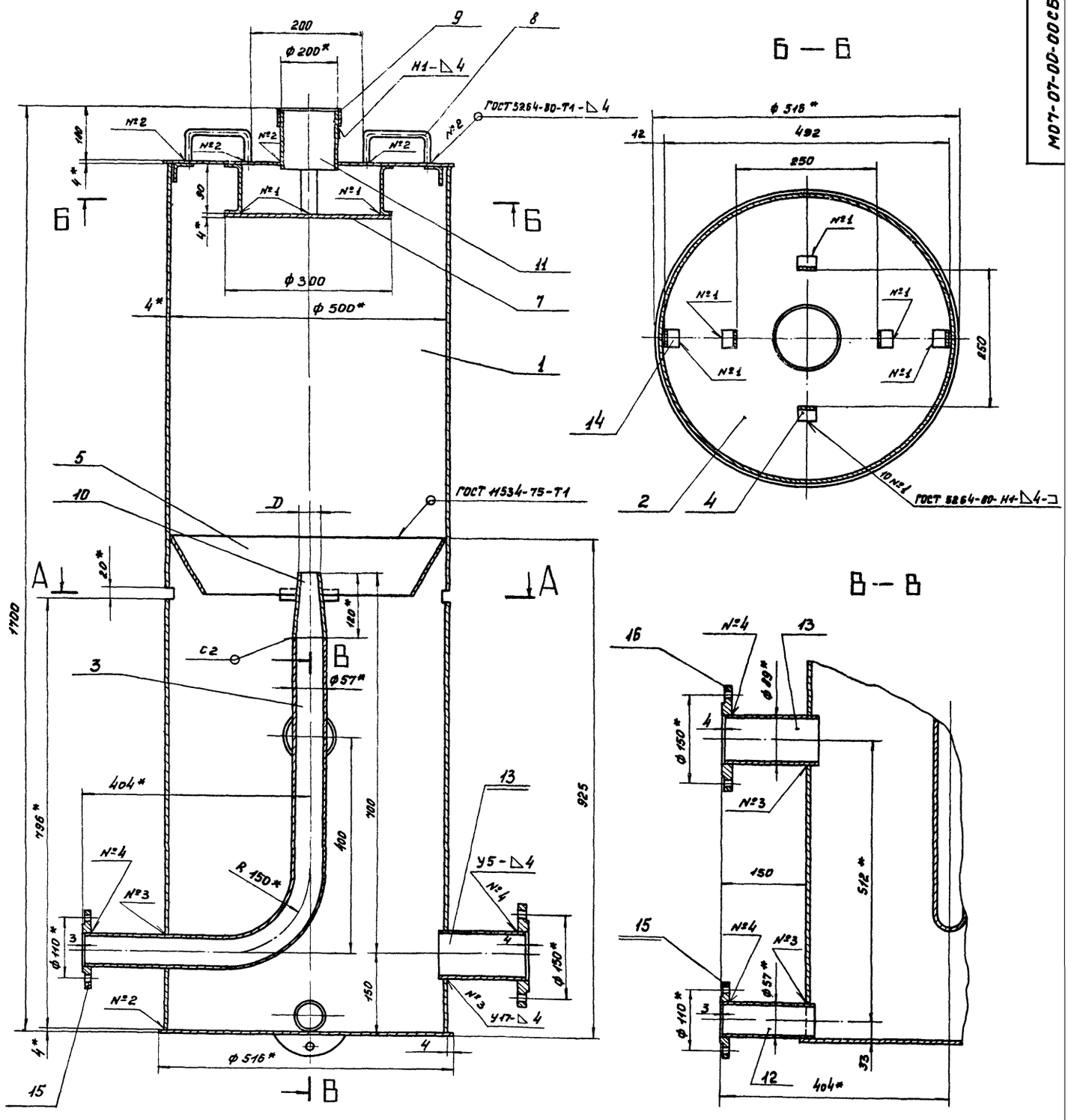

Обозначение	Д	Примечание
М07-07-00-00-СБ	23	„Струя-100"
М07-07-00-00-01 СБ	32	„Струя-200"

1. Сварные швы по ГОСТ 16037-80, кроме указанных особо.
2. Электрод Э-42 ГОСТ 9467-75.
3. Предельные отклонения размеров: отверстий Н14, валов h14, остальных $\pm \frac{IT15}{2}$.
4. * Размеры для справок.
5. Покрытие всех поверхностей - эмаль ХС-710 серая ГОСТ 9355-81.

Изм.	Лист	№ докум.	Подпись	Дата
Разраб.		Крылов		
Проверил		Смирнов		
Т.контр.		Смирнов		
Н.контр.		Смирнов		
Утв.		Завьялов		

М07-07-00-00 СБ

Бак аэраторный. Сборочный чертеж.

Литера	Масса	Масшт.
Р	120.0	1:5
Лист	Листов 1	

Гипрокоммунводоканал

Инв.№ подл. | Подпись и дата | Взам. инв.№ | Инв.№ дубл. | Подпись и дата

Формат 22

Альбом IV

Типовой проект 901-3-199.85

М07-08-01-00СБ

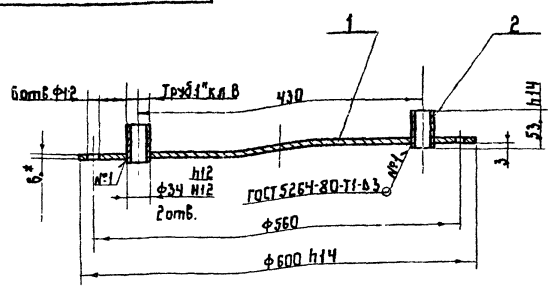

1. Неуказанные предельные отклонения размеров ± $\frac{1T15}{2}$
2.* Размеры для справок

Формат	Зона	Поз.	Обозначение	Наименование	Кол.	Прим.
				Детали		
11		1	М07-08-01-01	Диск	1	
Б.4		2	М07-08-01-02	Труба 25 ГОСТ 3262-75		
				L = 53h14	2	0.127кг

Изм	Лист	№докум.	Подпись	Дата
Разработ.		Крылов		1984
Проверил		Смирнов		
Т.контр.		Смирнов		
Н.контр.		Смирнов		
Утв.		Завьялов		

М07-08-01-00

Крышка

Литера	Масса	Масшт.
Р	13.5	1:5

Лист Листов 1

Гипрокоммунводоканал

Формат 11

Формат	Зона	Поз.	Обозначение	Наименование	Кол.	Примеч.
				Документация		
12			М07-08-00-00СБ	Сборочный чертеж		
				Сборочные единицы		
11		1	М07-08-01-00	Крышка	1	
				Детали		
11		2	М07-08-01-01	Кольцо	1	
11		3	М07-08-01-02	Корпус	1	
11		4	М07-08-01-03	Ребро	24	
11		5	М07-08-01-04	Дно	1	
11		6	М07-08-01-05	Прокладка	1	
11		7	М07-08-01-06	Штуцер	1	
11		8	М07-08-01-07	Штуцер	1	
				Стандартные изделия		
		11		Болт М12×3.5.46.019		
				ГОСТ 7798-70	6	
		12		Гайка М12.5.019		
				ГОСТ 5915-70	6	

Изм	Лист	№докум.	Подпись	Дата
Разраб.		Крылов		1984
Провер.		Смирнов		
Н.контр.		Смирнов		
Утв.		Завьялов		

М07-08-00-00

Бак

Лит.	Лист	Листов
Р		1

Гипрокоммунводоканал

Формат 11

М07-08-00-00СБ

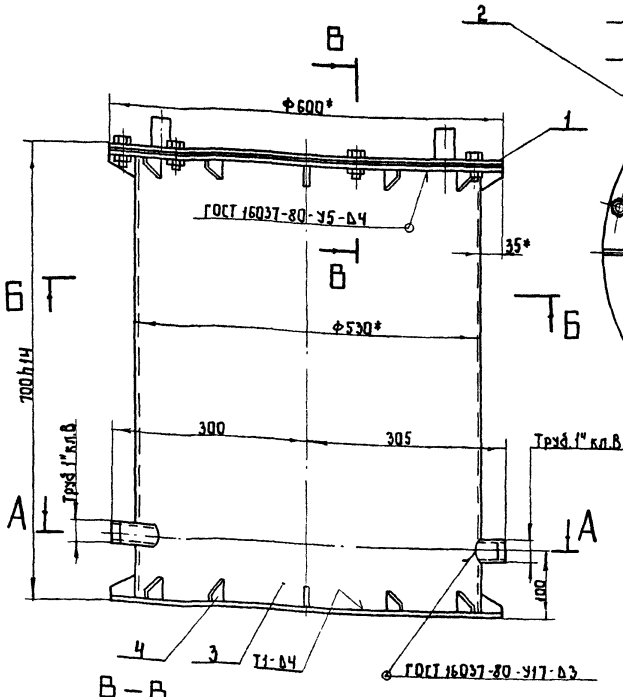

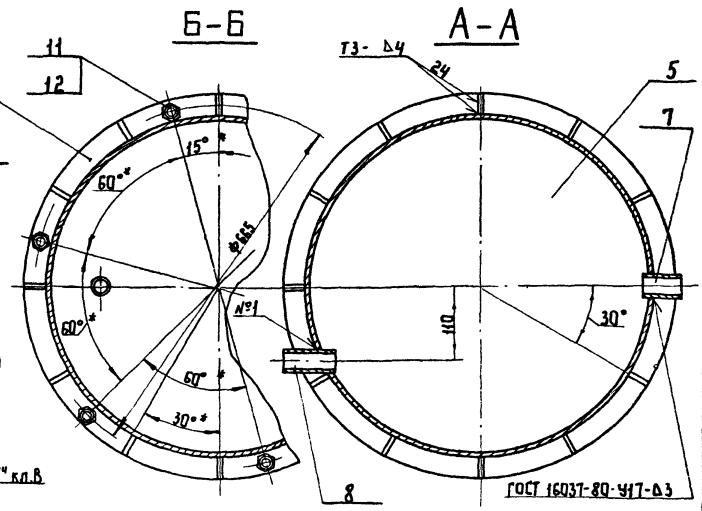

1. Сварные швы по ГОСТ 5264-80, кроме указанных особо. Электрод Э-42 9467-75
2. Неуказанные предельные отклонения размеров ± $\frac{1T14}{2}$
3.* Размеры для справок
4. Проверить на герметичность гидравлическим давлением 0.5 МПа (5кгс/см²) в течение 3 минут.
5. Покрытие: грунт ФЛ-03-К ГОСТ 9109-76; Эмаль ХВ-1100 серая ГОСТ 6993-79

В-В
М1:2

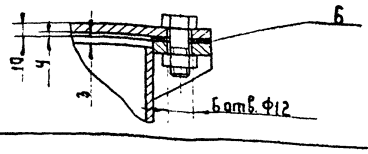

Изм	Лист	№докум.	Подпись	Дата
Разработ.		Крылов		1984
Проверил		Смирнов		
Т.контр.		Смирнов		
Н.контр.		Смирнов		
Утв.		Завьялов		

М07-08-00-00СБ

Бак

Сборочный чертеж

Литера	Масса	Масшт.
Р	66.4	1:5

Лист Листов 1

Гипрокоммунводоканал

Формат 11

Альбом IV

Типовой проект 90-3-199.85

9200-00-60-20W

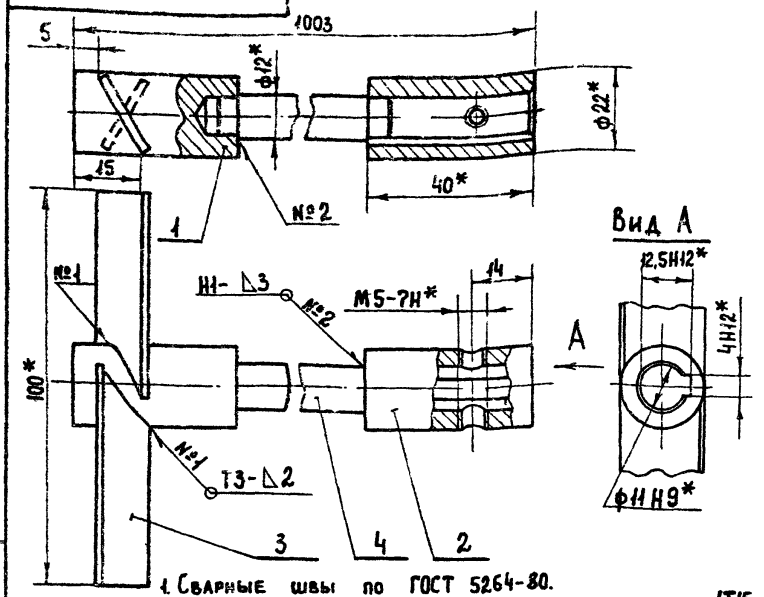

1. Сварные швы по ГОСТ 5264-80.
2. Неуказанные предельные отклонения размеров $\pm \frac{IT15}{2}$
3. * Размеры для справок.

Формат	Зона	Поз.	Обозначение	Наименование	Кол.	Примеч.
				Детали.		
11		1	М07-09-01-01	Наконечник	1	
11		2	М07-09-01-02	Втулка	1	
11		3	М07-09-01-03	Лопасть	2	
11		4	М07-09-01-04	Стержень	1	

М07-09-01-00СБ

Изм.	Лист	№ докум.	Подпись	Дата
Разработ.		Крылов		1984
Проверил		Смирнов		
Т. контр.		Смирнов		
Н. контр.		Смирнов		
Утв.		Забьялов		

Винт. Сборочный чертеж.

Литера	Масса	Масшт.
Р	1,06	1:1
Лист	Листов 1	

Гипрокоммунводоканал

Формат А4

Формат	Зона	Поз.	Обозначение	Наименование	Кол.	Примечание
12			М07-09-00-00СБ	Сборочный чертеж		
				Сборочные единицы		
11		1	М07-09-01-00	Винт	1	
		2	М07-09-02-00	Опора	1	
				Детали		
		3	М07-09-00-01	Шайба	2	
				Стандартные изделия.		
				Болты ГОСТ 7798-70		
		5		М8×20.46.019	4	0,012
		6		М8×50.46.019	2	0,025
		7		Гайка М8.35.019 ГОСТ 3032-76	2	0,015
		8		Гайка М8.5.019		
				ГОСТ 5915-70	4	0,003
		9		Винт М5×10.019		
				ГОСТ 1476-75	2	0.002
		10		Шайба 8.65Г		
				ГОСТ 6402-70	4	0,001
				Прочие изделия.		
		11		Электродвигатель		ГОСТ 2479-79
				4АА56 N=0,18 квт		
				n=3000 об/мин.	1	4,6 кг.

М07-09-00-00

Изм.	Лист	№ докум.	Подпись	Дата
Разраб.		Крылов		1984
Провер.		Смирнов		
Н. контр.		Смирнов		
Утв.		Забьялов		

Мешалка.

Лит.	Лист	Листов
Р		1

Гипрокоммунводоканал

Формат А4

9200-00-60-20W

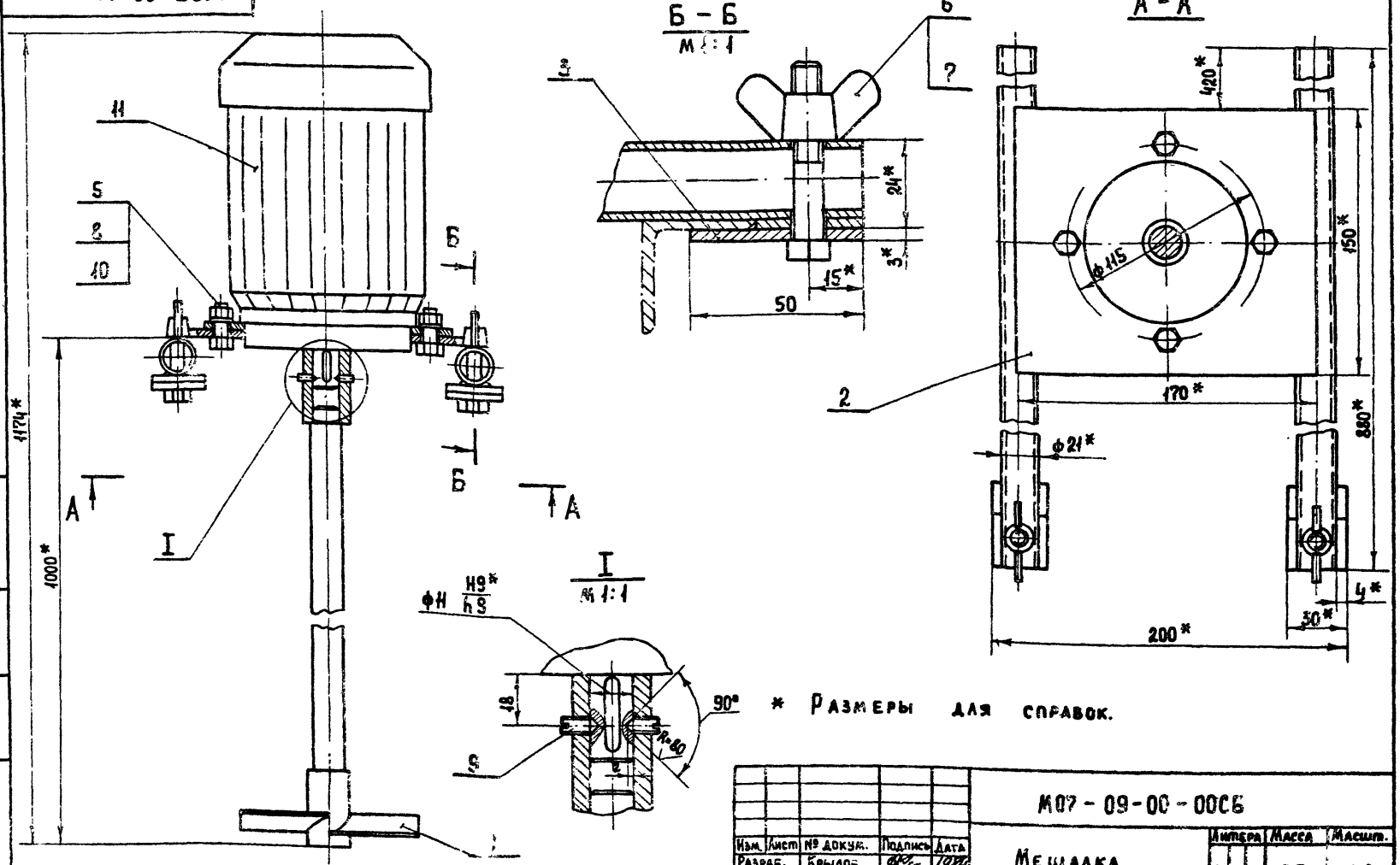

* Размеры для справок.

М07-09-00-00СБ

Изм.	Лист	№ докум.	Подпись	Дата
Разраб.		Крылов		1984
Провер.		Смирнов		
Т. контр.		Смирнов		
Н. контр.		Смирнов		
Утв.		Забьялов		

Мешалка. Сборочный чертеж.

Литера	Масса	Масшт.
Р	8,7	1:2
Лист	Листов 1	

Гипрокоммунводоканал

Формат А2

Госстрой СССР
ЦЕНТРАЛЬНЫЙ ИНСТИТУТ ТИПОВОГО ПРОЕКТИРОВАНИЯ
Свердловский филиал
620062, г.Свердловск-62, ул.Чебышева,4
Заказ №3091 Инв.№ 20263-03 тираж 700
Сдано в печать 23/VI-87г цена 1-60

gost.e-ecolog.ru