ТИПОВОЙ ПРОЕКТ

901-3-226.86

СТАНЦИЯ УМЯГЧЕНИЯ И ОБЕЗЖЕЛЕЗИВАНИЯ ПОДЗЕМНЫХ ВОД С УСТАНОВКОЙ ЗАВОДСКОГО ИЗГОТОВЛЕНИЯ ТИПА „СТРУЯ" ПРОИЗВОДИТЕЛЬНОСТЬЮ 200;400 м³/сутки

Альбом III

Строительные изделия

21687-02

gost.e-ecolog.ru

Госстрой СССР
ЦЕНТРАЛЬНЫЙ ИНСТИТУТ ТИПОВОГО ПРОЕКТИРОВАНИЯ
Свердловский филиал
620062, г.Свердловск-62, ул.Чебышева,4
Заказ №2857 Инв.№ 21687-02 тираж 150
Сдано в печать 5.05. 1987г цена 0-76

ТИПОВОЙ ПРОЕКТ

901-3-226.86

СТАНЦИЯ УМЯГЧЕНИЯ И ОБЕЗЖЕЛЕЗИВАНИЯ ПОДЗЕМНЫХ ВОД С УСТАНОВКОЙ ЗАВОДСКОГО ИЗГОТОВЛЕНИЯ ТИПА "СТРУЯ" ПРОИЗВОДИТЕЛЬНОСТЬЮ 200; 400 $м^3$/сутки

СОСТАВ ПРОЕКТА

Альбом I Пояснительная записка
Альбом II Архитектурно-Строительные, технологические, санитарно-технические, электротехнические решения
Альбом III Строительные изделия
Альбом IV Нестандартизированное оборудование
Альбом V Ведомости потребности в материалах
Альбом VI Спецификации оборудования
Альбом VII Сметы

Альбом III

Разработан
Проектным институтом
Гипрокоммунводоканал
Главный инженер
института Н.Г.Хазиков
Главный инженер
проекта Е.А.Артемов

Утвержден МЖКХ РСФСР
приказ №ПНТ от 7.8. 1986г.
Рабочие чертежи введены
в действие Гипрокоммунводоканал
приказ №118 от 7.8. 1986г.

21687-02

ТИПОВОЙ ПРОЕКТ 901-3-226.86 АЛЬБОМ III

Содержание альбома.

Обозначение	Наименование	Стр.
	Содержание.	
Изделия марки АРИ.		
АРИ. 10	Люк ЛМ 1	4
АРИ. 10 СБ	Люк ЛМ 1. Сборочный чертеж	5
Изделия марки КЖИ.		
т.п. ООТУ	Технические условия.	6
КЖИ. 1	Плита покрытия ПВ4-3IVТа	7
КЖИ. 2	Плита покрытия ПВ4-4IVТа	8
КЖИ. 3	Плита покрытия ПВ4-3IVТб	9
КЖИ. 4	Плита покрытия ПВ4-4IVТб	10
КЖИ. 5	Плита покрытия ПГ-3IVТа	11
КЖИ. 6	Плита покрытия ПГ-4IVТа	12
КЖИ. 7	Плита покрытия ПВ4-3IVТг	13
КЖИ. 8	Плита покрытия ПВ4-4IVТг	14
КЖИ. 9	Колонна К 42-5а	15
КЖИ. 10	Колонна К42-5б	16
КЖИ. 11	Колонна К42-5в	17
КЖИ. 12	Колонна К42-5г	18
КЖИ. 13	Колонна К42-5д	19
КЖИ. 14	Балка покрытия 1БСТб-3АIVк	20
КЖИ. 15	Балка покрытия 1БСТб-4АIVТа	21
КЖИ. 16	Панель стеновая 2ПС 12.12.20-1л-59	22

Инв. № подл. | Подпись и дата | Взам. инв. №

Обозначение	Наименование	стр.
КЖС.У. 17	Панель стеновая 2ПС12.12.25-1Л-59	23
КЖС. У 18	Панель стеновая 2ПС12.12.30-1Л-59	24
КЖС. У. 19	Плита перекрытия П17-3-1	25
КЖС.У. 20	Сетка арматурная С-1	26
КЖС.У 21	Плита перекрытия П5-8-1.	27
КЖС.У. 22	Сетка арматурная С-2	28
КЖС. У. 23.	Плита перекрытия П6-15-1.	29
КЖС.У. 24	Сетка арматурная С-3.	30
КЖС.У. 25	Каркас пространственный КП-1.	31
КЖС.У. 26	Каркас плоский КР-1.	32
КЖСУ. 27	Изделие закладное МН-1	33
КЖС.У 28.	Изделие закладное МН-2	34
КЖС.У. 29.	Изделие закладное МН-3	35
КЖС.У. 30.	Изделие закладное МН-4.	36
КЖС.У 31	Изделие закладное МН-5	37
КЖС.У 32	Щит металлический Щ-1.	38

Альбом III

Типовой проект 901-3-226.86

Формат	Зона	Поз.	Обозначение	Наименование	Кол.	Примеч.
				Документация		
А4			Т.п. 901-3 АРИ 10СБ	Сборочный чертеж		
				Детали		
				ГОСТ 8486-66		
Б4		1	Т.п. 901-3 АРИ 11	Брусок 75×147 ℓ=1010	2	
Б4		2	12	Брусок 75×147 ℓ=860	2	
Б4		3	13	Брусок 74×104 ℓ=750	2	
Б4		4	14	Брусок 74×104 ℓ=900	2	
Б4		5	15	Доска 22×113 ℓ=716	10	
				Стандартные изделия		
		6		Петля накладная		
				ГОСТ 5088-78	2	
		7		Ручка-скоба ГОСТ 5087-80	1	
		8		Замок цилиндрический		
				ГОСТ 19091-82	1	
				Материалы		
		9		Асбестовый картон		
				ГОСТ 2850-80	0.9	м²
		10		Стекловата		
				ГОСТ 10499-78	0.9	м²
		11		Прокладка герметизи-		
				рующая из пористой		
				резины ГОСТ 7338-77	3.32	п.м.
		12		Оцинкованная сталь		
				ГОСТ 7118-78	3.5	м²

Инв.№ подл. | Подпись и дата | Взам. инв.№

Нач. отд.	Сорокин	
Н. контр.	Лапин	
ГИП	Лепетухин	
ГАП	Лазарев	
Рук. гр. арх.	Розенберг	
Ст. арх.	Дорофеева	

ТП 901-3-226.86 АРИ-10

Люк ЛМ1

Стадия	Лист	Листов
Р	1	1

Гипрокоммунводоканал г. Москва

21687-02 Формат А4

ЛМ1

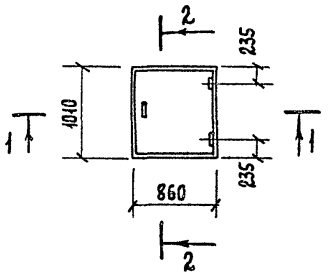

2-2 М 1:5

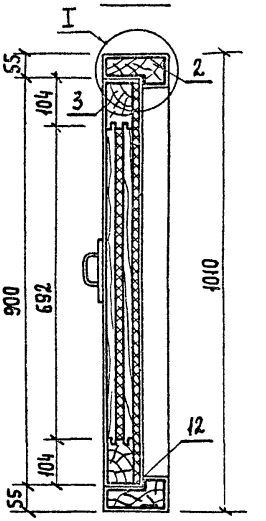

1-1 М 1:5

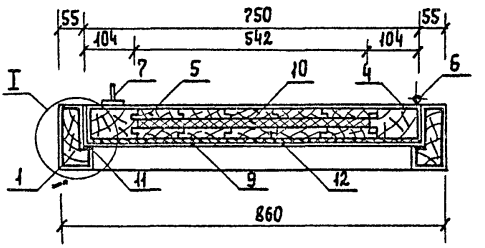

I М 1:5

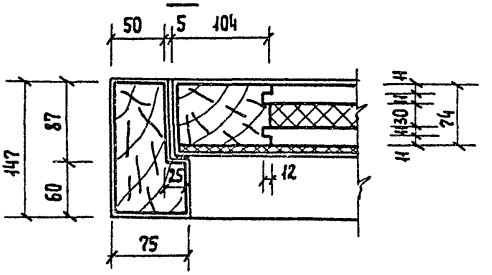

Нач. отд.	Сорокин		
Н. контр.	Лапин		
ГИП	Лепетухин		
ГАП	Лазарев		
Рук. гр. арх.	Розенберг		
Ст. арх.	Дорофеева		

ТП 901-3-226.86 АРИ. 10 СБ

Люк ЛМ1
Сборочный чертеж

Стадия	Масса	Масштаб
Р	30.0	М 1:10
Лист 1	Листов 1	

Гипрокоммунводоканал г. Москва

Формат А4

21687-02

1. Сварку арматуры и закладных изделий выполнять в соответствии с инструкцией по сварке соединений арматуры и закладных деталей железобетонных конструкций (СН 393-78)
2. Закладные детали изготовлять в соответствии с инструкцией по технологии изготовления и установки стальных закладных деталей в сборных железобетонных и бетонных изделиях (СН 313-65*).
3. Для пластин закладных деталей применить прокатную углеродистую сталь Вст3 кп2 по ГОСТ 103-76* для сварных конструкций.
4. Плоские арматурные каркасы и сетки должны изготовляться при помощи контактной точечной сварки всех пересечений стержней в соответствии с требованиями ГОСТ 14098-68.
5. Объединение плоских каркасов в пространственные необходимо производить в кондукторах при помощи электросварных клещей.
6. Испытание соединений арматурных и закладных изделий и оценку их качества производить по ГОСТ 10922-75.
7. Арматурную сталь классов AI и AIII применять по ГОСТ 5781-82*
8. Стеновые панели 2ПС12.12.2.0-1А-59-1 ÷ 2ПС12.12.3.0-1А-59-1 отличаются от типовых по серии 1.030.1-1 вып. 0-0÷1-1 расположением закладных деталей.
9. Плиты перекрытия П17-3-1; П5-8-1; П6-15-1 отличаются от типовых плит П17-3; П5-8; П6-15 по серии 3.006-2 вып. II-2 армированием.

Взам. инв. №

Подпись и дата

Инв. № подл.

		ТП 901-3-226.86	ООТУ
Нач. АСО	Сорокин		
Н. контр.	Грунин	Технические условия.	Стадия: Р; Лист: 1; Листов: 1
ГИП	Лепетухин		Гипрокоммунводоканал г. Москва
Рук. гр.	Закубанский		
Инжен.	Ивантьева		

Формат А4

21687-02

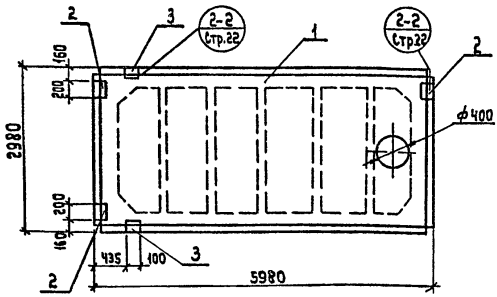

Ведомость расхода стали на дополнительные закладные элементы, кг.

Марка элемента	Изделия закладные								Общий расход
	Арматура класса				Прокат марки				
	A III				Вст3. кп.2				
	ГОСТ 5781-82*				ГОСТ 8509-72	ГОСТ 103-76			
	ф10	ф14		Итого	L70×8	δ=8		Итого	
ПВЧ-3АIVт-а	1.82	0.2		2.02	1.68	3.9		5.58	7.6

Формат	Зона	Поз.	Обозначение	Наименование	Кол.	Примечание
				Документация.		
			ГОСТ 22 701.0-77	Плиты железобетонные ребристые предварительно напряженные размерами 6×3м для покрытий производственных зданий.		
				Сборочные единицы		
		1	ГОСТ 22701.5-77	Плита покрытия ПВЧ-3АIVт	1	
		2	ГОСТ 22701.5-77	Изделие закладное М8	3	
		3	ГОСТ 22 701. 5-77	Изделие закладное М9	2	

Т. П. 901-3-226.86 К.Ж.И. 1

Плита покрытия ПВЧ-3АIVт-а

Стадия	Масса	Масштаб
Р	3.3т	1:50
Лист 1	Листов 1	

Нач. АСО	Сорокин	
Н. контр.	Грунин	
ГИП	Лепетухин	
Рук. гр.	Закубанский	
Инженер	Богородова	

Гипрокоммунводоканал г. Москва

Формат: А4 21687-02

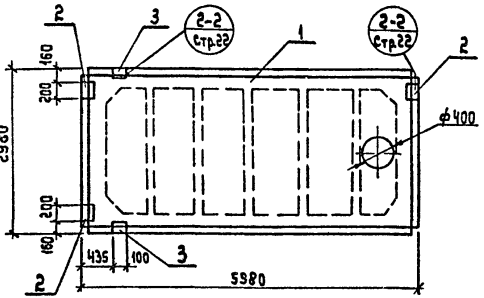

ВЕДОМОСТЬ РАСХОДА СТАЛИ НА ДОПОЛНИТЕЛЬНЫЕ ЗАКЛАДНЫЕ ЭЛЕМЕНТЫ, КГ.

МАРКА ЭЛЕМЕНТА	ИЗДЕЛИЯ ЗАКЛАДНЫЕ								ОБЩИЙ РАСХОД
	АРМАТУРА КЛАССА A III				ПРОКАТ МАРКИ В ст 3. кп2				
	ГОСТ 5781-82*				ГОСТ 8509-72	ГОСТ 103-76*			
	ф10	ф14		Итого	∠70×8	б=8		Итого	
ПВЧ-4АIVт-α	1.82	0.2		2.02	1.68	3.9		6.58	7.6

Формат	Зона	Поз.	Обозначение	Наименование	Кол.	Примечание
				Документация		
			ГОСТ 22 701.0-77	Плиты железобетонные ребристые предварительно напряженные размерами 6×3 м для покрытий производственных зданий.		
				Сборочные единицы		
		1	ГОСТ 22701.5-77	Плита покрытия ПВЧ4АIVт	1	
		2	ГОСТ 22701.5-77	Изделие закладное М8	3	
		3	ГОСТ 22701.5-77	Изделие закладное М9	2	

Инв.№ подл. | Подпись и дата | Взам. инв.№

Нач. АСО	Сорокин	
Н. контр.	Грунин	
ГИП	Лепетухин	
Рук. гр.	Закубанский	
Инженер	Богородова	

Т. П. 901-3-226.86 К.Ж.И 2

Плита покрытия ПВЧ-4АIVт-α.

Стадия	Масса	Масштаб
Р	3.3т	1:50
Лист 1	Листов 1	

Гипрокоммунводоканал г. Москва

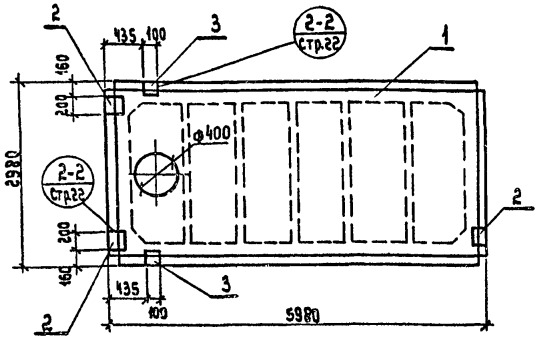

Ведомость расхода стали на дополнительные закладные элементы, кг

Марка элемента	Изделия закладные								Общий расход
	Арматура класса A III				Прокат марки Вст3 кп2				
	ГОСТ 5781-82*				ГОСТ 8509-72	ГОСТ 103-76*			
	ф10	ф14		Итого	L70×8	б=8		Итого	
ПВЧ-3А IV т-б	1.82	0.2		2.02	1.68	3.9		5.58	7.6

Формат	Зона	Поз.	Обозначение	Наименование	Кол.	Примечание
				Документация		
			ГОСТ 22701.0-77	Плиты железобетонные ребристые предварительно напряженные размерами 6×3 м покрытий производственных зданий.		
				Сборочные единицы		
		1	ГОСТ 22701.0-77	Плита покрытия ПВЧ-3А IV т	1	
		2	ГОСТ 22701.5-77	Изделие закладное М8	3	
		3	ГОСТ 22701.5-77	Изделие закладное М9	2	

Т.П 901-3-226.86 К.Ж.И. 3

Плита покрытия ПВЧ-3А IV т-б

Стадия	Масса	Масштаб
Р	3,3т	1:50
Лист 1	Листов 1	

Гипрокоммунводоканал г. Москва

Нач. АСО	Сорокин	
Н. контр.	Грачин	
ГИП	Лепетухин	
Рук. гр.	Закубанский	
Инжен.	Богободова	

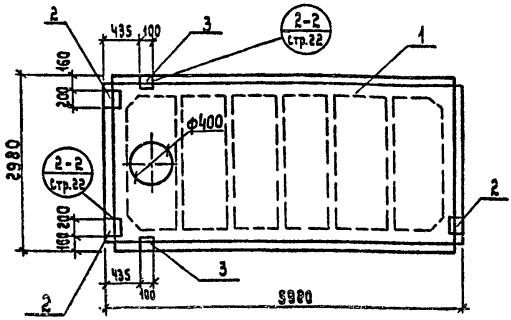

Ведомость расхода стали на дополнительные закладные элементы, кг.

Марка элемента	Изделия закладные								Общий расход
	Арматура класса				Прокат марки				
	AIII				Вст3 кп2				
	ГОСТ 5781-82*				ГОСТ 8509-72	ГОСТ 103-76*			
	ф10	ф14		Итого	L70x8	δ=8		Итого	
ПВЧ-4AIVт-б	1.82	0.2		2.02	1.68	3.9		5.58	7.6

Формат	Зона	Поз.	Обозначение	Наименование	Кол.	Примечание
				Документация		
			ГОСТ 22701.0-77	Плиты железобетонные ребристые предварительно напряженные разме		
				Рами 6х3м покрытий производственных зданий.		
				Сборочные единицы		
		1	ГОСТ 22701.5-77	Плита покрытия ПВЧ4AIVт	1	
		2	ГОСТ 22701.5-77	Изделие закладное М8	3	
		3	ГОСТ 22701.5-77	Изделие закладное М9	2	

Инв.№подл. | Подпись и дата | Взам.инв.№

Нач.АСО	Сорокин	
Н.контр.	Грунин	
ГИП	Лепетухин	
Рук.гр.	Закубанский	
Инженер	Богородова	

Т.П 901-3-226.86 К.Ж.И 4

Плита покрытия ПВЧ-4AIVт-б

Стадия	Масса	Масштаб
Р	3.3т	1:50
Лист 1	Листов 1	

Гипрокоммунводоканал г. Москва

21687-02 Формат А4

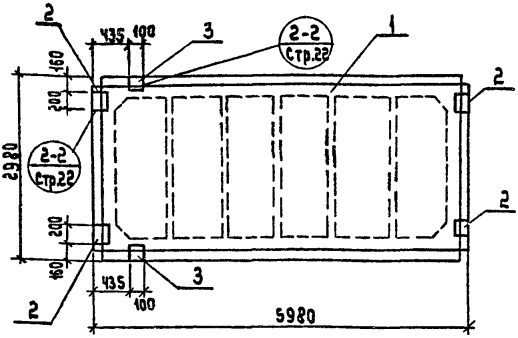

ВЕДОМОСТЬ РАСХОДА СТАЛИ НА ДОПОЛНИТЕЛЬНЫЕ ЗАКЛАДНЫЕ ЭЛЕМЕНТЫ, КГ

МАРКА ЭЛЕМЕНТА	ИЗДЕЛИЯ ЗАКЛАДНЫЕ								ОБЩИЙ РАСХОД
	АРМАТУРА КЛАССА				ПРОКАТ МАРКИ				
	А III				Вст3 кп2				
	ГОСТ 5781-82*				ГОСТ 8509-72	ГОСТ 103-76*			
	ф10	ф14		Итого	L70x8	б=8		Итого	
ПГ-3А IV т-а	2.22	0.2		4.42	1.68	5.2		6.88	9.3

Формат	Зона	Поз.	Обозначение	Наименование	Кол.	Примечание
				ДОКУМЕНТАЦИЯ		
			ГОСТ 22701.0-77	ПЛИТЫ ЖЕЛЕЗОБЕТОННЫЕ РЕБРИСТЫЕ ПРЕДВАРИТЕЛЬНО НАПРЯЖЕННЫЕ РАЗМЕ		
				РАМИ 6х3М ДЛЯ ПОКРЫТИЙ ПРОИЗВОДСТВЕННЫХ ЗДАНИЙ.		
				СБОРОЧНЫЕ ЕДИНИЦЫ		
		1	ГОСТ 22701.5-77	ПЛИТА ПОКРЫТИЯ ПГ-3А IV Т	1	
		2	ГОСТ 22701.5-77	ИЗДЕЛИЕ ЗАКЛАДНОЕ М8	4	
		3	ГОСТ 22701.5-77	ИЗДЕЛИЕ ЗАКЛАДНОЕ М9	2	

НАЧ. АСО	Сорокин	
Н. контр	Грунин	
ГИП	Лепетухин	
Рук. гр.	Закубанский	
Инженер	Богородова	

Т.П 901-3-226.86 К.Ж.И 5

ПЛИТА ПОКРЫТИЯ ПГ-3А IV Т-а

Стадия	Масса	Масштаб
Р	2.65 т	1:50
Лист 1	Листов 1	

ГИПРОКОММУНВОДОКАНАЛ г. МОСКВА

Формат: А4 21687-02

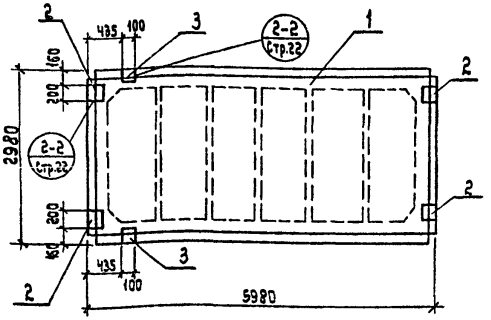

Ведомость расхода стали на дополнительные закладные элементы, кг

Марка элемента	Изделия закладные								Общий расход
	Арматура класса				Прокат марки				
	A III				В ст 3. кп.2				
	ГОСТ 5781-82*				ГОСТ 8509-72	ГОСТ 103-76*			
	ф10	ф14		Итого	∠10×8	δ=8		Итого	
ПГ-4А IV т-а	2.22	0.2		4.42	1.68	5.2		6.88	9.3

Формат	Зона	Поз.	Обозначение	Наименование	Кол.	Примечание
				Документация		
			ГОСТ 22701.0-77	Плиты железобетонные ребристые предварительно напряженные размерами 6х3м для покрытий производственных зданий.		
				Сборочные единицы		
		1	ГОСТ 22701.5-77	Плита покрытия ПГ-4А IV т	1	
		2	ГОСТ 22701.5-77	Изделие закладное М8	4	
		3	ГОСТ 22701.5-77	Изделие закладное М9	2	

Инв.№ подл. | Подпись и дата | Взам.инв.№

Нач.АСО	Сорокин	
Н.контр.	Грунин	
ГИП	Лепетухин	
Рук.гр.	Закубанский	
Инженер	Богородова	

Т.П.901-3-226.86 К.Ж.И 6

Плита покрытия ПГ-4А IV т-а

Стадия	Масса	Масштаб
Р	2.65т	1:50
Лист 1	Листов 1	

Гипрокоммунаводоканал г. Москва

Формат А4

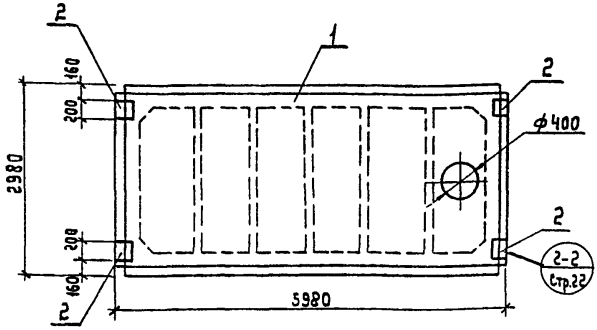

Ведомость расхода стали на дополнительные закладные элементы, кг

Марка элемента	Изделия закладные								Общий расход
	Арматура класса				Прокат марки				
	A III				Ст3. кп 2				
	ГОСТ 5781-82*				ГОСТ 103-76*				
	ф10			Итого	δ=8			Итого	
ПВЧ-3А IVт в	1.60			1.60	5.20			5.20	6.80

Формат	Зона	Поз.	Обозначение	Наименование	Кол.	Примечание
				Документация		
			ГОСТ 22701.0-77	Плиты железобетонные ребристые предварительно напряженные размерами 6х3м покрытий производственных зданий.		
				Сборочные единицы		
		1	ГОСТ 22701.0-77	Плита покрытия ПВЧ-3А IVт	1	
		2	ГОСТ 22701.5-77	Изделие закладное М8	4	

Нач. АСО	Сорокин	
Н. контр.	Грунин	
ГИП	Лепетухин	
Рук. гр.	Закубанский	
Инженер	Богородова	

Т.П. 901-3-226.86 КЖИ 7

Плита покрытия ПВЧ-3А IVт в

Стадия	Масса	Масштаб
Р	3.3т	1:50
Лист 1	Листов 1	

ГИПРОКОММУНВОДОКАНАЛ г. Москва

ТИПОВОЙ ПРОЕКТ 901-3-226.86 АЛЬБОМ III

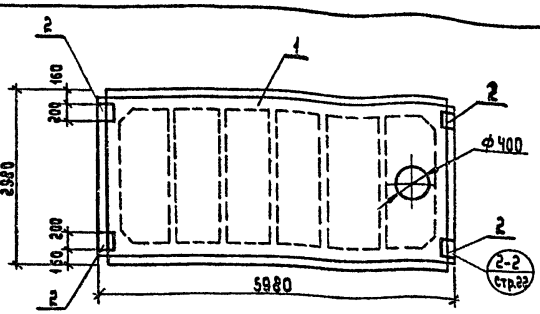

Ведомость расхода стали на дополнительные закладные элементы, кг

Марка элемента	Изделия закладные								Общий расход
	Арматура класса				Прокат марки				
	A III				Вст 3. кп 2				
	ГОСТ 5781-82*				ГОСТ 103-76*				
	ф10			Итого	δ=8			Итого	
ПВЧ-4АIVт6	1.60			1.60	5.20			5.20	6.80

Формат	Зона	Поз.	Обозначение	Наименование	Кол.	Примечание
				Документация		
			ГОСТ 22701.0-77	Плиты железобетонные ребристые предварительно напряженные размерами 6×3 м покрытий производственных зданий		
				Сборочные единицы		
		1	ГОСТ 22701.0-77	Плита покрытия ПВЧ4АIVт	1	
		2	ГОСТ 22701.5-77	Изделие закладное М8	4	

Т.П. 901-3-226.86 К.Ж.И 8

Плита покрытия ПВЧ-4АIVт6

Стадия	Масса	Масштаб
Р	3.3т	1:50
Лист 1	Листов 1	

Гипрокоммунводоканал г. Москва

Нач. АСО	Сорокин	
Н. контр.	Грунин	
ГИП	Лепетухин	
Рук. гр.	Закубанский	
Инженер	Богородова	

Инв.№ подл. | Подпись и дата | Взам.инв.№

21687-02 Формат: А4

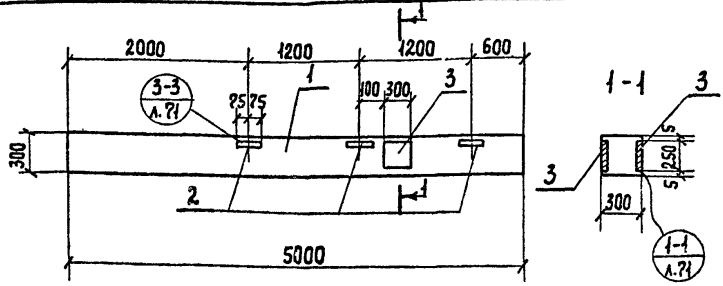

Ведомость расхода стали на дополнительные закладные элементы, кг

Марка элемента	Изделия закладные											Общий расход
	Арматура класса							Прокат марки				
	AI			AIII				Вст 3 кп 2				
	ГОСТ 5781-82*			ГОСТ 5781-82*				ГОСТ 380-72	ГОСТ 103-76*			
	ф6		Итого	ф12	ф14	ф22	Итого	∠63×5	δ=10	Итого		
К42-5а	0.4		0.4	0.72	4.0	2.8	7.56	4.32	13.8	18.12		26.10

Формат	Зона	Поз.	Обозначение	Наименование	Кол.	Примечание
				Документация.		
			1.423-3 в.1	Железобетонные колонны прямоугольного сечения для одноэтажных производственных зданий без мостовых кранов высотой до 9.6 м.		
				Сборочные единицы.		
		1	1.423-3 в.1	Колонна К42-5	1	
		2	1.423-3 в.2	Изделие закладное М1-13	3	
		3	1.423-3 в.2	Изделие закладное НМ1-1	2	

Т.П. 901-3-226.86 КЖИ 9

Колонна К42-5а

Стадия	Масса	Масштаб
Р	1.1т	1:50
Лист 1	Листов 1	

Нач. АСО	Сорокин	
Н. контр.	Грунин	
ГИП	Лепетухин	
Рук. гр.	Закубанский	
Инж.	Матасова	

Гипрокоммунводоканал г. Москва

Формат А4

21687-02

Альбом III

Типовой проект 901-3-226.86

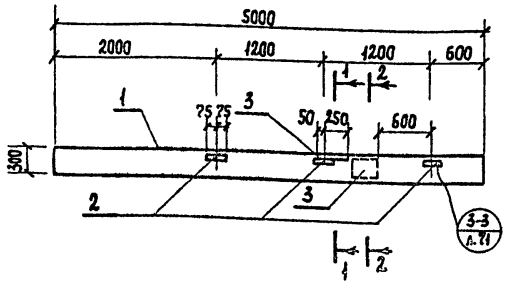

1-1

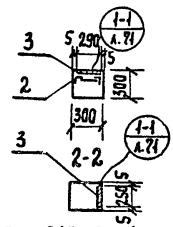

Ведомость расхода стали на дополнительные закладные элементы, кг.

Марка элемента	Изделия закладные										Общий расход
	Арматура класса							Прокат марки			
	AI			AIII				Ст.3 кп.2			
	ГОСТ 5781-82*			ГОСТ 5781-82*				ГОСТ 8509-72	ГОСТ 103-76*		
	ф6		Итого	ф12	ф14	ф22	Итого	L63×5	δ=10	Итого	
К42-5б	0.4		0.4	0.76	4.0	2.80	7.56	4.32	13.8	18.12	26.10

Формат	Зона	Поз.	Обозначение	Наименование	Кол.	Примеч.
				Документация.		
			1.423-3 в.1	Железобетонные колонны прямоугольного сечения для одноэтажных производственных зданий без мостовых кранов высотой до 9.6 м		
				Сборочные единицы		
		1	1.423-3 в.1	Колонна К42-5	1	
		2	1.423-3 в.2	Изделие закладное М1-13	3	
		3	1.423-3 в.2	Изделие закладное НМ1-1	2	

Инв.№ подл. | Подпись и дата | Взам. инв.№

Нач. АСО	Сорокин	
Н. контр.	Грунин	
ГИП	Лепетухин	
Рук. гр.	Закубанский	
Инженер	Иванчьева	

ТП 901-3-226.86 КЖИ 10

Колонна К42-5б

Стадия	Масса	Масштаб
Р	1,1т	1:50
Лист 1	Листов 1	

Гипрокоммунводоканал г. Москва

Формат А4

21687-02

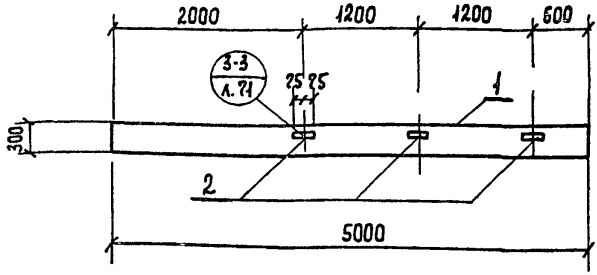

Ведомость расхода стали на дополнительные закладные элементы, кг.

Марка элемента	Изделия закладные						Общий расход
	Арматура класса			Прокат марки			
	AIII			Вст 3 кп 2			
	ГОСТ 5781-82*			ГОСТ 103-76*			
	ф12		Итого	L63×5		Итого	
К42-5б	0.72		0.72	4.32		4.32	5.04

Формат	Зона	Поз.	Обозначение	Наименование	Кол.	Примечание
				Документация.		
			1.423-3 в.1	Железобетонные колонны прямоугольного сечения для одноэтажных производственных зданий без мостовых кранов высотой до 9.6м.		
				Сборочные единицы.		
		1	1.423-3 в.1	Колонна К42-5	1	
		2	1.423-3 в.2	Изделие закладное М1-13	3	

Нач. АСО	Сорокин	
Н. контр.	Грунин	
ГИП	Лепетухин	
Рук. гр.	Закубанский	
Инж.	Богородова	

Т. П. 901-3-226.86 КЖИ II

Колонна К42-5б

Стадия	Масса	Масштаб
Р	1.1т	1:50
Лист 1	Листов 1	

Гипрокоммунводоканал г. Москва

Формат А4

21687-02

ТИПОВОЙ ПРОЕКТ 901-3-226.86 АЛЬБОМ III

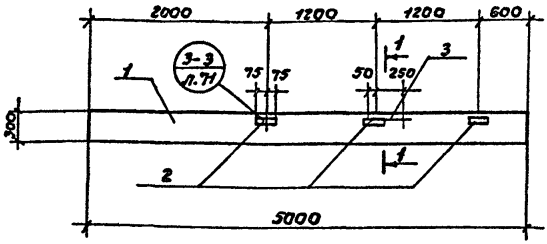

Ведомость расхода стали на дополнительные закладные элементы, кг.

Марка элемента	Изделия закладные										Общий расход
	Арматура класса							Прокат марки			
	AI			AIII				Вст3 кп2			
	ГОСТ 5781-82*			ГОСТ 5781-82*				ГОСТ 8509-72	ГОСТ 103-76*		
	ф6		Итого	ф12	ф14	ф22	Итого	Б63×5	б=10	Итого	
К 42-52	0,2		0,2	0,76	2,0	1,4	4,16	4,32	6,8	11,12	15,5

Формат	Зона	Поз.	Обозначение	Наименование	Кол.	Примечание
				Документация.		
			1.423-3. в.1	Железобетонные колонны прямоугольного сечения для одноэтажных производственных зданий без мостовых кранов высотой до 9,6м.		
				Сборочные единицы		
		1	1.423-3 в.1	Колонна К 42-5	1	
		2	1.423-3 в.2	Изделие закладное М1-13	3	
		3	1.423-3. в.2	Изделие закладное НМ1-1	1	

Инв.№подл. | Подпись и дата | Взам.инв.№

ТП 901-3-226.86 КЖИ. 12

Колонна К 42-52

Стадия	Масса	Масштаб
Р	1,1т	1:50
Лист 1	Листов 1	

Нач.ЛСО	Сорокин	
Н.контр	Грунин	
ГИП	Лепетухин	
Рук.гр	Зайцуданский	
Инж.	Богородова	

Гипрокоммунводоканал г. Москва

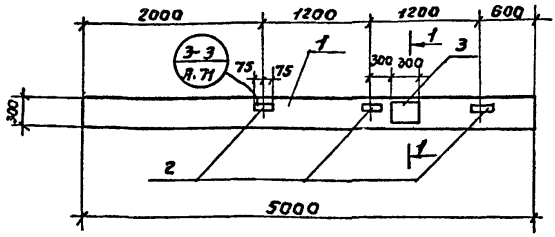

Ведомость расхода стали на дополнительные закладные элементы, кг.

Марка элемента	Изделия закладные											Общий расход
	Арматура класса							Прокат марки				
	AI			AIII				Вст3 кп2				
	ГОСТ 5781-82*			ГОСТ 5781-82*				ГОСТ 8509-72	ГОСТ 103-76*			
	ф6		Итого	ф12	ф14	ф22	Итого	L63×3	δ=10	Итого		
К42-5А	0,2		0,2	0,76	2,0	1,4	4,16	4,32	6,8	11,12		15,5

Формат	Зона	Поз.	Обозначение	Наименование	Кол.	Примечание
				Документация		
			1.423-3 в1	Жел.бетонные колонны прямоугольного сечения для одноэтажных производственных зданий без мостовых кранов высотой до 9,6м.		
				Сборочные единицы.		
		1	1.423-3 в.1	Колонна К42-5	1	
		2	1.423-3 в.2	Изделие закладное М1-13	3	
		3	1.423-3 в.2	Изделие закладное НМ1-1	1	

ТП 901-3-226.86 КЖ.С. 13

Колонна К42-5А

Стадия	Масса	Масштаб
Р.	1,1т	1:50
Лист 1	Листов 1	

Гипрокоммунводоканал г. Москва

Нач.АСО	Сорокин	
Н.контр.	Грунин	
ГИП	Лепетухин	
Рук.гр.	Закуванский	
Инж.	Богородова	

ТИПОВОЙ ПРОЕКТ 901-3-226.86 АЛЬБОМ III

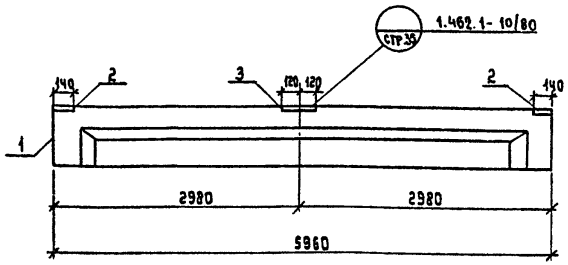

Ведомость расхода стали на дополнительные закладные элементы, кг

Марка элемента	Изделия закладные						Общий расход
	Арматура класса			Прокат марки			
	А-III			Вст 3 кп.2			
	ГОСТ 5781-82*			ГОСТ 103-76*			
	ф8		Всего	б=6		Всего	
1БСТ6-АIVта	0.36		0.36	3.14		3.14	3.50

Формат	Зона	Поз.	Обозначение	Наименование	Кол.	Примечание
				Документация		
			1.462.1-10/80 в.1,2	Балки стропильные железобетонные для покрытий зданий пролетом 9м		
				Сборочные единицы		
		1	1.462.1-10/80.1-1-02	Балка 1БСТ6-3АIVт	1	
		2	1.462.1-10/80.2-110	Изделие закладное М5	2	
		3	1.462.1-10/80.2-100	Изделие закладное М6	1	

Инв.№ подл. | Подпись и дата | Взам. инв.№

Нач. АСО	Сорокин	
Н. контр.	Грунин	
СИП	Лепетухин	
Рук. гр.	Закубанский	
Инженер.	Матвеева	

Т.П 901-3-226.86 К.Ж.И. 14

БАЛКА 1БСТ6-3АIVта

Стадия	Масса	Масштаб
Р	1.15т	1:50
Лист 1	Листов 1	

Гипрокоммунводоканал г. Москва

Формат А4
21687-02

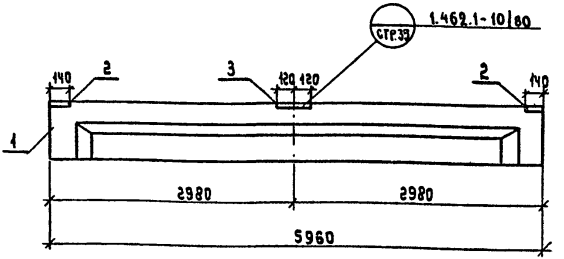

Ведомость расхода стали на дополнительные закладные элементы, кг

Марка элемента	Изделия закладные						Общий расход
	Арматура класса			Прокат марки			
	А-III			Вст3 кп2			
	ГОСТ 5781-82*			ГОСТ 103-76*			
	ф8		Всего	δ=6		Всего	
1БСТ6 - А IV та	0.36		0.36	3.14		3.14	3.50

Формат	Зона	Поз.	Обозначение	Наименование	Кол.	Примечание
				Документация		
			1.462.1-10/80 в.1,2	Балки стропильные железобетонные для покрытий зданий пролет 6 и 9 м		
				Сборочные единицы		
		1	1.462.1-10/80.1-1-03	Балка 1БСТ6-4А IV т	1	
		2	1.462.1-10/80.2-110	Изделие закладное М5	2	
		3	1.462.1-10/80.2-100	Изделие закладное М6	1	

Нач. АСО	Сорокин	
Н. конт.	Грунин	
ГИП	Лепетухин	
Рук. гр.	Закубанский	
Инженер	Матасова	

Т.П 901-3-226.86 КЖИ.15

БАЛКА 1БСТ6-4А IV та

Стадия	Масса	Масштаб
Р	1.15т	1:50
Лист 1	Листов 1	

Гипрокоммунводоканал г. Москва

Формат: А4

ТИПОВОЙ ПРОЕКТ 901-3-226.86 АЛЬБОМ III

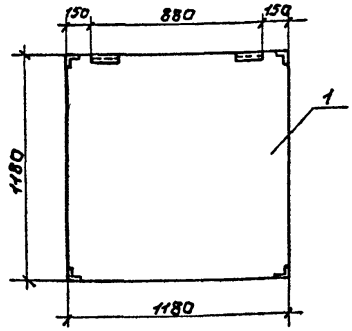

Формат	Зона	Поз.	Обозначение	Наименование	Кол.	Примечание
				Документация		
А4			ОСТУ	Технические условия.		
			1.030.1-1	Стены наружные из однослойных панелей для каркасных общественных зданий, производственных и вспомогательных зданий промышленных предприятий.		
		1	1.030.1-1.1-1 60	Панель 2ПС12.12.20-1л-59	1	

Инв.№ подл. | Подпись и дата | Взам.инв.№

Нач.АСО	Сорокин		
Н.контр.	Грунин		
ГИП	Лепетухин		
Рук.гр.	Закуданский		
Инж.	Ивантьева		

ТП 901-3-226.86 К.ЖС.И.16

Панель стеновая 2ПС12.12.20-11-59-1

Стадия	Масса	Масштаб
Р	0,34т	1:20
Лист 1	Листов 1	

Гипрокоммунводоканал г. Москва

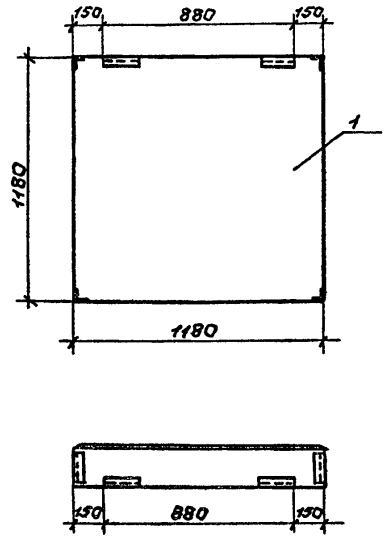

Формат	Зона	Поз.	Обозначение	Наименование	Кол.	Примечание
				Документация		
А4			ОСТУ	Технические условия		
			1.030.1-1	стены наружные изоднослойных панелей для каркасных		
				общественных зданий, производственных и вспомогательных		
				зданий промышленных предприятий.		
		1	1.030.1-1.1-1 60	панель 2пс.12.12.25-1л-59	1	

Нач. АСО	Сорокин	
Н. контр.	Грунин	
ГИП	Лепетухин	
Рук. гр.	Закубанский	
Инж.	Иванцев	

Т.П 901-3-226.86 К.Ж.С.Ц. 17

Панель стеновая 2пс 12.12.25-1л-59-1

Стадия	Масса	Масштаб
Р	0,42т	1:20
Лист 1	Листов 1	

Гипрокоммунводоканал г. Москва

Альбом III

Типовой проект 901-3-226.86

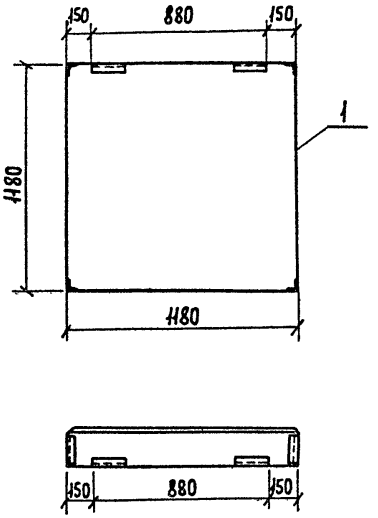

Формат	Зона	Поз.	Обозначение	Наименование	Кол.	Примечание
				Документация		
А4			ООТУ	Технические условия		
			1.030.1-1	Стены наружные из однослойных панелей для каркасных общественных зданий, производственных и вспомогательных зданий промышленных предприятий.		
		1	1.030.1-1.1-1 60	Панель 2ПС 12.12.3.0-1А-59	1	

Т.П. 901-3-226.86 К.Ж.И. 18

Панель стеновая 2ПС 12.12.3.0-1А-59-1

Стадия	Масса	Масштаб
Р	0,5т	1:20
Лист 1	Листов 1	

Нач. АСО	Сорокин	
Н. контр.	Грунин	
ГИП	Лепетухин	
Рук. гр.	Закубанский	
Инж.	Ивантьева	

Гипрокоммунводоканал г. Москва

Инв. № подл. | Подпись и дата | Взам. инв. №

Формат А4

21687-02

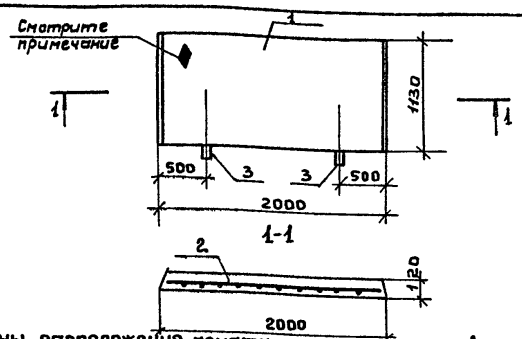

Со стороны расположения арматуры нанести несмываемой краской знак ◆

Ведомость расхода стали на арматурные изделия, кг.

Марка элемента	Изделия закладные						Общий расход
	Арматура класса А-I ГОСТ 5781-82*			Арматура класса А-III ГОСТ 5781-82*			
	ф 6	ф8	Итого	ф14		Итого	
П17-3-1	2.51	0.56	3.07	14.52		14.52	17.6

Формат	Зона	Поз.	Обозначение	Наименование	Кол.	Примечание
				Документация.		
А4			ОО ТУ	Технические условия		
			3.006-2	Сборные железобетонные каналы и тоннели из лотковых элементов.		
				Сборочные единицы.		
		1	3.006-2	Плита П17-3	1	
А4		2	КЖИ 20	Сетка С-1	1	
		3	1.400-9. в.1.	УП1-3	2	

Т.П. 901-3-226.86 КЖИ. 19

Плита П17-3-1

Стадия	Масса	Масштаб
Р	678	1:25
Лист 1	Листов 1	

Пипрокоммунводоканал г. Москва

Нач. АСО	Сорокин	
Н.контр.	Грунин	
ГИП	Лепетухин	
Рук. гр.	Закубанский	
Инжен.	Власова	

АЛЬБОМ III

ТИПОВОЙ ПРОЕКТ 901-3-226.86

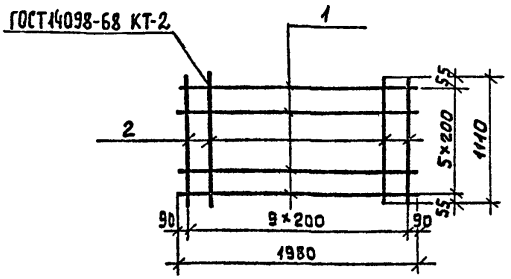

Формат	Зона	Поз.	Обозначение	Наименование	Кол.	Примечание
				Документация.		
А4			00 ТУ	Технические условия.		
				Детали.		
Б.Ч.		1	КЖИ 20.1	ф 14 А III ГОСТ 5781-82* L=1980	6	
Б.Ч.		1	КЖИ 20.2	ф 6 А I ГОСТ 5781-82* L=1110	10	

Инв.№ подл. | Подпись и дата | Взам. инв.№

Нач. АСО	Сорокин	
Н. Контр.	Грунин	
ГИП	Лепетухин	
Рук. гр.	Закубанский	
Инжен.	Власова	

Т.П. 901-3-226.86 КЖИ. 20

Сетка арматурная С-1

Стадия	Масса	Масштаб
Р	16.8	1:25
Лист 1	Листов 1	

Гипрокоммунводоканал г. Москва

21687-02

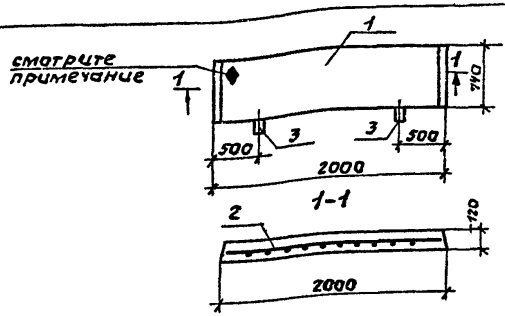

Со стороны расположения арматуры нанести несмываемой краской знак ◆

Ведомость расхода стали на арматурные изделия.

Марка элемента	Изделия закладные							Общий расход
	Арматура класса А-I ГОСТ 5781-82*				Арматура класса А-III ГОСТ 5781-82*			
	ф6	ф8		Итого	ф14		Итого	
П5-8-1	1,64	0,56		2,2	9,7		9,7	12

Формат	Зона	Поз.	Обозначение	Наименование	Кол.	Примечание
				Документация		
А4			ООТУ	Технические условия		
			3.006-2	сборные жел.бетонные каналы и тоннели из лотковых элементов		
				Сборочные единицы		
		1	3.006-2	Плита П-5-8	1	
А4		2	КЖИ 22	Сетка С-2	1	
		3	1.400-9 В.1	УП1-3	2	

ТП 901-3-226.86 КЖСИ. 21

Плита П5-8-1

Стадия	Масса	Масштаб
Р	444	1:25
Лист 1	Листов 1	

Нач.ЛСО	Сорокин	
Н.контр.	Грунин	
ГИП	Лепетухин	
Рук.гр.	Закубанский	
Инж.	Власова	

Гипракоммунводоканал г. Москва

21687-02

ТИПОВОЙ ПРОЕКТ 901-3-226.86 АЛЬБОМ III

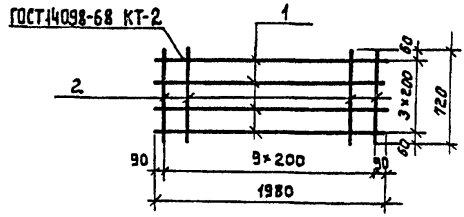

Формат	Зона	Поз.	Обозначение	Наименование	Кол.	Примечание
				Документация.		
А4			00 ТУ	Технические условия		
				Детали.		
Б.Ч.		1	КЖИ 22.1	ф 14 AIII ГОСТ 5781-82* L=1980	4	
Б.Ч.		2	КЖИ 22.2	ф 6 AI ГОСТ 5781-82* L=720	10	

Взам. инв. № | Подпись и дата | Инв. № подл.

Нач. АСО	Сорокин	
Н. контр.	Грунин	
ГИП	Лепетухин	
Рук. гр.	Закубанский	
Инжен.	Власова	

Т.П. 901-3-226.86 КЖИ. 22

Сетка арматурная С-2.

Стадия	Масса	Масштаб
Р	11.2	1:25
Лист 1	Листов 1	

Гипрокоммунводоканал г. Москва

21687-02

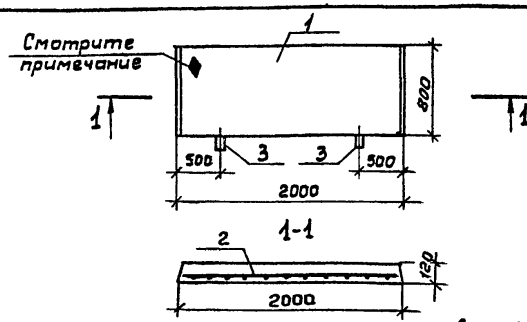

Со стороны расположения арматуры нанести несмываемой краской знак ◣.

Ведомость расхода стали на арматурные изделия, кг.

Марка элемента	Изделия закладные							Общий расход
	Арматура класса А-I ГОСТ 5781-82*				Арматура класса А-III ГОСТ 5781-82*			
	ф6	ф8		Итого	ф14		Итого	
ПБ-15-1	1.78	0.56		2.34	9.7		9.7	12.04

Формат	Зона	Поз.	Обозначение	Наименование	Кол.	Примечание
				Документация.		
А4			ОСТУ	Технические условия.		
			3.006-2	Сборные железобетонные каналы и тоннели из лотковых элементов.		
				Сборочные единицы.		
		1	3.006-2	Плита ПБ-15	1	
А4		2	КЖИ24	Сетка С-3	1	
		3	1.400-9 в.1	УП1-3	2	

ТП 901-3-226.86 КЖИ. 23

Плита ПБ-15-1

Стадия	Масса	Масштаб
Р	480	1:25
Лист 1	Листов 1	

Нач. ЯСО	Сорокин	
Н.контр.	Грунин	
ГИП	Лепетухин	
Рук.гр.	Закубанский	
Инжен.	Власова	

Гипрокоммунводоканал г. Москва

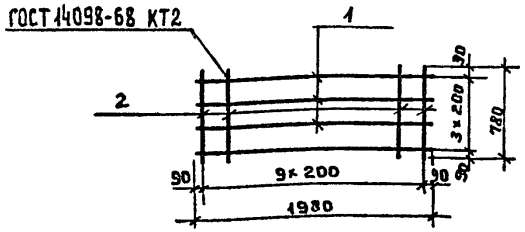

Формат	Зона	Поз.	Обозначение	Наименование	Кол.	Примечание
				Документация.		
А4			ООТУ	Технические условия.		
				Детали.		
Б.Ч.		1	КЖИ 24.1	ф14 A III ГОСТ 5781-82* L=1980	4	4
Б.Ч.		2	КЖИ 24.2	ф6 AI ГОСТ 5781-82* L=780	10	10

Инв. № подл. | Подпись и дата | Взам. инв. №

Нач. ЯСО	Сорокин	
Н. контр.	Грунин	
ГИП	Лепетухин	
Рук. гр.	Закубанский	
Инжен.	Власова	

ТП 901-3-226.86 КЖИ. 24

Сетка арматурная С-3.

Стадия	Масса	Масштаб
Р	11.3	1:25
Лист 1	Листов 1	

Гипрокоммунводоканал г. Москва

21687-02

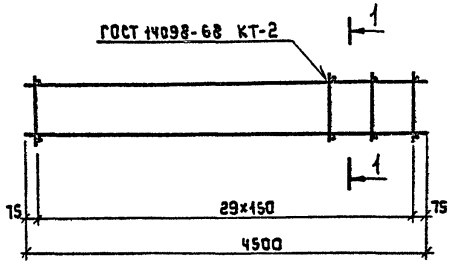

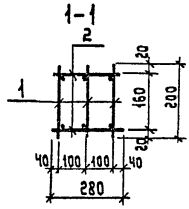

Формат	Зона	Поз.	Обозначение	Наименование	Кол.	Примечание
				Документация		
А4			ООТУ	Технические условия		
				Сборочные единицы и детали		
А4		1	КЖИ 25	Каркас плоский Кр-1	3	11,09
Б.ч.		2	КЖИ.25.1	ф6АI ГОСТ 5781-82* L=280	60	0,06

Нач. АСО	Сорокин	
Н. контр.	Грунин	
ГИП	Лепетухин	
Рук. гр.	Закубанский	
Инженер	Власова	

Т. П. 901-3-226.86 К.Ж.И.25

Пространственный каркас КП-1.

Стадия	Масса.	Масштаб
Р	36,87	1:20
Лист 1	Листов 1	

Гипрокоммунводоканал г. Москва

21687-02

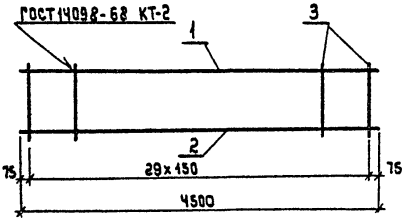

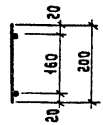

Формат	Зона	Поз.	Обозначение	Наименование	Кол.	Примечание
				Документация		
А4			ООТУ	Технические условия		
				Детали		
Б.ч.		1	КЖИ 26.1	ф10 AIII ГОСТ 5781-82* L=4500	1	2.78
Б.ч.		2	КЖИ 26.2	ф16 AIII ГОСТ 5781-82* L=4500	1	7.11
Б.ч.		3	КЖИ 26.3	ф6 AI ГОСТ 5781-82* L=200	30	0.04

Взам. инв. №

Подпись и дата

Инв. № подл.

Нач. АСО	Сорокин	
Н. контр	Грунин	
ГИП	Лелетухин	
Рук. гр.	Закубанский	
Инженер	Власова	

Т.П. 901-3-226.86 КЖ.И 26

КАРКАС ПЛОСКИЙ КР-1

Стадия	Масса	Масштаб
Р	11,09	
Лист 1	Листов 1	

ГИПРОКОММУНВОДОКАНАЛ г. Москва.

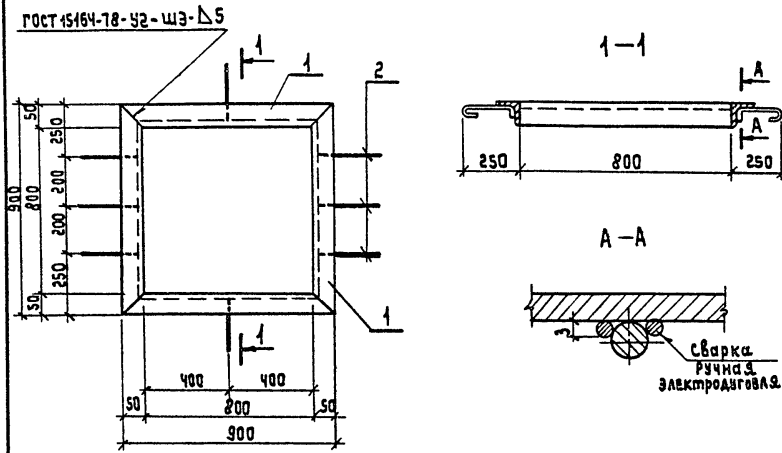

Формат	Зона	Поз.	Обозначение	Наименование	Кол.	Примечание
				Документация		
А4			ООТУ	Технические условия		
				Детали		
Б.Ч		1	КЖИ 27.1	Уголок 50х50х5 ГОСТ 8509-72 / В Ст3-2 ГОСТ 535-79	4	3.42
Б.Ч		2	КЖИ 27.2	ф8 АI ГОСТ 5781-82* в=300	8	0.12

Нач. АСО	Сорокин	
Н. контр.	Грунин	
РИП	Лепетухин	
Рук. гр.	Закубанский	
Инженер	Власова	

Т.П. 901-3-226.86 К.Ж.И.27

Изделие закладное МН-1

Стадия	Масса	Масштаб
Р	14.64	1:20
Лист 1	Листов 1	

Сипрокоммунводоканал г. Москва

ТИПОВОЙ ПРОЕКТ 901-3-226.86 АЛЬБОМ III

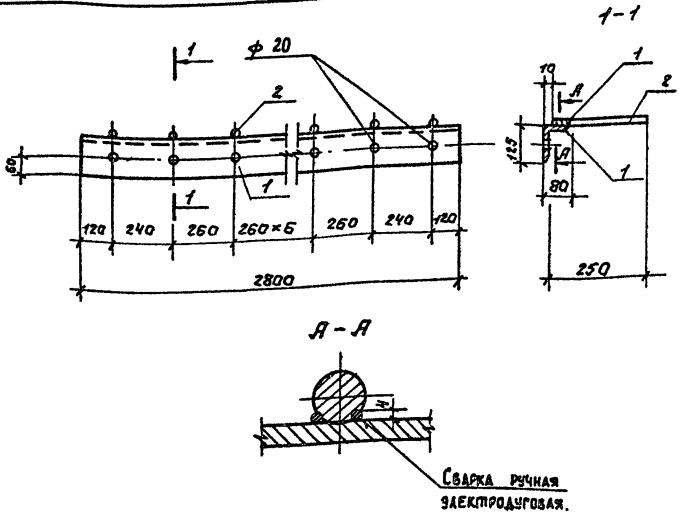

Формат	Зона	Поз.	Обозначение	Наименование	Кол.	Примечание
				Документация		
А4			ООТУ	Технические условия		
				Сборочные единицы и детали		
Б4		1	КЖЦ 28.1	Уголок 125×80×10 ГОСТ 8509-72 Ст3-2 ГОСТ 535-79*	1	
			КЖЦ 28.2			
Б4		2		ф10 AIII ГОСТ 3781-82* ℓ=250	11	

Инв. № подл. | Подпись и дата | Взам. инв. №

Нач. АСО	Саркисян	
Н. контр.	Гунин	
ГИП	Лепетухин	
Рук. гр.	Закусанский	
Инж.	Богородова	

ТП 901-3-226.86 КЖЦ.28

Изделие закладное МН-2

Стадия	Масса	Масштаб
Р	45,1	1:50
Лист 1	Листов 1	

Гипрокоммунводоканал г. Москва

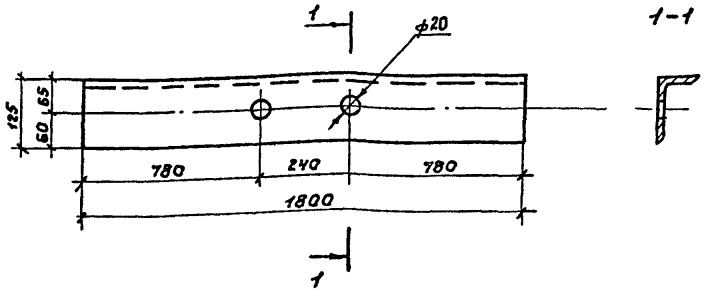

Нач. АСО	Сорокин		
Н. контр.	Грунин		
ГИП	Лепетухин		
Рук. гр.	Закуванский		
Инж.	Власова		

ТП 901-3-226.86 К.Ж.И. 29

Изделие закладное МН-3

Стадия	Масса	Масштаб
Р	27,9	1:20
Лист 1	Листов 1	

Уголок 125×80×8 ГОСТ 8509-72 / Ст3-2 ГОСТ 535-79*

Гипрокоммунводоканал г. Москва

ТИПОВОЙ ПРОЕКТ 901-3-226.86 АЛЬБОМ III

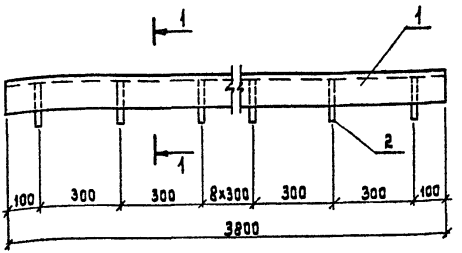

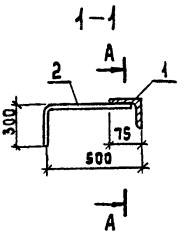

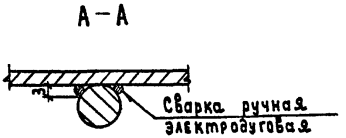

Формат	Зона	Поз.	Обозначение	Наименование	Кол.	Примечание
				Документация		
А4			ООТУ	Технические условия		
				Сборочные единицы		
Б.Ч		1	КЖИ 30.1	Уголок 75×75×5 ГОСТ 8509-72 / Ст3-2 ГОСТ 535-79*	1	
Б.Ч		2	КЖИ 30.2	ф 8 А-III ГОСТ 5781-82* ℓ=800	13	

Взам. инв. №

Подпись и дата

Инв. № подл.

Т.П. 901-3-226.86 К.Ж.И.30

ИЗДЕЛИЕ ЗАКЛАДНОЕ МН-4

Стадия	Масса	Масштаб
Р	26.15	1:20
Лист 1	Листов 1	

Нач. АСО	Сорокин	
Н. контр.	Грунин	
ГИП	Лепетухин	
Рук. гр.	Закубанский	
Инжен.	Власова	

Гипрокоммунводоканал г. Москва

21687-02

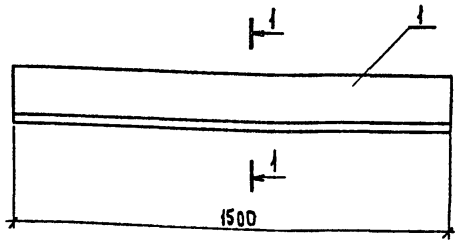

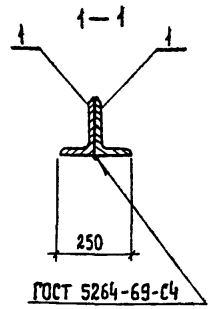

ГОСТ 5264-69-С4

Формат	Зона	Поз.	Обозначение	Наименование	Кол.	Примечание
				Документация		
А4			ООТУ	Технические условия		
				Детали		
Б.Ч		1	КЖИ 31.1	Уголок 125×80×7 ГОСТ 8510-72 / Вст3-2 ГОСТ 535-79*	2	

Т.П 901-3-226.86 КЖС.И.31

Изделие закладное Мн-5

Стадия	Масса	Масштаб
Р	26.4	1:10
Лист 1	Листов 1	

Нач. АСО	Сорокин	
Н. Контр.	Грунин	
ГИП	Лепетухин	
Рук. гр.	Закубанский	
Ст. инж.	Громова	

Гипрокоммунводоканал г. Москва

ТИПОВОЙ ПРОЕКТ 901-3-226.86 АЛЬБОМ III

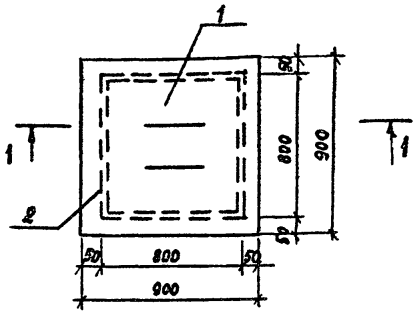

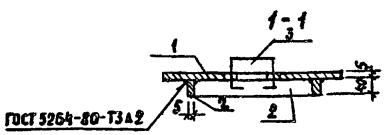

Формат	Зона	Поз.	Обозначение	Наименование	Кол.	Примечание
				Документация		
А4			ООТУ	Технические условия		
				Детали		
Б4		1	КЖИ 32.1	лист. ромб. к 5,0х900х900 б ст3сп ГОСТ 8568-77	1	
Б4		2	КЖИ 32.2	Полка 5х40 ГОСТ 103-76 / в ст3кп2-7 ГОСТ 535-79 L=800	4	
Б4		3	КЖИ 32.3	ф8АI ГОСТ 5781-82* L=700	2	

Инв.№ | Взам.инв.№ | Подпись и дата

ТП 901-3-226.86 КЖИ. 32

Щит металлический Щ-1.

Стадия	Масса	Масштаб
Р	37.8	1:20
Лист 1	Листов 1	

Нач.ЛСО Сорокин

Рук.гр. Закуванский

Инж. Власова

Гипрокоммунводоканал г. Москва

gost.e-ecolog.ru