ТИПОВОЙ ПРОЕКТ

901-3-225.86

СТАНЦИЯ УМЯГЧЕНИЯ И ОБЕЗЖЕЛЕЗИВАНИЯ ПОДЗЕМНЫХ ВОД С УСТАНОВКОЙ ЗАВОДСКОГО ИЗГОТОВЛЕНИЯ ТИПА „СТРУЯ" ПРОИЗВОДИТЕЛЬНОСТЬЮ 100 м³/сутки

Альбом III

Строительные изделия

21686-02

gost.e-ecolog.ru

Госстрой СССР
ЦЕНТРАЛЬНЫЙ ИНСТИТУТ ТИПОВОГО ПРОЕКТИРОВАНИЯ
Свердловский филиал
620062, г.Свердловск-62, ул.Чебышева,4
Заказ №2852 Инв.№ 21686-02 тираж 150
Сдано в печать 5.05 1987 цена 0-59

ТИПОВОЙ ПРОЕКТ

901-3-225.86

СТАНЦИЯ УМЯГЧЕНИЯ И ОБЕЗЖЕЛЕЗИВАНИЯ ПОДЗЕМНЫХ ВОД С УСТАНОВКОЙ ЗАВОДСКОГО ИЗГОТОВЛЕНИЯ ТИПА "СТРУЯ" ПРОИЗВОДИТЕЛЬНОСТЬЮ 100 м³/сутки

СОСТАВ ПРОЕКТА

Альбом I Пояснительная записка
Альбом II Архитектурно-строительные, технологические, санитарно-технические, электротехнические решения
Альбом III Строительные изделия
Альбом IV Нестандартизированное оборудование
Альбом V Ведомости потребности в материалах
Альбом VI Спецификации оборудования
Альбом VII Сметы

Альбом III

РАЗРАБОТАН
ПРОЕКТНЫМ ИНСТИТУТОМ
ГИПРОКОММУНВОДОКАНАЛ
ГЛАВНЫЙ ИНЖЕНЕР ИНСТИТУТА Н.Г.Хазиков
ГЛАВНЫЙ ИНЖЕНЕР ПРОЕКТА Е.А.Артемов

УТВЕРЖДЕН МЖКХ РСФСР
ПРИКАЗ №II-ГД от 7.8. 1986 г.
РАБОЧИЕ ЧЕРТЕЖИ ВВЕДЕНЫ В ДЕЙСТВИЕ "ГИПРОКОММУНВОДОКАНАЛ"
ПРИКАЗ №118 от 7.8 1986 г.

21686-02

ТИПОВОЙ ПРОЕКТ 901-3-225.86 АЛЬБОМ III

Содержание альбома.

Обозначение	Наименование	Стр.
	Содержание.	
	Изделия марки АРИ.	
АРИ. 10	Люк ЛМ 1	4
АРИ. 10 сб	Люк ЛМ 1. Сборочный чертеж.	5
	Изделия марки КЖИ.	
Т.П.901-3-225.86 ООТУ	Технические условия	6
КЖИ. 1	Колонна К 42-5а	7
КЖИ. 2	Колонна К 42-5б	8
КЖИ. 3	Колонна К 42-5в	9
КЖИ. 4	Колонна К 42-5г	10
КЖИ. 5	Балка 1БСТ 6-3АIVт-Та	11
КЖИ. 6	Балка 1БСТ 6-4АIVт-Та	12
КЖИ. 7	Панель стеновая 2ПС 12.12.2.0-1л-59-1	13
КЖИ. 8	Панель стеновая 2ПС 12.12.2.5-1л-59-1	14
КЖИ. 9	Панель стеновая 2ПС 12.12.3.0-1л-59-1	15
КЖИ. 10	Плита покрытия ПВ 4-3АIVт-а	16
КЖИ. 11	Плита покрытия ПВ 4-4АIVт-а	17
КЖИ. 12	Плита покрытия ПГ-3АIVт-а	18
КЖИ. 13	Плита покрытия ПГ-4АIVт-а	19
КЖИ. 14	Консоль К-1	20
КЖИ. 15	Каркас пространственный КП-1	21
КЖИ. 16	Каркас плоский КР-1	22
КЖИ. 17	Каркас пространственный КП-2	23

Инв. № подл. | Подпись и дата | Взам. инв. №

Обозначение		Наименование	стр.
Т.П. 901-3-225.86	Кжи 18	Каркас плоский КР-2	24
Т.П. 901-3-225.86	Кжи 19	Изделие закладное МН-1	25
Т.П. 901-3-225.86	Кжи 20	Изделие закладное МН-2	26
Т.П. 901-3-225.86	Кжи 21	Изделие закладное МН-3	27
Т.П. 901-3-225.86	Кжи 22	Изделие закладное МН-4	28
Т.П. 901-3-225.86	Кжи 23	Щит металлический Щ-1	29

Альбом

Типовой проект 901-3-225.86

Формат	Зона	Поз.	Обозначение	Наименование	Кол	Примеч.
				Документация		
А4			Т.П 901-3-225.86АРИ.10 СБ	Сборочный чертеж		
				Детали		
				ГОСТ 8486-66		
Б.Ч.		1	Т.П. 901-3-225.8 6АРИ11	Брусок 75×147 ℓ=1010	2	
Б.Ч		2	Т.П. 901-3-225.86 АРИ 12	Брусок 75×147 ℓ=860	2	
Б.Ч		3	Т.П. 901-3-225.86 АРИ13	Брусок 74×104 ℓ=750	2	
Б.Ч		4	Т.П. 901-3-225.86 АРИ14	Брусок 74×104 ℓ=900	2	
Б.Ч		5	Т.П. 901-3-225.86 АРИ15	Доска 22×113 ℓ=716	10	
				Стандартные изделия		
		6		Петля накладная		
				ГОСТ 5088-78	2	
		7		Ручка-скоба ГОСТ 5087-80	1	
		8		Замок цилиндрический		
				ГОСТ 19091-82	1	
				Материалы		
		9		Асбестовый картон		
				ГОСТ 2850-80	0.9	м²
		10		Стекловата		
				ГОСТ 10499-78	0.9	м²
		11		Прокладка герметизи-		
				рующая из пористой		
				резины ГОСТ 7338-77	3.32	п.м.
		12		Оцинкованная сталь		
				ГОСТ 7118-78	3.5	м²

Инв.№ подл. | Подпись и дата | Взам. инв.№

Нач. отд.	Сорокин	
Н. контр.	Лапин	
ГИП	Лепетухин	
ГАП	Лазарев	
Рук. гр. арх.	Розенберг	
Ст. арх.	Дорофеева	

ТП 901-3-225.86 АРИ-10

Люк ЛМ1

Стадия	Лист	Листов
Р	1	1

Гипрокоммунводоканал г. Москва

Формат А4

ЛМ1

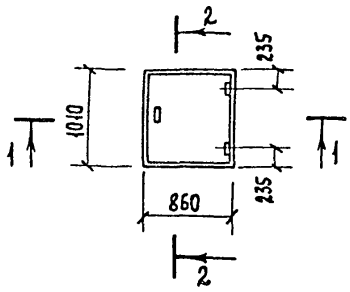

2-2

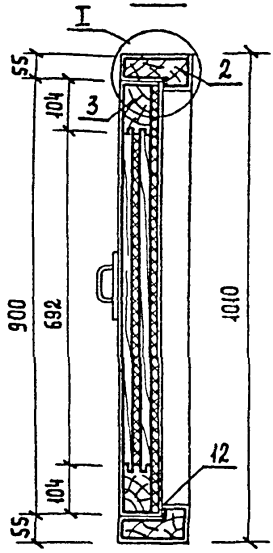

1-1

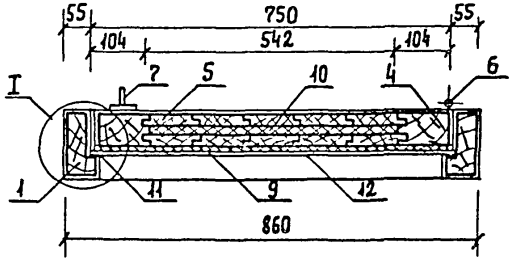

I

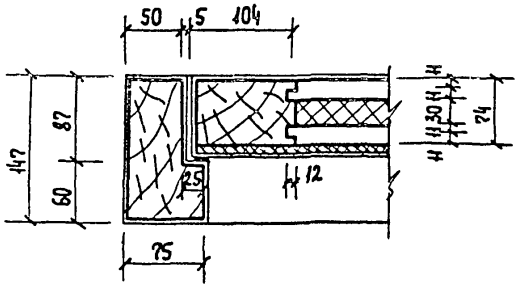

Нач. отд.	Сорокин		
Н. контр.	Г. Апин		
ГИП	Логлетухин		
ГАП	Лазарев		
Рук. гр. арх.	Розенберг		
Ст. арх	Лорофеева		

ТП 901-3-225.86 АРИ. 10 СБ

Люк ЛМ1
Сборочный чертеж

Стадия	Масса	Масштаб
Р	30.0	м 1:5 м 1:10
Лист 1	Листов 1	

Гипрокоммунводоканал г. Москва

Формат А4

1. Сварку арматуры и закладных изделий выполнять в соответствии с инструкцией по сварке соединений арматуры и закладных деталей железобетонных конструкций (СН 393-78)
2. Закладные детали изготовлять в соответствии с инструкцией по технологии изготовления и установки стальных закладных деталей в сборных железобетонных и бетонных изделиях (СН 393-65*).
3. Для закладных деталей применять прокатную углеродистую сталь Вст3 и П2 по ГОСТ 103-76* для сварных конструкций.
4. Плоские арматурные каркасы должны изготовляться при помощи контактной точечной сварки всех пересечений в соответствии с требованиями ГОСТ 14098-68.
5. Объединение плоских каркасов в пространственные необходимо производить в кондукторах при помощи электросварных клещей.
6. Испытание соединений арматурных и закладных изделий и оценку их качества производить по ГОСТ 10922-75.
7. Арматурную сталь классов AI и AIII принимать по ГОСТ 5781-82*.
8. Стеновые панели 2ПС 12.12.2.0-1А-59-1 ÷ 2ПС 12.12.3.0-1А-59-1 отличаются от типовых по серии 1.030.1-1 вып. 0-0÷1-1, расположением закладных деталей.

Типовой проект 901-3-225.86 Альбом III

Инв.№ подл. | Подпись и дата | Взам.инв.№

		Т.П. 901-3-225.86	ООТУ
Нач. АСО	Сорокин	Технические условия.	Стадия: Р; Лист: 1; Листов: 1
Н.контр.	Грунин		
ГИП	Лепетухин		
Рук. гр.	Закуванский		Гипрокоммунводоканал г. Москва.
Инжен.	Иванчьева		

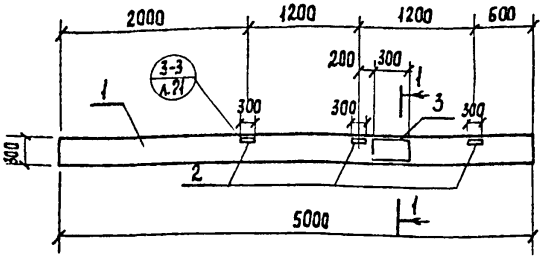

1-1

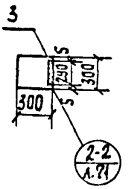

Ведомость расхода стали на дополнительные закладные элементы, кг.

Марка элемента	Изделия закладные										Общий расход
	Арматура класса							Прокат марки			
	AI			AIII				Вст 3 кп. 2			
	ГОСТ 5781-82*			ГОСТ 5781-82*				ГОСТ 8509-72	ГОСТ 103-76*		
	ф6		Итого	ф12	ф14	ф22	Итого	L63×5	δ=10	Итого	
К42-5а	0.2		0.2	0.72	2.0	1.4	4.12	4.32	6.8	11.12	15.44

Формат	Зона	Позиция	Обозначение	Наименование	Кол.	Примеч.
				Документация		
			1.423-3 в.1	Железобетонные колонны прямоугольного сечения для одноэтажных производственных зданий без мостовых кранов высотой до 9,6м		
				Сборочные единицы		
		1	1.423-3 в.1	Колонна К42-5	1	
		2	1.423-3 в.2	Изделие закладное М1-13	3	
		3	1.423-3 в.2	Изделие закладное НМ1-1	1	

ТП 901-3-225.86 КЖИ 1

Нач. АСО	Сорокин	
Н. контр.	Грунин	
ГИП	Лепетухин	
Рук. гр.	Закубанский	
Инжен.	Власова	

Колонна К42-5а

Стадия	Масса	Масштаб
РП	1.1 т	1:50
Лист 1	Листов 1	

Гипрокоммунводоканал г. Москва

Формат А4

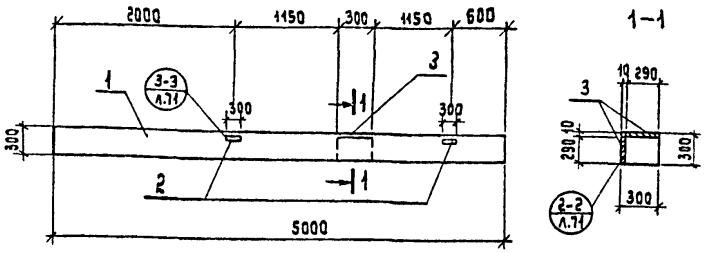

Ведомость расхода стали на дополнительные закладные элементы, кг

Марка элемента	Изделия закладные							Прокат марки			Общий расход
	Арматура класса							Вст3 кп2			
	AI			AIII				ГОСТ 8509-72	ГОСТ 103-76*		
	ф6		Итого	ф12	ф14	ф22	Итого	L63×5	δ=10	Итого	
К-42-5б	0.4		0.4	0.48	4.0	2.80	7.28	2.88	13.60	16.48	24.20

Формат	Зона	Поз.	Обозначение	Наименование	Кол.	Примечание
				Документация		
			1.423-3 в.1	Железобетонные колонны прямоугольного сечения для одноэтажных производственных зданий без мостовых кранов высотой до 9.6м		
				Сборочные единицы		
		1	1.423-3 в.1	Колонна К42-5	1	
		2	1.423-3 в.2	Изделие закладное М1-13	2	
		3	1.423-3 в.2	Изделие закладное НМ1-1	2	

Инв. № подл. | Подпись и дата | Взам. инв. №

Нач. АСО	Сорокин	
Н. контр.	Грунин	
ГИП	Лепетухин	
Рук. гр.	Закубанский	
Инженер	Власова	

ТП 901-3-225.86 КЖИ 2

Колонна К42-5б

Стадия	Масса	Масштаб
Р.П	1.1т	1:50
Лист 1	Листов 1	

Гипрокоммунводоканал г. Москва

Формат А4

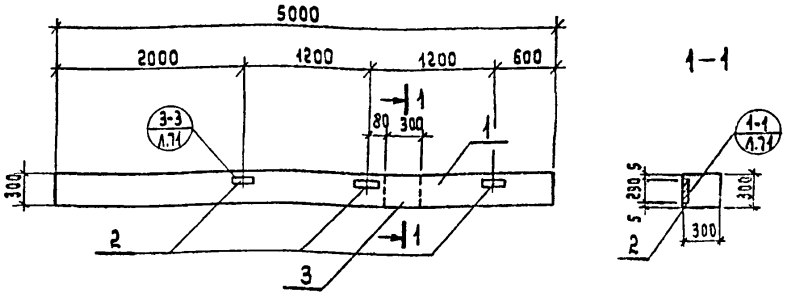

Ведомость расхода стали на дополнительные закладные эл-ты, кг

Марка элемента	Изделия закладные											Общий расход
	Арматура класса							Прокат марки				
	A I			A III				Вст3 кп.2				
	ГОСТ 5781-82*			ГОСТ 5781-82*				ГОСТ 8509-72		ГОСТ 103-76*		
	ф6		Итого	ф12	ф14	ф22	Итого	L63×5	δ=10	Итого		
КЧ2-5б	0.2		0.2	0.72	2.0	1.4	4.12	4.32	6.8	11.12		15.44

Формат	Зона	Поз.	Обозначение	Наименование	Кол.	Примеч.
				Документация		
			1.423-3 в.1	Железобетонные колонны прямоугольного сечения для одноэтажных производственных зданий без мостовых кранов высотой до 9.6 м.		
				Сборочные единицы		
		1	1.423-3 в.1	Колонна КЧ2-5	1	
		2	1.423-3 в.2	Изделие закладное М1-13	3	
		3	1.423-3 в.2	Изделие закладное НМ1-1	1	

Нач. ДСО	Сорокин	
Н. контр.	Грунин	
ГИП	Лепетухин	
Рук. груп.	Закубанский	
Инженер	Власова	

ТП 901-3-225.86 КЖС.И. 3

Колонна КЧ2-5в

Стадия	Масса	Масштаб
Р.П	1.1т	1:50
Лист 1	Листов 1	

Гипрокоммунводоканал г. Москва

Формат А4

Альбом III

Типовой проект 901-3-225.86

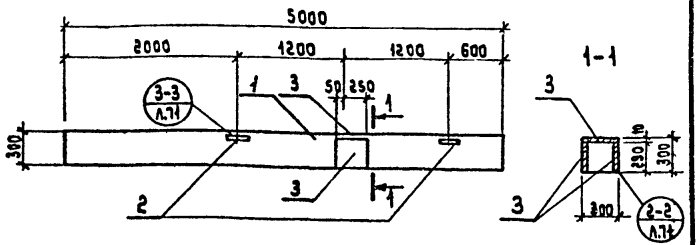

Ведомость расхода стали на дополнительные закладные элементы, кг.

Марка элемента	Изделия закладные										Общий расход
	Арматура класса							Прокат марки			
	А-I			А-III				Вст3кп2			
	ГОСТ 5781-82*			ГОСТ 5781-82*				ГОСТ 8509-72	ГОСТ 103-76*		
	ф6		Итого	ф12	ф14	ф22	Итого	L63х5	δ=10	Итого	
КЧ2-5г	0.6		0.6	0.48	6.0	4.2	10.10	2.88	20.4	23.30	54.60

Формат	Зона	Поз.	Обозначение	Наименование	Кол.	Примечание
				Документация		
			1.423-3 в.1	Железобетонные колонны прямоугольного сечения для одноэтажных производственных зданий без мостовых кранов высотой до 9.6 м		
				Сборочные единицы		
		1	1.423-3 в.1	Колонна КЧ2-5	1	
		2	1.423-3 в.2	Изделие закладное М1-13	2	
		3	1.423-3 в.2	Изделие закладное НМ1-1	3	

Взам.инв.№

Подпись и дата

Инв.№ подл.

Нач.отд	Сорокин	
Н.контр	Грунин	
ГИП	Лепетухин	
Рук.гр.	Закубанский	
Инж.	Матасова	

Т.П.901-3-225.86 КЖИ.Ч

Колонна КЧ2-5г

Стадия	Масса	Масштаб
Р	1,1т	1:50
Лист 1	Листов 1	

Гипрокоммунводоканал г. Москва

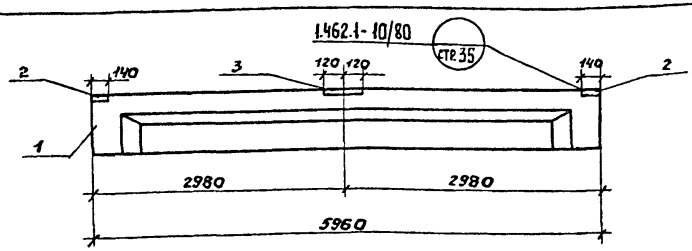

Ведомость расхода стали на дополнительные закладные элементы, кг.

Марка элемента	Изделия закладные						Общий расход
	Арматура класса			Прокат марки			
	А-III			Вст3. кп2			
	ГОСТ 5781-82*			ГОСТ 103-76*			
	ф8		Всего	δ=6		Всего	
1БСТ6-3.А$\overline{IV}$т-а	0,36		0,36	4.14		4,14	4,50

Формат	Зона	Поз.	Обозначение	Наименование	Кол.	Примечание
				Документация		
			1.462.1-10/80 в.1,2	Балки стропильные железобетонные для покрытий зданий пролетами 6 и 9м.		
				Сборочные единицы		
		1	1.462.1-10/80.1-1-02	Балка 1БСТ6-3.А$\overline{IV}$т	1	
		2	1.462.1-10/80.2-100	Изделие закладное М5	2	
		3	1.462.1-10/80.2-110	Изделие закладное М6	1	

Т.П 901-3-225.86 КЖИ 5

Балка 1БСТ6-3.А$\overline{IV}$т-а

Стадия	Масса	Масштаб
Р	1,15т	1:50
Лист 1	Листов 1	

Гипрокоммунводоканал г. Москва

Нач.ЛСА	Сорокин	
Н.контр.	Грунин	
ГИП	Лепетухин	
Рук.гр.	Закубанский	
Инж.	Власова	

ТИПОВОЙ ПРОЕКТ 901-3-225.86 АЛЬБОМ III

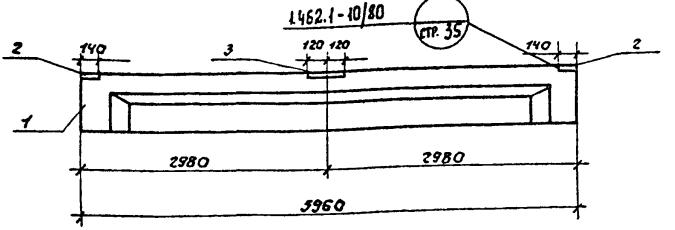

Ведомость расхода стали на дополнительные закладные элементы, кг.

Марка элемента	Изделия закладные						общий расход
	Арматура класса			Прокат марки			
	A-III			Вст. 3 кп. 2			
	ГОСТ 5781-82*			ГОСТ 103-76*			
	ф8		всего	δ=6		всего	
1БСТ6-4АIVта	0,36		0,36	4,14		4,14	4,50

формат	зона	поз.	Обозначение	Наименование	Кол.	Примечание
				Документация.		
			1.462.1-10/80 В1,2	Балки стропильные желе		
				забетонные для покрытий зда		
				ний с пролетами 6 и 9м.		
				Сборочные единицы.		
		1	1.462.1-10/80.1-1-03	Балка 1БСТ6-4АIIIт	1	
		2	1.462.1-10/80.2-100	Изделие закладное М5	2	
		3	1.462.1-10/80.2-110	Изделие закладное М6	1	

Инв. № подл. | Подпись и дата | Взам. инв. №

Нач. АСО	Сорокин	
Н. контр.	Грунин	
ГИП	Лепетухин	
Рук. гр.	Закубанский	
Инж.	Власова	

Т.П 901-3-225.86 КЖИ 6

Балка 1БСТ6-4АIVт-а

Стадия	Масса	Масштаб
Р	1,15т	1:50
Лист 1	Листов 1	

Гипрокоммунводоканал г. Москва

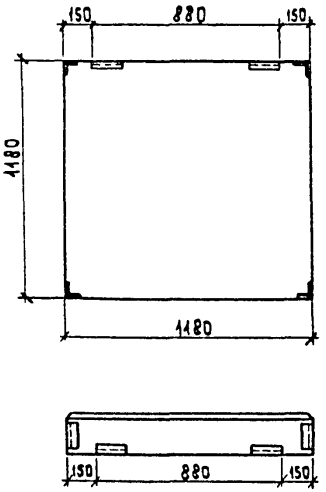

Формат	Зона	Поз.	Обозначение	Наименование	Кол.	Примечание
				Документация		
А4			ООТУ	технические условия		
			1.030.1-1 вып 0-2	Стены наружные из однослойных панелей для каркасных общественных зданий, производственных и вспомогательных зданий промышленных предприятий		
		1	1.030 1-1.1-1 60	ПАНЕЛЬ 2ПС12.12.2.0-1А-59	1	

Т.П.901-3-225.86 К.Ж.И.7

ПАНЕЛЬ СТЕНОВАЯ 2ПС 12.12.2.0-1А-59-1.

Стадия	Масса	Масштаб
Р	0.34т	1:25
Лист 1	Листов 1	

Нач. АГО	Сорокин	
Н. контр.	Грунин	
ГИП	Лепетухин	
Рук. гр.	Закубанский	
Инжен	Иванитьева	

Гипрокоммунводоканал г. Москва

Типовой проект 901-3-225.86 Альбом III

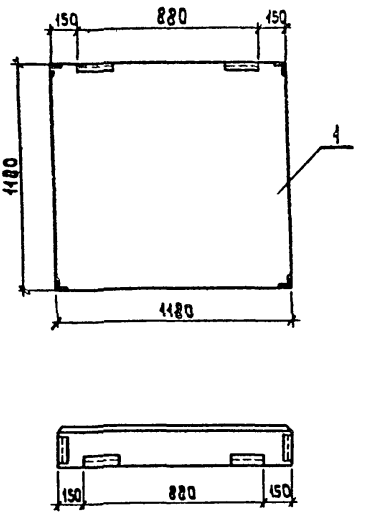

Формат	Зона	Поз.	Обозначение	Наименование	Кол.	Примечание
				Документация		
А4			ОСТУ	Технические условия		
			1.030.1-1 вып. 0-2	Стены наружные из однослойных панелей для каркасных общественных зданий, производственных и вспомогательных зданий промышленных предприятий.		
		1	1.030.1-1.1-1 60	Панель 2ПС12.12.2.5-1А-59	1	

Взам. инв. №

Подпись и дата

Инв. № подл.

Нач. АСО	Сорокин	
Н. контр	Грунин	
ГИП	Лепетухин	
Рук. гр.	Закубанский	
Инжен.	Ивонтьева	

Т.П.901-3-225.86 К.Ж.И.8

Панели стеновые 2ПС12.12.2.5-1А-59-1.

Стадия	Масса	Масштаб
Р	0,42т	1:25
Лист 1	Листов 1	

Гипрокоммунводоканал г. Москва

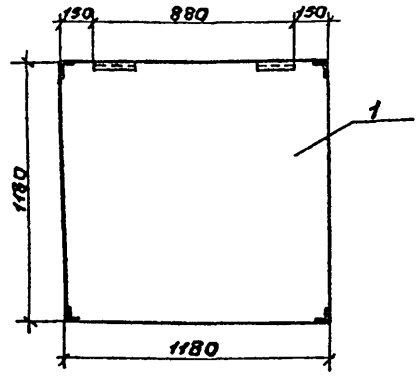

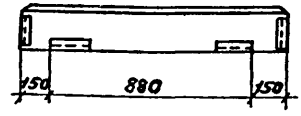

Формат	Зона	Поз.	Обозначение	Наименование	Кол.	Примечание
				Документация		
А4			ООТУ	Технические условия		
			1.030.1-1 вып. 0-2	Стены наружные из однослойных панелей для каркасных общественных зданий. Производственных и вспомогательных зданий промышленных предприятий.		
		1	1.030.1-1.1-1 60	Панель 2пс 12.12.3,0-1л-59	1	

		Т.П. 901-3-225.86	КЖИ 9
		Панели стеновые 2пс 12.12.3.0-1л-59-1	Стадия: Р; Масса: 0,5т; Масштаб: 1:25; Лист 1; Листов 1
Нач. АСО	Соркин		Гипрокоммунводоканал г. Москва
Н. контр.	Грунин		
ГИП	Лепетухин		
Рук. гр.	Закубанский		
Инж.	Ивантьева		

АЛЬБОМ III

ТИПОВОЙ ПРОЕКТ 901-3-225.86

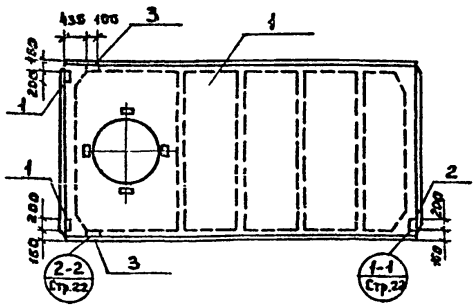

Ведомость расхода стали на дополнительные закладные детали, кг.

Марка элемента	Изделия закладные:										Общий расход
	Арматура класса A-III				Прокат марки Вст.3 кп2						
	ГОСТ 5781-82*				ГОСТ 8509-72			ГОСТ 103-76*			
	ф10	ф14		Итого	L70×8		Итого	δ=8		Итого	
ПВ4-3А IV Т а	1.8	0.2		2.02	1.68		1.68	3.9		3.9	7.6

Формат	Зона	Поз.	Обозначение	Наименование	Кол.	Примечание
				Документация.		
			ГОСТ 22701.0-77	Плиты железобетонные ребристые предварительно напряженные		
				размерами 6×3м покрытий производственных зданий		
				Сборочные единицы.		
		1	ГОСТ 22701.0-77	Плита покрытия ПВ4-3А IV-Т	1	
		2	ГОСТ 22701.5-77	Изделие закладное М8	3	
		3	ГОСТ 22701.5-77	То же М9	2	

Инв.№ подл. | Подпись и дата | Взам. инв.№

Нач. АСО	Сорокин	
Н. контр.	Грунин	
ГИП	Лепетухин	
Рук. гр.	Закубанский	
Инж.	Власова	

ТП 901-3-225.86 КЖИ. 10

Плита покрытия ПВ4-3А IV Т а.

Стадия	Масса	Масштаб
Р	3.3т	1:50
Лист 1	Листов 1	

Гипрокоммунводоканал г. Москва

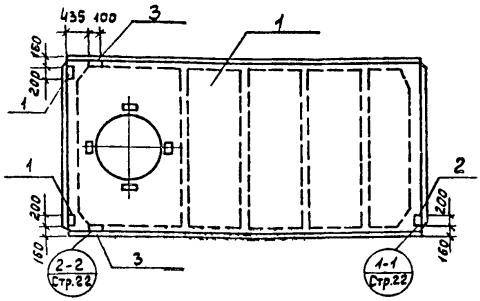

Ведомость расхода стали на дополнительные закладные детали, кг.

Марка элемента	Изделия закладные										Общий расход
	Арматура класса				Прокат марки						
	A-III				Вст.3.кп2						
	ГОСТ 5781-82*				ГОСТ 8509-72			ГОСТ 103-76*			
	ф10	ф14		Итого	L70×8		Итого	δ=8		Итого	
ПВ4-4АIV т	4.8	0.2		2.02	1.68		1.68	3.9		3.9	7.6

Формат	Зона	Поз.	Обозначение	Наименование	Кол.	Примечание
				Документация.		
			ГОСТ 22701.0-77	Плиты железобетонные ребристые предварительно напряженные		
				размерами 6×3м покрытий производственных зданий.		
				Сборочные единицы.		
		1	ГОСТ 22701.0-77	Плита покрытия ПВ4-4АIV-т	1	
		2	ГОСТ 22701.5-77	Изделие закладное М8	3	
		3	ГОСТ 22701.5-77	То же М9	2	

Нач. АСО	Сорокин		
Н.контр.	Грунин		
ГИП	Лепетухин		
Рук. гр.	Закубанский		
Инж.	Власова		

Т.П.901-3-225.86 КЖИ. II

Плита покрытия ПВ4-4АIV т.

Стадия	Масса	Масштаб
Р	3.3т	1:50
Лист 1	Листов 1	

Гипрокоммунводоканал г. Москва

ТИПОВОЙ ПРОЕКТ 901-3-225.86 АЛЬБОМ III

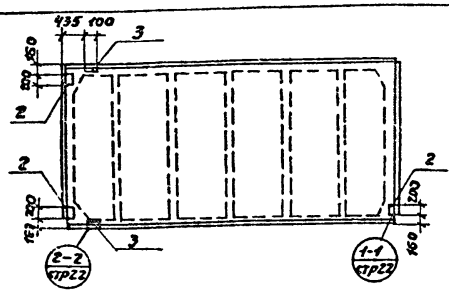

Ведомость расхода стали на дополнительные закладные детали, кг

Марка элемента	Изделия закладные										Общий расход
	Арматура класса				Прокат марки						
	А-III				Вст3кп2						
	ГОСТ 5781-82*				ГОСТ 8509-72			ГОСТ 103-76*			
	ф10	ф14		Итого	∠70×8		Итого	б=8		Итого	
ПГ-3АIV-Та	1,82	0,2		2,02	1,68		1,68	3,9		3,9	7,6

Формат	Зона	Поз.	Обозначение	Наименование	Кол.	Примечание
				Документация		
			ГОСТ 22701.0-77.	Плиты железобетонные ребристые предварительно напряженные размерами 6×3 м. для покрытий производственных зданий		
				Сборочные единицы		
		1	ГОСТ 22701.0-77	Плита покрытия ПГ-3АIVт	1	
		2	ГОСТ 22701.5-77	Изделие закладное м8	3	
		3	ГОСТ 22701.5-77	Изделие закладное м9	2	

Взам. инв.№ | Подпись и дата | Инв.№ подл.

Нач.АСО	Сорокин	
Н.контр	Грунин	
ГИП	Легегухин	
Рук.гр.	Закубанский	
Инж.	Власова	

ТП 901-3-225.86 КЖИ 12

Плита покрытия ПГ- 3АIVТа

Стадия	Масса	Масштаб
Р	3,3т	1:50
Лист 1	Листов 1	

Гипрокоммунводоканал г. Москва

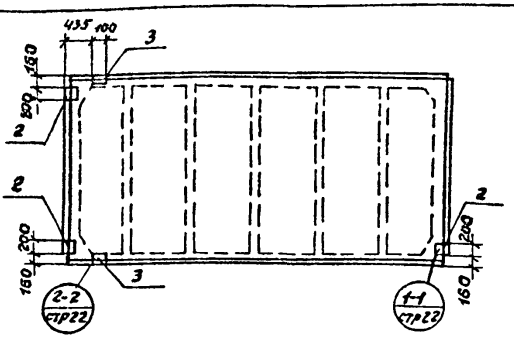

Ведомость расхода стали на дополнительные закладные детали, кг.

Марка элемента	Изделия закладные										Общий расход
	Арматура класса				Прокат марки						
	A-III				Вст3кп2						
	ГОСТ 5781-82*				ГОСТ 8509-72			ГОСТ 103-76*			
	ф10	ф14		Итого	∠70×8		Итого	δ=8		Итого	
ПГ-4АIV Та	1,82	0,2		2,02	1,68		1,68	3,9		3,9	7,6

Формат	Зона	Поз.	Обозначение	Наименование	Кол.	Примечание
				Документация.		
			ГОСТ 22701.0-77.	Плиты железобетонные ребристые предварительно напряженные размерами 6×3м. для покрытий производственных зданий.		
				Сборочные единицы.		
		1	ГОСТ 22701.0-77	Плита покрытия ПГ-4АIV т	1	
		2	ГОСТ 22701.5-77	Изделие закладное М8	3	
		3	ГОСТ 22701.5-77	Изделие закладное М9	2	

ТП 901-3-225.86 КЖИ 13

Плита покрытия ПГ- 4АIV Та

Стадия	Масса	Масштаб
Р	3,3т	1:50
Лист 1	Листов 1	

Гипрокоммунводоканал г. Москва

Нач. АСО	Сорокин	
Н.контр	Грунин	
ГИП	Лепетухин	
Рук.гр.	Закубанский	
Инж.	Власова	

ТИПОВОЙ ПРОЕКТ 901-3-225.86 АЛЬБОМ III

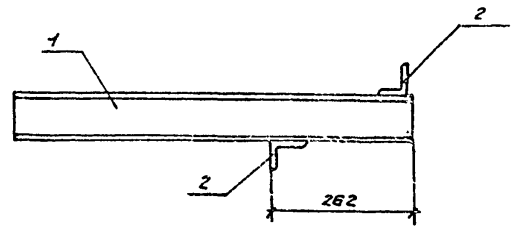

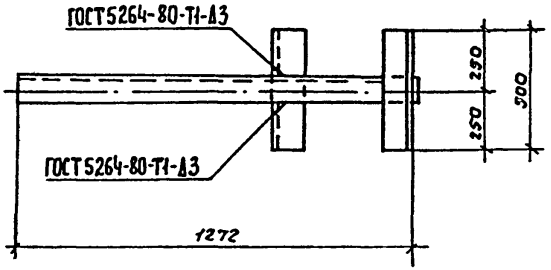

формат	зона	поз.	Обозначение	Наименование	Кол.	Примечание
				Документация		
А4			00.ТУ	Технические условия		
				Детали		
Б4		1	КЖИ 14.1	Швеллер 16 ГОСТ 8240-72 / Вст3кп2-1 ГОСТ 535-79	1	20,22 кг
Б4		2	КЖИ 14.2	Уголок L63×63×6 ГОСТ 8509-72 / Вст3кп2-1 ГОСТ 535-79	2	5,72 кг

Взам.инв.№ | Подпись и дата | Инв.№ подл.

Нач. ЛСО	Соракин	
Н. контр.	Грунин	
ГИП	Лепетухин	
Рук. гр.	Забубенский	
Ст. инж.	Громова	

Т.П. 901-3-225.86 КЖИ 14

Консоль К-1

Стадия	Масса А	Масштаб
Р	25,94	Б.М.
Лист 1	Листов 1	

Гипрокоммунводоканал г. Москва

1-1

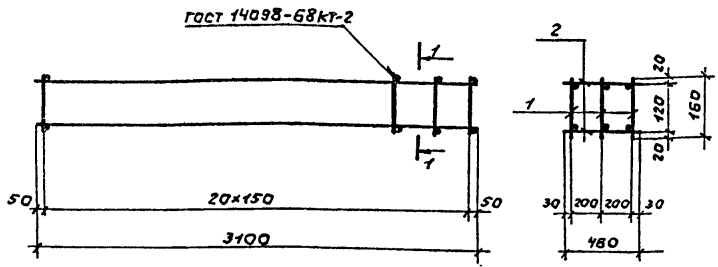

Формат	Зона	Поз.	Обозначение	Наименование	Кол.	Примечание
				Документация		
А4			ООТУ	Технические условия		
				Сборочные единицы		
				и детали.		
		1	КЖИ 16	Каркас плоский Кр-1	3	7,57 кг
Б4		2	КЖИ 15.1	ф6 AI ГОСТ 5781-82 ℓ=460	42	0,102 кг

Нач. АСО	Сорокин	
Н. контр.	Грунин	
ГИП	Лепетухин	
Рук. гр.	Закубанский	
Инж.	Власова	

Т.П. 901-3-225.86 КЖИ 15

Каркас пространственный КП-1

Стадия	Масса	Масштаб
Р	26,99	
Лист 1	Листов 1	

Гипрокоммунводоканал г. Москва

ТИПОВОЙ ПРОЕКТ 901-3-225.86 АЛЬБОМ III

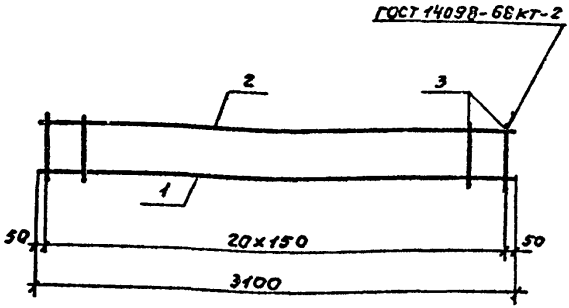

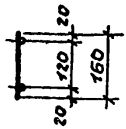

Формат	Зона	Поз.	Обозначение	Наименование	Кол.	Примечание
				Документация		
А4			ОО ТУ	Технические условия.		
				Детали		
54		1	КЖИ 16.1	ф16 АIII ГОСТ 5781-82* ℓ=3100	1	4.9 кг
54		2	КЖИ 16.2	ф10 АIII ГОСТ 5781-82* ℓ=3100	1	1.91 кг
54		3	КЖИ 16.3	ф6 АI ГОСТ 5781-82* ℓ=160	21	0,036 кг

ТП 901-3-225.86 КЖИ 16

Каркас плоский КР-1

Стадия	Масса	Масштаб
Р	7.57	

Лист 1 | Листов 1

Гипрокоммунводоканал г. Москва

Нач. АСО	Сорокин	
Н. контр.	Грунин	
ГИП	Лепетухин	
Рук. гр.	Закубанский	
Инж.	Власова	

Взам. инв. № | Подпись и дата | Инв. № подл.

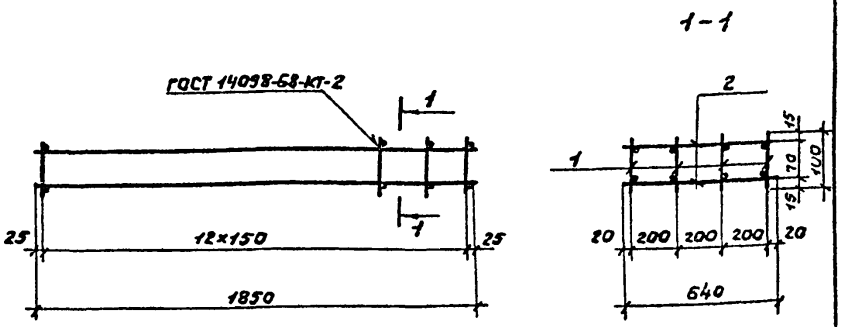

Формат	Зона	Поз.	Обозначение	Наименование	Кол	Примечание
				Документация.		
А4			ООТУ	Технические условия		
				Сборочные единицы и детали		
		1	КЖИ 18	Каркас плоский КР-2	4	4,1 кг
54		2	КЖИ 17.1	ф6 АI ГОСТ 5781-82* ℓ=640	13	0,142 кг

Нач. АСО	Сорокин	
Н.контр.	Грунин	
ГИП	Пелетухин	
Рук. гр.	Жакуданский	
Инж.	Власова	

Т.П 901-3-225.86 КЖИ 17

Каркас пространственный КП-2

Стадия	Масса	Масштаб
Р	18,25	
Лист 1	Листов 1	

Гипрокоммунводоканал г. Москва

ТИПОВОЙ ПРОЕКТ 901-3-225.86 АЛЬБОМ III

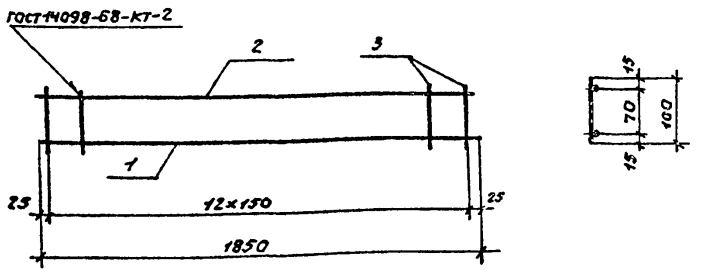

Формат	Зона	Поз.	Обозначение	Наименование	Кол.	Примечание
				Документация		
А4			ТП ОАТУ	Технические условия		
				Сборочные единицы		
Б4		1	КЖИ 18.1	ф16 AIII ГОСТ 5781-82* ℓ=1850	1	2,93 кг
Б4		2	КЖИ 18.2	ф10 AIII ГОСТ 5781-82* ℓ=1850	1	1,14 кг
Б4		3	КЖИ 18.3	ф6 AI ГОСТ 5781-82* ℓ=100	13	0,022 кг

Инв.№ подл. | Подпись и дата | Взам.инв.№

Нач.АСО	Сарокин	
Н.контр.	Грунин	
ГИП	Лепетухин	
Рук.гр.	Вакуванский	
Инж.	Власова	

ТП 901-3-225.86 КЖИ 18

Каркас плоский КР-2

Стадия	Масса	Масштаб
Р	4,4	
Лист 1	Листов 1	

Гипрокоммунводоканал г. Москва

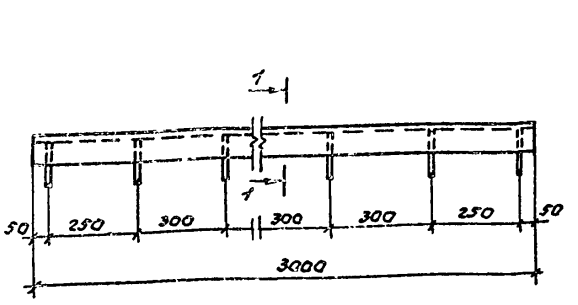

1-1

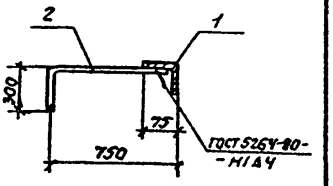

Формат	Зона	Поз.	Обозначение	Наименование	Кол.	Примечание
				Документация		
А4			ООТУ	Технические условия		
				Детали		
Б4		1	КЖЦ 19.1	Уголок 75×75×9 ГОСТ 8509-72 / Вст3кп2Г ГОСТ 535-79*	1	17,4 кг
Б4		2	КЖЦ 19.2	ф8 А-III ГОСТ 5781-82* ℓ=1100	11	0,44 кг

		Т.П 901-3-225.86 КЖЦ 19
Нач.АСО	Сороким	
Н.контр.	Грумин	Изделие закладное МН-1.
ГИП	Лепетухин	
Рук.гр.	Заклябинский	
Инж.	Власова	

Стадия	Масса	Масштаб
Р	22,24	Б.М
Лист 1	Листов 1	

Гипрокоммунводоканал г. Москва

ТИПОВОЙ ПРОЕКТ 901-3-225.86 АЛЬБОМ III

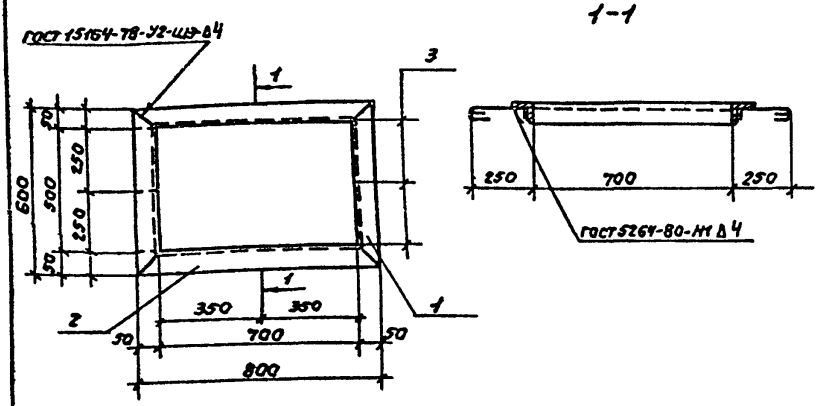

Формат	Зона	Поз.	Обозначение	Наименование	Кол.	Примечание
				Документация		
А4			ООТУ	Технические условия		
				Детали		
Б4		1	КЖИ 20.1	Уголок 50×50×5 ГОСТ 8509-72 ℓ=600 Ст3-2 ГОСТ 535-79*	2	2,26 кг
Б4		2	КЖИ 20.2	Уголок 50×50×5 ГОСТ 8509-72 ℓ=800 Ст3-2 ГОСТ 535-79*	2	3,02 кг
Б4		3	КЖИ 20.3	ф8 А-I ГОСТ 5781-82* ℓ=300	8	0,12 кг

Инв.№подл. | Подпись и дата | Взам.инв.№

ТП 901-3-225.86 КЖСИ 20

Изделие закладное МН-2

Стадия	Масса	Масштаб
Р	11,52	
Лист 1	Листов 1	

Нач.ЛСО	Сорокин	
Н.контр.	Грунин	
ГИП	Лепетухин	
Рук.гр.	Заказанский	
Испол.	Власова	

Гипрокоммунводоканал г. Москва

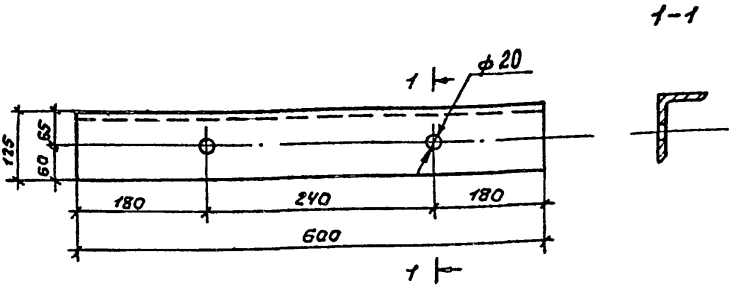

Нач. АСО	Сорокин	
Н. контр.	Грунин	
ГИП	Лепетухин	
Рук. гр.	Закавский	
Инж.	Власова	

Т.П 901-3-225.86 КЖСИ 21

Изделие закладное МН-3.

Стадия	Масса	Масштаб
Р	7,5кг	
Лист 1	Листов 1	

Уголок 125×80×8 ГОСТ 8509-72
Ст3кп2 ГОСТ 535-79*

Гипрокоммунводоканал г. Москва

ТИПОВОЙ ПРОЕКТ 901-3-225.86 АЛЬБОМ III

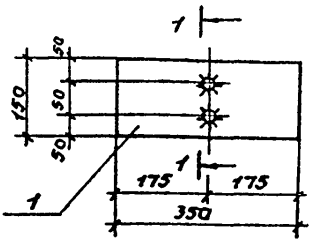

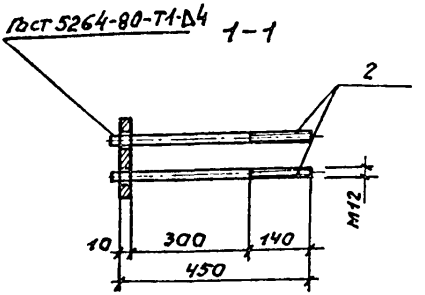

Формат	Зона	Поз.	Обозначение	Наименование	Кол.	Примечание
				Документация		
А4			ООТУ	Технические условия		
				Сборочные единицы		
Б.ч		1	КЖИ 22.1	Полоса 10×130 ГОСТ 82-70 ℓ=350 Ст3 ГОСТ 535-58	1	4,12 кг
Б.ч		2	КЖИ 22.2	Сталь круглая ⌀12 ГОСТ 2590-71* ℓ=500 В Ст3 кп2 ТУ 14-1-3023-86	2	0,4 кг

Инв.№подл. | Подпись и дата | Взам.инв.№

Нач.АСО	Сорокин	
Н.контр.	Грунин	
ГИП	Лепетухин	
Рук.гр.	Заказанский	
Инж.	Власова	

ТП 901-3-225.86 КЖИ 22

Изделие закладное МН-4

Стадия	Масса	Масштаб
Р	4,92	
Лист 1	Листов 1	

Гипрокоммунвадаканал г. Москва

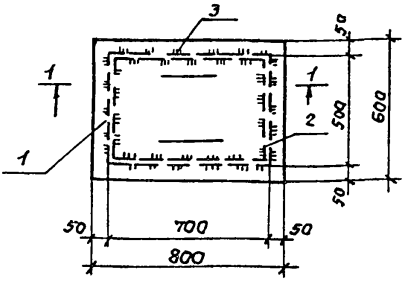

1-1

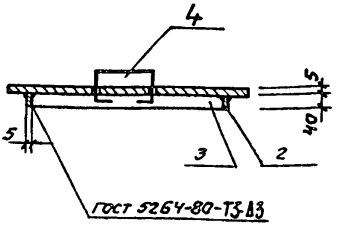

Формат	Зона	Поз.	Обозначение	Наименование	Кол.	Примечание
				Документация		
А4			ООТУ	Технические условия		
				Детали		
Б/У		1	КЖЦ-23.1	Лист ромб. К-Б-600×800 Вст3 кп2 ГОСТ 8568-77*	1	24.05 кг
Б/У		2	КЖЦ 23.2	Полка $\frac{5\times40\ \text{ГОСТ}\ 103\text{-}76^{*}}{\text{Вст3 кп2 ГОСТ}\ 535\text{-}79}$ ℓ=500	2	0.19 кг
Б/У		3	КЖЦ 23.3	Полоса $\frac{5\times40\ \text{ГОСТ}\ 103\text{-}76}{\text{Ст3 кп2 ГОСТ}\ 535\text{-}79}$ ℓ=700	2	1.1 кг
Б/У		4	КЖЦ 23.4	ФВ.I ГОСТ 5781-82 ℓ=700	2	0.28 кг

Нач. АСО	Сорокин	
Н. контр.	Глунин	
	Тухин	
Рук. гр.	Закубанский	
Инж.	Власова	

ТП 901-3-225.86 КЖЦ 23

Щит металлический Щ-1

Стадия	Масса	Масштаб
Р	28.4	
Лист	Листов	

Гипрокоммунводоканал г. Москва

gost.e-ecolog.ru