ТИПОВОЙ ПРОЕКТ

213-1-301.85

ДЕТСКИЕ ЯСЛИ-САД НА 140 МЕСТ

СО СТЕНАМИ ИЗ ЛЕГКОБЕТОННЫХ БЛОКОВ

СОСТАВ ПРОЕКТА:

АЛЬБОМ I - АРХИТЕКТУРНО-СТРОИТЕЛЬНЫЕ, САНИТАРНО-ТЕХНИЧЕСКИЕ И ЭЛЕКТРОТЕХНИЧЕСКИЕ ЧЕРТЕЖИ

АЛЬБОМ II - СМЕТЫ

АЛЬБОМ III - ВЕДОМОСТЬ ПОТРЕБНОСТИ В МАТЕРИАЛАХ

АЛЬБОМ IV - СБОРНИК СПЕЦИФИКАЦИЙ ОБОРУДОВАНИЯ

АЛЬБОМ V - РАСЧЕТЫ ПОКАЗАТЕЛЕЙ ПО СН 514-79

АЛЬБОМ I

РАЗРАБОТАН ПРОЕКТНЫМ ИНСТИТУТОМ УКРНИИПГРАЖДАН-СЕЛЬСТРОЙ

И.О. ГЛАВНОГО ИНЖЕНЕРА ИНСТИТУТА / Д. ОМЕЛЬЧУК /

ГЛАВНЫЙ АРХИТЕКТОР ПРОЕКТА / М. САГАН /

ПРОЕКТ УТВЕРЖДЕН ГОССТРОЕМ УССР ПОСТАНОВЛЕНИЕ N 119 ОТ 14 ДЕКАБРЯ 1983 Г.

РАБОЧАЯ ДОКУМЕНТАЦИЯ ВВЕДЕНА В ДЕЙСТВИЕ ИНСТИТУТОМ УКРНИИПГРАЖДАНСЕЛЬСТРОЙ ПРИКАЗ N 51 ОТ 19 ИЮЛЯ 1984 Г.

инв. N 8962/1

Привязан

Инв. N

gost.e-ecolog.ru

Лист	Наименование	Стр	Примеч.
	Обложка	1	
	Титульный лист	2	
	Содержание альбома	3	
	Пояснительная записка (начало)	4	
	Пояснительная записка (окончание)	5	
	Схема генерального плана. Технические показатели	6	
	Архитектурно-строительные чертежи ниже отм 0.000		
АС-01	Общие данные по марком АС-0, АС	7	
АС-02	План монолитных фундаментов	8	
АС-03	Сечения монолитных фундаментов 1-1 .. 6-6, фундаменты технологического оборудования Фо-1 ... Фо-4	9	
АС-04	Схема расположения элементов подпольных каналов	10	
АС-05	План техподполья. Разрез 1-1	11	
АС-06	Схема расположения элементов сборных ж.б фундаментов (вариант с техподпольем)	12	
АС-07	Сечения сборных фундаментов. Схемы расположения элементов стен техподполья по осям А, 5, 1, 2	13	
АС-08	Схема расположения элементов перекрытия и перемычек техподполья.	14	
АС-09	Крыльца №1. №7	15	
	Архитектурно-строительные чертежи выше отм 0.000		
АС-1	Фасады 1-6, 6-1, А-В	16	
АС-2	Фасады 1-6, 6-1, А-В (Вариант с техподпольем)	17	
АС-3	План 1 этажа	18	
АС-4	План 2 этажа	19	
АС-5	Разрез 1-1. План скатного покрытия. План чердака.	20	
АС-6	Планы 1 и 2 этажей. Ведомость отделки помещений.	21	
АС-7	Экспликация полов. Спецификация деревянных изделий.	22	
АС-8	Развертка стены по оси А.	23	
АС-9	Развертка стены по оси В.	24	
АС-10	Развертки стен по осям 1 и 6	25	
АС-11	Развертки стен по осям 5; 5; 2	26	
АС-12	Развертки стен по осям 3 и 4. Развертки В-1, Б-2, В-3.	27	
АС-13	Детали крепления элементов стен 1...7	28	
АС-14	Схема расположения элементов перекрытия	29	
АС-15	Схема расположения элементов покрытия	30	
АС-16	Схема расположения элементов стропил. Разрезы 1-1, 2-2, 3-3. Узел 1.	31	
АС-17	Узлы стропил 2. ... 8	32	
АС-18	Узлы стропил 9. . 14. Вентиляционная камера	33	
АС-19	Индивидуальные столярные изделия: С0-1; С0-2; ОП-1; ОД-1; ОК-1	34	
АС-20	Индивидуальные столярные изделия: Ч4-1; Сщ-1; Сщ-2; Сщ-3; Ф-1 ... 3	35	
АС-21	Металлические лестницы ЛМ-1 . ЛМ4	36	
АС-22	Металлические элементы МС1..... МС-9; А-1; А-2; Ж-1; К-1; Р-1, Р-2	37	

Лист	Наименование	Стр	Примеч
	Технологические чертежи.		
ТХ-1	Планы 1го и 2го этажей. Расстановка мебели и оборудования.	38	
	Санитарно-технические чертежи.		
ВК-1	Общие данные	39	
ВК-2	План на отм. ниже 0.000 Схема К1.	40	
ВК-3	План 1 этажа Схема К3.	41	
ВК-4	План 2 этажа Схема К1	42	
ВК-5	Схемы В1; Т3; Т4	43	
ВК-6	План техподполья (Вариант) Схема К1	44	
ВК-7	Планы 1 и 2 этажей (Вариант)	45	
ВК-8	Схемы В1; Т3; Т4 (Вариант)	46	
ОВ-1	Общие данные (начало)	47	
ОВ-2	Общие данные (окончание)	48	
ОВ-3	План 1 этажа. Схемы систем П1, П2, В1 ÷ В3	49	
ОВ-4	План 2 этажа. Схемы систем ВЕ1 ÷ ВЕ3, ВЕ6 ÷ ВЕ9	50	
ОВ-5	План техподполья (Вариант)	51	
	Схемы систем ВЕ4, ВЕ5, ВЕ10 ÷ ВЕ13.		
ОВ-6	План чердака. Вытяжные камеры. Узел М-9.	52	
ОВ-7	Схема системы отопления и обогрева полов	53	
	Схема узла управления		
ОВ-8	Вентиляционная камера с установками П1, П2.	54	
	План, разрезы 1-1; 2-2.		
ОВ-9	Вытяжные камеры. План, разрезы 1-1, 2-2	55	
ОВ-10	Вытяжные камеры. Узлы М-4 ÷ М-7.	56	

Лист	Наименование	Стр	Примечан.
	Электрооборудование		
ЭО-1	Общие данные.	57	
ЭО-2	Расчетная схема питающих сетей	58	
ЭО-3	Планы осветительных сетей 1го этажа, чердака и техподполья (вариант)	59	
ЭО-4	План осветительных сетей 2го этажа	60	
ЭО-5	Планы силовых сетей 1 и 2 этажей.	61	
ЭО-6	Расчетные схемы силовых распределительных сетей. Принципиальная схема отключения вентсистем при пожаре.	62	
ЭО-7	Опросный лист на изготовление вводно-распределительного устройства ВРУ-1	63	
	Перечень чертежей марки УС		
УС-1	Общие данные	64	
УС-2	План техподполья. Структурная схема Условные обозначения.	65	
УС-3	Планы 1го и 2го этажей	66	
	Перечень чертежей марки ПС		
ПС-1	Общие данные.	67	
ПС-2	Планы 1го и 2го этажей.	68	
	Перечень чертежей марки АОВ		
АОВ-1	Общие данные ведомость чертежей Функциональная схема автоматизации	69	
АОВ-2	Принципиальная электрическая схема управления	70	
АОВ-3	Шкаф аппаратный Эскиз общего вида.	71-74	
АОВ-4	Схема внешних соединений План трудных проводок	75	

8962/1

Привязан:

Инв №

Рук. м-з	Ищенко		
Гл. спец. орг	Штейнберг		
Гл. спец. кон	Либерман		
ГАП	Согон		
Рук. гр	Овчинникова		
Проверил	Овчинникова		
Разраб.	Куц		

ТП 213-1-301.85

Детские ясли-сад на 140 мест

Содержание альбома

Стадия	Лист	Листов
Р		

Госстрой УССР УкрНИИПграждансельстрой г. Киев

I Общая часть.

Рабочая документация типового проекта детских яслей сада на 140 мест со стенами из крупных легкобетонных и бетонных блоков разработана УкрНИИПграждансельстроем на основании плана проектных работ на 1984 год. Проект детских яслей-сада на 140 мест утвержден Постановлением Госстроя УССР N119 от 14 декабря 1983 года.

В проекте использован „Каталог сборных бетонных блоков жилых домов и общественных зданий на основе общесоюзной номенклатуры серий 1.133-2, 1.134-2 для строительства в сельской местности Украинской ССР," одобренным заседанием Научно-технического совета Госстроя УССР (протокол N1 от 8 февраля 1984 г.).

Проектом предусматривается оборудование здания отоплением, вентиляцией водопроводом; канализацией, электротехническими и слаботочными устройствами. Указания по их монтажу приведены в соответствующих частях проекта.

II Техническая характеристика.

Здание детских яслей сада на 140 мест предназначена для строительства в сельской местности и относится ко II классу, II степени долговечности и II степени огнестойкости.

Климатические районы - II и III с расчетной температурой наружного воздуха -20°С и -25°С, нормальная зона влажности.

Вес снегового покрова - 100 кгс/м²

Скоростной напор ветра - 45 кгс/м²

Сейсмичность не более 6 баллов

Грунты в пределах площадки строительства однородные, сухие, непучинистые, непросадочные.

III Архитектурно-строительная часть.

1. Планировка участка.

Участок под строительство детских яслей-сада отводится в соответствии с генпланом населенного пункта с учетом композиционных, эксплуатационных, санитарных и противопожарных требований. Приведенная в проекте схема генерального плана участка яслей-сада на 140 мест является рекомендацией, определяющей взаимосвязь зон участка.

На участке предусмотрены зоны: отдыха, групповые площадки, хозяйственная, спортивная.

Проезды и основные проходы к зданию выполняются с твердым покрытием.

Участок полностью озеленяется и благоустраивается. По периметру участок яслей-сада имеет защитную полосу зеленых насаждений и ограждение высотой 1,5 м (согласно СН 441-72, железобетонные решетки)

2. Архитектурно-планировочное решение.

В здании яслей-сада на 140 мест размещается 6 групп: две ясельные группы средняя и старшая по 20 мест и 4 садиковых по 25 мест.

На первом этаже размещаются две ясельные группы и зал для музыкальных занятий.

4 дошкольные группы размещаются на 2 этаже

Планировочное решение обеспечивает изоляцию помещений каждой группы яслей-сада и удобную связь с общими обслуживающими помещениями.

Каждая из групповых ячеек имеет отдельный вход и выход и состоит: из групповой, спальни, раздевальной, санитарного узла, буфетной.

Запроектирован вариант здания с техническим подпольем.

3. Наружная отделка.

Наружные стены выполнены из крупных легкобетонных блоков с фактурным наружным слоем с расшивкой швов (швы западающие)

Цоколь облицовывается шлакоситалловой плиткой, вариант - штукатурка крупным набрызгом темных тонов.

Входные двери и деревянные элементы крылец покрываются лаком.

Оконные блоки окрашиваются эмалевой краской за 2 раза. Оконные переплеты окрашиваются эмалевой краской в два цвета.

4. Внутренняя отделка.

Внутренние поверхности стен из крупных блоков затираются, кирпичные перегородки штукатурятся.

Все отделанные поверхности стен и перегородок окрашиваются согласно ведомости отделочных работ. Столярные изделия, отопительные приборы и трубы окрашиваются эмалевой краской за 2 раза.

Все виды отделки выполняются по паспорту колеров, составленному при привязке проекта.

IV Конструктивные решения и технические указания к проекту.

Конструктивная схема решена с несущими продольными стенами с шагом 6,0 м и опиранием панелей перекрытий на несущие стены.

Пространственная жесткость здания обеспечивается совместной работой стен и перекрытий, рассматриваемых как жесткие неизменяемые диски.

1. Фундаменты.

Под наружные и внутренние стены запроектированы из монолитного бутобетона - бутовый камень марки „200" бетон марки 100".

В качестве основания приняты грунты со следующими характеристиками:

- при $R_0 = 2,0$ кгс/см² (основное решение) $\varphi = 20°$; $c = 0,11$ кгс/см²; $\gamma = 1800$ кг/м³; $E = 190$ кгс/см²
- при $R_0 = 1,5$ кгс/см² (вариант). $\varphi = 20°$; $c = 0,04$ кгс/см²; $\gamma = 1800$ кг/м³; $E = 150$ кгс/см²
- при $R_0 = 2,5$ кгс/см² (вариант) $\varphi = 20°$; $C = 0,19$ кгс/см²; $\gamma = 1800$ кг/м³; $E = 300$ кгс/см²

Разработан вариант нулевого цикла здания с техническим подпольем при $R_0 = 2,0$ кгс/см² ($\varphi = 20°$; $c = 0,11$ кгс/см²; $\gamma = 1800$ кг/м³; $E = 190$ кгс/см²)

- фундаменты из сборных железобетонных плит, установленных прерывисто (коэффициент $M_{пр} = 1,2$)
- стены технического подполья из сборных бетонных блоков
- перекрытие из сборных железобетонных панелей с круглыми пустотами;
- перемычки - сборные железобетонные.

В проекте приведены величины расчетных нагрузок (коэффициент перегрузки $n = 1,0$).

2. Стены.

Наружные стены - из крупных легкобетонных блоков.

Внутренние стены - из крупных блоков из тяжелого бетона толщиной 200 мм.

Стены лестничных клеток приняты из обыкновенного глиняного кирпича марки „75" на растворе марки „25" с пластифицирующими добавками.

Вентиляционные блоки - из тяжелого бетона толщиной 300 мм.

Монтаж блоков наружных и внутренних стен выполнять на пластичном цементно-песчаном растворе марки „50".

Поясные и перемычечные блоки наружных стен, а также все блоки внутренних стен и вентиляционные блоки крепить между собой металлическими анкерами и накладками во всех стыкуемых узлах.

В местах примыкания внутренних кирпичных стен к наружным в горизонтальные швы заложить Т-образные арматурные сетки.

3. Перекрытия.

Перекрытия - из сборных ж.б. панелей с круглыми пустотами из тяжелого бетона.

Швы между пустотами, а также между панелями и стенами должны быть тщательно заделаны цементным раствором М-100.

Панели крепятся к стенам и между собой анкерами.

При привязке проекта, производстве работ и осуществлении надзора за строительством особое внимание должно быть обращено на тщательную заделку цементным раствором марки „100" швов между панелями и тщательное выполнение монолитных участков, т.к. при подборе панелей по несущей способности учтена их совместная работа между собой на нагрузку от перегородок и стоек стропил.

4. Покрытие.

Покрытие скатное чердачное:

стропила из пиломатериалов

Кровля - волнистые асбестоцементные листы усиленного профиля по обрешетке из реек.

5. Утеплитель.

Утеплитель - плитный пенобетон с объемной массой $\gamma = 400$ кг/м³

6. Лестницы.

Лестницы приняты из сборных железобетонных площадок и маршей с накладными проступями.

Наружные эвакуационные лестницы - металлические.

4

8962/1

Инв. № подл. | Подпись и дата | Взам. инв. №

Привязан:

Инв. №

Рук. М-3	Иценко	
Гл. арх.	Штейнберг	
Гл. конст.	Либерман	
ГАП	Саган	
Рук. гр.	Овчинникова	
Гл. верст.	Саган	
Разраб.	Куц	

ТП 213-1-301.85

Детские ясли-сад на 140 мест.

Стадия	Лист	Листов
Р	4	

Пояснительная записка.

Госстрой УССР УкрНИИПграждансельстрой г. Киев

7. Перегородки

Перегородки приняты следующие:

а) панельные на деревянном каркасе с обшивкой из листов сухой гипсовой штукатурки толщиной 94мм.

б) кирпичные толщиной 65мм кладку вести на растворе марки „50", армировать проволокой ф6АI с ячейкой 450×510мм, вертикальные элементы арматуры устанавливать до кладки, горизонтальные - по мере возведения.

в. Объемная масса материалов конструкций:

наружные стены	1150 кг/м³ (1000 кг/м³)
внутренние стены из бетонных блоков	2500 кг/м³
из кирпича	1600 кг/м³
бетон	2200 кг/м³
железобетон	2500 кг/м³
перегородки кирпичные	1550 кг/м³

Нагрузки приняты по СНиП II-6-74 „Нагрузки и воздействия". При расчете конструкций учтен коэффициент надежности γ_n=1.0

9. Защита конструкций от коррозии, гниения и возгорания.

Все металлические детали и сварные соединения стеновых блоков защищаются антикоррозийными покрытиями согласно СНиП III-23-76.

Анкера панелей перекрытия и покрытия защищаются цементными растворами согласно СНиП III-23-76.

Все деревянные элементы, соприкасающиеся со стенами или бетонными и железобетонными конструкциями, покрываются толем и тщательно антисептируются водным раствором фтористого и кремнефтористого натрия согласно СНиП III-19-76.

Все металлические конструкции должны быть окрашены масляной краской за 2 раза.

Все деревянные элементы скатного покрытия защищаются от возгорания глубокой пропиткой огнезащитными составами с поглощением солей не менее 75 кг/м³

V Указания по производству работ в зимних условиях.

Проект разработан для производства работ в летних условиях. Строительные работы в зимних условиях должны производится с соблюдением требований разделов СНиП III-15-76, СНиП III-17-78, СНиП III 16-80, СНиП II-22-81

Рабочие чертежи, предназначенные к производству работ в зимних условиях, должны иметь указания проектной организации, выполнившей привязку проекта, о произведенной проверке конструкции и возможности их применения в зимних условиях.

Возведение фундаментов на замерзшем основании не допускается. Грунты основания должны быть защищены от промерзания, как в период производства работ, так и после их окончания

Бутобетонные монолитные фундаменты должны возводиться способами последующего замораживания. До замерзания бетон должен иметь не менее 50% его прочности, полученной способом термоса в термоактивной опалубке, в тепляках и т.д. Природный камень бутобетонных фундаментов должен быть Мрз -15, бетон - Мрз 50.

Засыпку пазух производить талым грунтам только после устроиства бетонной подготовки под полы, укладки перекрытия над техподпольем и выполнения обмазочной гидроизоляции. (для варианта с техподпольем)

Монтаж стеновых блоков вышележащего этажа производить только после монтажа и анкерения панелей перекрытия нижележащего этажа. При монтаже должны быть приняты меры исключающие образование наледи на гранях стеновых блоков, панелей перекрытия и в стенах.

Растворы и бетоны, применяемые для заполнения стыков швов, должны приготовляться на портландцементе марки не ниже „400". Температура воды, применяемой для приготовления раствора, должна быть не выше 80°С, а температура инертных - не выше 60°С. Температура раствора в момент его применения должна быть не менее

+10°С при t° воздуха до -10°С;

+15°С при t° воздуха до -20°С; +20°С при t° воздуха ниже -20°С.

Марка раствора при монтаже в зимних условиях должна повышаться на одну ступень по сравнению с марками для летних условий при t до -20°С и на 2 ступени при t до -30°С. Использование замерзшего и отогретого горячей водой раствора запрещается. Рекомендуется применение растворов с химическими добавками. Замоноличивание швов между панелями перекрытия выполняется раствором марки „100" с добавками, обеспечивающими приобретение растворам 25% прочности до его замораживания. Перед замоноличиванием швов производится их очистка от снега и наледи.

Кирпичную кладку выполнять способом замораживания раствора: Кирпич стен должен быть Мрз -15, а участки фундаментов из обыкновенного глиняного кирпича пластического прессования Мрз -25. Марку раствора для внутренних стен принять при t° до -20°С - марки 50, при t° до -30°С - марки 75. Температуру раствора в момент его применения см. выше. Снижение конечной прочности кладки по сравнению с прочностью такой же кладки, выполняемой в летних условиях, компенсируется повышением марки раствора в зависимости от среднесуточной температуры на период возведения кладки.

Особое внимание следует обратить на перевязку стен, плотность заполнения, горизонтальность швов, вертикальность кладки, толщина швов кладки, должна быть не более 10-12мм.

Поливка кирпича и заливка швов жидким раствором запрещается.

В уровне перекрытий уложить стальные связи из арматуры ф8АI в местах примыкания стен. Связи должны заходить в каждую из примыкающих стен на 1-1,5м и заканчиваться на концах анкерами.

Перед наступлением весенних оттепелей и на весь период оттаивания и последующего твердения кладки необходимо:

а) заделать монтажные гнезда, борозды и другие ослабления несущих конструкций.

б) удалить с перекрытий случайные, не предусмотренные проектом нагрузки (строительный мусор, остатки строительных материалов, снег).

в) все несущие перемычки в проемах, выполненных в зимних условиях подпереть у опор стойками на встречных клиньях

г) вести наблюдение за оттаиванием кладки с принятием в случае необходимости мер, обеспечивающих устойчивости конструкций.

8962/1

Инв. № подл. | Подпись и дата | Взам. инв. №

Привязан:

Инв. №

Рук. М-3	Ищенко		ТП 213-1-301.85
Гл. арх.	Штейнберг		Детские ясли-сад на 140 мест.
Гл. конс.	Либерман		Стадия Р; Лист 5; Листов
ГАП	Саган		
Рук. гр.	Овчинникова		Пояснительная записка (окончание)
Провер.	Ярославский		Госстрой УССР Укрниигражданстроя г. Киев
Разраб.	Кищ		

Схема генплана М 1:500

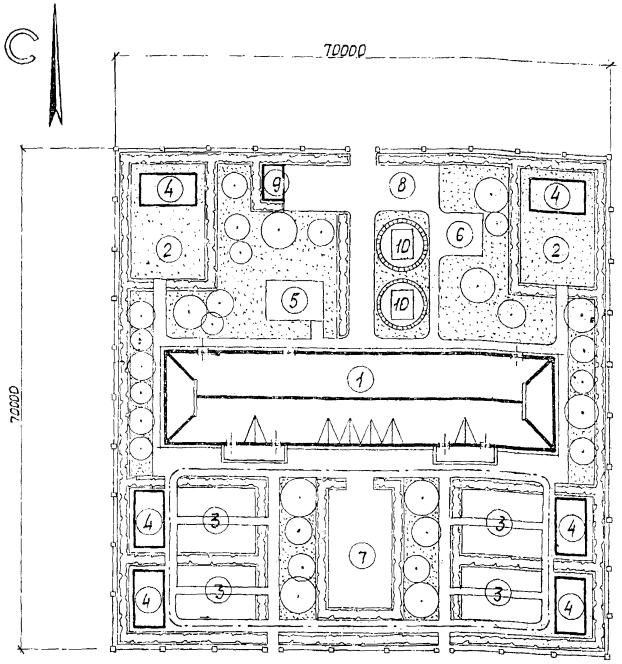

Условные обозначения

- Декоративные деревья
- Травяной покров
- Кустарник
- Кольцевая дорожка
- Ограждение высотой 1,6м /согласно СН 441-72/ железобетонные решетки

Экспликация:

1 Детские ясли-сад
2 Групповая ясельная площадка
3 Групповая площадка детей дошкольного возраста
4 Теневые навесы
5 Огород-ягодник
6 Площадка для животных и птиц
7 Спортивная площадка
8 Хозяйственный двор
9 Мусоросборник
10 Пожрезервуары т.п. 901-4-58.83 2×100 м²

Баланс территории

1	Площадь застройки	850.00	м²
2	Групповые площадки	970.00	м²
3	Теневые навесы	240.00	м²
4	Хозяйственная зона	100.00	м²
5	Спортплощадка	250.00	м²
6	Проезды и тротуары	300.00	м²
7	Зона зеленых насаждений	2390.00	м²
	Общая площадь участка	4900.00	м²

Технико-экономические показатели

Наименование показателей		Количество
Технические характеристики		
Строительный объем	м³	4823.09
Строительный объем техподполья	м³	1382.79
Площадь застройки	м²	687.96
Общая площадь	м²	1269.68
Полезная площадь	м²	1131.44
Рабочая площадь	м²	1033.51
Стоимость		
Общая сметная стоимость	тыс. руб.	169.8
в т. ч. строительно-монтажных работ	тыс. руб	124.87
Стоимость на расчетную единицу	руб.	1212.86
Трудоемкость		
Построечные трудовые затраты на здание	чел. дн.	2420.5
Построечные трудовые затраты на 1м³ строительного объема:	чел. дн.	0.52
Расходы строительных материалов		
Цемент	т	204.7
Сталь в натуральном исчислении	т	14.4
Бетон и железобетон	м³	838.9
Лесоматериалы	м³	153.9
Кирпич	тыс. шт	49.2
Эксплуатационные показатели		
Расход тепла на отопление при расчетных температурах наружного воздуха, ккал/ч	Расчетная температура -20°С	95700
	-25°С	101570
Удельный расход тепла на отопление 1м² полезной площади Здания при расчетных температурах наружного воздуха ккал/ч.м	Расчетная температура -20°С	84.49
	-25°С	89.94
Расход тепла на горячее водоснабжение, ккал/ч.		164740
Расход холодной воды	л/сек	3.07
Расчетный напор на вводе	м. вод. столба	14

8962/1 6

Привязан

Инв. N

Рук. н-з	Ищенко	
Гл. спец. пр.	Штейнберг	
Гл. спец. конс.	Либерман	
ГАП	Сосин	
Рук. гр.	Овчинников	
Провер.	Овчинников	
Разраб.	Куц	

ТП 213-1-301.85

Детские ясли-сад на 140 мест

Стадия	Лист	Листов
Р	6	

Схема генерального плана. Технико-экономические показатели

Госстрой УССР Укрниипроагропромстрой г. Киев

Инв. N подл. | Подпись и дата | Взам. инв. N

Ведомость рабочих чертежей основного комплекта

Лист	Наименование	Примечание
	Архитектурно-строительные чертежи ниже отм. 0.000	
АС-01	Общие данные по маркам АС-0, АС.	
АС-02	План монолитных фундаментов.	
АС-03	Сечения монолитных фундаментов 1-1...6-6. Фундаменты технологического оборудования ФО-1. ФО-4	
АС-04	Схема расположения элементов подпольных каналов.	
АС-05	План техподполья. Разрез 1-1.	
АС-06	Схема расположения элементов сборных ж.б. фундаментов (вариант с техподпольем)	
АС-07	Сечения сборных фундаментов. Схемы расположения элементов стен техподполья по осям А, Б, 1, 2	
АС-08	Схема расположения элементов перекрытий и перемычек техподполья	
АС-09	Крыльца N1... N7	
	Архитектурно-строительные чертежи выше отм. 0.000	
АС-1	Фасады 1-6, 6-1, А-В	
АС-2	Фасады 1-6, 6-1, А-В (вариант с техподпольем)	
АС-3	План 1 этажа.	
АС-4	План 2 этажа.	
АС-5	Разрез 1-1. План скатного покрытия. План чердака.	
АС-6	Планы 1 и 2 этажей. Ведомость отделки помещений	
АС-7	Экспликация полов. Спецификация деревянных изделий.	
АС-8	Развертка стены по оси А.	
АС-9	Развертка стены по оси В.	
АС-10	Развертки стен по осям 1 и 6.	
АС-11	Развертки стен по осям Б, 5, 2.	
АС-12	Развертки стен по осям 3 и 4. Развертки В-1; В-2; В-3.	
АС-13	Детали крепления элементов стен	
АС-14	Схема расположения элементов перекрытия	
АС-15	Схема расположения элементов покрытия.	
АС-16	Схема расположения элементов стропил. Разрезы 1-1, 2-2, 3-3. Узел 1.	
АС-17	Узлы стропил 2....8.	
АС-18	Узль стропил 9...14. Вентиляционная камера.	
АС-19	Индивидуальные столярные изделия, СО-1; СО-2; ОП-1; СД-1; ОК-1.	
АС-20	Индивидуальные столярные изделия ЦД-1; СЩ-1; СЩ-2; СЩ-3; Ф-1....3.	
АС-21	Металлические лестницы ЛМ-1..... ЛМ4	
АС-22	Металлические элементы: МС-1.... МС-9; А-1, А-2; ЖМ-1; К-1; Р-1; Р-2.	

Ведомость ссылочных и прилагаемых документов

Обозначение	Наименование	Примечание
1.141-1, вып 58,60	Панели перекрытий железобетонные многопустотные	
1.138-10, вып. 1	Перемычки железобетонные для зданий с кирпичными стенами	
2.240-1, вып.2	Детали перекрытий общественных зданий	
1.243 1-1	Плиты плоские железобетонные	
1.219 1-3	Лотки железобетонные для подпольных каналов.	
1.112-5, вып 1,2	Плиты железобетонные для ленточных фундаментов	
ГОСТ 13579-78	Блоки бетонные для стен подвала	
1.136.5-19 ч. 2	Двери деревянные входные наружные, тамбурные и служебные для жилых и общественных зданий	
1.251-3, вып 1	Лестничные марши	
1.252-3, вып 1	Лестничные площадки.	
1.256-1	Металлические изделия для общественных зданий.	
ИИ-03-03 альб 71-64	Металлические изделия.	
1.133-2	Блоки наружных стен для жилых и общественных зданий	
1.134-2	Блоки внутренних стен, вентиляционные блоки для жилых и обществен зданий	
1.225-2, вып. 5	Опорные плиты	
1.231-4, вып.1	Сборные панельные перегородки из сухой гипсовой штукатурки	

Ведомость спецификаций

Лист	Наименование	Примечание
1	2	3
	Чертежи нулевого цикла.	
	Основное решение	
АС-04	Спецификация элементов подпольных каналов	
АС-09	Спецификация элементов крылец.	
	Вариант с техподпольем.	
АС-05	Спецификация элементов заполнения проемов	
АС-06	Спецификация сборных ж.б. плит фундаментов и блоков стен техподполья	
АС-08	Спецификация сборных ж.б. плит перекрытия и перемычек.	
1	2	3
АС-09	Спецификация элементов крылец.	
	Чертежи выше отм. 0.000	
АС-3	Спецификация элементов перегородок 1 этажа	
АС-4	Спецификация элементов перегородок 2 этажа.	
АС-5	Спецификация элементов лестниц, покрытия и чердака	
АС-7	Спецификация элементов заполнения оконных и дверных проемов.	
АС-10	Спецификация блоков наружных стен	
АС-12	Спецификация блоков внутренних стен.	
АС-13	Спецификация марок монтажных деталей и соединительных элементов.	
АС-14	Спецификация элементов перекрытия.	
АС-15	Спецификация элементов покрытия.	

Ведомость объемов сборных бетонных и железобетонных конструкций

Наименование группы элементов конструкций	Код	Кол. $м^3$	Примечание
Элементы нулевого цикла			
Основное решение			
Элементы коммуникаций	589500	26.72	
Архитектурно-строительные элементы здания	589100	0.83	
Перемычки	582800	0.8	
Вариант с техподпольем			
Фундаментные плиты.	581300	38.76	
Блоки стен подвала	581100	69.84	
Перекрытия	584200	72.31	
Перемычки	582800	1.99	
Архитектурно-строительные элементы здания	589100	0.88	
Элементы выше отм. 0.000			
Элементы лестницы	589100	4.79	
Блоки наружных и внутренних стен	831200 832200	272.58	
Плиты перекрытия и покрытия	584200	147.68	
Перемычки	582800 582500	0.93	

Проект разработан в соответствии с действующими нормами и правилами и предусматривает мероприятия, обеспечивающие взрывную, взрывопожарную и пожарную безопасность при эксплуатации зданий и сооружений.

Гл. арх. проекта /Саган М.Р/

7

8962/1

Привязан

Инв №

Рук. М-3	Ищенко	
Гл. сп. арх.	Штейндерг	
Гл. спец. кон.	Либерман	
ГАП.	Саган	
Рук. гр.	Ярославский	
Провер.	Ярославский	
Разраб.	Мартыненко	

ТП 213-1-301.85 АС-0

Детские ясли-сад на 140 мест.

Стадия	Лист	Листов
Р	1	

Общие данные по маркам АС-0, АС.

Госстрой УССР УкрНиипгражданселькстрой г. Киев

Инв. № подл. | Подпись и дата | Взам. инв. №

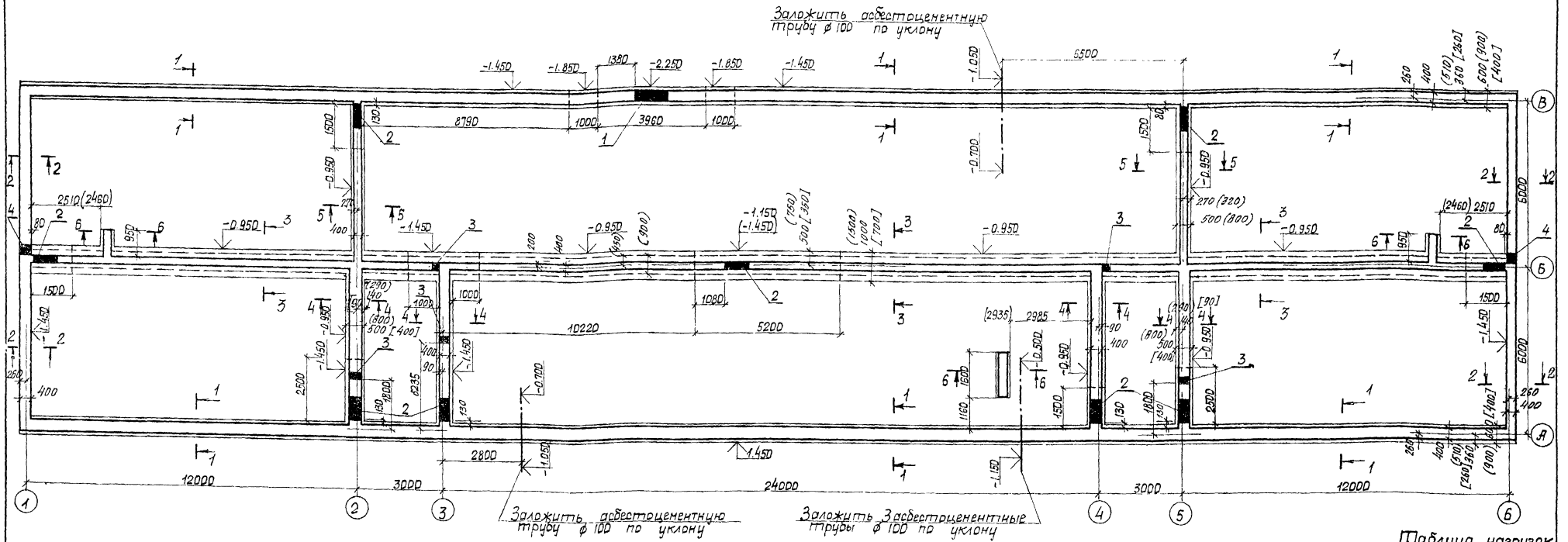

1. За условную отметку 0.000 принят уровень чистого пола 1 этажа.
2. В основании фундамента приняты грунты с расчетным давлением под подошвой $R_0 = 1.5$ кгс/см²; $R_0 = 2.0$ кгс/см²; $R_0 = 2.5$ кгс/см².
3. Фундаменты запроектированы бутобетонные из бутового камня марки „200" на бетоне марки „100".
4. Горизонтальная гидроизоляция на отм. -0.060 выполняется из 2х слоев толя на дегтевой мастике по выравненному цементным раствором основанию.
5. По оси Б пунктиром показана ширина уступа фундамента для варианта с $R_0 = 1.5$ кгс/см².
6. Сечения фундаментов см. лист АС-0-3.
7. Отметка заложения фундаментов в местах выпуска канализации принимается в проекте условно в одном уровне с подошвой фундаментов под наружные стены.
8. В скобках даны привязки для варианта фундаментов при $R_0 = 1.5$ кгс/см² в круглых; в квадратных - при $R_0 = 2.5$ кгс/см²

Экспликация отверстий

Тип отв.	Размеры, мм B	Размеры, мм H	Отм. низа, м	Назначение
1	1200	450	-1.800	Отопление, горячее водоснабжен.
2	940	800	-1.050	отопление, водопр.
3	200	300	-0.900	канализация
4	200	200	-1.000	водопровод

Таблица нагрузок на ▼-0.060

Сечение	Нагрузка в тс/м²
Наружные стены	
1-1	6.54
2-2	2.75
Внутренние стены	
3-3	11.1
4-4	5.79
5-5; 6-6	3.54

8

8962/1

ТП 213-1-301.85 АС-0

Детские ясли-сад на 140 мест

Стадия	Лист	Листов
Р	2	

План монолитных фундаментов

Госстрой УССР Укрниипроградансельстрой г. Киев

Рук. Н-3	Ищенко	
Гл. спец. арх.	Штейнберг	
Гл. спец. кон.	Либерман	
Гл. инж.	Даган	
Рук. гр. кон.	Ярославский	
Провер.	Мартыненко	
Разработ.	Путкарадзе	

Привязан

Инв. №

Согласовано: Гл. спец. ОВ Лисковой; Рук. гр. ВК Лев

Инв. № подл. | Подпись и дата | Взам. инв. №

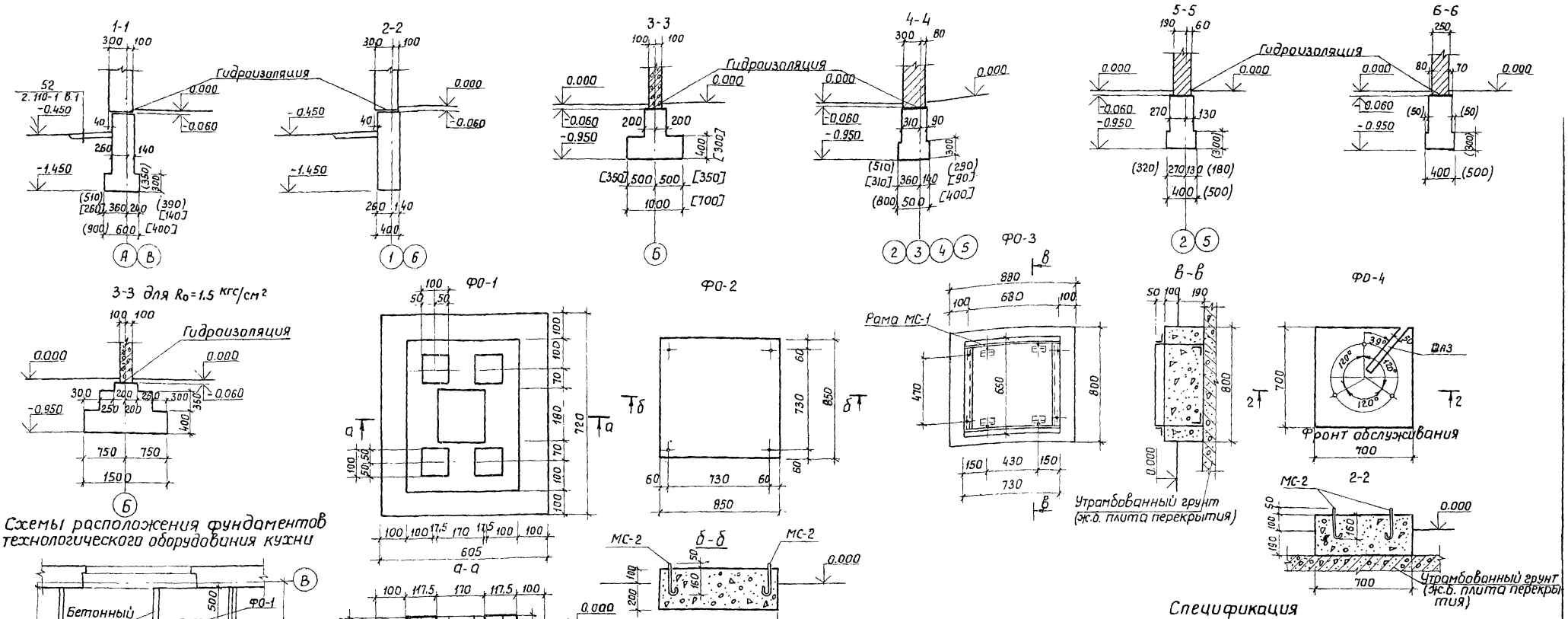

Схемы расположения фундаментов технологического оборудования кухни

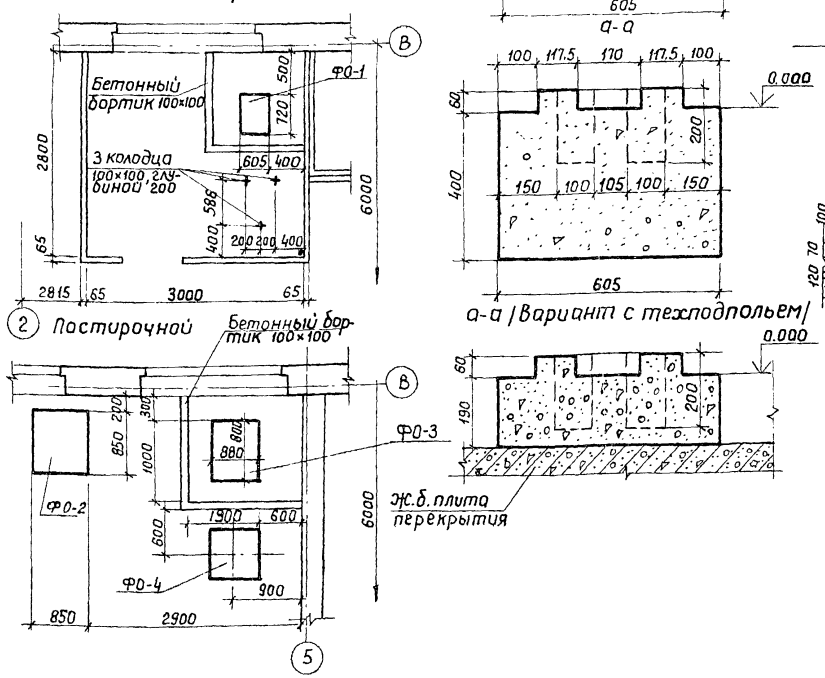

2 Постирочной

Спецификация

Марка поз.	Обозначение	Наименование	К-во	Масса ед. кг	Примечание
		Фундамент ФО-1			
		Бетон М 150, м³	0.18		
		Фундамент ФО-2			
		Анкерный болт МС-2	4		
		Бетон М150, м³	0.22		
		Фундамент ФО-3			
МС-1	АС-22	Рама МС-1	1		
		Бетон М150, м³	0.2		
		Фундамент ФО-4			
МС-2	АС-22	Анкерный болт МС-2	3		
		Бетон М 150, м³	0.14		

1. На сечениях фундаментов размеры даны:
без скобок - для фундаментов при R_0 = 2,0 кгс/см²
в круглых скобках - при R_0 = 1,5 кгс/см²
в квадратных скобках - при R_0 = 2,5 кгс/см²

9

8962/1

Привязан:

Инв. №

Рук. М-3	Ищенко	
Гл. спец. орк.	Штейнберг	
Гл. спец. кон.	Либерман	
ГАП	Саган	
Рук. гр. кон.	Ярославский	
Проверил	Мартыненко	
Разработ.	Путкарадзе	

ТП 213-1-301.85 АС-0

Детские ясли-сад на 140 мест.

Стадия	Лист	Листов
Р	3	

Сечения монолитных фундаментов 1-1...6-6. Фундаменты технологического оборудования ФО-1...ФО-4

Госстрой УССР Укрниипграждансельстрой г. Киев

Инв. № подл. | Подпись и дата | Взам. инв. №

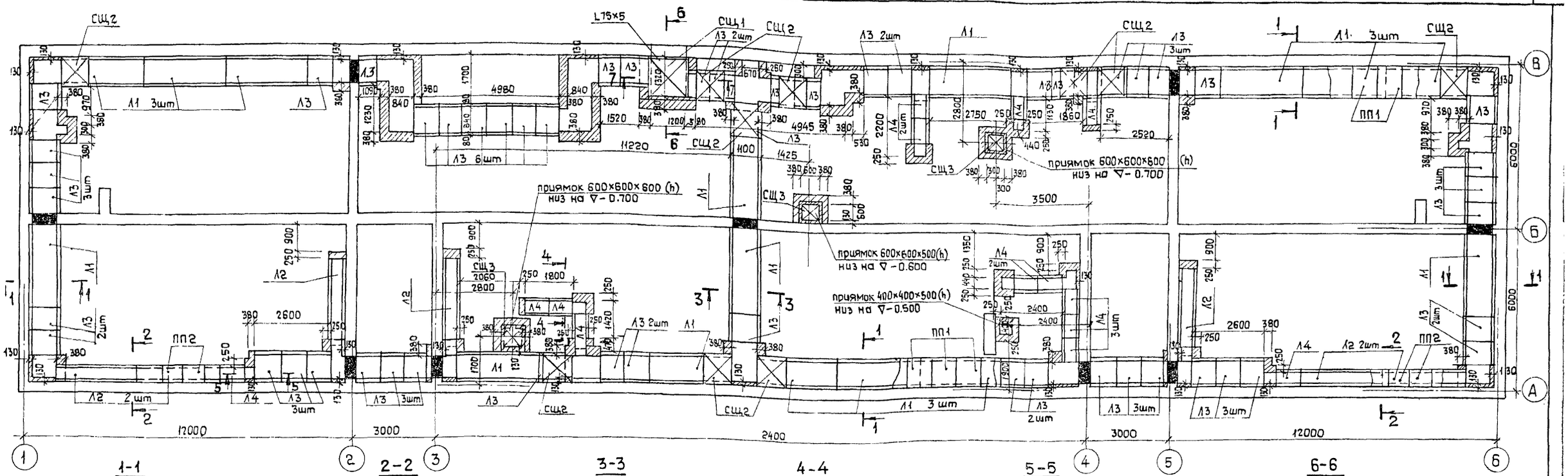

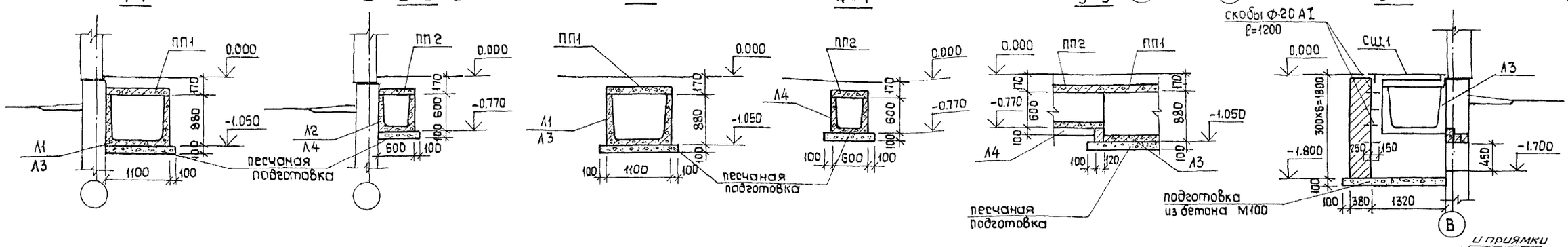

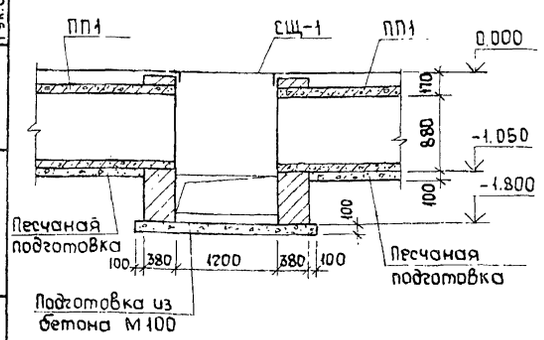

Спецификация

Марка, поз.	Обозначение	Наименование	Кол. шт.	Масса, кг	Примеч.
Железобетонные элементы					
Л1	1.219.1-3	Лоток ЛК 30.11.9-8	16	1645	
Л2	1.219.1-3	Лоток ЛК 30.6.6-12.5	7	1015	
Л3	1.219.1-3	Лоток ЛК 9.11.9-8	53	482	
Л4	1.219.1-3	Лоток ЛК 9.6.6-12.5	14	298	
ПП1	1.243.1-4	Плита ПТ 8-11.9	140	198	
ПП2	1.243.1-4	Плита ПТ 12.5-8.6	63	96	
Деревянные изделия					
СЩ1	АС-20	Съемный щит СЩ 1	1		
СЩ2	АС-20	Съемный щит СЩ 2	10		
СЩ3	АС-20	Съемный щит СЩ 3	3		

1. Перепады по высоте, повороты каналов, кирпичные каналы выполнять из обыкновенного кирпича пластического прессования марки „75" на растворе марки „25".
2. Плиты перекрытия каналов укладывать на растворе марки 25.
3. На поворотах каналов для опирания плит уложить L75×5 для каналов 1100×880 и L50×5 для каналов 600×600.
   Расход материалов: L75×5 – 100кг; L50×5 – 30 кг.
4. Все поверхности каналов и приямков, соприкасающиеся с грунтом, обмазать горячим битумом за 2 раза.
5. Под кирпичные участки каналов подготовку выполнять из бетона М100 толщиной 100мм.

10

8962/1

Согласовано: Гл. спец. ОВ Лисковой; Рук. гр. ВК Лев; Рук. гр. ЭЛ. Савицкий

Инв. № подл. | Подпись и дата | Взам. инв. №

Привязан

Инв. №

Рук. М-3	Ищенко	
Гл. спец. арх.	Штейнберг	
Гл. спец. кон.	Либерман	
ГАП	Саган	
Рук. гр. кон.	Ярославский	
Проверил	Мартыненко	
Разраб.	Путкарадзе	

ТП 213-1-301.85 АС-О

Детские ясли-сад на 140 мест

Стадия	Лист	Листов
Р	4	

Схема расположения элементов подпольных каналов

Госстрой УССР УкрНИИПгражданпромстрой г. Киев

План техподполья.

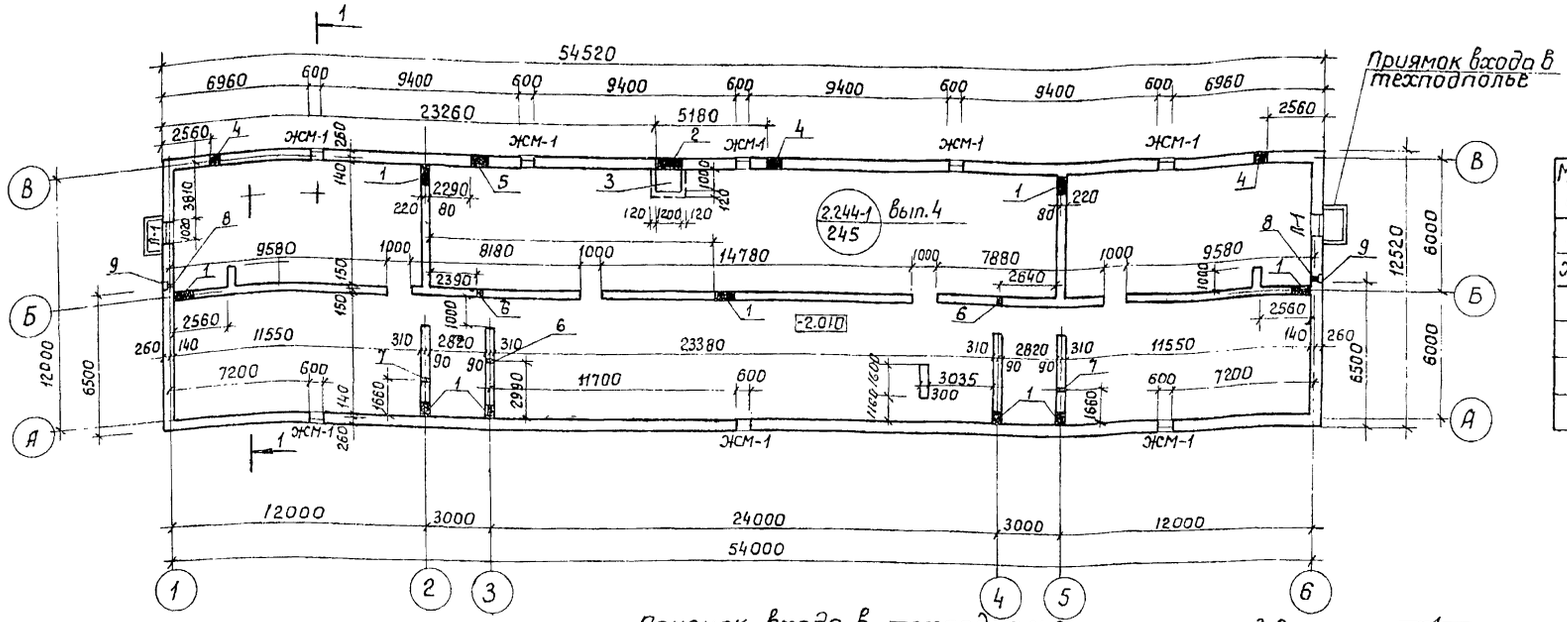

Спецификация элементов заполнения проемов.

Марка поз.	Обозначение	Наименование	Кол.	Масса ед. кг.	Примечание
Л-1	1.136 - 11. 4. 2.	Деревянный люк ДЛ9-9	2		
ЖМ-1	АС-22	Жалюзийная решетка ЖМ	8		
	АС-22	Козырек К-1	2		
	АС-22	Решетка Р-1	2		
	АС-22	Костыль	4		
		ф6АI	ℓ=27.6м	6.04	

Экспликация отверстий.

Тип отв.	Размеры, мм В	Размеры, мм Н	Отм. низа, м	Назначение
1	900	600	-1.240	отопление горячее водосн. водопр.
2	1200	450	-2.230	отопление, горячее водоснабжение
3	приямок 1200×1000×320(h)		-2.330	отопление
4	600	600	-2.200	канализация
5	800	600	-2.200	канализация
6	200	300	-0.800	канализация
7	200	300	-0.600	канализация
8	100	100	-0.750	водопровод
9	ниша 270×250	×380(h)	-0.850	поливочная ниша

Таблица толщин утеплителя перекрытия над техподпольем.

Наименование и объемный вес утеплителя	Толщина утеплителя в мм при темпер. t°C -20°	-25
Пенобетон γ=400 кг/м³	90	100

Приямок входа в техподполье

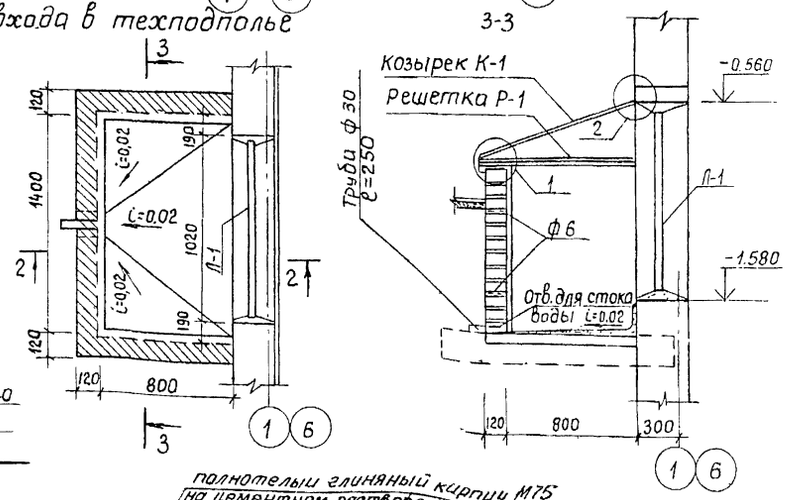

Разрез 1-1

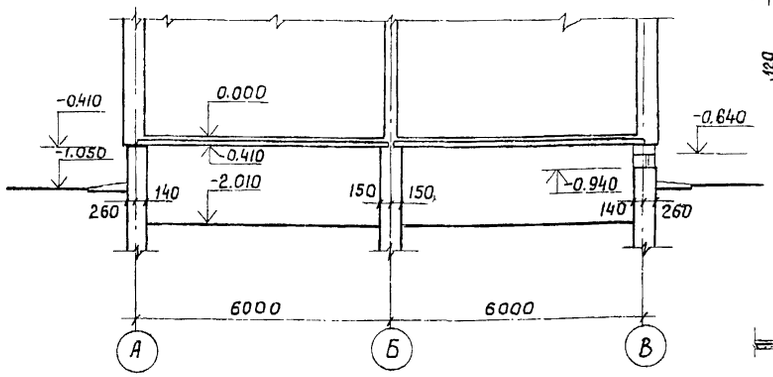

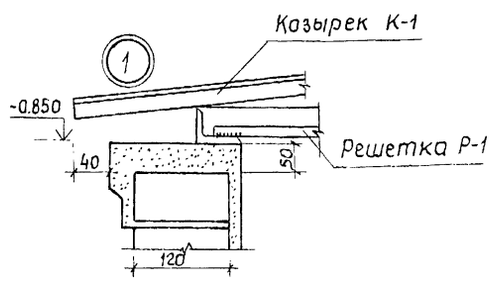

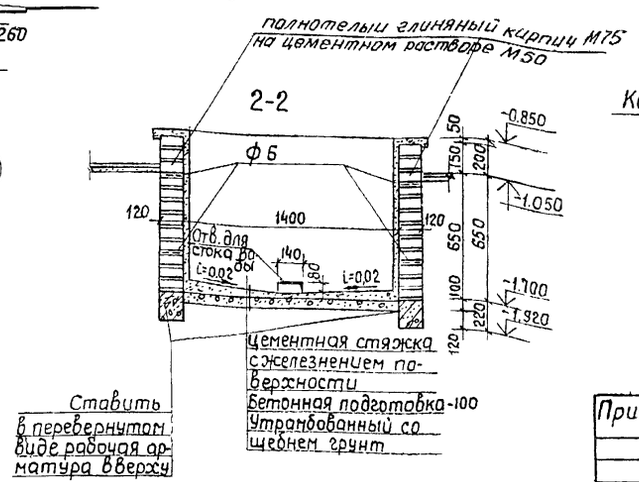

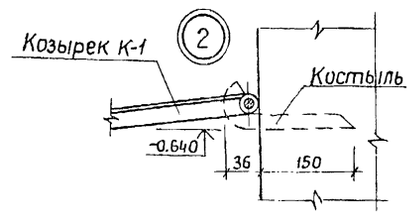

1. Внутренние поверхности приямка оштукатурить цементным раствором.
2. Наружные поверхности стен приямка покрыть горячим битумом за 2 раза.
3. Заделку вводов и инженерных сетей в стенах техподполья производить руководствуясь „Типовыми деталями уплотнения вводов инженерных сетей в гражданских зданиях. Комплекс 7373-3."

11

8962/1

Рук. гр. ОВ	Гиллер		
Рук. гр. ВК	Лев		
Взам. инв. №			
Подпись и дата			
Инв. № подл.			

Рук. М-3	Ищенко	
Гл. спец. кор.	Либерман	
Гл. спец. лек.	Штейнберг	
ГАП	Саган	
Рук. гр.	Овчинникова	
Проверил	Овчинникова	
Разраб.	Тарасенко	

Привязан:

Инв. №

ТП 213-1-301.85 АС-0

Детские ясли-сад на 140 мест.

Стадия	Лист	Листов
Р	5	

План техподполья. Разрез 1-1

Госстрой УССР УкрНИИПгражданселькстро г. Киев

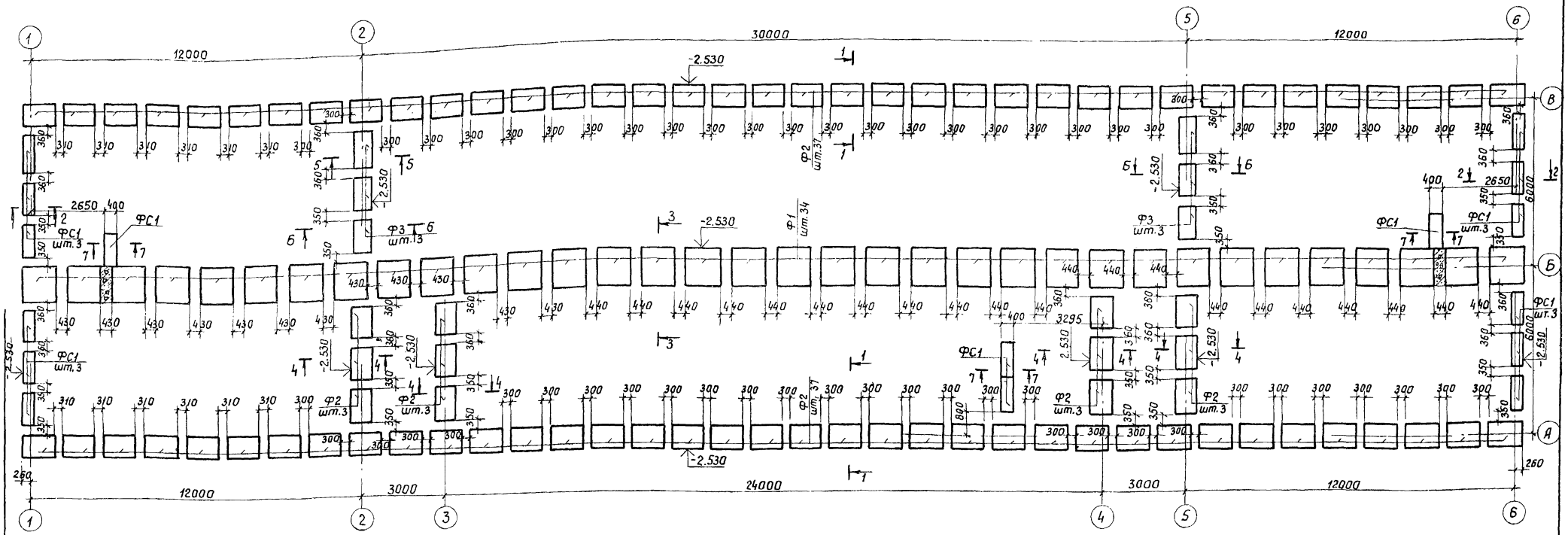

Спецификация.

Марка поз.	Обозначение	Наименование	Кол. шт.	Масса кг	Примеч.
Ф1	1.112-5 выпуск 1	ФЛ 14.12-1	34	1040	
Ф2	1.112-5 выпуск 2	ФЛ 8.12-2	86	685	
Ф3	1.112-5 выпуск 4	ФЛ 6.12-4	6	615	
ФС1	ГОСТ 13579-78	ФБС 12.4.3-Т	16	310	
ФС2	ГОСТ 13579-78	ФБС 24.4.6-Т	137	1300	
ФС3	ГОСТ 13579-78	ФБС 9.4.6-Т	117	470	
ФС4	ГОСТ 13579-78	ФБС 24.3.6-Т	16	970	
ФС5	ГОСТ 13579-78	ФБС 9.3.6-Т	15	350	
		Бетон М100, м³	6.0		

Таблица нагрузок на 1 п.м. фундаментов на ▽-2.010

Сечение	Нагрузка в тс/п.м
1-1	10.25
2-2	4.19
3-3	16.71
4-4	7.06
5-5; 6-6; 7-7;	4.62

1. За условную отметку 0.000 принят уровень чистого пола 1 этажа.
2. В основании фундаментов приняты грунты с расчетным давлением под подошвой R_0=2,0 кгс/см²
3. Фундаментные плиты монтируются по выравненному основанию (при песчаных грунтах) или по слою уплотненного крупнозернистого песка толщиной 100 мм, промежутки между фундаментными плитами заполнить песком с тщательным послойным трамбованием.
4. Бетонные блоки стен технического подполья укладывать на растворе марки „50", толщина шва 20 мм с перевязкой вертикальных швов. Глубина перевязки должна быть не менее 0,4 высоты стенового блока. Вертикальные швы, заделки по месту выполнять из бетона марки „100"
5. Горизонтальная гидроизоляция на ▽-0.430 выполняется из двух слоев гидроизола на дегтевой мастике по выравненному цементным раствором основанию на ▽-2.230 - из слоя цементного раствора состава 1:2 толщиной 20 мм с уплотняющими добавками.
6. Наружные поверхности стен технического подполья, соприкасающиеся с грунтом, обмазать горячим битумом за 2 раза.
7. Обратную засыпку грунта в пазухи стен техподполья производить только после монтажа панелей перекрытия на ▽-0.410 и устройства подготовки под полы технического подполья.
8. В стены техподполья заложить перемычки для устройства приямков см. лист АС-05
9. Экспликацию отверстий, расположение проемов см. план техподполья лист АС-05
10. Под дверными проемами уложить по 4 ф12 А-III с заводкой по 350 мм за края проема.
11. Расстояния между фундаментными плитами под проемами замоноличиваются бетоном марки „200" с укладкой трех стержней ф 12 А-III, длина соответственно ширине плиты.
12. Отметка заложения фундаментов в местах выпуска канализации принята в проекте условно в одном уровне с подошвой фундаментов под наружные стены.

8962/1

Привязан:

Инв. №

Рук. М-3	Ищенко	
Гл. спец. орг	Штейнберг	
Гл. спецкон.	Либерман	
ГАП	Саган	
Рук. гр. кон.	Ярославский	
Проверил	Мартыненко	
Разработ.	Путкарадзе	

ТП 213-1-301.85 АС-0-

Детские ясли-сад на 140 мест.

Стадия	Лист	Листов:
Р	6	

Схема расположения элементов сборных ж.б. фундаментов (вариант с техподпольем)

Госстрой УССР УкрНИИгражданстельстрой г. Киев

Инв. № подл. | Подпись и дата | Взам. инв. №

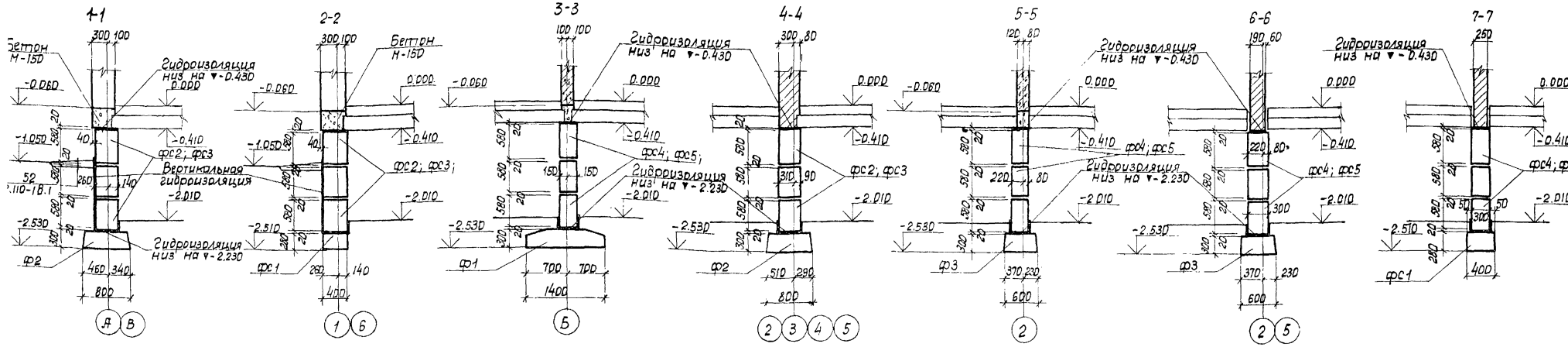

Схемы расположения элементов стен техподполья

По оси А

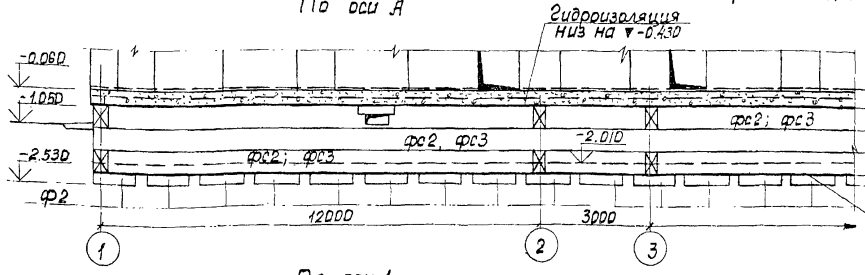

По оси Б

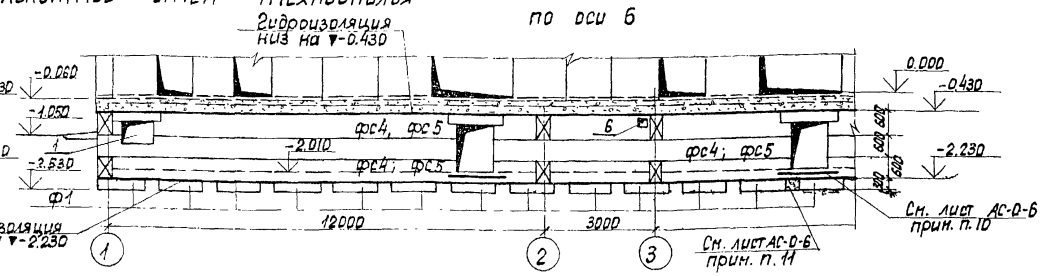

По оси 1

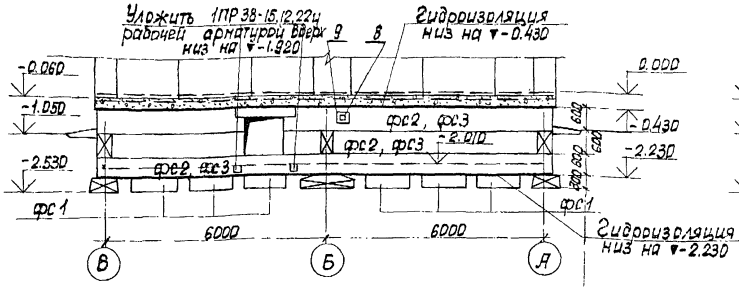

По оси 2

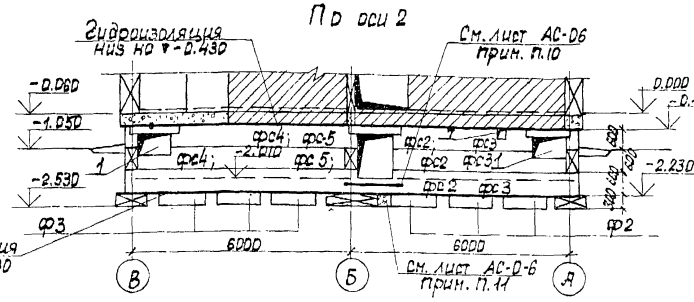

1. Общие примечания к сборным фундаментам см. лист АС-0 6.
2. Экспликацию и привязки сантехнических отверстий, размещение проемов см. план техподполья лист АС05

Инв. N подл.	Подпись и дата	Взам. инв. N	

Привязан

Инв. N

Рук. Н-З	Ищенко		ТП 213-1-301.85 АС-0-
Гл. спец. пр.	Штейнберг		Детские ясли-сад на 140 мест
Гл. спец. конс.	Либерман		Стадия Р; Лист 7; Листов
ГАП	Сагин		
Рук. группы	Ярославский		Сечения сборных фундаментов. Схемы расположения элементов стен техподполья по осям А,Б,1,2
Проверил	Мартыненко		Госстрой УССР Укрнииграждансельстрой г. Киев
Обз. работ.	Путкарадзе		

8962/1

Схема расположения элементов перекрытий.

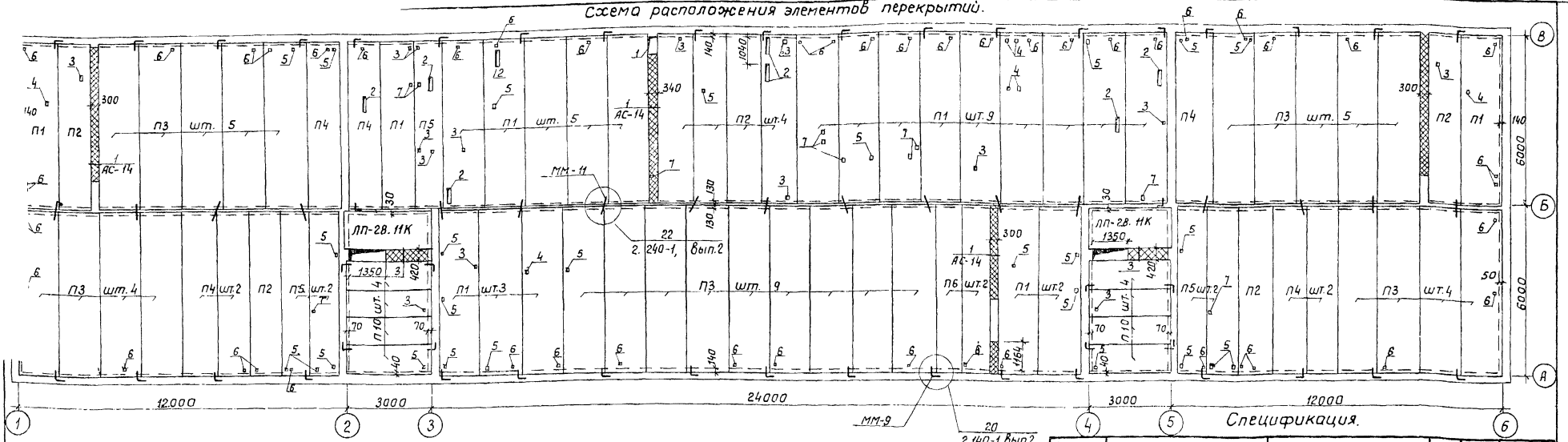

Схема расположения элементов перемычек.

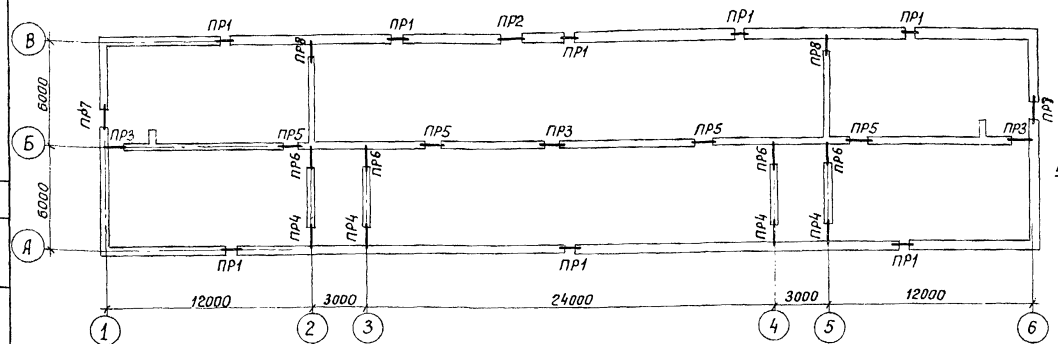

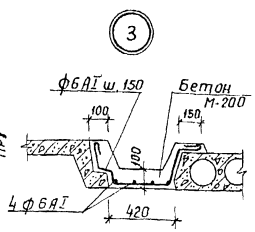

Ведомость перемычек

Марка поз.	Схема сечения
ПР1	1Пр38-12.12.22у; 1Пр1-10.12.14
ПР2	1Пр38-15.12.22у; 1Пр2-15.12.14
ПР3	1Пр38-12.12.22у
ПР4	1Пр38-12.12.22у; 1Пр1-12.12.14
ПР5	1Пр38-15.12.22у
ПР6	1Пр38-15.12.22у; 1Пр1-12.12.14
ПР7	1Пр1-12.12.14
ПР8	1Пр1-12.12.14

Экспликация отверстий.

Тип отв.	Размеры, мм L	Размеры, мм B	Отм. низа м	Примечание
1	600	350		Отопление Горячее водоснабж
2	600	150		Канализация
3	200	150		Канализация
4	200	100		Водопровод
5	150	100		Отопление Водопровод
6	100	100		Водопровод Отопление
7	150	150		Канализация

Расход материалов по узлам 1и2.
Бетон М-200 1,9 м³;
Арматура ф6 кл. АI – 28,5 кг;
Арматура ф8 кл. АI – 75,8 кг;

Спецификация.

Марка поз.	Обозначение	Наименование	Кол. шт.	Масса ед. кг	Примечание
		Железобетонные перемычки			
ПР1	1.138-10, Вып. 1	Перемычка 1Пр38-12.12.22у	9	75	
	1.138-10, Вып. 1	Перемычка 1Пр1-10.12.14	16	50	
ПР2	1.138-10, Вып. 1	Перемычка 1Пр38-15.12.22у	1	100	
	1.138-10, Вып. 1	Перемычка 1Пр2-15.12.14	2	75	
ПР3	1.138-10, Вып. 1	Перемычка 1Пр38-12.12.22у	6	75	
ПР4	1.138-10, Вып. 1	Перемычка 1Пр38-12.12.22у	4	75	
	1.138-10, Вып. 1	Перемычка 1Пр1-12.12.14	8	50	
ПР5	1.138-10, Вып. 1	Перемычка 1Пр38-15.12.22у	8	100	
ПР6	1.138-10, Вып. 1	Перемычка 1Пр38-15.12.22у	4	100	
	1.138-10, Вып. 1	Перемычка 1Пр1-12.12.14	8	50	
ПР7	1.138-10, Вып. 1	Перемычка 1Пр1-12.12.14	6	50	
ПР8	1.138-10, Вып. 1	Перемычка 1Пр1-12.12.14	4	50	
		Панели перекрытий			
П1	1.141-1, Вып. 58	Панель ПК8-60.15	22	2800	
П2	1.141-1, Вып. 58	Панель ПК8-60.12	8	2100	
П3	1.141-1, Вып. 58	Панель ПК6-60.15	27	2800	
П4	1.141-1, Вып. 58	Панель ПК6-60.12	7	2100	
П5	1.141-1, Вып. 58	Панель ПК8-60.10	5	1725	
П6	1.141-1, Вып. 58	Панель ПК6-60.10	2	1725	
П10	1.141-1, Вып. 60	Панель ПК30.10-6Т	8	882	
	1.252-3, Вып. 1	Дет. площадка ЛП-28.11К	2	1092	
		Металлические элементы			
ММ-9	2.240-1, Вып. 2, л. 54	Анкер ММ-9	46		
ММ-11	2.240-1, Вып. 2 л. 54	Анкер ММ-11	34		

Согласовано: ГИП ОВ; Рук. гр. ВК; Лисковая; Леб.

Инв. № подл. | Подпись и дата | Взам. инв. №

9962/1 14

Привязан

Инв. №

Рук. К-3	Ищенко	
Гл. сп. орг	Штейнберг	
Гл. сп. хон	Либерман	
ГАП	Саган	
Рук. гр.	Ярославский	
Проверил	Путкарадзе	
Разраб.	Кортыменко	

ТП 213-1-301.85 АС-0

Детские ясли-сад на 140 мест

Стадия	Лист	Листов
Р	8	

Схемы расположения элементов перекрытий и перемычек. Чек техподполья

Госстрой УССР Укрниигражданстрой г. Киев

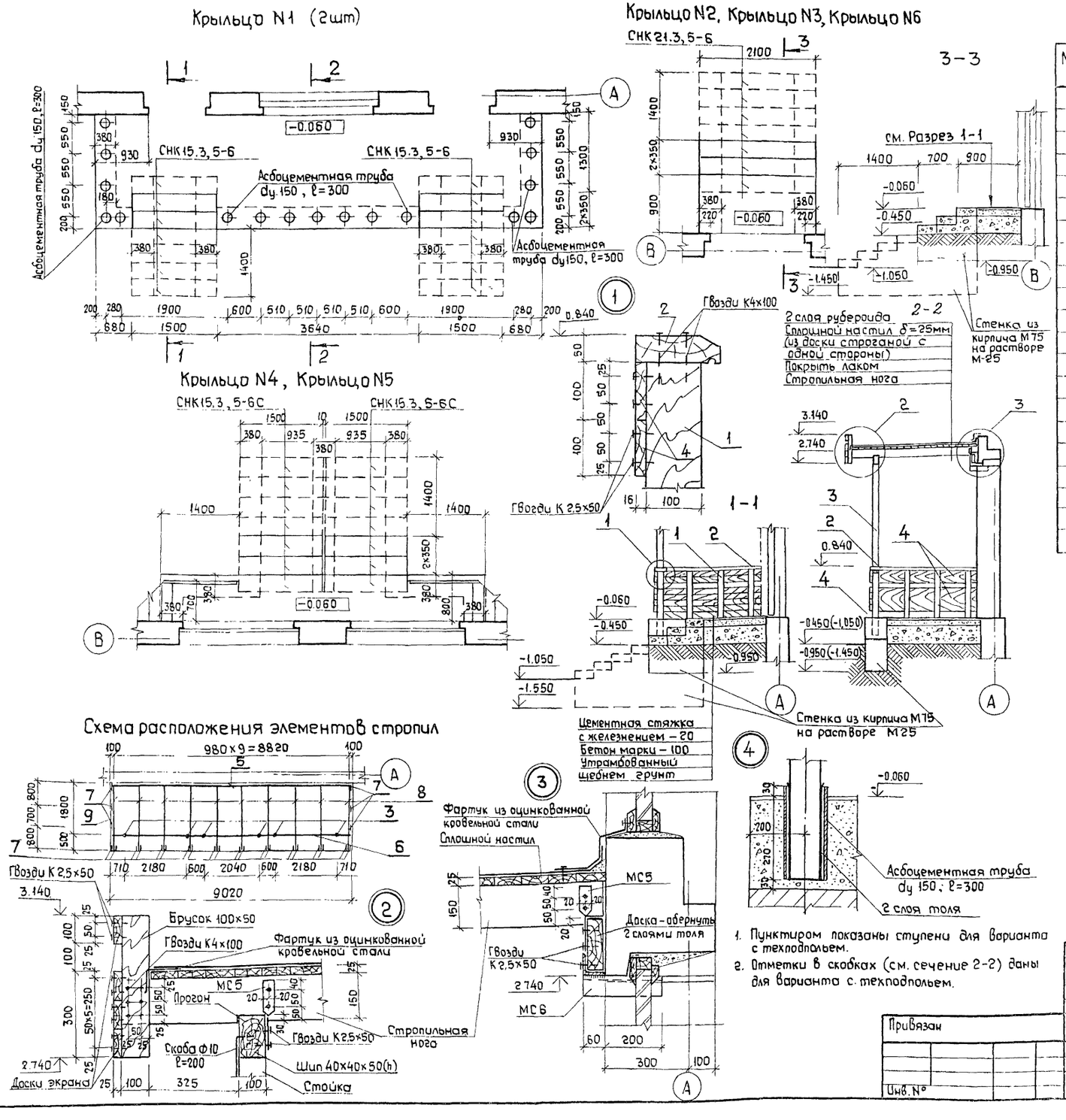

1. Пунктиром показаны ступени для варианта с техподпольем.
2. Отметки в скобках (см. сечение 2-2) даны для варианта с техподпольем.

Спецификация

Марка, поз.	Обозначение	Наименование	Кол.	Масса ед., кг	Примечание
		Крыльцо N1			
	1.255.1-1	Ступень основная СНК15.3,5-6	6	175	
	1.255.1-1	Ступень основная СНК15.3,5-6	14	175	Для варианта с техпод
	АС-22	Анкер МС5	20	0,32	
		Крыльцо N2			
	1.255.1-1	Ступень основная СНК21.3,5-6	3	250	
	1.255.1-1	Ступень основная СНК21.3,5-6	7	250	Для варианта с техподп.
		Крыльцо N3			
	1.255.1-1	Ступень основная СНК21.3,5-6	3	250	
	1.255.1-1	Ступень основная СНК21.3,5-6	7	250	Для варианта с техподп
		Крыльцо N4			
	1.255.1-1	Ступень основная СНК15.3,5-6	6	175	
	1.255.1-1	Ступень основная СНК15.3,5-6	14	175	Для варианта с техподп
		Крыльцо N5			
	1.255.1-1	Ступень основная СНК15.3,5-6	6	175	
	1.255.1-1	Ступень основная СНК15.3,5-6	14	175	Для варианта с техподп
		Крыльцо N6			
	1.255.1-1	Ступень основная СНК21.3,5-6	3	250	
	1.255.1-1	Ступень основная СНК21.3,5-6	7	250	Для варианта с техподп

Спецификация деревянных элементов на 1 крыльцо

Марка, поз.	Наименование	Кат. древ	Длина, мм	Сеч. b×h, мм	Кол.	Общая длина, м	Кубатура, м³
1	Стойка	II	1150	50×100	24	27,6	0,138
2	Поручень	II	—	50×150	—	18,0	0,135
3	Стойка	II	3040	100×100	12	36,48	0,3648
4	Доска	II	—	16×100	—	128,0	0,2048
5	Доска	II	8950	100×50	1	8,95	0,043
6	Прогон	II	8950	100×100	1	8,95	0,090
7	Брусок	III	500	100×50	26	13,0	0,065
8	Стропильная нога	II	2300	50×150	10	23,0	0,173
9	Доски экрана	II	—	25×100	—	54,4	0,138
	Сплошной настил	III	—	δ=25	—	20,8 м²	0,499
						Итого:	1,847

15

8962/1

Рук. М-3	Ищенко		
Гл. спец. арх	Штейнберг		
Гл. спец. кон	Либерман		
ГАП	Саган		
Рук. гр.	Овчинникова		
Проверил	Овчинникова		
Разраб.	Куц, Берлог		

Привязан

Инв. №

ТП 213-1-301.85 АС-0

Детские ясли-сад на 140 мест

Стадия	Лист	Листов
Р	9	

Крыльца N1 – N6

Госстрой УССР УкрНИИПгражданселькстрой г. Киев

Инв. № подл. | Подпись и дата | Взам. инв. №

Фасад 1-6

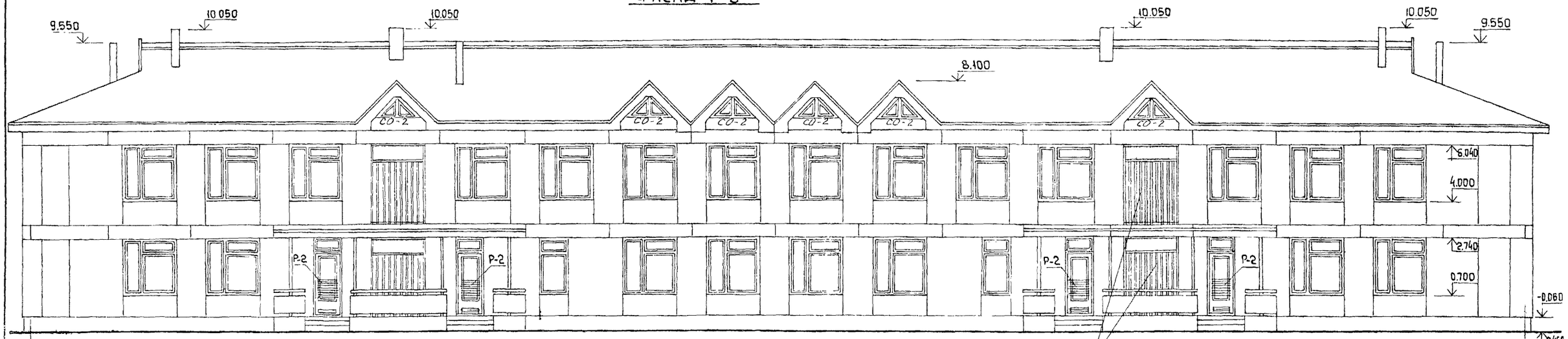

Фасад 6-1

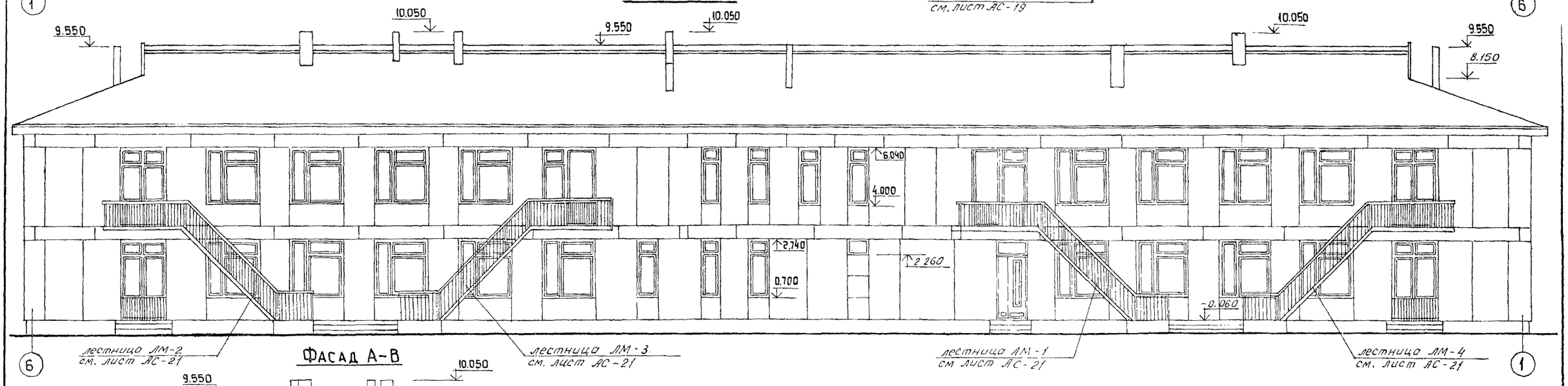

Фасад А-В

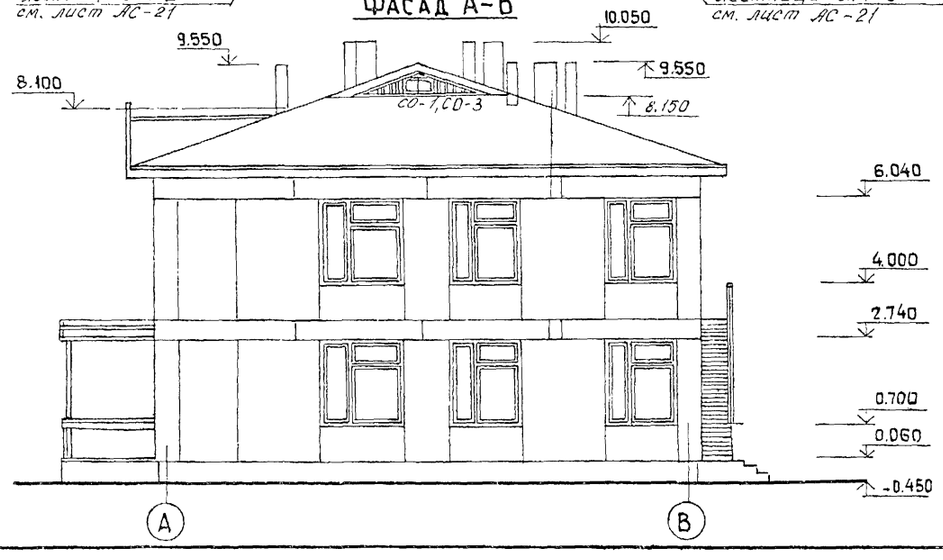

16

8962/1

Рук. М-3	Ищенко		
Гл. спец. арх	Штейнберг		
Гл. спец. кон	Либерман		
ГАП.	Саган		
Рук. гр.	Овчинникова		
Провер.	Овчинникова		
Разраб.	Кремповский		

Привязан

Инв. №

ТП 213-1-301.85 АС

Детские ясли-сад на 140 мест

Стадия	Лист	Листов
Р	1	

Фасад 1-6; 6-1; А-В

Госстрой УССР
УкрНИИПгражданселькстрой
г. Киев

Инв. № подл. | Подпись и дата | Взам. инв. №

Фасад 1-6



Фасад 6-1

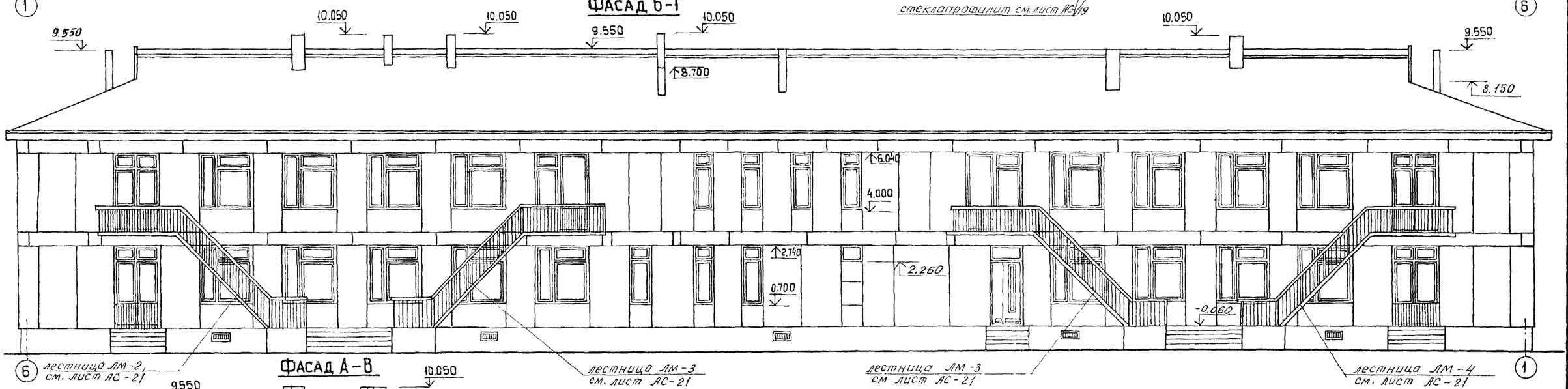

Фасад А-В

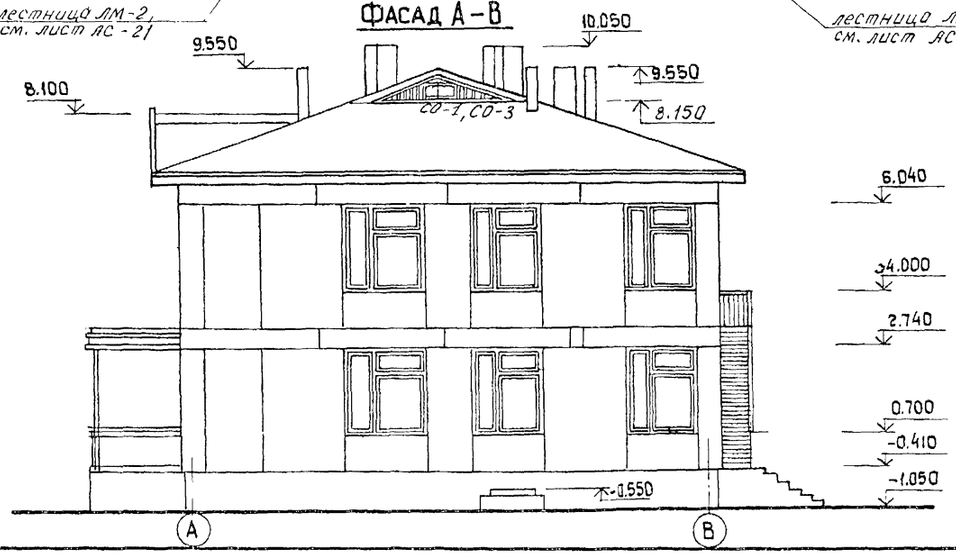

Инв. № подл. | Подпись и дата | Взам. инв. №

Привязан			
Инв. №			

Рук. М-3	Ищенко	
Гл. спец. арх	Штейнберг	
Гл. спец. кон	Либерман	
ГАП	Саган	
Рук. гр.	Овчинникова	
Проверил	Овчинникова	
Разработал	Кремповский	

17

8962/1

ТП 213-1-301.85 АС

Детские ясли-сад на 140 мест

Стадия	Лист	Листов
Р	2	

Фасады 1-6; 6-1; А-В (Вариант с техподпольем)

Госстрой УССР УкрНИИГраждансельстрой г. Киев

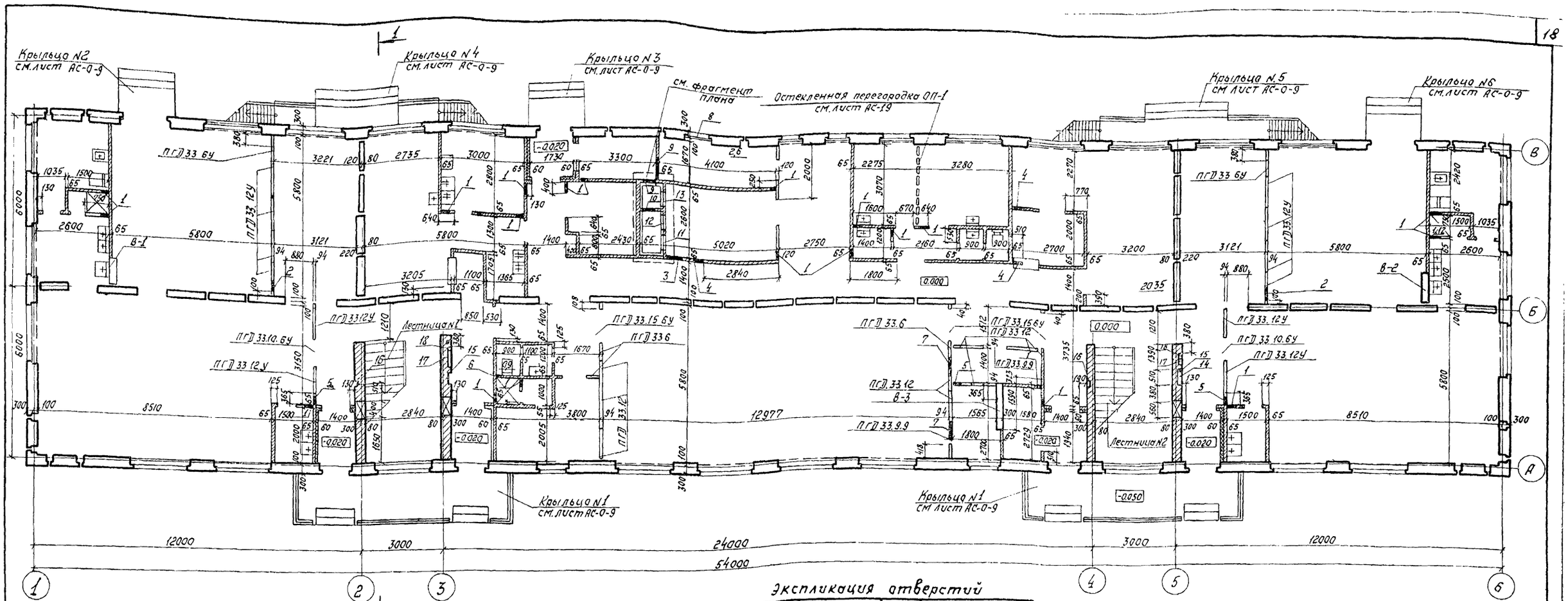

Фрагмент плана

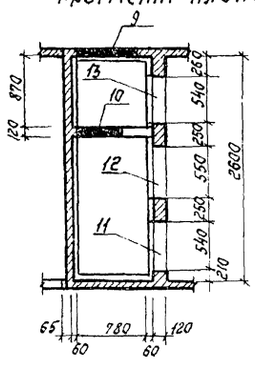

Спецификация элементов

Поз. обозначение	Обозначение	Наименование	Кол.	Масса ед, т	Примечание
		Панели перегородок			
	1.231-4, вып. 1	ПГД 33.12У	12	119.71	
	1.231-4, вып. 1	ПГД 33.6У	2	68.47	
	1.231-4, вып. 1	ПГД 33.15.6У	3	33.01	
	1.231-4, вып. 1	ПГД 33.10.6У	2	22.17	
	1.231-4, вып. 1	ПГД 33.12	9	93.06	
	1.231-4, вып. 1	ПГД 33.6	3	49.86	
	1.231-4, вып. 1	ПГД 33.9.9.	2	24.71	
	5.904-4	Дверь ДУс 0,5х1,25	1		

Экспликация отверстий

Тип отв.	Размеры мм В	Размеры мм Н	Отм. низа, м	Назначение
1	300	350	2.550	вентиляция
2	440	200	2.650	вентиляция
3	650	550	2.350	вентиляция
4	450	400	2.500	вентиляция
5	350	450	2.450	вентиляция
6	150	150	2.700	вентиляция
7	680	200	2.650	вентиляция
8	760	660	2.080	вентиляция
9	750	650	2.250	вентиляция
10	520	1560	0.300	вентиляция
11	550	1250	0.104	Дверь ДУс 0,5х1,25 серия 5.904-4
12	540	515	0.500	вентиляция
13	540	515	0.300	вентиляция
14	Ниша 510х190х480(h)		1.300	электроснабж.
15	борозда 70х65		0.060	электроснабж.
16	борозда 130х130		-0.410	Связь и сигнализац
17	Ниша 890х900х130		1.250	Водоснабжение
18	борозда	250х130	-0.700	Водоснабжение

Условные обозначения

- Каркасно-панельная перегор. толщ. 94мм.
- Кирпичная перегородка толщ. 65мм.
- Кирпичная кладка
- Вентиляционные блоки
- Кирпичная перегородка толщ. 120

1. Разрез 1-1 см. лист АС-5.
2. В таблице экспликация отв. позиции N17 и N18 даны только для варианта с техподпольем.
3. Экспликацию помещений см. лист АС-6.
4. Развертки наружных и внутренних стен см. листы АС-8...12.
5. Спецификацию оконных и дверных блоков см. лист АС-7.

18

8962/1

Рук. М-3	Ищенко		
Гл. спец. арх.	Штейнберг		
Гл. спец. кон.	Либерман		
ГАП	Саган		
Рук. гр.	Овчинникова		
Провер.	Овчинникова		
Разраб.	Кремповский		

Привязан

Инв. №

ТП 213-1-301.85 АС

Детские ясли-сад на 140 мест.

Стадия	Лист	Листов
Р	3	

План 1 этажа

Госстрой УССР
Укрниипгражданселькстрой
г. Киев

Инв. № подл. | Подпись и дата | Взам. инв. № | Рук. гр. ОВ | Рук. гр. ВК | Гиллер | Лев

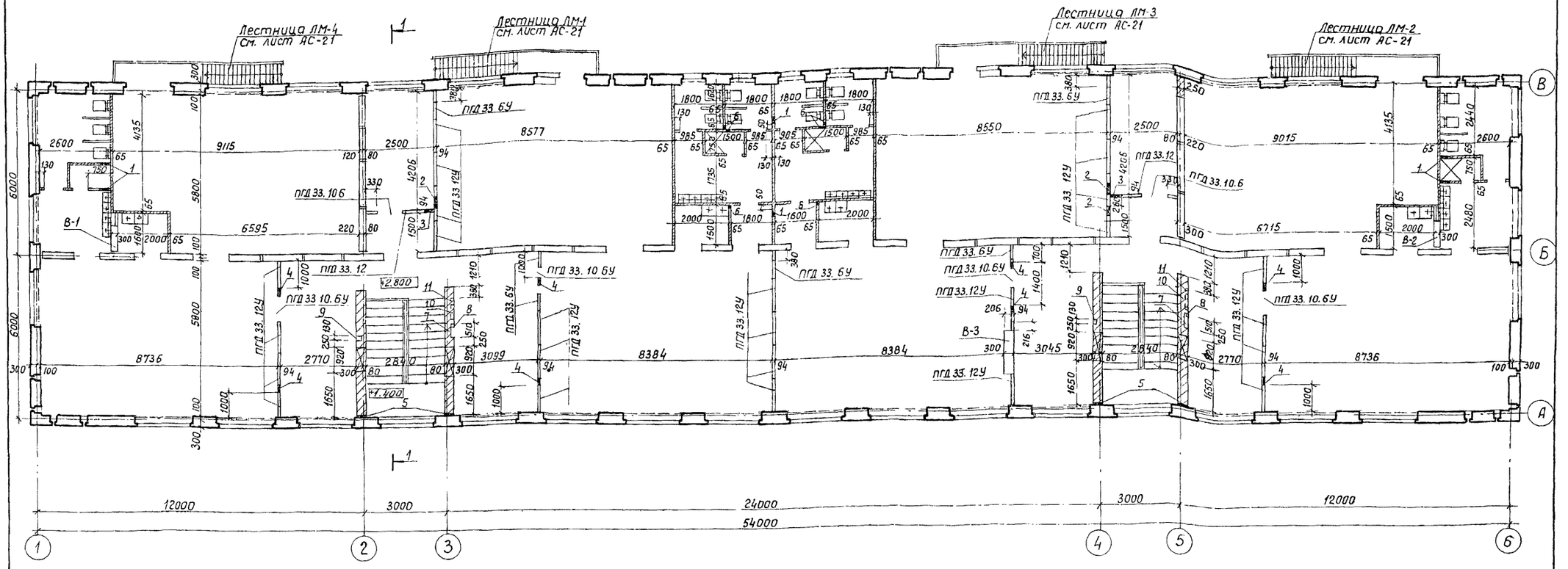

Экспликация отверстий.

Тип отв.	Размеры, мм В	Размеры, мм Н	Отм. низа, м	Назначение
1	300	350	5.850	вентиляция
2	440	200	5.950	вентиляция
3	350	450	5750	вентиляция
4	340	150	6.000	вентиляция
5	100	150	3.300	отопление
6	150	150	6.000	вентиляция
7	ниша 510×190	×480(h)	4.600	Электроснабжен.
8	борозда 70×65		до 6.520	Электроснабжение
9	борозда 130×130		до 6.520	Связь и сигнализация
10	ниша 890×900	×130	4.550	водоснабжение
11	борозда	250×130	до 4.550	водоснабжение

Спецификация.

Марка. поз.	Обозначение	Наименование	К-во	Масса един. кг	Примечание
		Панели перегородок			
	1.231-4, вып. 1	ПГД 33.12У	25	119.71	
	1.231-4, вып. 1	ПГД 33.6У	6	68.47	
	1.231-4, вып. 1	ПГД 33.12	2	93.06	
	1.231-4, вып. 1	ПГД 33.10.6У	4	22.17	
	1.231-4, вып. 1	ПГД 33.10.6	2	18.10	

1. В таблице экспликация отв. позиции N 10 и N11 даны только для варианта с техподпольем.

Таблица значений толщин наружных стен.

Материал стен	Толщина стены в мм. при t=-20°C	t=-25°C
Керамзитобетон γ=1150 кгс/м³	400	—
Перлитобетон γ=1000 кгс/м³	—	400

19

8962/1

Рук. М-3	Ищенко		
Гл. спец. арх.	Штейнберг		
Гл. спец. кон.	Либерман		
ГАП	Саган		
Рук. гр.	Овчинникова		
Проверил	Саган		
Разработ.	Овчинникова		

Привязан:

Инв. №

ТП 213-1-301.85 АС

Детские ясли-сад на 140 мест

Стадия	Лист	Листов
Р	4	

План 2 этажа.

Госстрой УССР Укрниипграждансельстрой г. Киев

Рук. гр. ОВ Гиллер
Рук. гр. ВК Лев
Взам. инв. №
Подпись и дата
Инв. № подл.

Разрез 1-1

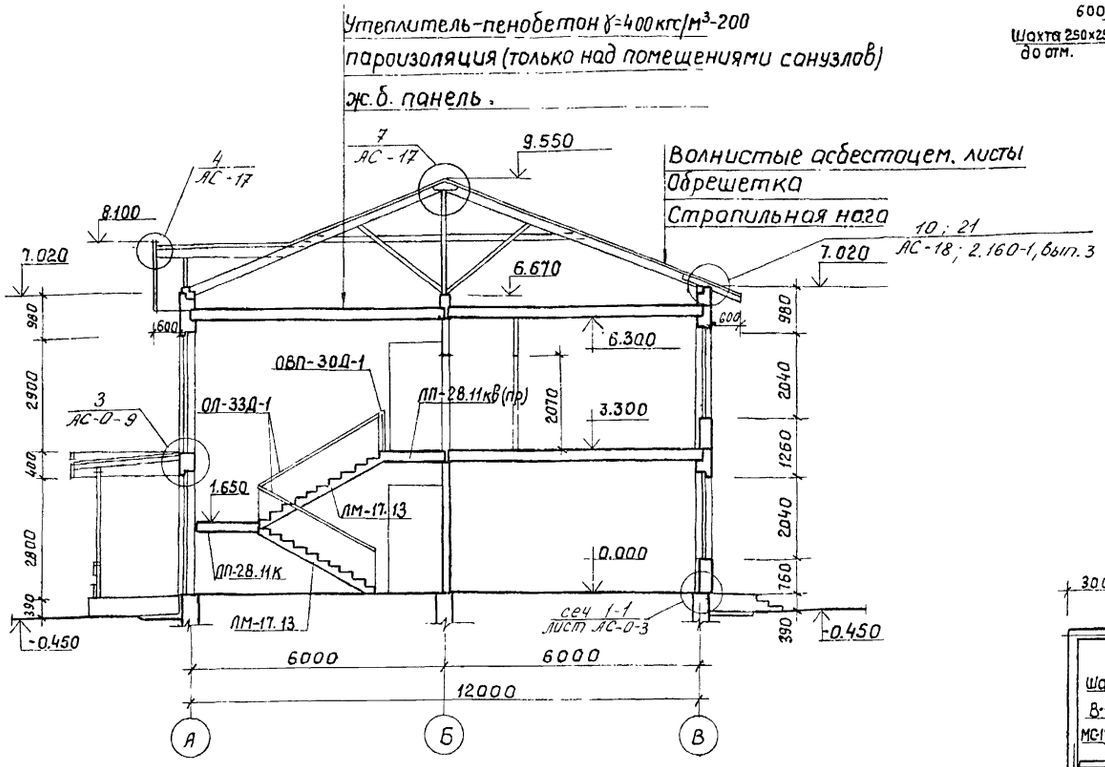

План скатного покрытия.

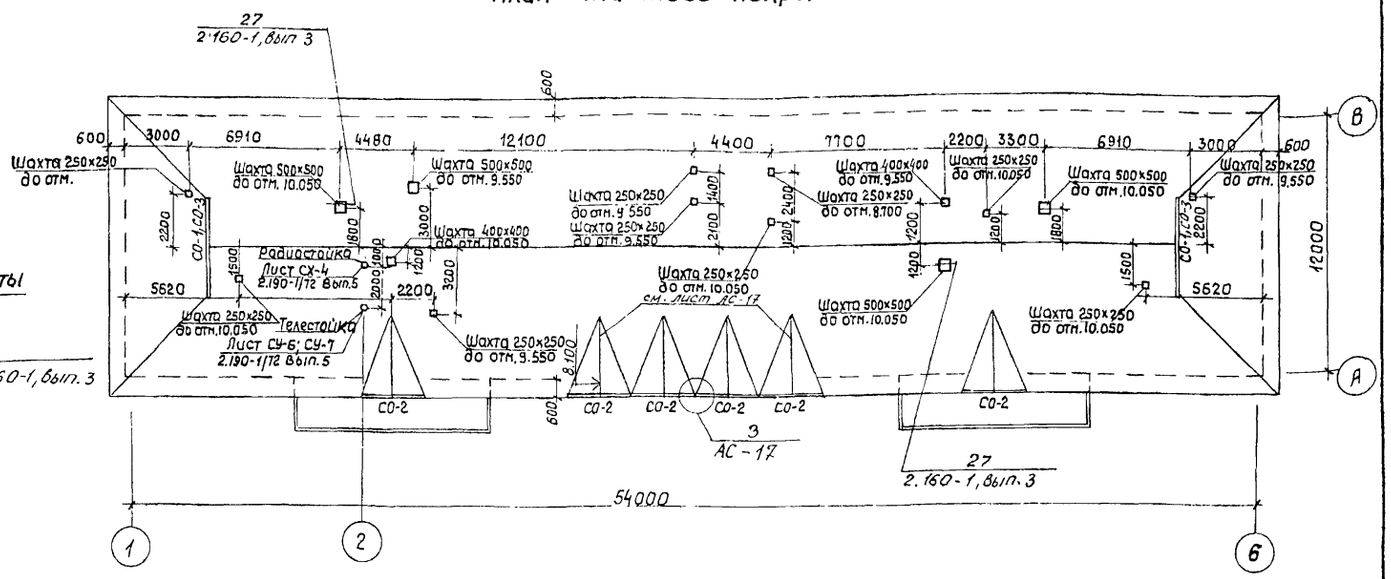

План чердака.

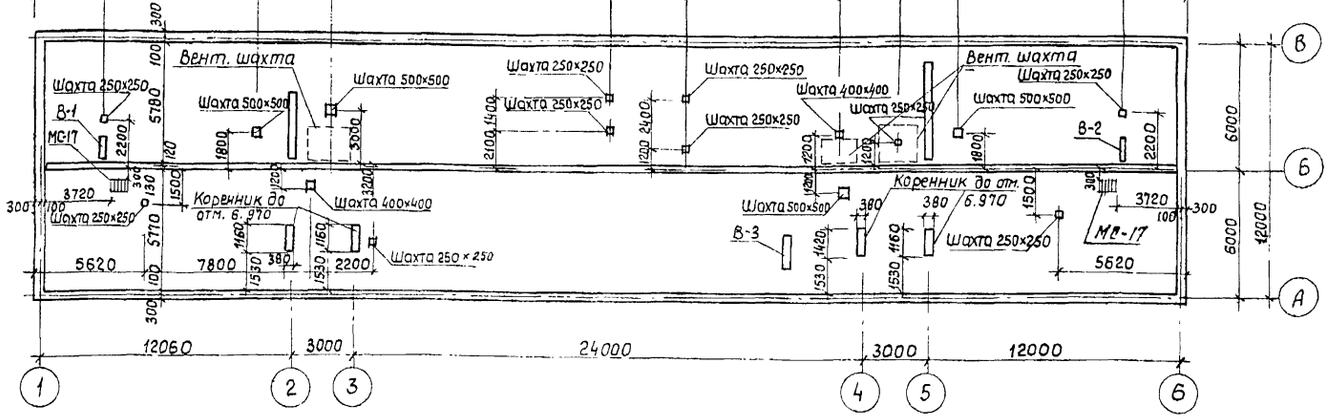

Спецификация.

Марка, поз.	Обозначение	Наименование	Количество: Лестница N1	Количество: Лестница N2	Количество: Всего	Масса един. кг	Примечание
	1.251-3. Выпуск 1	Лестничный марш ЛМ-17.13	2	2	4	1417	
		Лестничные площадки					
	1.252-3. Выпуск 1	ЛП-28.11 кв (пр)	1	1	2	1162	
	1.252-3. Выпуск 1	ЛП-28.11 К	1	1	2	1092	
		Металлические ограждения					
	1.256-1	ОЛ-33Д-11	2	2	4	65.1	
	1.256-1	ОВП-30Д-1	1	1	2	29.09	
		Накладные проступи					
	1.251-3 Выпуск 1	ЛН13	20	20	40	38.0	
	1.251-3 Выпуск 1	ЛН13Н	2	2	4	25.0	
	1.251-3 Выпуск 1	ЛН13В	1	1	2	33.0	
	1.251-3 Выпуск 1	ЛН13К	1	1	2	30.0	
	ИИ-03-03, альб 71-64	Стремянка МС-17	1	1	2	17.70	
		Окна слуховые					
	АС-19	СО-1/СО-3			2/2		
	АС-19	СО-2			6		

1. Линию разреза см. листы АС-3, АС-4.
2. Для выхода на крышу применить стремянки МС-17 (шт.2) по серии ИИ 03-03, альбом 71-64.

Таблица толщин утеплителя чердачного перекрытия.

Наименование и объемный вес утеплителя.	Толщина утеплителя в мм. при темпер. t°C: -20°	-25°
Пенобетон γ=400 кг/м³	200	220

8962/1 20

Рук. М-3	Ищенко		
Гл. констр.	Либерман		
Гл. арх. М-3	Штейнберг		
ГАП	Саган		
Рук. гр.	Овчинникова		
Проверил	Овчинникова		
Разработ.	Кремповский		

Привязан:

Инв. №

ТП 213-1-301.85 АС

Детские ясли-сад на 140 мест.

Стадия	Лист	Листов
Р	5	

Разрез 1-1: План скатного покрытия; план чердака.

Госстрой УССР УкрНИИПграждансельстрой г. Киев

Инв. № подл. | Подпись и дата | Взам. инв. №

План 2 этажа

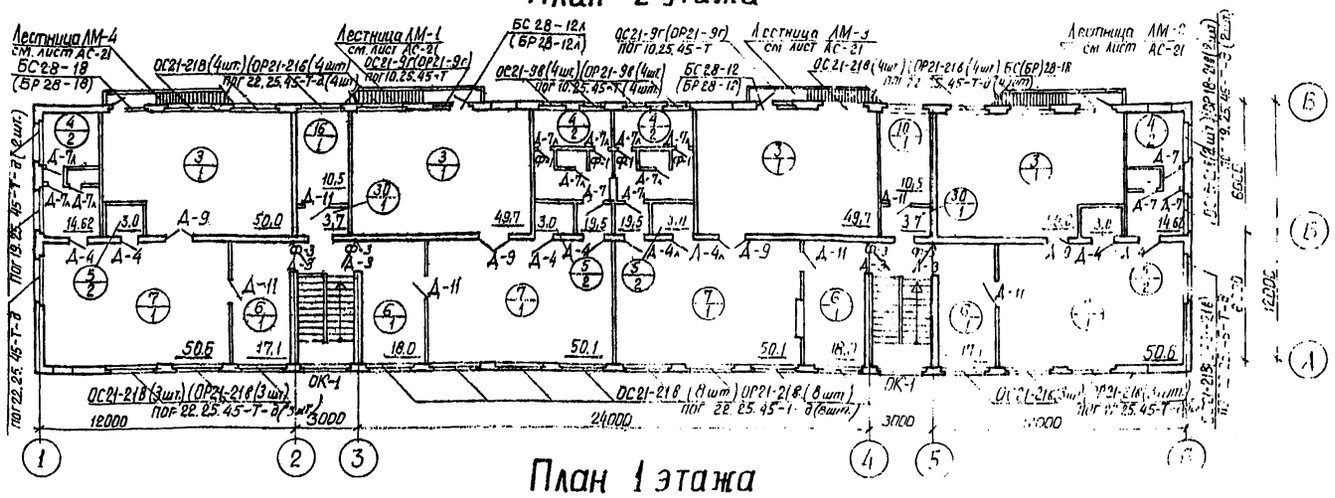

План 1 этажа

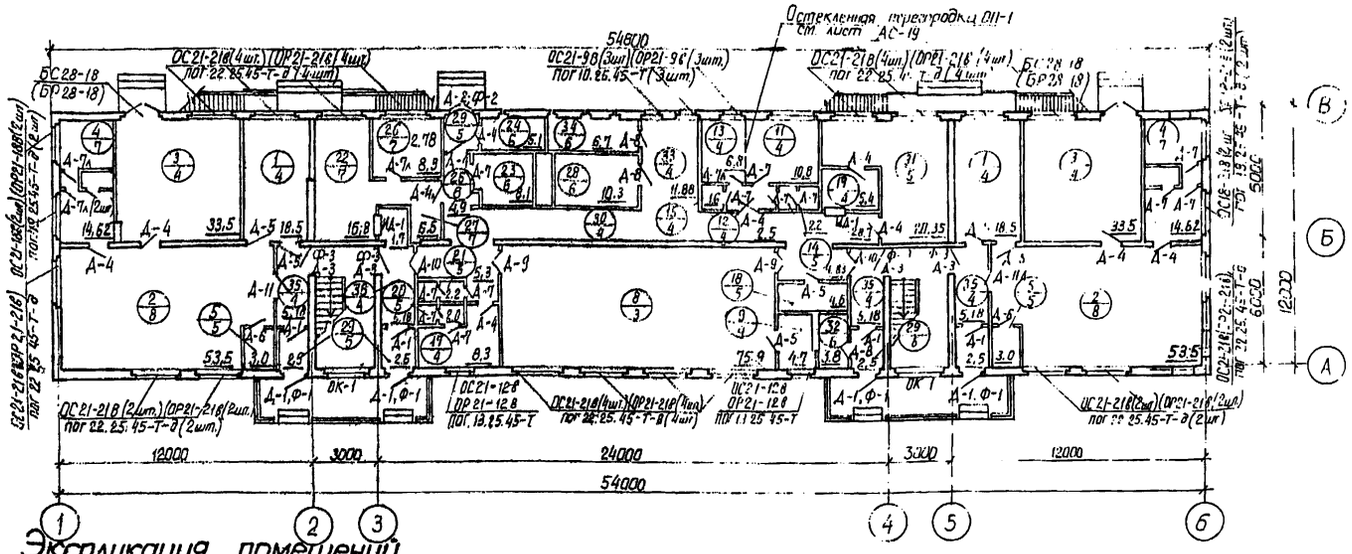

Экспликация помещений

Номер по плану	Наименование	Площадь м² 1эт	Площадь м² 2эт
1	Приемная	37,0	—
2	Игральная	107,0	—
3	Спальня	67	199,4
4	Туалетная	29,24	68,24
5	Буфетная	6,0	12,0
6	Раздевальная	—	70,2
7	Групповая	—	201,4
8	Зал для гимнастических занятий	75,9	—
9	Кладовая для хран. ф/к. инвентаря	4,7	—
10	Методический кабинет	—	10,5
11	Медицинская комната	10,8	—
12	Приемная изолятора	3,0	—
13	Палата	6,8	—
14	Туалетная при мед. комнате	2,2	—
15	Дизенфекционная	1,6	—
16	Кабинет заведующего	—	10,5
17	Комната персонала	8,3	—
18	Хозяйственная кладовая	4,6	—
19	Кладовая чистого белья	5,4	—
20	Душевая	2,0	—
21	Уборная	2,2	—
22	Кухня с раздаточной	18,5	—
23	Кладовая сухих продуктов	8,1	—
24	Кладовая овощей	5,1	—
25	Загрузочная	4,9	—
26	Заготовочный цех	8,3	—
27	Моечная	5,5	—
28	Венткамера	10,3	—
29	Тамбур	12,78	—
30	Коридор	38,83	7,4
31	Гладильно- постирочная	25,75	—
32	Щитовая	3,8	—
33	Холл	11,88	—
34	Теплопункт	4,1	—
35	Тамбур	20,72	—
	Полезная площадь	1131,44	
	Рабочая площадь	1033,51	

(8/3) Номер помещения по экспликации / Тип пола по проекту

Ведомость отделки помещений

Наименование или номер помещения	Потолок: Площадь	Потолок: Вид отделки	Стены или перегородки: Площадь	Стены или перегородки: Вид отделки	Низ стен или перегородок (панель): Площадь	Низ стен или перегородок (панель): Вид отделки	Низ стен или перегородок (панель): Высота, мм	Примечание
Приемная	37,0	Затирка Побелка	46,6	Окраска водоэмульс. краской				Отделка на всю высоту
Игральная	107,0	Затирка Побелка	274,7	Окраска водоэмульс. краской				Отделка на всю высоту
Спальня	266,4	Затирка побелка	424,5	Окраска водоэмульс. краской				Отделка на всю высоту
Туалетная	97,48	Затирка Побелка	250,8	Окраска водоэмульс. краской	238,6	Керамическая плитка	1500	Швы между плитками 5 мм.
Буфетная	18,0	Затирка Побелка	78,1	Окраска водоэмульс. краской	74,7	Керамическая плитка	1500	Швы между плитками 5 мм.
Раздевальная	70,2	Затирка побелка	179,5	Окраска водоэмульс. краской				Отделка на всю высоту
Групповая	201,4	Затирка побелка	540,8	Окраска водоэмульс. краской				Отделка на всю высоту
Зал для гимнастических занятий	75,9	Затирка побелка	193,2	Окраска. водоэмульс. краской				Отделка на всю высоту
Кладовая для хран. ф/к. инвентаря	4,7	Затирка побелка	24,5	Окраска водоэмульс. краской				Отделка на всю высоту
Методический кабинет	10,5	Затирка побелка	33,7	Окраска водоэмульс. краской				Отделка на всю высоту
Медицинская комната	10,8	Затирка побелка	34,6	Окраска водоэмульс. краской				Отделка на всю высоту
Приемная изолятора	3,0	Затирка побелка	11,7	Окраска водоэмульс. краской				Отделка на всю высоту
Палата	6,8	Затирка побелка	28,1	Окраска. водоэмульс. краской				Отделка на всю высоту
Туалетная при медицинской комнате	2,2	Затирка побелка	21,3	Окраска водоэмульс. краской				Отделка на всю высоту
Дезинфекционная	1,6	Затирка побелка	13,6	Окраска водоэмульс. краской				Отделка на всю высоту
Кабинет заведующего	10,5	Затирка побелка	35,1	Окраска водоэмульс. краской				Отделка на всю высоту
Комната персонала	8,3	Затирка побелка	35,3	Окраска водоэмульс. краской				Отделка на всю высоту
Хозяйственная кладовая	4,6	Затирка побелка	26,6	Штукатурка побелка				Отделка на всю высоту
Кладовая чистого белья	5,4	Затирка побелка	25,7	Штукатурка побелка				Отделка на всю высоту
Душевая	2,0	Затирка побелка	10,26	Штукатурка побелка	10,26	Керамическая плитка	1500	Швы между плитками 5 мм.
Уборная	2,2	Затирка побелка	11,96	Окраска водоэмульс. краской	11,96	Керамическая плитка	1500	Швы между плитками 5 мм.
Кухня с раздаточной	18,5	Затирка побелка	32,1	Штукатурка побелка	32,1	Керамическая плитка	1500	Швы между плитками 5 мм.
Кладовая сухих продуктов	8,1	Затирка побелка	30,4	Штукатурка побелка				Отделка на всю высоту
Кладовая овощей	5,1	Затирка побелка	27,34	Штукатурка побелка				Отделка на всю высоту
Загрузочная	4,9	Затирка побелка	16,3	Штукатурка побелка				Отделка на всю высоту
Заготовочный цех	8,3	Затирка побелка	14,4	Штукатурка побелка	14,4	Керамическая плитка	1500	Швы между плитками 5 мм
Моечная	5,5	Затирка побелка	7,1	Штукатурка побелка	7,1	Керамическая плитка	1500	Швы между плитками 5 мм
Венткамера	10,3	Затирка побелка	41,7	Штукатурка побелка				Отделка на всю высоту
Тамбур	12,78	Затирка побелка	51,7	Окраска водоэмульс. краской				Отделка на всю высоту
Коридор	46,23	Затирка побелка	106,46	Окраска водоэмульс. краской				Отделка на всю высоту
Гладильно-постирочная	25,75	Затирка побелка	29,2	Штукатурка побелка	29	Керамическая плитка	1500	Швы между плитками 5 мм
Щитовая	3,8	Затирка побелка	23,9	Штукатурка побелка				Отделка на всю высоту
Холл	11,88	Затирка побелка	28,65	Окраска водоэмульс. краской				Отделка на всю высоту
Теплопункт	4,1	Затирка побелка	32,62	Штукатурка побелка				Отделка на всю высоту
Тамбур	20,72	Затирка побелка	147,24	Окраска водоэмульс. краской				Отделка на всю высоту

Данный лист рассматривать совместно с листом АС-7

8962/1 21

Привязан

Инв. №

Инв.№подл. | Подпись и дата | Взам. инв.№

ТП 213-1-301.85	АС	
Детские ясли-сад на 140 мест		
	Стадия: Р	Лист: 6
Планы 1,2 этажей. Ведомость отделки помещений	Госстрой УССР УкрНИИПгражданстрой г. Киев	

Экспликация полов

Наименование или номер позиции по проекту	Тип пола по проекту	Схема пола или номер узла по серии	Элементы пола и их толщина	Площадь пола, м²
2 этаж				
3,6,7,10,16	1	76	Покрытие-линолеум поливинил-	
30		2.244-1	хлоридный на тканевой основе	
			по ГОСТ 7251-77 – 2,5 мм	499,4
4,5	2	127	Покрытие-керамические плитки	
		2.244-1	ГОСТ 6787-80	80,24
1 этаж				
8	3	220	Покрытие-наборный (мозаичный)	
		2.244-1	паркет ГОСТ 8622-76 8 мм	75,9
1,3,9,11,12,	4	230	Покрытие-линолеум поливинил-	
13,15,33,17,		2.244-1	хлоридный на тканевой основе	
19,30,			по ГОСТ 7251-77 – 2,5 мм	216,03
5,18,20,21,	5	240	Покрытие-керамические	
29,31		2.244-1	плитки по ГОСТ 6787-80 – 10 мм	54,03
23,24,25,	6	245	Покрытие- бетон марки 200	
32,28,34		2.244-1	20 мм	36,3
4, 14,22,26,27	7	250	Покрытие-керамические плитки	
		2.244-1	по ГОСТ 6787-80 – 10 мм	63,74
2	8	259	Покрытие-линолеум поливинил-	
		2.244-1	хлоридный на тканевой основе	
			по ГОСТ 7251-77 – 2 мм	107,0

Таблица толщин утеплителя перекрытия над техподпольем

Наименование и объемный вес утеплителя	Толщина утеплителя в мм при температ. t°C	
	–20°	–25°
Пенобетон γ=400 кгс/м³	90	100

Экспликация полов 1 этажа (для варианта с техподпольем)

8	3	150	Покрытие – наборный (мозаичный)	
		2.244-1	паркет ГОСТ 8622-76 8 мм	75,9
1,3,9,11,12	4	161	Покрытие – линолеум поливинил-	
13,15,33,17,		2.244-1	хлоридный на тканевой основе	
19,30			по ГОСТ 7251-77 – 2,5 мм	216,03
5,18,20,21,	5	175	Покрытие – бетон марки 200	
29,31		2.244-1	20 мм	54,03
23,24,25,	6	184	Покрытие – бетон марки 200	
32		2.244-1	20 мм	36,3
4,22,26,27	7	180	Покрытие – керамические плитки	
		2.244-1	по ГОСТ 6787-80 – 10 мм	63,74
2	8	189	Покрытие-линолеум поливинил-	
		2.244-1	хлоридный на тканевой основе	
			по ГОСТ 7251-77 – 2 мм	107,0

Спецификация деревянных изделий

Марка, поз.	Обозначение	Наименование	Количество 1эт	2эт	Всего	Масса един., кг	Примечание
Д-1	1.136.5-19 Часть 1	Дверной блок ДН 23-9-3	8	—	8		
Д-2	1.136.5-19 Часть 1	Дверной блок ДН23-4,8-6	1	—	1		
Д-3	1.136-10	Дверной блок ДГ21-12	4	4	8		
Д-4	1.136-10	Дверной блок ДГ21-10	10	5	15		
Д-4л	1.136-10	Дверной блок ДГ21-10л	1	2	3		
Д-5	1.136-10	Дверной блок ДГ21-9	4	—	4		
Д-6	1.136-10	Дверной блок ДГ21-8	2	—	2		
Д-7	1.136-10	Дверной блок ДГ21-7	12	4	16		
Д-7л	1.136-10	Дверной блок ДГ21-7л	5	10	15		
Д-8	1.136.5-19	Дверной блок ДС20-8-7	3	—	3		
Д-9	1.136-10	Дверной блок ДО21-13	2	4	6		
Д-10	1.136-10	Дверной блок ДО24-15	2	—	2		
Д-11	1.136-10	Дверной блок ДГ24-10	1	6	7		
Д-11л	1.136-10	Дверной блок ДГ24-10л	1	—	1		
	1.236-6, вып.1. Часть 1	Оконный блок ОС21-9г (ОР21-9г)	—	2	2		
	1.236-6, вып.1. Часть 1	Оконный блок ОС21-9в (ОР21-9в)	3	4	7		
	1.236-6, вып.1 Часть 1	Оконный блок ОС21-12В (ОР21-12В)	2	—	2		
	1.236-6, вып 1. Часть 1	Оконный блок ОС21-18В (ОР21-18В)	4	4	8		
	1.236-6, вып 1 Часть 1	Оконный блок ОС21-21В (ОР21-21В)	19	24	43		
	АС-19	ОК-1	2	2	4		
	АС-20	Фрамуга Ф-1	4	4	8		
	АС-20	Фрамуга Ф-2	1	—	1		
	АС-20	Фрамуга Ф-3	4	4	8		
	1.236-6, вып 1 Часть 1	Дверной блок БС28-12 (БР28-12)	—	1	1		
	1.236-6, вып 1 Часть 1	Дверной блок БС28-12л (БР28-12л)	—	1	1		
	1.236-6, вып 1. Часть 1	Дверной блок БС28-18 (БР28-18)	2	2	4		
	ГОСТ 17280-79	Подоконная доска ПОГ10.25-45-Т	3	6	9		
	ГОСТ 17280-79	Подоконная доска ПОГ13.25-45-Т	2	—	2		
	ГОСТ 17280-79	Подоконная доска ПОГ19.25-45-Т-д	4	4	8		
	ГОСТ 17280-79	Подоконная доска ПОГ22.25-45-Т-д	19	24	43		
	АС-19	Остекленная перегородка ОП-1	1	—	1		
	АС-21	Лестница ЛМ-1	—	1	1		
	АС-21	Лестница ЛМ-2	—	1	1		
	АС-21	Лестница ЛМ-3	—	1	1		
	АС-21	Лестница ЛМ-4	—	1	1		

В скобках указаны марки оконных блоков для температуры наружного воздуха –25°С

22

8962/1

Рук М-3	Ищенко		
Гл спец. арх	Штейнберг		
Гл спец. кон	Либерман		
ГАП	Саган		
Рук гр	Овчинникова		
Проверил	Овчинникова		
Разраб	Куц		

Привязан

Инв. N

ТП 213-1-301.85 АС

Детские ясли-сад на 140 мест

Стадия	Лист	Листов
Р	7	

Экспликация полов. Спецификация деревянных изделий.

Госстрой УССР УкрНИИПгражданстрой. г. Киев

Инв. N подл. | Подпись и дата | Взам. инв. N

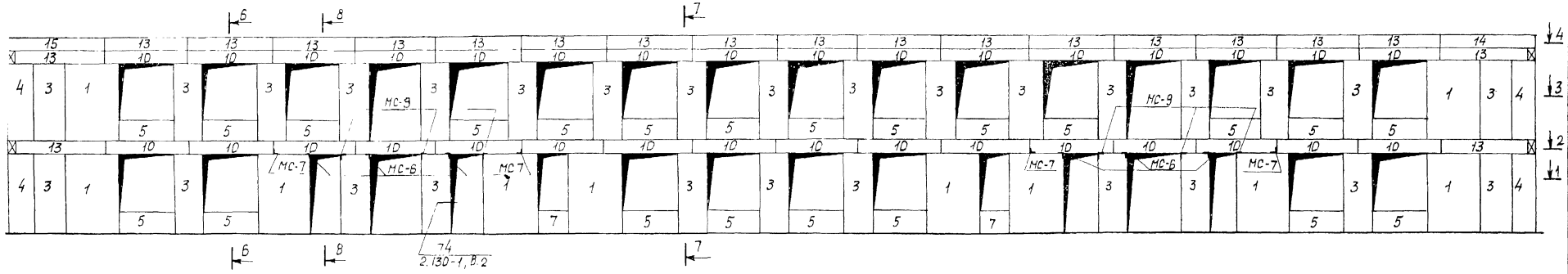

4-4

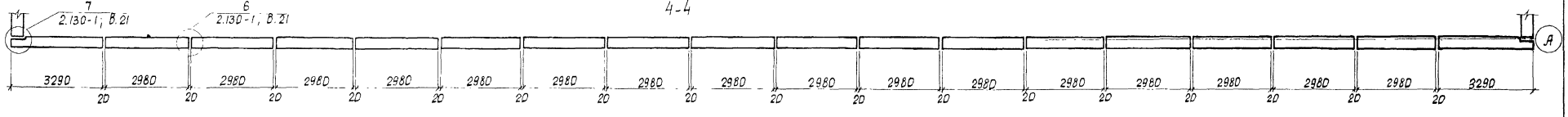

3-3

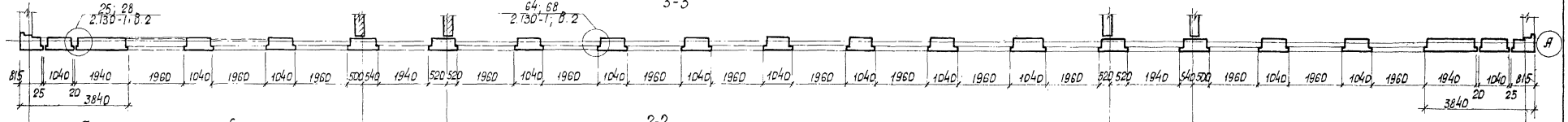

2-2

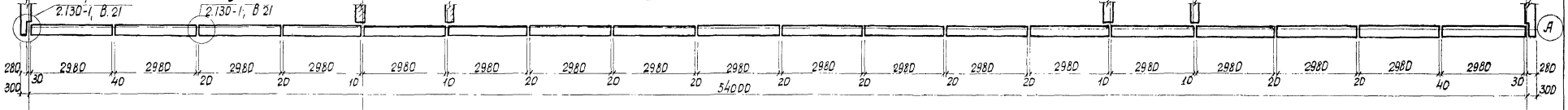

1-1

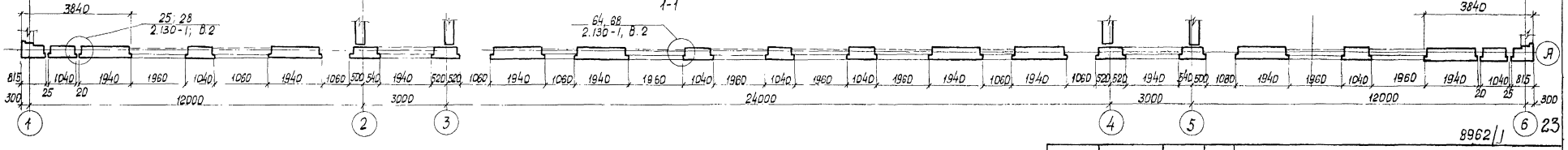

1. Сечения 6-6, 7-7, 8-8 см. лист АС-10.

Привязан			
Инв. N			
Рук. НЗ	Ищенко		
Гл. спец. орг	Штейнберг		
Гл. спец. конс	Либерман		
ГАП	Саван		
Рук. гр. орг	Овчинникова		
Проверил	Саван		
Разработ.	Овчинникова		

ТП 213-1-301.85 АС

Детские ясли-сад на 140 мест

Стадия	Лист	Листов
Р	8	

Развертка стены по оси А

Госстрой УССР Укрниипроектстальконструкция г. Киев

8962/1 23

Инв. N подл. | Подпись и дата | Взам. инв. N

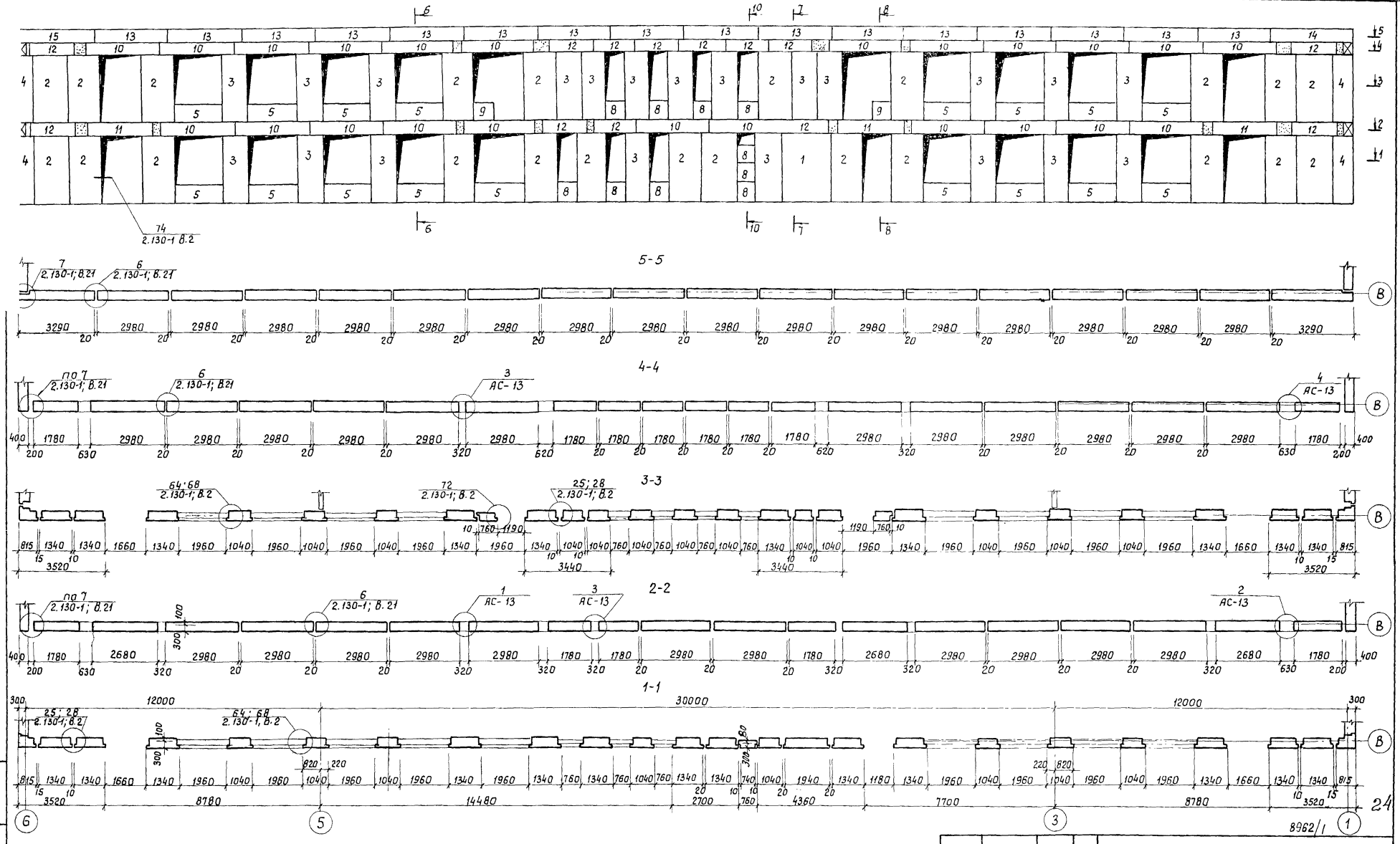

Сечения 6-6, 7-7, 8-8, 10-10 см. лист АС-10.

Рук. М-3	Ищенко		ТП 213-1-301.85	АС
Гл.спец.арх.	Штейнберг		Детские ясли-сад на 140 мест	
Гл.спец.кон.	Либерман			
ГАП	Саган		Стадия	Лист	Листов
Рук.гр.арх.	Овчинникова		Р	9	
Проверил	Саган		Развертка стены по оси В	Госстрой УССР Укрниипгражданскстрой г. Киев
Разработ.	Овчинникова			

Привязан:

Инв. №

Инв. № подл. | Подпись и дата | Взам. инв. №

Развертка по оси 6

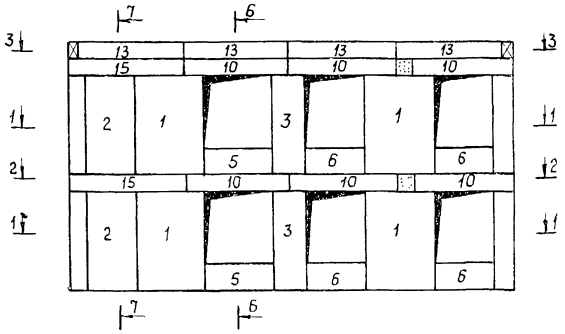

Развертка по оси 1

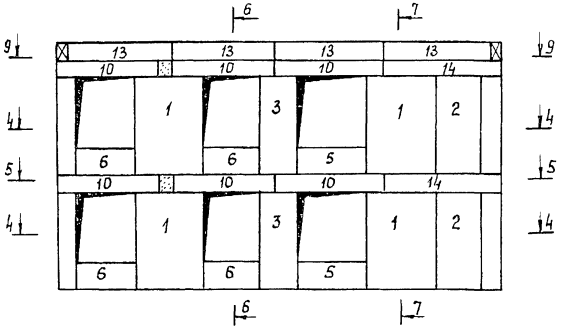

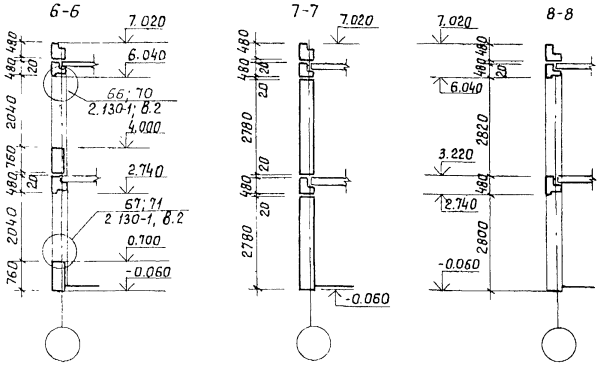

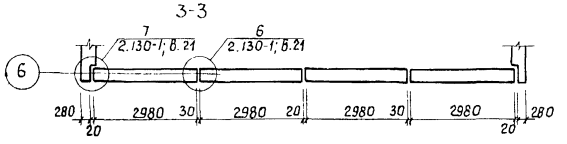

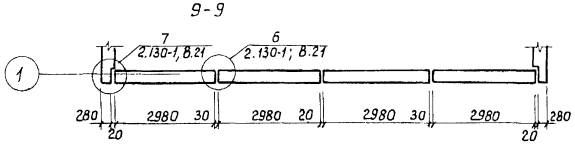

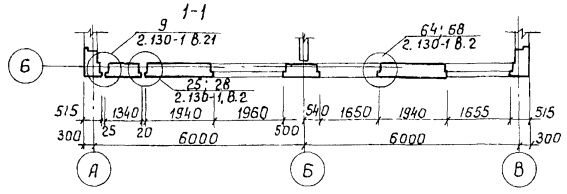

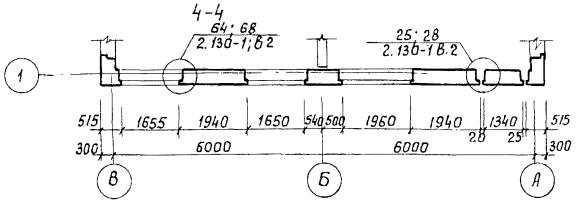

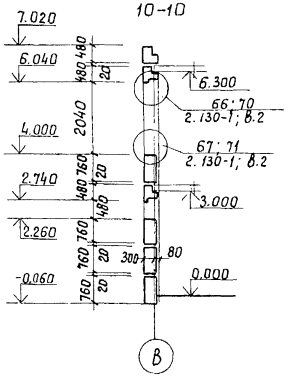

1. Данный лист рассматривать совместно с листами АС-8, АС-9.
2. Спецификацию узлов см. на листе АС-12.

Спецификация.

Марка поз.	Обозначение	Наименование	Кол. 1 эт.	Кол. 2 эт.	Кол. Всего	Масса ед, кг	Примечание
		Простеночные блоки					
1	1.133-2	СБ-19.28.4-пи	13	6	19	2580	
2	1.133-2	СБ-13.28.4-пи	15	12	27	1730	
3	1.133-2	СБ-10.28.4-пи	21	32	53	1340	
4	1.133-2	СБУ-9.28.4-пи	4	4	8	1130	
		Подоконные блоки					
5	1.133-2	СБО-21.8.4-п	19	24	43	630	
6	1.133-2	СБО-18.8.4-п	4	4	8	520	
7	1.133-2	СБО-12.8.4-п	2	–	2	330	
8	1.133-2	СБО-9.8.4-п	6	4	10	260	
9	1.133-2	СБО-8.8.4-пи	–	2	2	290	
		Перемычечные блоки					
10	1.133-2	СБ-30.5.4-п	33	34	67	560	
11	1.133-2	СБ-27.5.4-п	3	–	3	500	
12	1.133-2	СБ-18.5.4-п	5	8	13	340	
		Поясные блоки					
13	1.133-2	СБ-29.5.4-п	2	42	44	590	
14	1.133-2	СБ4-33.5.4-п-2	1	3	4	650	
15	1.133-2	СБУ-33.5.4-п-1	1	3	4	650	

Инв.№подл. | Подпись и дата | Взам.инв.№

25

8962/1

Привязан:

Инв.№

Рук.М-3	Ищенко	
Гл.специал.	Штейнберг	
Гл.спец.пом.	Либерман	
ГАП	Саган	
Рук.гр.арх.	Овчинникова	
Проверил	Саган	
Разработ.	Овчинникова	

ТП 213-1-301.85 АС

Детские ясли-сад на 140 мест.

Стадия	Лист	Листов
Р	10	

Развертки стен по осям 1 и 6

Госстрой УССР Укрниигражданстрой г. Киев

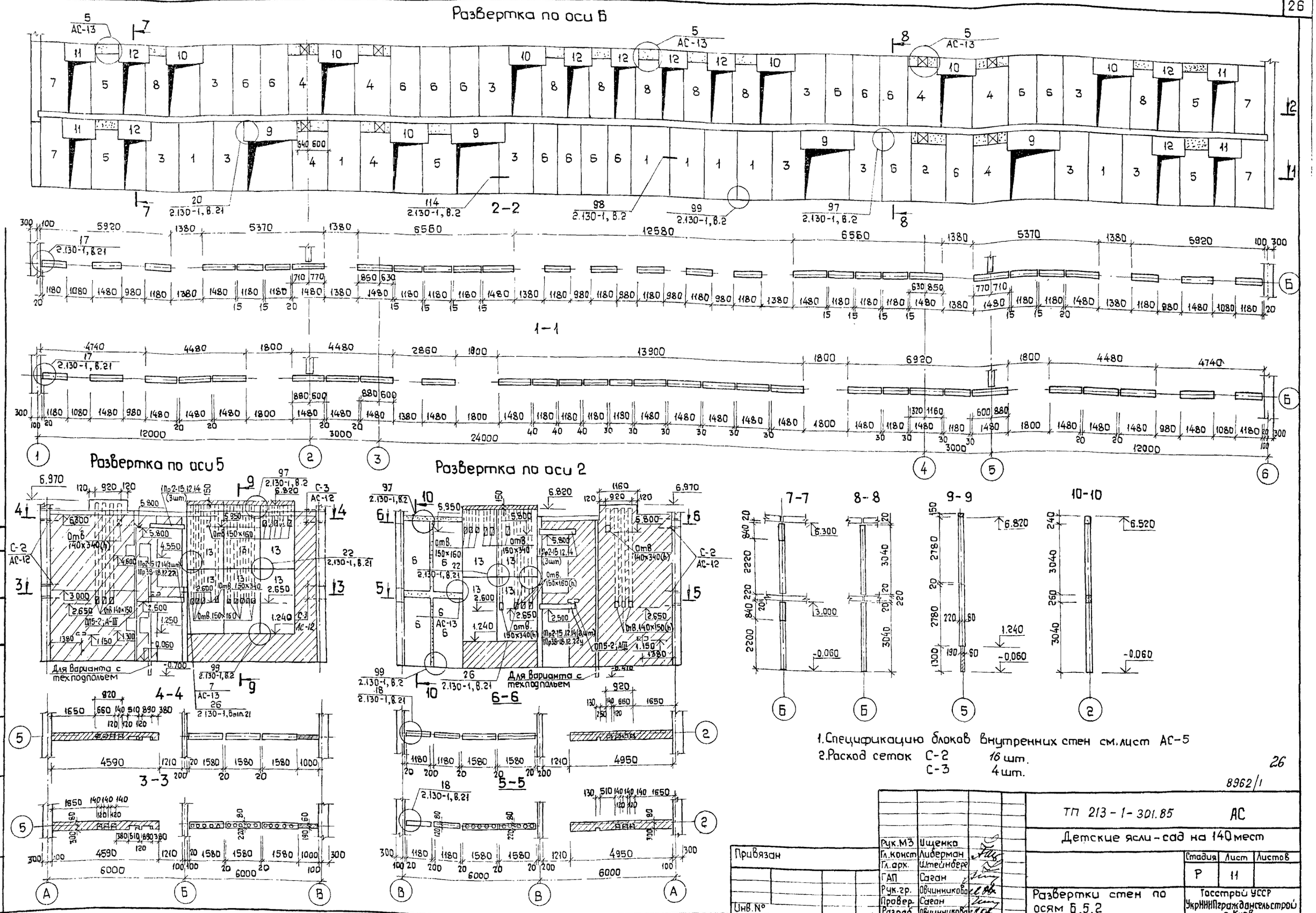

1. Спецификацию блоков внутренних стен см. лист АС-5
2. Расход сеток С-2 16 шт.
С-3 4 шт.

26

8962/1

Рук. МЗ	Ищенко		
Гл. конст	Либерман		
Гл. арх.	Штейнберг		
ГАП	Саган		
Рук. гр.	Овчинникова		
Провер.	Саган		
Разраб.	Овчинникова		

Привязан

Инв. №

ТП 213-1-301.85 АС

Детские ясли-сад на 140 мест

Стадия	Лист	Листов
Р	11	

Развертки стен по осям Б, 5, 2

Госстрой УССР
УкрНИИПгражданстрой
г. Киев

Инв. № подл. | Подпись и дата | Взам. инв. №
Рук. гр. ОВ | Рук. гр. ВК | Тиллер | Лев

Развертка по оси 3

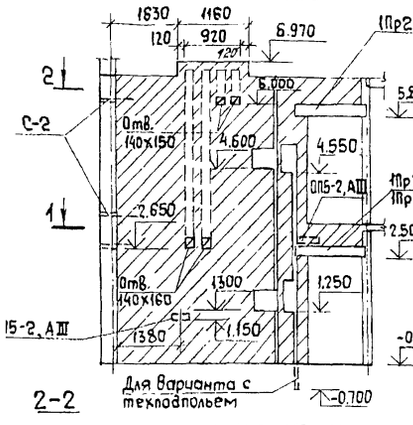

Развертка по оси 4

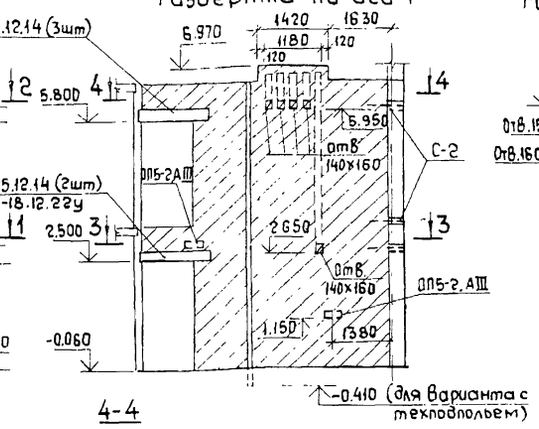

Развертка В-1 Развертка В-2 Развертка В-3

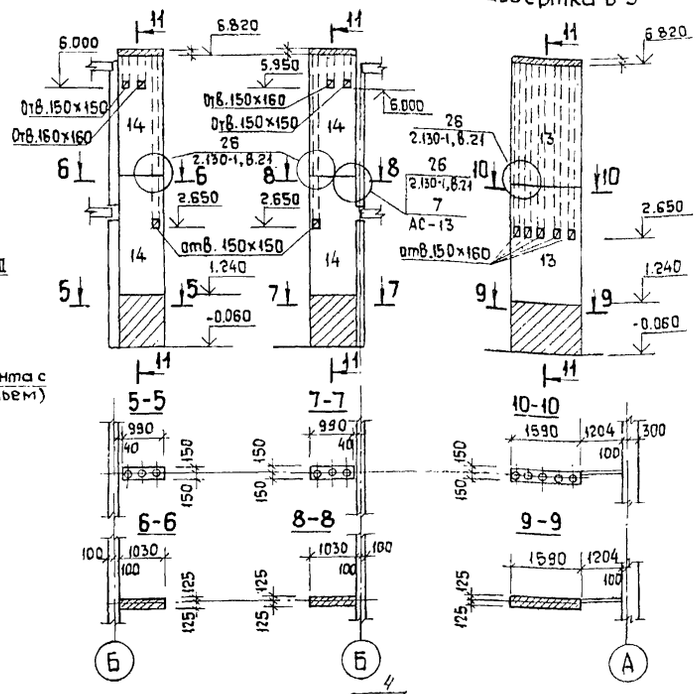

11-11

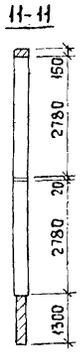

1-1

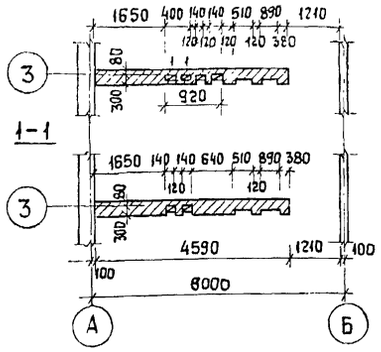

3-3

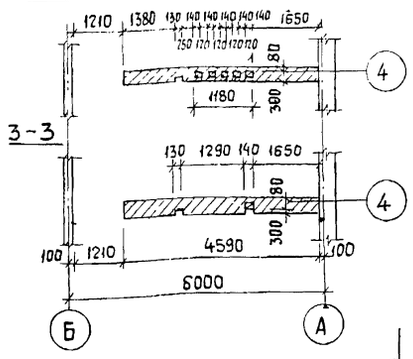

С-1

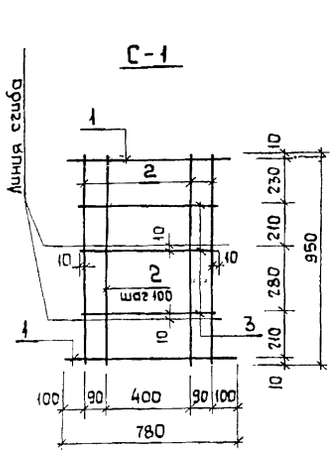

С-2 (С-3)

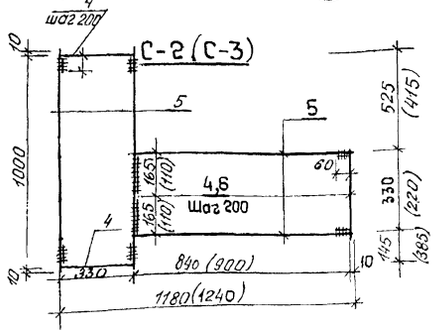

Спецификация блоков внутренних стен

Марка, поз	Обозначение	Наименование	Кол. 1эт	Кол. 2эт	Кол. Всего	Масса един, кг	Примечание
1	1.134-2	СБ-15.30.2-Тн	7	—	7	2.25	
2	1.134-2	СБ-15.26.2-Т	1	—	1	1.82	
3	1.134-2	СБ-15.30.2-3и	7	4	11	2.12	
4	1.134-2	СБ-15.26.2-3и	3	4	7	1.75	
5	1.134-2	СБ-15.26.2-4и	3	2	5	1.78	
6	1.134-2	СБ-12.30.2-Тн	5	10	15	1.8	
7	1.134-2	СБ-12.30.2-Т-3и	2	2	4	1.4	
8	1.134-2	СБ-12.26.2-Т-4	—	7	7	1,17	
9	1.134-2	СБ-22.8.2-Тн	4	—	4	0.92	
10	1.134-2	СБ-18.8.2-Тн	1	6	7	0.75	
11	1.134-2	СБ-15.8.2-Тн	2	2	4	0.62	
12	1.134-2	СБ-14.8.2-Тн	2	6	8	0.58	
13	1.134-2	ВБВ-16.28-3	6	6	12	1.95	
14	1.134-2	ВМС-23	2	2	4	1,23	
	1.225-2, Вып. 5	Опорная плита ОП5-2, А-III	8	—	8	45	
	1.138-10, Вып.1	Перемычка 1Пр38-18.12.22у	4	—	4	125	
	1.138-10, Вып 1	Перемычка 1Пр2-15.12.14	8	12	20	75	
МС6	АС-22	Анкер МС6	6	—	6		
МС7	АС-22	Анкер МС7	4	—	4		
МС9	АС-22	Анкер МС9	6	—	6		

Спецификация металла на марку

Марка эл-та	№ поз.	Профиль	Длина, мм	К-во шт	Масса, кг Штуки	Масса, кг Всех	Масса, кг Марки	Примечание
С-1	1	Ф10АI	780	2	0,48	0,96	2,98	
	2	Ф5ВрI	950	7	0,13	0,91		
	3	Ф10АI	600	3	0,37	1,11		
С-2	4	Ф10АI	450	10	0,28	2,80	5,32	
	5	Ф10АI	1020	4	0,63	2,52		
С-3	4	Ф10АI	450	6	0,28	1,68	5.25	
	5	Ф10АI	1020	4	0,63	2,52		
	6	Ф10АI	340	5	0,21	1,05		

Спецификация марок монтажных деталей и соединительных элементов

NN деталей	Количество узлов на здание, шт.	Профиль и длина соединительного элемента, мм	Количество элементов на узел, шт.	Масса в кг Элем	Масса в кг на узел	Масса в кг на все узлы
Наружные стены						
6 / 2.130-1, В.21	106	поз.1 (Ф10АI; ℓ=160)	2	0,10	0,20	21,2
7 / 2.130-1, В.21	12	поз.1 (Ф10АI; ℓ=160)	2	0,10	0,20	2.4
9 / 2.130-1, В.21	8	поз.2 (Ф10АI; ℓ=500)	2	0,31	0,62	4.96
17 / 2.130-1, В.21	4	поз.1 (Ф10АI; ℓ=160)	2	0,1	1,08	4.32
		поз.3 (-40×4; ℓ=300)	1	0,38		
		поз.7 (-40×4; ℓ=200)	2	0,25		
18 / 2.130-1, В.21	2	поз.3 (-40×4; ℓ=300)	1	0,38	1,51	3,02
		поз.7 (-40×4; ℓ=200)	2	0,25		
		поз.9 (-80×5; ℓ=200)	1	0,63		
28 / 2.130-1, В.2	27	Ф10АI ℓ=350	2	0,22	0,44	11,88
1 / АС-13	6	Ф10АI; ℓ=460	1	0,28	3,68	22,08
		L75×5; ℓ=460	1	3,4		
2 / АС-13	2	сетка С-1	1	4,71	10,41	20,82
		L75×5; ℓ=770	1	5,7		
3 / АС-13	7	Ф10АI, ℓ=460	2	0,28	0,56	3,92
4 / АС-13	4	сетка С-1	1	4,71	4,71	18,84
Внутренние стены						
20 / 2.130-1, В.21	15	поз.15 (-40×4; ℓ=150)	2	0,19	0,38	5,70
22 / 2.130-1, В.21	3	поз.13 (-40×6; ℓ=180)	8	0,34	2,70	8,4
26 / 2.130-1, В.21	10	поз.16 (-50×6; ℓ=160)	2	0,38	0,75	7,5
97 / 2.130-1, В.2	29	-40×4; ℓ=180	2	0,23	0,45	13,1
99 / 2.130-1, В.2	38	-40×4; ℓ=180	2	0,23	0,45	17,1
5 / АС-13	20	С $\frac{5ВрI\ 100}{5ВрI\ 100}$ 1260	1	4,2	4,2	84,0
6 / АС-13	3	-40×6; ℓ=300	1	0,57	1,33	3,99
		-40×6; ℓ=400	1	0,76		
7 / АС-13	12	-40×6; ℓ=300	2	0,57	1,14	13,68

27

8962/1

Привязан

Инв. №

Рук. М-3	Ищенко	
Гл. констр.	Либерман	
Гл. арх.	Штейнберг	
ГАП	Саган	
Рук. гр.	Овчинникова	
Проверил	Ярославский	
Разработ.	Овчинникова, Пилаева	

ТП 213-1-301.85 АС

Детские ясли-сад на 140 мест

Стадия	Лист	Листов
Р	12	

Развертки стен по осям 3 и 4. Развертки В-1; В-2; В-3. Сетки С-1...С-3

Госстрой УССР УкрНИИграждансельстрой г. Киев

Инв.№ подл. | Подпись и дата | Взам.инв.№ | Рук.гр.ОБ | Пилаев

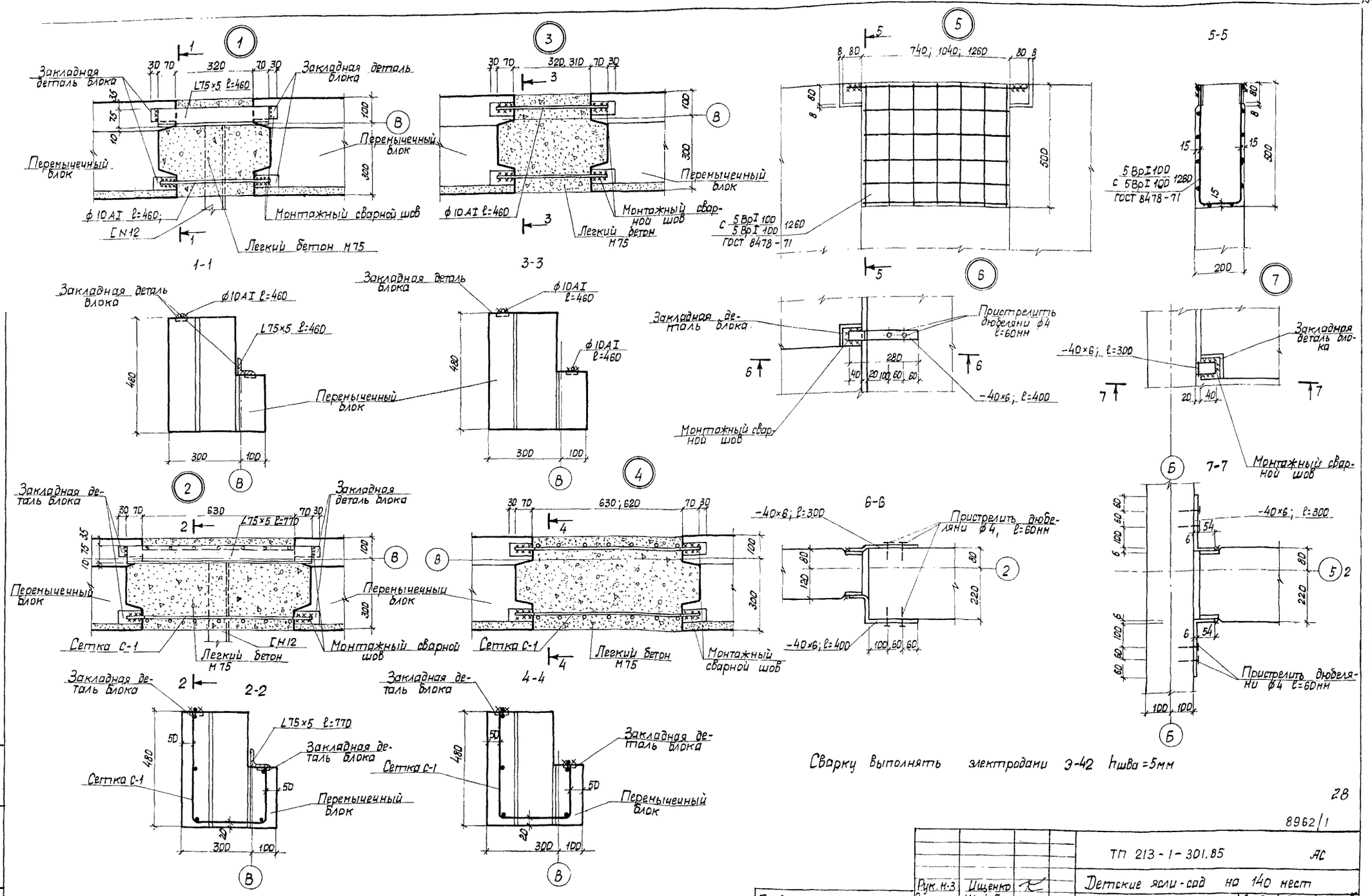

28

8962/1

Рук. н-3	Ищенко	ТП 213-1-301.85	АС
Гл. спец. арх.	Штейнберг	Детские ясли-сад на 140 мест	
Гл. спец. кон.	Либерман		Стадия / Лист / Листов
ГАП	Саган		Р / 13
Рук. гр. кон.	Ярославский	Детали крепления элементов стен 1...7	Госстрой УССР Укрниипгражданстрой г. Киев
Проверил	Берлог		
Разработ.	Путкарадзе		

Привязан

Инв

Инв. № подл. | Подпись и дата | Взам. инв. №

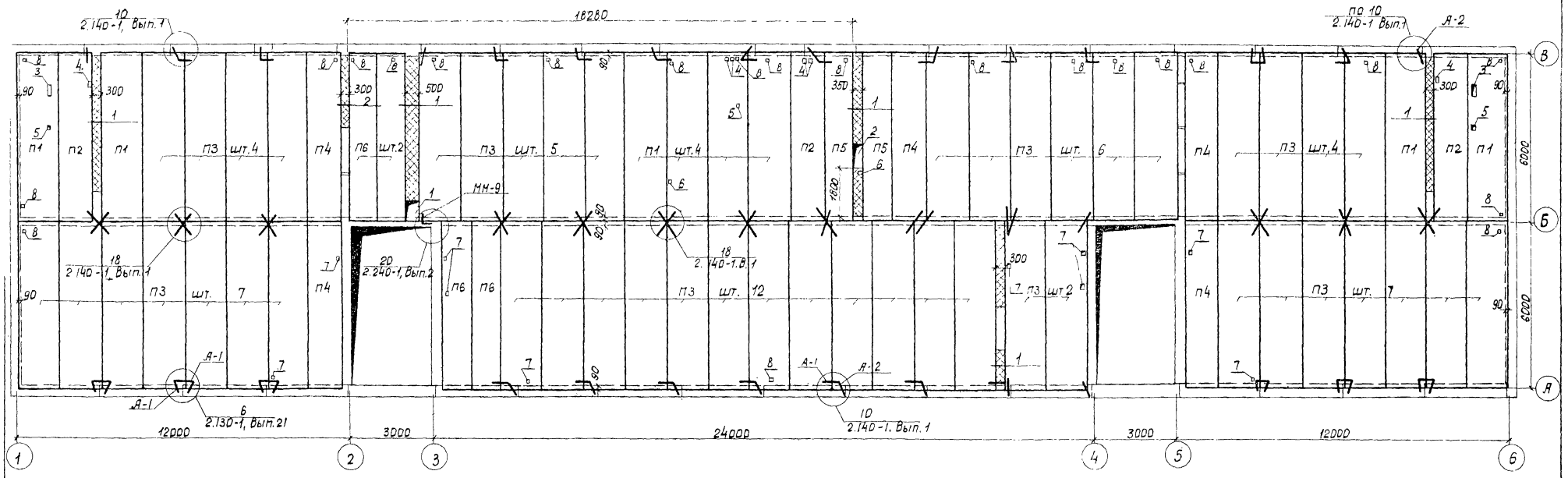

Спецификация

Марка поз.	Обозначение	Наименование	Кол.	Масса ед. кг	Примечание
П1	1.141-1, Вып. 58	Панель ПК8-60.15	8	2800	
П2	1.141-1, Вып. 58	Панель ПК8-60.12	3	2100	
П3	1.141-1, Вып. 58	Панель ПК6-60.15	47	2800	
П4	1.141-1, Вып. 58	Панель ПК8-60.12	5	2100	
П5	1.141-1, Вып. 58	Панель ПК8-60.10	2	1725	
П6	1.141-1, Вып. 58	Панель ПК6-60.10	4	1725	
		Металлические элементы			
А-1	АС-22	Анкер А-1	89		
А-2	АС-22	Анкер А-2	21		
ММ-9	2.240-1, Вып. 2, л. 54	Анкер ММ-9	1		

Экспликация отверстий

Тип отв.	Размеры, мм L	Размеры, мм B	Отм. низа h	Назначение
1	650	500		Вентиляция
2	350	850		Вентиляция
3	400	150		Трап
4	200	150		Канализация
5	200	100		Водопровод
6	150	150		Канализация
7	150	100		Водопровод
8	100	100		Отопление

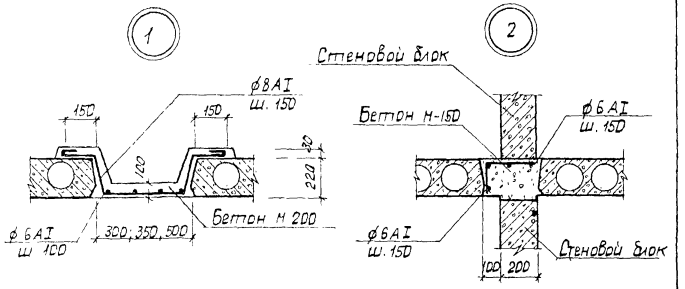

Расход материалов по узлам 1 и 2:
Бетон М-200 – 2,24 м³
арматура ф6 AI – 26,7 кг
арматура ф8 AI – 96,4 кг

29

8962/1

Рук. М-3	Ищенко		
Гл. сп. арх.	Штейнберг		
Гл. сп. кон.	Либерман		
ЗАП	Сведн		
Рук. гр.	Ярославский		
Проверил	Путкарадзе		
Разработ.	Мартыненко		

Привязан

Инв. N

ТП 213-1-301.85 -АС

Детские ясли-сад на 140 мест

Стадия	Лист	Листов
Р	14	

Схема расположения элементов перекрытия

Госстрой УССР Укрниипроектсельстрой г. Киев

Инв. N подл. | Подпись и дата | Взам. инв. N | Согласовано ЭУП ОВ Рук. гр. ВК | Типовой проект 1168

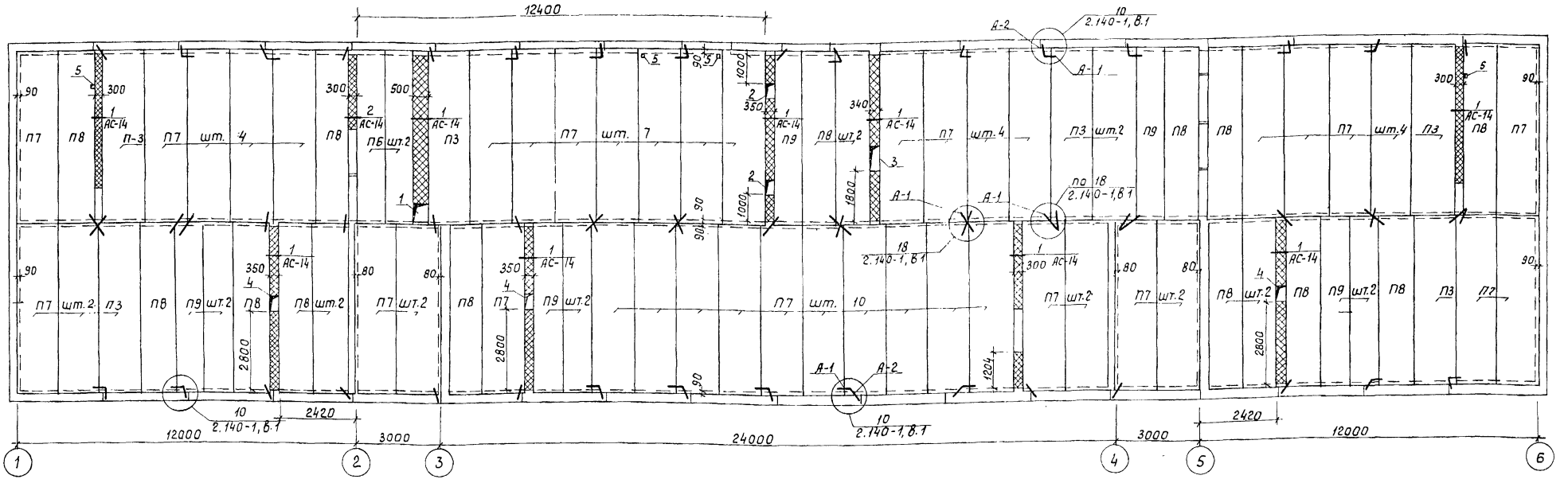

Спецификация.

Марка поз.	Обозначение	Наименование	Кол.	Масса ед. кг	Примечание
П3	1.141-1, вып. 58	Панель ПК6-60.15	7	2800	
П6	1.141-1, вып. 58	Панель ПК6-60.10	2	1725	
П7	1.141-1, вып. 58	Панель ПК4-60.15	42	2800	
П8	1.141-1, вып. 58	Панель ПК4-60.12	16	2100	
П9	1.141-1, вып. 58	Панель ПК4-60.10	8	1725	
		Металлические элементы			
А-1	АС-22	Анкер А-1	66		
А-2	АС-22	Анкер А-2	32		

Экспликация отверстий.

Тип отв.	Размеры, мм L	Размеры, мм B	Отм. низа отв.	Примечание
1	500	650		Вентиляция
2	350	500		Вентиляция
3	340	850		Вентиляция
4	350	550		Вентиляция
5	150	200		Канализация

Расход материалов по узлам 1 и 2.
Бетон М-200 - 4 м³;
арматура ф6АI - 48 кг;
арматура ф8АI - 159,6 кг;

Согласовано
ГИП ОВ Лисковой
Рук. гр. ВК Лев
Взам. инв. №
Подпись и дата
Инв. № подл.

30

8962/1

Привязан	Рук. М-3	Ищенко	ТП 213-1-301.85 АС
	Гл. сп. арх	Штейнберг	Детские ясли-сад на 140 мест.
	Гл. сп. кон.	Либерман	Стадия: Р; Лист: 15; Листов:
	ГАП	Саган	
	Рук. гр.	Ярославский	Схема расположения элементов покрытия.
Инв. №	Проверил	Путкарадзе	Госстрой УССР. УкрНИИПгражданскельстрой г. Киев
	Разработ	Мартыненко	

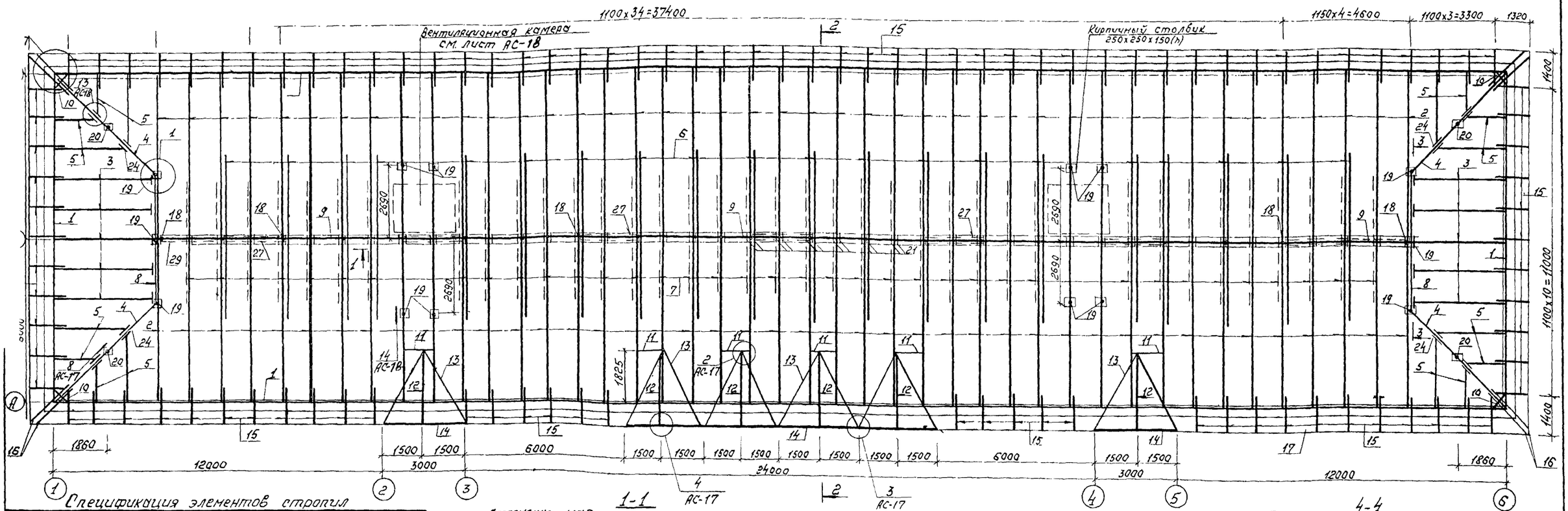

Спецификация элементов стропил

NN поз.	Наименование	Кат. древесины	Длина мм	Сечение b×h при весе снегового покрова 70 кгс/м²	Сечение b×h при весе снегового покрова 100 кгс/м²	Кол.	Общая длина	Объем при весе снегового покрова 70 кгс/м² м³	Объем при весе снегового покрова 100 кгс/м² м³
1	Мауэрлат	III	—	100×100	100×100	—	132,0	1320	1,320
2	Стропильная нога	II	6400	50×175	60×175	86	550,40	4,820	5,780
3	Стропильная нога	II	3940	50×175	60×175	10	39,10	0,342	0,410
4	Диагональная нога	II	5530	2(50×175)	2(60×175)	4	23,2	0,406	0,486
5	Нарожник	II	—	50×175	60×175	—	34,70	0,304	0,364
6	Затяжка	II	6000	25×150	25×150	20	120,0	0,450	0,450
7	Подкос	II	2700	100×100	100×100	74	199,4	199,4	199,4
8	Прогон	II	6500	100×150	100×150	2	1200	0,195	0,195
9	Прогон	II	—	100×150	100×150	—	47,00	0,705	0,705
10	Ригель	II	800	100×150	100×150	4	3,20	0,048	0,048
11	Прогон	II	1300	50×175	60×175	6	7,80	0,068	0,082
12	Прогон	II	2800	50×150	50×150	6	16,80	0,126	0,126
13	Диагональная нога	II	3400	50×150	50×150	12	40,80	0,302	0,302
14	Доска	II	1850	40×125	40×125	12	22,2	0,110	0,110
15	Кобылка	II	1600	40×125	40×125	104	166,40	0,832	0,832
16	Кобылка	II	2250	40×125	40×125	8	18,0	0,090	0,090
17	Ветровая доска	III	—	25×175	25×175	—	114,0	0,617	0,617
18	Стойка	II	2220	100×100	100×100	23	51,06	0,511	0,511
19	Стойка	II	1480	100×100	100×100	14	20,72	0,207	0,207
20	Стойка	II	720	100×100	100×100	4	2,88	0,029	0,029
21	Накладка	II	500	25×175	25×175	86	43,0	0,188	0,188
22	Лежень	III	—	150×100	150×100	—	58,0	0,795	0,795
23	Обрешетка	I	—	50×50	50×50	—	526,0	1,315	1,315
24	Опорный брусок	I	600	50×50	50×50	34	20,4	0,051	0,051
25	Коньковая доска	III	—	50×150	50×150	—	47,0	0,353	0,353
26	Доски свеса	III	—	δ=25	δ=25	—	137м²	3,430	3,430
27	Связи	III	3200	25×150	25×150	14	44,8	0,168	0,168
28	Защивочная доска	III	—	δ=25	25×150	—	1,5м²	0,038	0,038
29	Подкос	II	3200	100×100	100×100	2	6,4	0,064	0,064
							Итого:	19,874	21,19

1. Данный лист рассматривать совместно с листами АС-17, АС-18.

Взам. инв. №

Подпись и дата

Инв. № подл.

Привязан:

Инв. №

Рук. М-3	Ищенко	
Гл. специал.	Штейнберг	
Гл. специал.	Либерман	
ГАП	Сагаан	
Рук. гр.	Ярославский	
Провер.	Берлог	
Разраб.	Сирик	

ТП 213-1-301.85 -АС

Детские ясли-сад на 140 мест

Стадия	Лист	Листов
Р	16	

Схема расположения элементов стропил. Разрезы 1-1; 2-2; 3-3. Узел 1.

Госстрой УССР Укрниигражданстрой г. Киев

31

8962/1

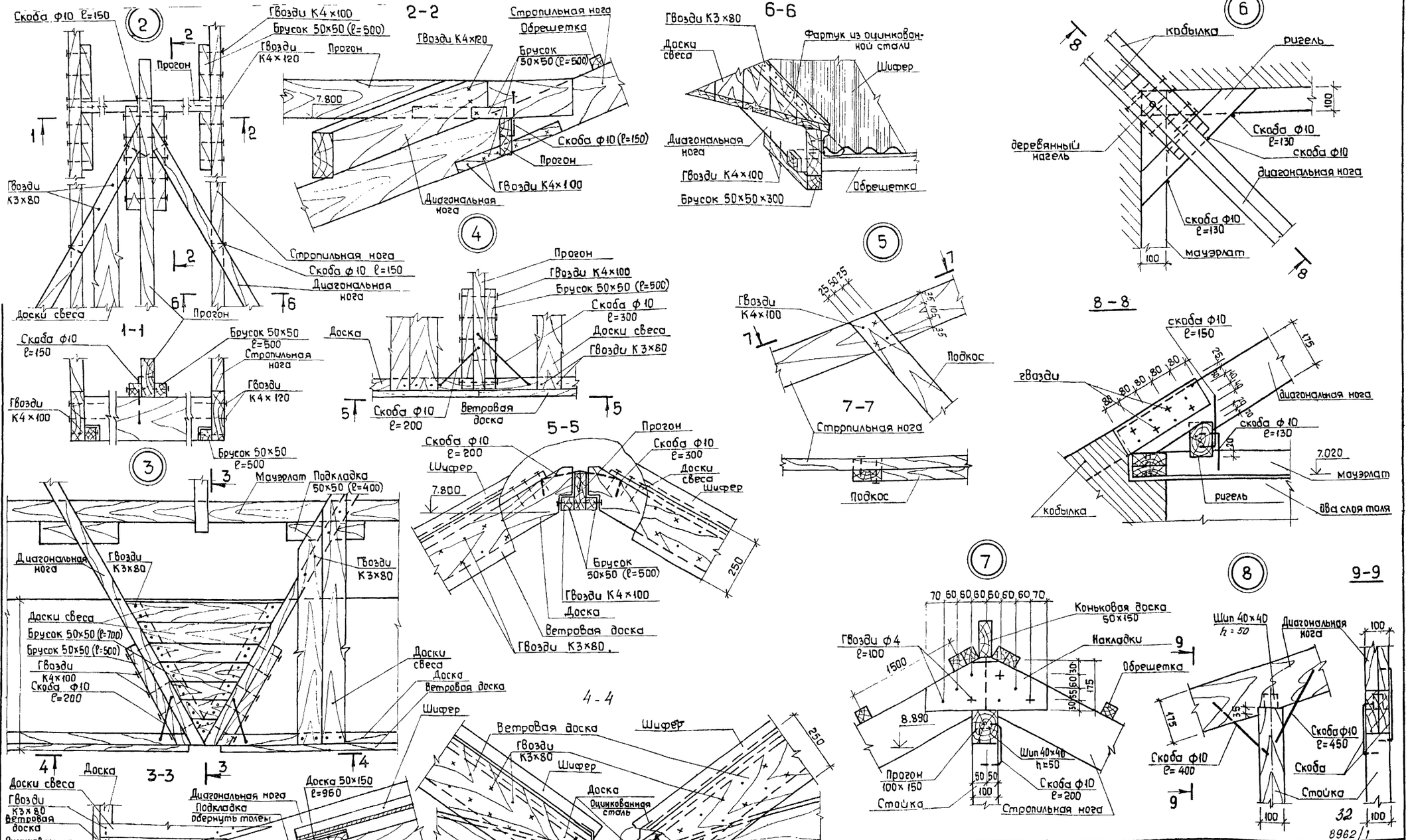

Рук. М-3	Ищенко		ТП 213-1-301.85	АС
Гл.спец.арх.	Штейнберг		Детские ясли-сад на 140 мест	
Гл.спец.кон.	Либерман			
ГАП	Саган		Стадия: Р	Лист: 17
Рук.гр.	Ярославский		Узлы стропил 2...8	Госстрой УССР УкрНИИПгражданселькстрой г. Киев
Провер.	Берлог			
Разраб.	Сирик			

Привязан

Инв. №

Взам. инв. №

Подпись и дата

Инв. № подл.

Спецификация элементов вентиляционной камеры

N поз.	Наименование	Кат. древ	Длина мм	Сечение мм	Кол.	Общая длина м	Объем м²
	Вентиляционная камера						
1	Брусок	II	—	50×50	—	48.0	0.102
2	Наличник	III	1600	25×100	4	7.20	0.016
3	Асбоцементный лист	—	—	δ=4	—	32.0м²	—
4	Минеральный войлок	—	—	—	—	—	0.83
5	Наличник	III	—	25×50	—	7.8	0.010
						Итого	0.128

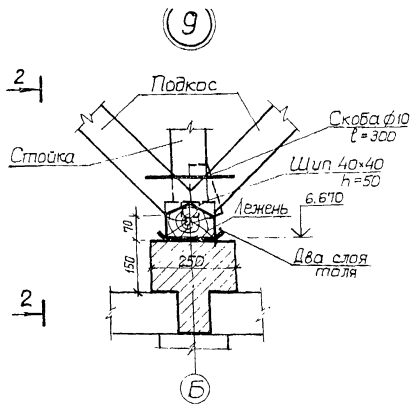

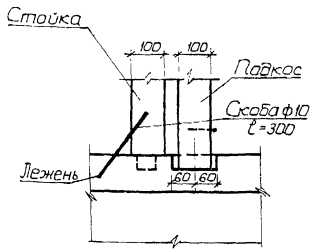

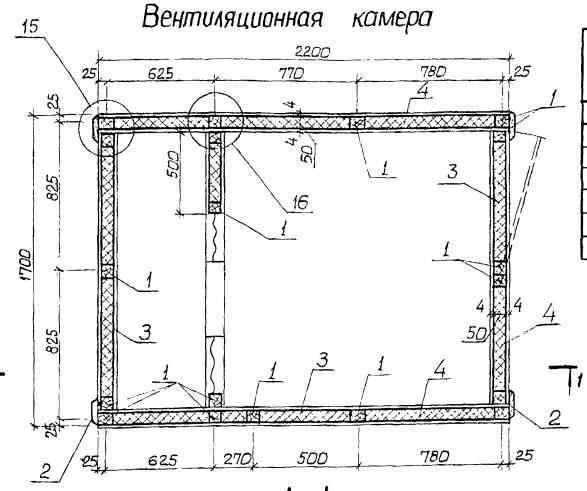

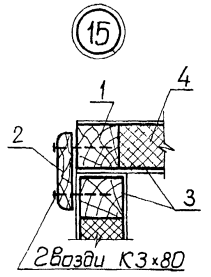

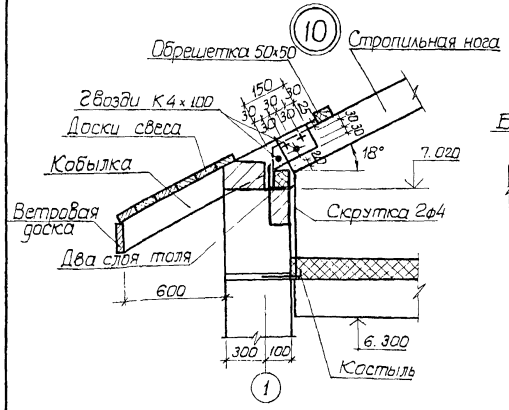

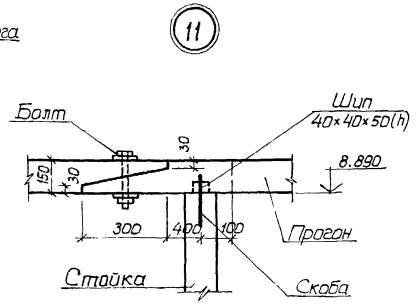

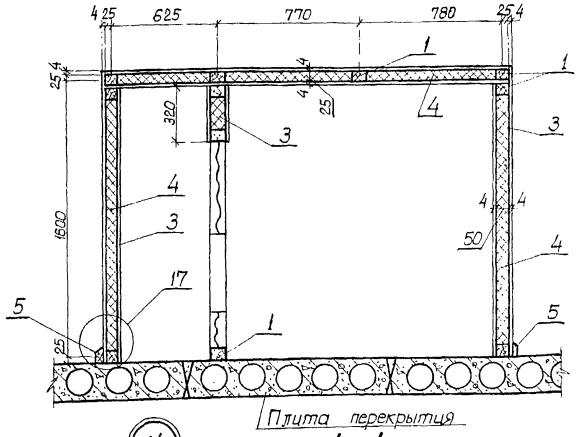

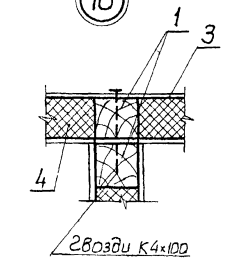

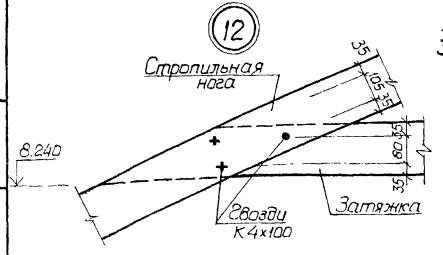

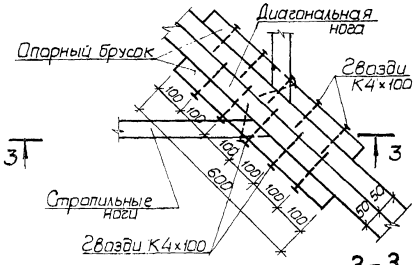

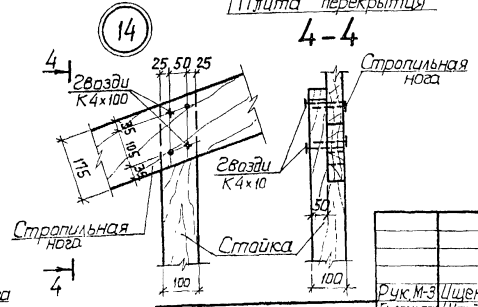

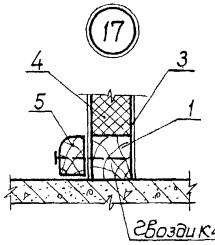

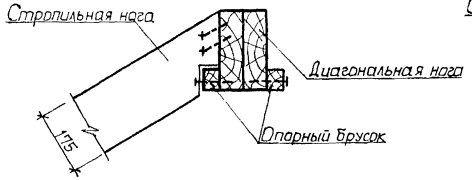

33

8962/1

		ТП 213-1-301.85	-АС
		Детские ясли-сад на 140 мест	
		Стадия: Р	Лист: 18	Листов:
Привязан			
Инв. №	Рук. М-3	Щенко	Узлы стропил 9...14 Вентиляционная камера
	Гл. спец. орг.	Штейнберг	Госстрой УССР УкрНИИПграждансельстрой г. Киев
	Гл. спец. кам.	Либерман	
	ГАП	Саган	
	Рук. гр.	Ярославский	
	Провер.	Берлое	
	Разраб.	Сирик	

Инв. № подл. | Подпись и дата | Взам. инв. №

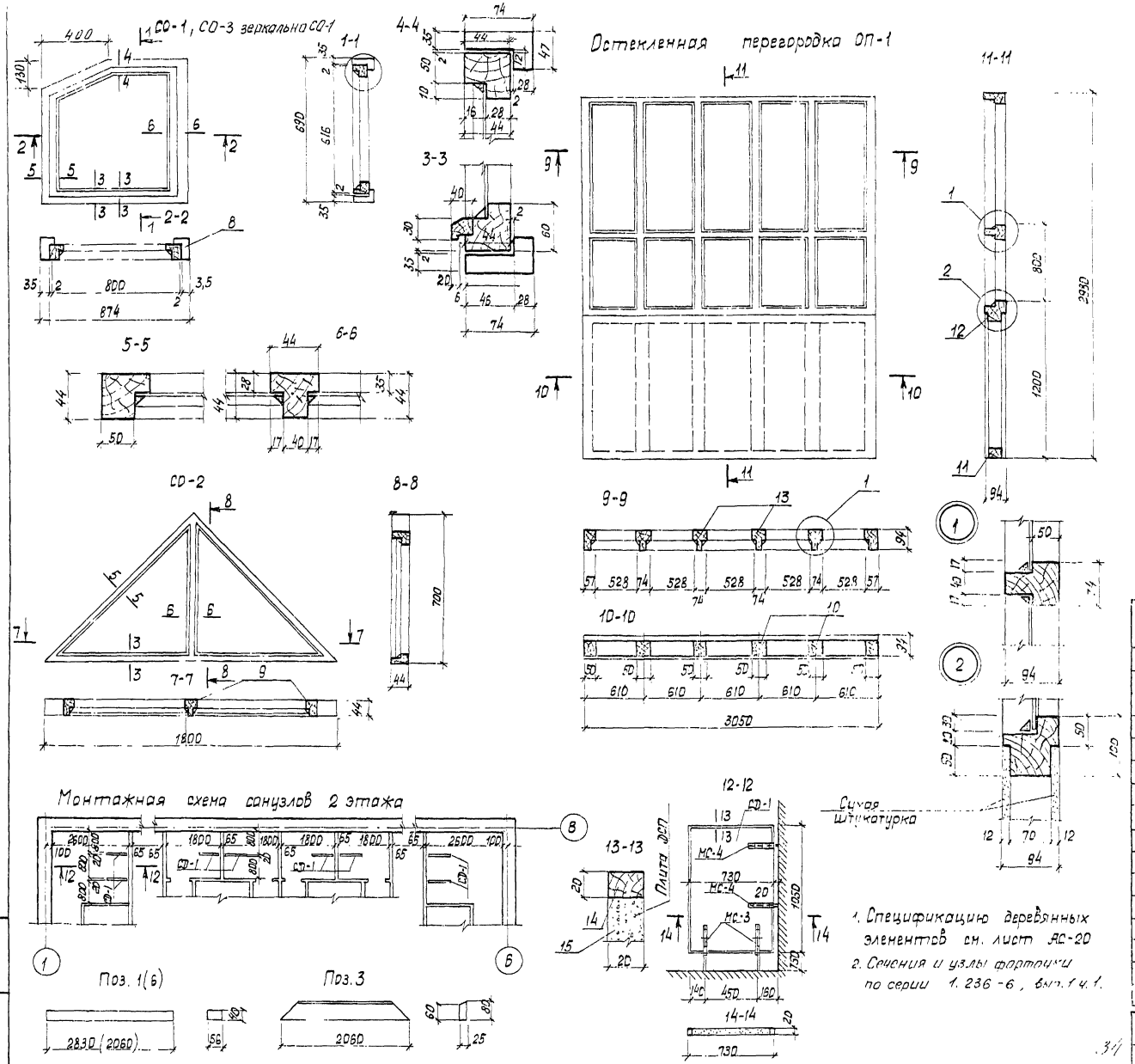

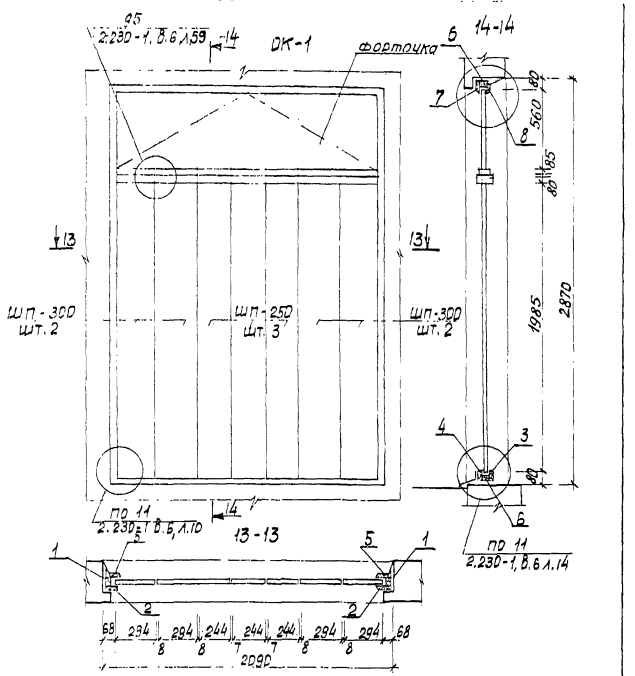

Спецификация

Марка поз.	Обозначение	Наименование	Кол. шт.	Масса ед, кг	Примечание
	АС-19	Экран санузла СД-1	8		
	АС-22	Закладная деталь МС-3	16		
	АС-22	Закладная деталь МС-4	16		
		ОК-1			
1	АС-19	Поз.1 40×56 ℓ=2830	2		0,012 м3
2	АС-19	Поз.2 25×100 ℓ=2830	2		0,014 м3
3	АС-19	Поз.3 25×80 ℓ=2060	1		0,004 м3
4	АС-19	Поз.4 25×80 ℓ=2060	1		0,007 м3
5	АС-19	Поз.5 25×80 ℓ=2830	2		0,012 м3
6	АС-19	Поз.6 40×56 ℓ=2060	2		0,01 м3
7	АС-19	Поз.7 25×100 ℓ=2060	1		0,005 м3
8	АС-19	Поз.8 25×80 ℓ=2060	1		0,004 м3
				Итого:	0,059 м3
	2.230-1, В.6	ШП-250, ℓ=2710	3	13,28	
	2.230-1, В.6	ШП-300, ℓ=2710	4	16,26	

1. Спецификацию деревянных элементов см. лист АС-20
2. Сечения и узлы форточки по серии 1.236-6, вып. 1 ч. 1.

8962/1

Привязан

Инв. N

Рук. М-3	Ищенко	
Гл. сп. арх.	Штейнберг	
Гл. сп. конст.	Либерман	
ГАП	Саган	
Рук. гр.	Овчинникова	
Пробер.	Овчинникова	
Разраб.	Мартыненко	

ТП 213-1-301.85 АС-

Детские ясли-сад на 140 мест

Стадия	Лист	Листов
Р	19	

Индивидуальные столярные изделия СО-1; СО-2; ОП-1; СД-1, ОК-1

Госстрой УССР УкрНИИПгражданскельстрой г. Киев

Инв. N подл. | Подпись и дата | Взам. инв. N

ИД-1

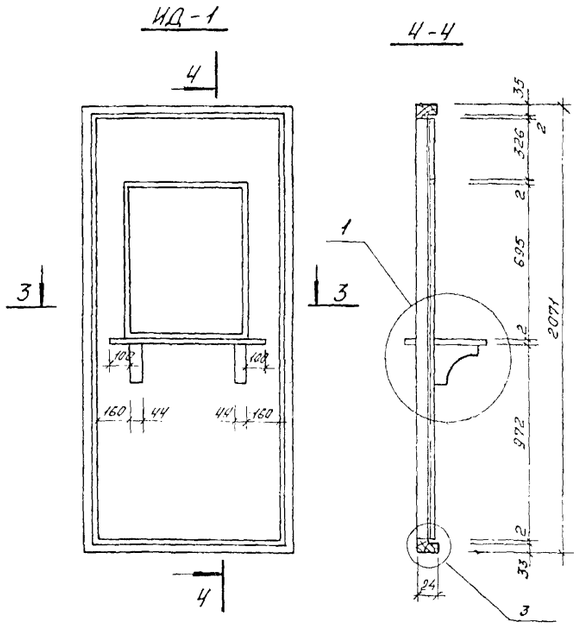
4
3
3
4
4-4
1
2
3
2071
972
695
326
160
44
44
160
100
100
24
35
2
2
2

1-1

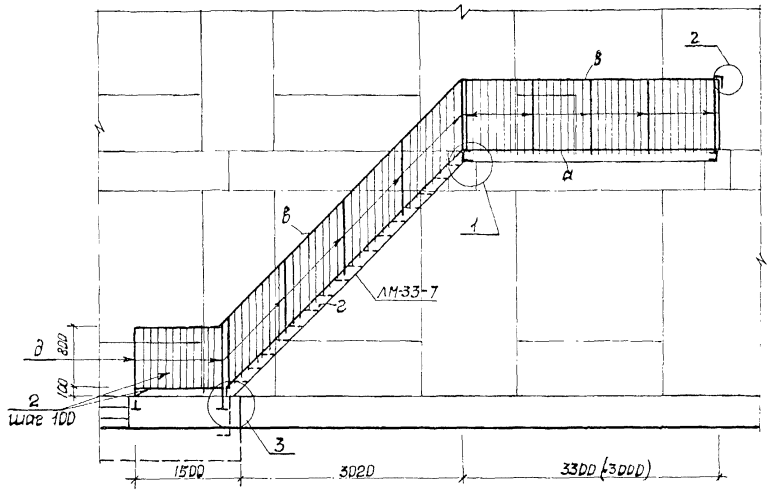

А-А

ЛМ 33-7

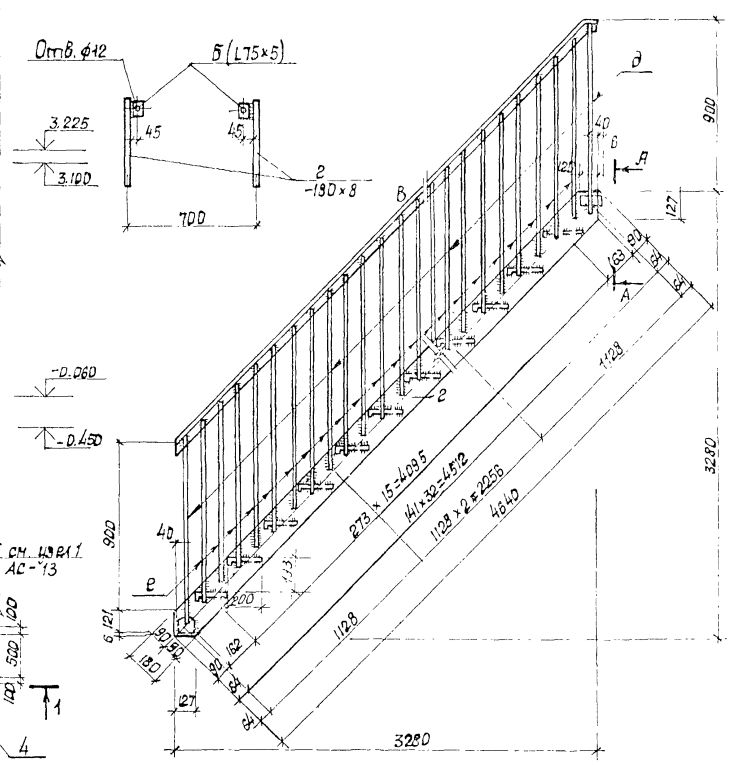

ЛМ-1; ЛМ-3 (ЛМ-2; ЛМ-4 зеркально зеркально ЛМ-1 ЛМ-2)

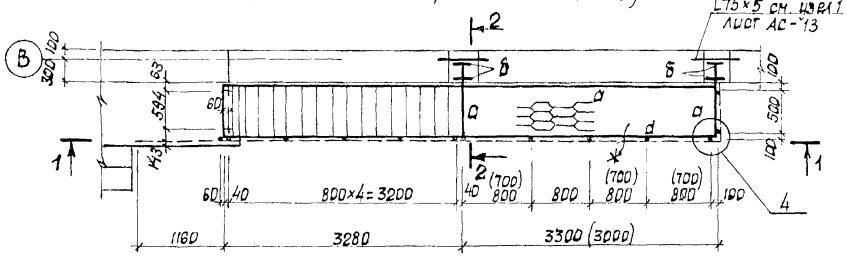

2-2

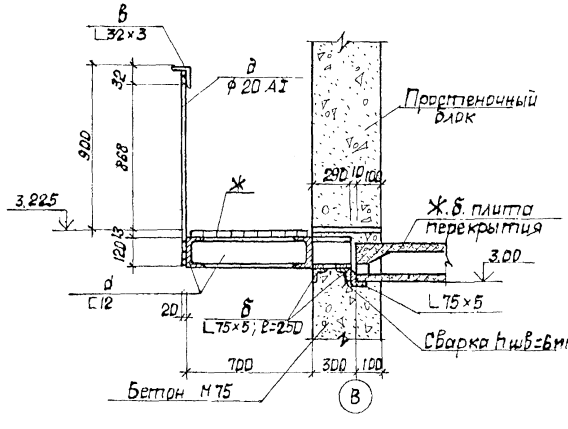

1

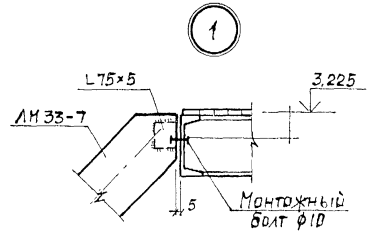

2

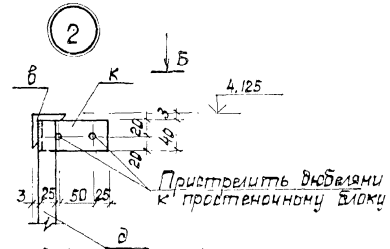

4

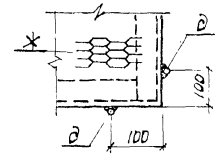

Б-Б

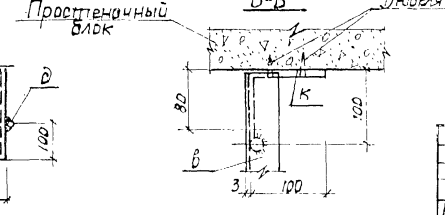

3

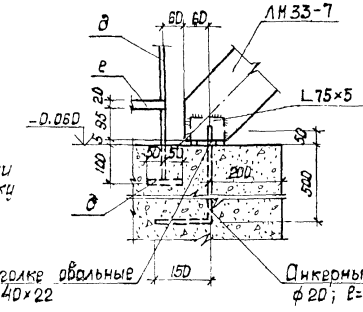

Таблица элементов на лист

Марка эл-та	Сечение: Эскиз	Сечение: Состав	Масса кг	Примечание
а		[12	93,6(87,4)	
б		L 75×5	5,8	
в		L 32×3	14,6(14,2)	
г		— 180×8	104,9	
д		ф 20 AI	39,6	
е		— 4×20	44,7(42,8)	
ж		МВ 508×710	77,8(74,4)	ГОСТ 8706-78
к		— 4×40	0,2	
		Итого	376,2 (364,3)	

1. Материал металлоконструкций - прокатная сталь класса С 38/23 и арматура класса AI.
2. Сварку производить электродами Э-42 по всей длине соприкасания привариваемых элементов, h ш = 6мм.
3. Металлические конструкции после монтажа окрасить эмалевыми красками за 2 раза.
4. Лестницы ЛМ-1 и ЛМ-2 различаются длиной горизонтальной площадки, лестницы ЛМ-3 и ЛМ-4 выполняются зеркально лестницам ЛМ-1 и ЛМ-2.

36

8962/1

Инв. N подл. | Подпись и дата | Взам. инв. N

Привязан

Инв. N

Рук. М-3	Ищенко	
Гл. специал.	Штейнберг	
Гл. специал.	Либензон	
ГАП	Сизан	
Рук. гр.	Ярославский	
Пров.	Сирик	
Разраб.	Белов	

ТП 213-1-301.85 -АС

Детские ясли-сад на 140 мест

Стадия	Лист	Листов
Р	21	

Металлические лестницы ЛМ-1 ... ЛМ-4

Госстрой УССР Укрниигражданпроект г. Киев

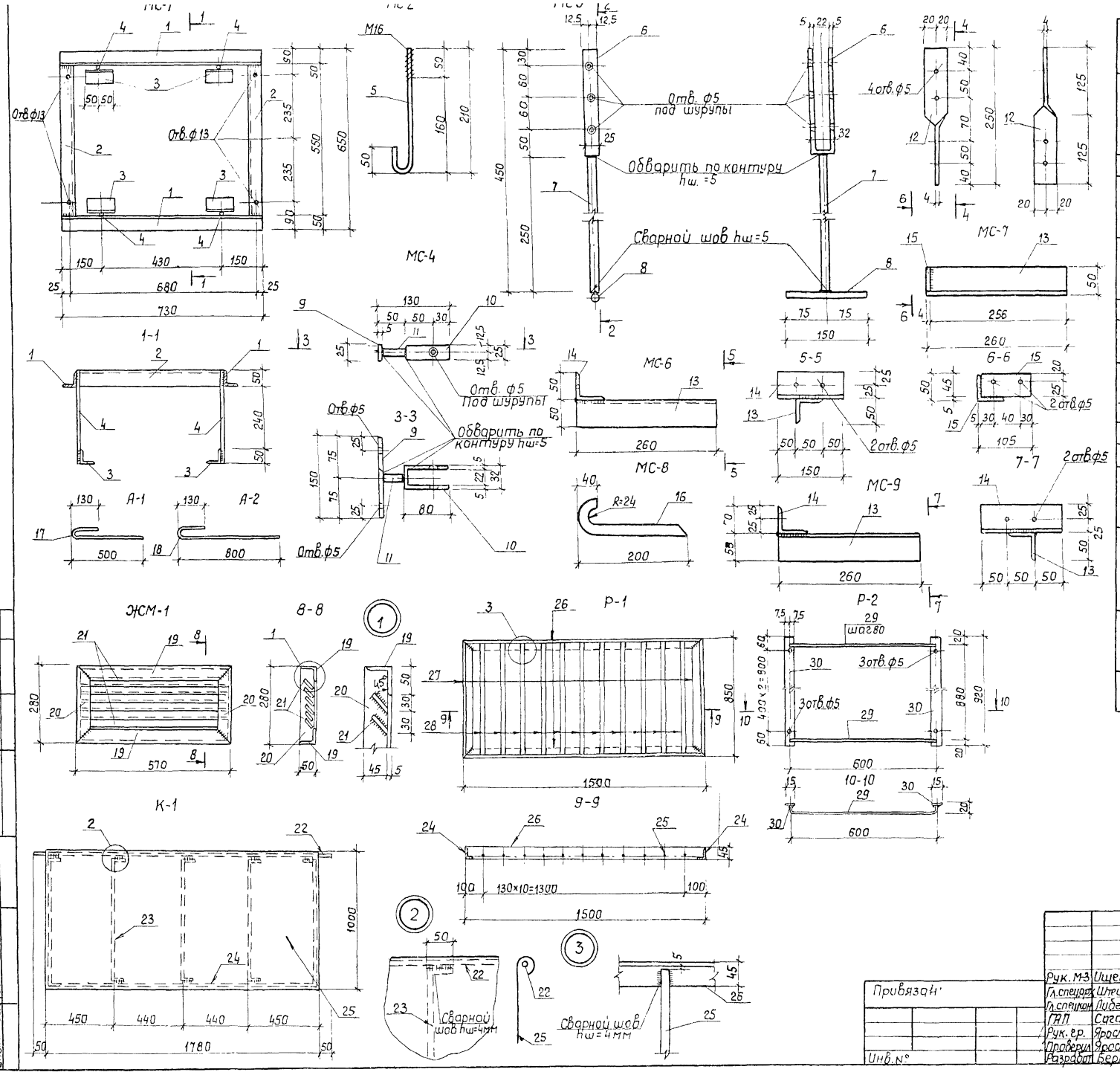

Спецификация металла по марке

Марка элемента	№ поз.	Профиль	Длина мм	Кол. шт.	Масса, кг Штуки	Всех	Марки	Примечания.
МС-1	1	L 50×5	730	2	2,75	5,5	12,0	
	2	L 50×5	550	2	2,07	4,14		
	3	L 50×5	100	4	0,38	1,52		
	4	ф10 AI	340	4	0,21	0,84		
МС-2	5	ф16 AI	280	1	0,56	0 56	0,56	
МС-3	6	-25×5	432	1	0,43	0,43	0,93	
	7	ф16 AI	250	1	0,40	0,40		
	8	ф10 AI	150	1	0,10	0,10		
МС-4	9	-25×5	150	1	0,15	0,15	0,45	
	10	-25×5	192	1	0.20	0.20		
	11	ф16 AI	50	1	0.10	0.10		
МС-5	12	-40×4	250	1	0,32	0,32	0,32	
МС-6, МС-9	13	L 50×5	260	1	0,98	0,98	1,55	
	14	L 50×5	150	1	0,57	0,57		
МС-7	13	L 50×5	260	1	0,98	0,98	1,1	
	15	-4×45	100	1	0,12	0,12		
МС-8	16	ф12 AI	320	1	0,28	0,28	0,28	
А-1	17	ф10 AI	660	1	0,41	0,41	0,41	
А-2	18	ф10 AI	960	1	0,59	0,59	0,59	
ЖМ-1	19	L50×5	570	2	2,15	4,30	10,68	
	20	L 50×5	280	2	1,06	2,12		
	21	-40×4	560	6	0,71	4,26		
К-1	22	ф12 AI	1880	1	1,67	1,67	14,84	
	23	ф12 AI	1070	3	0,95	2,85		
	24	ф12 AI	3780	1	3.36	3,36		
	25	Оцинкованная кровельная сталь	1,78 м²	—	—	6,96		
Р-1	26	L 45×5	1500	2	5,06	10,12	23,98	
	27	L 45×5	850	2	2,86	5,72		
	28	ф12 AI	830	11	0,74	8.14		
Р-2	29	ф4	650	12	0,06	0,77	1,93	
	30	-4×15	920	2	0,58	1,16		

1. Материал металлоизделий; прокатная сталь класса С 38/23 и арматура класса AI.
2. Сварку производить электродами типа Э-42, высота шва hшв. = 4мм.
3. Металлические изделия после изготовления покрыть масляной краской.

37

8962/1

Рук. М-3	Ищенко		
Гл. спецорг.	Штейнберг		
Гл. спецкон.	Либерман		
ГАП	Саган		
Рук. гр.	Ярославский		
Проверил	Ярославский		
Разработ.	Берлаг		

Привязан

Инв. №

ТП 213-1-301.85 АС

Детские ясли-сад на 140 мест.

Стадия	Лист	Листов
Р	22	

Металлические элементы МС-1.... МС-9, А-1, А-2, ЖМ-1, К-1, Р1, Р-2

Госстрой УССР. УкрНИИПгражданселькстр г. Киев

Инв. № подл. | Подпись и дата | Взам. инв. №

Младшая садиковая

Старшая садиковая

Дошкольная

Средняя садиковая

Спальня

Туалетная

Буфетная

Групповая

Раздевальная

Кабинет заведующего

Туалетная

Буфетная

Групповая

Раздевальная

Туалетная

Буфетная

Групповая

Раздевальная

Спальня

Методический кабинет

Спальня

Туалетная

Буфетная

Групповая

Раздевальная

Спальня

Приемная

Туалетная

Заготовочный цех

Бортик 100 х 100

Тамбур

Кладовая овощей

Теплопункт

Холл

Венткамера

Кладовая сух. продукт.

Коридор

Передаточное окно

Моечная

Кухня с раздаточной

Палата

Медицинская комната

Приемная изолятора

Гладильно-

Кладовая чистого белья

Постирочная

Бортик 100 х 100

Спальня

Приемная

Туалетная

Групповая

Буфетная

Тамбур

Тамбур

Комната персонала

Зал для гимнастических занятий

Хоз. кладовая

Щитовая

Тамбур

Тамбур

Буфетная

Групповая

Средняя ясельная

Кладовая для хранения ф/к инвентаря

Старшая ясельная

12000 3000 24000 3000 12000

1 2 3 4 5 6

А Б В

1. Спецификацию оборудования см. альбом IV
2. Расстановка мебели выполнена согласно нормалям.

Инв. № подл. | Подпись и дата | Взам. инв. №

Привязан

Инв. №

Рук. М-3	Ищенко	
Гл. спец. КЭО	Штейнберг	
Гл. спец. КЭО	Либерман	
ГАП	Саган	
Рук. гр.	Овчинникова	
Проверил	Овчинникова	
Разработал	Емец	

ТП 213-1-301.85 ТХ

Детские ясли-сад на 140 мест

Стадия	Лист	Листов
Р	1	1

Планы 1го и 2го этажей. Расстановка мебели и оборудования

Госстрой УССР УкрНИИПграждансельстрой г. Киев

38

8962/1

Ведомость рабочих чертежей основного комплекта марки ВК

Наименование	Примечание
Общие данные	
План на отм. ниже 0.000. Схема К1	
План 1 этажа. Схема К3.	
План 2 этажа. Схема К1.	
Схема В1; Т3; Т4.	
План техподполья /вариант/ Схемы К1.	
Планы 1 и 2 этажей /вариант/	
Схемы В1; Т3; Т4 /вариант/	

Ведомость ссылочных и прилагаемых документов

Обозначение	Наименование	Примечание
	Ссылочные документы	
Серия 2.190-1/72, Вып. III	Узлы и детали инженерного оборудова-	
Разработан ЦНИИПграждансельстрой г. Москва.	ния жилых и общественных зданий для сельского строительства.	
Серия 4.900-8, Вып. 1,2,4	Альбом оборудования, фасонных частей	
Разработан ГПИ „Сантехпроект" г. Москва.	и арматуры для сетей и сооружений водопровода и канализации.	
Серия 4-904-8 разработан ГПИ „Сантехпроект" г. Москва.	Вводы водопровода и установка счетчиков холодной воды.	
Серия 4-904-69 разработан проектным институтом „Проектпромвентиляция".	Средства крепления санитарно-тех- нических устройств.	
Серия 2.400-4, Вып.1 разработан ВНИИТП „Теплопроект".	Детали тепловой изоляции трубопроводов.	
Комплекс 7373-3	Типовые детали уплотнения вводов инженерных сетей в гражданские здания.	Распространяет КиевЗНИИЭП.
	Прилагаемые документы	
Альбом VII	Ведомость потребности материалов	
Альбом VIII	Сборник спецификаций оборудования.	

Типовой проект разработан в соответствии с действующими нормами и правилами и предусматривает мероприятия, обеспечивающие взрывную, взрывопожарную и пожарную безопасность при эксплуатации здания

Гл. инж. проекта /Козленко И.И./

Инв. № подл. | Подпись и дата | Взам. инв. №

Общие указания

Водоснабжение

Исходные данные для разработки рабочих чертежей и нормативные документы, по которым произведен расчёт систем водопровода и канализации:

1. Задание на разработку типового проекта детских яслей-сада на 140 мест со стенами из крупных блоков для строительства в сельской местности Украинской ССР от 4 марта 1982г.
2. СНиП II-30-76. Внутренний водопровод и канализация зданий.
3. СНиП II-34-76. Горячее водоснабжение.
4. Дополнение к СНиП II-30-76, утверждённое 17 августа 1972 г. N 152.
5. СНиП II-Л.2-72*. Общественные здания и сооружения.
6. СНиП II-64-80. Детские дошкольные учреждения.
7. СНиП II-Л.8-71. Предприятия общественного питания.
8. СН 478-80 „Инструкция по проектированию и монтажу сетей водоснабжения и канализации из пластмассовых труб."

Источником водоснабжения детских яслей-садов являются наружные сети. Система водоснабжения для основного решения - хозяйственно-питьевая, для варианта здания с техподпольем - объединённая хозяйственно-питьевая и противопожарная.

Система горячего водоснабжения - централизованная, от внешнего источника, с циркуляцией воды по стоякам и магистралям.

Магистральные трубопроводы холодного и горячего водоснабжения, прокладываемые в подпольных каналах и трубопроводы горячего водоснабжения, прокладываемые в техподполье, изолируются изделиями из минеральной ваты с покровным слоем из рубероида, обернутого миткалю с последующей окраской; толщина изоляции - 30мм для труб диаметром до 40мм и 40мм - для труб диаметром 50мм и выше. Все неизолированные трубопроводы окрашиваются масляной краской за 2раза под цвет стен.

Сеть горячего водопровода монтируется из водогазопроводных оцинкованных труб лёгкого типа по ГОСТ 3262-75*.

Сеть холодного водопровода монтируется из водогазопроводных оцинкованных труб лёгкого типа по ГОСТ 3262-75*/основное решение/ и из пластмассовых напорных труб ПВП ГОСТ 18599-73* /вариант/. При варианте здания с техподпольем сеть водопровода монтируется из водогазопроводных оцинкованных труб лёгкого типа по ГОСТ 3262-75*.

Наружное пожаротушение предусматривается от двух резервуаров при тупиковой сети или от пожгидрантов при кольцевой водопроводной сети и решается при привязке проекта. В местах расположения пожводоёмов или пожгидрантов предусматривается установка флуоресцирующих указателей. Расход воды для целей наружного пожаротушения при основном решении 15 л/с, при варианте с техподпольем - 20 л/с. Емкость резервуаров по 100м³ каждый по типовому проекту 901-4-58-83. Недостающее количество воды 16м³ при расходе 20 л/с поступает в резервуары из наружной сети во время тушения пожара.

Канализация

Система канализации - раздельная:

а) бытовая - от сантехоборудования туалетных помещений.

б) бытовая и производственная от сантехприборов и технологического оборудования кухни и постирочной.

Сброс стоков предусматривается в наружную сеть. Канализационные трубопроводы монтируются из чугунных канализационных труб и фасонных частей по ГОСТ 6942.0-80-6942.24-80 /основное решение/ и из пластмассовых труб и фасонных частей к ним ПВП ГОСТ 22689.0-77-22689.20-77 /вариант/. Вентиляционная часть канализационных стояков выполняется из асбестоцементных труб ГОСТ 1839-80 /основное решение/ и из пластмассовых труб ПВП ГОСТ 22689.0-77 /вариант/. При привязке проекта уточняется длина и уклон канализационных выпусков.

Удельный расход металла

Наименование системы	Удельный расход металла на 1м² общей площади кг/м²	Примечание
Водоснабжение (сталь)	1,8	
Канализация (чугун)	2,0	

Основные показатели по чертежам водопровода и канализации

Наименование системы	Потребный напор на вводе, м вод.ст	Расчётный расход				Установленная мощность электродвигателей, кВт	Примечание
		м³/сут	м³/ч	л/с	при пожаре л/с		
В1	14	20,4	6,8	3,07	—		при К3 питьевом водоразб.
В1	23	—	—	—	5,68		при пожаре
Т3	14	7,7	2,8	1,46	—		
К1; К3	—	28,1	10,6	5,92	—		

8962/1

Привязан

Инв. №

ТП 213-1-301.85 ВК

Детские ясли-сад на 140 мест

Нач. отд.	Гладушин			Стадия	Лист	Листов
Гл. спец.	Денисенко			Р	1	8
ГАП	Саган					
ГИП	Козленко					
Рук. гр.	Лев					
Проверил	Лев					
Разраб.	Чугай			Общие данные.	Госстрой УССР Укрниигражданстрой	
Н. контр.	Козленко					

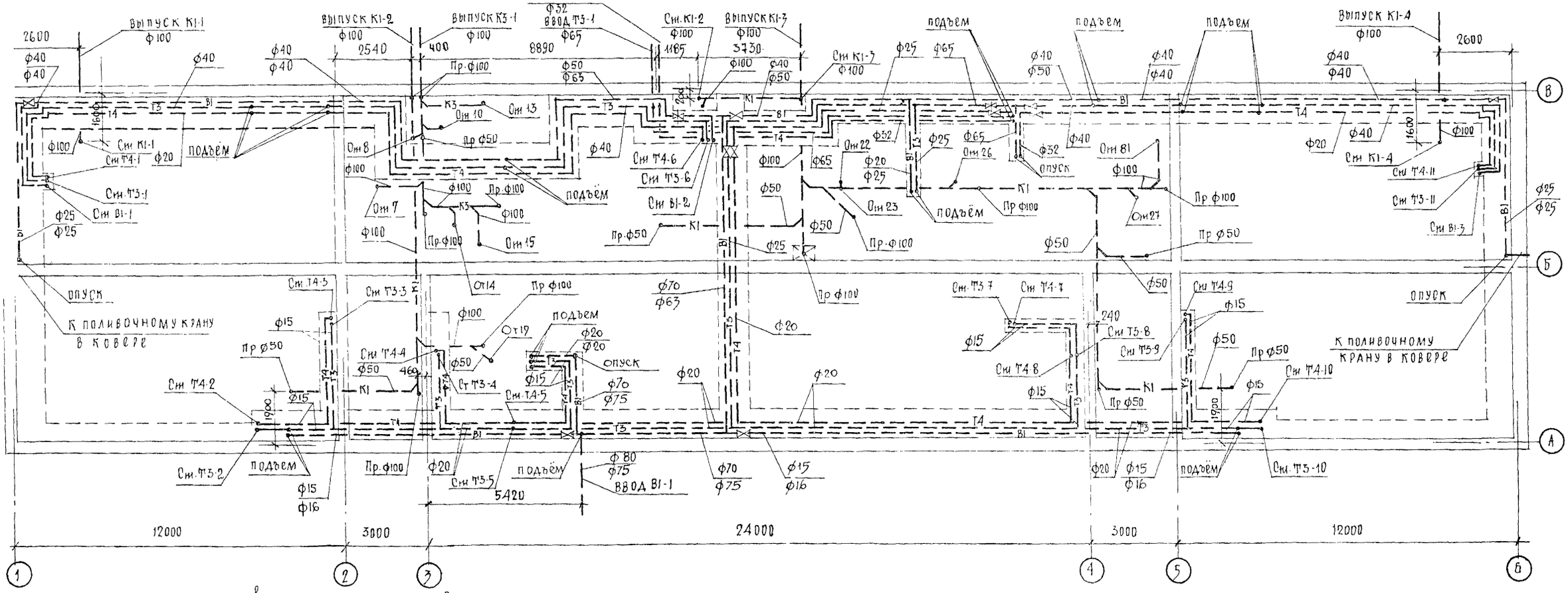

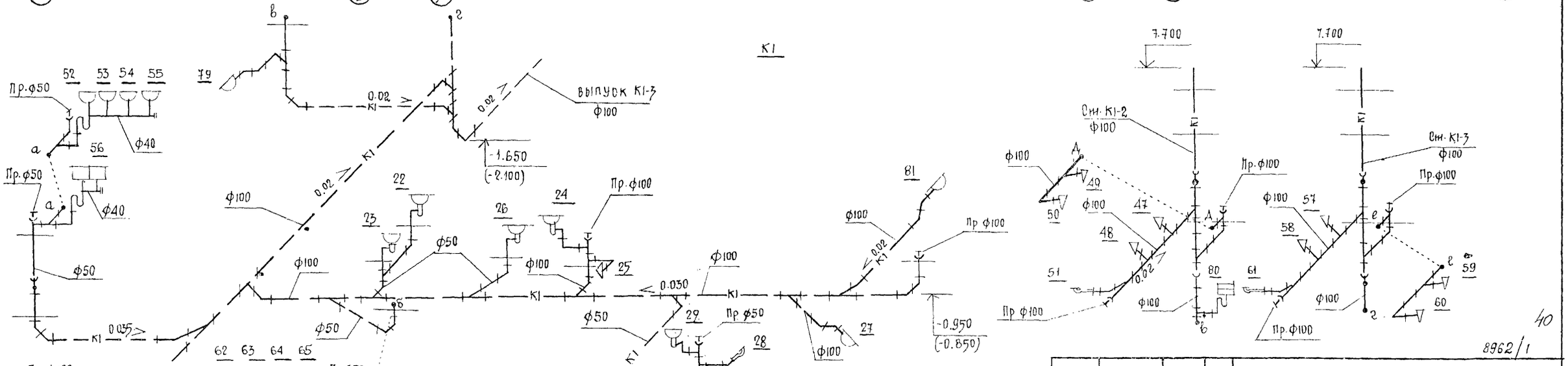

ПРИВЯЗАН	НАЧ. ОТД.	ГЛАДУШИН	
	ГЛ. СПЕЦ.	ДЕНИСЕНКО	
	ГАП	САГАН	
	ГИП	КОЗЛЕНКО	
	РУК. ГР.	ЛЕВ	
	ПРОВЕРИЛ	ЛЕВ	
ИНВ. №	РАЗРАБОТ.	НИГРЕН	

ТП 213-1-301.85 ВК

Детские ясли-сад на 140 мест

СТАДИЯ	ЛИСТ	ЛИСТОВ
Р	2	

ПЛАН НА ОТМ. НИЖЕ 0.000
СХЕМА К1.

ГОССТРОЙ УССР
УКРНИИПГРАЖДАНСЕЛЬСТРОЙ

8962/1

40

План 1 этажа

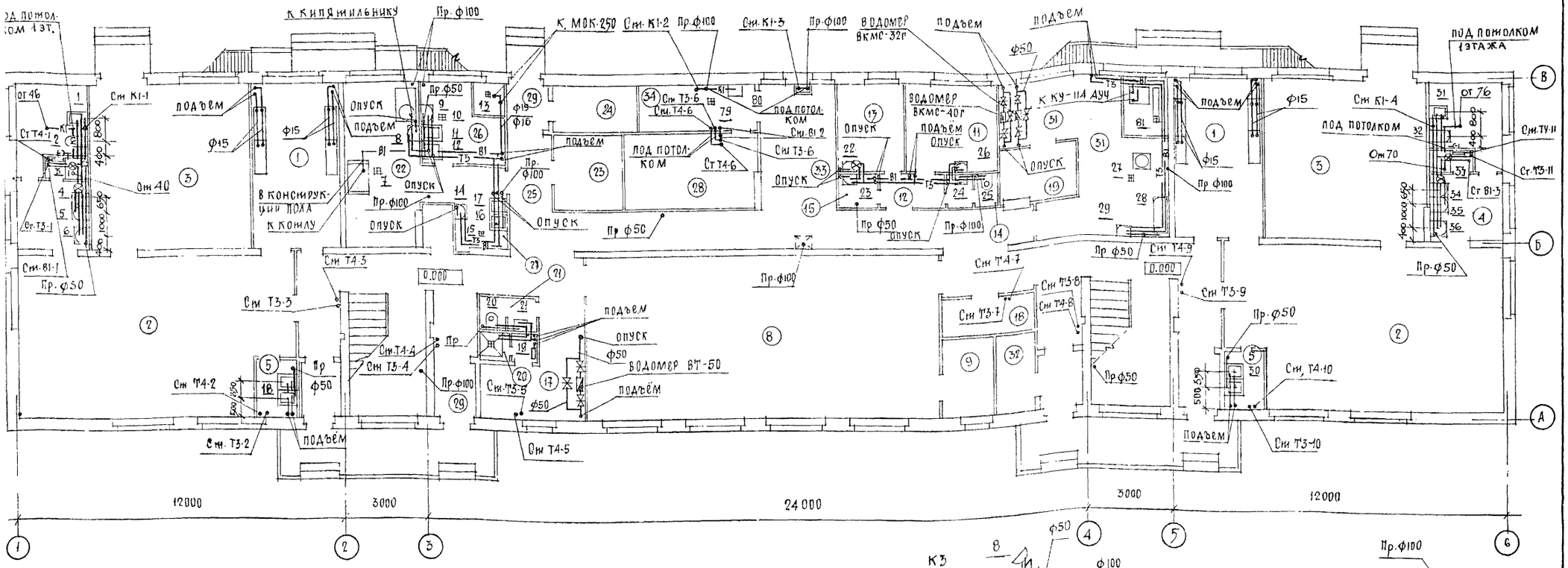

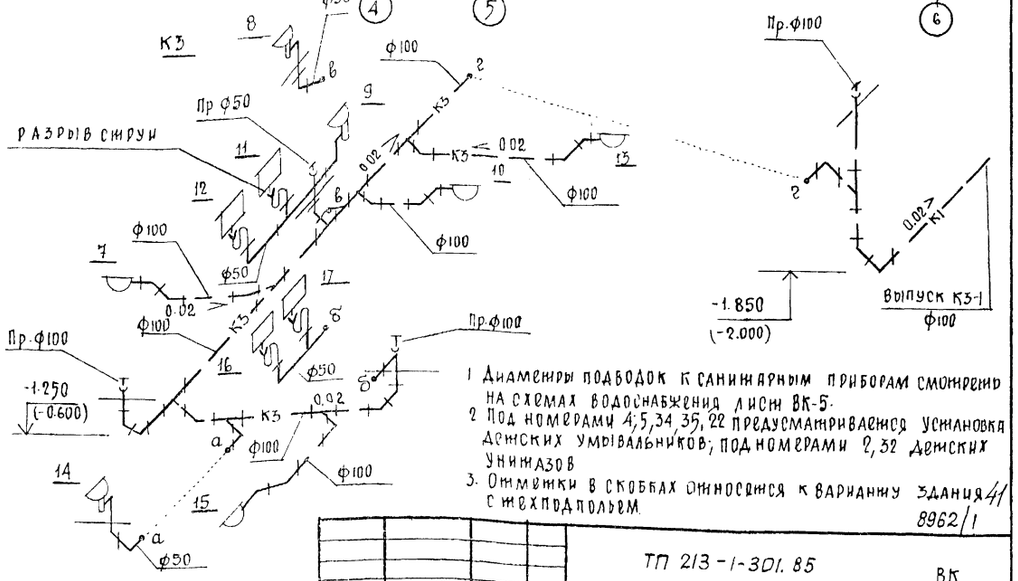

Экспликация помещений

N по плану	Наименование	Площадь м²
1	Приёмная	37.0
2	Игральная	107.0
3	Спальня	167.0
4	Туалетная	60.2
5	Буфетная	18.0
8	Зал для гимнастических занятий	75.9
9	Кладовая для хранения ф/к инвентаря	4.9
11	Медицинская комната	10.8
12	Приемная изолятора	8.0
13	Палата	6.8
14	Туалетная при мед комнате	2.2
15	Дезинфекционная	1.6
17	Комната персонала	8.3
18	Хозяйственная кладовая	4.6
19	Кладовая чистого белья	5.4

N по плану	Наименование	Площадь м²
20	Душевая	2.0
21	Уборная	2.2
22	Кухня с раздаточной	18.5
23	Кладовая сухих продуктов	8.1
24	Кладовая овощей	5.1
25	Загрузочная	4.9
26	Заготовочный цех	8.5
27	Моечная	5.5
28	Венткамера	10.3
29	Тамбур	
30	Коридор	
31	Гладильно-постирочная	25.45
32	Щитовая	3.8
33	Холл	11.88
34	Теплопункт	4.1

1. Диаметры подводок к санитарным приборам смотреть на схемах водоснабжения лист ВК-5.
2. Под номерами 4, 5, 34, 35, 22 предусматривается установка детских умывальников; под номерами 2, 32 детских унитазов.
3. Отметки в скобках относятся к варианту здания 41 с техподпольем.

8962/1

Нач. отд.	Гладущин	ТП 213-1-301.85	ВК
Гл. спец.	Денисенко	Детские ясли-сад на 140 мест	
ГАП	Саган		
ГИП	Козленко	Стадия: Р	Лист: 3
Рук. гр.	Лев		
Провер.	Лев	План 1 этажа. Схема К3.	Госстрой УССР Укрниипроградансельстрой г. Киев
Разраб.	Нигрей		

Привязан

Инв. №

Рук. гр. арх. Овчинникова; Рук. гр. конструк. Кравславский; Гип ов. Лисковский; Рук. гр. электр. Савицкий

Инв. № подл. | Подпись и дата | Взам. инв. №

ПЛАН 2 ЭТАЖА

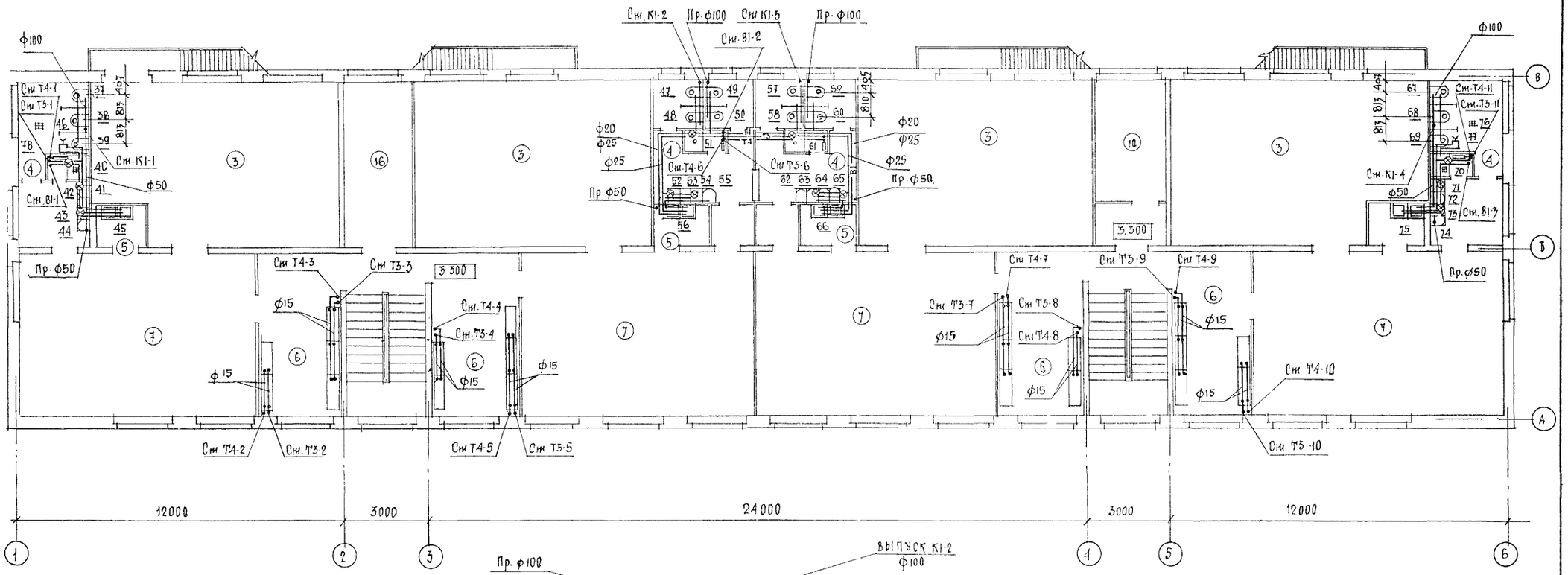

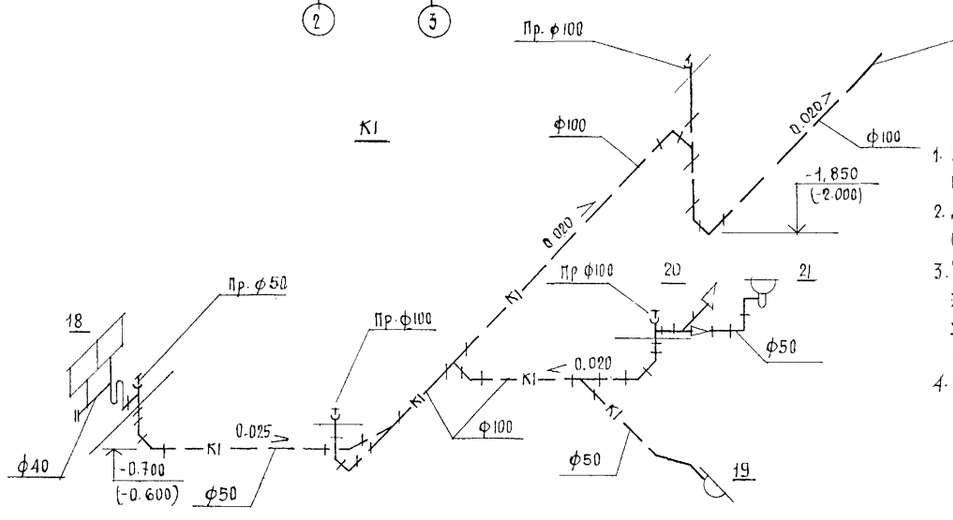

1. Подводки водопровода к санитарным приборам выполнить скрыто в пазах перегородок.
2. Диаметры подводок к санитарным приборам смотреть на схемах водоснабжения лист ВК-5
3. Под номерами 41, 42, 43, 44, 52, 53, 54, 55, 62, 63, 64, 65, 71, 72, 73, 74 предусматривается установка детских умывальников; под номерами 37, 38, 39, 47, 48, 49, 50, 57, 58, 59, 60, 67, 68, 69 - детских унитазов
4. Расстояния между осями умывальников в помещениях туалетных приняты - 0,6м

ЭКСПЛИКАЦИЯ ПОМЕЩЕНИЙ

NN по плану	НАИМЕНОВАНИЕ	ПЛОЩАДЬ м²
3	СПАЛЬНЯ	167.0
4	ТУАЛЕТНАЯ	60.2
5	БУФЕТНАЯ	18.0
6	РАЗДЕВАЛЬНАЯ	70.2
7	ГРУППОВАЯ	201,4
10	МЕТОДИЧЕСКИЙ КАБИНЕТ	10.5
16	КАБИНЕТ ЗАВЕДУЮЩЕГО	10.5

42

8962/1

НАЧ ОТД	ГЛАДУШИН		
ГЛ. СПЕЦ	ДЕНИСЕНКО		
ГАП	САГАН		
ГИП	КОЗЛЕНКО		
РУК. ГР.	ЛЕВ		
ПРОВЕР	ЛЕВ		
РАЗРАБ	НИГРЕН		

ПРИВЯЗАН

ИНВ №

ТП 213-1-301.85 ВК

Детские ясли-сад на 140 мест

СТАДИЯ	ЛИСТ	ЛИСТОВ
Р	4	

ПЛАН 2 ЭТАЖА. СХЕМА К1.

ГОСОТРОЙ УССР Укрнийпгражданселькстрой г. Киев

РУК. ГР. АРХ.	Овчинникова	
РУК. ГР. КОНСТР.	Ярославский	
ГИП ОВ	Лисковой	
РУК. ГР. ЭЛЕКТР.	Савицкий	

ИНВ. N ПОДЛ. | ПОДПИСЬ И ДАТА | ВЗАМ. ИНВ. N

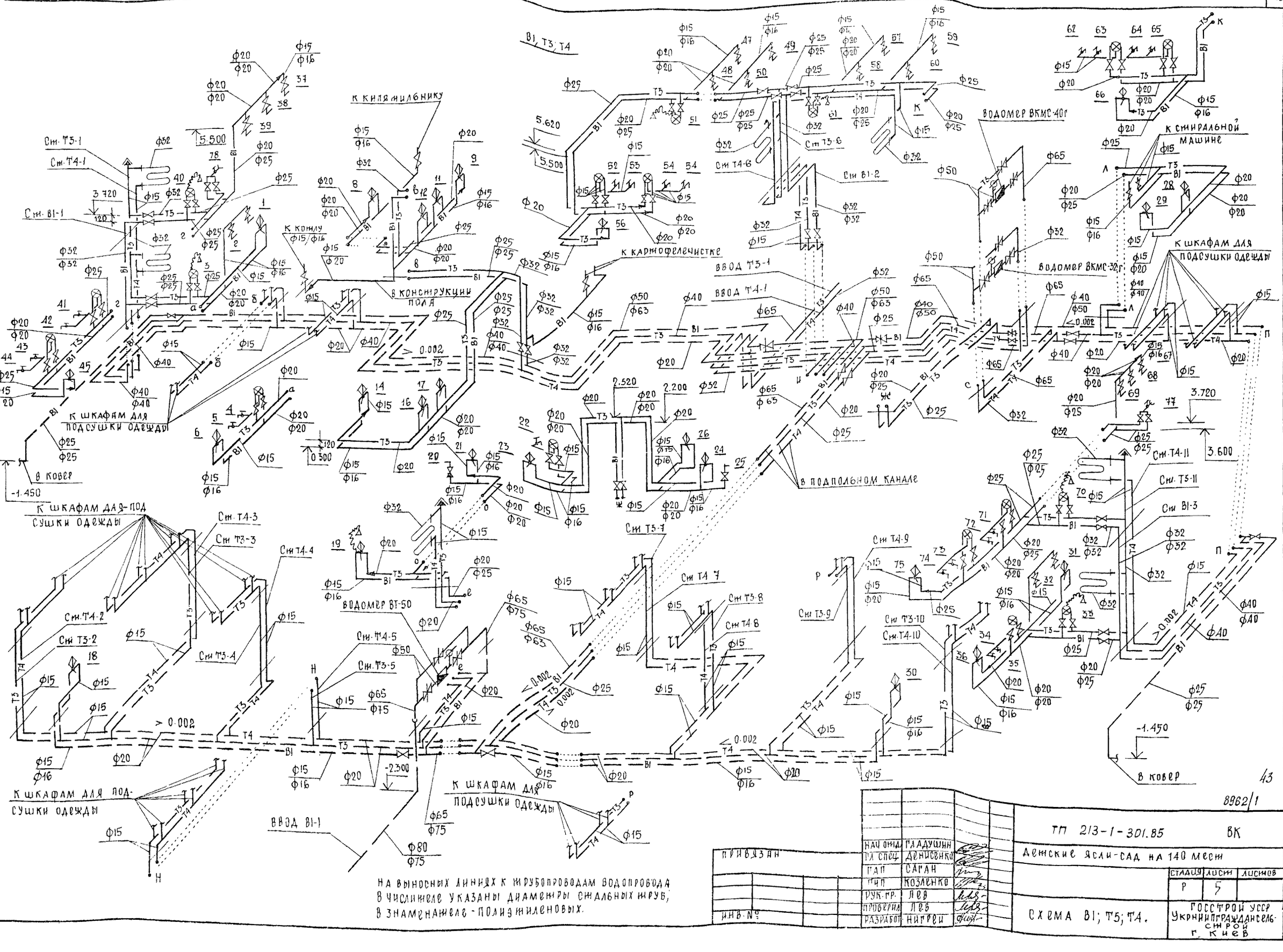

ТП 213-1-301.85 ВК			
Детские ясли-сад на 140 мест			
	стадия	лист	листов
	Р	5	
Схема В1; Т5; Т4.	ГОССТРОЙ УССР Укрниипгражданселькстрой г. Киев		

Нач. отд.	Гладушин	
Гл. спец.	Денисенко	
ГАП	Саган	
Нач.	Козленко	
Рук. гр.	Лев	
Проверил	Лев	
Разработ.	Нитреи	

Привязан

Инв. №

Инв. № подл. | Подпись и дата | Взам. инв. №

8962/1

43

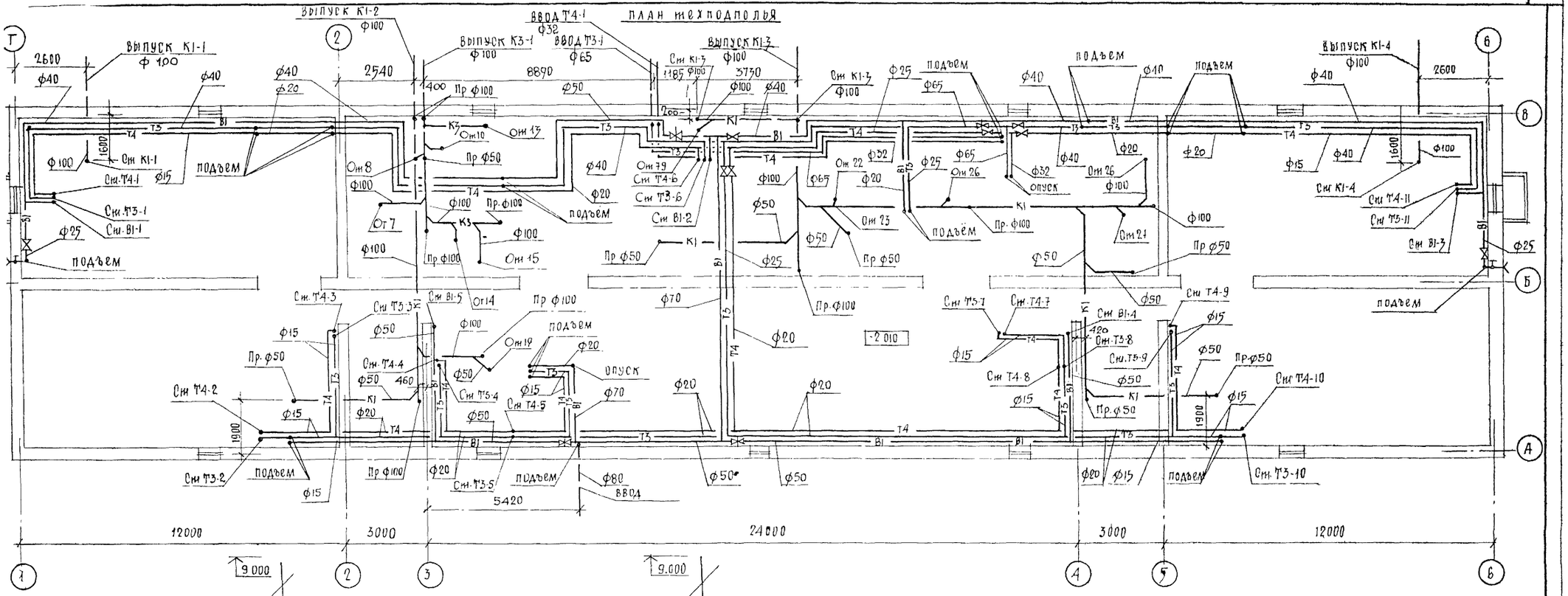

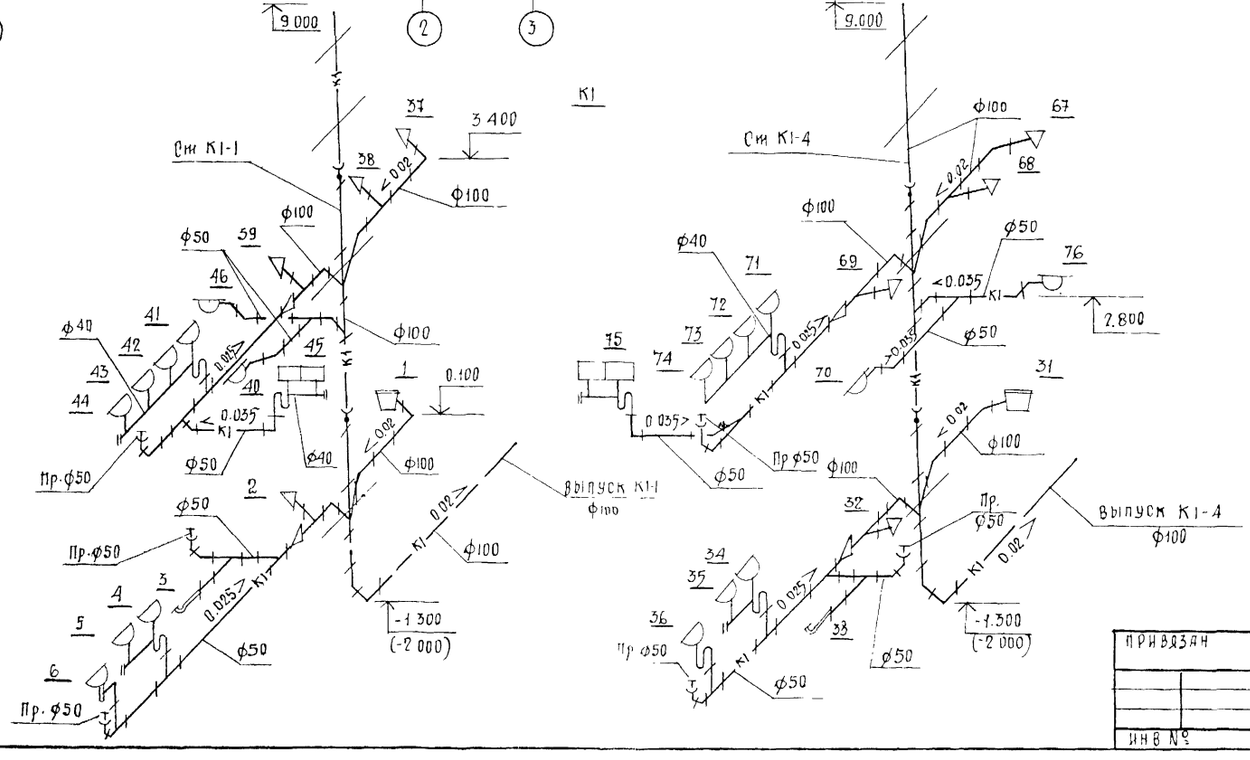

Отметки в скобках на схемах канализации даны для варианта здания с техподпольем

РУК. ГР. АРХ	Овчинникова		
РУК. ГР. КОНСТР.	Ярославский		
ГИП ОВ	Лисковой		
РУК. ГР. ЭЛЕКТР.	Савицкий		
ИНВ. № ПОДЛ.	ПОДПИСЬ И ДАТА	ВЗАМ. ИНВ. №	

8962/1

44

ПРИВЯЗАН	НАЧ. ОТД.	ГЛАДУШИН	
	ГЛ. СПЕЦ.	ДЕНИСЕНКО	
	ГАП	САГАН	
	ГИП	КОЗЛЕНКО	
	РУК. ГР.	ЛЕВ	
	ПРОВЕР.	ЛЕВ	
ИНВ. №	РАЗРАБ.	НИГРЕЙ	

ТП 213-1-301.85 ВК

Детские ясли-сад на 140 мест

СТАДИЯ	ЛИСТ	ЛИСТОВ
Р	Б	

ПЛАН ТЕХПОДПОЛЬЯ / ВАРИАНТ / СХЕМЫ К1

ГОСОТРОЙ УССР
УКРНИИПГРАЖДАНСЕЛЬСТ
г. КИЕВ

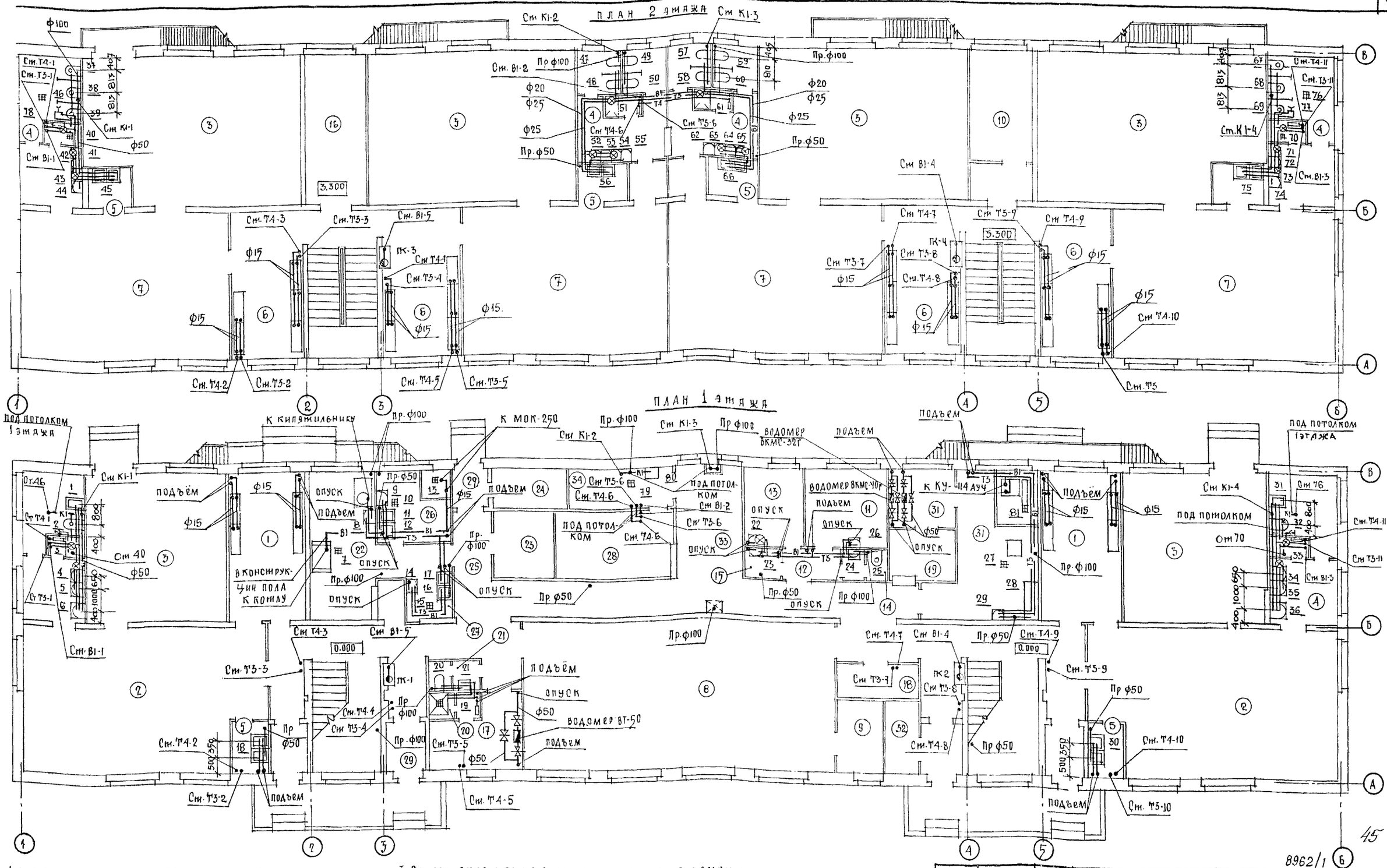

1. Диаметры подводок к санитарным приборам смотреть на схемах водоснабжения листы 8.8.
2. Под номерами 4, 5, 34, 37, 22, 41, 42, 43, 44, 52, 53, 54, 55, 62, 63, 64, 65, 71, 72, 73, 74 предусматривается установка детских умывальников, под номерами 2, 32, 37, 38, 39, 47, 48, 49, 50, 57, 58, 59, 60, 67, 68, 69 - детских унитазов.
3. Расстояния между осями умывальников в помещениях туалетных принять - 0,6м.
4. Подводки водопровода к санитарным приборам выполнить скрыто в пазах перегородок.
5. Экспликацию помещений см. лист 3, А.

Нач. отд.	Гладушин	
Гл. спец.	Денисенко	
Нач.	Саган	
ГИП	Козленко	
Рук. пр.	Лев	
Проверил	Лев	
Разраб.	Нигрей	

Привязан

Инв. №

ТП 213-1-301.85 ВК

Детские ясли-сад на 140 мест

Стадия	Лист	Листов
Р	7	

План 1 и 2 этажа (вариант).

Госстрой УССР Укрниипроектстальконструкция г. Киев

Инв. № подл. | Подпись и дата | Взам. инв. № | Гип об | Рук. пр. Заокир | Садецкий | Рук. гр. Конструк. | Лисковой | Конструкция

8962/1

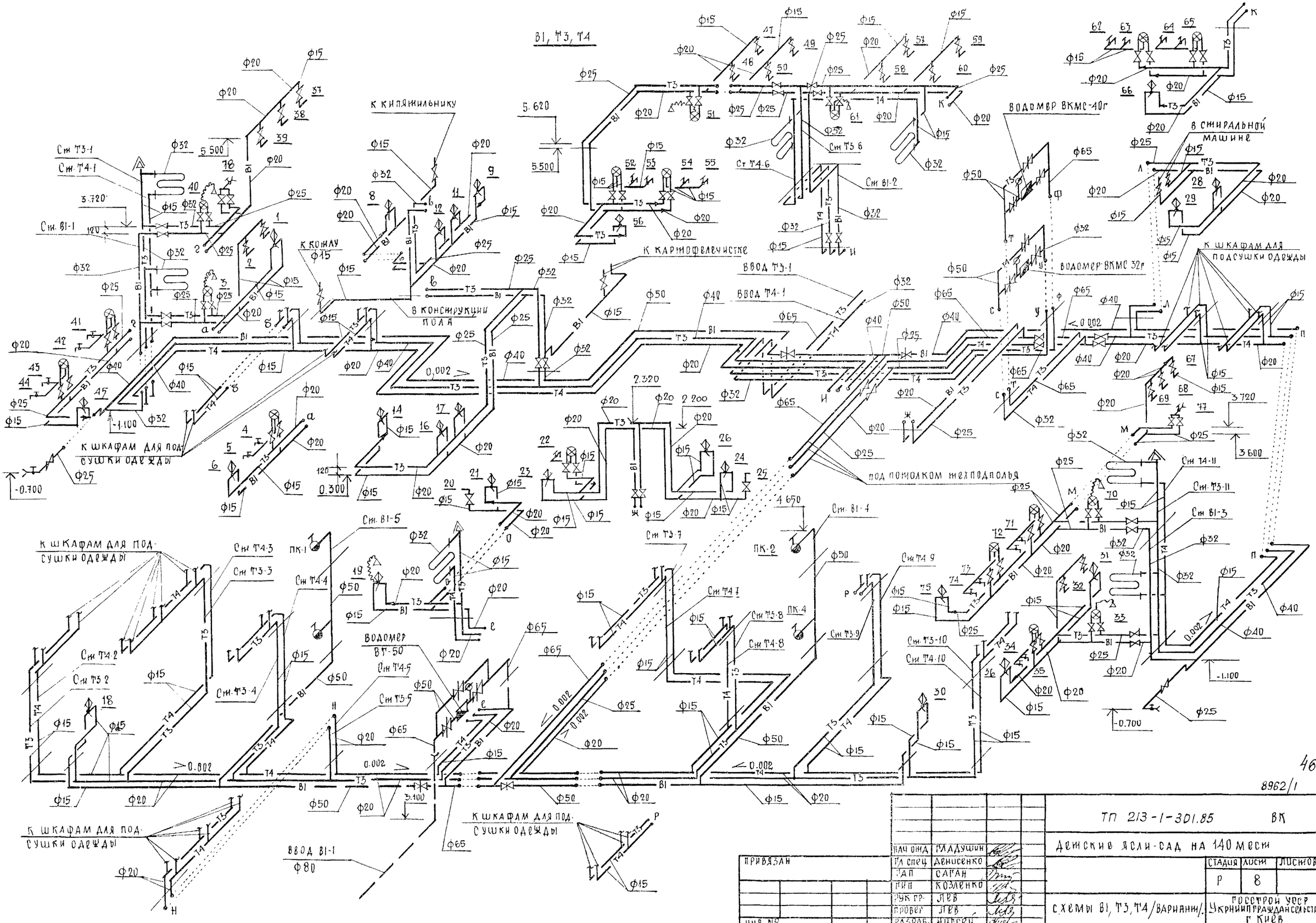

				ТП 213-1-301.85 ВК	
				Детский ясли-сад на 140 мест	
					Стадия: Р; Листов: 8; Листов:
				Схемы В1, Т3, Т4 / Вариант /	Госстрой УССР Укрниипграждансельстрой г. Киев
Привязан					
Инв №					
			Нач. отд.	Гладушин	
			Гл. спец.	Денисенко	
			Нач.	Сапан	
			Н.к.п.	Козленко	
			Рук. гр.	Лев	
			Провер.	Лев	
			Разраб.	Нитреи	

Инв. № подл. | Подпись и дата | Взам. инв. №

Ведомость рабочих чертежей основного комплекта марки ОВ

Лист	Наименование	Примечание
1	Общие данные (начало)	
2	Общие данные (окончание)	
3	План 1 этажа. Схемы систем П1, П2, В1÷В3	
4	План 2 этажа Схемы систем ВЕ1÷ВЕ3, ВЕ6÷ВЕ9.	
5	План техподполья (вариант)	
	Схемы систем ВЕ4, ВЕ5, ВЕ10÷ВЕ13.	
6	План чердака. Вытяжные камеры	
	Узел М-9	
7	Схема системы отопления и	
	обогрева полов Схема узла	
	управления.	
8	Вентиляционная камера с.	
	установками П1, П2, План, разрезы 1-1, 2-2.	
9	Вытяжные камеры. План, разрезы 1-1, 2-2.	
10	Вытяжные камеры. Узлы.	
	М-4 - М-7.	

Основные показатели по чертежам отопления и вентиляции

Наименование здания (сооружения) помещения	Объем, $м^3$	Периоды года при $t_н$ = -20°С	Расход тепла, Вт/ч (ккал/ч)				Расход холода, Вт/ч	Установленная мощность электродвигателей, кВт
			На отопление	На вентиляцию	На горячее водоснабжение	Общий		
Детские ясли-сад на 140 мест	462309	Холодный	111010 (95700)	51000 (43810)	191100 (64740)	353110 (304250)	—	2.87

Типовой проект разработан в соответствии с действующими нормами и правилами предусматривает мероприятия, обеспечивающие взрывную, взрывопожарную и пожарную безопасность при эксплуатации здания.

Гл. инж проекта (Лисковой Г.Д)

Ведомость ссылочных и прилагаемых документов

Обозначение	Наименование	Примечание
	Ссылочные документы	
2.190-1/72, в, I, II	Узлы и детали инженерного	
	оборудования жилых и об-	
	щественных зданий для	
	сельского строительства	
1.494-10	Решетки щелевые регули-	
	рующие, тип Р	
5.904-5	Гибкие вставки для	
	центробежных вентиляторов	
2.400-4, в, I, II	Детали тепловой изоляции	
	трубопроводов и оборудования	
1.494-32	Зонты и дефлекторы	
	Вентиляционных систем	
1.494-30, в. II	Установка и крепление	
	центробежных вентиля-	
	торов Ц 4-70	
Комплекс 7373-3	Типовые детали уплотнения	
	вводов инженерных сетей в	
	гражданские здания	
	Прилагаемые документы	
Альбом	Ведомость потребности	
	материалов	
Альбом	Сборник спецификаций	
	оборудования.	

Общие указания.

1. Исходные данные и нормативные документы для разработки рабочих чертежей проекта отопления и вентиляции:

а) задание на разработку типовых проектов детских яслей-садов со стенами из крупных бетонных блоков для строительства в сельской местности Украинской ССР, утвержденное Госстроем УССР 4 марта 1982г;

б) СНиП II-33-75.* Отопление, вентиляция и кондиционирование воздуха. Нормы проектирования,

в) СНиП II-3-79*. Строительная теплотехника. Нормы проектирования;

г) СНиП II-64-80. Детские дошкольные учреждения;

д) СНиП II-л. 8-71 Предприятия общественного питания;

е) письмо Госгражданстроя от 13.10.80г. №ГФ-4-2832 „О повышении уровня тепловой защиты в проектах общественных зданий и сооружений."

2. Расчетные температуры наружного воздуха для проектирования отопления приняты -20°С и -25°С

3. Источником теплоснабжения служат тепловые сети с теплоносителем горячая вода с расчетными температурами 95°-70°С. Присоединение систем отопления к тепловым сетям предусмотрено по схеме с устройством автоматизированного теплового узла с пофасадным регулированием температуры теплоносителя в зависимости от температуры наружного и внутреннего воздуха. Максимальная температура теплоносителя, поступающего в нагревательные приборы -85°С.

4. Монтаж системы отопления вести из трубопроводов по ГОСТ 3262-75* и ГОСТ 10704-76*.

5. После монтажа и гидравлического испытания подающие и обратные магистрали, прокладываемые в подпольных каналах и в техподполье, покрыть бризолом и изолировать минераловатными скорлупами на фенольной связке толщиной 40 мм с покровным слоем из рубероида. Все неизолированные трубопроводы и нагревательные приборы окрашиваются масляной краской за 2 раза.

6. Монтаж системы отопления производится согласно СНиП III-28-75.

7. Вентиляционные воздуховоды в пределах помещений выполняются в венткамере, постирочной и кухне — из оцинкованной тонколистовой стали: во всех других помещениях — асбестоцементные. На чердаке воздуховоды — утепленные асбестоцементные.

Утеплитель — минвата толщ. 40 мм.

8. В проекте приняты наружные стены толщ. 400мм: а) из керамзитобетонных блоков γ=1150кг/м³ при $t_н$=-20°С; б) из перлитобетонных блоков γ= 1000 кг/м³ при $t_н$=-25°С.

9. Удельный расход тепла на отопление на 1кв. м полезной площади равен 98,0 $\frac{вт}{ч.м^2}$ (84,49 $\frac{ккал}{ч.м^2}$).

47

8962/1

Инв. №				Привязан	
Нач. отд	Гладушин			ТП 213-1-301.85 - ОВ	
Гл. спец	Денисенко			Детские ясли-сад на 140 мест.	
ГАП	Саган				Стадия: Р; Лист: 1; Листов: 10
ГИП	Лисковой				
Рук. гр.	Гиллер				
Провер	Гиллер			Общие данные (начало)	Госстрой УССР УкрНИИПграждансельстрой
Разраб	Токарь				
Ч/контр	Лисковой				

Взам. инв. №

Подпись и дата

Инв. № подл.

Таблица теплопотерь ккал/ч

NN п/п	Наименование помещений	Расчетная температура наружн. воздуха -20°С	-25°С
101	Туалетная, tв=22°С	2635	2725
102	Спальня, tв=21°С	2315	2495
103	Приемная, tв=23°С	1690	1770
104	Кухня с раздаточной, tв=15°С	970	1075
105	Заготовочный цех, tв=16°С	1130	1245
106	Коридор tв=16°С	630	695
107	Кладовая овощей, tв=5°С	350	355
108	Кладовая сухих продуктов, tв=12°С	375	410
109	Холл, tв=16°С	865	940
110	Палата, tв=22°С	745	790
111	Медицинская комната, tв=22°С	1250	1335
112	Гладильно-постирочная, tв=16°С	905	1000
113	Гладильно-постирочная, tв=16°С	1030	1125
114	Приемная, tв=23°С	1690	1770
115	Спальня, tв=21°С	2315	2495
116	Туалетная, tв=22°С	2635	2725
117	Игральная, tв=23°С	4465	4660
118	Буфетная, tв=16°С	865	920
119	Коридор, tв=18°С	640	700
120	Коридор, tв=18°С	665	730
121	Щитовая, tв=5°С	460	520
122	Кладовая для хранения ф/к инвент tв=12°	440	435
123	Зал для гимнастических занятий tв=19°С	4945	5315
124	Комната персонала, tв=18°С	1105	1165
125	Коридор, tв=18°С	665	730
126	Коридор, tв=18°С	640	700
127	Буфетная, tв=16°С	865	920
128	Игральная, tв=23°С	4465	4635
129	Лестничная клетка, tв=18°С	3530	3925
130	Лестничная клетка, tв=18°С	3530	3925
201	Туалетная, tв=20°С	2505	2560
202	Спальня, tв=19°С	4060	4350
203	Хозяйственная кладовая, tв=16°С	1090	1175
204	Спальня, tв=19°С	3670	3895
205	Туалетная, tв=20°С	1425	1485
206	Туалетная, tв=20°С	1425	1485
207	Спальня tв=19°С	3670	3895
208	Методический кабинет, tв=18°С	1090	1175
209	Спальня, tв=19°С	4060	4350
210	Туалетная, tв=20°С	2505	2560
211	Групповая, tв=20°С	4795	4935
212	Раздевальная, tв=20°С	1380	1460
213	Раздевальная, tв=20°С	1340	1460
214	Групповая, tв=20°С	3060	3370
215	Групповая, tв=20°С	3060	3370
216	Раздевальная, tв=20°С	1460	1540
217	Раздевальная, tв=20°С	1380	1460
218	Групповая, tв=20°С	4795	4935

Характеристика отопительно-вентиляционных систем.

Обозначение системы	Кол. сис. тем	Наименование обслуживаемого помещения (технологического оборудования)	Тип установки агрегата	Вентилятор: Тип, исполнен. по взрывозащите	№	Схема исполнения	Положение	L, м³/ч	P, па, (кгс/м²)	n, об/мин	Электродвигатель: Тип, исполнение по взрывозащите	N, квт	n, об/мин.	Воздухонагреватель: Тип	№	Кол.	Т-ра нагрева, С°: от	до	Расход тепла, вт/ч (ккал/ч)	ΔP, па (кгс/м²)	Фильтр: Тип	№	Кол.	ΔP, кгс/м²
П1	1	Кухня	А4105-2	В-Ц4-70	4	1	Пр0°	3250	520 (53)	1400	4А80А4	1,1	1400	КВС-П КВБ-П	6 6	1 1	-20 -25	14 14	37000(11800) 42400(36410)	60,2 81,4	ФЯР	—	2	—
П2	1	Гладильно-постирочная	А25095-2	В-Ц4-70	2,5	1	Пр0°	1160	587 (60)	2800	4АА63В2	0,55	2800	КВС-П КВС-П	6 6	1 1	-20 -25	16 16	14000(12010) 15010(13700)	12,7 12,7	—	—	—	—
В1	1	Кухня	А4105-2	В-Ц4-70	4	1	Л270°	3525	461 (47)	1400	4А80А4	1,1	1400	—	—	—	—	—	—	—	—	—	—	—
В2	1	Гладильно-постирочная	А25105-1	В-Ц4-70	2,5	1	Л270°	400	216 (22)	1400	4АА56А4	0,12	1400	—	—	—	—	—	—	—	—	—	—	—
В3	1	Гладильно-постирочная	поз.3	Технологический				760	—	—	—	—	—	—	—	—	—	—	—	—	—	—	—	—

План-схема

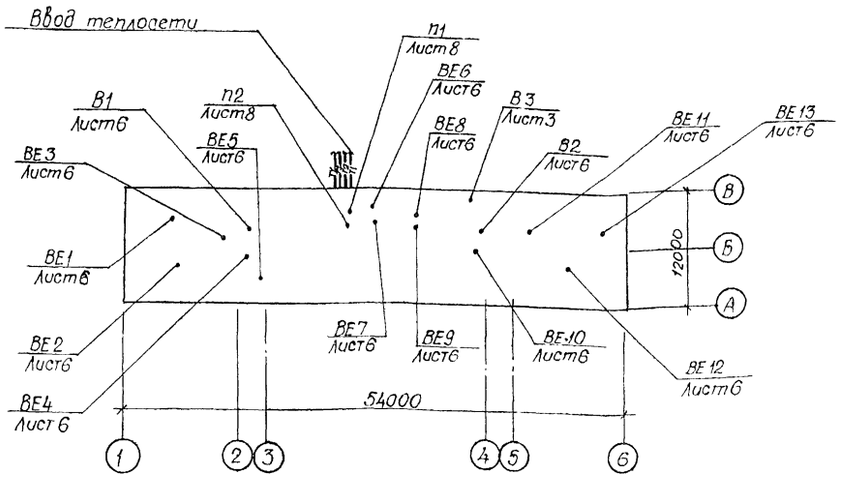

Сопротивление теплопередаче $R_0 \cdot C^0 \times м^2 \cdot ч/ккал$

Наименование ограждений	Расчетная температура наружн. воздуха -20°С	-25°С
Стены из керамзитобетонных блоков $\gamma = 1150$ кг/м³	1,08	—
Стены из перлитобетонных блоков $\gamma = 1000$ кг/м³	—	1,332
Покрытие	1,996	2,15
Перекрытие над техподпольем	1,294	1,294
Окна	0,4	0,4
Двери наружные	0,5	0,5

48

8962/1

Нач отд	Гладушин		
Гл спец	Денисенко		
Гл арх	Саган		
ГИП	Лисковой		
Рук гр	Гиллер		
Провер	Гиллер		
Разраб	Токарь		

Привязан.

Инв. №

ТП 213-1-301.85 - ОВ

Детские ясли-сад на 140 мест

Стадия	Лист	Листов
Р	2	

Общие данные (окончание)

Госстрой УССР
Укрниигражданселькстрой г. Киев

Инв. № подл. | Подпись и дата | Взам. инв. №

План 1 этажа

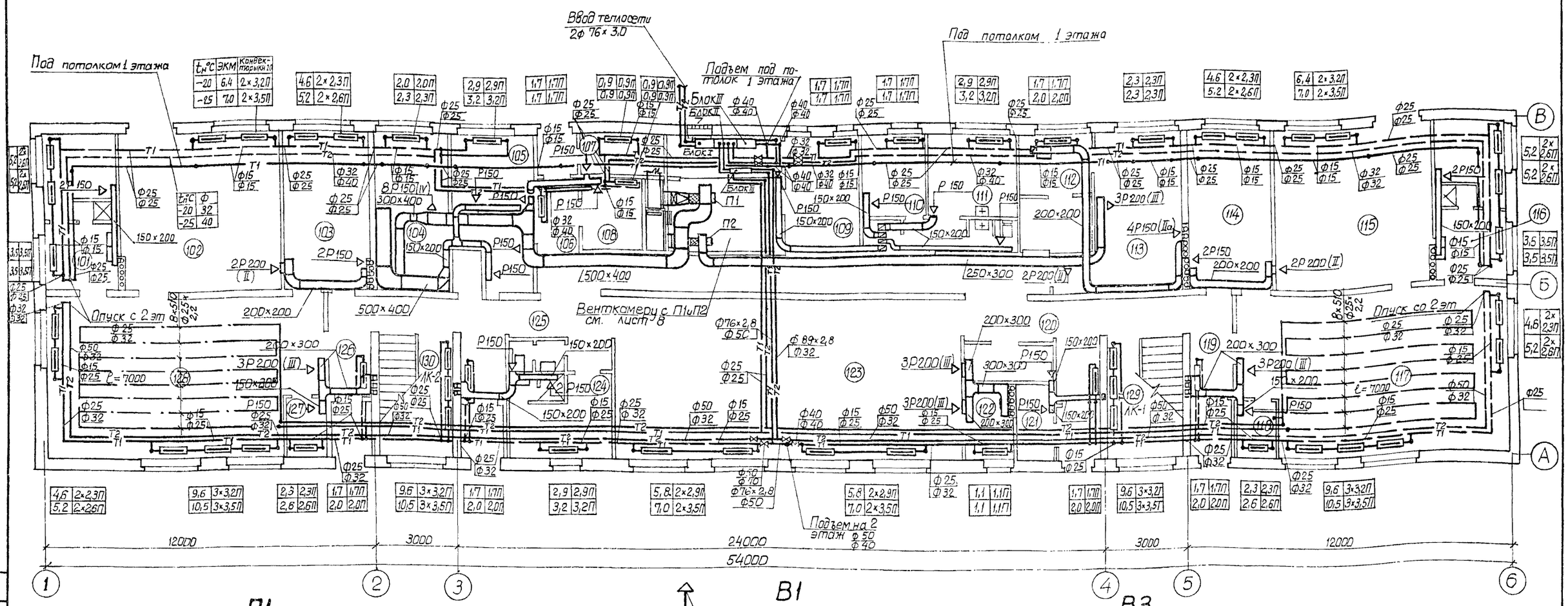

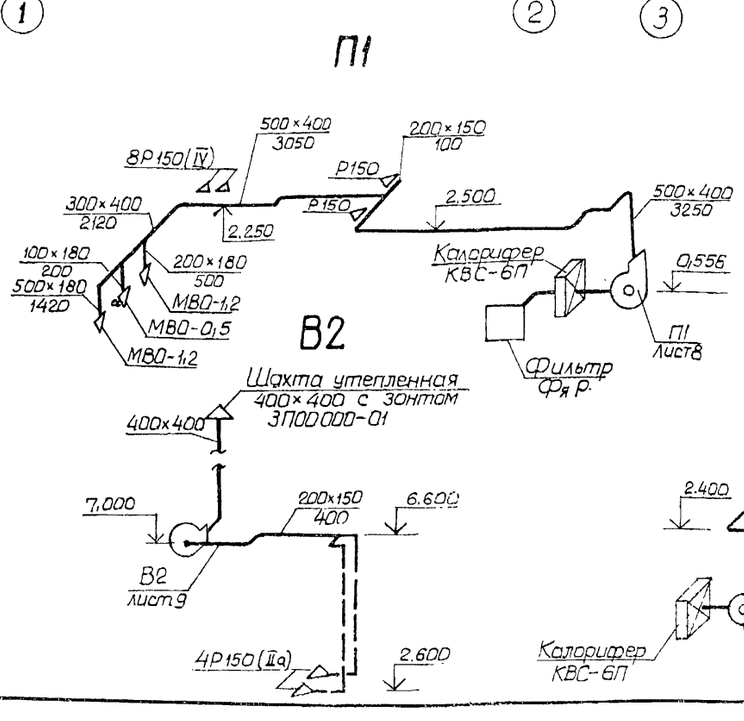

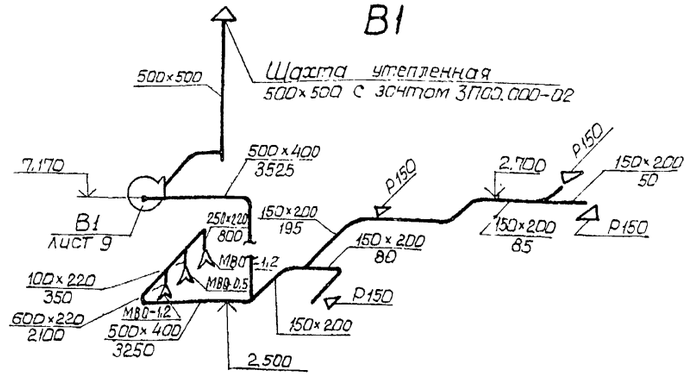

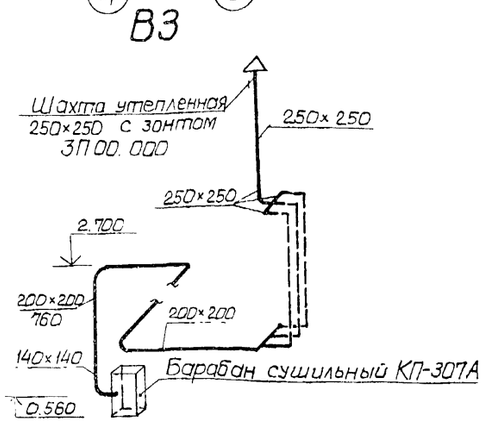

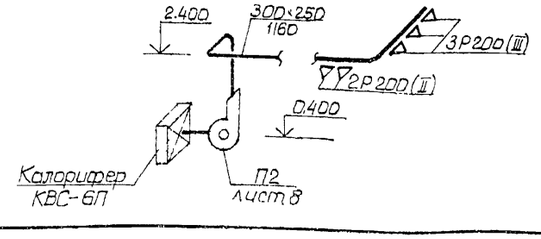

Нач. отд.	Гладушин		
Гл. спец.	Денисенко		
ГАП	Саган		
ГИП	Лисковой		
Рук. гр.	Гиллер		
Провер.	Гиллер		
Разраб.	Полевая		

Привязан

Инв №

ТП 213-1-301.85 -ОВ

Детские ясли-сад на 140 мест

Стадия	Лист	Листов
Р	3	

План 1 этажа. Схемы систем П1, П2, В1÷В3

Гасстрой УССР УкрНИИПгражданскельстрой г. Киев

8962/1

49

План 2 этажа

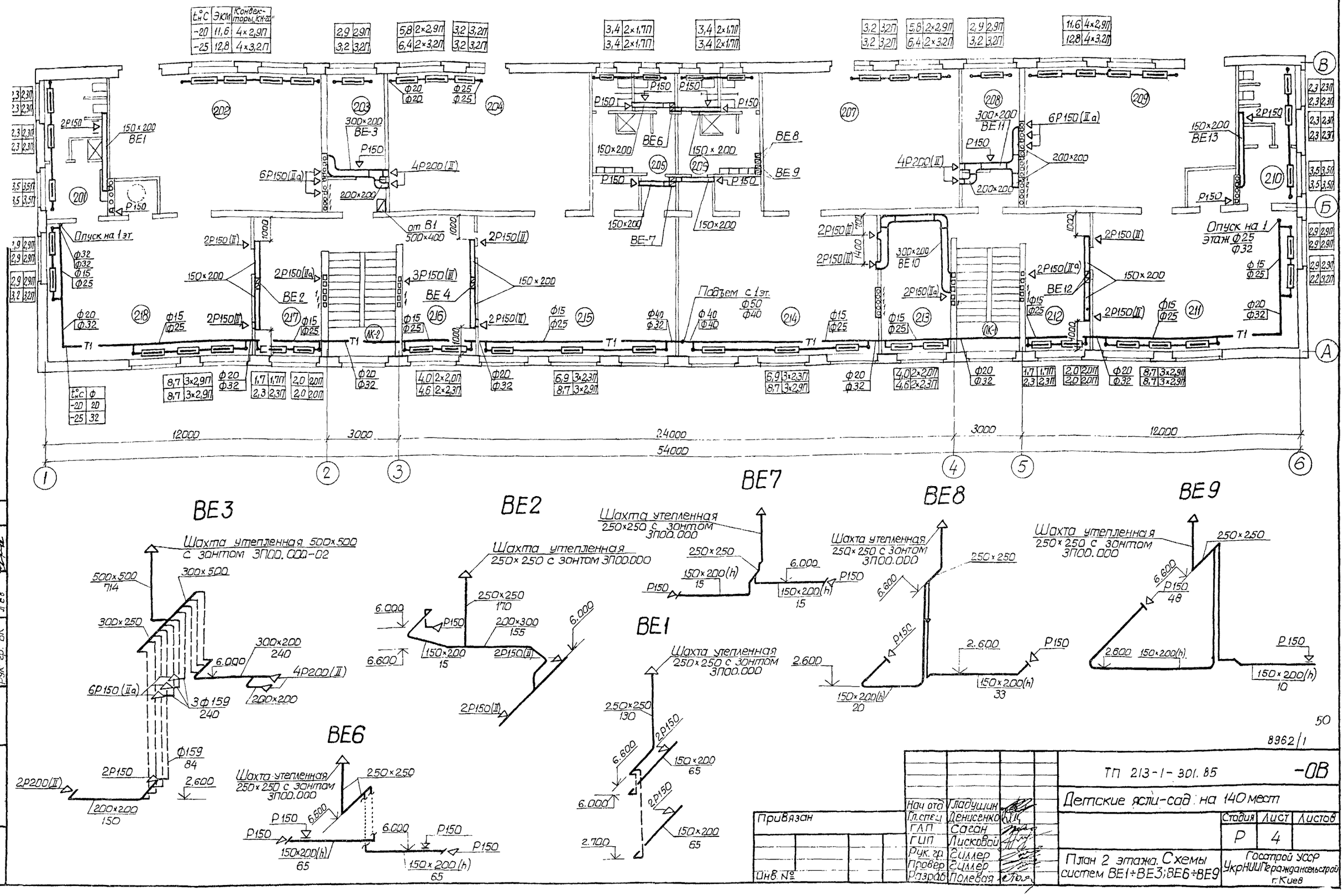

$t_н$°C	ЭКМ	Конвекторы „КН-20"
-20	11,6	4×2,9П
-25	12,8	4×3,2П

$t_н$°C	Ф
-20	20
-25	32

Нач отд	Гладушин	
Гл.спец	Денисенко	
ГАП	Саган	
ГИП	Лисковой	
Рук. гр	Гиллер	
Провер	Гиллер	
Разраб	Полевая	

Привязан

Инв. №

ТП 213-1-301.85 -ОВ

Детские ясли-сад на 140 мест

Стадия	Лист	Листов
Р	4	

План 2 этажа. Схемы систем ВЕ1÷ВЕ3; ВЕ6÷ВЕ9

Госстрой УССР УкрНИИПгражданскельстрой г. Киев

8962/1

50

План техподполья (Вариант)

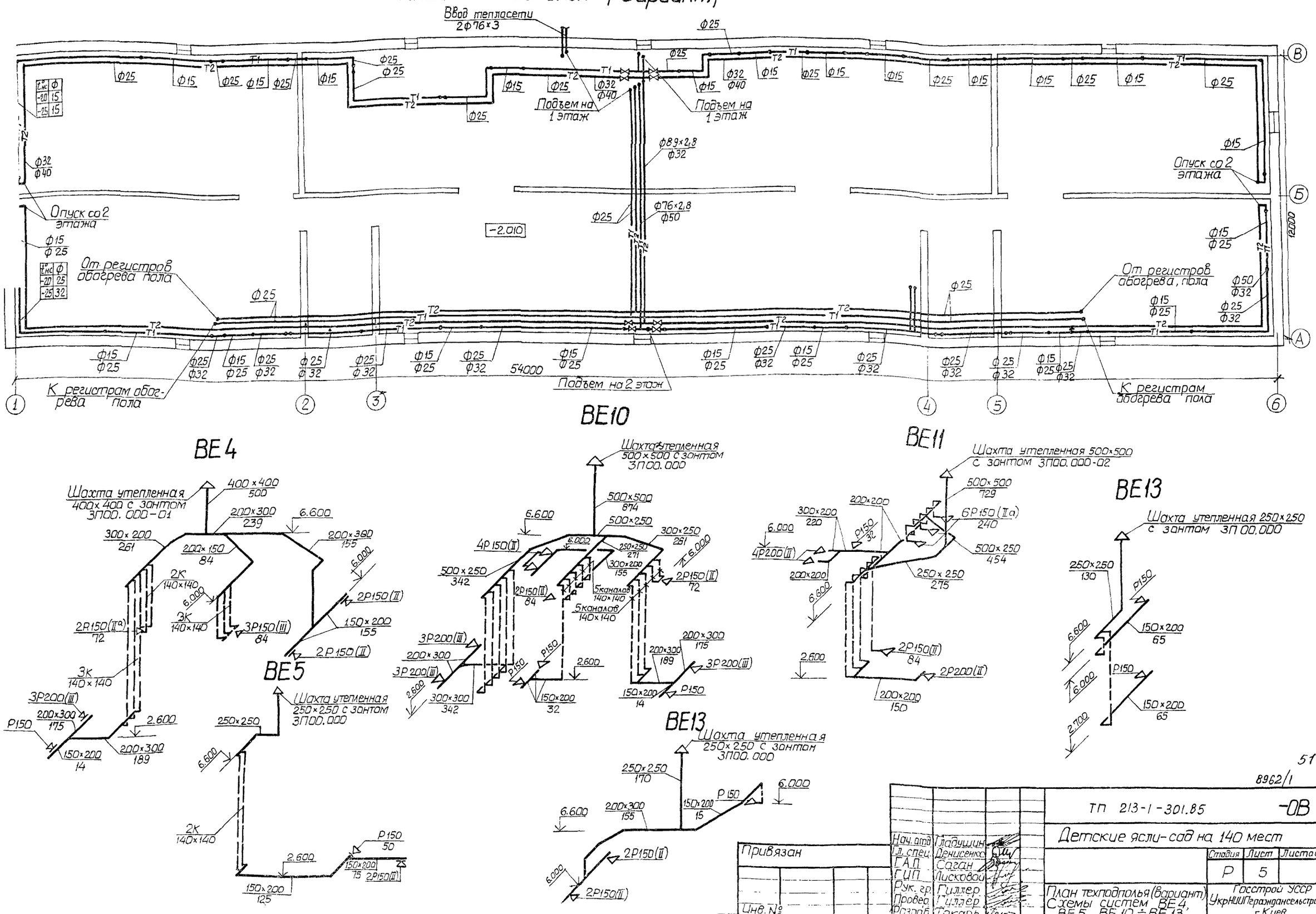

51

8962/1

Нач. отд.	Гладушин	ТП 213-1-301.85	-ОВ
Гл. спец.	Денисенко	Детские ясли-сад на 140 мест	
ГАП	Саган		Стадия: Р; Лист: 5; Листов:
ГИП	Лисковой		
Рук. гр.	Гиллер	План техподполья (вариант) Схемы систем BE4, BE5, BE10 ÷ BE13	Госстрой УССР УкрНИИПгражданселькстрой г Киев
Провер.	Гиллер		
Разраб.	Токарь		

Привязан

Инв. №

План чердака

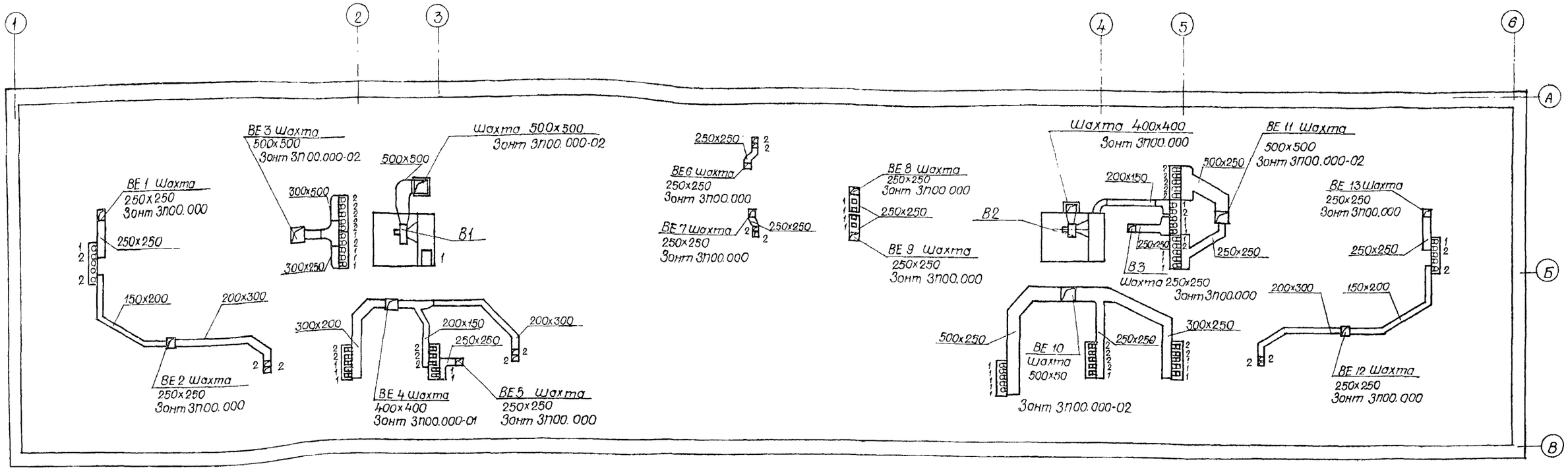

М-9

По стрелке А

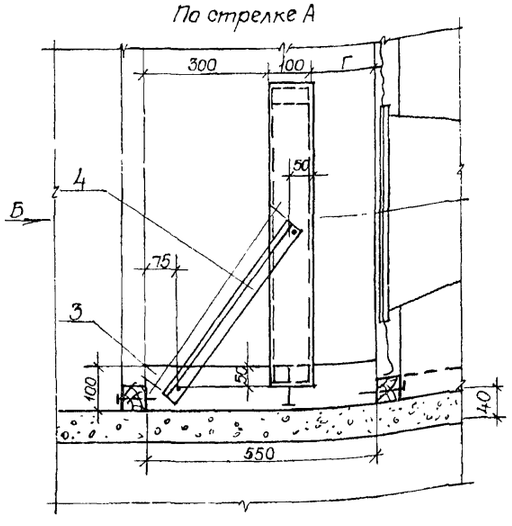

По стрелке Б

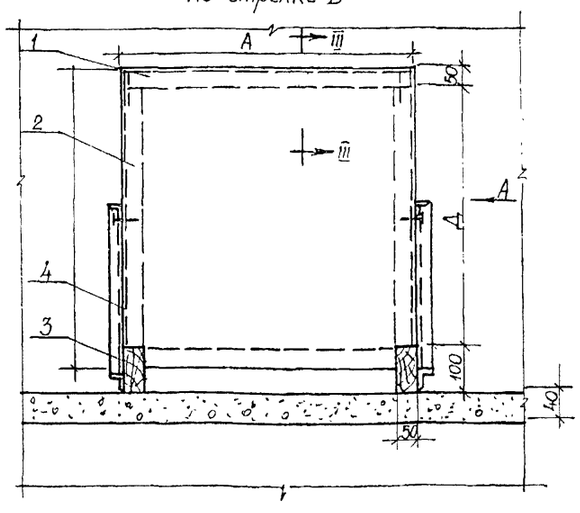

Сечение III-III

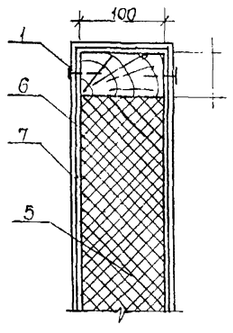

Спецификация материалов на узел М-9.

Марка, поз	Обозначение	Наименование	Ед. изм.	Кол.	Размер (мм-м²м) Номер вентилятор 2,5	Размер (мм-м²м) Номер вентилятор 4	Масса ед. кг Номер вентилят. 2,5	Масса ед. кг Номер вентилят. 4	Примечание
1		Брусок 100x50	шт	2	ℓ=700	900	3,5	4,5	
2		Брусок 100x50	шт	2	ℓ=500	900	3,0	4,5	
3		Брусок 100x50	шт	2	ℓ=550	550	2.75	2.75	
4		Подкос стальной ∠36x4	шт	2	ℓ=500	600	2.08	2.50	
5		Мин. войлок	м³	—	V=0,042	0,081	6,0	11.6	
6		Стеклоткань	м²	—	F=1,40	240	—	—	
7		Перфорир. сталь δ=0,5	м²	—	F=1.40	2.40	7,25	12,50	
8		Гвозди	кг	—	14x25		0,10		
9		Гвозди	кг	—	4x100		0,20		
					Всего		24.88	38,65	

Таблица исполнении М-9

№№ камер	Размеры (мм) А	Б	В	Г	Д
2,5	700	700	300	100	600
4	900	1000	600	150	900

52

8962/1

ТП 213-1-301.85 - ОВ

Детские ясли-сад на 140 мест.

Нач. отд.	Гладушин	
Гл. спец.	Денисенко	
ГАП	Саган	
ГИП	Лисковой	
Рук. гр.	Гиллер	
Провер.	Гиллер	
Разраб.	Токарь	

Привязан

Инв. №

Стадия	Лист	Листов
Р	6	

План чердака. Вытяжные камеры Узел М-9.

Госстрой УССР Укрниипграждансельстрой г. Киев

Рук. гр. арх. Овчинникова
Рук. гр. констр. Ярославский
Рук. гр. эл. Савицкий

Взам. инв. №

Подпись и дата

Инв. № подл.

Схема системы отопления

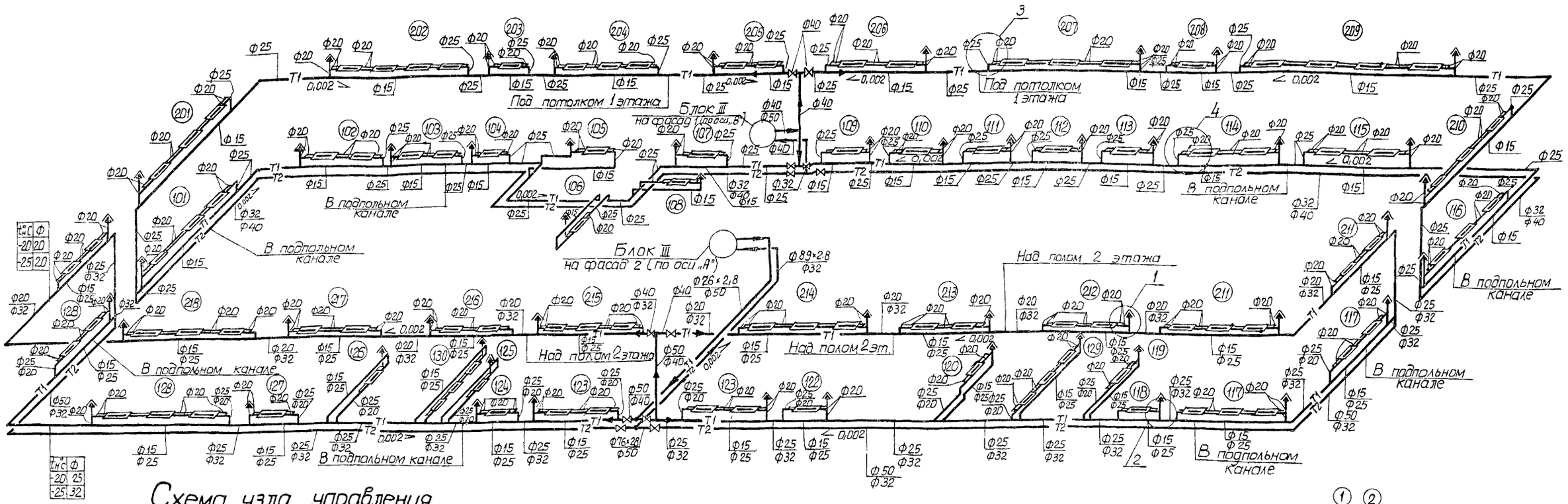

Схема узла управления

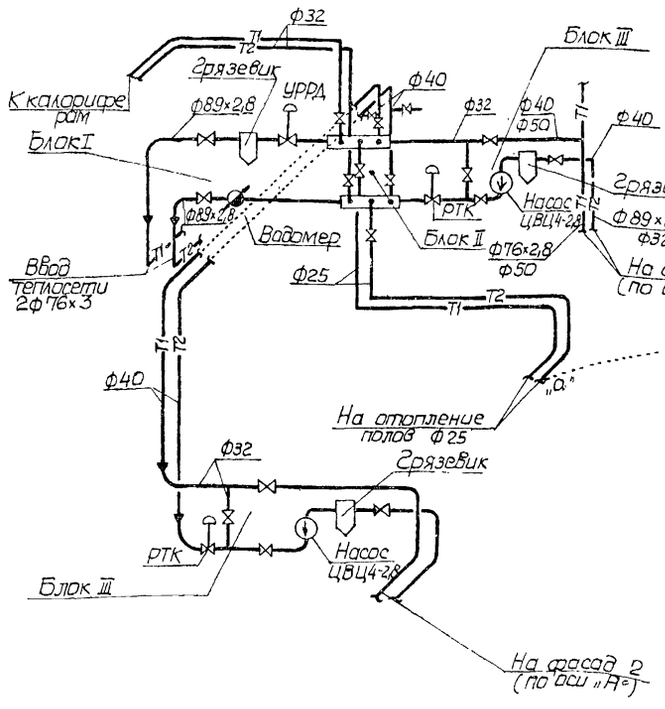

Схема обогрева полов

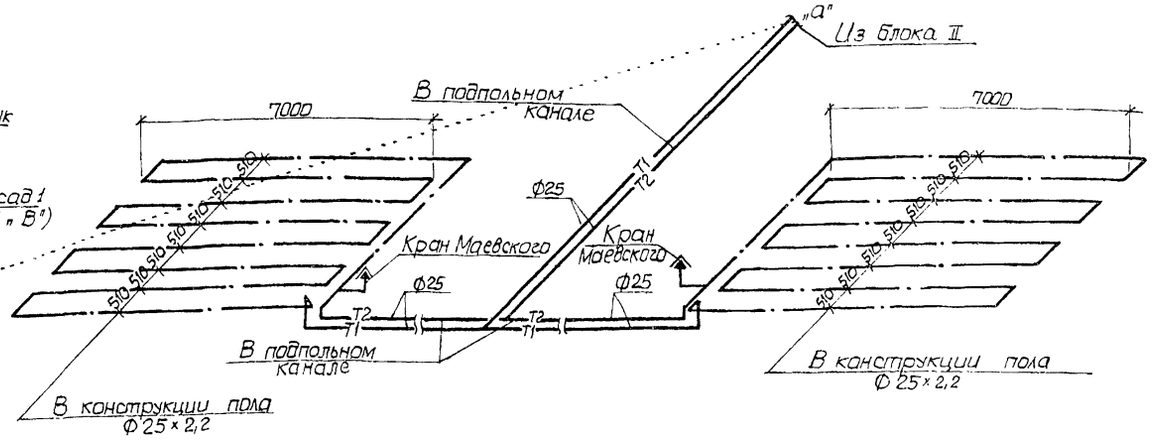

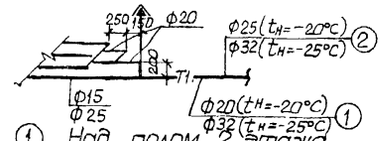

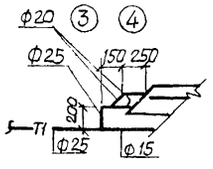

Нач. отд	Гладушин		
Гл. спец	Денисенко		
ГАП	Саган		
ГИП	Лисковой		
Рук. гр.	Гиллер		
Провер.	Гиллер		
Разраб.	Токарь		

Привязан

Инв. №

Инв. № подл. | Подпись и дата | Взам. инв. №

ТП 213-1-301.85 -ОВ

Детские ясли-сад на 140 мест

Стадия	Лист	Листов
Р	7	

Схема системы отопления и обогрева полов. Схема узла управления

Госстрой УССР УкрНИИПроектграждансельстрой г. Киев

53

В362/1

Разрез 1-1

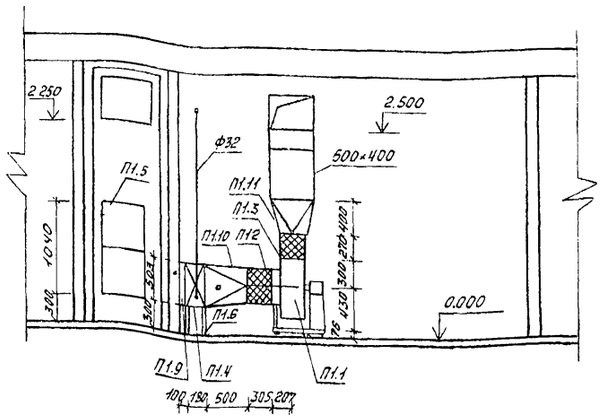

Разрез 2-2

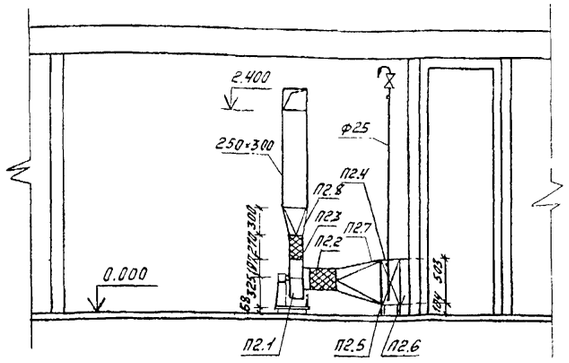

План

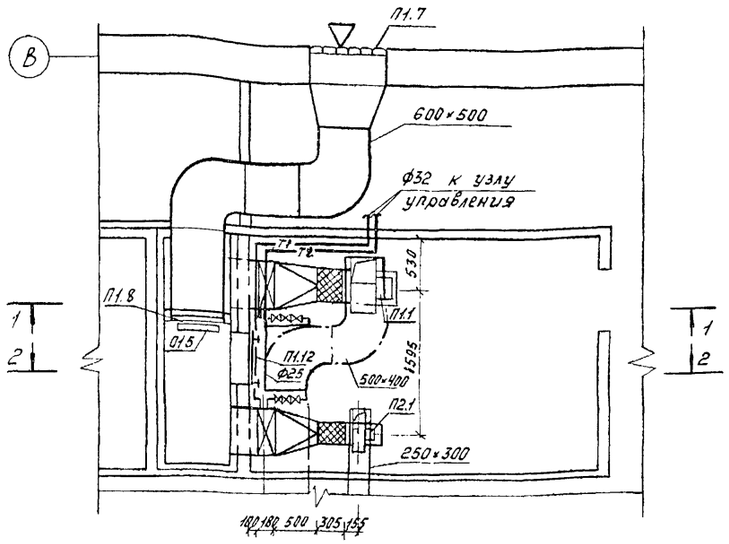

Схема системы теплоснабжения калориферов

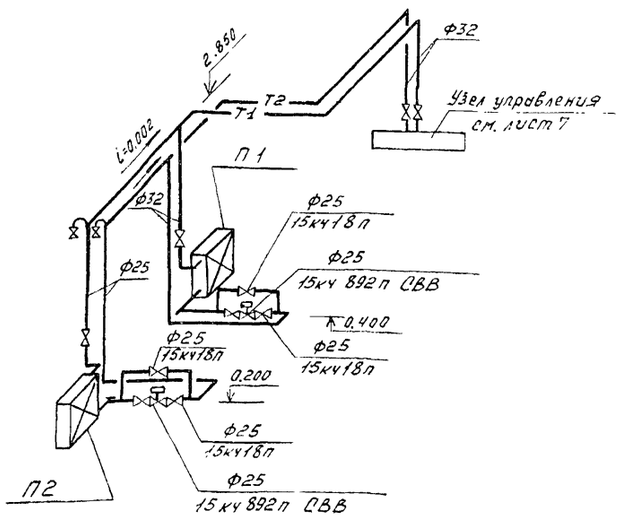

Воздуховод 600×500, подающий наружный воздух от узла воздухозабора в венткамеру, изолировать минераловатными матами δ=30 мм и оштукатурить по металлической сетке.

Экспликация

Марка поз.	Обозначение	Наименование
		Приточная установка П1
П1.1		Агрегат вентиляторный
		А4105-2
		Вентилятор радиальный а) Ц4-70 № 4 с колесом 1,05 Дном
		исполнение 1 положение Пр0°
		Электродвигатель б) 4А80А4 N=1,1 кВт n=1400 об/мин
П1.2	5.904-5	Гибкая вставка ВВ-19
П1.3	5.904-5	То же, ВН-12
П1.4		Калорифер КВС6-П $t_н=-20°$
		То же, КВ66-П $t_н=-25°$
П1.5		Фильтр ячейковый типа ФЯР 2 секции
П1.6	1.494-25	Подставки под калорифер
П1.7	1.494-27	Решетки жалюзийные N1 150×490(h) 6 шт
П1.8		Клапан утепленный верхнеподвесной F=0,3 м²
П1.9	ГОСТ 19904-74*	Коробка из тонколистовой стали
		530×503×280 δ=0,7
П1.10	ГОСТ 19904-74*	Переход 530×503/Ф400 δ=0,7 ℓ=500
П1.11	ГОСТ 19904-74*	Переход 280×280/500×400 δ=0,7 ℓ=400
П1.12	5.904-4	Дверь герметическая утепленная
		Приточная установка П2
П2.1		Агрегат вентиляторный
		А2,5 095-2а
		Вентилятор радиальный а) Ц4-70 №2,5 с колесом 0,95 Дном
		электродвигатель б) 4АА63В2 N=0,55 кВт; n=2800
П2.2	5.904-5	Гибкая вставка ВВ-17
П2.3	5.904-5	То же, ВН-10
П2.4		Калорифер КВС6-П
П2.5	1.494-25	Подставки под калорифер
П2.6	ГОСТ 19904-74*	Коробка из тонколистовой стали
		530×503×280 δ=0,7
П2.7	ГОСТ 19904-74*	Переход 530×503/Ф250 δ=0,7 ℓ=500
П2.8	ГОСТ 19904-74*	Переход 175×175/250×300 δ=0,7 ℓ=300

54

8962/1

Нач отд	Гладушин		
Гл спец	Денисенко		
ГАП	Саган		
ГИП	Лисковой		
Рук гр.	Гиллер		
Проверил	Гиллер		
Разраб	Полевая		

Привязан

Инв. №

ТП 213-1-301.85 ОВ

Детские ясли-сад на 140 мест

Стадия	Лист	Листов
Р	8	

Вентиляционная камера с установками П1, П2. План, разрезы 1-1, 2-2

Госстрой УССР УкрНИИПраждансельстрой г. Киев

Инв. № подл. | Подпись и дата | Взам. инв. №

Рук. гр. арх. | Рук. гр. констр. | Рук. гр. эл. | Изм. | Кол. | Лист | Ярославский | Савицкий

Разрез 1-1

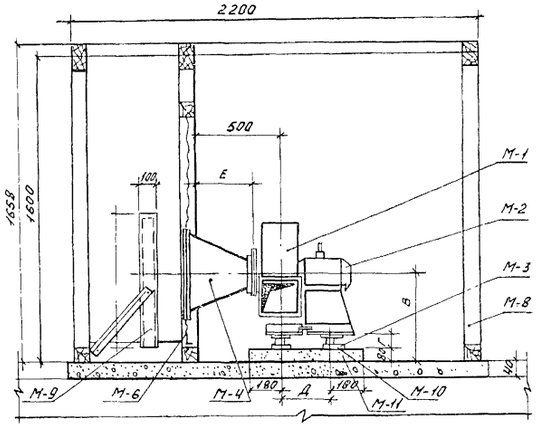

Разрез 2-2

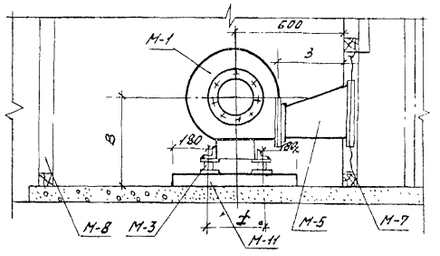

План

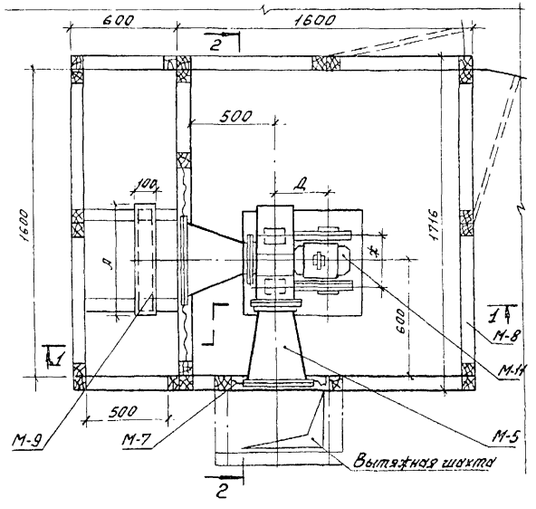

Таблица исполнений М-8

NN камер	Размеры в мм							
	А	Б	В	Г	Д	Е	Ж	З
2,5	700	700	438	77	224	410	225	440
4	900	1000	609	69	360	350	360	340

1. Размещение вытяжных камер на плане чердака см лист ОВ-6.
2. Разработку вытяжных камер поз. М-8 см. чертежи марки АС.

Спецификация

Марка поз.	Обозначение	Наименование	К-во	Масса един., кг	Примечание
М-1		Вентилятор Ц4-70,			
		исполнение 1, полож.			
		вращения Л270°, шт.	1		
М-2		Электродвигатель шт	1		
М-3		Виброизолирующее			
		основание, шт	1		
М-4		Коллектор, шт	1		
М-5		Переход, шт	1		
М-6		Вставка виброизо-			
		лирующая, шт	1		
М-7		Вставка виброизо-			
		лирующая, шт	1		
М-8		Ограждающая			
		конструкция, шт	1		
М-9		Экран, шт	1		
М-10		Анкерный болт ф 8			
	ГОСТ 5916-70	l=120 с 2-мя гайка-			
	ГОСТ 11371-78	ми М8 шайбой, комп.	8		
М-11		Бетонное основание			
		марки 100, шт	1		
М-12		Резиновая прокладка			
		δ = 10 мм	1		

55

8962/1

Нач отд	Гладушин	ТП 213-1-301.85	ОВ
Гл. спец	Денисенко	Детские ясли-сад на 140 мест	
ГАП	Саган		Стадия: Р; Лист: 9; Листов:
ГИП	Лисковой		
Рук гр.	Гиллер	Вытяжные камеры. План. Разрезы 1-1, 2-2.	Госстрой УССР УкрНИИПгражданселькстрой г. Киев
Проверил	Гиллер		
Разраб	Токарь		

Привязан

Инв. N

Инв. N подл. | Подпись и дата | Взам. инв. N

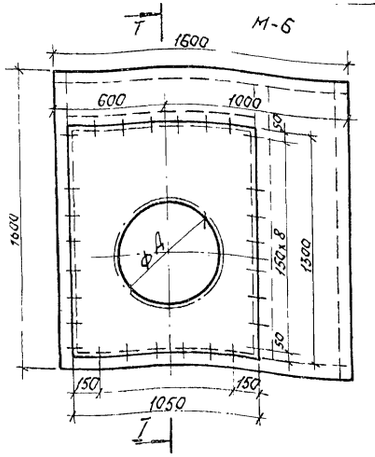

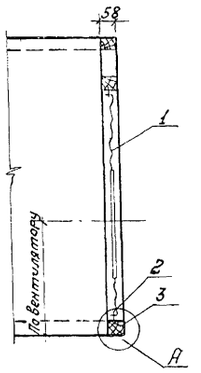

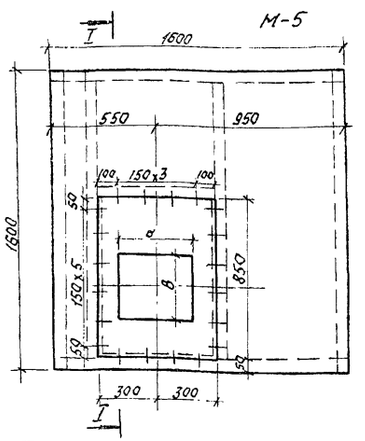

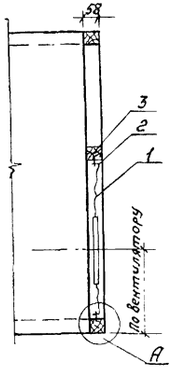

Таблица исполнений М-6

Размер	№№ камер 2,5	4
ФД	450	600

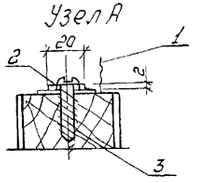

Таблица исполнений М-7

№№ камер	Размеры в мм. а	в
2,5	300	250
4	400	350

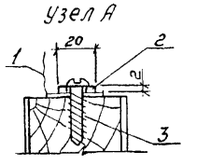

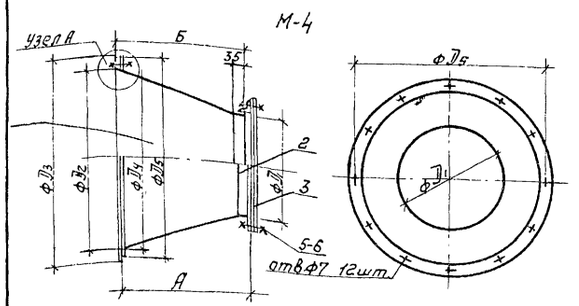

Таблица исполнений М-4

№№ камер	n отв.	Размеры в мм. А	Б	ФД1	ФД2	ФД3	ФД4	ФД5	ФД6
2,5	12	410	405	250	450	510	460	500	480
4	16	350	345	400	600	660	610	650	630

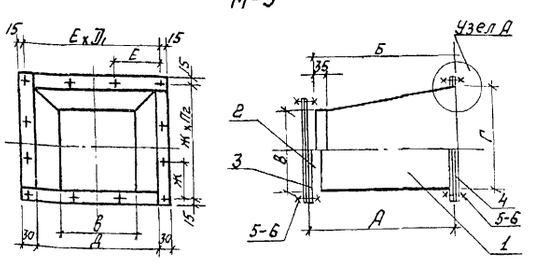

Таблица исполнений М-5

№№ камер	Размеры (в мм) А	Б	В	Г	Д	Е	Количество (h 8 шт) П1 шт.	Ж	П2 шт	К	Л
2,5	440	435	178	250	300	110	3	140	2	310	300
4	340	335	285	350	400	143	3	126	3	410	400

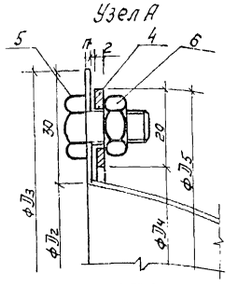

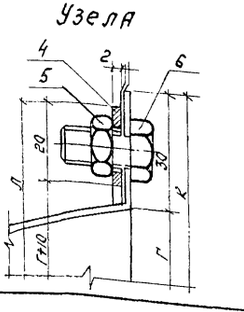

Спецификация материалов на узлы М-4 и М-5

Марка, поз.	Обозначение	Наименование	Ед. изм.	Кол.	Размер (мм, м², шт) 2,5	4	Масса един. кг. 2,5	4	Примечание
		Узел М-4							
1.	ГОСТ 19903-74*	Корпус из тонколистовой стали δ=0,63	шт	1	F=0,45	0,55	2,37	2,78	
2	ГОСТ 8509-72*	Фланец L 35x4	шт	1	l=900	1380	1,88	2,90	
3		Прокладка -30x2	шт	1	Ф320 / 260	Ф470 / 410	—	—	
4	ГОСТ 103-76	Фланец-20x2	шт	1	l=1510	1975	0,47	0,62	
5	ГОСТ 7798-70*	Болт М6x20	шт	—	П-20	28	0,14	0,19	
6	ГОСТ 5915-70*	Гайка М6	шт	—	П-20	28	0,06	0,08	
		Узел М-5							
1	ГОСТ 19903-74*	Корпус из тонколистовой стали δ=0,63	шт	1	F=0,40	0,45	2,0	2,25	
2	ГОСТ 8509-72*	Фланец L 35x4	шт	1	l=650	1280	1,33	2,65	
3		Прокладка-30x2	шт	1	l=650	1280	—	—	
4	ГОСТ 103-76	Фланец-20x2	шт	1	l=1220	1620	0,38	0,50	
5	ГОСТ 7798-70*	Болт М5x20	шт	—	П-18	20	0,126	0,14	
	ГОСТ 5915-70*	Гайка М6	шт	—	П-18	20	0,054	0,06	

Спецификация материалов на узлы М-6 и М-7

Марка поз.	Обозначение	Наименование	К-во	Масса един. кг	Примечание
		Узел М-6			
1		Полотно 1200x1500 δ=2мм., шт.	1	4,7	
2	ГОСТ 103-76	Стальная планка l=4700, -20x2шт.	1	1,48	
3	ГОСТ 1144-80*	Шуруп шт.	30		
		Узел М-7			
1		Полотно 1000x800 δ=2мм, шт.	1	1,95	
2	ГОСТ 103-76	Стальная планка l=3000-20x2, шт.	1	0,9	
3	ГОСТ 1144-80*	Шуруп, шт.	20	0,16	

56

8962/1

Нач.отд.	Гладушин		
Гл.спец.	Денисенко		
ГАП	Саган		
ГИП	Лисковой		
Рук.гр.	Гиллер		
Пров.	Гиллер		
Разраб.	Токарь		

Привязан:

Инв.№

ТП 213-1-301.85 -ОВ

Детские ясли-сад на 140 мест.

Стадия	Лист	Листов
Р	10	

Вытяжные камеры. Узлы М-4 ÷ М-7.

Госстрой УССР Укрниипгражданселькстрой г.Киев

Инв.№ подл. | Подпись и дата | Взам. инв. №

Ведомость чертежей основного комплекта.

Лист	Наименование	Примечание
1	Общие данные	
2	Расчетная схема питающих сетей	
3	План осветительных сетей 1 этажа чердака и техподполья (вариант)	
4	План осветительных сетей 2 этажа	
5	Планы силовых сетей 1 и 2 этажей.	
6	Расчетные схемы силовых распределительных сетей. Принципиальная схема отключения вентсистем при пожаре.	
7	Опросный лист на изготовление вводно-распределительного устройства ВРУ 1	

Ведомость ссылочных и прилагаемых документов

Обозначение	Наименование	Примечание
	Прилагаемые документы.	
ЭО.СО.	Спецификация оборудования.	

Основные показатели.

1	Категория электроснабжения	II
2	Напряжение сети, в	380/220
3	Установленная мощность, квт	88,9
4	Расчетная мощность, квт	80
5	Расчетный ток, А	126
6	Максимальная потеря напряжения, %	1.6

Общие указания.

Электроснабжение осуществляется двумя кабельными взаиморезервируемыми фидерами при глухозаземленной нейтрали трансформаторов на подстанции. В электрощитовой предусматривается установка вводно-распределительного устройства серии ВРУ1 Главэлектромонтажа.

Учет электроэнергии осуществляется на вводно-распределительном устройстве. Для кухни предусмотрен отдельный учет.

Вся электросеть рассчитана по длительно допустимой токовой нагрузке и проверена по потере напряжения.

Проектом предусматривается рабочее и аварийное освещение. Светильники аварийного освещения выделяются из числа светильников рабочего освещения и помечаются специальным знаком „А".

Величины освещенностей приняты по СНиП II-4-79; часть II гл.4 и указаны на планах.

Напряжение на лампах - 220 в.

Управление освещением коридоров, аварийным и дежурным освещением осуществляется поблочно выключателями, установленными в коридоре. Управление освещением чердака осуществляется выключателем, установленным в щитовой.

Питающие сети выполняются проводом АПВ в винипластовых трубах, проложенных в подготовке пола.

Групповые сети освещения выполняются:

а) проводом АППВ скрыто под штукатуркой и в пустотах плит перекрытия; б) кабелем АВВГ открыто на скобках в в венткамере, электрощитовой, техподполье; в) проводом АПВ в стальных трубах по чердаку.

Звонковая сеть выполняется проводом АППВ скрыта.

Сеть дежурного (ночного) освещения питается от блока аварийного освещения. Светильники приняты типа ЦС-19.

В изоляторе предусматривается установка бактерицидного облучателя, который питается отдельной группой от осветительного щита. Высота установки электрооборудования над полом в м:

1) в помещениях для пребывания детей: выключателей и розеток - 1,8; 2) в остальных помещениях: а) выключателей - 1,5; б) розеток - 0,8; 3) щитов и распределительных пунктов - 1,3 4) пускателей и шкафов управления - 1,2.

Основными силовыми потребителями являются электроприемники технологического и сантехнического оборудования

Силовая распределительная сеть выполняется проводом АПВ в винипластовых трубах, проложенных в подготовке пола и проводом ПВ в стальных оцинкованных трубах (в постирочной). Питание прибора пожсигнализации выполняется проводом ПВ в стальных трубах.

Управление электродвигателями вентиляции осуществляется со шкафов управления.

Для отключения на время ремонта электродвигателей вытяжных вентиляторов предусмотрены герметические пакетные выключатели, устанавливаемые непосредственно у электродвигателей.

Проектом предусматривается автоматическое отключение вентсистем при пожаре.

Все металлические части электроустановок, нормально не находящиеся под напряжением, подлежат заземлению.

Для заземления используются нулевые провода и стальные трубы электропроводок.

Весь монтаж должен быть выполнен в соответствии с ПУЭ и СНиП.

В графе „количество" спецификации оборудования цифры в числителе соответствуют основному варианту, в знаменателе - варианту с подпольем.

Проект разработан в соответствии с действующими нормами и правилами и предусматривает мероприятия, обеспечивающие взрывную, взрывопожарную и пожарную безопасность при эксплуатации зданий и сооружений.

Гл. спец. проекта /Самойленко/

Инв. № подл. | Подпись и дата | Взам. инв. №

57

8962/1

Привязан:

Инв. №

ТП 213-1-301.85 ЭО

Детские ясли-сад на 140 мест

Нач. отд.	Рудь		
Гл. спец.	Самойленко	Стадия	Р
Рук. гр.	Савицкий	Лист	1
Провер.	Савицкий	Листов	7
Разраб.	Брызгалова		

Общие данные.

Госстрой УССР УкрНИИПграждансельстрой г. Киев

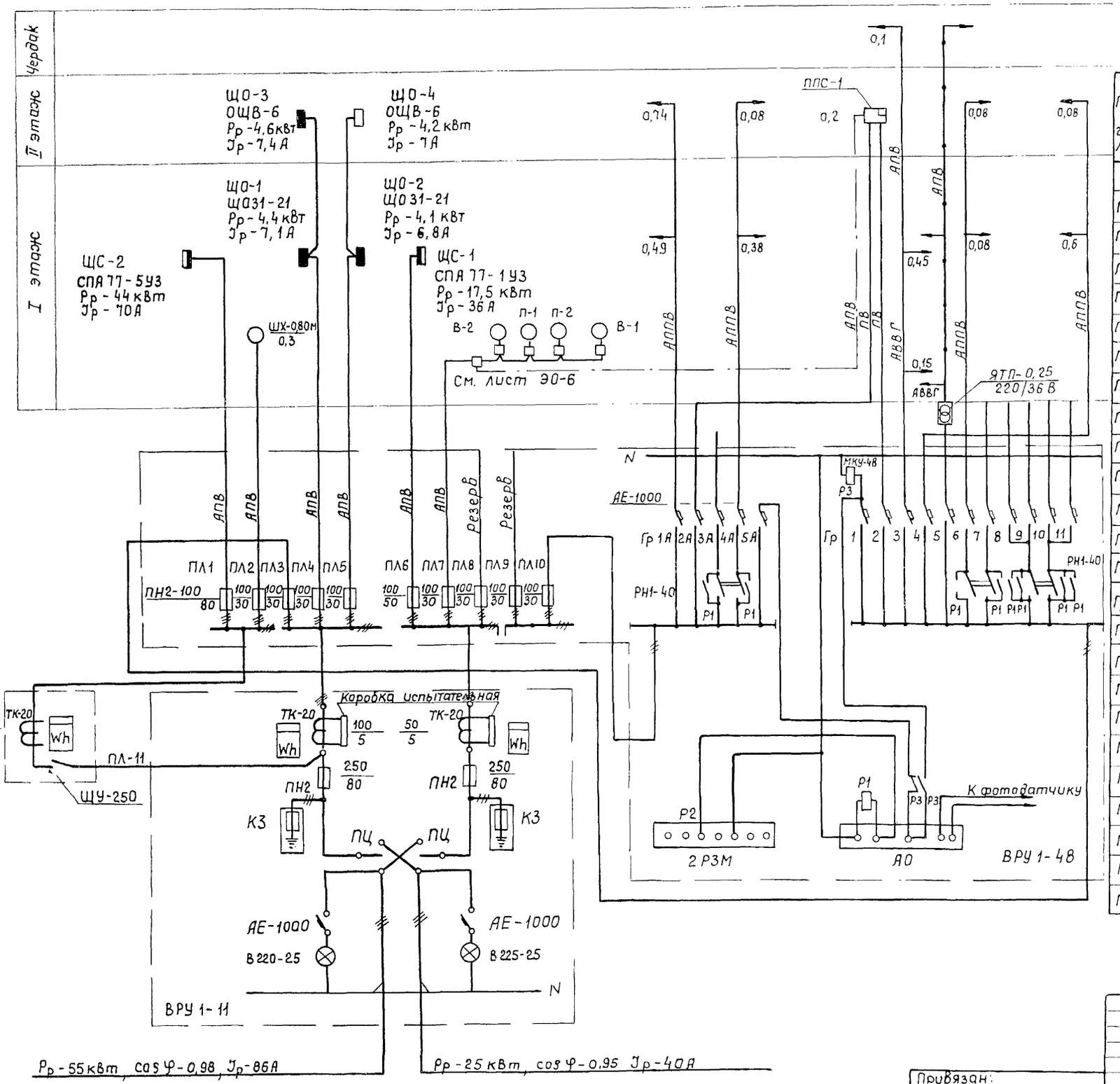

Пит. и груп. линии	Рр, кВт	Ір, А	ΔU %	Длина участка м	Число и сечение проводов	Способ прокладки	Назначение
ПЛ1	44	70	0,4	9	4(1×25)	П 32	ЩС-2 (силовое оборудование кухни)
ПЛ2	0,3	1	—	28	4(1×6)	П 20	Холодильник
ПЛ-3				1	4(1×6)	П 20	Блок автоматич. управления освещ.
ПЛ-4	9	14,5	1,3	36	4(1×6)	П 20	ЩО-1, ЩО-3
ПЛ-5	8,3	13,4	0,6	20	4(1×6)	П 20	ЩО-2, ЩО-4
ПЛ-6	17,5	36	0,7	32	4(1×16)	П 32	ЩС-1 (силовое оборудование прачечной)
ПЛ-7	2,9	5,6	0,4	38	4(1×6)	П 20	Вентиляция
ПЛ-8							Резерв
ПЛ-9							Резерв
ПЛ-10	3,9			1	4(1×6)	П 20	Блок автоматический управления освещ.
ПЛ-11	44	70	0,1	5	4(1×35)	П 32	ЩУ-250
Гр 1А	1,49	6,7	1,8	30	2×2,5 2×2,5	СК СКР	Аварийное освещение щитовой, спален, игральных, групповых, коридоров
Гр 2А	0,2	1	0,8	50	2(1×1,5)	Т. 20	ППС-1
Гр 3А							Резерв
Гр 4А	0,46	2,1	0,6	20	2×2,5	СКР	Аварийное освещение входов, лестничных клеток
Гр 2	0,2	1	0,8	50	2(1×1,5)	Т. 20	ППС-1
Гр 3	0,7	3,2	0,8	20	2×2,5	СК	освещение щитовой, венткамеры, теплопункта, чердака
Гр 4	0,68	2,4	0,8	30	2×2,5	СКР	Освещение коридоров
Гр 5	0,25	1,1	0,25	20	2×2,5	СК	ЯТП (розетки освещение техподполья)
Гр 6	0,16	1	0,2	20	2×2,5	СКР	Освещение лестничных клеток
Гр 7							Резерв
Гр 8							Резерв
Гр 9							Резерв
Гр 10							Резерв
Гр 11							Резерв

58

8962/1

Взам. инв. № | Подпись и дата | Инв. № подл.

Привязан:

Инв. №

Нач. отд	Рудь	
Гл. спец.	Самойленко	
Рук. гр.	Савицкий	
Провер.	Савицкий	
Разраб.	Брызгалова	

ТП 213-1-301.85 ЭО

Детские ясли-сад на 140 мест

Стадия	Лист	Листов
Р	2	

Расчетная схема питающих сетей.

Госстрой УССР УкрНИИПграждансельстрой г. Киев

План I этажа

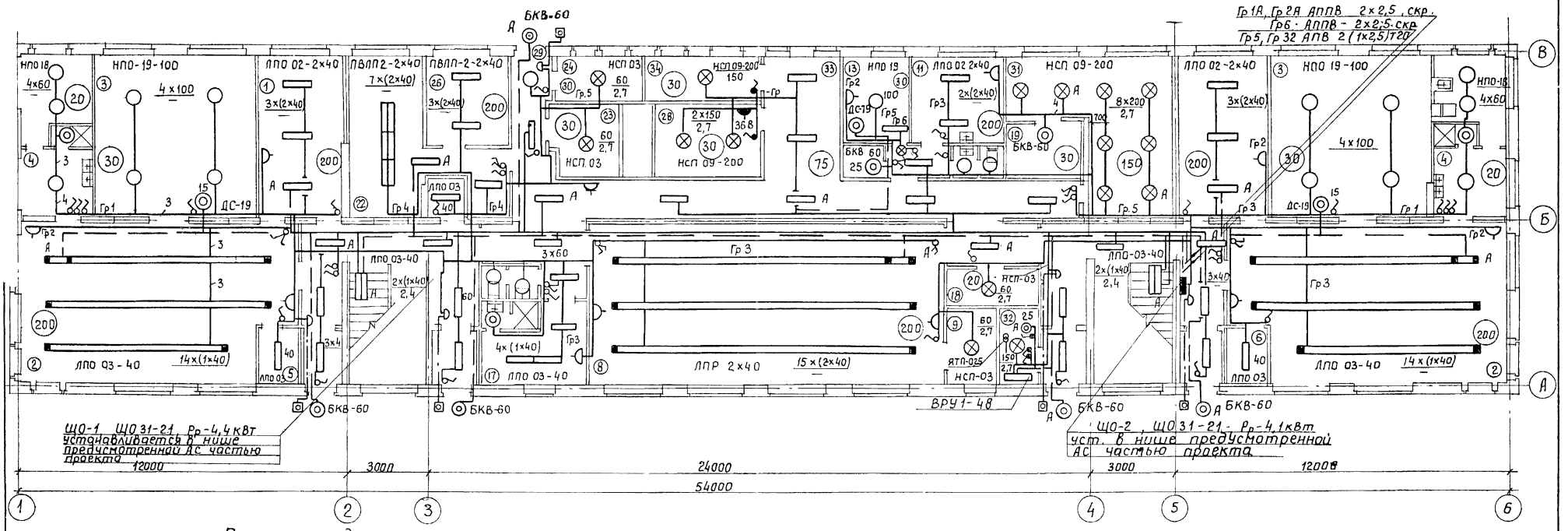

План техподполья
М 1:200

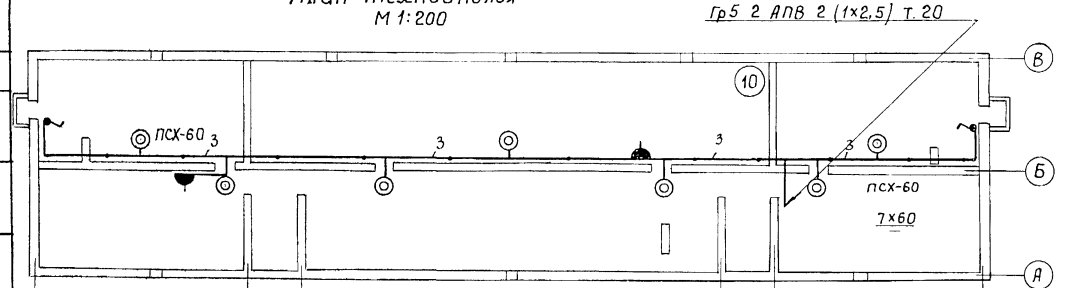

План чердака
М 1:200

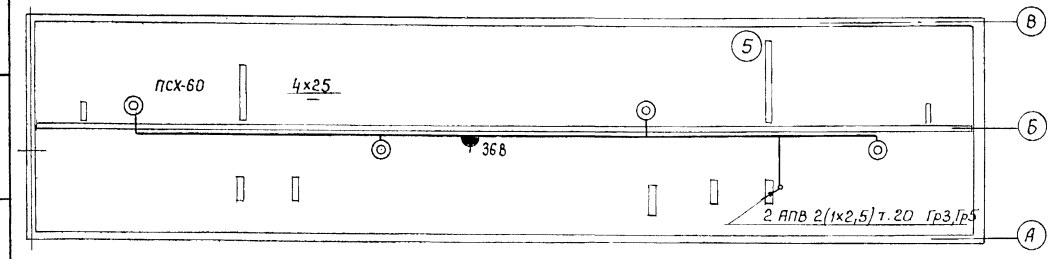

Управление освещением чердака осуществляется выключателем, установленным в щитовой.
Управление освещением коридоров, аварийным и дежурным освещением осуществляется поблочно выключателями, установленными в коридоре.
В туалетах устанавливаются светильники НПО-18, в душевых - БКВ-60
В коридорах монтируются светильники ЛПО 03-40.

Экспликацию помещении см. лист ЭО-4

59

8962/1

Гл. арх. пр.	Сагáн		
ГИП ОВ	Лисковой		
ГИП ВК	Козленко		
Взам. инв. №			
Подпись и дата			
Инв. № подл.			

Нач. отд.	Рудь		
Гл. спец.	Самойленко		
Рук. гр.	Савицкий		
Провер.	Савицкий		
Разраб.	Брызгалова		

ТП 213-1-301.85 ЭО

Детские ясли-сад на 140 мест.

Стадия	Лист	Листов
Р	3	

План осветительных сетей 1 этажа, чердака и техподполья (вариант)

Госстрой УССР Укрниипграждансельстрой г. Киев

План 2 этажа

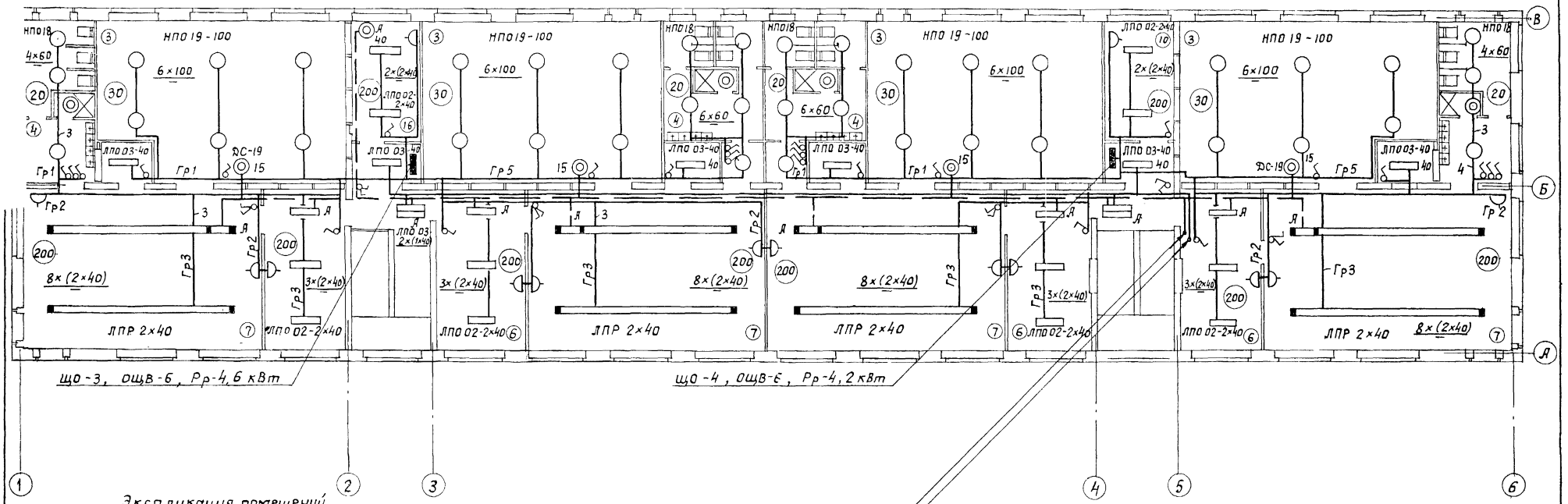

Экспликация помещений

Номера по плану	Наименование
1	2
1	приемная
2	игральная
3	спальня
4	туалетная
5	буфетная
6	раздевальная
7	групповая
8	зал для гимнастич. занятий
9	кладовая для хран. ф/к инвентаря
10	методический кабинет
11	медицинская комната
12	приемная изолятора
13	палата
14	туалетная при мед. комнате
15	дезинфекционная
16	кабинет заведующего
17	комната персонала
18	хозяйственная кладовая
19	кладовая чистого белья
20	душевая
21	уборная
22	кухня с раздаточной
23	кладовая сухих продуктов
24	кладовая овощей
25	загрузочная
26	заготовочный цех
27	моечная
28	венткамера
29	тамбур
30	коридор
31	гладильно-постирочная
32	щитовая
33	холл
34	теплопункт

Гл. арх. пр. Сазон
ГИП ОВ Лисковец
ГИП ВК Козленко
Взам. инв. №
Подпись и дата
Инв. № подл.

60

8962/1

ТП 213-1-301.85 ЭО

Детские ясли-сад на 140 мест

Привязан

Инв. №

Нач. отд.	Рудь	
Гл. спец.	Самойленко	
Рук. гр.	Савицкий	
Провер.	Савицкий	
Разраб.	Брызгалова	

План осветительных сетей 2 этажа

Стадия	Лист	Листов
Р	4	

Госстрой УССР Укрниигражданстройпроект г. Киев

I этаж

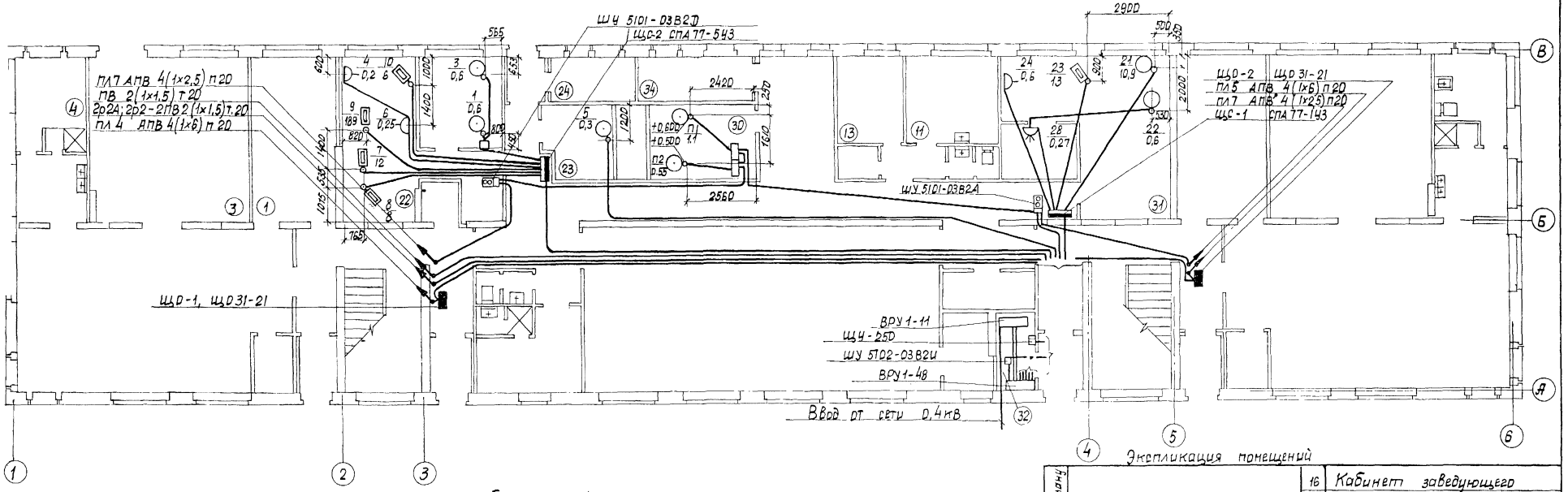

II этаж (чердак)

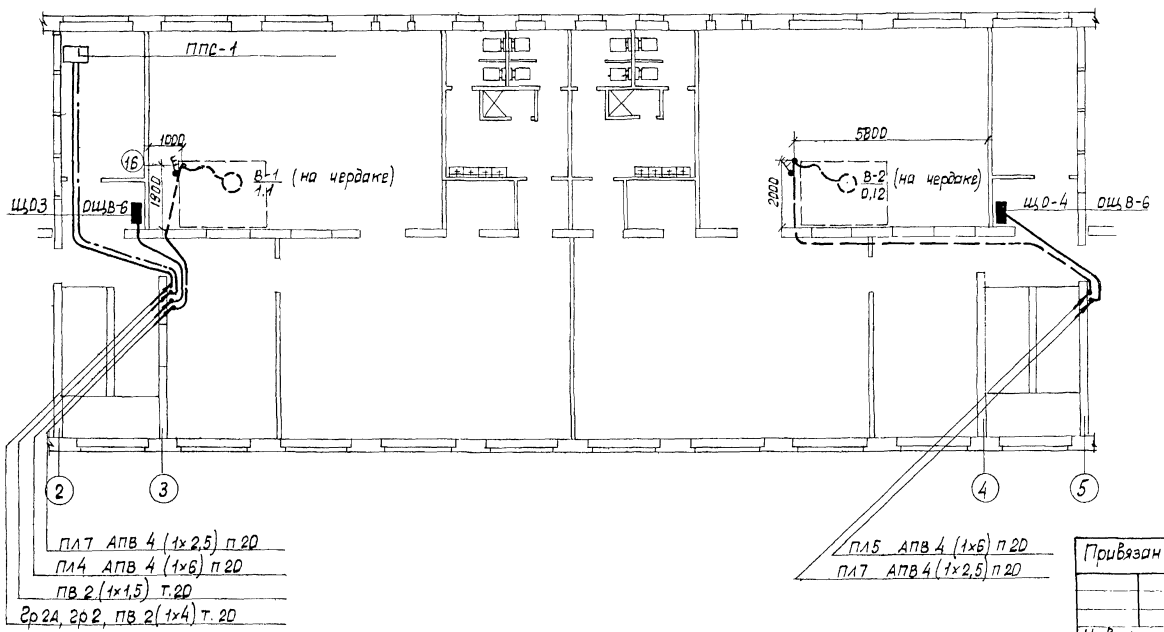

Экспликация помещений

Номер по плану	Наименование	Номер по плану	Наименование
1	Приемная	16	Кабинет заведующего
2	Игральная	17	Комната персонала
3	Спальня	18	Хозяйственная кладовая
4	Туалетная	19	Кладовая чистого белья
5	Буфетная	20	Душевая
6	Раздевальная	21	Уборная
7	Групповая	22	Кухня с раздаточной
8	Зал для гимнастических занятий	23	Кладовая сухих продуктов
9	Кладовая для хран. ф/к. инвентаря	24	Кладовая овощей
10	Методический кабинет	25	Загрузочная
11	Медицинская комната	26	Заготовочный цех
12	Приемная изолятора	27	Моечная
13	Палата	28	Венткамера
14	Туалетная при мед. комнате	29	Тамбур
15	Дизенфекционная	30	Коридор
		31	Гладильно-постирочная
		32	Щитовая
		33	Холл
		34	Теплопункт

61

8962/1

Привязан			
Инв. N			
Нач. отд.	Рудь		
Гл. спец.	Самойленко		
Рук. гр.	Савицкий		
Провер.	Савицкий		
Разраб.	Брызгалова		

ТП 213-1-301.85 ЭО

Детские ясли-сад на 140 мест

Стадия	Лист	Листов
Р	5	

Планы силовых сетей 1 и 2 этажей

Госстрой УССР Укрниипгражданселькстрой г. Киев

Инв. N подл. | Подпись и дата | Взам. инв. N | Гл. арх. пр. ГИП ОВ | ГИП ВК | Саган | Лисковой | Козленко | Рук. гр. КИПиА | Рук. гр. техн. | Рук. гр. ЧС | Наумкодовой | Подчешинский | Петерук

Данные распределительного щита	Предохранитель или автомат: Тип	Предохранитель или автомат: Уставка А	N распределительной линии	Распределительная линия до пускат.: Рр кВт	Распределительная линия до пускат.: Iр А	Распределительная линия до пускат.: Марка провода	Распределительная линия до пускат.: Число и сечение проводов	Распределительная линия до пускат.: Способ прокладки	Распределительная линия до пускат.: Длина м	Пусковой аппарат: Тип	Пусковой аппарат: Iном Iуст	Линия к электроприемнику: Марка провода	Линия к электроприемнику: Число и сечение проводов	Линия к электроприемнику: Способ прокладки	Линия к электроприемнику: Длина м	Электроприемник: N по плану	Электроприемник: Тип	Электроприемник: Рр кВт	Электроприемник: Iр А	Условные обозначения на плане	Наименование электроприемника
1	2	3	4	5	6	7	8	9	10	11	12	13	14	15	16	17	18	19	20	21	22
Щс-1	АЕ 2046-10	20	1	10,9	16,8	ПВ	3(1×2,5)+1×1,5	Т 20	8	Встроен. компл.						21	КП-114 А У4	10,9	16,8		Машина стиральная
СПА 77-1У3	—"—	40	2	13	35	ПВ	3(1×6)+1×4	Т 25	8	—"—						23	КП-307А	13	35		Барабан сушильный
Руст - 25 кВт	—"—	10	3	0,45	1	АПВ	4(1×2,5)	П 20	6							28	КЛ 1022	0,3	1		Машина швейная
Рр - 17,5 кВт										компл.		ПВ	4(1×1,5)	Т 20	6	22	КП-220	0,6	1,7		Центрифуга
Iр - 36А	АЕ 2044-10	10	4	0,6	3	АПВ	3(1×2,5)	П 20	7									0,6	3		Утюг
	—"—	16	5																		Резерв
Щс-2	А 2046-10	10	1	1,2	2	АПВ	4(1×2,5)	П 20	3	Компл.		АПВ	7(1×2,5)	П 20	2	1	ПУ-06	0,6	1,7		Привод универсальный
СПА 77-5У3	—"—					АПВ	4(1×2,5)	П 20	5							3	МОК-25Д	0,6	1,7		Картофелечистка с пескоуловителем
Руст - 46,6 кВт	—"—	10	2	6	9,3	АПВ	5(1×2,5)	П 20	10	Встроен.						10	КНЭ-5Д	6	9,3		Электрокипятильник
Рр - 44 кВт	А 2044-10	10	3	0,43	2	АПВ	3(1×2,5)	П 20	8							6	ШХ-0,4М	0,23	3		Шкаф холодильный
Iр - 70А												АПВ	3(1×2,5)	П 20	4	4		0,2	1		Соковыжималка
	А-2046-10	40	4	18,9	32	АПВ	3(1×10)+1×6	П 25	12	Компл.		АПВ	3(1×10)+4(1×10)	П 25 П 25		9	КЭ-100 01	18,9	32		Электрокотел
	—"—	25	5	12	23	АПВ	3(1×6)+1×4	П 20	8							7	ПЭ-0,51 01	12	23		Электроплита четырехконф.
	—"—	20	6	8	18	АПВ	5(1×4)	П 20	10			АПВ	8(1×4)+3(1×2,5)	П 20 П 20		8	ШЖЭ-0,85-01	8	18		Шкаф жарочный
		16	7																		Резерв
		16	8																		Резерв
ВРУ1-48	ПН2-100	30	ПЛ2	0,3	1	АПВ	4(1×6)	П 20	28	Встроен.						5	ШХ-080 М	0,3	1		Шкаф холодильный
	—"—	30	ПЛ6	2,87	5,6	АПВ	4(1×6)	П 20	2	ШУ 5102 03В2 И	6,3										
						АПВ	4(1×2,5)	П 20	10	ШУ 5101 03В2А	1,25	АПВ	4(1×2,5)	П 20	15	В-2	4АА56А4	0,12	0,3		Вентилятор
						АПВ	4(1×2,5)	П 20	12	03В2Д	3,2	АПВ	4(1×2,5)	П 20	3	П1	4АВ80А4	1,1	2,7		Вентилятор
						АПВ	4(1×2,5)	П 20	2	03В2В	2	АПВ	4(1×2,5)	П 20	3	П2	4АА63В2	0,55	1,5		Вентилятор
						АПВ	4(1×2,5)	П 20	12	03В2Д	3,2	АПВ	4(1×2,5)	П 20	15	В1	4АВ80А4	1,1	2,7		Вентилятор

Принципиальная схема отключения вентсистем при пожаре

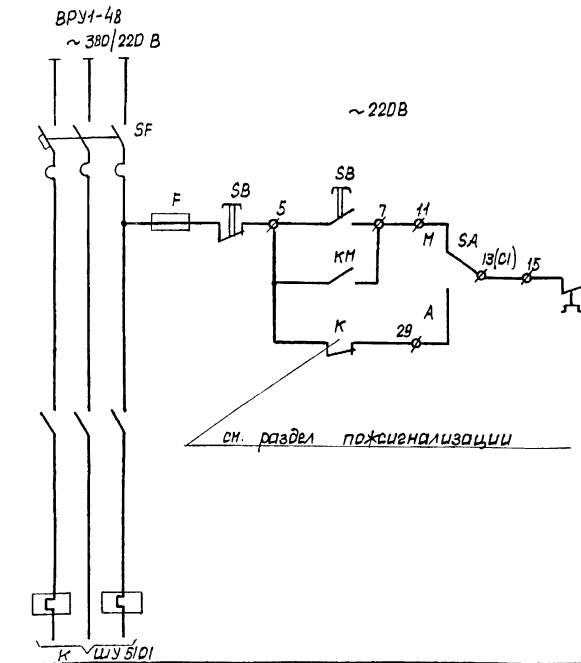

Поз.	Обозн.	Наименование	Тип	К-во	Технич. характер.	Примечание
		ШУ 5102 - 03В2 И				
1	SF	Выключатель автоматический	Iр-6,3А	1		
2	КМ	Пускатель магнитный	Iн э-6,3А	1		
3	F	Предохранитель	ПРС-6-П	1	Iпл.вст-6А	
4	SB	Кнопка - управления	КГС1-12	1		
5	SA	Пакетный переключатель	ППМ 3-10/М2	1		

62
8962/1

Привязан.

Инв. N

Нач. отд.	Рудь	
Гл. спец.	Самойленко	
Рук. гр.	Савицкий	
Провер.	Савицкий	
Разраб.	Брызгалова	

ТП 213-1-301.85 ЭО

Детские ясли-сад на 140 мест

Стадия	Лист	Листов
Р	6	

Расчетные схемы силовых распределительных сетей. Принципиальная схема отключения вентсистем при пожаре

Госстрой УССР Укрниигражданпромстройпроект г. Киев

Инв. N подл. | Подпись и дата | Взам. инв. N

Схема межпанельных соединений.	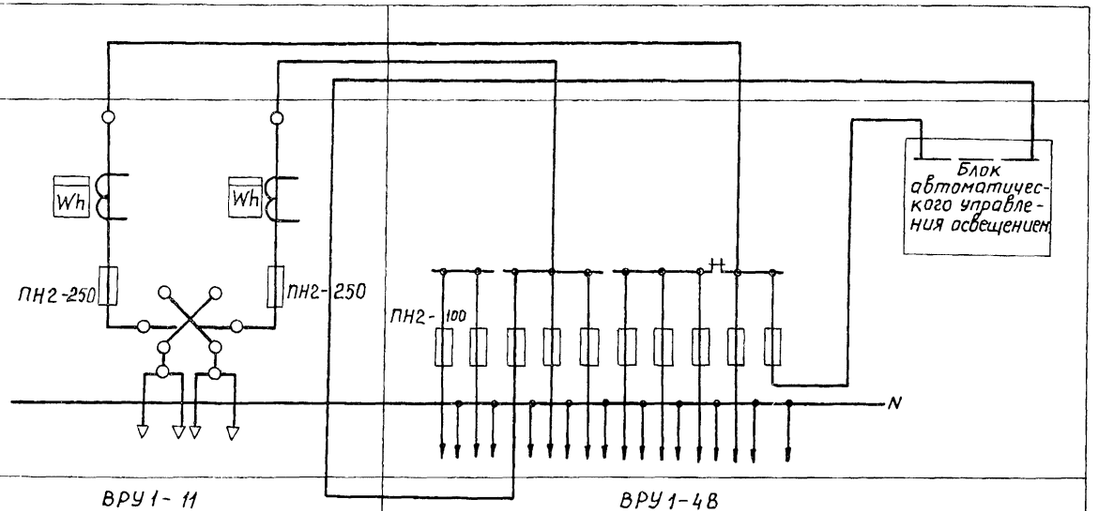										
Тип панели	ВРУ1-11		ВРУ1-4В								
NN групп			1	2	3	4	5	6	7	8	9	10
Номинальный ток расцепителя или плавкой вставки. А	80	80	80	30	30	30	30	50	30	30	30	30
Тип и технические данные счетчика	САЧУ-И672М 380/220 В	САЧУ-И672М 380/220 В										
Тип и технические данные трансформатора тока	ТК20-100/5А	ТК20-50/5А										

63

8962/1

ТП 213-1-301.85 ЭО

Детские ясли-сад на 140 мест.

Привязан:

Инв. №

			Стадия	Лист	Листов
Нач. отд.	Рудь			7	
Гл. спец.	Самойленко				
Рук. гр.	Савицкий		Опросный лист на изготовление вводно-распределительного устройства ВРУ1.	Госстрой УССР Укрниигражданстрой г. Киев	
Провер.	Савицкий				
Разраб.	Брызгалова				

Инв. № подл. | Подпись и дата | Взам. инв. №

Ведомость чертежей основного комплекта

Лист	Наименование	Примечание
1	Общие данные	
2	План техподполья. Структурная схема. Условные обозначения.	
3	План 1го и 2го этажа	

Ведомость ссылочных и прилагаемых документов

Обозначение	Наименование	Примечание
	Прилагаемые документы	
УС.СО	Спецификация оборудования	

Общие указания.

I. Телефонизация.

Телефонная сеть здания включается в местную телефонную сеть Министерства связи, в соответствии с техническими условиями.

Ввод в здание выполняется кабелем в асбесто-цементной трубе диаметром 109 мм.

Емкость кабельного ввода - 10×2.

Марка кабеля должна решаться проектом внешней связи.

Для подключения телефонных аппаратов на 1м этаже в нишах для слаботочных устройств устанавливается телефонная распределительная коробка типа КРТП-10.

Абонентская проводка к телефонным аппаратам прокладывается в стояках и в трубах, проложенных в подготовке пола проводом марки ТРП 1×2×0,5.

Телефонный стояк выполняется в винипластовой трубе.

Места установки телефонных аппаратов указаны на планах этажей.

II. Радиофикация.

В здании детских яслей-сада оборудуется внутренняя распределительная сеть, которая подключается к радиотрансляционной сети Министерства связи, в соответствии с техническими условиями.

На крыше здания устанавливается трубостойка типа РС-I габаритом 0,8м.

Опорное крепление для установки трубостойки, предусматривается архитектурно-строительной частью проекта. Вертикальная прокладка по стоякам выполняется проводом марки ПРППМ-1×2×0,8 в винипластовых трубах.

Распределительная сеть - в трубах и открыто по стенам проводом марки ПТПЖ 2×1,2. В качестве оконечных устройств используются розетки с плоскими контактами типа У-86 РМ.

Радиорозетки устанавливаются в металлических подштукатурных коробках типа КП-4 с декоративной крышкой У-89АМ.

Ответвительные универсальные коробки типа УК-2П размещаются в нише слаботочных устройств, ограничительные типа УК-2С - в местах ответвлений к комнатным проводкам.

Сети абонентских проводок и места установки громкоговорителей приведены на планах этажей.

III. Телевидение.

Для приема телевизионных передач в здании оборудуется телевизионная сеть.

На крыше устанавливаются телевизионные антенны АТКГ.

Конструктивное выполнение антенн, в зависимости от числа принимаемых каналов и частотного диапазона, выбирается при привязке проекта.

Электрическое соединение антенн разных частотных диапазонов осуществляется в устройстве сложения сигналов типа УСС-4. Телевизионная сеть выполняется коаксиальным кабелем марки РК-75-9-12 в трубах и в плинтусах. В слаботочных нишах производится установка устройства абонентского распределительного УАР-6.1.

Для электропитания оборудования телевизионного транзисторного ОТУ-2.2.1 переменным током напряжением 220В электрической частью проекта предусматривается установка штепсельной розетки.

Необходимость установки ОТУ определяется в привязке проекта.

IV. Молниезащита.

Для защиты радиотрубостоек и телеантенны проектом предусматривается устройство молниеотвода из стальной оцинкованной проволоки диаметром 8 мм, которая присоединяется к наружному контуру заземления.

Молниеотвод прокладывается по кровле и по стенам до высоты 2,5м, а далее защищается от механических повреждений угловой сталью 25×25×3. Контур заземления выполняется из арматурной стали диам. 12мм. Количество электродов определяется при привязке проекта.

64

8962/1

Проект разработан в соответствии с действующими нормами и правилами и предусматривает мероприятия, обеспечивающие взрывную, взрывопожарную и пожарную безопасность при эксплуатации зданий и сооружений.

Гл. инж. проекта /Самойленко/

Инв. N подл.	Подпись и дата	Взам. инв. N

Инв. N				Привязан	
				ТП 213-1-301.85	УС
				Детские ясли-сад на 140мест	
Нач. отд.	Рудь				Стадия: Р; Лист: 1; Листов: 3
Гл. спец.	Самойленко				
Рук. гр.	Петерук			Общие данные	Госстрой УССР Укрниипражданселькоопр г. Киев
Провер.	Берман				
Разработ.	Килуновская				

План техподполья М 1:200

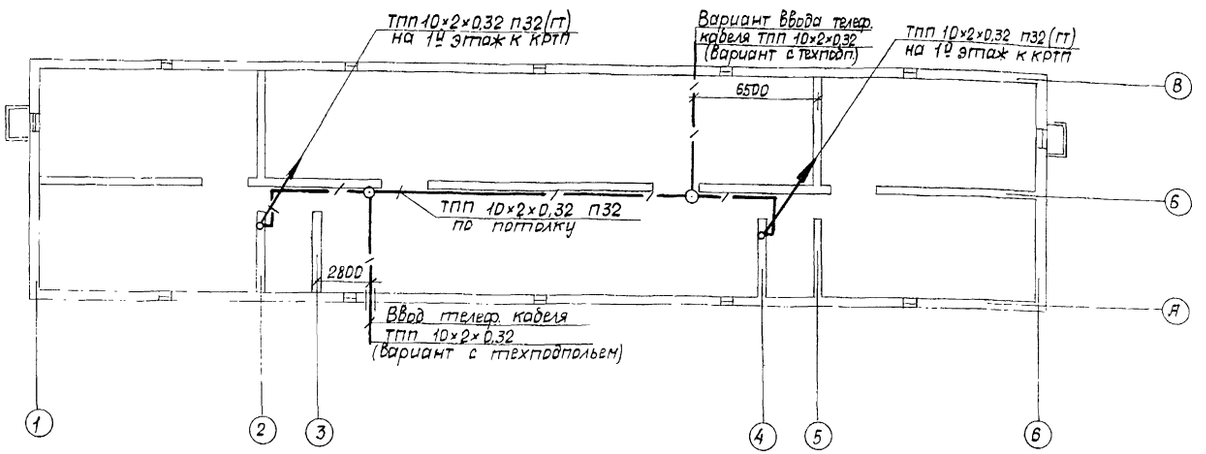

Структурная схема

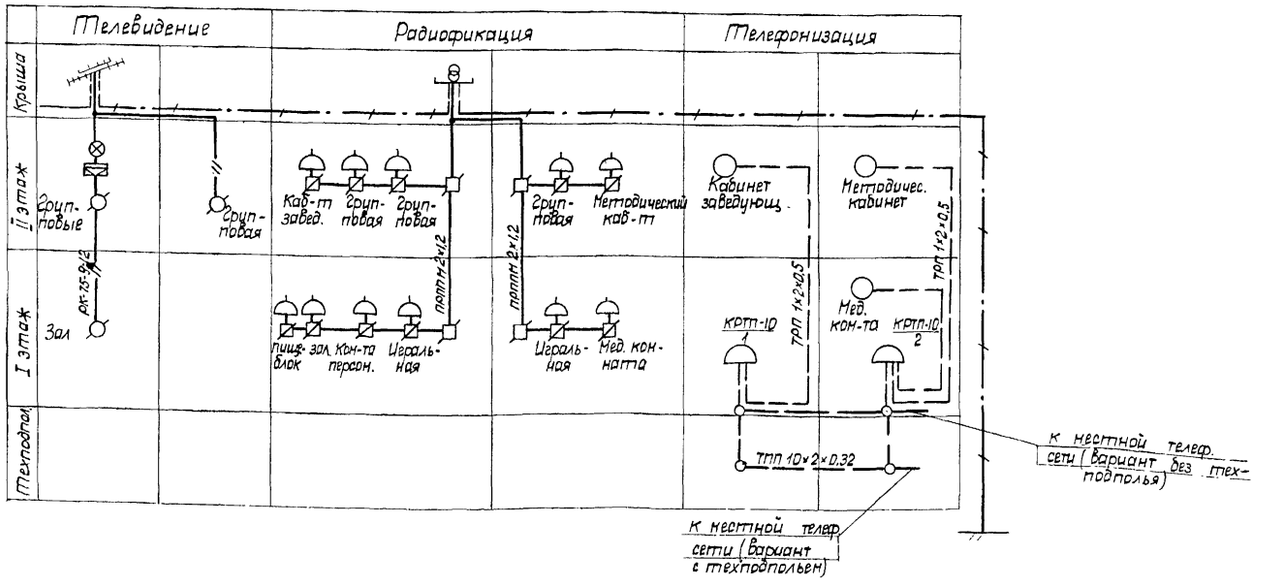

Условные обозначения

- Трубостойка радиотрансляционной сети
- Трансформатор абонентский
- Коробка фильтра сложения телевизионных сигналов
- Антенны телевизионные приемные
- Унифицированное телевизионное оборудование
- Телефонный аппарат АТС
- Розетка штепсельная радиотрансляционной сети
- Коробка распределительная телевизионная
- Коробка подпольная
- Коробка телефонная распределительная
- Провода и кабели в стояке направлены сверху вниз или снизу вверх
- Коробка ответвительная (универсальная)
- Коробка ограничительная (универсальная)
- Муфта разветвительная (10+10)
- Провод молниезащиты
- Кабель городской радиосети
- Кабель телефонной сети
- Кабель телевизионной сети
- Труба

6.5

8962/1

Привязан

Инв. №

ТП 213-1-301.85 ОС			
Детские ясли-сад на 140 мест			
	Стадия	Лист	Листов
	Р	2	
План техподполья. Структурная схема. Условные обозначения.	Госстрой УССР Укоммунгражданпроект г. Киев		

Инв. № подл. | Подпись и дата | Взам. инв. № | Рук. гр. ВК | Рук. гр. ЭМ | Гип

Нач. отд. Руда
Гл. спец. Заводиленко
Рук. гр. Петерчук
Гл. спец. Пехтин

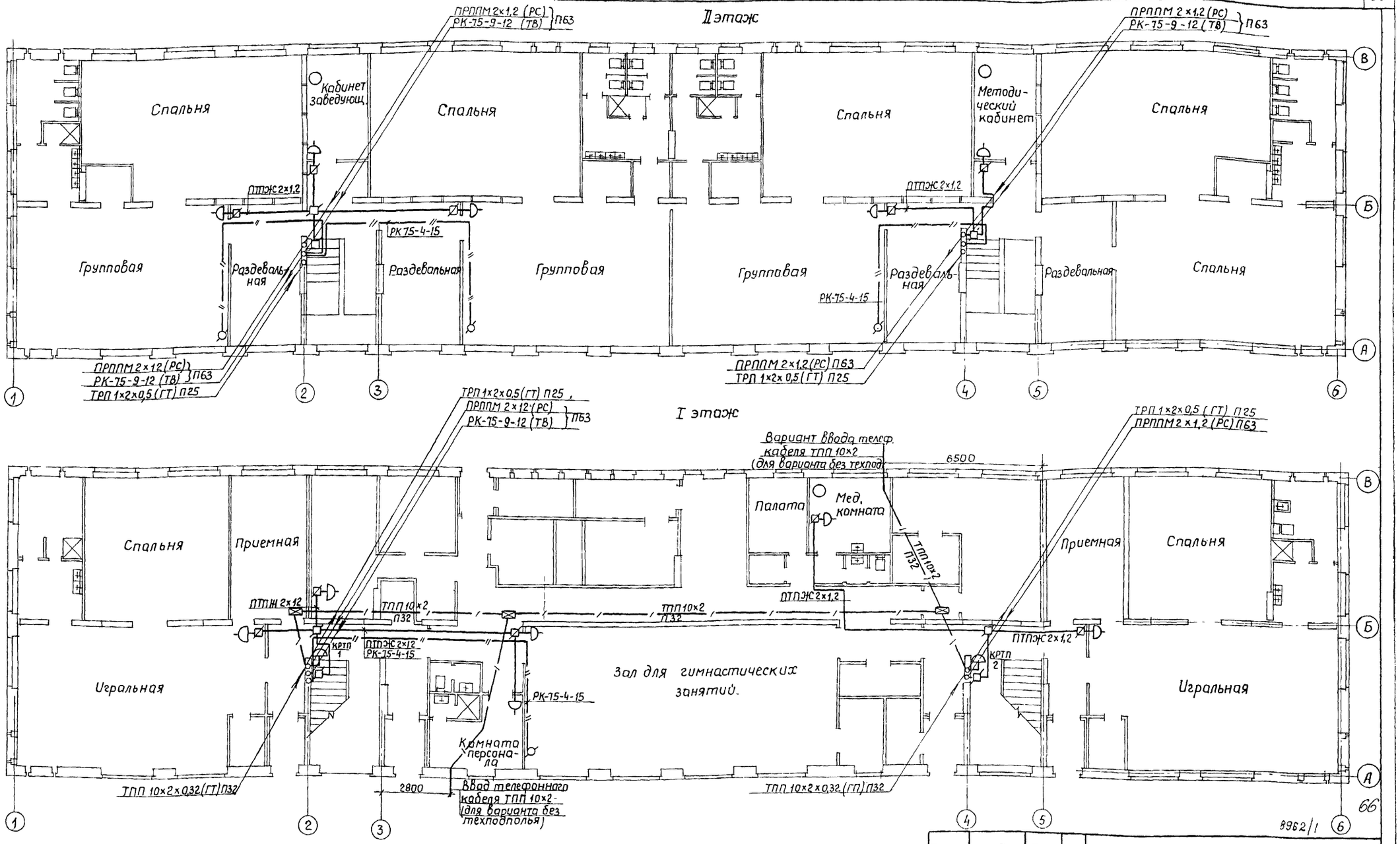

ГИП ОВ	Рук. гр. ВК	Рук. гр. ЭЛ	Лисковой	Лев	Савицкий		
Инв. № подл.	Подпись и дата	Взам. инв. №					

Привязан:	Нач. отд.	Рудь		ТП 213-1-301.85 УС
	Гл. спец.	Самойленко		Детские ясли-сад на 140 мест.
	Рук. гр.	Тетерук		Стадия: Р; Лист: 3; Листов:
	Проверил	Берман		План 1го и 2го этажа.
Инв. №	Разраб.	Кулуновская		Госстрой УССР Укрниипграждансельстрой г. Киев

Ведомость чертежей основного комплекта.

Лист	Наименование	Примечание
1	Общие данные	
2	План 1^{20} и 2^{20} этажа.	

Ведомость ссылочных и прилагаемых документов.

Обозначение	Наименование	Примечание
ВП СН - 61-78	Инструкция по проектированию установок пожарной сигнализации	
ВМ СН - 14-73	Технические условия на монтаж установок пожарноохранной сигнализ.	
ПС.СО	Спецификация оборудования	

Общие указания.

Автоматическая пожарная сигнализация.

В соответствии со СНиП II-64-80 в детских яслях-саду предусмотрена автоматическая пожарная сигнализация.

В качестве приемной станции используется пульт ППС-1.

Пульт пожарной сигнализации ППС-1 предназначен для приема и обработки сигналов, поступающих от автоматических пожарных извещателей по двухпроводным линиям связи, контроля исправности линий с автоматическим выявлением характеравозникших в них повреждений. Емкость пульта 10 лучей. Электроснабжение пульта от двух независимых вводов и автоматическое отключение общеобменной вентиляции при возникновении пожара предусматривается электротехническим разделом проекта. Извещатели типа ДТЛ устанавливаются на потолках защищаемых помещений на расстоянии не более 2м от стен и 4м между собой с учетом расстановки светильников.

Распределительные сети выполняются телефонным кабелем ТПП. Абонентские сети пожарной сигнализации выполняются проводом ТРП 1×2×0,5 открыто.

Линия к выносному сигнальному устройству, устанавливаемому с фасадной стороны здания, выполняется кабелем НРГ 2×2,5 мм² металорукаве.

Монтаж системы автоматической сигнализации производится в строгом соответствии с ВМСН-14-73.

Проект разработан в соответствии с действующими нормами и правилами и предусматривает мероприятия, обеспечивающие взрывную, взрывопожарную и пожарную безопасность при эксплуатации зданий и сооружений.

Гл. инж. проекта /Самойленко/

Структурная схема пожарной сигнализации.

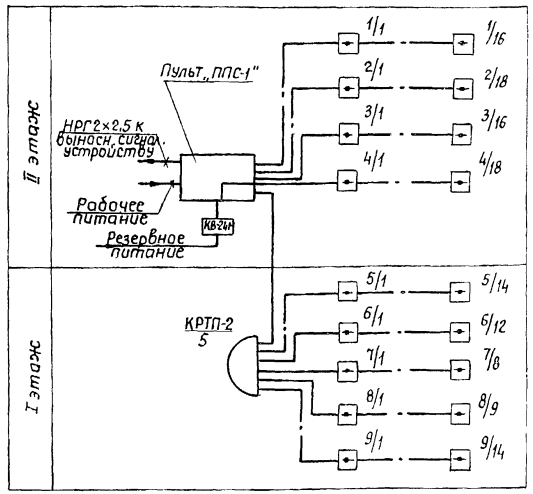

Условные обозначения:

- — Приемно-контрольный прибор пожарной сигнализации.
- ○ — Коробка ответвительная типа КО-1.
- — Извещатель тепловой типа ДТЛ.
- — Резистор
- — Выносное сигнальное устройство
- — Сети пожарной сигнализации.

Схема включения эл. питания пульта „ППС-1".

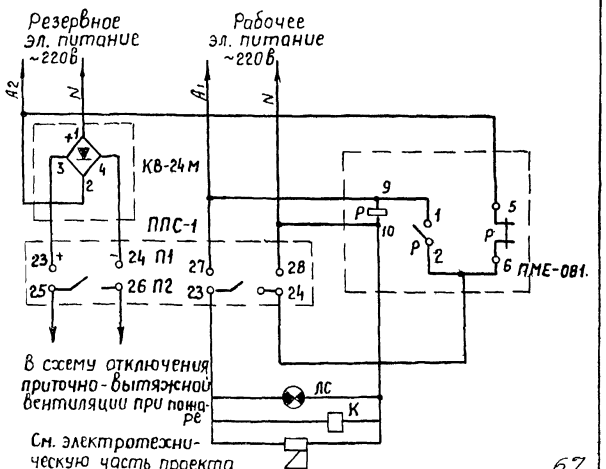

Схема соединений ППС-1.

ППС-1.

Распределительная коробка.

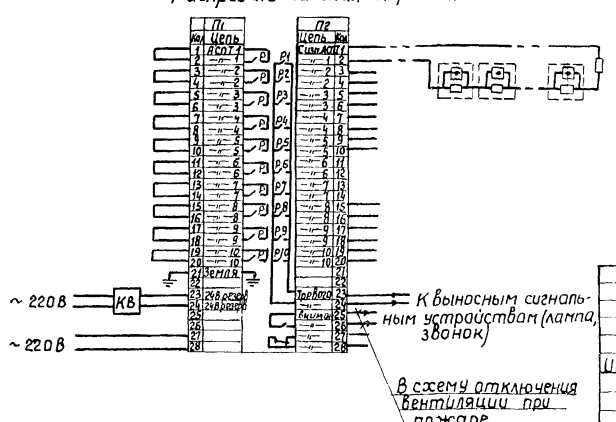

67

8962/1

Привязан:

Инв.№

ТП 213-1-301.85 ПС

Детские ясли-сад на 140 мест

Стадия	Лист	Листов
Р	1	2

Общие данные.

Госстрой УССР Укрниипроектсельстрой г. Киев

Нач.отд.	Рудь	
Гл. спец.	Самойленко	
Рук. гр.	Петерук	
Проверил	Берман	
Разработал	Кулуновская	

Инв.№ подл. | Подпись и дата | Взам. инв.№

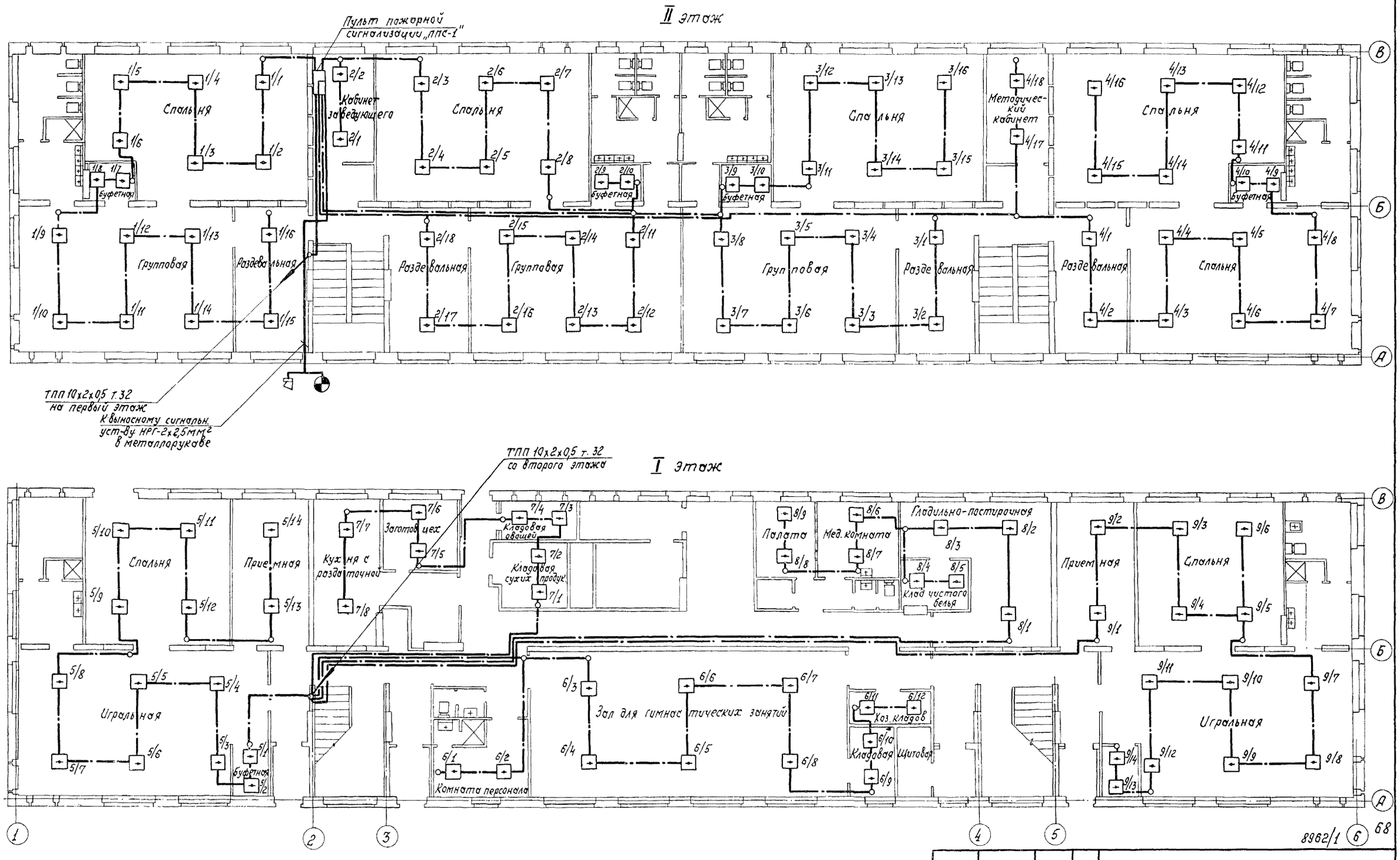

ТП 213-1-301.85 ПС				
Детские ясли-сад на 140 мест				
Стадия	Лист	Листов		
Р	2			
План 1го и 2го этажа	Госстрой УССР Укрниипгражданселькстр. г. Киев			

Привязан

Инв. №

Нач отд.	Рудь
Гл спец.	Самойленко
Рук гр	Тетерук
Проверил	Берман
Разработ	Кулуновская

Инв. № подл. | Подпись и дата | Взам. инв. № | Рук. гр. ВК | Рук. гр. ЭЛ | ГИП ОВ | Лисковой | Лев | Савицкий

Ведомость чертежей основного комплекта АОВ

Лист	Наименование	Примечание
1	Общие данные	
	Функциональная схема автоматизации	
2	Принципиальная электрическая схема	
3	Шкаф аппаратный	
	Эскиз общего вида	
4	Схема внешних соединений	
	План трубных проводок	

Ведомость ссылочных и прилагаемых документов

Обозначение	Наименование	Примечание
	Прилагаемые документы	
АОВ, СО	Спецификация оборудования	

Общие указания

Проектом предусмотрена:

а) местное деблокированное управление приточным вентилятором кнопкой на ШУ;

б) сблокированное управление со шкафа аппаратного ША в венткамере;

в) аварийное отключение приточного вентилятора при возникновении опасности замораживания калорифера.

В проекте разработана защита калорифера от замораживания при работающем и неработающем вентиляторе.

В зимний период при неработающем вентиляторе и температуре воздуха перед калорифером ниже +3°С открывается соленоидный вентиль на обратном трубопроводе теплоносителя и закрывается при температуре выше +3°С.

При нажатии кнопки „Пуск" в режиме „Зима" автоматически включается трехминутный прогрев калорифера перед включением приточного вентилятора.

При работающем вентиляторе при понижении температуры теплоносителя в обратном трубопроводе ниже +30°С и температуре воздуха перед калорифером ниже +3°С вентилятор отключается.

Проект автоматизации разработан для приточной системы П-1. Для приточной системы П-2 проект аналогичен с соответствующей заменой маркировки „1" на „2".

Проект разработан в соответствии с действующими нормами и правилами и предусматривает мероприятия, обеспечивающие взрывную, взрывопожарную и пожарную безопасность при эксплуатации зданий и сооружений.

Гл. инж. проекта /Самойленко/

Инв.№ подл. | Подпись и дата | Взам.инв.№

функциональная схема автоматизации

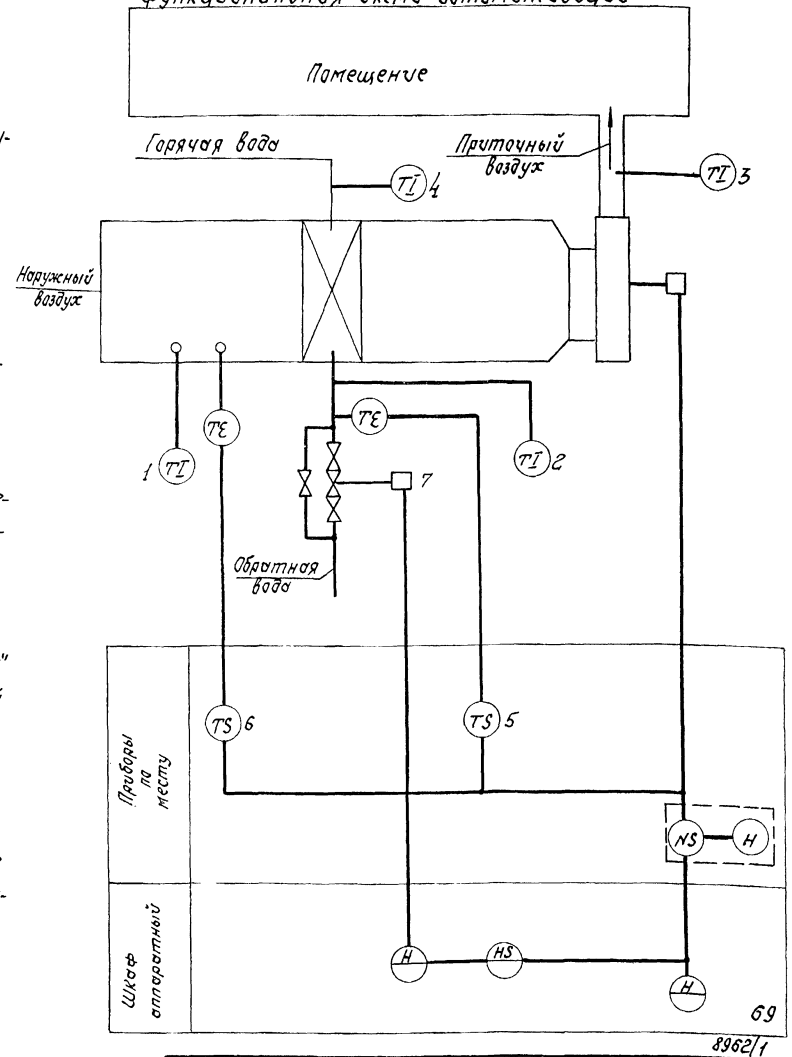

8962/1

Привязан

Инв.№

ТП 213-1-301.85 АОВ

Детские ясли-сад на 140 мест.

	Стадия	Лист	Листов
	Р	1	4

Нач.отд.	Рудь	
Гл.спец.	Самойленко	
Рук.гр.	Чайковский	
Пробер.	Чайковский	
Проект.	Ледина	
Нормокон.	Чайковский	

Общие данные. Функциональная схема автоматизации

Госстрой УССР Укрниигражданстрой г.Киев

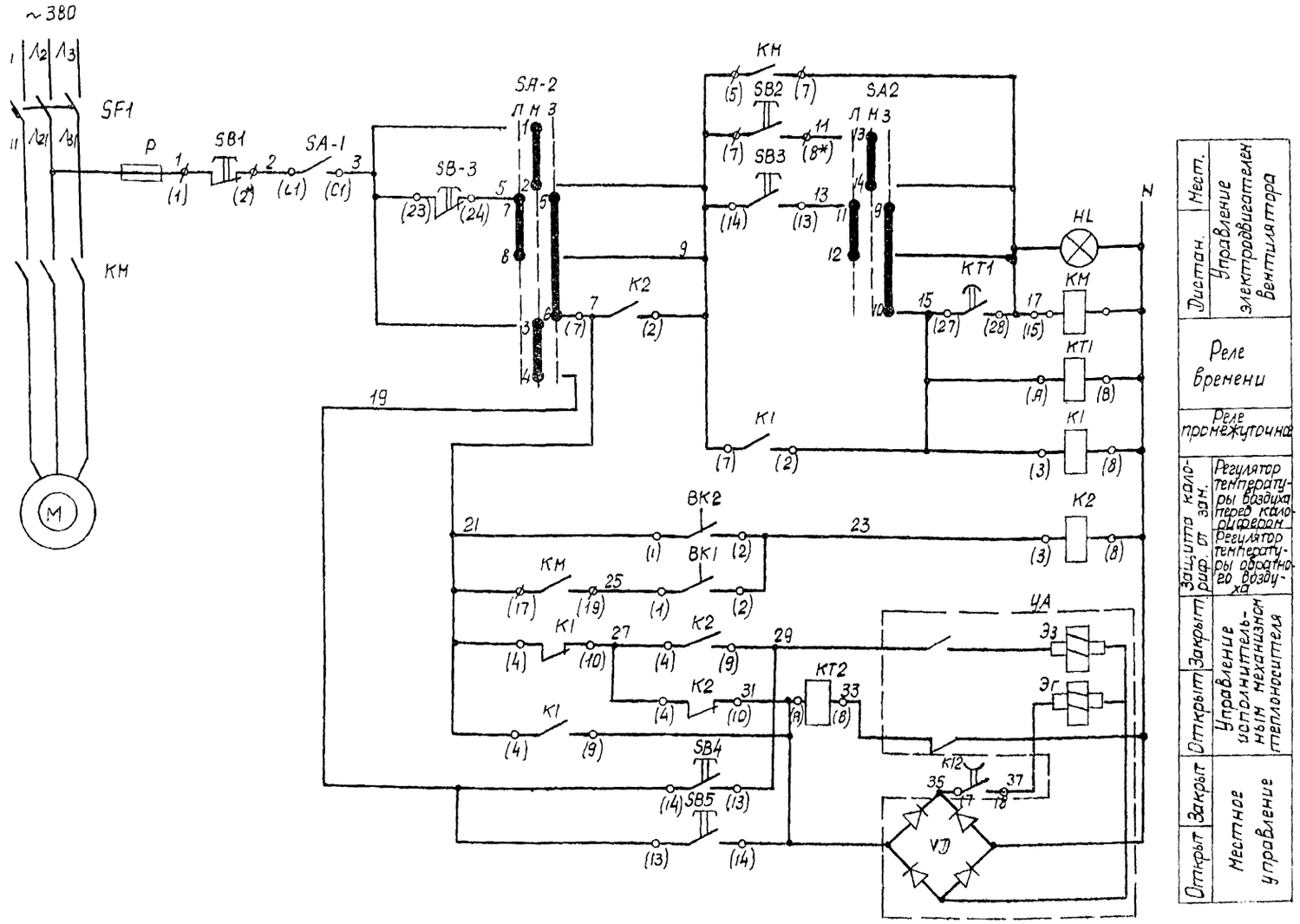

Дистан.	Мест.	Управление электродвигателем вентилятора
Реле времени		
Реле промежуточное		
Защита калорифер от зам.	Регулятор температуры воздуха перед калорифером	
	Регулятор температуры обратного воздуха	
Закрыт	Открыт	Управление исполнительным механизмом теплоносителя
Закрыт	Открыт	Местное управление

№№ п/п	Обознач.	Наименование	Тип	К-во	Технич. характерис.	Примеч.
		Шкаф аппаратный				
1	К1; К2	Реле электромагнитное унифицирров.	РПУ2-360023	2	~220В 2п кон.	
2	КТ1	Реле времени пневматическое	РВП72-3121-00УЧ	1	~220В	
3	КТ2	То же	РВП-72-3122-00УЧ	1	~220В	
4	SB-3	Пост управления кнопочный	ПКЕ-612-2	1		
5	SB-4 SB-5	То же	ПКЕ-112-1	2		
6	SA-2	Переключатель кулачк. с револьв. рук.	ПКУ-3-12С.4018	1		
7	SA-1	Пакетный выключатель	ПВ1-10	1	исп. 1	
		Шкаф управления ШУ5101...				
1	Р	Предохранитель	ПРС-6-11	1	см. электротехнич. часть	проекта
2	SF-1	Выключатель автоматический		1		
3	КМ	Пускатель магнитный		1		
4		кнопка управления	КЕГ1-12	1		
		Приборы по месту				
1	ВК-1	Термометр манометрический без защитн. гильзы	ТПГ-СК	1	0°÷+100°С	
2	ВК-2	То же	ТПГ-СК	1	-50°÷+50°С	
3	ЧА	Вентиль запорный с эл. магнитным приводом		1		Заказывается в сантехнической части пр. заказывается в эл. тех. части проекта
4	SB1 SB2 HL1	Пост управления кнопочный	ПКУ-15..	1		

Диаграмма замыкания контактов ключа выбора режима SA2

ПКУ-3-12 С4018

Соединение контакт.	Способ фиксации Положен. -45°	Рукоят. 0	Рукоят. +45°
1-2	—	×	—
3-4	—	×	—
5-6	—	—	×
7-8	×	—	—
9-10	—	—	×
11-12	×	—	—
13-14	—	×	—
15-16	×	—	×
	Лето	Мест.	Зима

Регулятор температуры ВК-1

ТПГ-СК

Обозначение контактов

Температура обратного теплоносителя

0 +30°С +100°С

Регулятор температуры ВК-2

ТПГ-СК

Обозначение контактов

Температура воздуха перед калорифером

-50°С +3°С +50°С

Привязан

Инв. №

Взам. инв. № | Подпись и дата

70

8962/1

ТП 213-1-301.85 АОВ

Детские ясли-сад на 140 мест

Нач. отд.	Рудь		
Гл. спец.	Сапроненко		
Рук. гр.	Чайковский		V.84
Провер.	Чайковский		
Проект.	Левина		V.34

Принципиальная электрическая схема

Стадия	Лист	Листов
Р	2	

Госстрой УССР Укрниигражданпроект г. Киев

Поз.	Обозначение	Наименование	К-во	Примеч
		Детали		
1.		Рейка	5	
2.		Рейка	1	
		Стандартные изделия		
3		Шкаф щита ЩИМ	1	
		600×400×500 мм. ОСТ36 13-76 или		
		ГОСТ 3244-68		
4	SA1	Пакетный выключатель ПВ1-10	1	
		Прочие изделия		
5	SB3	Пост управления кнопочный	1	ТМ4-1160-75
		двухштифтовый ПКЕ-612-2У3		
		ТУ 16.526.216-71		
6	SB4; SB5	То же, одноштифтовый ПКЕ-112-1У3	2	ТМ4-1159-75
7	SA2	Переключатель кулачковый с	1	ТМ4-1208-73
		рукояткой револьверного типа		
		ПКУ3-12с 4018; МРТУ16-526.047-67		
8	K1; K2	Реле для переднего присоеди-	2	
		нения РПУ2-360023, ~220 В		
9	KT1	Реле времени пневматическое	1	ТК4-1742-72
		РВП72-3121-00У4. ТУ16.523.472-74		
10	KT2	То же, РВП72-3122-00У4	1	ТК4-1742-72
11	XT	Блок зажимов Б3-20	1	
		ТУ36.1750-74		
12		Перемычка ТУ36.1752-77		
13		Рамка 55×20 ТУ36.1130-74	5	ТК4-679-69
14		Упор ТУ36.1752-77	2	
		Материалы		
15		Провод гибкий с медной	50м	
		жилой ПГВ 1×1,5 мм²		

Привязан:

Инв. №

Инв. № подл. | Подпись и дата | Взам. инв. №

Нач. отд.	Рудь		
Гл. спец.	Самойленко		
Рук. гр.	Чайковский		
Пров.	Чайковский		
Проект	Дедина		

АОВ

Детские ясли-сад на 140 мест.

Шкаф аппаратный. Эскиз общего вида.

Стадия	Лист	Листов
Р	3	4

Госстрой УССР УкрНИИПроектсельстрой г. Киев

М1:5

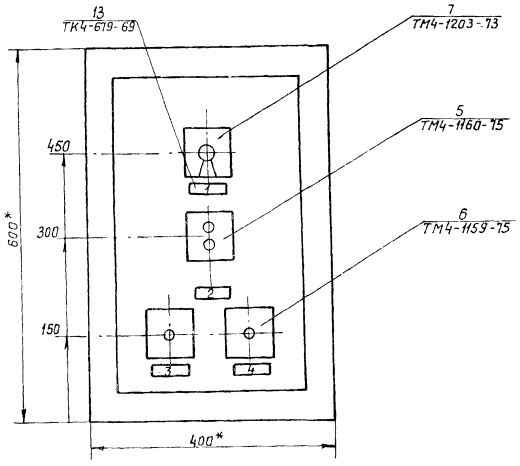

1* Размеры для справок.
2. Покрытие: 1-й вариант: ОСТ36.1376
3. По данному чертежу изготовить два щита.

Инв. № подл. | Подпись и дата | Взам. инв. №

Привязан:

Инв. №

71

8962/1

Изм.	Лист	№ докум.	Подпись	Дата	ТП 213-1-301.85 АОВ-3	Лист 2

Компановка с монтажной стороны
М 1:10

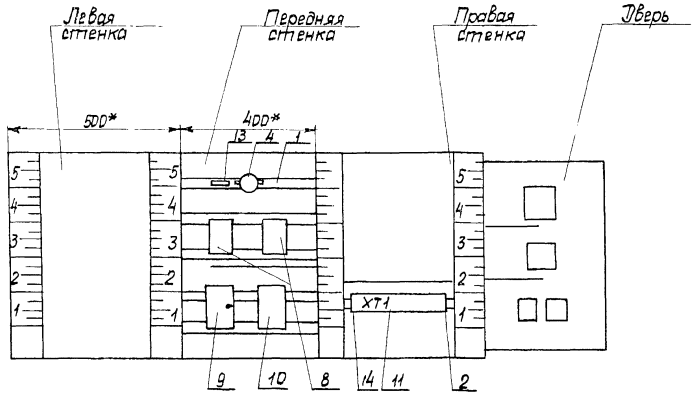

Поз.4 Пакетный выключатель ПВ1-10



Поз.5 Кнопочный пост ПКЕ-612-2

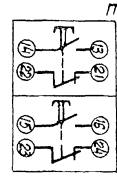

Поз.6 Кнопочный пост ПКЕ-112-1

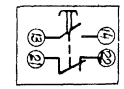

Поз.8 Реле РПУ2-360023

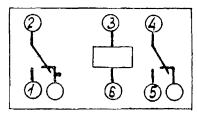

Поз.10 Реле РВП72-3122.

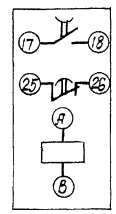

Поз.9 Реле РВП72-3121

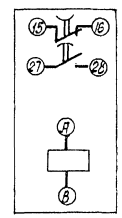

1*. Размеры для справок.
2. Маркировка контактов электроаппаратов принята по ОПХ. 684.009-76.

Привязан

Инв. N

Изм. Лист N докум. Подпись Дата

АОВ-3

Лист 3

Инв. N подл. | Подпись и дата | Взам. инв. N

Таблица N1
надписи на табло и в ранках

N надписи	Надпись	К-во
	Ранка 65×20	
1	Местный-Лето-Зима	1
2	Соленоидный Вентиль	
	на теплоносителе	1
3	Открыть	1
4	Закрыть	1
5	~220В	1

Привязан

Инв. N

Изм. Лист N докум. Подпись Дата

ТП 213-1-301.85 АОВ-3

Лист 4

Инв. N подл. | Подпись и дата | Взам. инв. N

Агрегат или аппарат	Терморегулятор	Терморегулятор	Вентиль на трубопроводе теплоносителя	Шкаф управления	Пост управления
Параметр	Температура	Температура	Управление	Управление	Управление
Среда	Вода	Воздух	—	—	—
Место установки прибора	Обратный трубопровод теплоносителя	Камера калорифера	Обратный трубопровод теплоносителя	Венткамера	Обслуживаемое помещение
№ установочн. чертежей				—	
Позиц. или обоз.	ВК1	ВК2	УА	ШУ	SB1 ÷ SB2

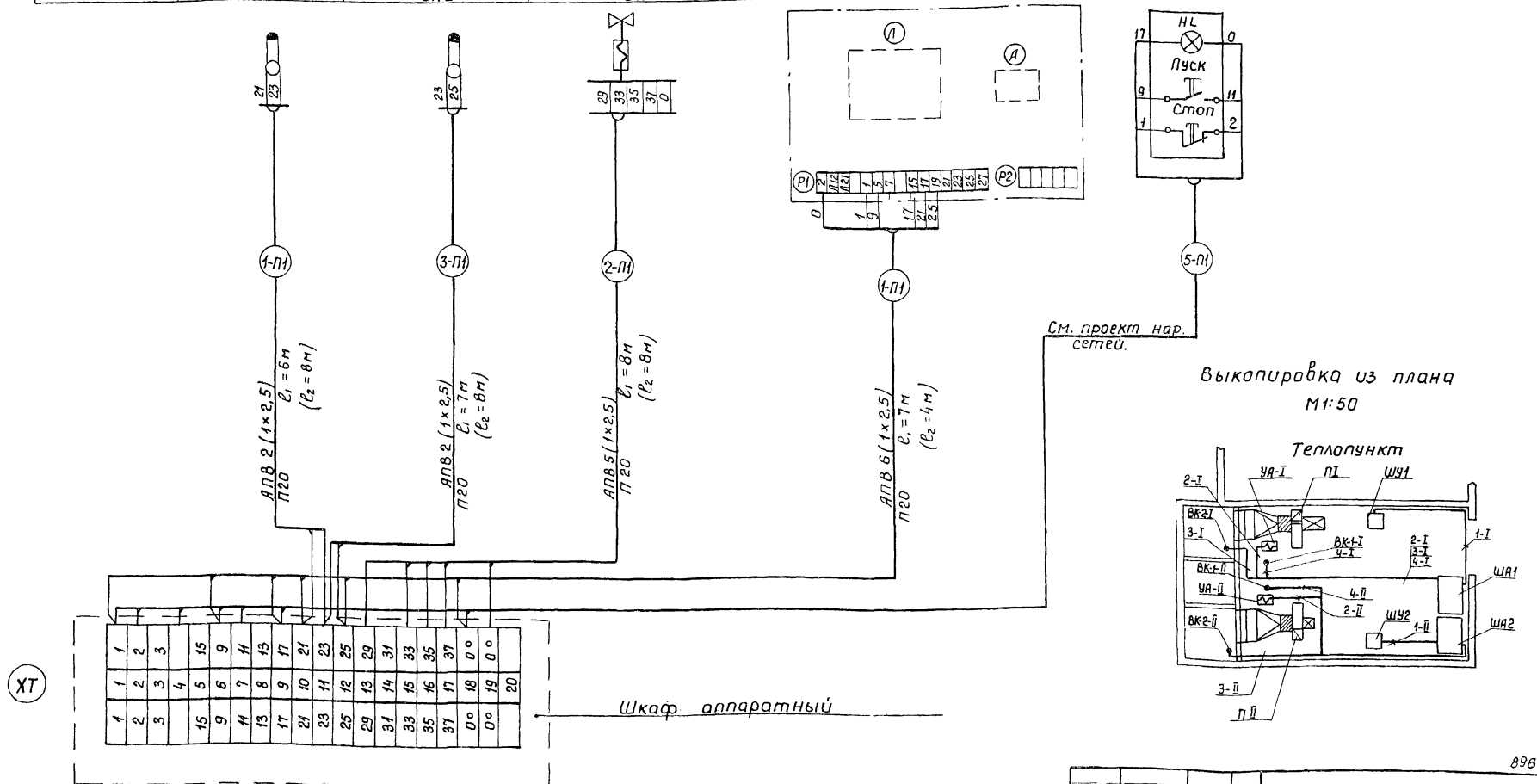

Выкопировка из плана
М1:50

1. Длины в скобках даны для приточной системы П-2.

Привязан:

Инв. №

Нач. отд.	Рудь		
Гл. спец.	Самойленко		
Рук. гр.	Чайковский		V 84
Пров.	Чайковский		
Проект.	Ледина		V 84

8962/1

ТП 213-1-301.85 АОВ

Детские ясли-сад на 140 мест

Схема внешних соединений. План трубных проводок.

Стадия	Лист	Листов
Р	4	

Госстрой УССР УкрНИИПграждансельстрой г. Киев

Подпись и дата | Взам. инв. № | Инв. № подл. | Рук. гр. эл. | Рук. гр. ОВ | Савицкий | Гиллер

gost.e-ecolog.ru