ТИПОВОЙ ПРОЕКТ

407-3-628 .91

ЗАКРЫТАЯ ПОДСТАНЦИЯ НАПРЯЖЕНИЕМ 35/10(6) кВ ПО СХЕМЕ 35-5АН С ТРАНСФОРМАТОРАМИ 6,3 МВ.А В СБОРНОМ ЖЕЛЕЗОБЕТОНЕ С ВОЗДУШНЫМИ ВВОДАМИ 35 кВ

АЛЬБОМ 5

АСИ СТРОИТЕЛЬНЫЕ ИЗДЕЛИЯ

gost.e-ecolog.ru

ТИПОВОЙ ПРОЕКТ
407-3-628 .91
ЗАКРЫТАЯ ПОДСТАНЦИЯ НАПРЯЖЕНИЕМ 35/10(6) кВ ПО СХЕМЕ 35-5АН С ТРАНСФОРМАТОРАМИ 6,3МВ.А В СБОРНОМ ЖЕЛЕЗОБЕТОНЕ С ВОЗДУШНЫМИ ВВОДАМИ 35 кВ

АЛЬБОМ 5
ПЕРЕЧЕНЬ АЛЬБОМОВ

АЛЬБОМ 1 ПЗ	Пояснительная записка и указания по применению
АЛЬБОМ 2 ЭП	Электротехнические решения.Схемы и компоновочные чертежи
АЛЬБОМ 3 ЭП 1	Электротехнические решения.Установка оборудования и детали
АЛЬБОМ 4 АС	Архитектурно-строительные решения
ОВ	Отопление и вентиляция
ВК	Внутренние водопровод и канализация
АЛЬБОМ 5 АСИ	Строительные изделия
АЛЬБОМ 6 С	Сметная документация

Рабочий проект утвержден и введен в действие НТС института "Севзапэнергосетьпроект" и согласован институтом "Минсктиппроект"

Протокол от 14.04.92 N2

„Разработан институтом Севзапэнергосетьпроект"

Главный инженер Е.И.Баранов

Главный инженер проекта Т.В.Калугина

Альбом 5

Содержание альбома 5 (начало).

Обозначение	Наименование	Стр.
407-3-628.91 АС.И-ТТ	Технические требования	4
АС.И-1	Колонна 1К60-3М2-1	5
-2	Колонна 1К60-3М2-2	6
-3	Колонна 1К60-3М2-3	7
-4	Колонна 1К60-3М2-4	8
-5	Колонна 1К60-3М2-5	9
-6	Колонна 1К60-3М2-6	10
-7	Колонна 4К60-3М2-1	11
-8	Колонна 4К60-3М2-2	12
-9	Колонна 4К60-3М2-3	13
-10	Колонна 4К60-3М2-4	14
-11	Балки БСП61-6АV-1, БСП61-6АV-2	15
	БСП61-6АV-3	
-12	Плиты покрытия ПВ7-1АVт-А, ПВ4-1АVт-А;	
	ПГ-1АVт-А, ПВ7-2АVт-А, ПВ4-2АVт-А;	16
	ПГ-2АVт-А	
-13	Лотки Л9-5-I, Л9-5-II	17
-14	Изделие МК-1	18
-15	Изделие МК-2	
-16	Изделие МК-3	19
-17	Изделие МК-4	
-18	Изделие МК-5	20
-19	Решетка МК-8	
-20	Изделие МК-6	21
-21	Изделие МК-7	
-22	Ограждение МК-9	22
-23	Марка МК-10	23
-24	Решетка МК-11	
-25	Кронштейн МК-12	24
-26	Изделие закладное МК-13	25

Обозначение	Наименование	Стр.
407-3-628.91 АС.И-27	Изделие закладное МК-14	25
-28	Деталь закладная М-1	26
-29	Деталь закладная М-4	
-30	Деталь закладная М-2	27
-31	Марка М-11	
-32	Деталь закладная М-3	28
-33	Деталь закладная М-14	
-34	Марка М-12	29
-35	Марка М-13	
-36	Деталь закладная М-15	30
-37	Деталь закладная М-16	
-38	Марка М-17	31
-39	Марки М-18, М-19	
-40	Марки М-20, М-21	32
-41	Марка М-22	
-42	Марка М-23	33
-43	Марка М-24	
-44	Марка М-25	34
-45	Балка Б1	
-46	Насадка Н2	35
-47	Деталь закладная М26	
-48	Деталь закладная М-27	36
-49	Марка М-28	
-50	Жалюзная решетка ЖР-1	37
-51	Жалюзная решетка ЖР-2	38
-52	Сетчатое ограждение ОС-1..,ОС-4	39
-53	Марка ОС-5 ОС-8	40
-54	Марка ОС-9	41
-55	Марка ОС-10	42
-56	Марка МШ-1	43
-57	Марка МШ-2	
-58	Марка МШ-5	44

Инв. № подл. | Подпись и дата | Взам. инв. №

Формат А3

Содержание альбома 5 /окончание/

Обозначение	Наименование	Стр.
407-3-628.91 АС.И-59	Марка МШ-3; МШ-18; МШ-19	44
-60	Марка МШ-4	45
-61	Марка МШ-9	
-62	Марка МШ-6	46
-63	Марка МШ-7	47
-64	Марка МШ-8	
-65	Марка МШ-10	48
-66	Марка МШ-11	
-67	Марка МШ-12	49
-68	Марка МШ-13	
-69	Марка МШ-14	50
-70	Марка МШ-15	
-71	Марка МШ-16	51
-72	Марка МШ-17; МШ-20	
-73	Опора ОМ-1 под выключатель ВМУЭ-35Б-25/1250 УХЛ1	52
-74	Опора ОМ-2 под разъединитель РЗ-2-35/1000	53
	Опора ОМ-2Б под разъединитель РЗ-1-35/1000	54 55
-75	Опора ОМ-3 под трансформатор напряжения НОМ-35-66 У1	56
-76	Опора ОМ-4 под трансформатор тока ГПОЛ-35У3	57 58
-77	Опора ОМ-5 под конденсатор связи СМП-66/√3-4 4У1	59
-78	Опора ОМ-6 под разрядник РВС-35	60,61
-79	Кранбалка МБ-1	62
-80	Крепежный элемент МБ-2	63
-81	Деталь закладная М-29	64
-82	Марка М-30	
-83	Крепежный элемент МБ-3	65
407-3-628.91 АС.И-84	Марка М-31	66

1. Настоящие технические требования распространяются на изготовление стальных строительных изделий. Изготовление железобетонных строительных изделий производить по техническим требованиям серий, указанных на чертежах в спецификациях.
2. Материал стальных изделий сталь С235 по ГОСТ 27772-88.
3. Детали должны изготавливаться из выправленного проката.
4. Правка стали в холодном состоянии должна производиться на вальцах и прессах. Поверхность стали после правки не должна иметь вмятин, забоин и других повреждений.
5. Разметка деталей должна производиться любым методом, обеспечивающим требуемую точность работ и экономное расходование стали.
6. Кромки деталей после кислородной резки должны быть очищены от грата, шлака, брызг и наплывов металла и не иметь неровностей и шероховатостей, превышающих:
   при машинной резке - 0,3мм
   при ручной газовой резке - 1мм
7. Кромки деталей после резки на ножницах не должны иметь зазубрениц и завалов, превышающих 0,3мм, а также трещин.
8. Сварку стальных изделий следует производить по разработанному и контролируемому технологическому процессу процессу, который должен обеспечить требуемые геометрические размеры швов и механические свойства сварных соединений.
9. Отверстия под болты должны образовываться сверлением или прокалыванием на меньший диаметр с последующей рассверловкой до проектного диаметра.
10. Подготовка под сварку, сварка и контроль качества сварки должны соответствовать требованиям ГОСТ 5264-80,* ГОСТ 14098-85, ГОСТ 6996-66* и СНиП III-18-75 (в части изготовления).
11. Электроды для сварных швов применять типа Э42 ГОСТ 9467-75*.
12. Антикоррозийная защита изделий назначается по СНиП 2.03.11-85 в зависимости от степени агрессивного воздействия среды конкретного района строительства.

Пр. Взам.

Инв. N

407-3-628.91 АС.И-ТТ

Технические требования

СЕВЗАПЭНЕРГОСЕТЬМОНТАЖ С.Петербург

Альбом 5

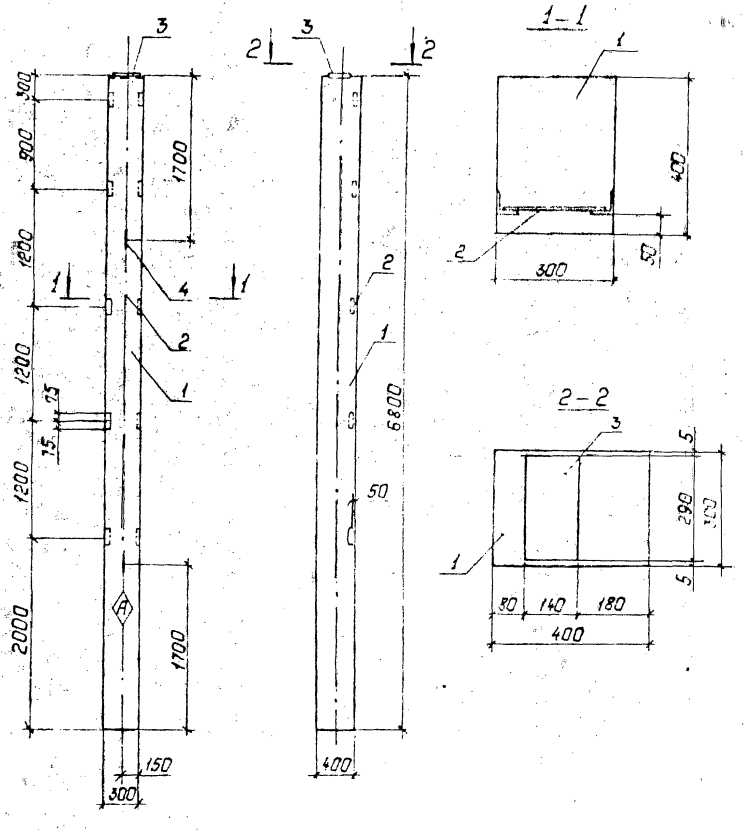

Марка	Поз.	Наименование	NN	Обозначение документов	Масса кг
1К60-3МВ1	1	Колонна 1К60-3 М2	1	1423.1-3/88.1-16	2000
	2	Изделие закладное М1-13	5	1423.1-3/88.2-239	
	3	Изделие закладное М11	1	1423.1-3/88.2-239	
	4	Изделие закладное М10-150	2	1423.1-3/88.2-285	

Ведомость расхода стали на дополнительные закладные изделия

Марка элемента	Изделия закладные							Всего
	Арматура класса				Прокат марки			
	A-III		A-I		C 235			
	ГОСТ 5781-82*				ГОСТ 8509-86	ГОСТ 103-76		
	ф12	Итого	ф10	Итого	L 63×5	-140×14	Итого	
1К60-3М2-1	2.64	2.64	0.86	0.86	7.20	4.50	11.7	15.2

Индекс Ⓐ пометить несмываемой краской для ориентации колонн при монтаже.

Привязан:

Инв. №

				407-3-628 .91 АС.У-1		
Нач. отд.	Роменский			Колонна 1К60-3М2-1	Стадия	Масса
Н. контр.	Демкина				РП	1:40
ГИП	Калугина				Лист	Листов
Гл. спец.	Першуков				СЕВЗАПГРАЖДАНПРОЕКТ	
Нач. гр.	Алексеева				С-Петербург	
Инж.	Демкина					

Инв. № подл. | Подпись и дата | Взам. инв. №

2835/5

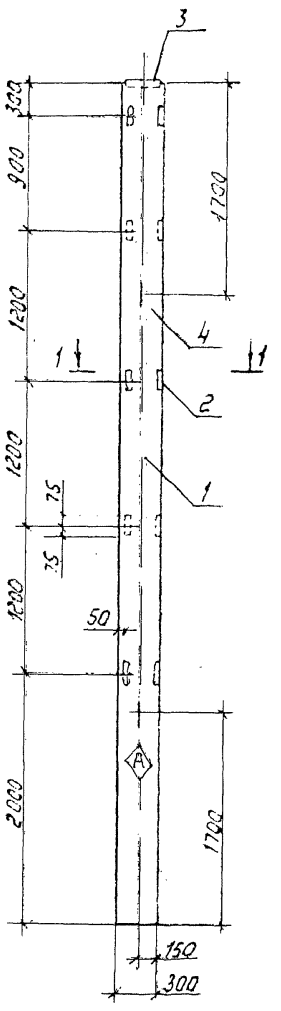

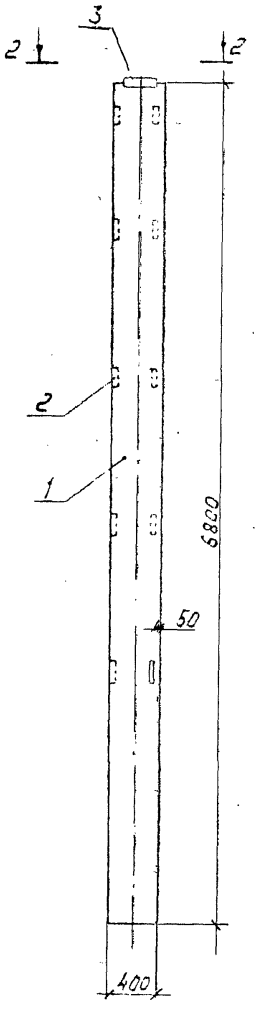

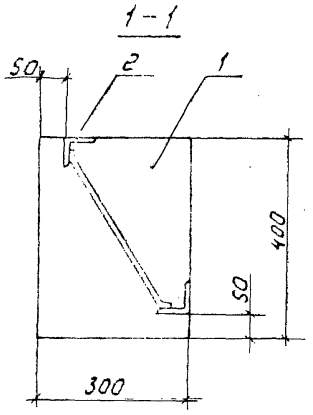

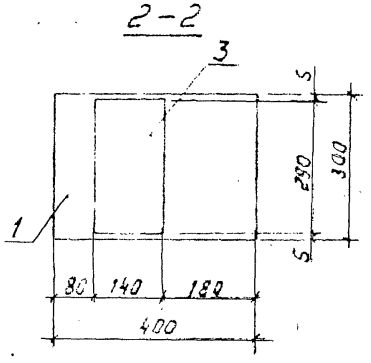

Марка	Поз	Наименование	Кол	Обозначение документов	Масса, кг
1К60-3М2-2	1	Колонна 1К60-3М2	1	1.423.1-3/88.1-16	2000
	2	Изделие закладное МК14	5	407-3-627 м.91 АС И-27	
	3	Изделие закладное МН1	1	1.423.1-3/88.2-239	
	4	Изделие закладное М10-150	2	1.423.1-3/88.2-285	

Ведомость расхода стали на дополнительные закладные изделия

Марка элемента	Изделия закладные							Всего
	Арматура класса				Прокат марки			
	А-III		А-I		С 235			
	ГОСТ 5781-82*				ГОСТ 8309-86	ГОСТ 103-76*		
	ф 12	Итого	ф 10	Итого	L63×5	-140×14	Итого	
1К60-3М2-2	3.54	3.54	0.86	0.86	7.20	4.50	11.7	16.1

Индекс (А) пометить несмываемой краской для ориентации колонн при монтаже

Привязан

Инв. №

Нач. отд.	Роменский		
Н. контр.	Демкина		
ГИП	Колугина		
Гл. спец.	Паршуков		
Нач. гр.	Алексеева		
Инж.	Демкина		

407-3-628 .91 АС И-2

Колонна 1К60-3М2-2

Стадия	Масса	Масштаб
РП	—	1:40

Лист | Листов

СЕВЗАПЭНЕРГОСЕТЬПРОЕКТ С. Петербург

Копир. Лист

2335/5 Формат А3

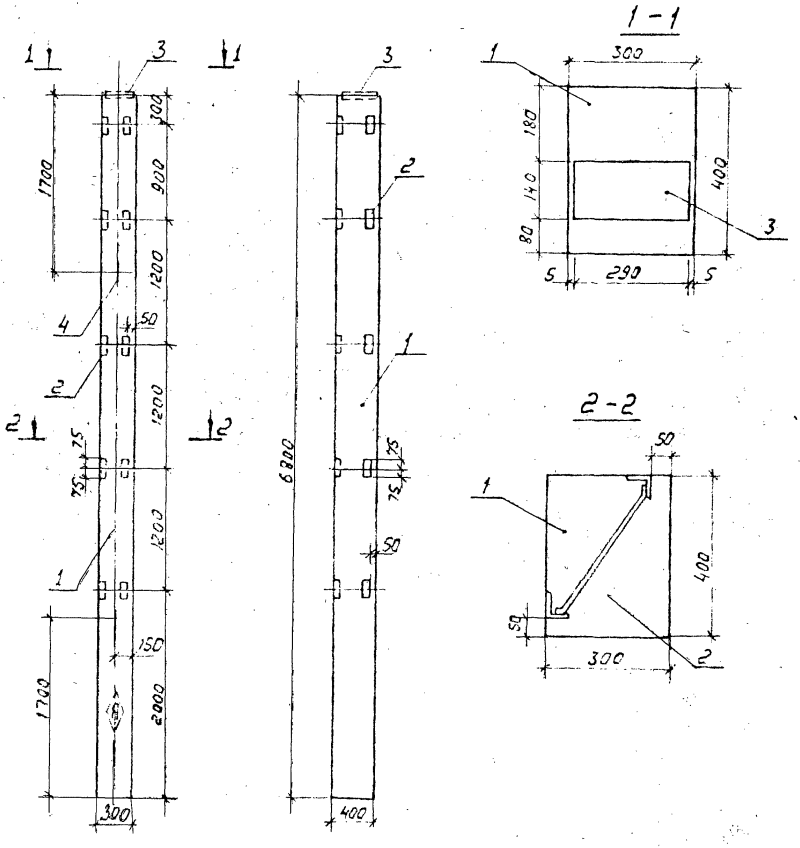

Марка	Поз.	Наименование	Кол.	Обозначение документов	Масса, кг
1К60-3М2-3	1	Колонна 1К60-3М2	1	1.423.1-3/88.1-16	2000
	2	Изделие закладное МК14	5	407-3-627М 91 АС И-27	
	3	Изделие закладное МН1	1	1.423.1-3/88.2-239	
	4	Изделие закладное М10-150	2	1.423.1-3/88.2-285	

Ведомость расхода стали на дополнительные закладные изделия

Марка элемента	Изделия закладные							Всего
	Арматура класса				Прокат марки			
	А-III		А-I		С 235			
	ГОСТ 5781-82*				ГОСТ 8309-86	ГОСТ 103-76*		
	Ф12	Итого	Ф10	Итого	L63×5	-140×14	Итого	
1К60-3М2-3	3.54	3.54	0.86	0.86	7.20	4.50	11.7	16.1

Индекс (А) пометить несмываемой краской для ориентации колонн при монтаже

Привязан

Инв. N

				407-3-628 91 АС.И-3			
Нач.отд.	Роменский			Колонна 1К60-3М2-3	Стадия	Масса	Масштаб
Н.контр.	Демкина				РП	-	1:40
ГИП	Калугина				Лист	Листов	
Гл.спец.	Паршуков				СЕВЗАПЭНЕРГОСЕТЬПРОЕКТ		
Нач.гр.	Алексеева				С.Петербург		
Инж.	Бабак						
Копир.							

2835/5 Формат А3

13304 ТМ 75

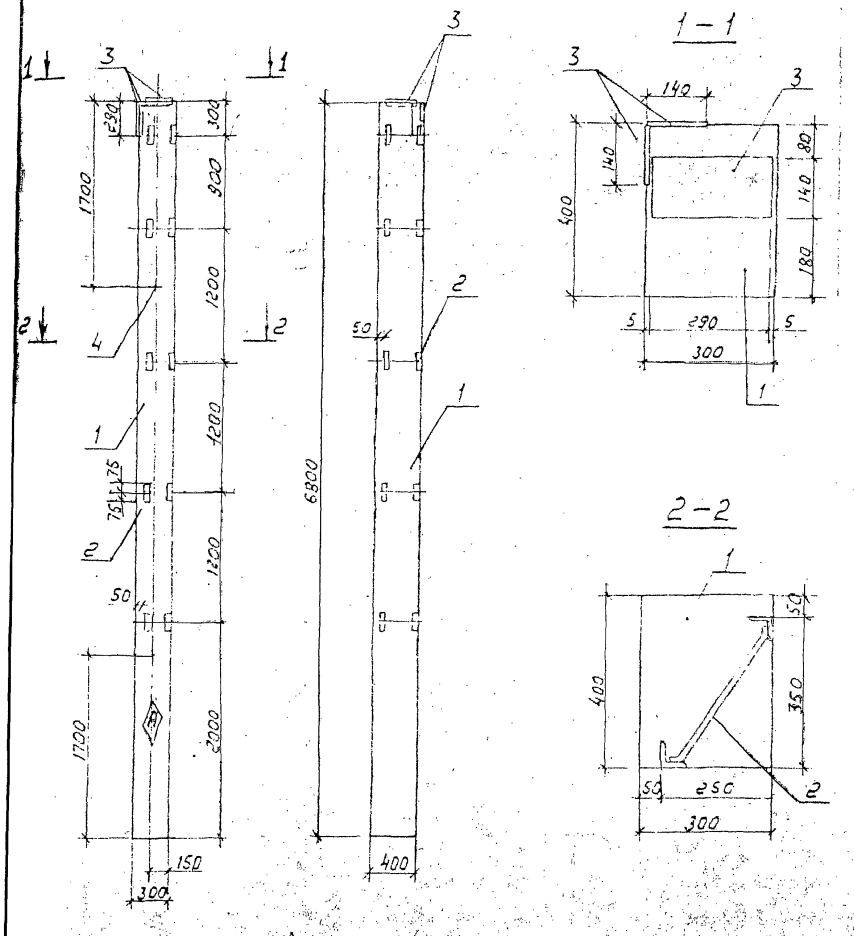

Марка	Поз.	Наименование	Кол	Обозначение документа	Масса, кг
1К60-3М2-4	1	Колонна 1К60-3М2	1	1.423.1-3/88.1-16	2000
	2	Изделие закладное МК14	5	407-3-627м.91-АС.И-27	
	3	Изделие закладное МН1	3	1.423.1-3/88.2-239	
	4	Изделие закладное N10-150	2	1.423.1-3/88.2-285	

Ведомость расхода стали на дополнительные закладные изделия

Марка элемента	Изделия закладные							Всего
	Арматура класса				Прокат марки			
	А-III		А-I		С 235			
	Гост 5781-82*				Гост 8309-86	Гост 103-75*		
	Ф12	Итого	Ф10	Итого	L 63×5	-140×14	Итого	
1К60-3М2-4	5,97	5,97	0,85	0,85	7,5	13,5	21,0	27,83

Индекс (А) пометить несмываемой краской для ориентации колонн при монтаже.

Привязан

Инв. №

Нач. отд.	Роменский		04.92
Н. контр.	Демкина		04.92
ГИП	Калугина		04.92
Гл. спец.	Парщуков		04.92
Нач. гр.	Алексеева		04.92
Инж.	Бабак		04.92

407-3-628 .91 АС.И-4

Колонна 1К60-3М2-4

Стадия	Масса	Масштаб
РП	–	1:40

Лист | Листов

СЕВЗАПЭНЕРГОСЕТЬПРОЕКТ С. Петербург

Копир. Вход-

2835/с Формат А3

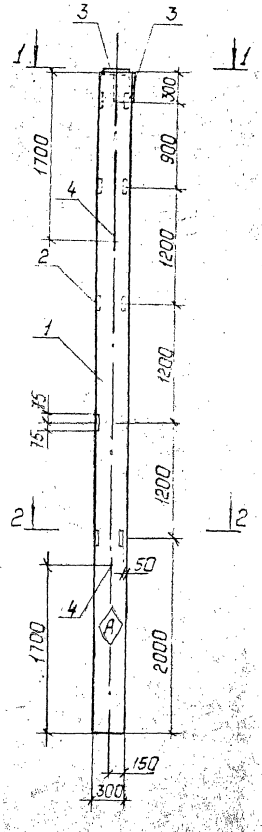

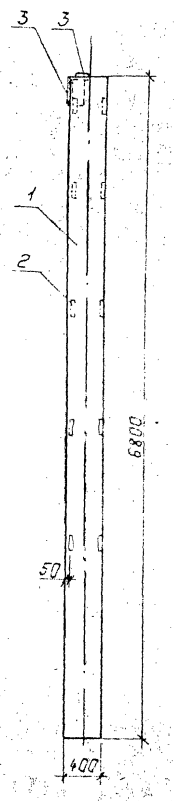

1–1

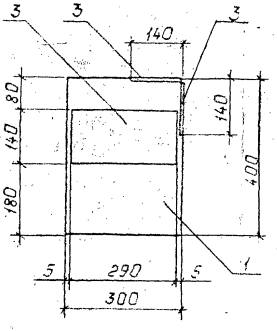

2–2

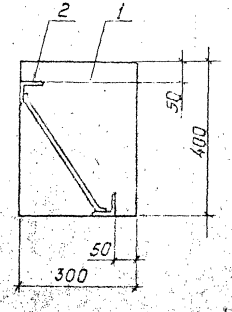

Марка	Поз	Наименование	Кол	Обозначение документа	Масса, кг
1К60-3М2-5	1	Колонна 1К60-3М2	1	1.423.1-3/88.1-16	2000
	2	Изделие закладное МК-14	5	407-3-627тм.91АСУ-27	
	3	Изделие закладное МН1	3	1.423.1-3/88.2-239	
	4	Изделие закладное МН0-150	2	1.423.1-3/88.2-285	

Ведомость расхода стали на дополнительные закладные детали

	Изделия закладные							Всего
	Арматура класса				Прокат марки			
	А-III		А-I		С235			
	ГОСТ 5781-82*				ГОСТ 8509-86	ГОСТ 103-76*		
	ф12	Итого	ф10	Итого	∟ 63×5	-140×4	Итого	
1К60-3М2-5	5.97	5.97	0.86	0.86	7,5	13,5	21,0	27.83

Индекс Ⓐ пометить несмываемой краской для ориентации колонн при монтаже.

Привязан:

Инв. №

Нач. отд	Романский		
Н. контр	Демкина		
ГИП	Калугина		
Гл. спец.	Пашуков		
Нач. гр	Елагеева		
Инж.	Демкина		

407-3-628.91 АСУ-5

Колонна 1К60-3М2-5

Стадия	Масса	Масштаб
РП	—	1:40
Лист	Листов	

СевЗапЭнергомонтажпроект С.-Петербург

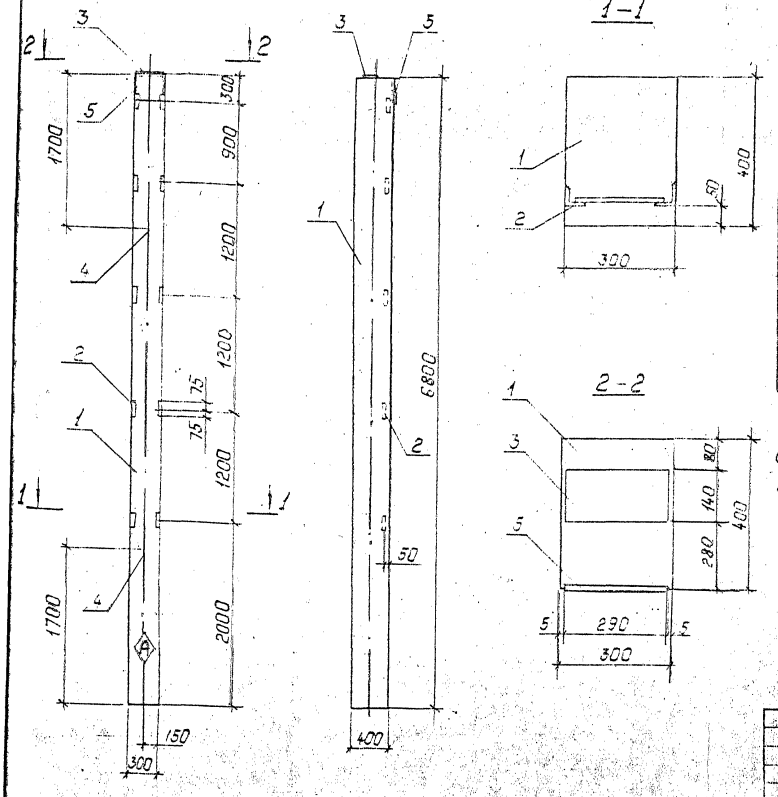

Марка	Поз	Наименование	Кол.	Обозначение документа	Масса, кг
1К60-3М2-6	1	Колонна 1К60-3М2	1	1.423.1-3/88.1-16	2000
	2	Изделие закладное М1-13	1	1.423.1-3/88.2-256	
	3	Изделие закладное М4-1	1	1.423.1-3/88.2-239	
	4	Изделие закладное М10-150	2	1.423.1-3/88.2-285	
	5	Изделие закладное М2-14	1	1.423.1-3/88.2-261	

Ведомость расхода стали на дополнительные закладные детали.

	Изделия закладные									Всего
	Арматура класса					Прокат марки				
	А-III			А-I		С235				
	ГОСТ 5781-82*					ГОСТ 8509-86	ГОСТ 103-76*	ГОСТ 82-70		
	Ф12	Ф16	Итого	Ф10	Итого	L63×5	-140×14	-290×10	Итого	
1К60-3М2-6	2.64	2.52	5.16	0.86	0.86	7,20	4,50	6.6	18.3	24.32

Индекс (А) пометить несмываемой краской для ориентации колонн при монтаже.

Пр. вязан

Инв. №

Нач. отд.	Роменский	[illegible]	04.92
Н. контр.	Демкина	[illegible]	04.92
ГИП	Калугина	[illegible]	04.92
Гл. спец.	Паршуков	[illegible]	04.92
Нач. гр.	Алексеева	[illegible]	04.92
Инж.	Демкина	[illegible]	04.92

407-3-628 91 АС.И-6

Колонна 1К60-3М2-6

Стадия	Масса	Масштаб
РП	—	1:40

Лист | Листов

СЕВЗАПЭНЕРГОСЕТЬПРОЕКТ С.-Петербург

2835/5

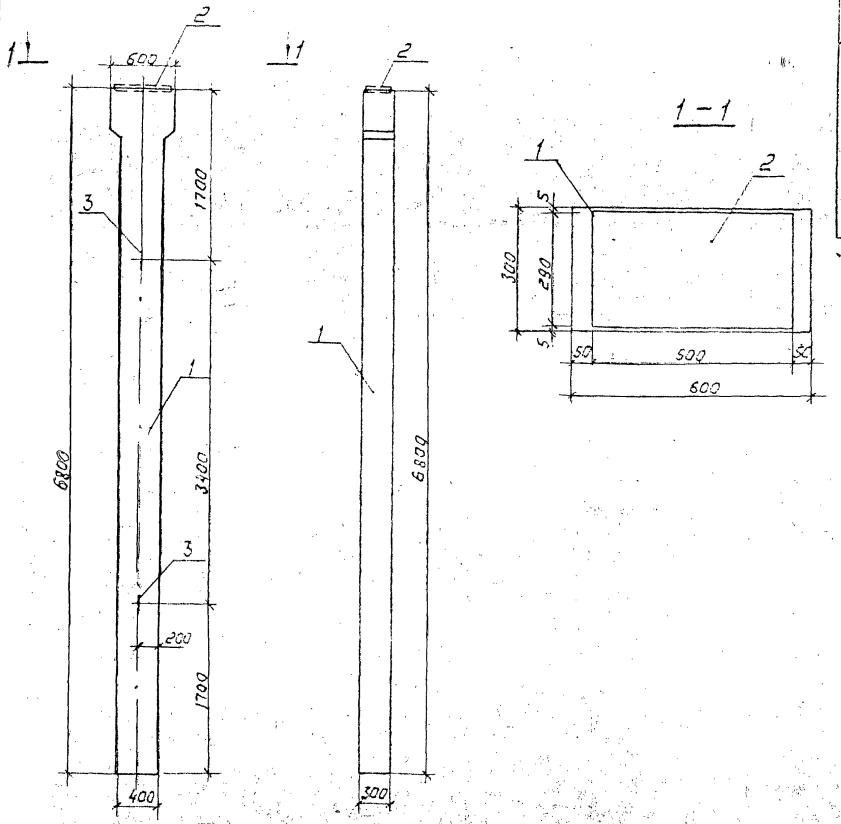

Марка	Поз	Наименование	Кол	Обозначение документов	Масса, кг
4К60-3М2-1	1	Колонна 4К60-3М2	1	1.423.1-3/88.1-19	2100
	2	Изделие закладное МН3	1	1.423.1-3/88.2-241	
	3	Изделие закладное М10-150	2	1.423.1-3/88.2-285	

Ведомость расхода стали на дополнительные закладные изделия

Марка элемента	Изделия закладные						Всего
	Арматура класса				Прокат марки		
	А - I		А - III		С 235		
	ГОСТ 5781-82*				ГОСТ 19903-74*		
	ф10	Итого	ф14	Итого	-10×500	Итого	
4К60-3М2-1	0,86	0,86	2.88	3.74	11.4	11.4	15,14

Привязан

Инв. N

Нач. отд.	Роменский		04.92
Н. контр.	Демкина		04.92
ГИП	Калугина		04.92
Гл. спец.	Паршуков		04.92
Нач. гр.	Алексеева		04.92
Инж.	Бабак		04.92

407-3-628 .91 АС.И-7

Колонна 4К60-3М2-1

Стадия	Масса	Масштаб
РП	—	1:10

Лист | Листов

СЕВЗАПЭНЕРГОСЕТЬПРОЕКТ С. Петербург

Копир. [illegible]

2835/– [illegible]

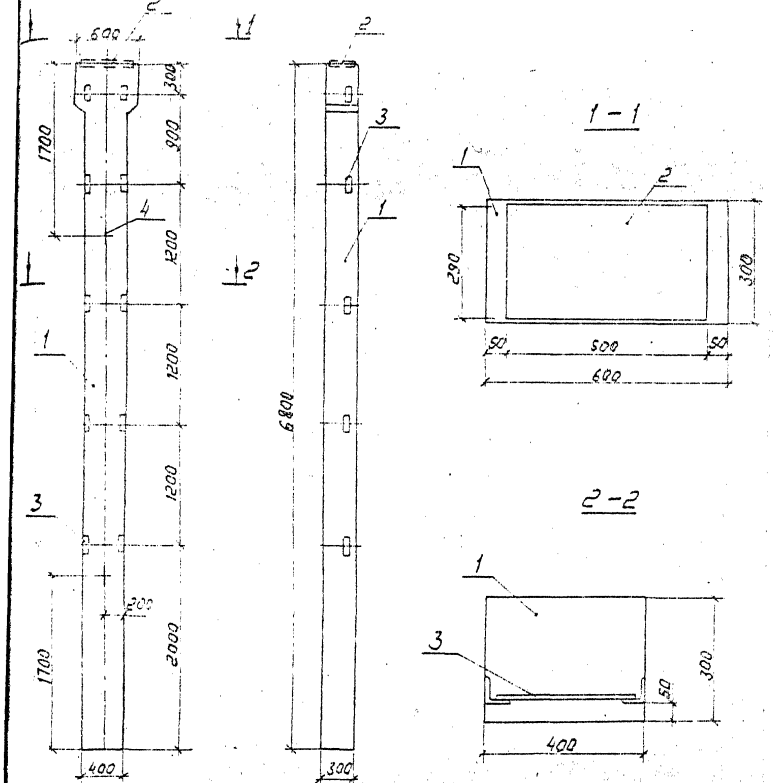

Марка	Поз	Наименование	Кол.	Обозначение документа	Масса кг
4К60-3М2-2	1	Колонна 4К60-3М2	1	1.423.1-3/88.1-19	2100
	2	Закладная деталь МН5	1	1.423.1-3/88.2-241	
	3	Закладная деталь М1-14	5	1.423.1-3/88.2-256	
	4	Закладная деталь М10-150	2	1.423.1-3/88.2-285	

Ведомость расхода стали на дополнительные закладные изделия

Марка элемента	Изделия закладные									Всего
	Арматура класса						Прокат марки			
	А-I		А-III				С 235			
	ГОСТ 5781-82*						ГОСТ 8509-86	ГОСТ 19903-74		
	ф10	Итого	ф12	ф14	Итого	Итого	∠63×5	-10×500	Итого	
4К60-3М2-2	0,86	0,86	1,65	2,88	4,53	5,39	7,5	11,4	18,9	24,29

Привязан

Инв. N

				407-3-628.91 АС.И-8			
Нач.отд.	Романский		04.92	Колонна 4К60-3М2-2	Стадия	Масса	Масштаб
Н.контр.	Деткина		04.92		РП	—	1:40
ГИП	Калечина		04.92		Лист	Листов	
Гл.спец.	Старшука		04.92		СЕЗЗАПЭНЕРГОСЕТЬПРОЕКТ С. Петербург		
Нач.гр.	Алексеева		04.92				
Инж.	Бабак		04.92				

Копир. Формат А3

Марка	Поз.	Наименование	Кол.	Обозначение документа	Масса, кг
4К60-3М2-3	1	Колонна 4С60-3М2	1	1.423.1-3/88.1-19	2100
	2	Закладная деталь МН3	1	1.423.1-3/88.2-241	
	3	Закладная деталь МУ-14	5	1.423.1-3/88.2-255	
	4	Закладная деталь М10-150	2	1.423.1-3/88.2-285	
	5	Закладная деталь МН1	1	1.423.1-3/88.2-239	

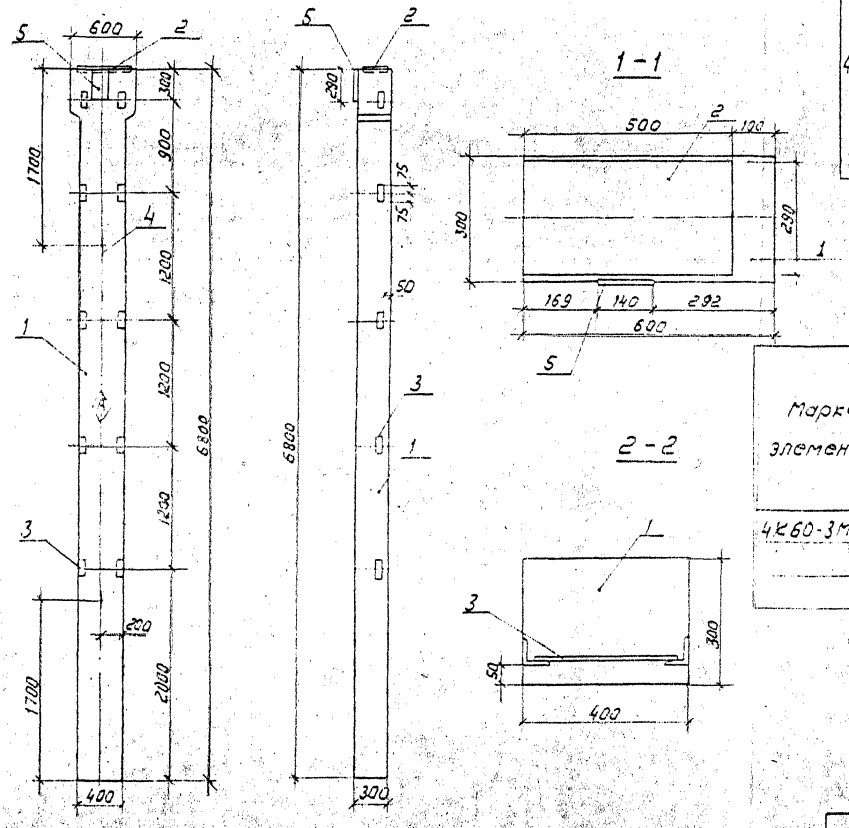

Ведомость расхода стали на дополнительные закладные изделия

Марка элемента	Изделия закладные										Всего
	Арматура класса						Прокат марки				
	А-I		А-III				С 235				
	Гост 5781-82*						Гост 8509-86	Гост 1990-3-74			
	Ф10	Итого	Ф12	Ф14	Итого	Итого	L63×5	-10×500	-14×140	Итого	
4К60-3М2-3	0,86	0,86	3,09	2,88	5,97	6,83	7,5	11,4	4,5	23,4	30,23

Индекс (А) пометить несмываемой краской для ориентации колонн при монтаже.

Привязан

Инв.№

Нач.отд.	Роменский		04.92
Н.контр.	Демкина		04.92
ГИП	Калугина		04.92
Гл.спец.	Паршуков		04.92
Нач.гр.	Алексеева		04.92
Инж.	Бабак		04.92

407-3-628 .91 АС.И-9

Колонна 4К60-3М2-3

Стадия	Масса	Масштаб
РП	—	1:40
Лист	Листов	

СЕВЗАПЭНЕРГОСЕТЬПРОЕКТ С.Петербург

Марка	Поз	Наименование	Кол.	Обозначение документа	Масса, кг
4К60-3М2-4	1	Колонна 4К60-3М2	1	1.423.1-3/88.1-19	2100
	2	Закладная деталь МН3	1	1.423.1-3/88.2-241	
	3	Закладная деталь М1-14	5	1.423.1-3/88.2-256	
	4	Закладная деталь М10-150	2	1.423.1-3/88.2-285	
	5	Закладная деталь МН1	1	1.423.1-3/88.2-239	

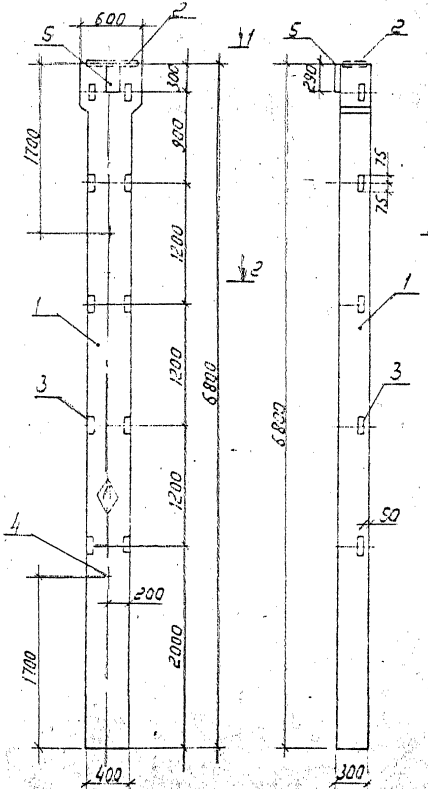

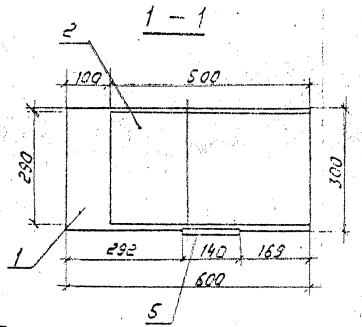

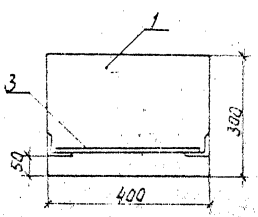

Индекс Ⓐ пометить несмываемой краской для ориентации колонн при монтаже.

Ведомость расхода стали на дополнительные закладные изделия

Марка элемента	Изделия закладные										Всего
	Арматура класса						Прокат марки				
	А-I		А-III				С 235				
	ГОСТ 5781-82*						ГОСТ 19903-74*				
	ф10	Итого	ф12	ф14	Итого	Итого	163×5	13×150-14×140		Итого	
4К60-3М2-4	0,86	0,86	3,09	2,88	5,97	6,83	7,5	11,4	4,5	23,4	30,23

Привязан

Инв. N

Нач. отд.	Романский		04.92
Н. контр.	Демкина		04.92
ГИП	Калугина		04.92
Гл. спец.	Паршукова		04.92
Нач. гр.	Алексеева		04.92
Инж.	Бобак		04.92

407-3-628.91 АС.И-10

Колонна 4К60-3М2-4

Стадия	Масса	Масштаб
РП	—	1:40
Лист	Листов	

СЕВЗАПЭНЕРГОСЕТЬПРОЕКТ
С. Петербург

БСП 6.1 - 6АV-1

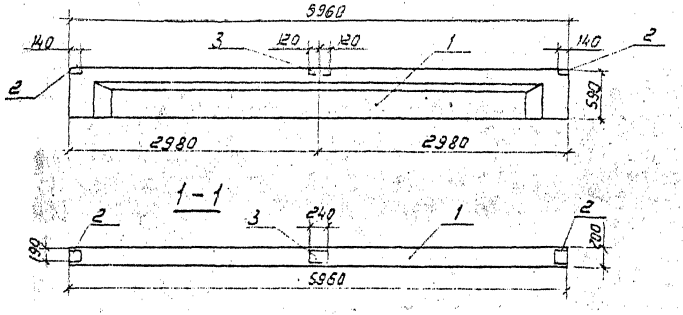

БСП 6.1 - 6АV-2

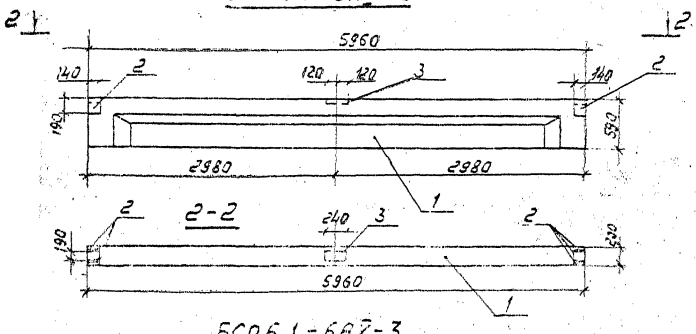

БСП 6.1 - 6АV-3

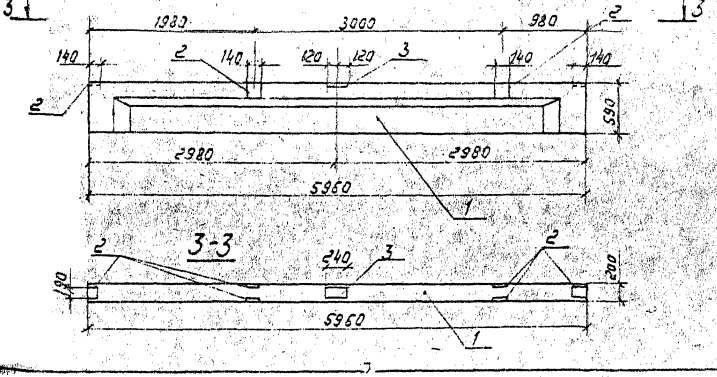

Марка	Поз	Наименование	Кол.	Обозначение документа	Масса, кг
БСП6.1-6АV-1	1	Балка БСП6.1-6АV	1	1.462.1-10/89 Вып. 1	1150
	2	Изделие закладное МН2-1	2	1.462.1-10/89 Вып. 2	
	3	Изделие закладное МН2-2	1	1.462.1-10/89 Вып. 2	
БСП6.1-6АV-2	1	Балка БСП6.1-6АV	1	1.462.1-10/89 Вып. 1	1150
	2	Изделие закладное МН2-1	6	1.462.1-10/89 Вып. 2	
	3	Изделие закладное МН2-2	1	1.462.1-10/89 Вып. 2	
БСП6.1-6АV-3	1	Балка БСП6.1-6АV	1	1.462.1-10/89 Вып.1	1150
	2	Изделие закладное МН2-1	6	1.462.1-10/89 Вып. 2	
	3	Изделие закладное МН2-2	1	1.462.1-10/89 Вып. 2	

Ведомость расхода стали на дополнительные закладные изделия

Марка элемента	Изделия закладные					Всего
	Арматура класса		Прокат марки			
	A III		С 235			
	ГОСТ 5781-82*		ГОСТ 19903-74*			
	ф 8	Итого	-5х140	-6х190	Итого	
БСП6.1-6АV-1	0.48	0.48	2.5	2.15	4.65	5.13
БСП6.1-6АV-2	0.96	0.96	7.5	2.15	9.75	10.71
БСП6.1-6АV-3	0.96	0.96	7.5	2.15	9.76	10.71

Привязан

Инв. N

Нач. отд	Романский		04.92
Н. контр.	Демкина		04.92
ГИП	Калугина		04.92
Гл. спец.	Паршутов		04.92
Нач. гр.	Алексеева		04.92
Инж.	Бабак		04.92

407-3-628.91 АС.И-11

Балки
БСП6.1 - 6АV-1
БСП6.1 - 6АV-2
БСП6.1 - 6АV-3

Стадия	Масса	Масштаб
РП	—	1:20
Лист 11	Листов	

СЕВЗАПЭНЕРГОСЕТЬПРОЕКТ
С.Петербург

Копир. ЛСД

2835/с Формат А3

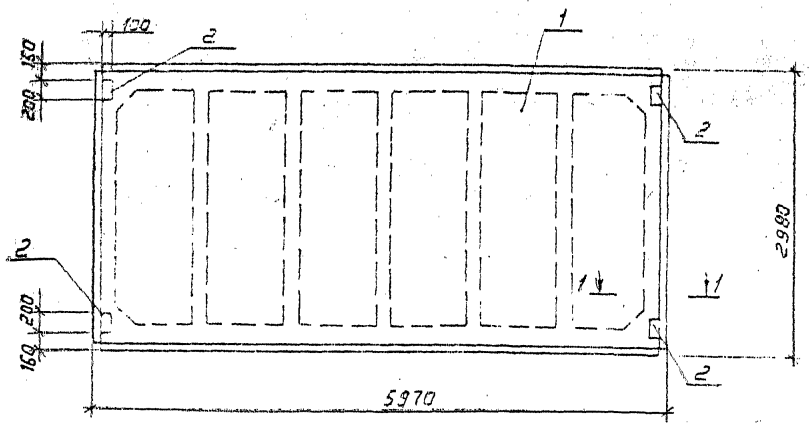

1-1

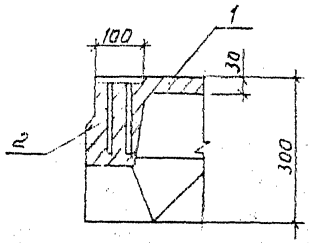

Марка	Поз.	Наименование	Кол.	Обозначение документа	Масса, кг
ПВ7-1АУт-А	1	Плита ПВ7-1АУт; ПВ4-1АУт			
ПВ4-1АУт-А		ПГ-1АУт; ПВ7-2АУт;			
ПГ-1АУт-А		ПВ4-2АУт; ПГ-2АУт	1	ГОСТ 22701.1-77*	2650
ПВ7-2АУт-А	2	Изделие закладное М8	4	ГОСТ 22701.5-77*	
ПВ4-2АУт-А					
ПГ-2АУт-А					

Ведомость расхода стали на дополнительные закладные изделия

Марка элемента	Изделия закладные					Всего
	Арматура класса		Прокат марки			
	А III		С235			
	ГОСТ 5781-82*		ГОСТ 103-76*			
	Ф10	Итого	-8×100		Итого	
ПВ7-1АУт-А, ПВ4-1АУт-А, ПГ-1АУт-А, ПВ7-2АУт-А, ПВ4-2АУт-А, ПГ-2АУт-А	1.6	1.6	5,2		5,2	6.8

Привязан

Инв. N

Нач.отд.	Роменский		04.92
Н.контр.	Демкина		04.92
ГИП	Калугина		04.92
Гл.спец.	Парщуков		04.92
Нач.гр.	Алексеева		04.92
Инж.	Бабак		04.92

407-3-628 91 АС.И 12

Плиты покрытия ПВ7-1АУт-А; ПВ4-1АУт-А; ПГ-1АУт-А; ПВ7-2АУт-А; ПВ4-2АУт-А; ПГ-2АУт-А

Стадия	Масса	Масштаб
РП	—	1:50

Лист | Листов

СЕВЗАПЭНЕРГОСЕТЬПРОЕКТ С. Петербург

Копир. Лаз-

2835/2 Формат А3

Поз	Наименование	Кол.	Обозначение документа
	Л9-5-I		
1	Лоток Л9-5	1	3.006.1-2.87 в.1
	Л9-5-II		
1	Лоток Л9-5	1	3.006-2.87 в.1

Л9-5-I

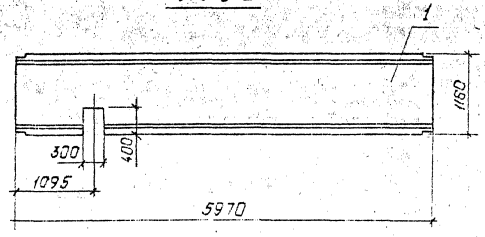

Л9-5-II

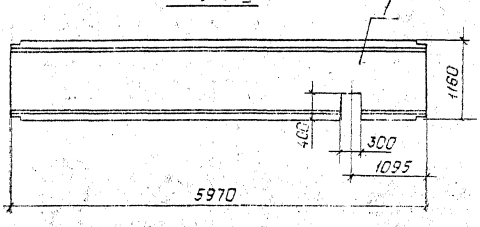

Армирование лотков Л9-5-I, Л9-5-II выполнять по серии 3.006.1-2.87 в.1 в опалубке лотка Л9-5.

Привязан:

Инв. №

				407-3-628.91 АСИ-13			
Нач.отд.	Роменский		04.92	Лотки Л9-5-I, Л9-5-II.	Стадия	Масса	Масштаб
Н.контр.	Демкина		04.92		РП	—	1:50
ГИП	Калугина		04.92		Лист	Листов	
Гл.спец.	Паршуков		04.92		СЕВЗАПЭНЕРГОСЕТЬПРОЕКТ		
Нач.гр.	Алексеева		04.92		С.-Петербург		
Инж.гр.	Сажина		04.92				

2835/5

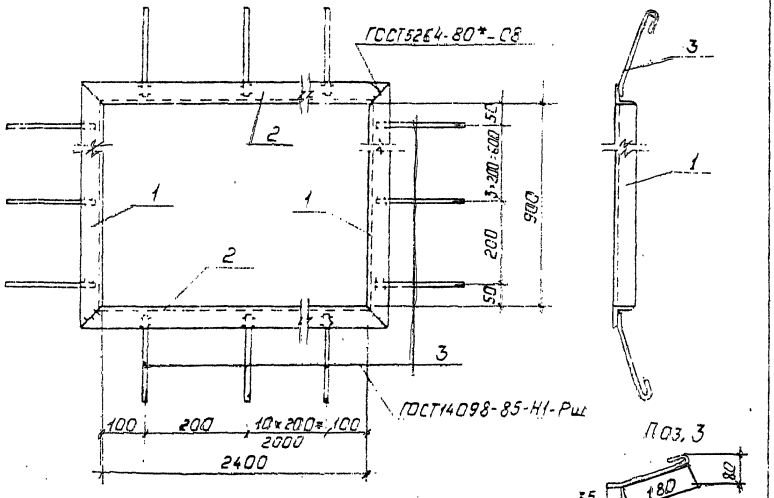

Марка	Поз.	Наименование	Кол.	Масса, ед. кг	Масса, кг
МК-1		Уголок 50×50×5-ГОСТ8509-86			28,4
	1	ℓ = 1000	2	3,77	
	2	ℓ = 2500	2	9,43	
	3	А-I-6-ГОСТ5781-82* ℓ=265	34	0,06	

Привязан:

Инв. №

Нач. отд.	Роменский		04.92
Н. контр.	Демкина		04.92
ГИП	Калугина		04.92
Гл. спец.	Пашкуров		04.92
Нач. гр.	Алексеева		04.92
Техник	Нагорная		04.92

407-3-628 .91 АС.И-14

Изделие МК-1

Стадия	Масса	Масштаб
РП	—	1:10

Лист | Листов

СЕВЗАПЭНЕРГОСЕТЬПРОЕКТ

С.-Петербург

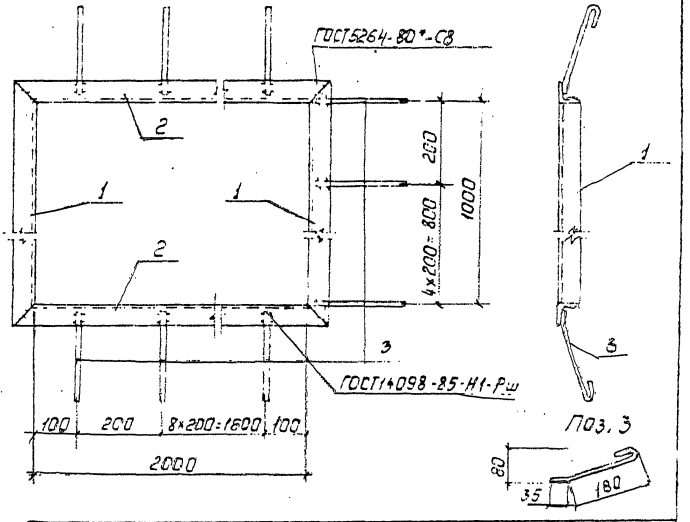

Марка	Поз.	Наименование	Кол.	Масса, ед. кг	Масса, кг
МК-2		Уголок 50×50×5-ГОСТ8509-86			25,7
	1	ℓ = 1100	2	4,15	
	2	ℓ = 2100	2	7,92	
	3	А-I-6-ГОСТ5781-82* ℓ=265	26	0,05	

Привязан:

Инв. №

Взам. инв. №

Подпись и дата

Инв. № подл.

Нач. отд.	Роменский		04.92
Н. контр.	Демкина		04.92
ГИП	Калугина		04.92
Гл. спец.	Пашкуров		04.92
Нач. гр.	Алексеева		04.92
Техник	Нагорная		04.92

407-3-628 .91 АС.И-15

Изделие МК-2

Стадия	Масса	Масштаб
РП	—	1:10

Лист | Листов

СЕВЗАПЭНЕРГОСЕТЬПРОЕКТ

С.-Петербург

2835/5

Формат 64

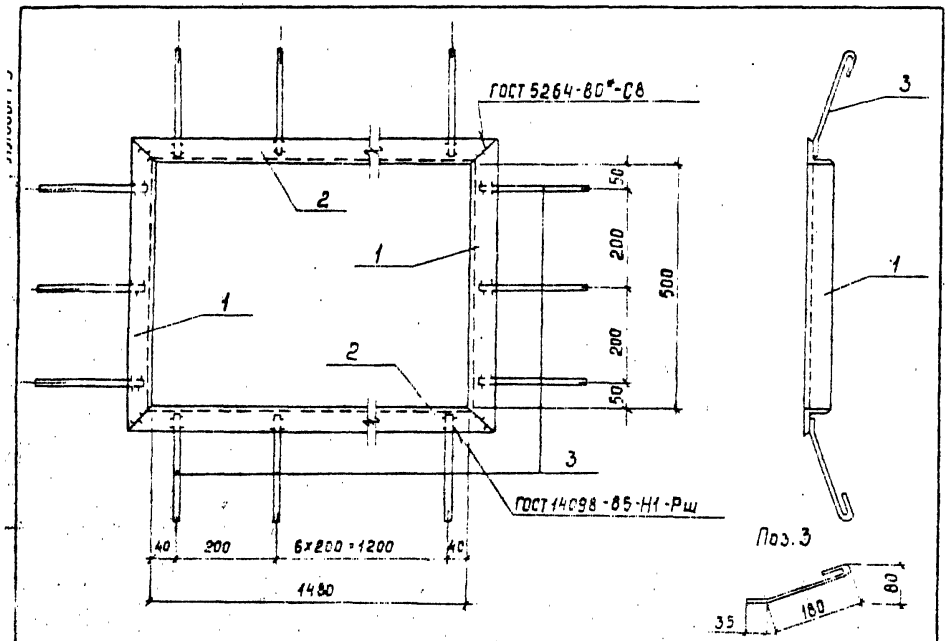

Марка	Поз	Наименование	Кол	Масса ед кг	Масса кг
МК-3		Уголок 50х50х5 ГОСТ 8509-86			17,7
	1	ℓ=600	2	2,26	
	2	ℓ=1580	2	5,96	
	3	А-I-6 ГОСТ 5781-82* ℓ=265	22	0,06	

Привязан

Инв. №

Нач.отд	Ротенский		04.92
Н.контр.	Деткина		04.92
ГИП	Кольцова		04.92
Гл.спец.	Поршуков		04.92
Нач.гр.	Алексеева		04.92
Техник	Нагорная		04.92

407-3-628.91 АС.И-16

Изделие МК-3

Стадия	Масса	Масштаб
РП	—	1:10
Лист	Листов	

СЕВЭЛЭНЕРГОСЕТЬПРОЕКТ
С.-Петербург

Формат А4

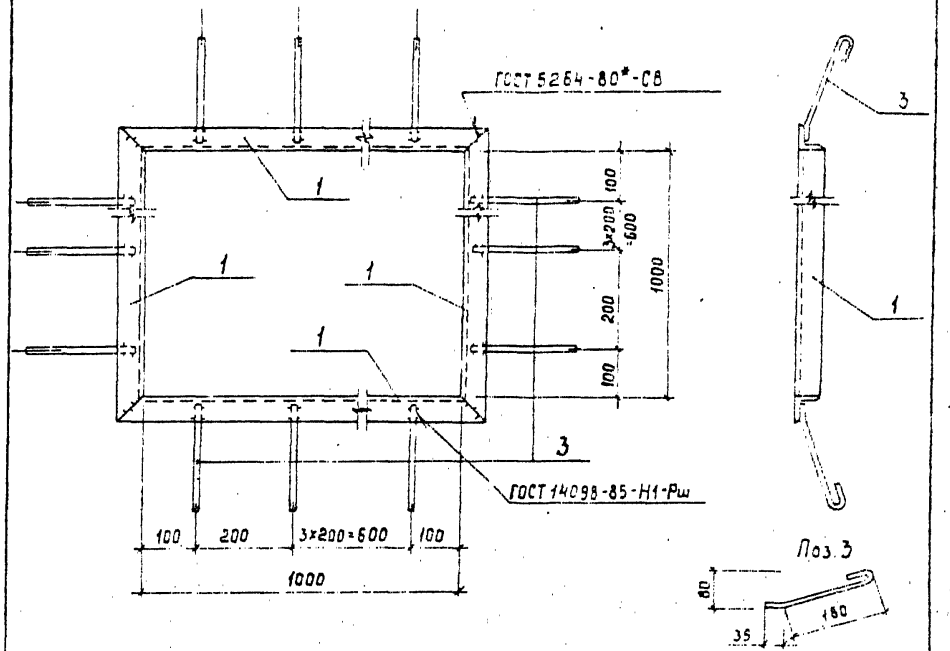

Марка	Поз	Наименование	Кол	Масса ед кг	Масса кг
МК-4	1	Уголок 50х50х5 ГОСТ 8509-86			17,8
		ℓ=1100	4	4,15	
	2	А-I-6 ГОСТ 5781-82* ℓ=265	20	0,06	

Привязан

Инв. №

Взам. инв. №

Подпись и дата

Инв. № подл.

Нач.отд	Ротенский		04.92
Н.контр.	Деткина		04.92
ГИП	Кольцова		04.92
Гл.спец.	Поршуков		04.92
Нач.гр.	Алексеева		04.92
Техник	Нагорная		04.92

407-3-628.91 АС.И-17

Изделие МК-4

Стадия	Масса	Масштаб
РП	—	1:10
Лист	Листов	

СЕВЭЛЭНЕРГОСЕТЬПРОЕКТ
С.-Петербург

Копировал

2.9.35/ Формат А4

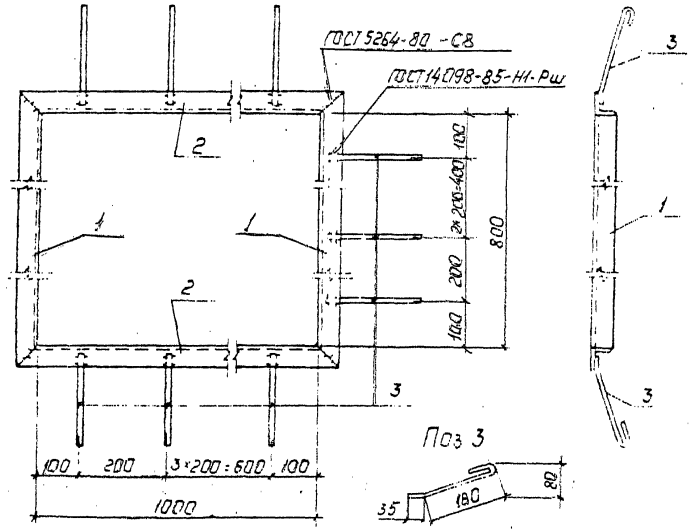

Марка	Поз.	Наименование	Кол.	Масса, ед. кг	Масса, кг
МК-5		Уголок 50×50×5-ГОСТ 8509-86			15,94
	1	ℓ=900	2	3.4	
	2	ℓ=1100	2	4.15	
	3	А-I-6-ГОСТ 5781-82 ℓ=265	14	0.06	

Привязан:

Инв. №

407-3-628 .91 АС.И-18

Изделие МК-5

Стадия	Масса	Масштаб
РП	—	1:10

Лист | Листов

СЕВЗАПЭНЕРГОСЕТЬПРОЕКТ
С.-Петербург

Нач. отд.	Роменский		04.92
Н. контр.	Демкина		04.92
ГИП	Калугина		04.92
Гл. спец.	Паршуков		04.92
Нач. гр.	Алексеева		04.92
Техник	Нагорная		04.92

Взам. инв. №

Подпись и дата

Инв. № подл.

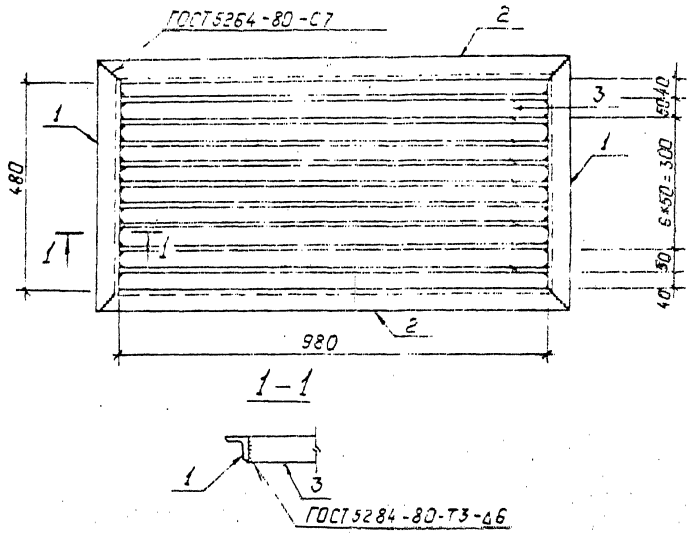

Марка	Поз.	Наименование	Кол.	Масса, ед. кг	Масса, кг
МК-8		Уголок 50×50×5-ГОСТ 8509-86			32.9
	1	ℓ=580	2	2.19	
	2	ℓ=1080	2	4.1	
		Полоса 6×50-ГОСТ 103-76*			
	3	ℓ=960	9	2.26	

Привязан:

Инв. №

407-3-628 .91 АС.И-19

Решетка МК-8

Стадия	Масса	Масштаб
РП	—	1:10

Лист | Листов

СЕВЗАПЭНЕРГОСЕТЬПРОЕКТ
С.-Петербург

Нач. отд.	Роменский		04.92
Н. контр.	Демкина		04.92
ГИП	Калугина		04.92
Гл. спец.	Паршуков		04.92
Нач. гр.	Алексеева		04.92
Техник	Нагорная		04.92

Альбом 5

13384 тм 75

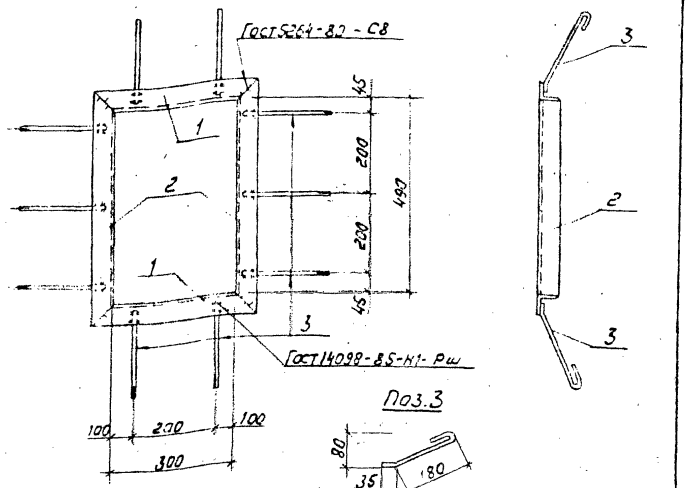

Марка	Поз.	Наименование	Кол.	Масса, ед. кг	Масса, кг
МК-6		Уголок 50×50×5 Гост 8509-86			8,0
	1	ℓ= 400	2	1,5	
	2	ℓ= 590	2	2,2	
	3	А-I-6-Гост 5781-82* ℓ=265	10	0,06	

Привязан

Инв. №

Нач.отд.	Роменский		04.92
Н.контр.	Демкина		04.92
ГИП	Калугина		04.92
Гл.спец.	Першуков		04.92
Нач.гр.	Алексеева		04.92
Техник	Нагорная		04.92

407-3-628 .91 АС.И-20

Изделие МК-6

Стадия	Масса	Масштаб
РП	—	1:10
Лист	Листов	

СЕВЗАПЭНЕРГОСЕТЬПРОЕКТ
С. Петербург

Формат А4

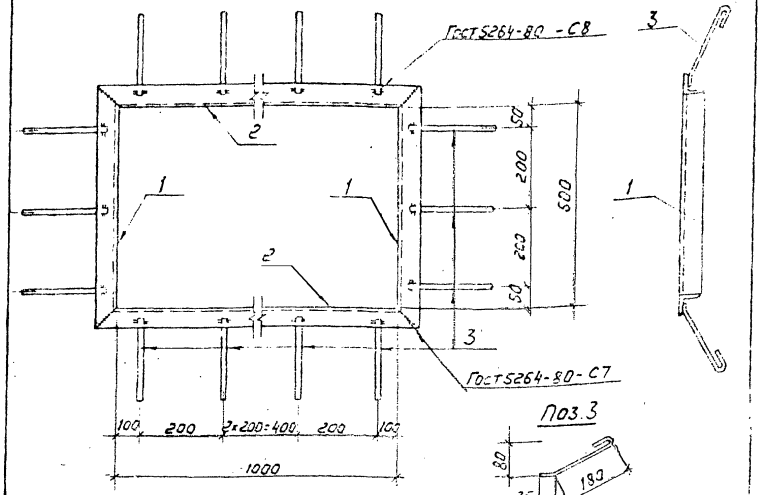

Марка	Поз	Наименование	Кол.	Масса, ед. кг	Масса кг
МК-7		Уголок 50×50×5 Гост 8509-86			14
	1	ℓ= 600	2	2,3	
	2	ℓ=1100	2	4,2	
	3	А-I-6-Гост 5781-82* ℓ=265	16	0,06	

Привязан

Инв. №

Инв. № подл. | Подпись и дата | Взам. инв. №

Нач.отд.	Роменский		04.92
Н.контр.	Демкина		04.92
ГИП	Калугина		04.92
Гл.спец.	Першуков		04.92
Нач.гр.	Алексеева		04.92
Техник	Нагорная		04.92

407-3-628 .91 АС.И-21

Изделие МК-7

Стадия	Масса	Масштаб
РП	—	1:10
Лист	Листов	

СЕВЗАПЭНЕРГОСЕТЬПРОЕКТ
С. Петербург

Копир. Лад

2835/5 Формат А4

Марка	Поз.	Наименование	Кол	Масса ед кг	Масса кг
МК-9		Полоса 6х50-ГОСТ 103-76*			33,7
	1	ℓ = 50	5	0,1	
	2	ℓ = 120	3	0,3	
	3	ℓ = 3100	1	7,3	
	4	А-I-20-ГОСТ5781-82* ℓ=976	5	2,5	
	5	А-I-25-ГОСТ5781-82* ℓ=3520	1	12,5	

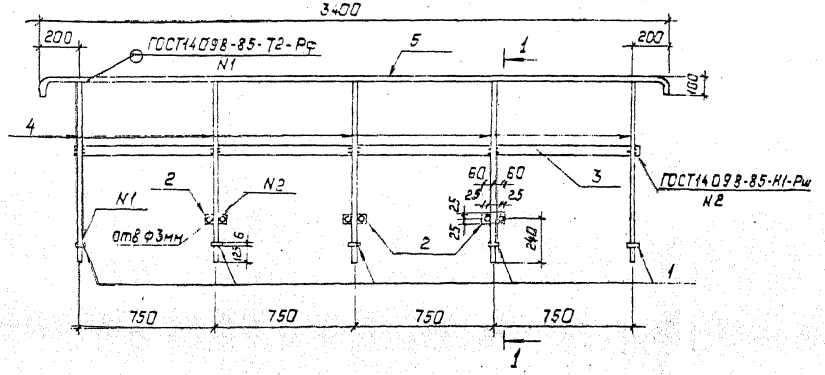

1—1

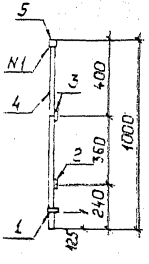

Поз.1

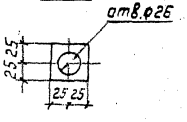

Привязан:

Инв №

Нач. отд.	Роменский		
Н. контр.	Демкина		
ГИП	Калугина		
Гл. спец.	Паршуков		
Нач. гр.	Алексеева		
Техник	Нагорная		

407-3-628 .91 АС.И-22

Ограждение МК-9

Стадия	Масса	Масштаб
РП	—	1:10

Лист | Листов

СЕВЗАПЭНЕРГОСЕТЬПРОЕКТ

С.-Петербург

2835/5

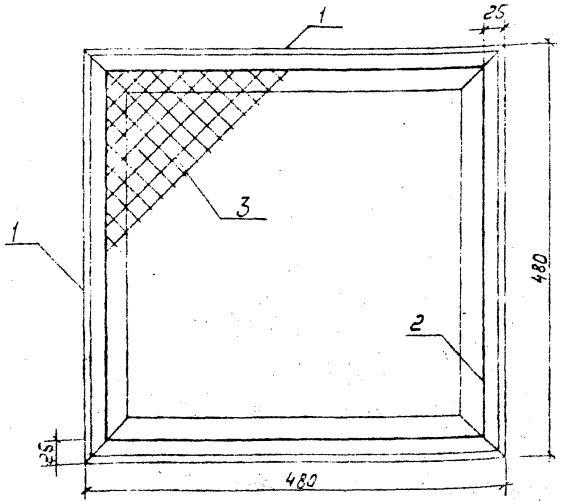

Марка	Поз.	Наименование	Кол.	Масса, ед. кг	Масса, кг
МК-10	1	Уголок 50×50×5 Гост 8509-86 ℓ=480	4	1.81	8,24
	2	А-III-6 Гост 5781-82* ℓ= 1720	1	0,38	
	3	Сетка 25×25-0 Гост 5336-80*			
		S= 430×430	1	0,62	

Привязан

Инв. N

				407-3-628 .91 АС.И-23	
Нач. отд	Роменский		04.91	Марка МК-10	Стадия: РП; Масса: —; Масштаб:
Н. контр	Демкина		04.91		Лист; Листов
ГИП	Калугина		04.91		СЕВЗАПЭНЕРГОСЕТЬПРОЕКТ С. Петербург
Гл. спец	Паршуков		04.91		
Нач. гр	Алексеева		04.91		
Инженер	Бабак		04.91		

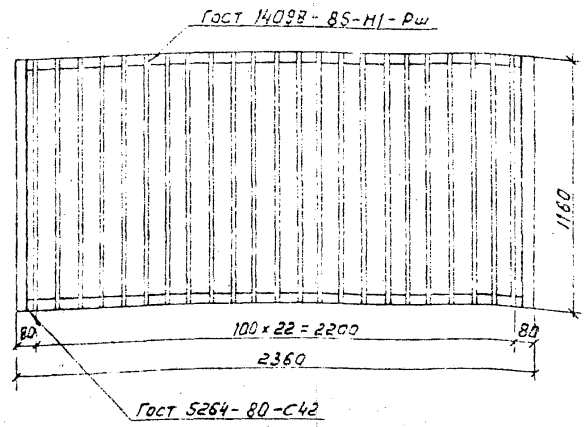

Марка	Поз.	Наименование	Кол	Масса, ед, кг	Масса, кг
МК-11	1	Полоса 8×50 Гост 103-76* ℓ=2260	2	7,1	45,1
	2	—"— ℓ= 1160	2	3,6	
	3	А-III-12 Гост 5781-82* ℓ= 1160	23	1.03	

Привязан

Инв. N

				407-3-628 .91 АС.И-24	
Нач. отд	Роменский		04.91	Решетка МК-11	Стадия: РП; Масса: —; Масштаб: 1:20
Н. контр	Демкина		04.91		Лист; Листов
ГИП	Калугина		04.91		СЕВЗАПЭНЕРГОСЕТЬПРОЕКТ С. Петербург
Гл. спец	Паршуков		04.91		
Нач. гр.	Алексеева		04.91		
Инженер	Бабак		04.91		

Копир. Лодд

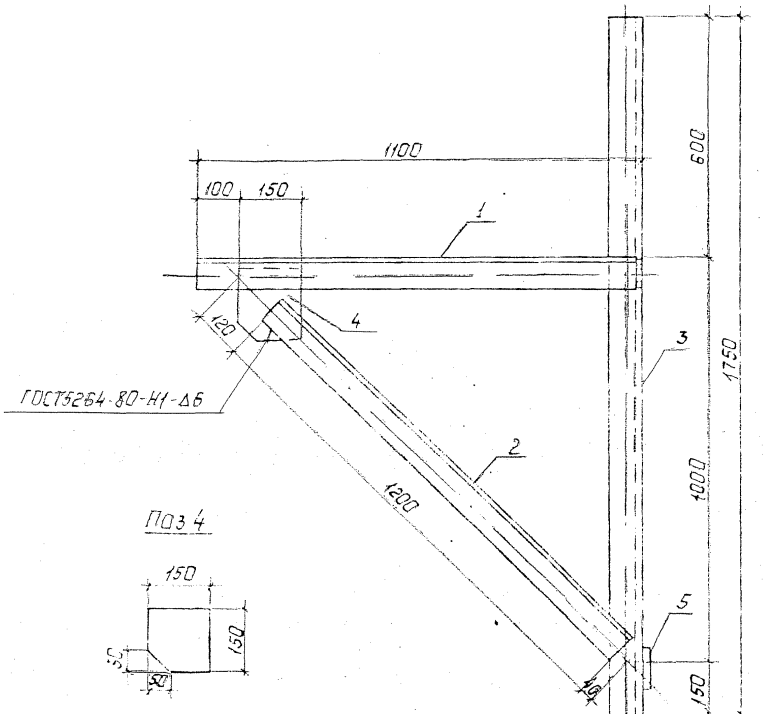

Марка	Поз	Наименование	Кол.	Масса ед кг	Масса кг
МК-12		Уголок 75×75×6-ГОСТ8509-86			30.2
	1	ℓ = 1100	1	7,6	
	2	ℓ = 1200	1	8,3	
	3	ℓ = 1750	1	12,1	
	4	Лист 10×150-ГОСТ19903-74*			
		ℓ = 150	1	1,8	
	5	Лист 6×100-ГОСТ19903-74* ℓ=100	1	0,4	

Привязан:

Инв. №

Нач отд	Раменский		04.92
Ч. контр	Ленкина		04.92
ГИП	Калугина		04.92
Гл. спец	Паршуков		04.92
Нач гр	Алексеева		04.92
Инж. Пк	Сажина		04.92

407-3-628 .91 АС. И-25

Кронштейн МК-12

Стадия	Масса	Масштаб
РП		1:10

Лист | Листов

СЕВЗАПЭНЕРГОСЕТЬПРОЕКТ
С. - Петербург

2835/5

Альбом 5

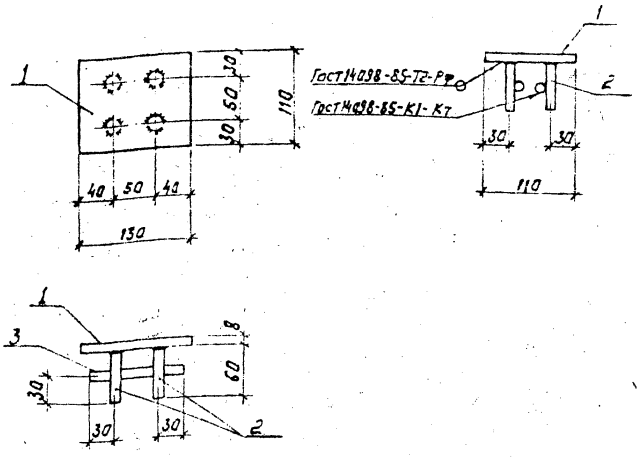

Марка	Поз	Наименование	Кол.	Масса ед., кг	Масса, кг
МК-13	1	Полоса 8×110 - Гост 103-76*			1,2
		e=130	1	0,9	
		А-III-10 - Гост 5781-82*			
	2	e=60	4	0.04	
	3	e=110	2	0,07	

Привязан

Инв N

Нач. отд.	Роменский		04.92
Н. контр.	Демкина		04.92
ГИП	Калугина		04.92
Гл. спец.	Паршуков		04.92
Нач. гр.	Алексеева		04.92
Техник	Нагорная		04.92

407-3-628 .91 АСИ-26

Изделие закладное МК-13

Стадия	Масса	Масштаб
РП	—	1:20

Лист | Листов

СЕВЗАПЭНЕРГОСЕТЬПРОЕКТ С. Петербург

Формат А4

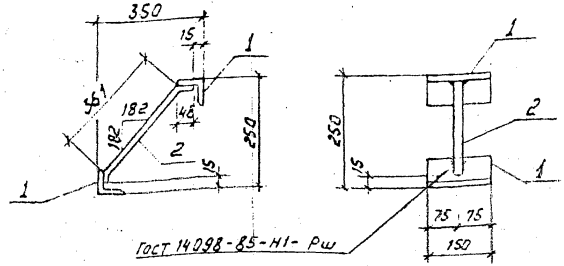

Марка	Поз.	Наименование	Кол.	Масса ед. кг	Масса, кг
МК-14	1	Уголок 63×63×5-Гост 8509-85			1,86
		e=150	2	0.72	
	2	А-III-12-Гост 5781-82* e=460	1	0,42	

Привязан

Инв N

Нач. отд.	Роменский		04.92
Н. контр.	Демкина		04.92
ГИП	Калугина		04.92
Гл. спец.	Паршуков		04.92
Нач. гр.	Алексеева		04.92
Техник	Нагорная		04.92

407-3-628 .91 АСИ-27

Изделие закладное МК-14

Стадия	Масса	Масштаб
РП	—	1:10

Лист | Листов

СЕВЗАПЭНЕРГОСЕТЬПРОЕКТ С. Петербург

Инв. N подл. | Подпись и дата | Взам. инв. N

Копир. Лон

2835/5 Формат А4

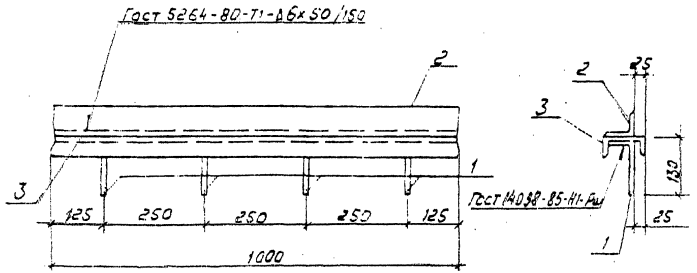

Марка	Поз.	Наименование	Кол.	Масса, ед. кг	Масса кг
М-1	1	А-Т-6-Гост 5781-82* С=190	4	0,03	14,51
	2	Уголок 75х75х5 Гост 8509-86			
		С=1000	1	5,8	
	3	Швеллер 10-Гост 8240-89			
		С=1000	1	8,59	

Привязан:

Инв. №

Нач. отд.	Роменский		
Н. контр.	Демкина		
ГИП	Калугина		
Гл. спец.	Паршуков		
Нач. гр.	Алексеева		
Инж. т. к.	Сажина		

407-3-628 .91 АСИ-28

Деталь закладная М-1

Стадия	Масса	Масштаб
РП		1:10

Лист | Листов

СЕВЗАПЭНЕРГОСЕТЬПРОЕКТ С Петербург

Формат А4

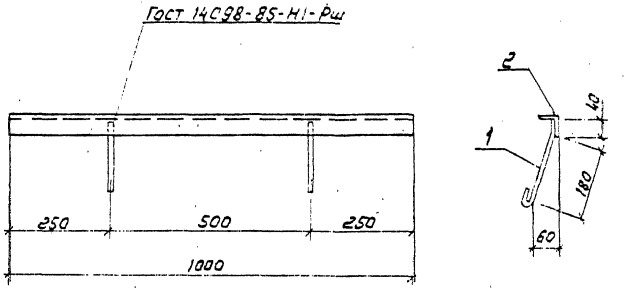

Марка	Поз.	Наименование	Кол.	Масса, ед. кг	Масса кг
М-4	1	А-Т-6-Гост 5781-82* С=265	2	0,06	
	2	Уголок 50х50х5 Гост 8509-86			3,83
		С=1000	1	3,77	

Привязан

Инв. №

Нач. отд.	Роменский		
Н. контр.	Демкина		
ГИП	Калугина		
Гл. спец.	Паршуков		
Нач. гр.	Алексеева		
Инж. т. к.	Сажина		

407-3-628 .91 АСИ-29

Деталь закладная М-4

Стадия	Масса	Масштаб
РП	—	1:10

Лист | Листов

СЕВЗАПЭНЕРГОСЕТЬПРОЕКТ С Петербург

Копир. ЛОМ

2835/1 Формат А4

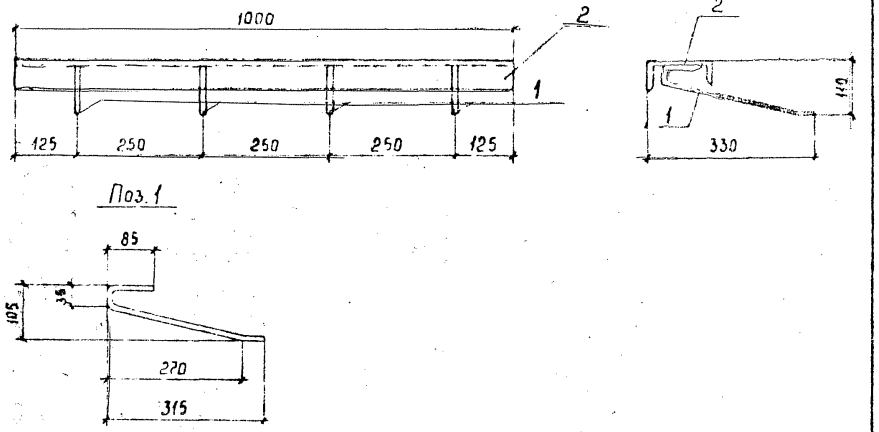

Поз. 1

Марка	Поз.	Наименование	Кол	Масса, ед. кг	Масса кг
М-2	1	А-I-6-ГОСТ 5781-82* ℓ=435	4	0,10	10,80
	2	Швеллер 12-ГОСТ 8240-89			
		ℓ=1000	1	10,4	

Привязан

Инв. №

Нач. отд.	Роменский		04.92
Н. контр.	Деткина		04.92
ГИП	Калугина		04.92
Гл. спец.	Паршиков		04.92
Нач. гр.	Алексеева		04.92
Инж. II к.	Сажина		04.92

407-3-628.91 АС.И-30

Деталь закладная М-2

Стадия	Масса	Масштаб
РП	—	1:10
Лист	Листов	

СЕВЗАПЭНЕРГОСЕТЬПРОЕКТ Санкт-Петербург

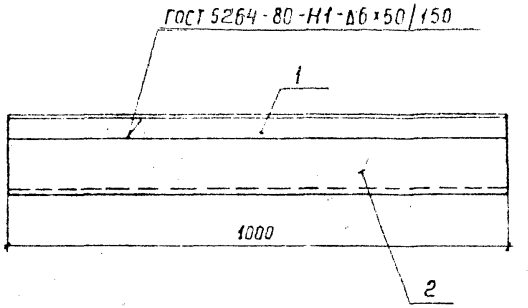

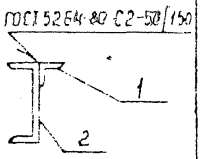

Марка	Поз	Наименование	Кол.	Масса, ед. кг	Масса кг
М-11	1	Уголок 50×50×5-ГОСТ 8509-86			17,97
		ℓ=1000	1	3,77	
	2	Швеллер 16-ГОСТ 8240-89			
		ℓ=1000	1	14,2	

Привязан

Инв. №

Нач. отд.	Роменский		04.92
Н. контр.	Деткина		04.92
ГИП	Калугина		04.92
Гл. спец.	Паршиков		04.92
Нач. гр.	Алексеева		04.92
Инж. II к.	Сажина		04.92

407-3-628.91 АС.И-31

Марка М-11

Стадия	Масса	Масштаб
РП	—	1:10
Лист	Листов	

СЕВЗАПЭНЕРГОСЕТЬПРОЕКТ Санкт-Петербург

Инв. № подл. | Подпись и дата | Взам. инв. №

2835/5

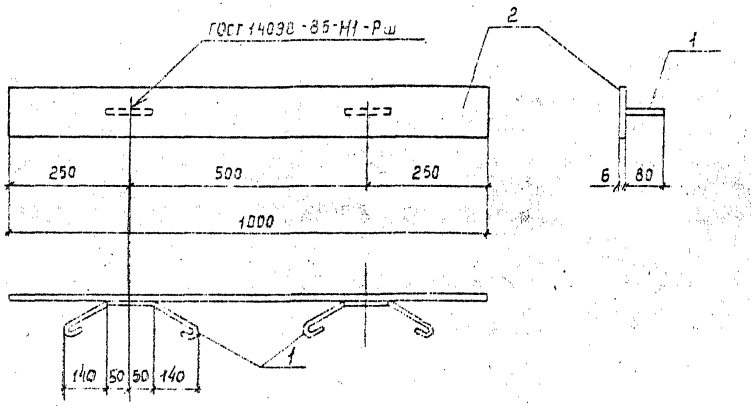

Марка	Поз.	Наименование	Кол.	Масса, ед кг	Масса кг
М-3	1	А-I-6-ГОСТ 5781-82* ℓ=510	2	0,11	4,81
	2	Полоса 6×100-ГОСТ 103-76*			
		ℓ=1000	1	4,7	

Привязан

Инв. №

Нач. отд.	Ротенский		04.92
Н. контр.	Деткина		04.92
ГИП	Калугина		04.92
Гл. спец.	Подмарьков		04.92
Нач. гр.	Алексеева		04.92
Инж. ПО	Сажина		04.92

407-3-628.91 АС.И-32

Деталь закладная М-3

Стадия	Масса	Масштаб
РП	—	1:10
Лист	Листов	

СЕВЗАПЭНЕРГОСЕТЬПРОЕКТ Санкт-Петербург

Формат А4

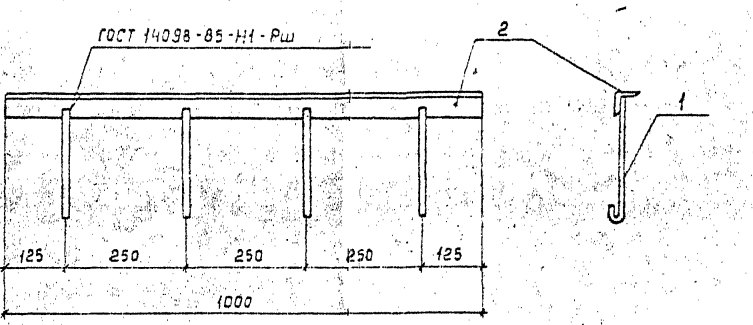

Марка	Поз.	Наименование	Кол.	Масса, ед кг	Масса кг
М-14	1	А-I-6-ГОСТ 5781-82* ℓ=250	4	0,86	4,01
	2	Уголок 50×50×5-ГОСТ 8509-86			
		ℓ=1000	1	3,77	

Привязан

Инв. №

Подпись и дата | Взам. инв. №

Инв. № подл.

Нач. отд.	Ротенский		04.92
Н. контр.	Деткина		04.92
ГИП	Калугина		04.92
Гл. спец.	Подмарьков		04.92
Нач. гр.	Алексеева		04.92
Инж. ПО	Сажина		04.92

407-3-628.91 АС.И-33

Деталь закладная М-14

Стадия	Масса	Масштаб
РП	—	1:10
Лист	Листов	

СЕВЗАПЭНЕРГОСЕТЬПРОЕКТ Санкт-Петербург

2835/-13

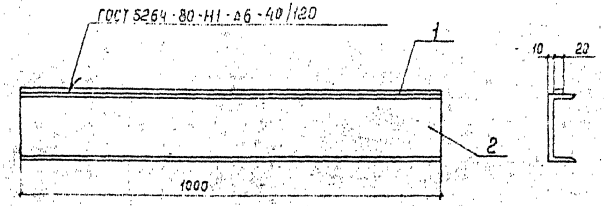

Марка	Поз	Наименование	Кол	Масса, ед. кг	Масса кг
М-12	1	Полоса 6×20-ГОСТ 103-75*			15,14
		ℓ=1000	1	0,94	
	2	Швеллер 16-ГОСТ 8240-89			
		ℓ=1000	1	14,2	

Привязан

Инв. №

407-3-628 .91 АС.И-34

Марка М-12

Стадия	Масса	Масштаб
РП	—	1:10

Лист | Листов

СЕВЗАПЭНЕРГОСЕТЬПРОЕКТ Санкт-Петербург

Ромейский	[signature]	04.92
Демкина	[signature]	04.92
Калугина	[signature]	04.92
Паршуков	[signature]	04.92
Алексеева	[signature]	04.92
Сажина	[signature]	04.92

Формат А4

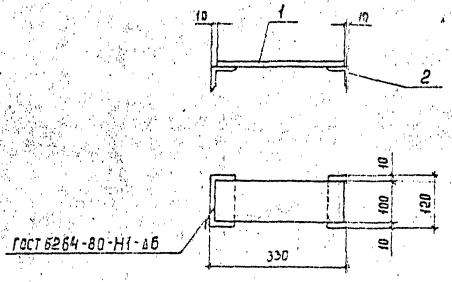

Марка	Поз	Наименование	Кол.	Масса, ед. кг	Масса кг
М-13	1	Полоса 8×100-ГОСТ 103-76*			3,55
		ℓ=310	1	1,95	
	2	Уголок 75×75×6-ГОСТ 8509-86			
		ℓ=120	2	0,8	

Взам. инв. №

Подпись и дата

Инв. № подл.

Привязан

Инв. №

407-3-628 .91 АС.И-35

Марка М-13

Стадия	Масса	Масштаб
РП	—	1:10

Лист | Листов

СЕВЗАПЭНЕРГОСЕТЬПРОЕКТ Санкт-Петербург

Нач. отд.	Ромейский	[signature]	04.92
Н. контр.	Демкина	[signature]	04.92
ГИП	Калугина	[signature]	04.92
Гл. спец.	Паршуков	[signature]	04.92
Нач. гр.	Алексеева	[signature]	04.92
Инж. Эк.	Сажина	[signature]	04.92

Копир. Сок

2835/5

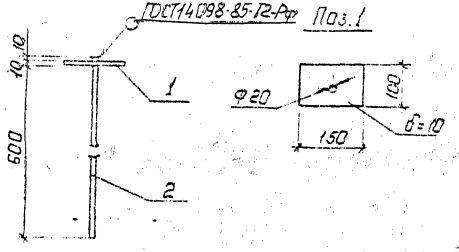

Марка	Поз	Наименование	Кол.	Масса, ед. кг	Масса, кг
М-15	1	Полоса 10×100 ГОСТ 103-76*			2,7
		ℓ=150	1	1,17	
	2	А-I-20-ГОСТ 5781-82* ℓ=620	1	1,53	

Привязан:

Инв. №

Нач.отд	Роменский		04.91
Н.контр	Демкина		04.91
ГИП	Калугина		04.91
Гл.спец	Горшунов		04.91
Нач.гр	Алексеева		04.91
Техник	Назарова		04.91

407-3-628.91 АС.И-36

Деталь закладная М-15

Стадия	Масса	Масштаб
РП	—	1:10
Лист	Листов	

СЕВЗАПЭНЕРГОСЕТЬПРОЕКТ
С.-Петербург

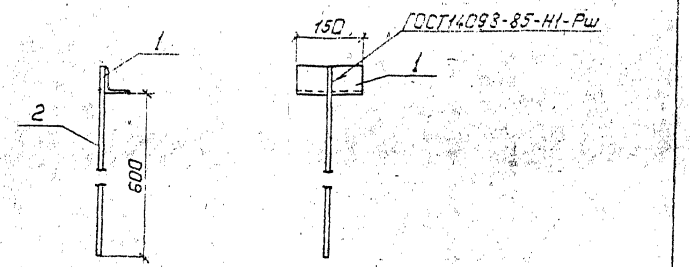

Марка	Поз.	Наименование	Кол.	Масса, ед. кг	Масса кг
М-16	1	Уголок Б 3×63×5-ГОСТ 8509-86			2,36
		ℓ=150	1	0,72	
	2	А-I-20-ГОСТ 5781-82* ℓ=653	1	1,64	

Привязан:

Инв. №

Взам. инв. № | Подпись и дата | Инв. № подл.

Нач.отд	Роменский		04.91
Н.контр	Демкина		04.91
ГИП	Калугина		04.91
Гл.спец	Горшунов		04.91
Нач.гр	Алексеева		04.91
Техник	Назарова		04.91

407-3-628.91 АС.И-37

Деталь закладная М-16

Стадия	Масса	Масштаб
РП	—	1:10
Лист	Листов	

СЕВЗАПЭНЕРГОСЕТЬПРОЕКТ
С.-Петербург

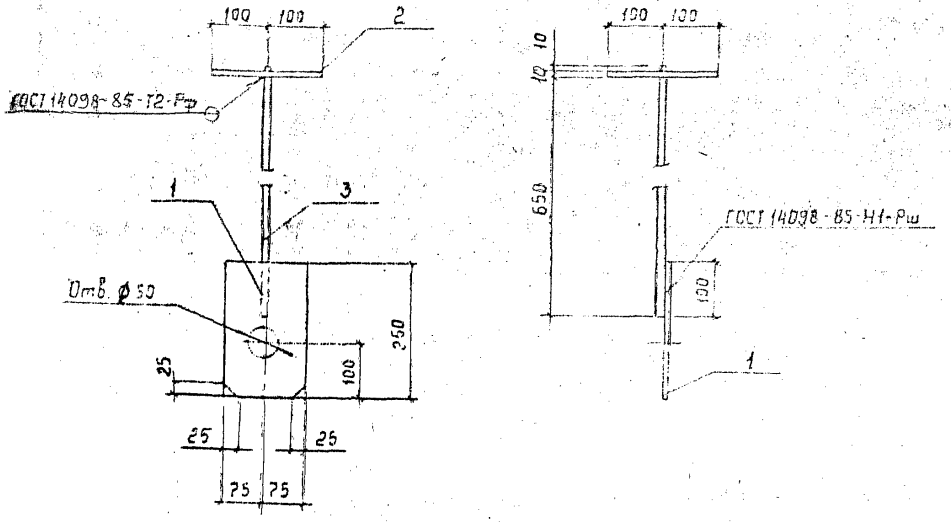

Марка	Поз.	Наименование	Кол.	Масса, ед. кг	Масса, кг
М-17		Лист 10-ГОСТ 19903-74*			7,7
	1	S=150×250	1	2,9	
	2	S=200×200	1	3,1	
	3	А-I-20-ГОСТ 5781-82* ℓ=670	1	1,7	

Привязан

Инв. №

Нач. отд.	Ратенский		09.92
Н. контр.	Деткина		09.92
ГИП	Калугина		09.92
Гл. спец.	Паршуков		09.92
Нач. гр.	Алексеева		09.92
Техник	Назарова		09.92

407-3-628.91 АС.И-38

Марка М-17

Стадия	Масса	Масштаб
РП	—	1:10
Лист	Листов	

СЕВЗАПЭНЕРГОСЕТЬПРОЕКТ г. С.-Петербург

Формат А4

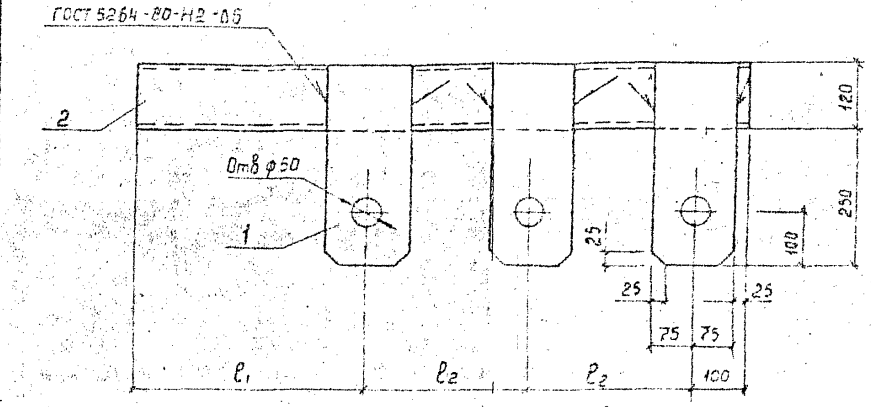

Марка	ℓ1	ℓ2
М-18	1890	600
М-19	1800	600

Марка	Поз.	Наименование	Кол.	Масса, ед кг	Масса, кг
М-18	1	Лист 10-ГОСТ 19903-74*			45,4
		S=150×320	3	4,4	
	2	Швеллер 12 ГОСТ 8240-89 ℓ=3190	1	33,2	
М-19	1	Лист 10-ГОСТ 19903-74*			45,4
		S=150×320	3	4,4	
	2	Швеллер 12 ГОСТ 8240-89 ℓ=3100	1	32,2	

Привязан

Инв. №

Взам. инв. №

Подпись и дата

Инв. № подл.

Нач. отд.	Ратенский		09.92
Н. контр.	Деткина		09.92
ГИП	Калугина		09.92
Гл. спец.	Паршуков		09.92
Нач. гр.	Алексеева		09.92
Техник	Назарова		09.92

407-3-628.91 АС.И-39

Марки М-18; М-19

Стадия	Масса	Масштаб
РП	—	1:10
Лист	Листов	

СЕВЗАПЭНЕРГОСЕТЬПРОЕКТ г. С.-Петербург

2835/5

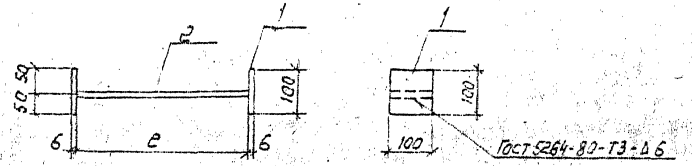

Марка	e
М-20	255
М-21	305

Марка	Поз.	Наименование	Кол.	Масса, ед. кг	Масса кг
М-20	1	Лист 6×100-Гост 19903-74* e=100	2	0,5	2,2
	2	Лист 6×100-Гост 19903-74* e=255	1	1,2	
М-21	1	Лист 6×100-Гост 19903-74* e=100	2	0,5	2,4
	2	Лист 6×100-Гост 19903-74* e=305	1	1,4	

Привязан

Инв. N

Отд.	Роменский		04.92
Контр.	Демкина		04.92
ГИП	Калугина		04.92
Спец.	Паршуков		04.92
Нач. гр.	Алексеева		04.92
Инж. тк.	Сажина		04.92

407-3-628 .91 АС.И-40

Марки М-20, М-21

Стадия	Масса	Масштаб
РП	—	1:10

Лист | Листов

СЕВЗАПЭНЕРГОСЕТЬПРОЕКТ
С. Петербург

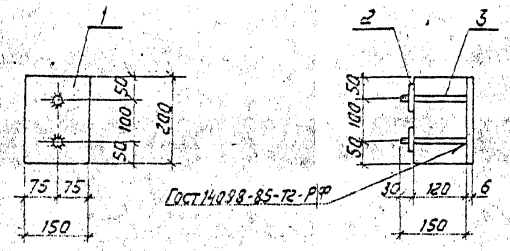

Марка	Поз.	Наименование	Кол.	Масса, ед. кг	Масса, кг
М-22	1	Лист 6×150-Гост 19903-74* e=200	1	1,41	2,25
	2	Полоса 6×60-Гост 103-76* e=60	2	0,17	
	3	А-I-16-Гост 5781-82* e=150	2	0,25	

Привязан

Инв. N

Взам. инв. N

Подпись и дата

Инв. N подл.

Нач. отд.	Роменский		04.92
Н. контр.	Демкина		04.92
ГИП	Калугина		04.92
Гл. спец.	Паршуков		04.92
Нач. гр.	Алексеева		04.92
Инж. тк.	Сажина		04.92

407-3-628 .91 АС.И-41

Марка М-22

Стадия	Масса	Масштаб
РП	2,25	1:10

Лист | Листов

СЕВЗАПЭНЕРГОСЕТЬПРОЕКТ
С. Петербург

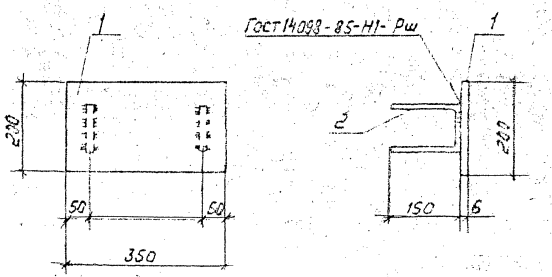

Марка	Поз.	Наименование	Кол.	Масса ед., кг	Масса кг
М-23	1	Лист 6х200 ГОСТ 19903-74* С=350	1	3,3	4,1
	2	А-I-8 ГОСТ 5781-82* С=500	2	0,4	

Привязан

Инв. N

Нач. отд.	Романский			407-3-628.91 АС.И-42
Н. контр.	Демкина			
ГИП	Калугина			Марка М-23
Гл. спец.	Горшков			
Нач. гр.	Алексеева			
Инж. пр.	Сажина			

Стадия	Масса	Масштаб
РП	—	1:10
Лист	Листов	

СЕВЗАПЭНЕРГОСЕТЬПРОЕКТ
С. Петербург

Формат А4

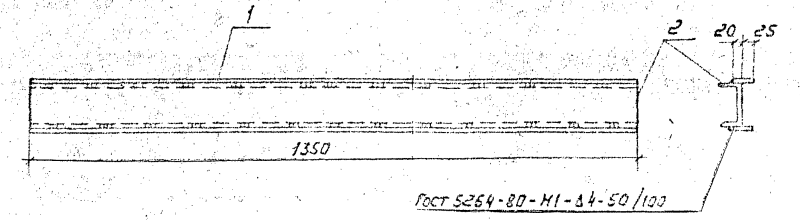

Марка	Поз.	Наименование	Кол	Масса ед. кг	Масса кг
М-24	1	Полоса 4х45 ГОСТ 103-76* С=1350	2	1,9	15,4
	2	Швеллер 10 ГОСТ 8240-89 С=1350	1	11,6	

Привязан

Инв. N

Инв. N подл. | Подпись и дата | Взам. инв. N

Нач. отд.	Романский			407-3-628.91 АС.И-43
Н. контр.	Демкина			
ГИП	Калугина			Марка М-24
Гл. спец.	Горшков			
Нач. гр.	Алексеева			
Инж. пр.	Сажина			

Стадия	Масса	Масштаб
РП	—	1:10
Лист	Листов	

СЕВЗАПЭНЕРГОСЕТЬПРОЕКТ
С. Петербург

Копир. | Арх.

7835/~ Формат А4

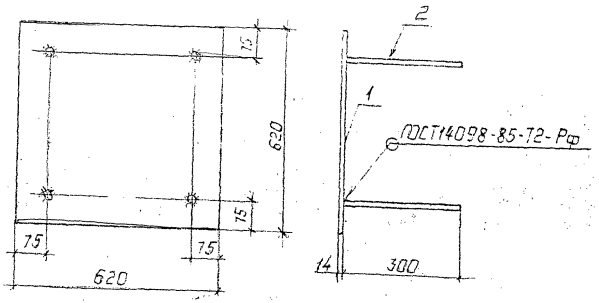

Марка	Поз.	Наименование	Кол.	Масса ед. кг	Масса кг
М-25	1	Лист 10×620-ГОСТ 19903-74*			43.64
		ℓ=620	1	42.2	
	2	А-III-14-ГОСТ 5781-82*			
		ℓ=300	4	0.36	

Привязан.

Инв. №

Нач.отд	Роменский		04.92
Н.контр	Денкина		04.92
ГИП	Калугина		04.92
Гл.спец	Паршуков		04.92
Нач.гр.	Алексеева		04.92
Инж.	Сапина		04.92

407-3-628.91 АС.И-44

Марка М-25

Стадия	Масса	Масштаб
РП	—	1:10
Лист	Листов	

СЕВЗАПЭНЕРГОСЕТЬПРОЕКТ
Санкт-Петербург

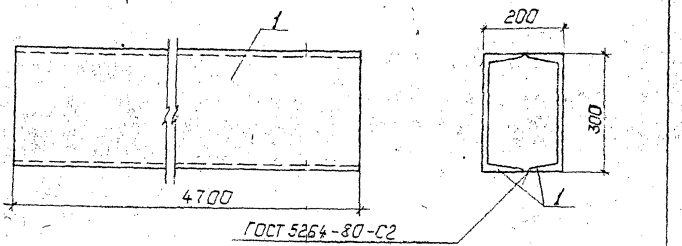

Марка	Поз.	Наименование	Кол.	Масса ед. кг.	Масса кг
Б1	1	Швеллер 30-ГОСТ 8240-89			299.0
		ℓ=4700	2	149.5	

Привязан.

Инв. №

Инв. № подл. | Подпись и дата | Взам. инв. №

Нач.отд	Роменский		04.92
Н.контр	Денкина		04.92
ГИП	Калугина		04.92
Гл.спец	Паршуков		04.92
Нач.гр.	Алексеева		04.92
Инж.	Бабак		04.92

407-3-628.91 АС.И-45

Балка Б-1

Стадия	Масса	Масштаб
РП	—	1:10
Лист	Листов	

СЕВЗАПЭНЕРГОСЕТЬПРОЕКТ
Санкт-Петербург

2853/1

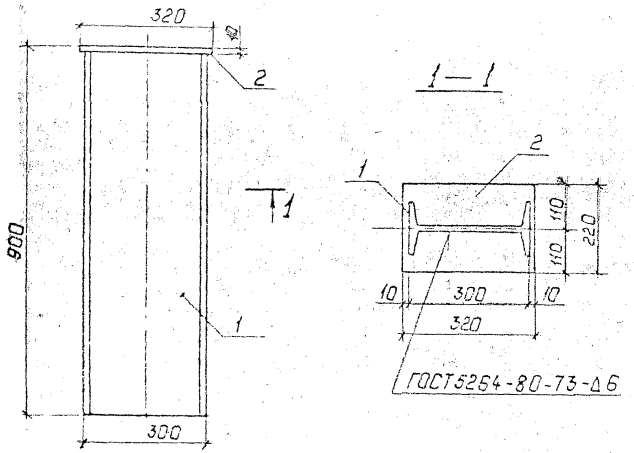

Марка	Поз.	Наименование	Кол.	Масса, ед. кг	Масса, кг
Н2	1	Двутавр 30-ГОСТ8239-89, ℓ=890	1	32.48	37,98
	2	Лист 10-ГОСТ 19903-74 *			
		S=220×320	1	5,5	

Привязан:

Инв. №

Ромёнский			04.92
Демкина			04.92
Калугина			04.92
Паршуков			04.92
Алексеева			04.92
Бабак			04.92

407-3-628 .91 АС.И-46

Насадка Н2

Стадия	Масса	Масштаб
РП	—	1:10

Лист | Листов

СЕВЗАПЭНЕРГОСЕТЬПРОЕКТ

Санкт-Петербург

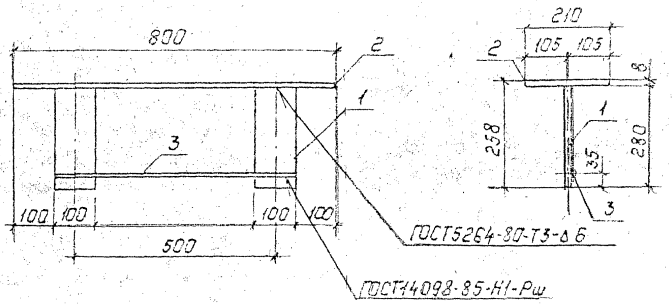

Марка	Поз.	Наименование	Кол.	Масса, ед. кг	Масса, кг
М-26	1	Лист 8 ГОСТ19903-74* S=250×100	1	1,56	16,6
	2	Лист 8 ГОСТ19903-74* S=210×800	1	13,1	
	3	А-I-10-ГОСТ5781-82* ℓ=600	1	0,37	

Привязан:

Инв. №

Нач. отд.	Роменский		04.92
Н. контр.	Демкина		04.92
ГИП	Калугина		04.92
Гл. спец.	Паршуков		04.92
Нач. отд.	Алексеева		04.92
Инж.	Бабак		04.92

407-3-628 .91 АС.И-47

Деталь закладная М-26

Стадия	Масса	Масштаб
РП	—	1:10

Лист | Листов

СЕВЗАПЭНЕРГОСЕТЬПРОЕКТ

Санкт-Петербург

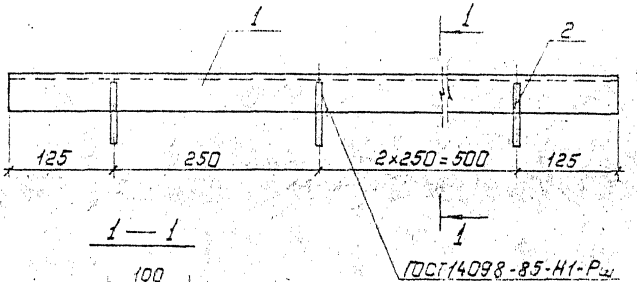

Марка	Поз.	Наименование	Кол.	Масса ед. кг	Масса, кг
М-27	1	Швеллер 10 ГОСТ 8240-89, ℓ=1000	1	8.59	8.91
	2	А-I-Б ГОСТ 5781-82*, ℓ=180	8	0.04	

Привязан:

Инв. №

Подпись и дата | Взам. инв. №

Нач. отд.	Роменский		04.91
Н. контр.	Демкина		04.91
ГИП	Калугина		04.91
Гл. спец.	Парашуков		04.91
Нач. гр.	Алексеева		04.91
Техник	Нагорная		04.91

407-3-628.91 АСИ-48

Деталь закладная М-27

Стадия	Масса	Масштаб
РП	—	1:5

Лист | Листов

СЕЗЗАПЭНЕРГОСЕТЬПРОЕКТ
С.-Петербург

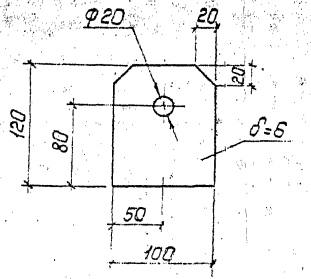

Нач. отд.	Роменский		04.91
Н. контр.	Демкина		04.91
ГИП	Калугина		04.91
Гл. спец.	Парашуков		04.91
Нач. гр.	Алексеева		04.91
Техник	Нагорная		04.91

407-3-628.91 АСИ-48

Марка М-28

Стадия	Масса	Масштаб
РП	0.56	1:4

Лист | Листов

Лист 6-ГОСТ 19903-74*

СЕЗЗАПЭНЕРГОСЕТЬПРОЕКТ
С.-Петербург

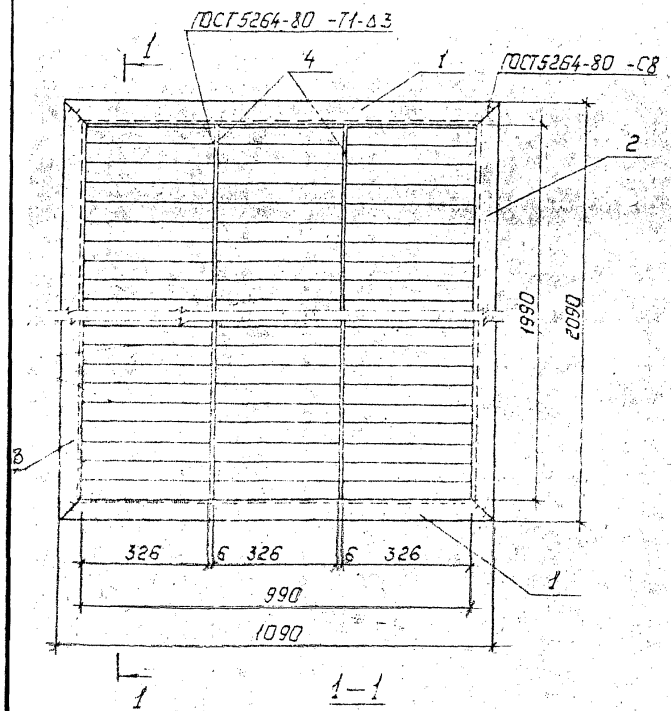

Шаблон М1:5

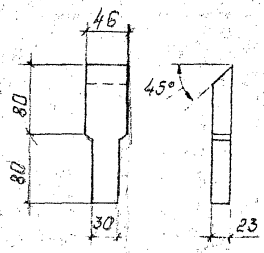

1—1

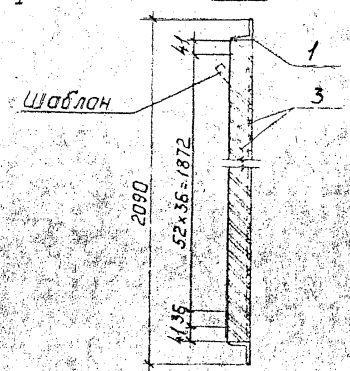

Марка	Поз.	Наименование	Кол.	Масса, ед. кг	Масса, кг
ЖР-1		Уголок 50×50×5-ГОСТ8509-86			80.9
	1	ℓ=1090	2	4.1	
	2	ℓ=2090	2	7.9	
		Полоса 2×50-ГОСТ103-76*			
	3	ℓ=326	165	0.3	
		Полоса 6×40-ГОСТ103-76*			
	4	ℓ=1990	2	3.7	

Привязан:

Инв. №

Нач. гр.	Роменский		04.92
Н. контр.	Денкина		04.92
ГИП	Калугина		04.92
Гл. спец.	Парщуков		04.92
Нач. гр.	Алексеева		04.92
Техник	Нагорная		04.92

407-3-628 .91 АС.И-50

Жалюзийная решетка ЖР-1

Стадия	Масса	Масштаб
РП	—	1:10

Лист | Листов

СЕВЗАПЭНЕРГОСЕТЬПРОЕКТ

С.-Петербург

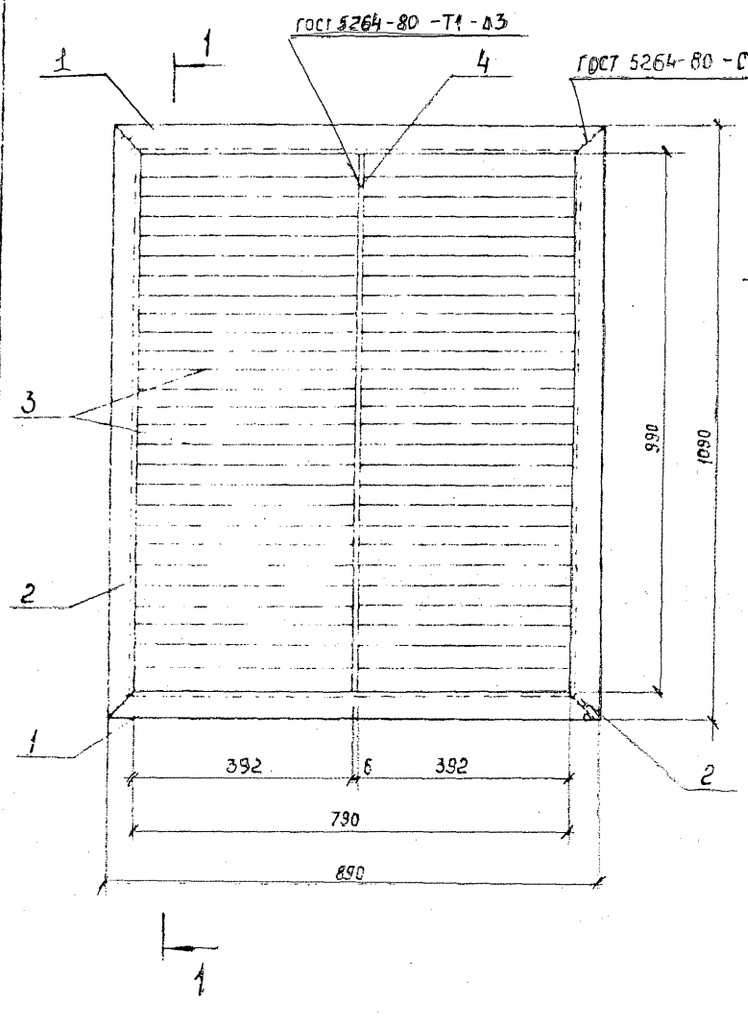

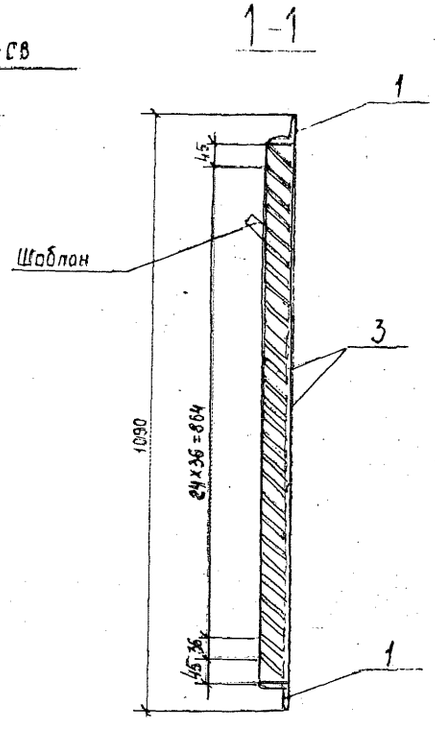

Марка	Поз	Наименование	Кол	Масса, ед.кг	Масса, кг
ЖР-2		Уголок 50×50×5-ГОСТ 8509-86			33,6
	1	ℓ=890	2	3.4	
	2	ℓ=1090	2	4.1	
	3	Полоса 2×50-ГОСТ 103-76*			
		ℓ=392	54	0,31	
	4	Полоса 6×40-ГОСТ 103-76*			
		ℓ=990	1	1,85	

Шаблон М1:5

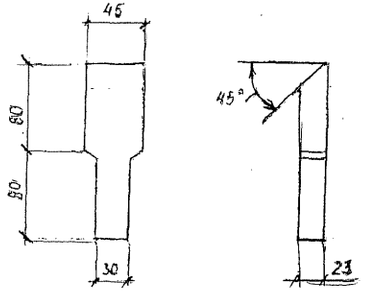

Привязан

Инв. №

Нач. гр.	Роменский		
Н. контр.	Демкина		
ГИП	Калугина		
Гл. спец.	Поршуков		
Нач. гр.	Алексеева		
Техник	Нагорная		

407-3-628.91 АС.И-51

Жалюзийная решетка ЖР-2

Стадия	Масса	Масштаб
РП	—	1:10

Лист | Листов

СЕВЗАПОРГЭНЕРГОСЕТЬПРОЕКТ С.-Петербург

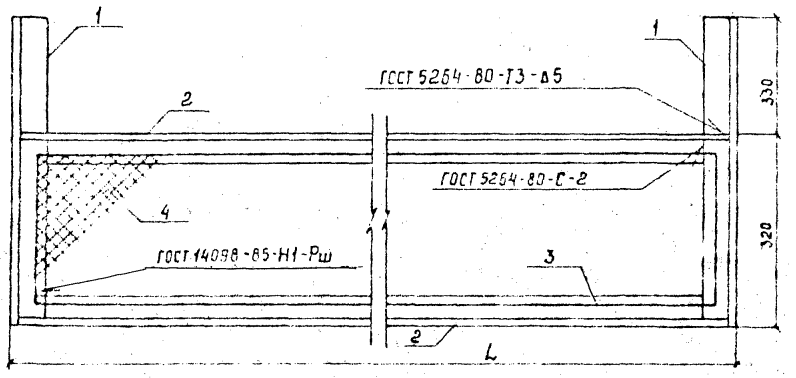

Поз. 2

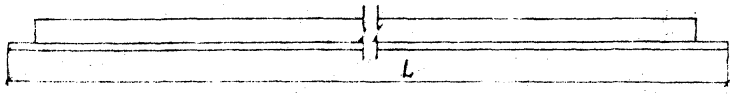

Марка	L, мм
ОС-1	2486
ОС-2	1656
ОС-3	1356
ОС-4	1066

Марка	Поз.	Наименование	Кол.	Масса, ед. кг	Масса, кг
ОС-1	1	Уголок 63×63×5 ГОСТ 8509-86 ℓ=650	2	3,13	33,55
	2	" ℓ=2486	2	11,96	
	3	А-III-6-ГОСТ 5781-82 ℓ=5590	1	1,24	
	4	Сетка 20×2,0-0 ГОСТ 5336-80*			
		S=320×2500	1	2,13	
ОС-2	1	Уголок 63×63×5 ГОСТ 8509-86 ℓ=650	2	3,13	24,49
	2	" ℓ=1656	2	7,97	
	3	А-III-6-ГОСТ 5781-82 ℓ=3930	1	0,87	
	4	Сетка 20×2,0-0 ГОСТ 5336-80*			
		S=320×1670	1	1,42	
ОС-3	1	Уголок 63×63×5 ГОСТ 8509-85 ℓ=650	2	3,13	21,21
	2	" ℓ=1356	2	6,52	
	3	А-III-6-ГОСТ 5781-82 ℓ=3330	1	0,74	
	4	Сетка 20×2,0-0 ГОСТ 5336-80*			
		S=320×1370	1	1,17	
ОС-4	1	Уголок 63×63×5 ГОСТ 8509-85 ℓ=650	2	3,13	18,05
	2	" ℓ=1066	2	5,13	
	3	А-III-6 ГОСТ 5781-82 ℓ=2750	1	0,61	
	4	Сетка 20×2,0-0 ГОСТ 5336-80*			
		S=320×1080	1	0,92	

Привязан

Инв. №

Нач. отд.	Роменский		
Н. контр.	Деткина		
ГИП	Калугина		
Гл. спец.	Парушков		
Нач. гр.	Алексеева		
Инж.	Бабак		

407-3-628 91 АС.И-52

Сетчатое ограждение ОС-1 ... ОС-4

Стадия	Масса	Масштаб
РП	—	1:10

Лист | Листов

СЕВЗАПЭНЕРГОСЕТЬПРОЕКТ Санкт-Петербург

2835/5 Формат А3

ОС-5

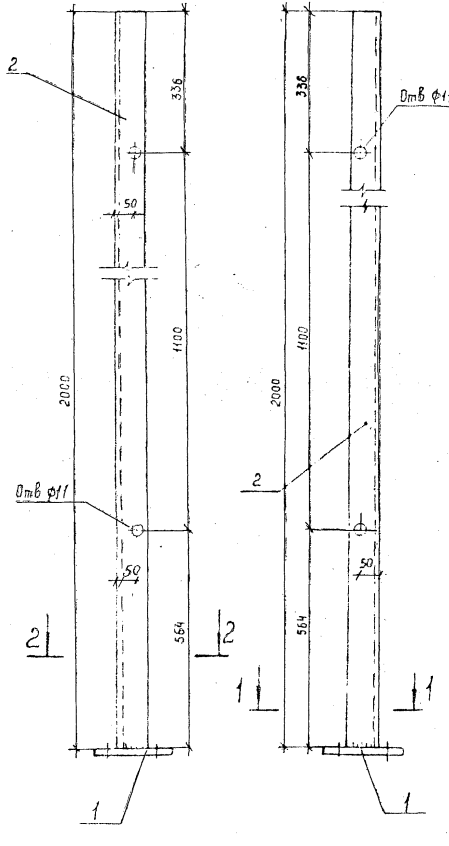

ОС-6

ОС-7

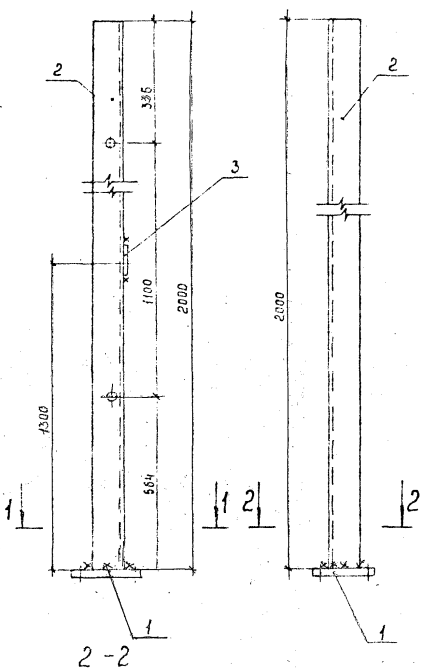

ОС-8

2-2

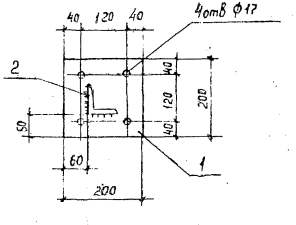

Марка	Поз	Наименование	Кол	Масса ед кг	Масса кг
ОС-5, ОС-6	1	Лист 6×200 ГОСТ 19903-74* l=200	1	1,9	15,7
	2	Уголок 75×75×6 ГОСТ 8509-85 l=2000	1	13,8	
ОС-7	1	Лист 6×200 ГОСТ 19903-74* l=200	1	1,9	15,9
	2	Уголок 75×75×6 ГОСТ 8509-85 l=2000	1	13,8	
	3	Полоса 4×50 ГОСТ 103-76* l=100	1	0,2	
ОС-8	1	Лист 6×200 ГОСТ 19903-74* l=200	1	1,9	15,7
	2	Уголок 75×75×5 ГОСТ 8509-86 l=2000	1	13,8	

1-1

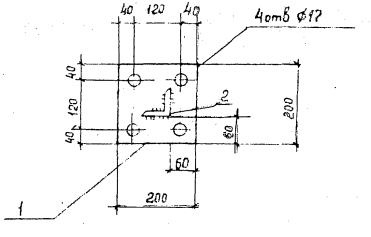

Привязан

Инв №

407-3-628 .91 АС И-53

Марки ОС-5 .. ОС-8

Нач отд	Потапский		
Н контр	Шестунина		
ГИП	Колузина		
Гл спец	Гаврилов		
Нач ор	Арутюнов		
Инж Ки	Сапунов		

Стадия	Масса	Масштаб
РП	—	1:10
Лист	Листов 1	

СЕВЗАПЭНЕРГОСЕТЬПРОЕКТ
Санкт-Петербург

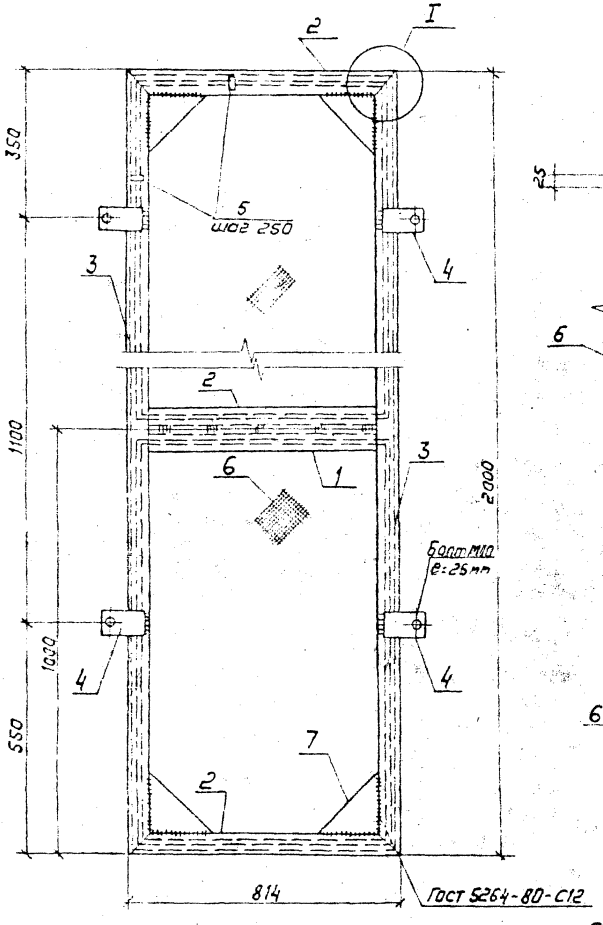

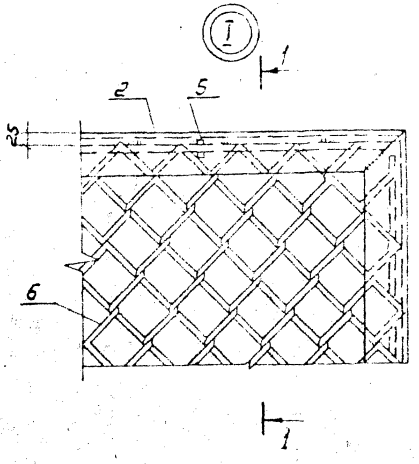

Марка	Поз.	Наименование	Кол.	Масса ед. кг	Масса кг
ОС-9	1	Уголок 50×50×6-Гост 8509-86 e=714	2	2,7	37,3
	2	e= 814	2	3,1	
	3	e= 2000	2	7,5	
	4	Полоса 4×50-Гост 103-76* e= 100	4	0,2	
	5	А-I-6-Гост 5781-82* e= 7056	1	1,6	
	6	Сетка 20×2,0-0 Гост 5336-80*			
		S = 756 × 950	2	1,9	
	7	Лист 6×150-Гост 19903-74* e=150	4	1,1	

1-1

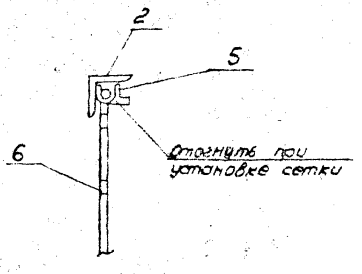

Поз. 4

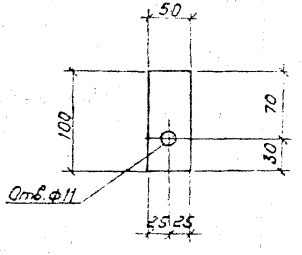

Поз. 7

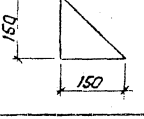

Привязан

Инв. №

				407-3-628 .91 АС.И-54			
Нач. отд.	Роменский		04.92	Марка ОС-9	Стадия	Масса	Масштаб
Н. контр.	Демкина		04.92		РП	—	1:10
ГИП	Калугина		04.92		Лист	Листов	
Гл. спец.	Парфюков		04.92		СЕВЗАПЭНЕРГОСЕТЬПРОЕКТ С. Петербург		
Нач. гр.	Алексеева		04.92				
Инж. I к.	Сажина		04.92				

Копир. Пов.

2835/5 Формат А3

Марка	Поз	Наименование	Кол.	Масса, ед. кг	Масса, кг
ОС-10		Уголок 50×50×5-ГОСТ 8509-86			38.0
	1	ℓ = 620	2	2.3	
	2	ℓ = 720	2	2.7	
	3	ℓ = 1900	2	7.2	
	4	Полоса 4×50-ГОСТ 103-76* ℓ=400	1	0.2	
	5	Лист 6×150-ГОСТ 19903-74 ℓ=150	1	1.1	
	6	А-I-20-ГОСТ 5781-82* ℓ=4000	1	1.0	
	7	А-I-6-ГОСТ 5781-82* ℓ=6580	1	1.5	
		Сетка 20×20-0 ГОСТ 5336-80*			
	8	S = 670 × 950	1	1.69	
	9	S = 670 × 850	1	1.51	

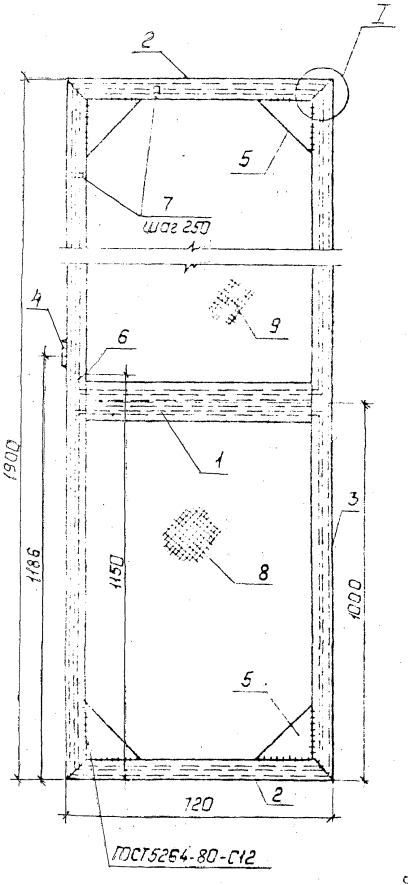

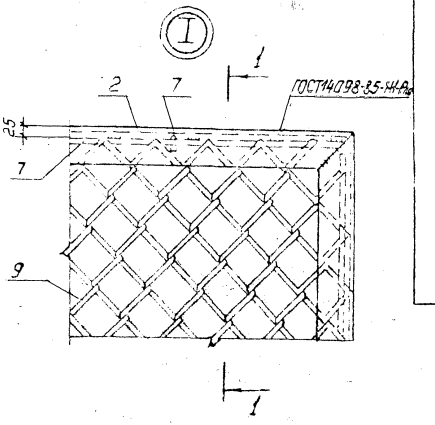

1 — 1

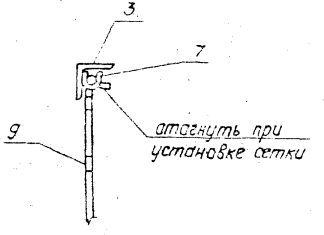

Поз. 4

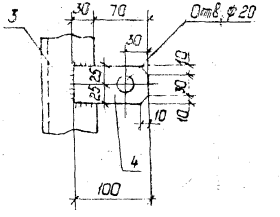

Поз. 6

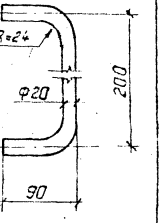

Поз. 5

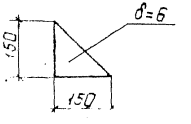

Привязан.

Инв. №

Нач. отд.	Романенко				
Гл. конструктор	Кантина				
ГИП	Калугина				
Гл. специалист	Лашкова				
Нач. сектора	Сергина				
Инж.	Кузьмина				

407-3-628.91 АС.И-55

Марка ОС-10

Стадия	Масса	Масштаб
РП	—	1:10
Лист	Листов	

Специальное конструкторское бюро С.-Петербург

Инв. № подл. | Подпись и дата | Взам. инв. №

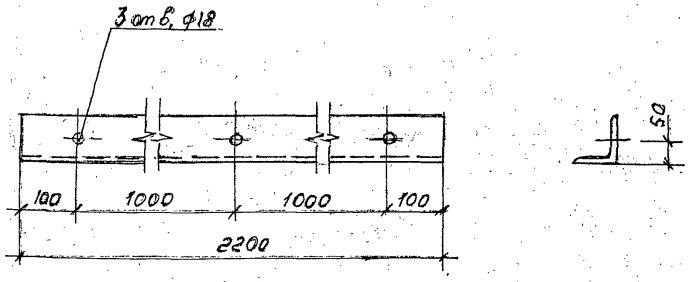

Привязан

Инв. N

				407-3-628 .91 АС.И-56			
				Марка МШ-1	Стадия	Масса	Масштаб
					РП	21,1	1:10
					Лист	Листов	
Нач.отд.	Роменский		04.92				
Н.контр.	Демкина		04.92				
ГИП	Калугина		04.92				
Гл.спец.	Паршуков		04.92				
Нач.гр.	Алексеева		04.92	Уголок 90×90×8 - ГОСТ 8509-86	СЕВЗАПЭНЕРГОСЕТЬПРОЕКТ С. Петербург		
Инж.Пк.	Сажина		04.92				

Формат А4

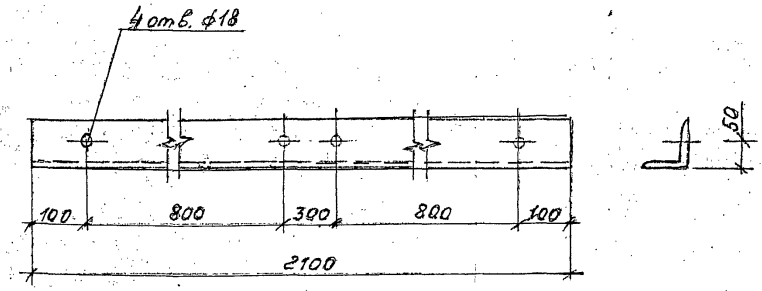

Взам. инв. N

Подпись и дата

Инв. N подл.

Привязан

Инв. N

				407-3-628 .91 АС.И-57			
				Марка МШ-2	Стадия	Масса	Масштаб
					РП	22,9	1:10
					Лист	Листов	
Нач.отд.	Роменский		04.92				
Н.контр.	Демкина		04.92				
ГИП	Калугина		04.92				
Гл.спец.	Паршуков		04.92				
Нач.гр.	Алексеева		04.92	Уголок 90×90×8; ГОСТ 8509-86	СЕВЗАПЭНЕРГОСЕТЬПРОЕКТ С. Петербург		
Инж.Пк.	Сажина		04.92				

Копир. Лист -

2835/ Формат А4

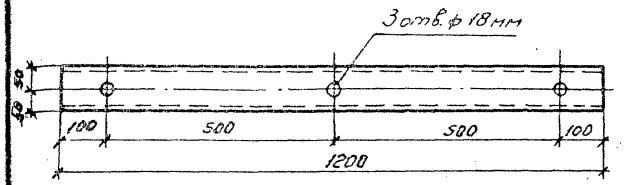

Привязан:

Инв. №

Нач. отд.	Роменский		04.92
Гл. спец.	Демкина		04.92
	Калугина		04.92
Гл.	Паршуков		04.92
	Алексеева		04.92
	Бабак		04.92

407-3-628 .91 АС.И-58

Марка МШ-5

Стадия	Масса	Масштаб
РП	10.31	1:10

Лист: Листов:

Швеллер 10 ГОСТ 8240-89

СЕВЗАПЭНЕРГОСЕТЬПРОЕКТ С.-Петербург

Формат 44

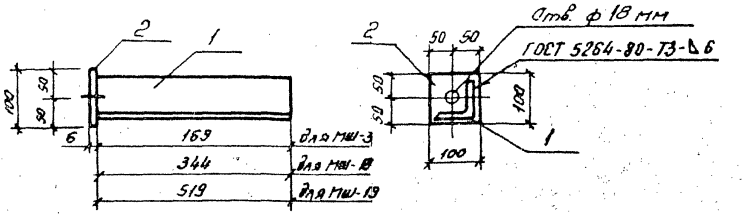

Марка	Поз	Наименование	Кол	Масса ед кг.	Масса кг.
МШ-3	1	Уголок 90×90×8 ГОСТ 8509-86 ℓ=169	1	1.84	2.31
	2	Полоса 6×100 ГОСТ 103-76*			
		ℓ=100	1	0.471	
МШ-18	1	Уголок 90×90×8 ГОСТ 8509-86 ℓ=344	1	3.75	4.22
	2	Полоса 6×100 ГОСТ 103-76* ℓ=100	1	0.471	
МШ-19	1	Уголок 90×90×8 ГОСТ 8509-86 ℓ=519	1	5.66	6.13
	2	Полоса 6×100 ГОСТ 103-76* ℓ=100	1	0.471	

Подпись и дата | Взам. инв. №

Привязан

Инв. №

Нач. отд.	Роменский		04.92
Н. контр.	Демкина		04.92
ГИП	Калугина		04.92
Гл. спец.	Паршуков		04.92
Нач. гр.	Алексеева		04.92
Инж.	Бабак		04.92

407-3-628 .91 АС.И-59

Марки МШ-3; МШ-18; МШ-19

Стадия	Масса	Масштаб
РП	—	1:10

Лист: Листов

СЕВЗАПЭНЕРГОСЕТЬПРОЕКТ С.-Петербург

Колир. об

2835/ Формат 44

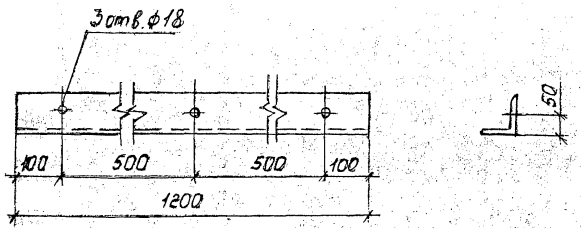

Привязан:

Инв. №

Нач.отд.	Роменский		
Н.контр.	Демкина		
ГИП	Калугина		
Гл.спец.	Поршуков		
Нач.гр.	Алексеева		
Инж.	Сажина		

407-3-628 .91 АСИ-60

Марка МШ-4

Стадия	Масса	Масштаб
РП	13.1	1:10

Лист | Листов

Уголок 90х90х8-ГОСТ 8509-86

СЕВЗАПЭНЕРГОСЕТЬПРОЕКТ
С.-Петербург

Взам. инв. №

Подпись и дата

Инв. № подл.

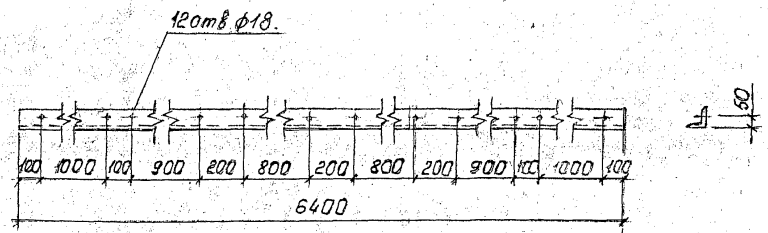

Привязан:

Инв. №

Нач.отд.	Роменский		
Н.контр.	Демкина		
ГИП	Калугина		
Гл.спец.	Поршуков		
Нач.гр.	Алексеева		
Инж.	Сажина		

407-3-628 .91 АСИ-61

Марка МШ-9

Стадия	Масса	Масштаб
РП	69.8	1:20

Лист | Листов

Уголок 90х90х8-ГОСТ 8509-86

СЕВЗАПЭНЕРГОСЕТЬПРОЕКТ
С.-Петербург

Марка	Поз.	Наименование	Кол.	Масса, ед. кг	Масса, кг
МШ-6	1	Швеллер 16 Гост 8240-89			
		$\ell = 2580$	2	36,6	105,1
	2	Лист 6 Гост 19903-74*			
		$S = 200 \times 200$	4	0,9	
	3	Лист 10 Гост 19903-74*			
		$S = 600 \times 600$	1	28,2	

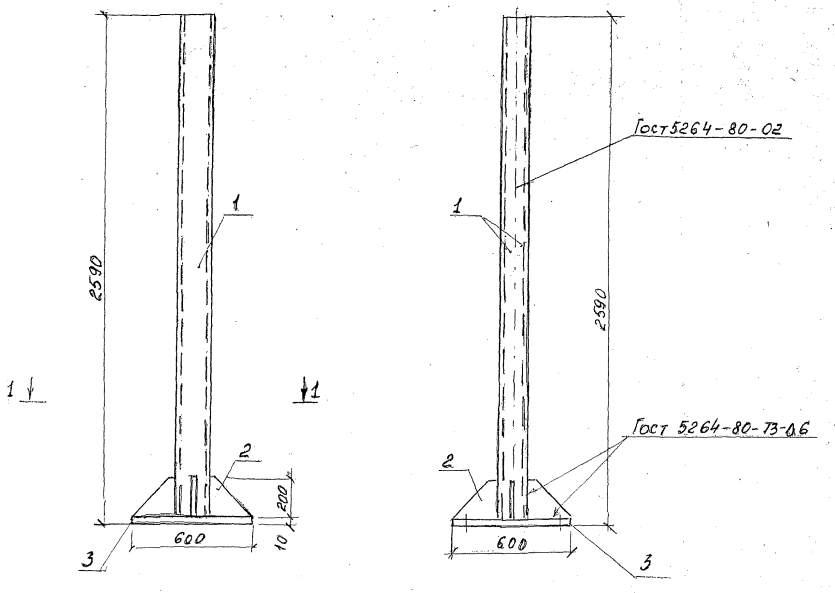

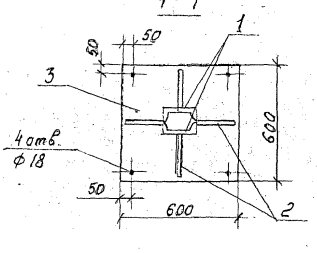

Подвязок

Инв. N

407-3-628 .91 АС.И-62

Марка МШ-6

Нач. отд.	Романский		
Н. контр.	Домкина		
Гип	Калугина		
Гл. спец.	Паршуков		
Нач. гр.	Алексеева		
Инж.	Бабак		

Стадия	Масса	Масштаб
РП	—	1:20

Лист | Листов

СЕЗЗАПЭНЕРГОСЕТЬПРОЕКТ
С. Петербург

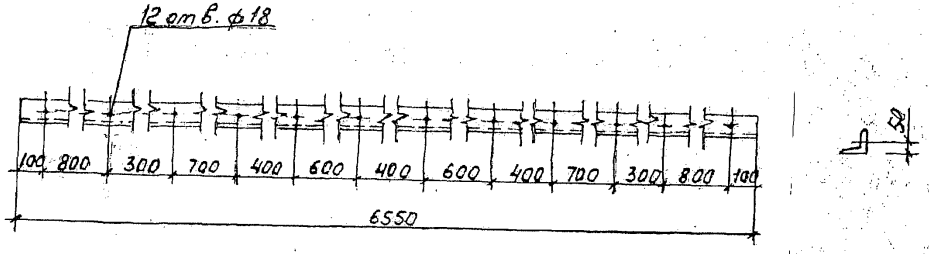

Привязан

Инв. N

Нач. отд.	Роменский		04.92	407-3-628 .91 АС.И-63			
Н. контр.	Демкина		04.92	Марка МШ-7	Стадия	Масса	Масштаб
ГИП	Калугина		04.92		РП	71.4	1:20
Гл. спец.	Паршуков		04.92		Лист	Листов	
Нач. гр.	Алексеева		04.92	Уголок 90×90×8 - Гост 8509-86	СЕВЗАПЭНЕРГОСЕТЬПРОЕКТ С. Петербург		

Подпись и дата | Взам. инв. N

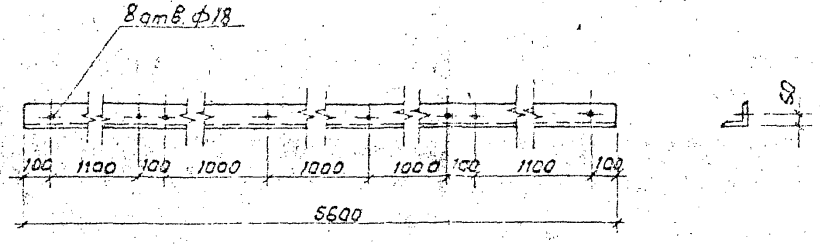

Привязан

Инв. N

Нач. отд.	Роменский		04.92	407-3-628 .91 АС.И-64			
Н. контр.	Демкина		04.92	Марка МШ-8	Стадия	Масса	Масштаб
ГИП	Калугина		04.92		РП	61.0	1:20
Гл. спец.	Паршуков		04.92		Лист	Листов	
Нач. гр.	Алексеева		04.92	Уголок 90×90×8 - Гост 8509-86	СЕВЗАПЭНЕРГОСЕТЬПРОЕКТ С. Петербург		
Инж. пр.	Сажина		04.92				

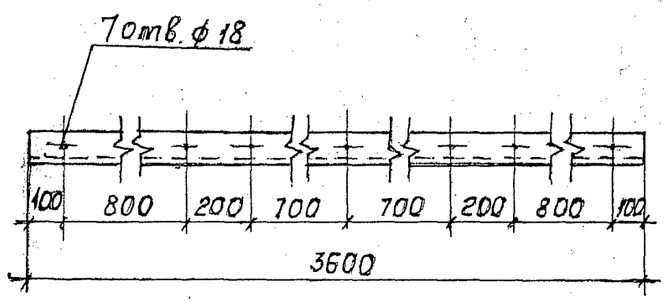

Привязан:

Инв. №

Нач.отд.	Роменский		04.92
Н.контр.	Демкина		04.92
ГИП	Калугина		4.92
Гл.спец.	Паршуков		4.92
Нач.гр.	Алексеева		4.92
Инж.Пр.	Сажина		4.92

407-3-628 .91 АС.И-65

Марка МШ-10

Стадия	Масса	Масштаб
РП	39.2	1:20

Лист | Листов

Уголок 90×90×8-ГОСТ 8509-86

СЕВЗАПЭНЕРГОСЕТЬПРОЕКТ
С.-Петербург

Инв. № подл. | Подпись и дата | Взам. инв. №

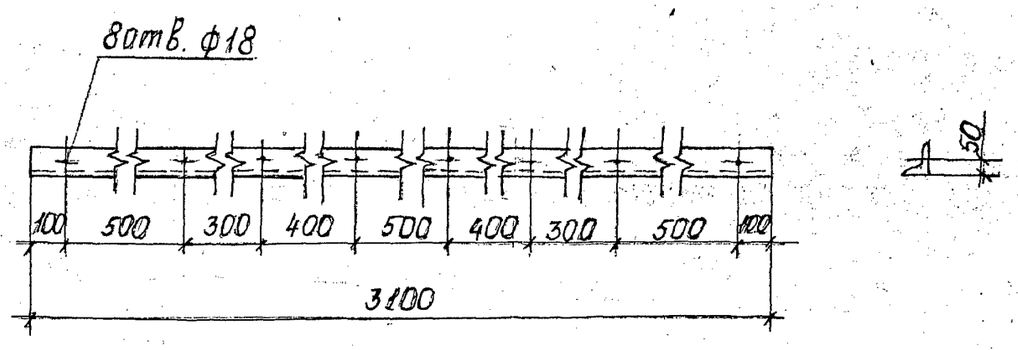

Привязан:

Инв. №

Нач.отд.	Роменский		04.92
Н.контр.	Демкина		04.92
ГИП	Калугина		04.92
Гл.спец.	Паршуков		04.92
Нач.гр.	Алексеева		04.92
Инж.Пр.	Сажина		04.92

407-3-628 .91 АС.И-66

Марка МШ-11

Стадия	Масса	Масштаб
РП	33.8	1:20

Лист | Листов

Уголок 90×90×8 -ГОСТ 8509-86

СЕВЗАПЭНЕРГОСЕТЬПРОЕКТ
С.-Петербург

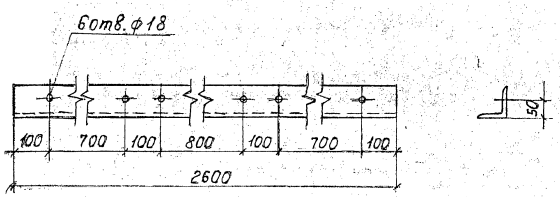

Привязан:

Инв. №

			407-3-628 91 АС.И-67		
Нач.отд	Роменский		Марка МШ-12	Стадия: РП	Масса: 28.3	Масштаб: 1:10
Контр.	Демкина			Лист	Листов
ГИП	Калугина			СЕВЗАПЭНЕРГОСЕТЬПРОЕКТ	
Гл.спец.	Парышков		Уголок 90х90х8-ГОСТ8509-86	С.-Петербург	
Нач.гр.	Алексеева				
Инж.	Сажина				

Инв.№ подл. | Подпись и дата | Взам.инв.№

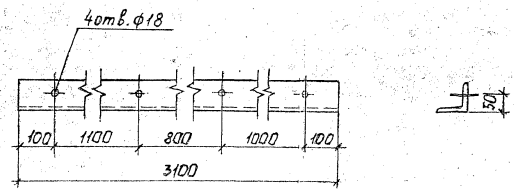

Привязан:

Инв. №

			407-3-628 91 АС.И-68		
Нач.отд	Роменский		Марка МШ-13	Стадия: РП	Масса: 33.8	Масштаб: 1:10
Н.контр.	Демкина			Лист	Листов
ГИП	Калугина			СЕВЗАПЭНЕРГОСЕТЬПРОЕКТ	
Гл.спец.	Парышков		Уголок 90х90х8-ГОСТ8509-86	С.-Петербург	
Нач.гр.	Алексеева				
Инж.	Сажина				

Инв.№ подл. | Подпись и дата | Взам.инв.№

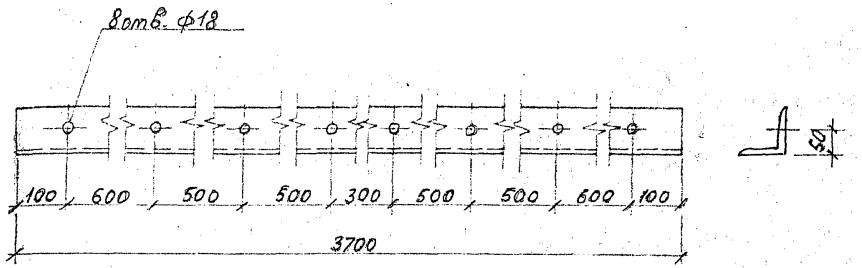

Привязан

Инв. N

Нач.отд.	Роменский		04.92	407-3-628 .91 АС.И-69			
Н.контр.	Демкина		04.92	Марка МШ-14	Стадия	Масса	Масштаб
ГИП	Калугина		04.92		РП	40.3	1:20
Гл.спец.	Паршуков		04.92		Лист	Листов	
Нач.гр.	Алексеева		04.92	Уголок 90×90×8-Гост 8509-86	СЕВЗАПЭНЕРГОСЕТЬПРОЕКТ С. Петербург		
Инж.III к.	Сажина		04.92				

Формат А4

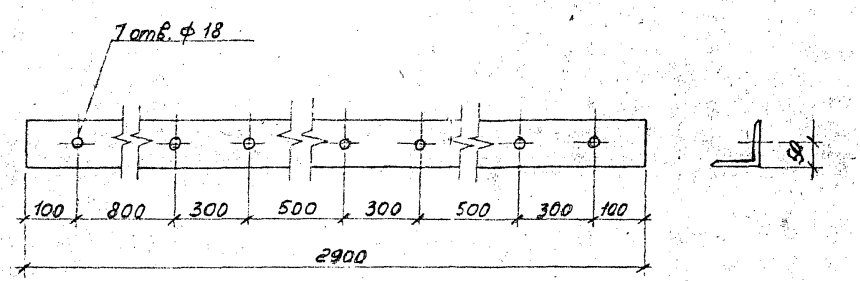

Привязан

Инв. N

Нач.отд.	Роменский		04.92	407-3-628 .91 АС.И-70			
Н.контр.	Демкина		04.92	Марка МШ-15	Стадия	Масса	Масштаб
ГИП	Калугина		04.92		РП	31.6	1:20
Гл.спец.	Паршуков		04.92		Лист	Листов	
Нач.гр.	Алексеева		04.92	Уголок 90×90×8-Гост 8509-86	СЕВЗАПЭНЕРГОСЕТЬПРОЕКТ С. Петербург		
Инж.III к.	Сажина		04.92				

Подпись и дата | Взам. инв. N | Инв. N подл.

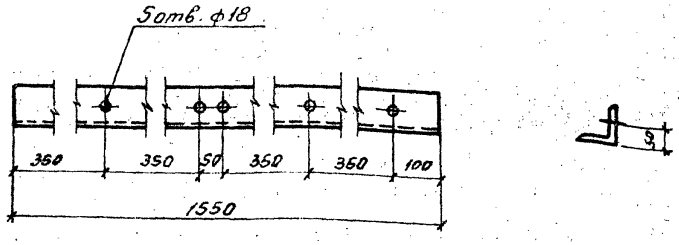

Привязан:

Инв. №

Нач. отд.	Роменский		04.92
Н.контр.	Демкина		04.92
ГИП	Калугина		04.92
Гл.спец.	Паршуков		04.92
Нач. гр.	Алексеева		04.92
Инж. пр.	Самкина		04.92

407-3-628.91 АС.И-71

Марка МШ-16

Уголок 90×90×8-ГОСТ 8509-86

Стадия	Масса	Масштаб
РП	15.9	1:10

Лист: Листов:

Севзапэнергосетьпроект
С.-Петербург

Формат А4

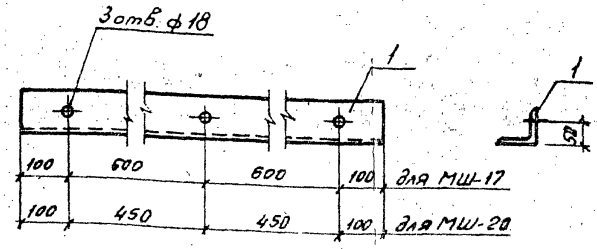

Марка	Поз.	Наименование	Кол.	Масса ед. кг.	Масса, кг.
МШ-17	1	Уголок 90×90×8 ГОСТ 8509-86			15.3
		ℓ=1400	1	15.3	
МШ-20	1	Уголок 90×90×8 ГОСТ 8509-86			12.0
		ℓ=1100	1	12.0	

Привязан:

Инв. №

Взам. инв. №

Подпись и дата

Инв. № подл.

Нач. отд.	Роменский		04.92
Н.контр.	Демкина		04.92
ГИП	Калугина		04.92
Гл.спец.	Паршуков		04.92
Нач. гр.	Алексеева		04.92
Инж. пр.	Самкина		04.92

407-3-628.91 АС.И-72

Марки МШ-17, МШ-20

Стадия	Масса	Масштаб
РП	—	1:10

Лист Листов

Севзапэнергосетьпроект
С.-Петербург

Копир.

Формат А4

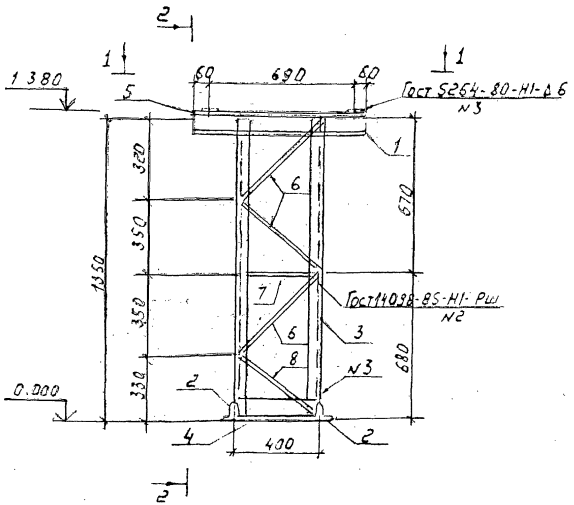

2-2

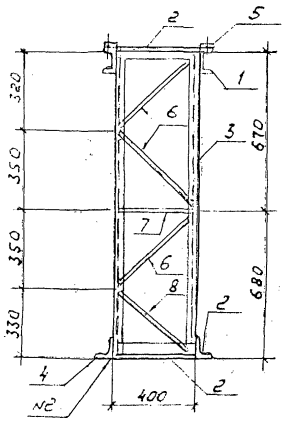

Марка	Поз.	Наименование	Кол.	Масса ед. кг	Масса кг
		Швеллер 10 Гост 8240-89			
	1	С=810	2	7.0	
		Уголок 50×50×5 Гост 8509-86			
	2	С=400	4	1.5	
	3	С=1350	4	5.2	
		Уголок 100×100×7 Гост 8509-86			
ОМ-1	4	С=400	2	4.3	71.4
		Лист 10×60 Гост 19903-74			
	5	С=100	4	0.5	
		А-I-20 Гост 5781-82			
	6	С=420	12	1.1	
	7	С=300	4	0.7	
	8	С=400	4	1.0	

1-1

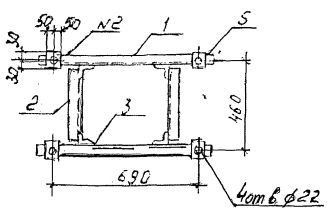

Привязан

Инв. №

Нач. отд.	Гончевский				
Гл. констр.	Демкина				
Гл. спец.	Калугина				
Нач. гр.	Першуков				
Техн. контр.	Алексеева				

407-3-628 .91 АСИ-73

Опора ОМ-1 под выключатель ВМУЭ-35Б-25, Н2504УХЛ1

Стадия	Масса	Масштаб
РП	—	1:20

Лист | Листов

СЕВЗАПЭНЕРГОСЕТЬПРОЕКТ
С-Петербург

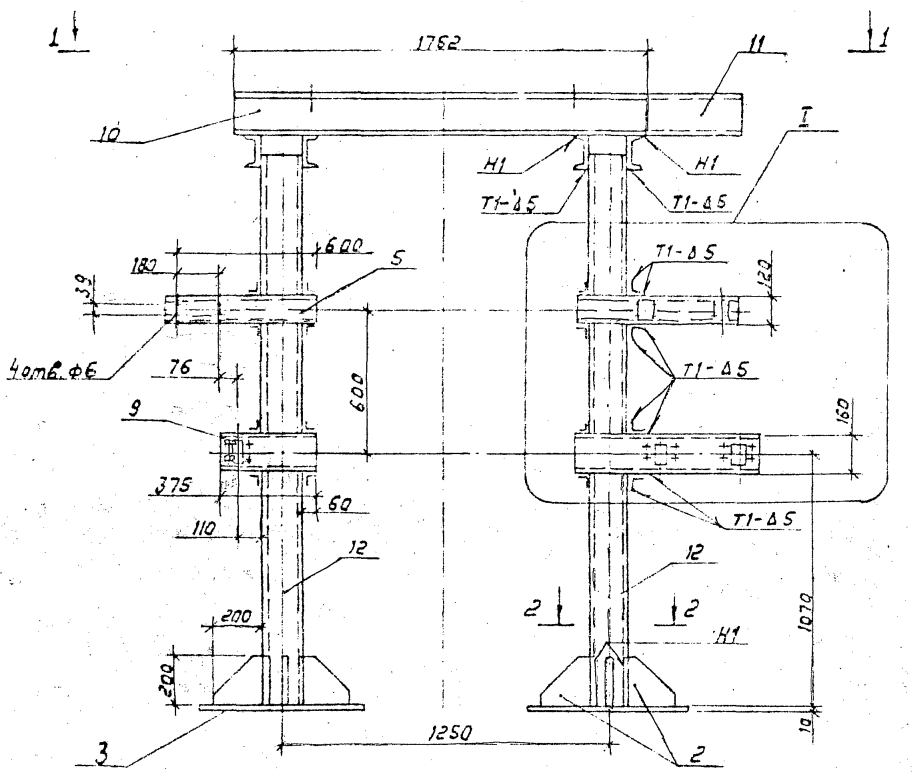

1 – 1

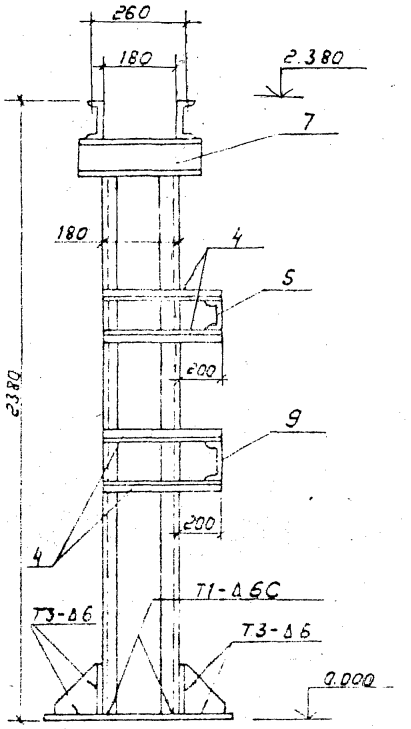

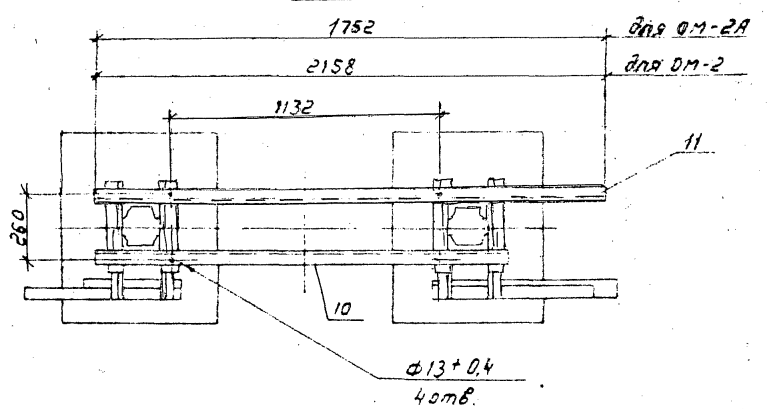

Сварные швы по ГОСТ 5264-80

Привязан

Инв. №

Нач. отд.	Роменский		
Н. контр.	Демкина		
ГИП	Калугина		
Гл. спец.	Паршуков		
Нач. гр.	Алексеева		
Техник	Нагорная		

407-3-626 .91 АС.И-74

Опора ОМ-2 под разъединитель РРЗ-2-35/1000 Опора ОМ-2А под разъединитель РРЗ-1-35/1000.

Стадия	Масса	Масштаб
РП	–	1:20

Лист 1 Листов 3

СЕВЗАПЭНЕРГОСЕТЬПРОЕКТ С Петербург

Копир

2835/5 Формат А3

I для ОМ-2

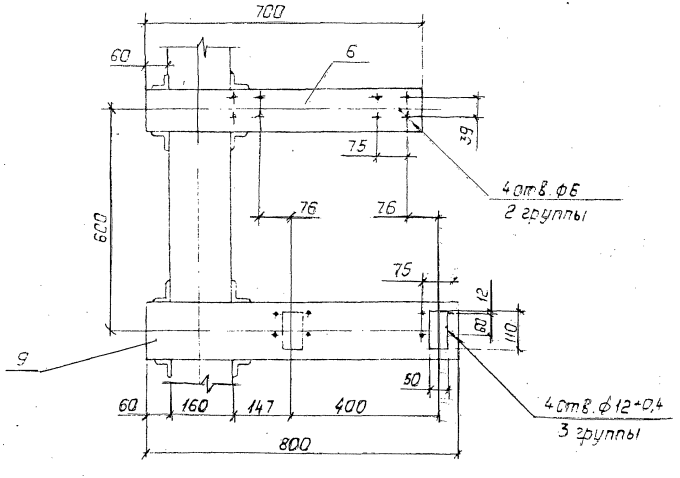

Марка	Поз	Наименование	Кол.	Масса, ед. кг	Масса, кг
ОМ-2		Лист 6×200 - ГОСТ 19903-74*			350
	1	ℓ=200	4	1.9	
	2	ℓ=230	8	2.07	
		Лист 10×600 - ГОСТ 19903-74*			
	3	ℓ=700	2	44	
		Уголок 50×50×5 - ГОСТ 8509-86			
	4	ℓ=380	16	1.44	
		Швеллер 12 - ГОСТ 8240-89			
	5	ℓ=600	1	6.24	
	6	ℓ=700	1	7.28	
		Швеллер 16 - ГОСТ 8240-89			
	7	ℓ=340	4	4.8	
	8	ℓ=375	1	5.32	
	9	ℓ=800	1	11.36	
	10	ℓ=1752	1	24.9	
	11	ℓ=2168	1	30.8	
	12	ℓ=2330	4	33.1	

Привязан:

Инв. №

Нач. гр.	Раченский			
Н. контр.	Демкина			
Гл. спец.	Гарцуков			
Нач. гр.	Пекарева			
Гл. инж.	Новорчая			

407-3-628 .91 АС.И-74

Опора ОМ-2 под разъединитель РР3-2-35/1000. Опора ОМ-2А под разъединитель РР3-1-35/1000

Стадия	Масса	Масштаб
РП	—	1:20

Лист 2 Листов

Сведения о проекте

С - [illegible]

I для ОМ-2А

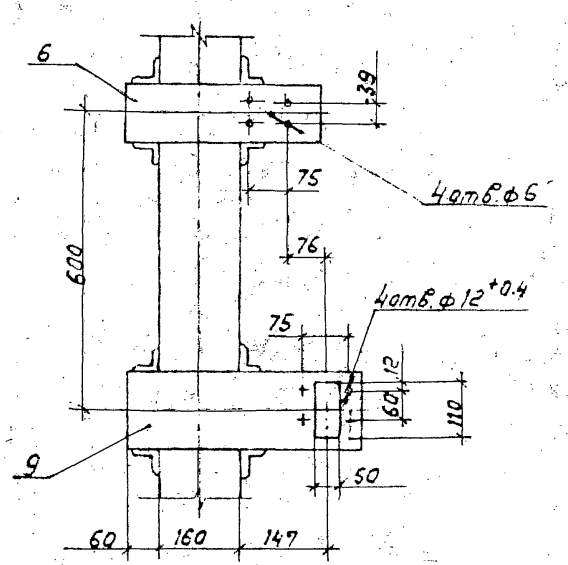

2-2

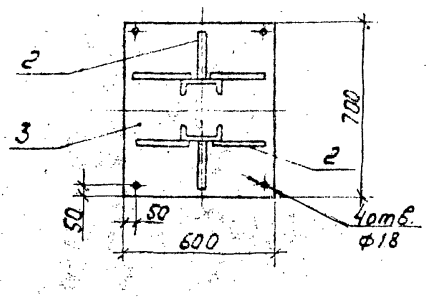

Марка	Поз.	Наименование	Кол.	Масса ед кг	Масса кг
ОМ-2А		Лист 6×200-Гост 19903-74*			334.4
	1	e=200	4	1.9	
	2	e=230	8	2.07	
		Лист 10×600-Гост 19903-74*			
	3	e=700	2	44	
		Уголок 50×50×6 Гост 8509-86			
	4	e=380	16	1.44	
		Швеллер 12-Гост 8240-89			
	5	e=600	1	6.24	
	6	e=320	1	3.33	
		Швеллер 16-Гост 8240-89			
	7	e=340	4	4,8	
	8	e=375	1	5.32	
	8	e=420	1	5,96	
	10	e=1752	1	24,9	
	11	e=1752	1	24,9	
	12	e=2330	4	33,1	

Привязан

Инв. N

Нач. отд.	Роменский		
Н. контр.	Демкина		
ГИП	Калугина		
Гл. спец.	Парашуков		
Нач. гр.	Алексеева		
Техник	Нагорная		

Копир. Лиц.

407-3-628 .91 АС.И-74

Опора ОМ-2 под разъединитель РР3-2-35/1000
Опора ОМ-2А под разъединитель РР3-1-35/1000

Стадия	Масса	Масштаб
РП	—	1:20

Лист 3 | Листов

СЕВЗАПЭНЕРГОСЕТЬПРОЕКТ
С. Петербург

2835/5 Формат А3

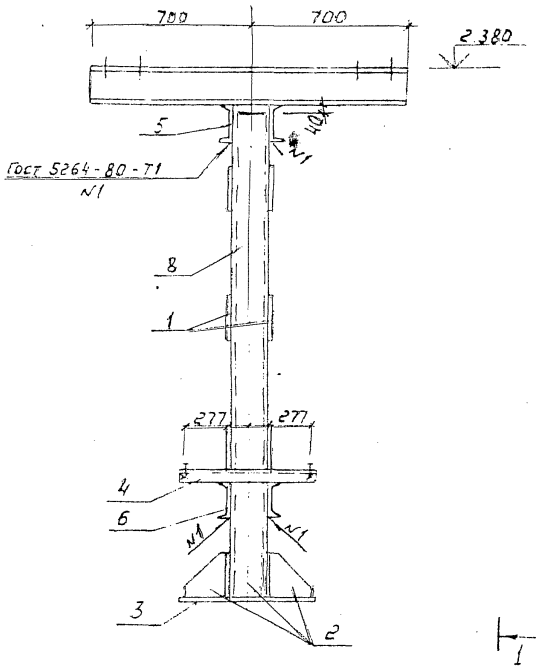

1-1

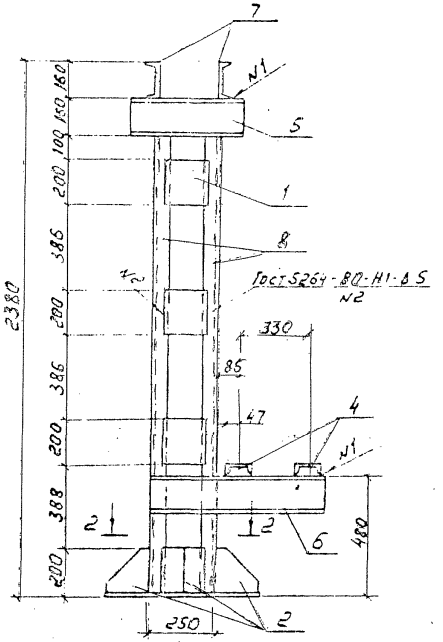

Марка	Поз.	Наименование	Кол.	Масса, ед.кг	Масса, кг
ОМ-3		Лист 6 х 200 Гост 19903-74*			201,6
	1	e=200	8	1,9	
	2	e=200	4	0,9	
		Лист 10 х 700 - Гост 19903-74*			
	3	e=600	1	32,8	
		Швеллер 12 - Гост 8240-89			
	4	e=600	2	6,2	
		Швеллер 16 - Гост 8240-89			
	5	e=500	2	7,1	
	6	e=760	2	10,8	
	7	e=1400	2	19,9	
	8	e=2170	2	31	

2-2

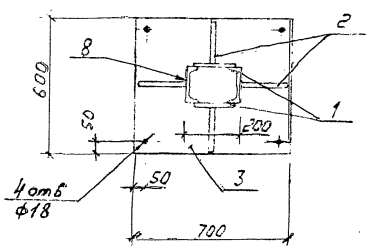

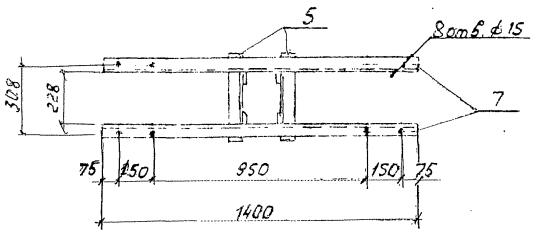

Привязан

Инв. N

Нач. гр.	Роменский		
Н. контр.	Демкина		
ГИП	Корнеева		
Гл. спец.	Першуков		
Нач. гр.	Алексеева		
Техник	Новоселов		

407-3-628 .91 АС.И-75

Опора ОМ-3 под трансформатор напряжения НОМ-35-66У1

Стадия	Масса	Масштаб
РП		1:20
Лист	Листов	

СЕВЗАПЭНЕРГОСЕТЬПРОЕКТ С.Петербург

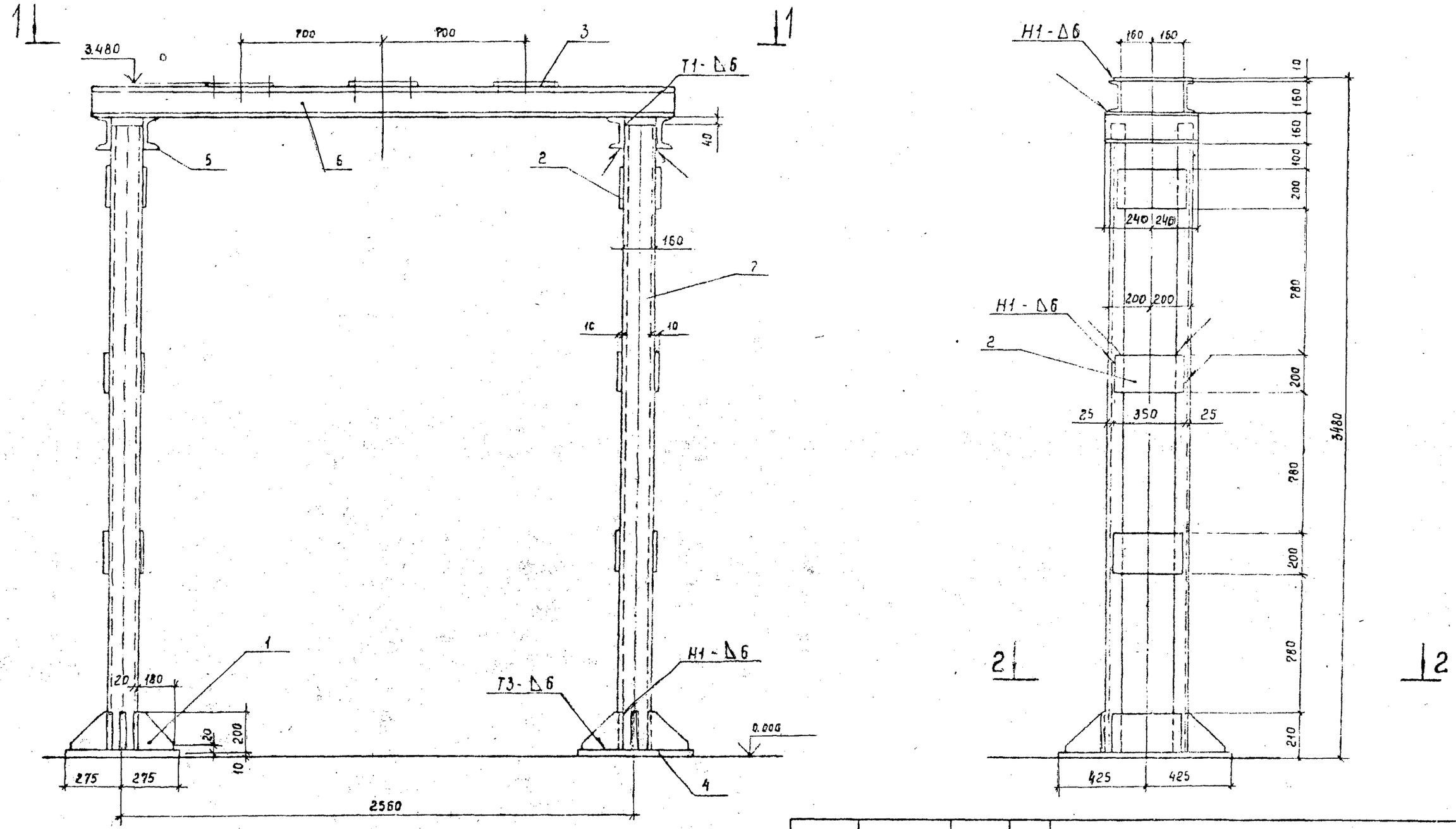

				407-3-628.91 АСЦ-75			
				Опора ОМ-4 под трансформатор тока ТПОЛ-35У3	Стадия	Масса	Масштаб
					РП	—	1:20
Привязан	Нач. отд.	Потенский			Лист	Листов	
	Н. контр.	Демкина			СЕВЗАПЭНЕРГОСЕТЬПРОЕКТ г. Санкт-Петербург		
	ГИП	Калугина					
	Гл. спец.	Порфирьев					
	Нач. гр.	Алексеева					
Инв. №	Техник	Назарова					

2835/5

1–1

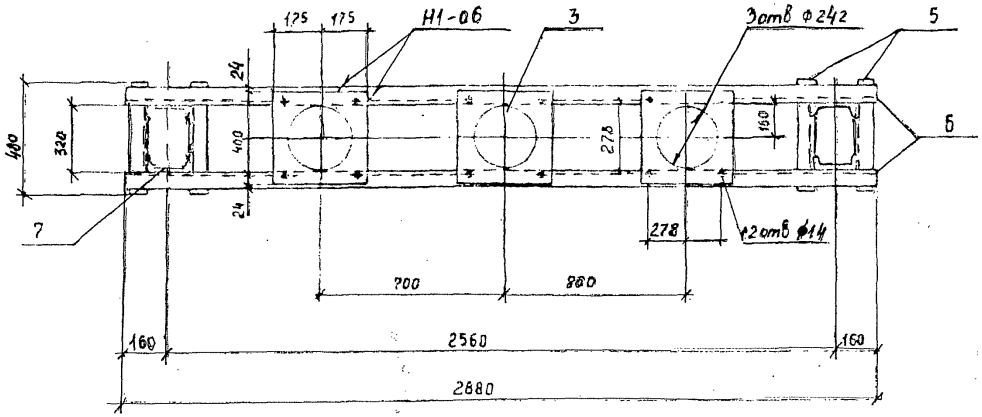

Марка	Поз.	Наименование	Кол	Масса, ед. кг	Масса, кг
ОМ-4		Лист 10×200 ГОСТ 19903-74*			386.5
	1	ℓ=200	8	1.6	
	2	ℓ=350	12	5.5	
	3	Лист 10×350 ГОСТ 19903-74*			
		ℓ=400	3	10.9	
	4	Лист 10×550 ГОСТ 19903-74*			
		ℓ=850	2	35.7	
		Швеллер 16 ГОСТ 8240-89			
	5	ℓ=480	4	6.8	
	6	ℓ=2880	2	40.9	
	7	ℓ=3260	2	46.3	

2–2

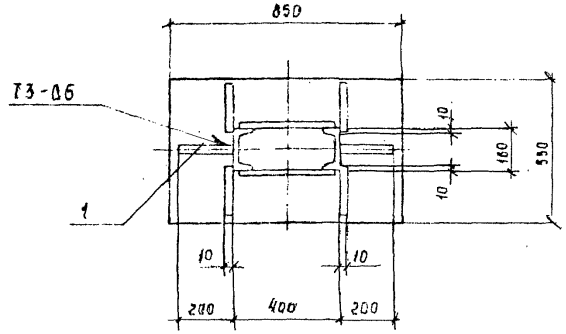

Сварные швы по ГОСТ 5264-80

Привязан

Инв. №

Нач. отд.	Ратенский		
Н. контр.	Сеткина		
ГИП	[illegible]		
Гл. спец.	[illegible]		
Гл. ст.	[illegible]		
Техник	[illegible]		

407-3-628 91 АС.И-76

Опора ОМ-4 под трансформатор тока ТПОЛ-35У3

Стадия	Масса	Масштаб
РП	—	1:20

Лист | Листов

Свердловский проектный ... г. Санкт-Петербург

2835/5

Альбом 5

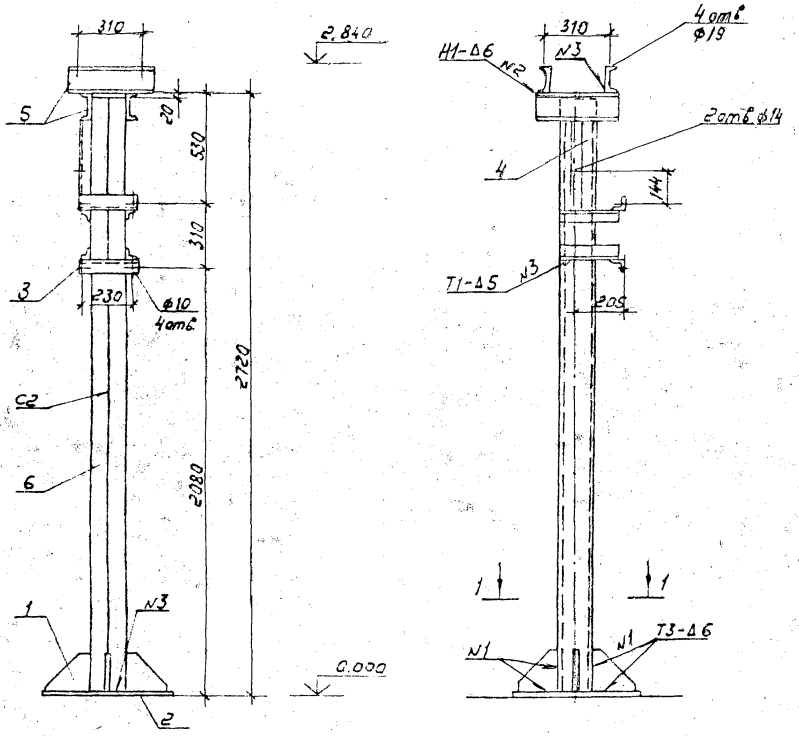

1-1

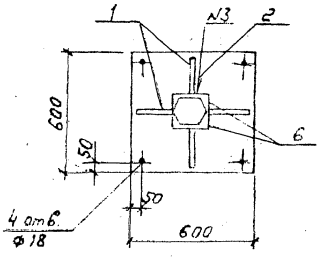

Марка	Поз	Наименование	Кол.	Масса ед., кг	Масса, кг
ОМ-5	1	Лист 6×200-Гост 19904-74*			132
		e=200	4	0,9	
	2	Лист 10×600-Гост 19903-74*			
		e=600	1	28,2	
		Уголок 50×50×5-Гост 8509-86			
	3	e=280	6	1,05	
	4	e=320	1	1,21	
	5	Швеллер 12-Гост 8240-89			
		e=390	4	4,05	
	6	Швеллер 16-Гост 8240-89			
		e=2690	2	38,2	

Сварные швы по ГОСТ 5264-80

Привязан

Инв. N

Нач. отд.	Роменский		
Н. контр.	Демкина		
ГИП	Калугина		
Гл. спец.	Паршуков		
Нач. ср.	Алексеева		
Техник	Назарова		
Копир.			

407-3-628 .91 АС.И-77

Опора ОМ-5 под конденсатор связи СМП-66 √3-4.491

Стадия	Масса	Масштаб
РП	—	1:20

Лист | Листов 1

СЕВЗАПЭНЕРГОСЕТЬПРОКТ
С. Петербург

2835/5 Формат А3

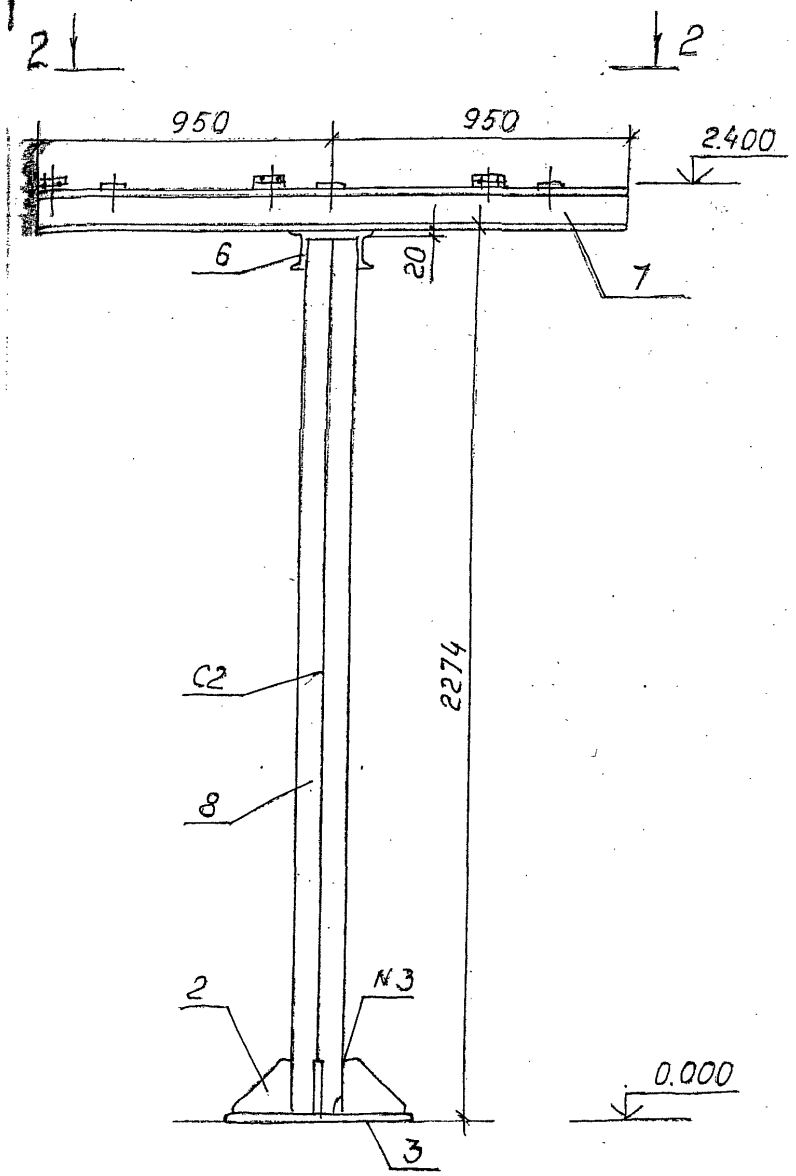

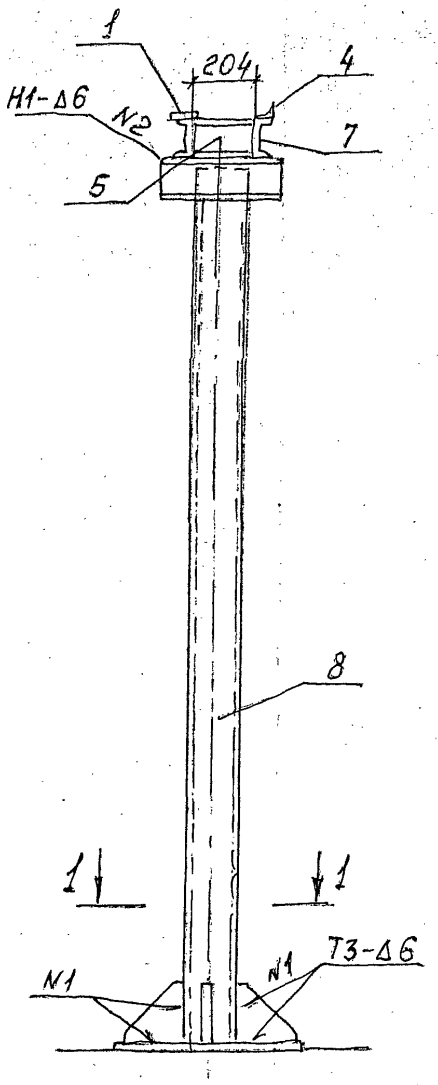

1 – 1

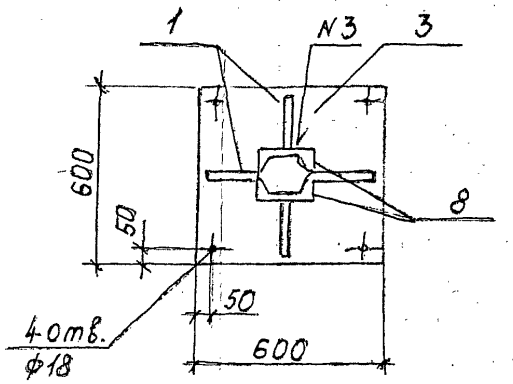

1. Сварные швы по ГОСТ5264-80

Привязан:

Инв. №

407-3-628 .91 АС.У-78

Опора ОН-6 под разрядник РВС-35

Стадия	Масса	Масштаб
РП	—	1:20

С.-Петербург

2-2

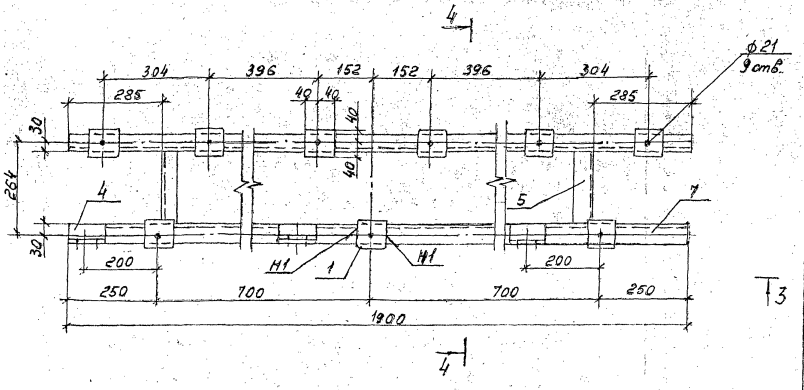

Марка	Поз.	Наименование	Кол.	Масса, ед. кг	Масса, кг
ОМ-6		Лист 6×80-Гост 19903-74*			159,7
	1	e=80	9	0,3	
		Лист 6×200-Гост 19903-74*			
	2	e=200	4	0,9	
		Лист 10×600-Гост 19903-74*			
	3	e=600	1	28,2	
		Уголок 50×50×5-Гост 8509-86			
	4	e=100	3	0,4	
		Швеллер 12-Гост 8240-89			
	5	e=204	2	2,1	
	6	e=390	4	4,05	
	7	e=1900	2	19,8	
		Швеллер 16-Гост 8240-89			
	8	e=2244	2	32.0	

3-3

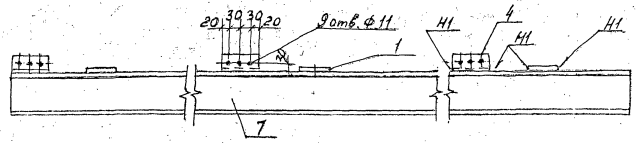

Сварные швы по ГОСТ 5264-80

4-4

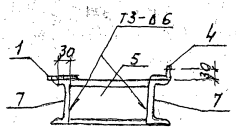

Привязан

Инв. N

Нач.отд.	Роменский		
Н.контр.	Демкина		
Гл.			
Гл.			
Гл.			

407-3-628.91 АС.И-78

Опора ОМ-6 под разрядник РВС-35

Стадия	Масса	Масштаб
РП	—	1:10

Листов | Листов

С Петербург

2835/5 Формат А3

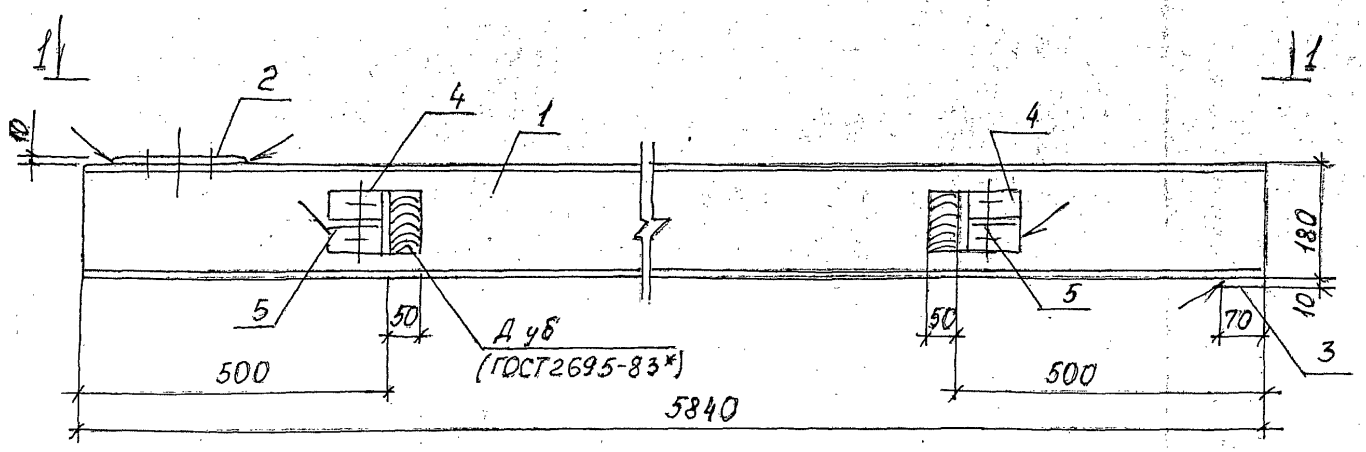

Марка	Поз.	Наименование	Кол.	Масса, ед. кг	Масса, кг
	1	Двутавр 18 ГОСТ 8239-89, ℓ=5840	1	107,5	
	2	Лист 10 ГОСТ 19903-74*, S=300×216	1	5,1	
	3	Полоса 10×10 ГОСТ 103-76*, ℓ=90	1	0,5	
	4	Уголок 100×100×7 ГОСТ 8509-86, ℓ=100	4	1,08	120,02
МБ-1	5	Полоса 8×90 ГОСТ 103-76*, ℓ=90	4	0,5	
	6	Полоса 8×40 ГОСТ 103-76* ℓ=60	4	0,15	

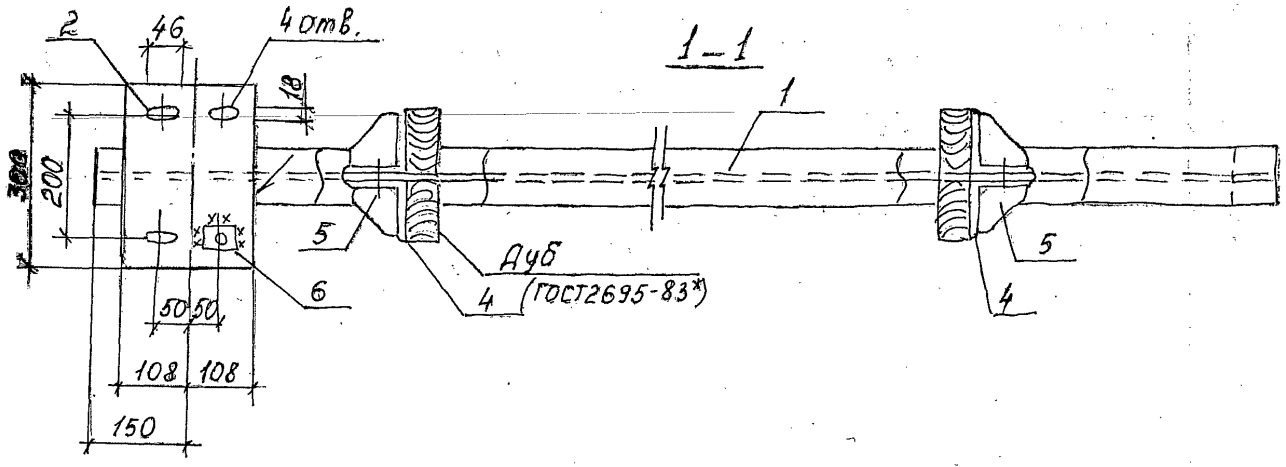

Сварные швы по ГОСТ 5264-80-Н1-Δ8

Привязан:

Инв. №

				407-3-628 .91 АС.И-79		
				Кранбалка МБ-1	Стадия: РП	Масса: —	Масштаб: 1
Инж.	Бобак				Связанный ОСВ-проект: С-Петербург	

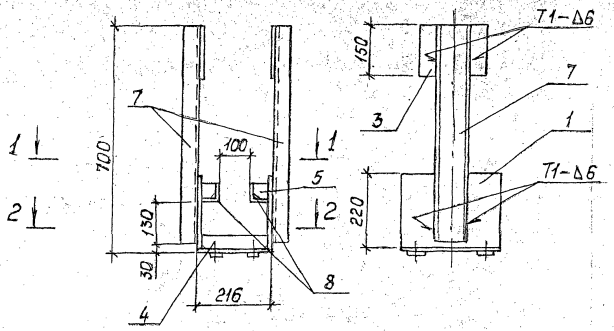

2—2

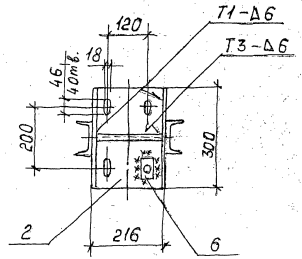

1—1

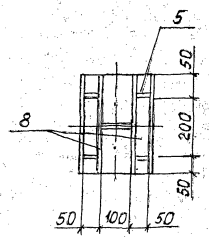

Марка	Поз.	Наименование	Кол.	Масса ед. кг.	Масса, кг.
МБ-2	1	Лист 8 ГОСТ 19903×74*			31,7
		220×300	2	4,1	
	2	Лист 8 ГОСТ 19903-74*			
		216×300	1	4,1	
	3	Лист 8 ГОСТ 19903-74*			
		150×200	2	1,9	
	4	Лист 8 ГОСТ 19903-74*			
		50×200	1	0,6	
	5	Лист 6 ГОСТ 19903-74*			
		45×45	4	0,1	
	6	Лист 8 ГОСТ 19903-74*			
		40×60	4	0,2	
	7	Швеллер 10 ГОСТ 8240-89			
		ℓ = 670	2	5,8	
	8	Уголок 50×50 ГОСТ 8509-86			
		ℓ = 300	2	1,1	

Сварные швы по ГОСТ 5264-80.

Привязан:

Инв. №

Нач. отд.	Романский		
Н. контр.	Дачкина		
ГИП	Калугина		
Гл. спец.	[illegible]		
Нач. гр.	Алексеева		
Техник	Нагорная		

407-3-628 .91 АС.И-80

Крепежный элемент МБ-2

Стадия	Масса	Масштаб
РП	—	1:10

Лист | Листов

Обозначение [illegible]

С.-Петербург

2835/5

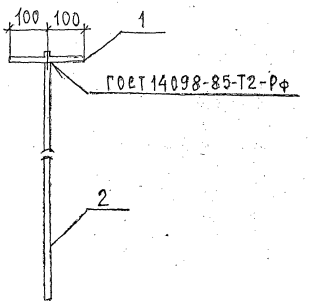

Марка	Поз.	Наименование	Кол.	Масса ед. кг	Масса, кг
М-29		Лист 10 ГОСТ 19903-74*			6.9
	1	S=200×200	1	3.1	
	2	А-I-20 ГОСТ 5781-82* ℓ=1550	1	3.8	

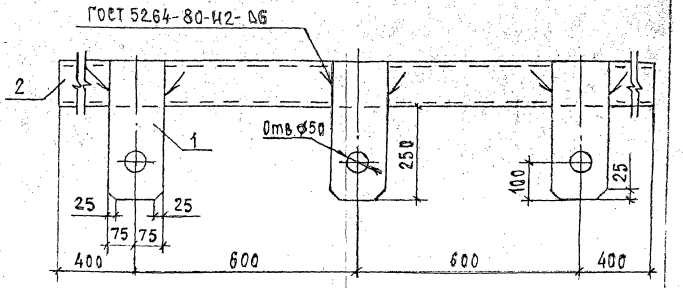

Марка	Поз.	Наименование	Кол.	Масса ед. кг	Масса кг.
М-30		Лист 10 ГОСТ 19903-74*			25.2
	1	S=150×370	3	4.4	
	2	Швеллер 12 ГОСТ 8240-89			
		ℓ=2000	1	20.8	

Привязан

Инв. N

407-3-628 91 АС.И-81			
Деталь закладная М-29	Стадия	Масса	Масштаб
	РП		1:10
	Лист	Листов	
	ГЕОЭЛЕКТРОСЕТЬПРОЕКТ г. Санкт-Петербург		

Формат А4

Привязан

Инв. N

407-3-628 91 АС.И-82			
Марка М-30	Стадия	Масса	Масштаб
	РП	—	1:10
	Лист	Листов	
	ГЕОЭЛЕКТРОСЕТЬПРОЕКТ г. Санкт-Петербург		

Формат А4

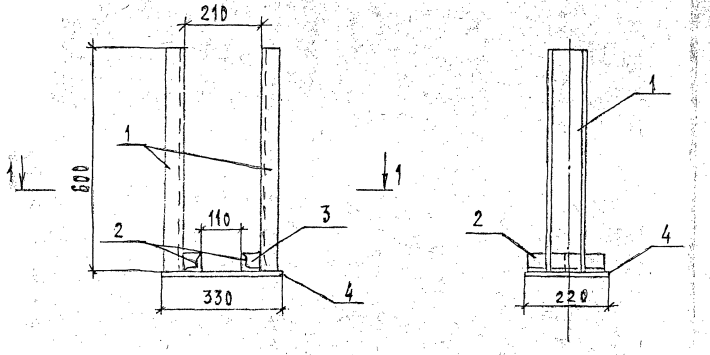

1 – 1

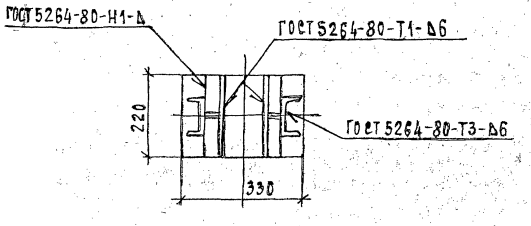

Марка	Поз.	Наименование	Кол.	Масса ед. кг	Масса, кг
МБ-3		Швеллер 10 ГОСТ 6240-89			16.9
	1	ℓ=600	2	5.2	
		Уголок 50х50х5 ГОСТ 8509-86			
	2	ℓ=200	2	0.8	
		Лист 8 ГОСТ 19903-74*			
	3	S=45х45	2	0.13	
		Лист 8 ГОСТ 19903-74*			
	4	S=220х330	1	4.6	

ПРИВЯЗАН

ИНВ. N

Нач. отд.	Ромеческий		
Н. контр.	Демкина		
Гип.	Калинина		
Инспец.	[illegible]		
Нач. гр.	Алексеева		
Инж.	Бабак		

407-3-628 91 АС.И-83

Крепежный элемент МБ-3

Стадия	Масса	Масштаб
РП	—	1:10

Лист | Листов

Союзгипроэлектроэнергосетьпроект г. Санкт-Петербург

28351 Формат А3

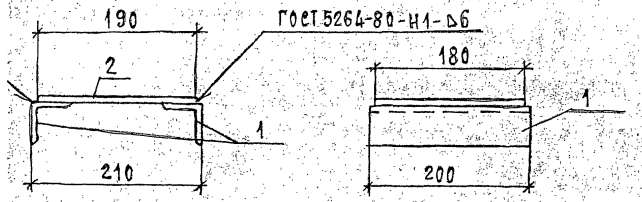

Марка	Поз.	Наименование	Кол.	Масса ед. кг	Масса кг
М-31		Уголок 50х50х5 ГОСТ 8509-86			3.7
	1	ℓ=200	2	0.8	
		Лист 8 ГОСТ 19903-74*			
	2	S=190х180	1	2.1	

ПРИВЯЗАН

ИНВ. N

407-3-628 .91 АС.И-84

Марка М-31

Стадия	Масса	Масштаб
РП	—	1:20

Лист | Листов

СЕВЗАПЭНЕРГОСЕТЬПРОЕКТ г. Санкт-Петербург

Дрижина
Калугина
Паршуков
Алексеева
Бабак

Формат А4

gost.e-ecolog.ru