ТИПОВОЙ ПРОЕКТ

817 - 140

САРАЙ ДЛЯ СЕНА ЕМКОСТЬЮ 400 ТОНН

СОСТАВ ПРОЕКТА

АЛЬБОМ I	РАБОЧИЕ ЧЕРТЕЖИ
АЛЬБОМ II	СМЕТЫ
АЛЬБОМ III	ЗАКАЗНЫЕ СПЕЦИФИКАЦИИ

АЛЬБОМ I

РАЗРАБОТАН

ИНСТИТУТОМ ПРОЕКТИРОВАНИЯ С/Х СТРОИТЕЛЬСТВА
ГОССТРОЯ ЛИТОВСКОЙ ССР

УТВЕРЖДЁН И ВВЕДЁН В ДЕЙСТВИЕ

МСХ ЛИТОВСКОЙ ССР ОТ 3.04.1974 Г.

ИНВ. 206/01

gost.e-ecolog.ru

СОДЕРЖАНИЕ АЛЬБОМА

№ П/П	НАИМЕНОВАНИЕ ЛИСТА	№ ЛИСТА	№ СТРАНИЦ
1	ТИТУЛЬНЫЙ ЛИСТ		1
2	ЗАГЛАВНЫЙ ЛИСТ	1	2
3	ПОЯСНИТЕЛЬНАЯ ЗАПИСКА	2, 3	3, 4
4	ФАСАДЫ	АС-1	5
5	ПЛАН, ТЕХНИЧЕСКИЕ ПОКАЗАТЕЛИ, ЭКСПЛИКАЦИЯ ПОМЕЩЕНИЙ	АС-2	6
6	РАЗРЕЗ 1-1 /ДЛЯ ОБОИХ ВАРИАНТОВ/	АС-3	7
7	ПЛАН ФУНДАМЕНТОВ. РАЗРЕЗЫ И РАЗВЕРТКИ ФУНДАМЕНТОВ. ТАБЛИЦА НАГРУЗОК	АС-4	8
8	ФУНДАМЕНТ Ф-1. СПЕЦИФИКАЦИИ Ж/БЕТ. ИЗДЕЛИЙ И АРМАТУРЫ	АС-5	9
9	МОНТАЖНЫЙ ПЛАН АРОК И СВЯЗЕЙ. СПЕЦИФИКАЦИЯ ЗАКЛ. ДЕТАЛЕЙ	АС-6	10
10	МОНТАЖНЫЙ ПЛАН ФЕРМ И СВЯЗЕЙ. СПЕЦИФИКАЦИЯ МЕТАЛЛА /ВАРИАНТ С МЕТАЛЛИЧЕСКИМИ ФЕРМАМИ/	АС-7	11
11	СХЕМЫ ФАХВЕРКОВ, УЗЛЫ	АС-8	12
12	УЗЛЫ ФАХВЕРКА, СПЕЦИФИКАЦИИ	АС-9	13
13	СХЕМЫ ФАХВЕРКОВ, УЗЛЫ, СПЕЦИФИКАЦИЯ /ВАРИАНТ С МЕТАЛЛИЧЕСКИМИ ПРОГОНАМИ/	АС-10	14
14	УЗЛЫ „А" И „Б". ДЕТАЛЬ КРЕПЛЕНИЯ СЕТКИ МОЛНИЕОТВОДА. СПЕЦИФИКАЦИЯ МЕТАЛЛА	АС-11	15
15	РАЗРЕЗ 2-2 ПЛАН РАЗМЕЩЕНИЯ ПРОГОНОВ, СПЕЦИФИКАЦИЯ МЕТАЛЛА	АС-12	16
16	ВОРОТА В-1, В-2; СПЕЦИФИКАЦИЯ ДРЕВЕСИНЫ	АС-13	17
17	НАВЕСЫ ДЛЯ ВОРОТ, ДЕРЖАТЕЛИ НАВЕСОВ, ЗАСОВЫ, СПЕЦИФИКАЦИЯ МЕТАЛЛА	АС-14	18
18	УЗЛЫ „А", „Б", „В". ЖЕЛЕЗОБЕТОННЫЙ СТОЛБИК, СПЕЦИФИКАЦИЯ МЕТАЛЛА	АС-15	19
19	ЖАЛЮЗИЙНАЯ РЕШЕТКА ЖР-1, ПОГРУЗОЧНЫЙ ЛЮК Л-1, Л-2	АС-16	20
20	ОПАЛУБОЧНЫЙ ЧЕРТЕЖ ЗАКЛАДНЫХ ДЕТАЛЕЙ ДЛЯ КОЛОНН	АС-17	21
21	ПЛАН С РАСПОЛОЖЕНИЕМ ТЕХН. ОБОРУДОВАНИЯ РАЗРЕЗ 1-1 / I ВАРИАНТ/	ТХ-1	22
22	ПЛАН С РАСПОЛОЖЕНИЕМ ТЕХН. ОБОРУДОВАНИЯ РАЗРЕЗ 1-1 / II ВАРИАНТ/	ТХ-2	23
23	ПЛАН С РАСПОЛОЖЕНИЕМ ТЕХН. ОБОРУДОВАНИЯ РАЗРЕЗ 1-1 / III ВАРИАНТ/	ТХ-3	24
24	СИСТЕМА АКТИВНОЙ ВЕНТИЛЯЦИИ И СПЕЦИФИКАЦИЯ МАТЕРИАЛОВ	ОВ-1	25
25	ПЛАН ОСВЕТИТЕЛЬНЫХ ЭЛЕКТРОСЕТЕЙ. СПЕЦИФИКАЦИЯ	ЭЛ-1	26
26	ПЛАН СИЛОВЫХ ЭЛЕКТРОСЕТЕЙ СПЕЦИФИКАЦИЯ	ЭЛ-2	27
27	РАСЧЕТНАЯ СХЕМА ЭЛЕКТРОСЕТЕЙ /I И II-ОЙ ВАРИАНТЫ/	ЭЛ-3	28
28	РАСЧЕТНАЯ СХЕМА ЭЛЕКТРОСЕТЕЙ / III-ИЙ ВАРИАНТ/	ЭЛ-4	29
29	РАСЧЕТНАЯ СХЕМА ЭЛЕКТРОСЕТЕЙ	ЭЛ-5	30
30	РАСЧЕТНАЯ СХЕМА ЭЛЕКТРОСЕТЕЙ	ЭЛ-6	31
31	МОЛНЕЗАЩИТА / ВАРИАНТ С МЕТАЛЛИЧЕСКИМИ ФЕРМАМИ /	ЭЛ-7	32
32	МОЛНЕЗАЩИТА / ВАРИАНТ С ДЕРЕВЯННАМИ АРКАМИ /	ЭЛ-8	33

ТИПОВОЙ ПРОЕКТ РАЗРАБОТАН В СООТВЕТСТВИИ С ДЕЙСТВУЮЩИМИ НОРМАМИ И ПРАВИЛАМИ И ПРЕДУСМАТРИВАЕТ МЕРОПРИЯТИЯ, ОБЕСПЕЧИВАЮЩИЕ ВЗРЫВОБЕЗОПАСНОСТЬ И ПОЖАРОБЕЗОПАСНОСТЬ ПРИ ЭКСПЛУАТАЦИИ ЗДАНИЯ И СООРУ-

СВОДНАЯ СПЕЦИФИКАЦИЯ Ж/Б И БЕТОННЫХ ИЗДЕЛИЙ

№ П/П	МАРКА	НАИМЕНОВАНИЕ ИЗДЕЛИЯ	К-ВО ШТ.	СЕРИЯ, АЛЬБОМ
1	2	3	4	5
1	ФП-4	ФУНДАМЕНТНЫЕ БЛОКИ	2	ИИ-ДИ-С/Х АЛЬБОМ II, ЧАСТЬ I
2	ФП 8	——— " ———	1	ЛИЖ-1
3	СПД3	БЛОКИ ФУНДАМ. СТЕНОВЫЕ	10	——" ——
4	СПД4	——— " ———	1	——" ——
5	М12	БРУСКОВЫЕ ПЕРЕМЫЧКИ	2	——" ——
6	М20	——— " ———	2	——" ——
7	МУ22	——— " ———	3	——" ——
8	МУ28	——— " ———	1	——" ——
9	СК3-72-3-1	КОЛОННЫ	32	СЕРИЯ 1.823-1 ВЫПУСК 2, АС-17

ЗАМЕНЕН ЛИСТОМ АС-6А

ГЛ. ИНЖ. ПРОЕКТА 1976. V. 13 (Э. НАВИЦКАС)

СВОДНАЯ СПЕЦИФИКАЦИЯ СТОЛЯРНЫХ ИЗДЕЛИЙ

№ П/П	МАРКА	НАИМЕНОВАНИЕ ИЗДЕЛИЯ	К-ВО ШТ.	СЕРИЯ, АЛЬБОМ
1	2	3	4	5
1	ОСОБ-15	ОКОННЫЙ БЛОК	1	ИИ-ЛИ-С/Х АЛЬБОМ I
2	ДСТ 9	ДВЕРНОЙ БЛОК	1	1.135-1 ЛИ АЛЬБОМ II
3	В-1	ВОРОТА	6	ИНДИВ. АС-13
4	В-2	——— " ———	20	— " — АС-13
5	Л-1	ЛЮК	8	—•— АС-16
6	ЖР-1	ЖАЛЮЗИЙНАЯ РЕШЕТКА	8	—•— АС-16

СПЕЦИФИКАЦИЯ НЕСУЩИХ КОНСТРУКЦИЙ ПОКРЫТИЯ

№ П/П	МАРКА	НАИМЕНОВАНИЕ ИЗДЕЛИЯ	КОЛИЧЕСТВО ШТ.		СЕРИЯ, АЛЬБОМ
			ВАРИАНТ С МЕТАЛЛОДЕРЕВЯННЫМИ АРКАМИ	ВАРИАНТ С МЕТАЛЛИЧЕСКИМИ ФЕРМАМИ	
1	МДА 18-6	МЕТАЛЛОДЕРЕВЯННЫЕ АРКИ	13	—	1.860-2 ВЫПУСК 1
2	Ф18-3-2	МЕТАЛЛИЧЕСКИЕ ФЕРМЫ	—	13	1.860-1 ВЫПУСК 1

ПЕРЕЧЕНЬ ПРИМЕНЯЕМЫХ В ПРОЕКТЕ СТАНДАРТОВ, СЕРИЙ И ТИПОВЫХ ПРОЕКТОВ

НАИМЕНОВАНИЕ СТАНДАРТОВ, СЕРИЙ ИЛИ ТИПОВЫХ ПРОЕКТОВ	№ СТАНДАРТОВ, СЕРИЙ ИЛИ ТИПОВЫХ ПРОЕКТОВ	ОРГАНИЗАЦИЯ РАСПРОСТРАНЯЮЩАЯ ЧЕРТЕЖИ
ЖЕЛЕЗОБЕТОННЫЕ КОЛОННЫ ДЛЯ ПРОИЗВОДСТВЕННЫХ ЗДАНИЙ СЕЛЬСКОГО ХОЗЯЙСТВА. КОЛОННЫ СЕЧЕНИЕМ 200×200 ММ И 300×300 ММ.	1.823-1 ВЫПУСК 2	ЦИТП
ИНДУСТРИАЛЬНЫЕ СТРОИТЕЛЬНЫЕ ИЗДЕЛИЯ ДЛЯ ГРАЖДАНСКОГО СТРОИТЕЛЬСТВА ЖЕЛЕЗОБЕТОННЫЕ ИЗДЕЛИЯ. ФУНДАМЕНТНЫЕ БЛОКИ. БЛОКИ СТЕН ПОДВАЛА.	ИИ-ЛИ-70	
СТАЛЬНЫЕ КОНСТРУКЦИИ ПОКРЫТИЙ СЕЛЬСКИХ ПРОИЗВОДСТВЕННЫХ ЗДАНИЙ. ПОКРЫТИЯ С ТРЕУГОЛЬНЫМИ ФЕРМАМИ, ПРОЛЕТАМИ 12 И 18 М	1.860-1 ВЫПУСК 1	ЦИТП
ДЕРЕВЯННЫЕ КЛЕЕНЫЕ НЕСУЩИЕ КОНСТРУКЦИИ ДЛЯ ПОКРЫТИЙ СЕЛЬСКИХ ПРОИЗВОДСТВЕННЫХ ЗДАНИЙ. ТРЕХШАРНИРНЫЕ АРКИ ПРОЛЕТАМИ 9,12 И 18 М С ПРЯМОЛИНЕЙНЫМИ КЛЕЕНЫМИ ЭЛЕМЕНТАМИ И СТАЛЬНЫМИ ЗАТЯЖКАМИ	1.860-2 ВЫПУСК 1	ЦИТП
ТИПОВЫЕ АРХИТЕКТУРНО-СТРОИТЕЛЬНЫЕ ДЕТАЛИ ОДНОЭТАЖНЫХ ПРОМЫШЛЕННЫХ НЕОТАПЛИВАЕМЫХ ЗДАНИЙ СО СТЕНАМИ ИЗ АСБЕСТОЦЕМЕНТНЫХ ВОЛНИСТЫХ ЛИСТОВ	2.430-2 ВЫПУСК 1	ЦИТП
ТИПОВЫЕ АРХИТЕКТУРНО-СТРОИТЕЛЬНЫЕ ДЕТАЛИ ОДНОЭТАЖНЫХ ПРОМЫШЛЕННЫХ НЕОТАПЛИВАЕМЫХ ЗДАНИЙ С ПОКРЫТИЯМИ ИЗ АСБЕСТОЦЕМЕНТНЫХ ВОЛНИСТЫХ ЛИСТОВ. ДЕТАЛИ ПОКРЫТИЙ ИЗ АСБЕСТОЦЕМЕНТНЫХ ВОЛНИСТЫХ ЛИСТОВ УВ.	2.460-1 ВЫПУСК 1	ЦИТП
ДЕТАЛИ И УЗЛЫ ВНУТРЕННИХ СИЛОВЫХ И ОСВЕТИТЕЛЬНЫХ ЭЛЕКТРОПРОВОДОВ В СЕЛЬСКОХОЗЯЙСТВЕННЫХ ПРОИЗВОДСТВЕННЫХ ПОМЕЩЕНИЯХ	ТИП. ПРОЕКТ 4.407-36/70	СЕЛЬЭНЕРГОПРОЕКТ Г. МОСКВА

УСЛОВНЫЕ ОБОЗНАЧЕНИЯ МАРКИРОВКИ ДЕТАЛЕЙ И ИЗДЕЛИЙ

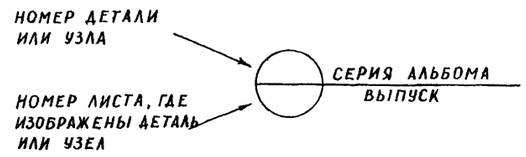

УКАЗАНИЯ ПО ПРИВЯЗКЕ ПРОЕКТА

1. РАСПОЛОЖЕНИЕ ЗДАНИЯ НА МЕСТНОСТИ ПРИВЕДЕНО НА ЧЕРТЕЖЕ
   ВЕРТИКАЛЬНУЮ ПОСАДКУ СМОТРИТЕ НА ЧЕРТЕЖЕ
2. УСЛОВНОЙ ОТМЕТКЕ 0,00 СООТВЕТСТВУЕТ АБСОЛЮТНАЯ ОТМЕТКА УРОВНЯ ЧИСТОГО ПОЛА

ГЛ. КОНСТР. ОТД. — МИЛАДЖИС
НАЧ. СЕКТОРА — НАВИЦКАС

ЛИТОВСКОЙ ССР
Р. КАУНАС

ТИПОВОЙ ПРОЕКТ	АЛЬБОМ	ЛИСТ

ОБЩАЯ ЧАСТЬ

ПРОЕКТ РАЗРАБОТАН НА ОСНОВАНИИ ЗАДАНИЯ НА ПРОЕКТИРОВАНИЕ, СОГЛАСОВАННОГО ГЛАВСЕЛЬСТРОЙПРОЕКТОМ МСХ ССР 25.1.73 Г. И УТВЕРЖДЕННОГО МИНИСТЕРСТВОМ СЕЛЬСКОГО ХОЗЯЙСТВА ЛИТОВСКОЙ ССР 22.1.73 Г.

САРАЙ ПРЕДУСМОТРЕН ДЛЯ СТРОИТЕЛЬСТВА В СОСТАВЕ КОМПЛЕКСОВ ФЕРМ КРУПНОГО РОГАТОГО СКОТА.

ОБЛАСТЬ ПРИМЕНЕНИЯ ПРОЕКТА

1. РАЙОН СТРОИТЕЛЬСТВА - II.
2. РАСЧЕТНАЯ ЗИМНЯЯ ТЕМПЕРАТУРА НАРУЖНОГО ВОЗДУХА -21°.
3. ВЕС СНЕГОВОГО ПОКРОВА 70 КГ/М² ГОРИЗОНТАЛЬНОЙ ПОВЕРХНОСТИ ЗЕМЛИ.
4. НОРМАТИВНЫЙ СКОРОСТНОЙ НАПОР ВЕТРА 45 КГ/М².
5. КЛАСС ЗДАНИЯ – III, СТЕПЕНЬ ДОЛГОВЕЧНОСТИ – III, СТЕПЕНЬ ОГНЕСТОЙКОСТИ – III. ДЛЯ ВАРИАНТА С МЕТАЛЛИЧЕСКИМИ ФЕРМАМИ И ПРОГОНАМИ КЛАСС ЗДАНИЯ – II, СТЕПЕНЬ ДОЛГОВЕЧНОСТИ – II, СТЕПЕНЬ ОГНЕСТОЙКОСТИ – II.
6. ЗДАНИЕ ЗАПРОЕКТИРОВАНО ДЛЯ РАЙОНОВ С СЕЙСМИЧНОСТЬЮ НЕ ВЫШЕ 6 БАЛЛОВ НА ПЛОЩАДКЕ СО СПОКОЙНЫМ РЕЛЬЕФОМ ПРИ ОТСУТСТВИИ ГРУНТОВЫХ ВОД. ГРУНТЫ В ОСНОВАНИЯХ НЕПУЧИНИСТЫЕ, НЕПРОСАДОЧНЫЕ СО СЛЕДУЮЩИМИ НОРМАТИВНЫМИ ХАРАКТЕРИСТИКАМИ: $\varphi^н = 28°$; $C^н = 0{,}02$ КГ/СМ²; $E = 150$ КГ/СМ²; $\gamma = 1{,}8$ Т/М³.

ТЕХНИКО-ЭКОНОМИЧЕСКИЕ ПОКАЗАТЕЛИ

НАИМЕНОВАНИЕ ПОКАЗАТЕЛЯ		ЕДИН. ИЗМЕР.	ПОКАЗАТЕЛЬ
ОБ'ЕМ	СТРОИТЕЛЬНЫЙ	М³	6680
ПЛОЩАДЬ	ЗАСТРОЙКИ	М²	1020,6
	ПОЛЕЗНАЯ	"	982,0
	ОСНОВНОГО НАЗНАЧЕНИЯ	"	972,0

ТЕХНОЛОГИЧЕСКАЯ ЧАСТЬ. МЕХАНИЗАЦИЯ

САРАЙ ПРЕДНАЗНАЧЕН ДЛЯ ДОСУШИВАНИЯ СЕНА МЕТОДОМ АКТИВНОЙ ВЕНТИЛЯЦИИ И ХРАНЕНИЯ ЕГО.

РАЗРАБОТАНО ТРИ ВАРИАНТА ХРАНЕНИЯ СЕНА:

а) ВАРИАНТ I – ХРАНЕНИЕ СЕНА В НЕИЗМЕЛЬЧЕННОМ ВИДЕ;
б) ВАРИАНТ II – ХРАНЕНИЕ СЕНА В ИЗМЕЛЬЧЕННОМ ВИДЕ;
в) ВАРИАНТ III – ХРАНЕНИЕ СЕНА В ТЮКАХ.

ВО ВСЕХ ВАРИАНТАХ СЕНО УКЛАДЫВАЕТСЯ НА РАСТОЯНИИ 0,5 М ОТ НАРУЖНЫХ СТЕН.

ВЫСОТА СКЛАДИРОВАНИЯ 5 М. СЕНО В САРАЙ ПОСТУПАЕТ 40-45% ВЛАЖНОСТИ.

а) ВАРИАНТ I – ХРАНЕНИЕ СЕНА В НЕИЗМЕЛЬЧЕННОМ ВИДЕ

НЕИЗМЕЛЬЧЕННОЕ СЕНО ПРИВОЗИТСЯ МОБИЛЬНЫМ ТРАНСПОРТОМ И ЗАГРУЖАЕТСЯ В САРАЙ ПРИ ПОМОЩИ ПНЕВМАТИЧЕСКОГО ТРАНСПОРТЕРА ТПЭ-10А, ЧЕРЕЗ ПРОЕМЫ /700×700 ММ/ В СТЕНАХ. ОТМЕТКА НИЗА ПРОЕМОВ +5,20 М. ПРИ ЗАГРУЗКЕ САРАЯ ТРАНСПОРТЕР ПЕРЕНОСИТСЯ С ОДНОГО ПРОЕМА К ДРУГОМУ.

ЗАГРУЗКА САРАЯ И ДОСУШИВАНИЕ СЕНА ОСУЩЕСТВЛЯЕТСЯ ПОСЛОЙНО ПО ВСЕЙ ПЛОЩАДИ ВОЗДУХОРАСПРЕДЕЛИТЕЛЬНОЙ СИСТЕМЫ. ПЕРВЫЙ СЛОЙ УКЛАДЫВАЕТСЯ ТОЛЩИНОЙ 2÷2,5 М И ПОДВЕРГАЕТСЯ АКТИВНОМУ ВЕНТИЛИРОВАНИЮ ВОЗДУХОМ ДО СНИЖЕНИЯ ВЛАЖНОСТИ В ВЕРХНЕЙ ЧАСТИ СЛОЯ ДО 20-25%. ПОСЛЕ ЭТОГО НА ПЕРВЫЙ СЛОЙ УКЛАДЫВАЕТСЯ ВТОРОЙ СЛОЙ СЕНА ТОЛЩИНОЙ 1,5 М И ВЕНТИЛИРУЮТСЯ ОБА СЛОЯ ДО ТЕХ ПОР ПОКА В ВЕРХНЕЙ ЧАСТИ ВТОРОГО СЛОЯ УСТАНОВИТСЯ ТАКАЯ ЖЕ ВЛАЖНОСТЬ.

ЗАТЕМ УКЛАДЫВАЕТСЯ ТРЕТИЙ СЛОЙ СЕНА ТОЛЩИНОЙ 1 М И ВЕНТИЛИРУЕТСЯ ДО ПОЛНОГО ВЫСЫХАНИЯ, Т.Е. ДО 17% ВЛАЖНОСТИ.

СЕНО ВЫГРУЖАЕТСЯ ИЗ САРАЯ, ИЗМЕЛЬЧАЕТСЯ И ПОГРУЖАЕТСЯ В ТРАНСПОРТНЫЕ СРЕДСТВА ПРИ ПОМОЩИ ПОГРУЗЧИКА ПСК-5.

б) ВАРИАНТ II – ХРАНЕНИЕ СЕНА В ИЗМЕЛЬЧЕННОМ ВИДЕ

ПРИВЕЗЕННОЕ 40-45% ВЛАЖНОСТИ СЕНО ИЗМЕЛЬЧАЕТСЯ И ЗАГРУЖАЕТСЯ В САРАЙ ПРИ ПОМОЩИ ПНЕВМАТИЧЕСКОГО ТРАНСПОРТЕРА ТПП-30 ЧЕРЕЗ ПРОЕМЫ /700×700 ММ/ В СТЕНАХ. ВЕРХНЯЯ ЧАСТЬ ТРУБОПРОВОДА ВО ВРЕМЯ РАБОТЫ КРЕПИТСЯ К СТРОИТЕЛЬНЫМ КОНСТРУКЦИЯМ

ПРИ ЗАГРУЗКЕ САРАЯ ТРАНСПОРТЕР ПЕРЕНОСИТСЯ КО ВСЕМ ПРОЕМАМ.

САРАЙ ЗАГРУЖАЕТСЯ АНАЛОГИЧНЫМ СПОСОБОМ КАК И В ПЕРВОМ ВАРИАНТЕ – ПОСЛОЙНО.

ВЫГРУЖАЕТСЯ СЕНО ИЗ САРАЯ И ПОГРУЖАЕТСЯ В РАЗДАТЧИК КТУ-10А ПРИ ПОМОЩИ ПОГРУЗЧИКА ПСК-5.

в) ВАРИАНТ III – ХРАНЕНИЕ СЕНА В ТЮКАХ

ТЮКИ ПОСТУПАЮТ С ПРЕССПОДБОРЩИКА В МОБИЛЬНЫЙ ТРАНСПОРТ, КОТОРЫЙ ДОСТАВЛЯЕТ ИХ К САРАЮ В САРАЙ ТЮКИ ЗАГРУЖАЮТСЯ ПРИ ПОМОЩИ ЛЕНТОЧНОГО ТРАНСПОРТЕРА ЧЕРЕЗ ПРОЕМЫ /800×1200 ММ/ В СТЕНАХ. САРАЙ ЗАГРУЖАЕТСЯ ПОСЛОЙНО, АНАЛОГИЧНО ПЕРВОМУ ВАРИАНТУ.

ТЮКИ УКЛАДЫВАЮТСЯ НА УСТАНОВКИ ВЕНТИЛИРОВАНИЯ В ШТАБЕЛЬ С ОБРАЗОВАНИЕМ НАИМЕНЬШИХ ЗАЗОРОВ МЕЖДУ НИМИ. КАЖДЫЙ ПОСЛЕДУЮЩИЙ РЯД ТЮКОВ В ШТАБЕЛЬ УКЛАДЫВАЕТСЯ ТАК, ЧТОБЫ ЗАЗОРЫ МЕЖДУ ТЮКАМИ ПРЕДЫДУЩЕГО РЯДА БЫЛИ ПЕРЕКРЫТЫ ТЮКАМИ ПОСЛЕДУЮЩЕГО РЯДА.

ВЫГРУЗКА СЕНА, ИЗМЕЛЬЧЕНИЕ И ПОГРУЗКА В КОРМОРАЗДАТЧИК ПРОИЗВОДИТСЯ ПРИ ПОМОЩИ ПОГРУЗЧИКА-ИЗМЕЛЬЧИТЕЛЯ ПСК-5. ПОЭТОМУ ТЮКИ ДОЛЖНЫ БЫТЬ ПЕРЕВЯЗАНЫ ТОЛЬКО ШПАГАТОМ /ПЕРЕВЯЗЫВАТЬ ТЮКИ ПРОВОЛОКОЙ ЗАПРЕЩАЕТСЯ/.

ЗАГРУЖАЯ САРАЙ СЕНОМ ВО ВСЕХ ВАРИАНТАХ, ОСТАВЛЯЕТСЯ СВОБОДНЫЙ ПОПЕРЕЧНЫЙ ПРОХОД, ОТ КОТОРОГО НАЧИНАЕТСЯ ВЫГРУЗКА СЕНА ПОГРУЗЧИКОМ ПСК-5.

В ПРОЦЕССЕ ДЛИТЕЛЬНОГО ХРАНЕНИЯ СЕНА ОСУЩЕСТВЛЯЮТ ПЕРИОДИЧЕСКИЕ НАБЛЮДЕНИЯ ЗА ЕГО СОСТОЯНИЕМ /ТЕМПЕРАТУРОЙ И ВЛАЖНОСТЬЮ/. ПРИ ОБНАРУЖЕНИИ ОЧАГОВ МЕСТНОГО САМОНАГРЕВАНИЯ НЕОБХОДИМО ПРОИЗВЕСТИ ДОПОЛНИТЕЛЬНОЕ ВЕНТИЛИРОВАНИЕ ДО ЛИКВИДАЦИИ ОЧАГА НАГРЕВАНИЯ.

ВЪЕЗД МОБИЛЬНОМУ ТРАНСПОРТУ В САРАЙ РАЗРЕШАЕТСЯ ТОЛЬКО ПРИ НАЛИЧИИ ИСКРОУЛОВИТЕЛЯ НА ВЫХЛОПНОЙ ТРУБЕ.

АРХИТЕКТУРНО-СТРОИТЕЛЬНАЯ ЧАСТЬ ОБ'ЕМНО-ПЛАНИРОВОЧНОЕ РЕШЕНИЕ

ЗДАНИЕ СКЛАДА ОДНОЭТАЖНОЕ, ПРЯМОУГОЛЬНОЙ ФОРМЫ С РАЗМЕРАМИ В ПЛАНЕ 18,0×54,0 М /В ОСЯХ/ И ВЫСОТОЙ ДО ВЫСТУПАЮЩИХ КОНСТРУКЦИЙ 6,0 М.

В ТОРЦЕВЫХ СТЕНАХ САРАЯ ПРЕДУСМОТРЕНЫ ВОРОТА ДЛЯ ВЫВОЗКИ СЕНА. К ОДНОЙ ИЗ ТОРЦЕВЫХ СТЕН ПРИБЛОКИРОВАНО ПОМЕЩЕНИЕ ЭЛЕКТРОЩИТОВОЙ.

КОНСТРУКТИВНОЕ РЕШЕНИЕ

ЗДАНИЕ РЕШЕНО В ПОЛНОМ КАРКАСЕ, СОСТОЯЩИМ ИЗ Ж/БЕТ КОЛОНН И МЕТАЛЛОДЕРЕВЯННЫХ АРОК, СО СТЕНАМИ ОБШИТЫМИ ВОЛНИСТЫМИ АСБЕСТОЦЕМЕНТНЫМИ ЛИСТАМИ ПО ДЕРЕВЯННЫМ ПРОГОНАМ. РАЗРАБОТАН ТАКЖЕ ВАРИАНТ ЗДАНИЯ С Ж/БЕТ КОЛОННАМИ И МЕТАЛЛИЧЕСКИМИ ФЕРМАМИ, СО СТЕНАМИ, ОБШИТЫМИ ВОЛНИСТЫМИ АСБЕСТОЦЕМЕНТНЫМИ ЛИСТАМИ ПО МЕТАЛЛИЧЕСКИМ ПРОГОНАМ.

ЗАЩИТА МЕТАЛЛИЧЕСКИХ КОНСТРУКЦИЙ ОТ КОРРОЗИИ

ВСЕ СТАЛЬНЫЕ КОНСТРУКЦИИ И ДЕТАЛИ КРЕПЛЕНИЙ ДОЛЖНЫ ЗАЩИЩАТЬСЯ ОТ КОРРОЗИИ В СООТВЕТСТВИИ С „УКАЗАНИЯМИ ПО ПРОЕКТИРОВАНИЮ ЗАЩИТЫ СТРОИТЕЛЬНЫХ КОНСТРУКЦИЙ" СН-262-67 И СНиП I-В27-71 „ЗАЩИТА СТРОИТЕЛЬНЫХ КОНСТРУКЦИЙ ОТ КОРРОЗИИ".

РЕКОМЕНДУЕМЫЕ ВАРИАНТЫ ЗАЩИТЫ ПРИВЕДЕНЫ НИЖЕ В ТАБЛИЦЕ:

№ П/П	СОСТАВ ГРУНТА	К-ВО СЛОЕВ	СОСТАВ ПОКРЫВАЕМОГО СЛОЯ	К-ВО СЛОЕВ
1	ФЛ-03К ИЛИ ГФ-020, ИЛИ №138	1	ЭМАЛЬ ПФ-133 ИЛИ ПФ-115, ИЛИ ГФ-820, ИЛИ АЛ-70, ИЛИ МС-226	2-3
2	ХС-010 ИЛИ ФЛ-03К, ИЛИ ГФ-020, ИЛИ № 138	1-2	ЭМАЛЬ ХСЭ ИЛИ ХС-710 ИЛИ ВХЭ-4001, ИЛИ ХВ-113, ИЛИ ЭМАЛЬ ХСЭ С ЛАКОМ ХССЛ (1:1)	4-5

МЕТАЛЛИЧЕСКИЕ КОНСТРУКЦИИ ПЕРЕД ПОКРЫТИЕМ АНТИКОРРОЗИЙНЫМИ МАТЕРИАЛАМИ ПОДВЕРГАЮТСЯ ДРОБЕСТРУЙНОЙ /ПЕСКОСТРУЙНОЙ/ ОБРАБОТКЕ И ОБЕЗЖИРИВАЮТСЯ С АЦЕТОНОМ ИЛИ УАЙТСПИРТОМ.

ЗАЩИТУ МЕТАЛЛИЧЕСКИХ КОНСТРУКЦИЙ ОТ КОРРОЗИИ МОЖНО ВЫПОЛНЯТЬ ТАКЖЕ ОРГАНОСИЛИКАТНЫМИ МАТЕРИАЛАМИ. ВН-30 ВЫПОЛНЯТЬ В СООТВЕТСТВИИ С ИНСТРУКЦИЕЙ РСН-40-71.

МАТЕРИАЛЫ ВН-30 ВЯЗКОСТЬЮ 25-30 СЕК. НАНОСЯТСЯ В ДВА СЛОЯ. ОБЩАЯ ТОЛЩИНА ПОКРЫТИЯ ДОЛЖНА БЫТЬ НЕ МЕНЕЕ 150 МИКРОН.

МАТЕРИАЛЫ НАНОСЯТСЯ НА СУХУЮ ПОВЕРХНОСТЬ.

ОБЕЗЖИРИВАНИЕ ДЕТАЛЕЙ И НАНЕСЕНИЕ МАТЕРИАЛОВ ВН-30 НА НИХ ПРОИЗВОДИТСЯ НЕ ПОЗЖЕ ЧЕМ ЧЕРЕЗ 24 ЧАСА

ОТДЕЛОЧНЫЕ РАБОТЫ

ДЛЯ ЗАЩИТЫ ЗДАНИЯ ОТ ПОВЕРХНОСТНЫХ ВОД ПО ПЕРИМЕТРУ НАРУЖНЫХ СТЕН УСТРАИВАЕТСЯ АСФАЛЬТОВАЯ ОТМОСТКА ШИРИНОЙ 70 СМ ПО ЩЕБЕНОЧНОМУ ОСНОВАНИЮ.

СТЕНЫ ЭЛЕКТРОЩИТОВОЙ ВОЗВОДЯТСЯ С РАСШИВКОЙ ШВОВ С НАРУЖНОЙ СТОРОНЫ, А ИЗНУТРИ КРАСЯТСЯ ИЗВЕСТКОВОЙ ОКРАСКОЙ.

КРАТКИЕ УКАЗАНИЯ К ПРОИЗВОДСТВУ РАБОТ

ПРОИЗВОДСТВО РАБОТ ВЕСТИ СОГЛАСНО УКАЗАНИЯМ ГЛАВЫ СНиП III А-1-62 И ГЛАВ СООТВЕТСТВУЮЩИХ ВИДОВ РАБОТ.

ЗЕМЛЯНЫЕ РАБОТЫ, В ЗАВИСИМОСТИ ОТ ГРУНТА, ВЫПОЛНЯЮТСЯ В ДВУХ ВАРИАНТАХ: ОТРЫВАЕТСЯ ТРАНШЕЯ ПО ПЕРИМЕТРУ ЗДАНИЯ ИЛИ КОПАЮТСЯ ОТДЕЛЬНЫЕ ЯМЫ.

В ПРОЕКТЕ ПРЕДУСМОТРЕНЫ МОНОЛИТНЫЕ Ж/Б ФУНДАМЕНТЫ Ф-1. ТАК КАК ФУНДАМЕНТЫ ИМЕЮТ СРАВНИТЕЛЬНО НЕБОЛЬШОЙ ВЕС – 2,5 Т ПРЕДЛАГАЕТСЯ ПРЕДВАРИТЕЛЬНО ИЗГОТОВЛЯТЬ СБОРНЫМИ НА СТРОЙ ПЛОЩАДКЕ, ПРИМЕНЯЯ ИНВЕНТАРНУЮ ОПАЛУБКУ И МОНТИРОВАТЬ КРАНОМ.

В ЦЕЛЯХ СОКРАЩЕНИЯ СРОКА МОНТАЖНЫХ РАБОТ, РЕКОМДУЕТСЯ ДОСТАВЛЯТЬ НА СТРОЙ ПЛОЩАДКУ КОЛОННЫ С ПРИВАРЕННЫМИ НА ЗАВОДЕ УГОЛКАМИ ДЛЯ КРЕПЛЕНИЯ ПРОГОНОВ.

ПРИ ВАРИАНТЕ С МЕТАЛЛИЧЕСКИМИ ФЕРМАМИ, В ОСЯХ 1-2 И 12-13 РЕКОМЕНДУЕТСЯ МОНТИРОВАТЬ ФЕРМЫ СПАРЕННЫМИ СО ВСЕМИ, СОЕДИНЯЮЩИМИ ФЕРМЫ ЭЛЕМЕНТАМИ – ПРОГОНЫ, СВЯЗИ. КОНСТРУКЦИИ УКРУПНЯТЬ НА ПОЛУ, ВЕС УКРУПНЕННЫХ УЗЛОВ – 2,4 Т.

ДЕРЕВЯННЫЕ ПРОГОНЫ ПОКРЫТЬ ОГНЕЗАЩИТНОЙ КРАСКОЙ ДО МОНТАЖА.

КРЕПЛЕНИЕ АСБЕСТОЦЕМЕНТНЫХ ЛИСТОВ ПРОИЗВОДИТЬ С ПЕРЕДВИЖНЫХ ВЫШЕК, ТАКЖЕ, ПРИ НАЛИЧИИ, МОЖНО ВОСПОЛЬЗОВАТЬСЯ ТЕЛЕСКОПИЧЕСКОЙ БАШНЕЙ ИЛИ ПЕРЕДВИЖНОЙ ЛЮЛЬКОЙ.

ВЕНТИЛЯЦИЯ

В САРАЕ ПРЕДУСМАТРИВАЮТСЯ ВЕНТИЛЯЦИОННЫЕ УСТАНОВКИ ДЛЯ ДОСУШИВАНИЯ СЕНА.

УСТАНОВКИ СОСТОЯТ ИЗ ОСЕВЫХ ВЕНТИЛЯТОРОВ 06-300 №8 И ИЗВЛЕКАЕМЫХ ВЕНТИЛЯЦИОННЫХ УСТАНОВОК УВИ-8.

ЧЕРТЕЖИ ИЗВЛЕКАЕМЫХ ВЕНТИЛЯЦИОННЫХ УСТАНОВОК И ИНСТРУКЦИЯ ПО ПРИМЕНЕНИЮ РАЗРАБОТАНА КБ ХЭМ НИИМЭСХ ЛИТОВСКОЙ ССР.

ИНСТИТУТ ПРОЕКТИРОВАНИЯ С/Х СТРОИТЕЛЬСТВА ГОССТРОЯ ЛИТОВСКОЙ ССР ГОР. КАУНАС

ГЛ. ИНЖ. ОТД. Т. ПР.		КРИПАЙТИС	РУК. ГРУППЫ ТХ	ПОВИЛАЙТИС	
ГЛ. ИНЖ. ПРОЕКТА		ИОТАУТАС	НАЧ. СЕКТОРА ОВ	МАЦКЯВИЧЮС	
ГЛ. КОНСТР. ОТД.		МИЛАДЖИС	КОПИРОВАЛА	ЧИКОТЕНЕ	
НАЧ. СЕКТОРА		НАВИЦКАС			

1973	САРАЙ ДЛЯ СЕНА ЕМК. 400 ТОНН	ПОЯСНИТЕЛЬНАЯ ЗАПИСКА	ТИПОВОЙ ПРОЕКТ 817-140	АЛЬБОМ I	ЛИСТ 2

ЭЛЕКТРОТЕХНИЧЕСКАЯ ЧАСТЬ

ВОПРОС ПОДКЛЮЧЕНИЯ К НАРУЖНЫМ ЭЛЕКТРОСЕТЯМ РЕШАЕТСЯ ПО МЕСТНЫМ УСЛОВИЯМ ВО ВРЕМЯ ПРИВЯЗКИ ПРОЕКТА.

ВВОД В ЗДАНИЕ ПРЕДУСМОТРЕН ВОЗДУШНЫЙ. ДЛЯ ВВОДА ПРЕДУСМОТРЕНО УСТАНОВИТЬ ВВОДНО-УЧЕТНЫЙ ШКАФ С-4 В ЭЛЕКТРОЩИТОВОЙ.

а) ЭЛЕКТРИЧЕСКОЕ ОСВЕЩЕНИЕ

ПРОЕКТОМ ПРЕДУСМОТРЕНО РАБОЧЕЕ ОСВЕЩЕНИЕ ДЛЯ РАСПРЕДЕЛЕНИЯ ЭЛЕКТРОЭНЕРГИИ ПРЕДУСМОТРЕН ОСВЕТИТЕЛЬНЫЙ ЩИТОК ТИПА ЖО3-3 УСТАНАВЛИВАЕМЫЙ В ЭЛЕКТРОЩИТОВОЙ. СВЕТИЛЬНИКИ ПРИНЯТЫ ТИПА СНМ. УПРАВЛЕНИЕ КОТОРЫХ ПРЕДУСМОТРЕНО ВЫКЛЮЧАТЕЛЕМ ИЗ ЩИТА ЖО3-3, А СВЕТИЛЬНИК НАХОДЯЩИЙСЯ В ЭЛЕКТРОЩИТОВОЙ, ВЫКЛЮЧАТЕЛЕМ СТОЯЩИМ НА СТЕНЕ. ОСВЕТИТЕЛЬНЫЕ ЭЛЕКТРОСЕТИ ПРОКЛАДЫВАЮТСЯ ПРОВОДОМ АПВ В СТАЛЬНОЙ ТРУБЕ.

б) СИЛОВОЕ ЭЛЕКТРООБОРУДОВАНИЕ

СИЛОВОЕ ЭЛЕКТРООБОРУДОВАНИЕ ПОДКЛЮЧАЕТСЯ ОТ СИЛОВЫХ РАСПРЕДЕЛИТЕЛЬНЫХ ШКАФОВ СПУ. ЭЛЕКТРОДВИГАТЕЛИ ВЕНТИЛЯТОРОВ ПОДКЛЮЧАЮТСЯ ГИБКИМИ КАБЕЛЯМИ ЧЕРЕЗ ЯЩИКИ ЯРВ-60ШС. ДЛЯ УПРАВЛЕНИЯ ЭЛЕКТРООБОРУДОВАНИЕМ ПРЕДУСМОТРЕНЫ МАГНИТНЫЕ ПУСКАТЕЛИ ПМЕ-222, КОТОРЫЕ УСТАНАВЛИВАЮТСЯ В ЭЛЕКТРОЩИТОВОЙ. ДЛЯ ПОДКЛЮЧЕНИЯ ТРАНСПОРТЕРОВ - ПОГРУЗЧИКОВ ПРЕДУСМОТРЕНЫ ЯЩИКИ ЯРВ-6114 /ДЛЯ I И II-ГО ВАРИАНТОВ/ И ЯРВ-6113 /ДЛЯ III-ГО ВАРИАНТА/.

СИЛОВЫЕ ЭЛЕКТРОСЕТИ ПРОКЛАДЫВАЮТСЯ КАБЕЛЯМИ АВПГ И ПРОВОДОМ АПВ В СТАЛЬНЫХ ТРУБАХ.

в) МЕРОПРИЯТИЕ ПО ТЕХНИКЕ ЭЛЕКТРОБЕЗОПАСНОСТИ

ВСЕ МЕТАЛЛИЧЕСКИЕ ЧАСТИ ОБОРУДОВАНИЯ, НОРМАЛЬНО НЕ НАХОДЯЩИЕСЯ ПОД НАПРЯЖЕНИЕМ, НО КОТОРЫЕ МОГУТ ОКАЗАТЬСЯ ПОД НИМ ВСЛЕДСТВИИ ПОВРЕЖДЕНИЯ ИЗОЛЯЦИИ ТОКОВЕДУЮЩИХ ЧАСТЕЙ, ДОЛЖНЫ БЫТЬ ЗАЗЕМЛЕНЫ ПУТЕМ ПОДКЛЮЧЕНИЯ К НУЛЕВОМУ ПРОВОДУ ЭЛЕКТРОСЕТИ. ДЛЯ ЗАЗЕМЛЕНИЯ ИСПОЛЬЗОВАТЬ СТАЛЬНЫЕ ТРУБЫ И НУЛЕВУЮ ЖИЛУ ЭЛЕКТРОПРОВОДОК.

г) МОЛНИЕЗАЩИТА

ДЛЯ ЗАЩИТЫ ЗДАНИЯ ОТ ПРЯМЫХ УДАРОВ МОЛНИИ УСТАНАВЛИВАЕТСЯ МОЛНИЕЗАЩИТА ПО ТРЕБОВАНИЯМ III КАТЕГОРИИ СОГЛАСНО „УКАЗАНИЯМ ПО ПРОЕКТИРОВАНИЮ И УСТРОЙСТВУ МОЛНИЕЗАЩИТЫ ЗДАНИЙ И СООРУЖЕНИЙ"/СН-305-69/ И „БЮЛЛЕТЕНЬ СТРОИТЕЛЬНОЙ ТЕХНИКИ"/№5 1972 Г./. ДЛЯ ВАРИАНТА С МЕТАЛЛИЧЕСКИМИ ФЕРМАМИ ПРЕДУСМОТРЕНО ЗАЗЕМЛЕНИЕ ФЕРМ ПУТЕМ ИХ ПРИСОЕДИНЕНИЯ СТАЛЬНОЙ ПРОВОЛОКОЙ Ф8 ММ К КОНТУРУ ЗАЗЕМЛЕНИЯ МОЛНИЕЗАЩИТЫ, А ДЛЯ ВАРИАНТА С ДЕРЕВЯННЫМИ АРКАМИ НА КРЫШЕ ЗДАНИЯ ПРЕДУСМОТРЕНО УСТАНОВИТЬ МОЛНИЕЗАЩИТНУЮ СЕТКУ ИЗ СТАЛЬНОЙ ПРОВОЛОКИ Ф8 ММ С ЯЧЕЙКОЙ НЕ ПРЕВЫШАЮЩЕЙ 150 $м^2$. КОНТУР ЗАЗЕМЛЕНИЯ МОЛНИЕЗАЩИТЫ ПРОКЛАДЫВАЕТСЯ ВДОЛЬ ОБЕИХ ПРОДОЛЬНЫХ СТЕН ЗДАНИЯ САРАЯ НА ГЛУБИНЕ 0,8 М И НА РАССТОЯНИИ МЕНЕЕ 2,0 М ОТ СТЕН, ИЗ ПОЛОСОВОЙ СТАЛИ 40×4 ММ. СОПРОТИВЛЕНИЕ КОНТУРА ЗАЗЕМЛЕНИЯ ПО РАСТЕКАНИЮ ТОКА ПРОМЫШЛЕННОЙ ЧАСТОТЫ НЕ ДОЛЖНО ПРЕВЫШАТЬ 20 ОМ.

Гл. инж. отд. т. по		КРИПАЙТИС
Гл. инж. проекта		ЧИЛТАУТАС
Гл. констр. отд.		МИЛАДЖИС
Нач. сектора		НАВИЦКАС

Госстрой Литовской ССР
Гор. Каунас

Инв. № подл. | Подпись и дата | Взам. инв. №

Руководитель группы электрооборудования — Мурашкин
Копировал — Чижотене

ФАСАД В ОСИ „А" М 1:200

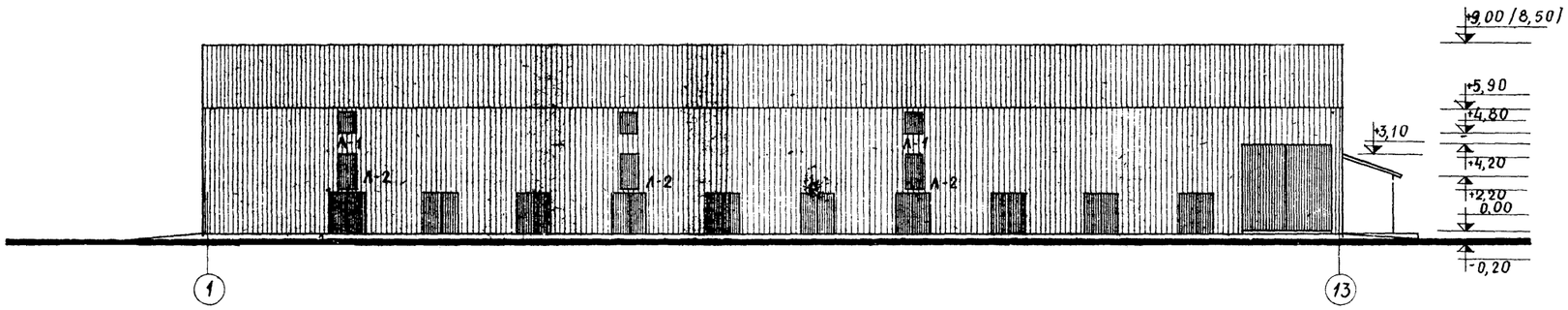

ФАСАД В ОСИ „Д" М 1:200

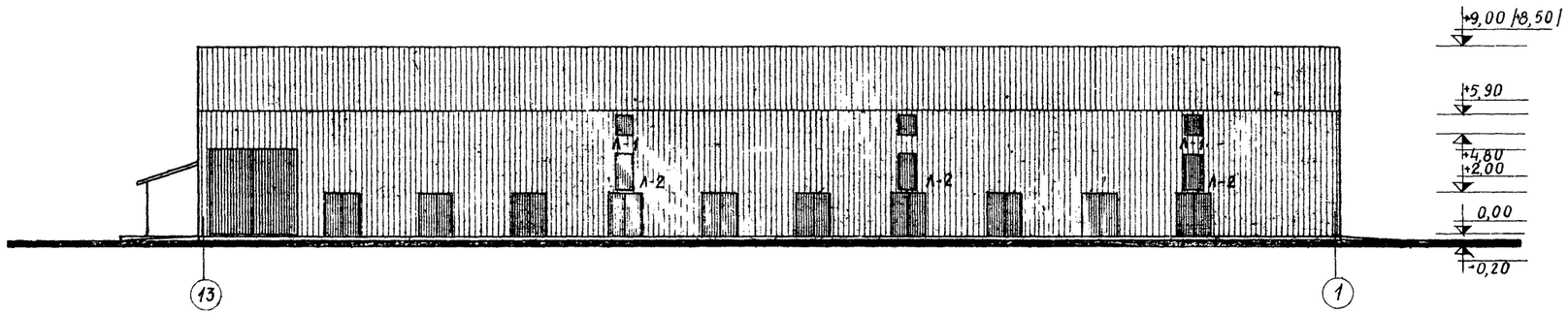

ФАСАД В ОСИ „1" М 1:200

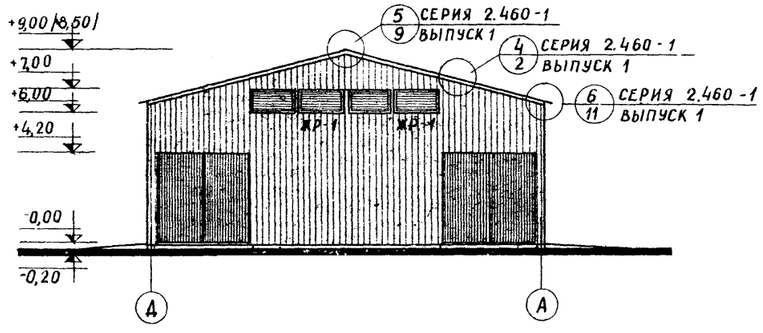

ФАСАД В ОСИ „13" М 1:200

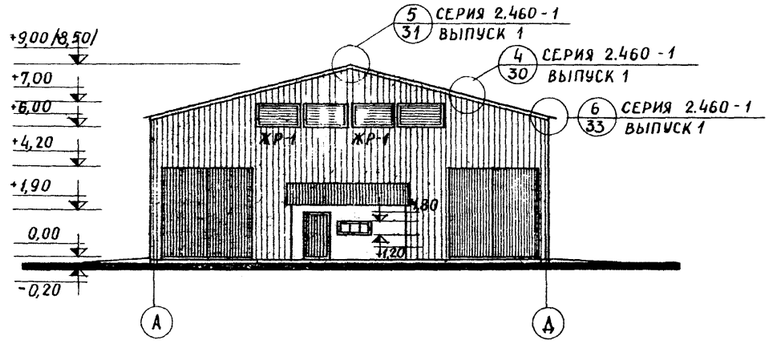

ПРИМЕЧАНИЯ:

1. В СКОБКАХ ДАНЫ ОТМЕТКИ ДЛЯ ВАРИАНТА С МЕТАЛЛИЧЕСКОЙ ОБРЕШЕТКОЙ.
2. НА ФАСАДЕ В ОСИ „1" НАНЕСЕНЫ ДЕТАЛИ КРЕПЛЕНИЯ АСБЕСТОЦЕМЕНТНЫХ ЛИСТОВ С МЕТАЛЛИЧЕСКОЙ ОБРЕШЕТКОЙ, А НА ФАСАДЕ В ОСИ „13"— С ДЕРЕВЯННОЙ ОБРЕШЕТКОЙ.
3. ЖАЛЮЗИЙНАЯ РЕШЕТКА ЖР-1 ДАНА НА ЛИСТЕ АС-16.
4. НА ФАСАДАХ НАНЕСЕНЫ ДЕТАЛИ ДЛЯ ДЕРЕВЯННОГО И МЕТАЛЛИЧЕСКОГО ВАРИАНТОВ ОБРЕШЕТКИ.



ГОСТРОЙ ЛИТОВСКОЙ ССР ГОР. КАУНАС
ГЛ. КОНСТР. ОТДЕЛА
НАЧ. СЕКТОРА
МИЛАШКИС
НАВИЦКАС

1973	САРАЙ ДЛЯ СЕНА ЕМК. 400 ТОНН	ФАСАДЫ	ТИПОВОЙ ПРОЕКТ 817-140	АЛЬБОМ I / ЛИСТ АС-1

ПЛАН М 1:200

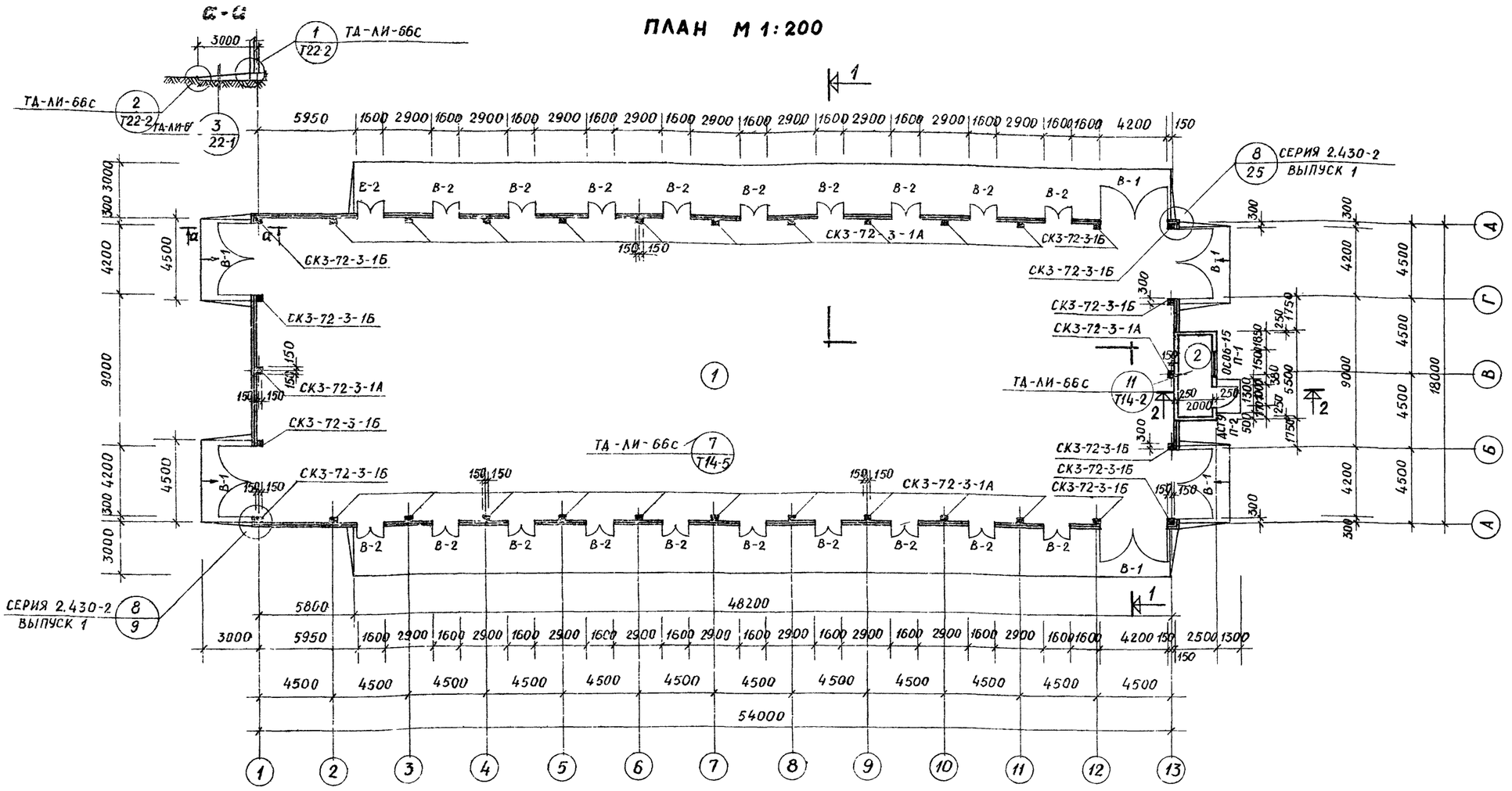

ЭКСПЛИКАЦИЯ ПОМЕЩЕНИЙ

№ ПОМ.	НАИМЕНОВАНИЕ ПОМЕЩЕНИЯ	ЕД. ИЗМ.	ПЛОЩАДЬ
1	ПОМЕЩЕНИЕ ДЛЯ ХРАНЕНИЯ СЕНА	$м^2$	972,0
2	ЭЛЕКТРОЩИТОВАЯ	"	10,0

ТЕХНИЧЕСКИЕ ПОКАЗАТЕЛИ

№ П/П	НАИМЕНОВАНИЕ ПОКАЗАТЕЛЯ	ЕД. ИЗМ.	ПОКАЗАТЕЛЬ
1	ПОЛЕЗНАЯ ПЛОЩАДЬ	$м^2$	982,00
2	ПЛОЩАДЬ ОСНОВНОГО НАЗНАЧЕНИЯ	"	972,00
3	ПЛОЩАДЬ ЗАСТРОЙКИ	"	1020,60
4	СТРОИТЕЛЬНЫЙ ОБ'ЕМ	$м^3$	6680

ТАБЛИЦА ТИПОВ ПЕРЕМЫЧЕК

ТИП ПО ПРОЕКТУ	КОЛИЧ. ШТ.	ЭСКИЗ	МАРКА ЭЛЕМ.	КОЛИЧ. ЭЛЕМ. В ПРОЕМ	КОЛИЧ. ЭЛЕМ. ОБЩЕЕ
П-1	1	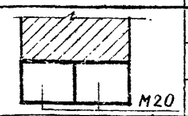	М20	2	2
П-2	1	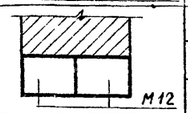	М12	2	2

ПРИМЕЧАНИЯ:

1. ПЛАН РАЗРАБОТАН ДЛЯ ДВУХ ТИПОВ СТЕНОВОЙ ОБРЕШЕТКИ : а) ДЕРЕВЯННОЙ, б) МЕТАЛЛИЧЕСКОЙ.
2. СПЕЦИФИКАЦИЯ ВОРОТ, ОКОН И ДВЕРЕЙ ДАНА НА ЛИСТЕ АС-15.
3. СТЕНЫ ЭЛЕКТРОЩИТОВОЙ ТОЛЩ. 25СМ ИЗ СИЛИКАТНОГО КИРПИЧА М100, НА РАСТВОРЕ М 25.
4. РАЗРЕЗЫ 1-1, 2-2 ДАНЫ НА ЛИСТАХ АС-3, АС-12.
5. УСТАНОВКУ ВОРОТ СМ НА ЛИСТЕ АС-15
6. КОЛОННЫ МАРКИ СК3-72-3-1 ОТЛИЧАЮТСЯ ОТ КОЛОНН МАРКИ СК3-72-3 /СЕРИЯ 1.823-1, ВЫПУСК 2/ ДИАМЕТРОМ ПРОДОЛЬНОЙ АРМАТУРЫ, ТО ЕСТЬ ВМЕСТО ф 20 А III ПРИМЕНЯЕТСЯ ф 22 А III.



1973	САРАЙ ДЛЯ СЕНА ЕМКОСТЬЮ 400 ТОНН	ПЛАН, ТЕХНИЧЕСКИЕ ПОКАЗАТЕЛИ, ЭКСПЛИКАЦИЯ ПОМЕЩЕНИЙ	ТИПОВОЙ ПРОЕКТ 817-140	АЛЬБОМ I	ЛИСТ АС-2

ГЛ. СТРОИТЕЛЬСТВА ГОСТРОЯ ЛИТОВСКОЙ ССР ОР. КАУНАС

ГЛ. КОНСТР. ОТД. ГЛ. ИНЖ. ПРОЕКТА ГЛ. ИНЖ. ОТД. ГРУППЫ НАЧ. ОТДЕЛА

РАЗРЕЗ 1-1 М 1:50

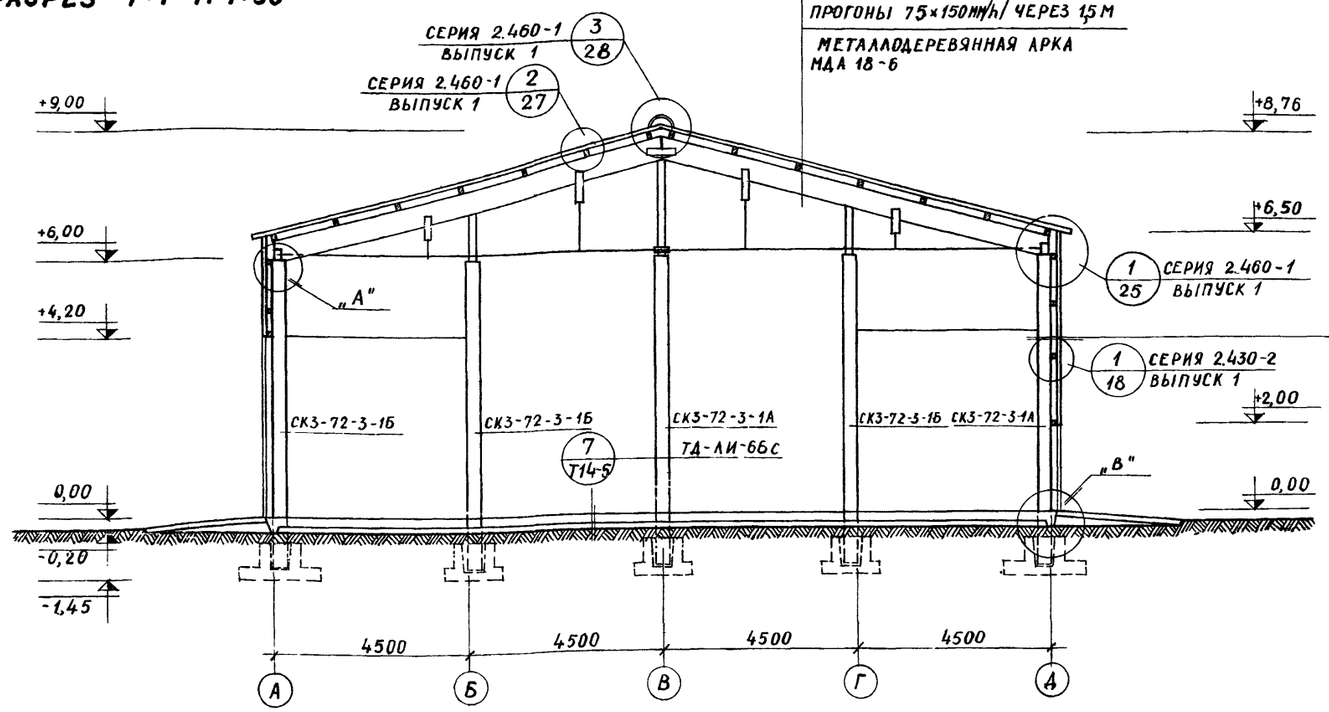

ЛИСТЫ АСБЕСТОЦЕМЕНТНЫЕ ВОЛНИСТЫЕ УНИФИЦИРОВ. ПРОФИЛЯ УВ-7,5-К

ПРОГОНЫ 75×150ММ/h/ ЧЕРЕЗ 1,5 М

МЕТАЛЛОДЕРЕВЯННАЯ АРКА МДА 18-6

ЛИСТЫ АСБЕСТОЦЕМЕНТНЫЕ ВОЛНИСТЫЕ УНИФИЦИРОВАН ПРОФИЛЯ УВ-7,5-К

ДЕРЕВ. ПРОГОНЫ 100×130 ММ/h/ ЧЕРЕЗ 1,2 М

Ж/Б СБОРНЫЕ КОЛОННЫ

УЗЕЛ „В" М 1:20

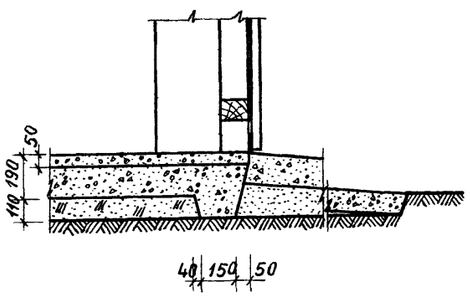

РАЗРЕЗ 1-1 М 1:50 /ВАРИАНТ С МЕТАЛЛИЧЕСКОЙ ФЕРМОЙ/

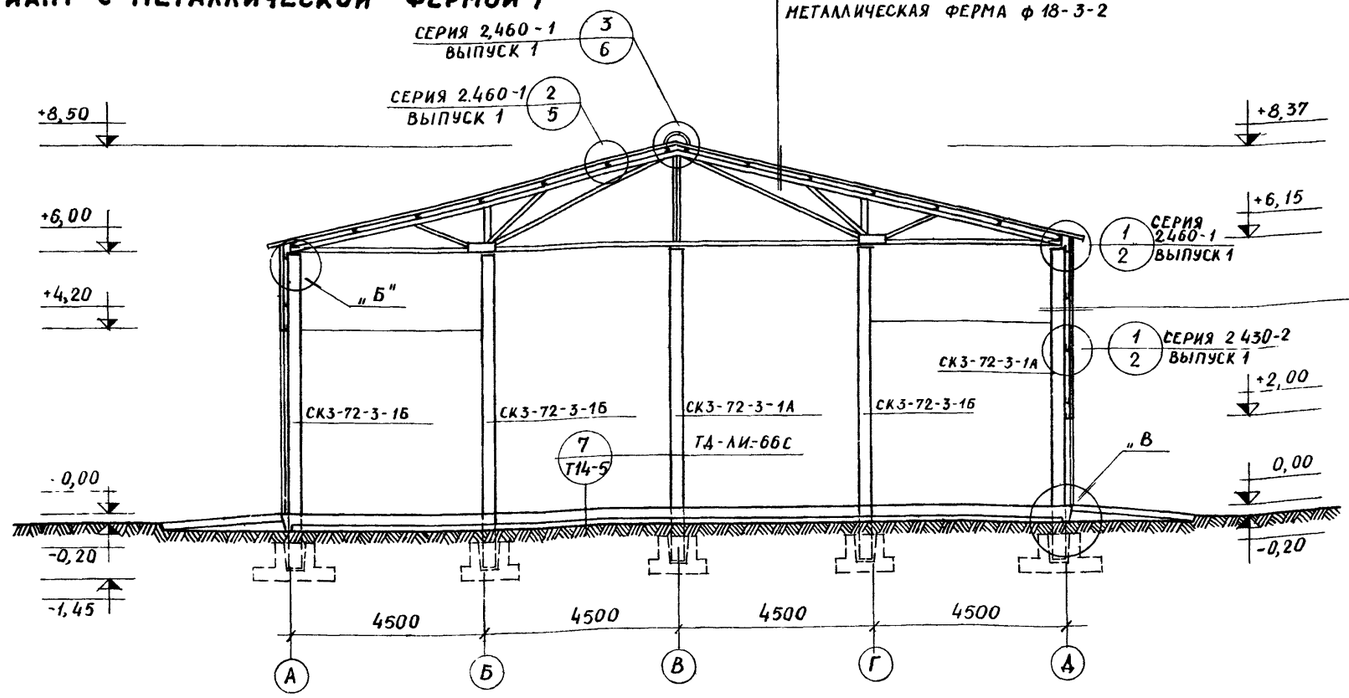

ЛИСТЫ АСБЕСТОЦЕМЕНТНЫЕ ВОЛНИСТЫЕ УНИФИЦИРОВАННОГО ПРОФИЛЯ УВ-7,5-К

МЕТАЛЛИЧЕСКИЕ ПРОГОНЫ С10, ЧЕРЕЗ 1,5 М.

МЕТАЛЛИЧЕСКАЯ ФЕРМА ф 18-3-2

ЛИСТЫ АСБЕСТОЦЕМЕНТНЫЕ ВОЛНИСТЫЕ УНИФИЦИРОВАННОГО ПРОФИЛЯ УВ-7,5-К

МЕТАЛЛИЧЕСКИЕ ПРОГОНЫ С8, ЧЕРЕЗ 1,2 М

Ж/Б СБОРНЫЕ КОЛОННЫ

ПРИМЕЧАНИЕ:

1. УЗЛЫ „А" И „Б" ДАНЫ НА ЛИСТЕ АС-11

№ ДЕТАЛИ
СЕРИЯ
ВЫПУСК
№ ЛИСТА

НАЧ ОТДЕЛА Т П	ЛОВИЛАИТИС	РУК. ГРУППЫ		
ГЛ. ИНЖ. ОТД. Т. ПР	МАЦКЯВИЧЮС	ИСПОЛНИТЕЛЬ		
ГЛ. ИНЖ. ПРОЕКТА	БУТКЯВИЧЮС	КОПИРОВАЛА		
ГЛ. КОНСТР. ОТД.	ЧИКОТЕНЕ	НУРАЛЕНЕ		
РУК. ГРУППЫ ТК	АНКУДАВИЧЮС			
НАЧ СЕКТОРА САНТ.	КРИПАЙТИС			
РУК. ГРУППЫ ЭЛ	ИОТАУТАС	МИЛАЖИС		
С/Х СТРОИТЕЛЬСТВА ГОССТРОЯ ЛИТОВСКОЙ ССР ГОР. КАУНАС			1973 САРАЙ ДЛЯ СЕНА ЕМК. 400 ТОНН	РАЗРЕЗ 1-1 /ДЛЯ ОБОИХ ВАРИАНТОВ/

ТИПОВОЙ ПРОЕКТ	АЛЬБОМ	ЛИСТ
817-140	I	АС-3

ПЛАН ФУНДАМЕНТОВ М 1:200

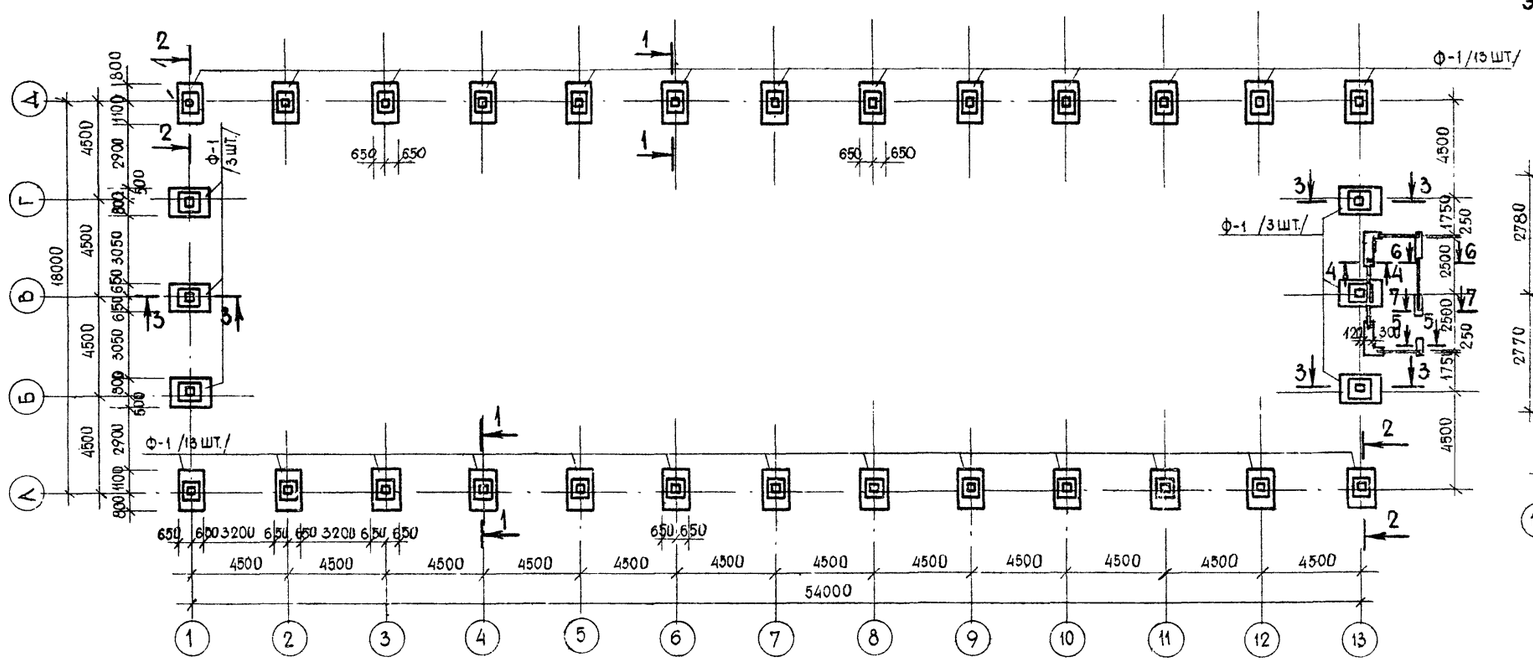

ПЛАН ФУНДАМЕНТОВ ЭЛЕКТРОЩИТОВОЙ М 1:100

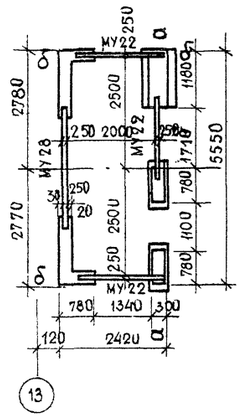

ТАБЛИЦА НАГРУЗОК.

РАЗРЕЗ	ЭСКИЗ	$N^н$ т	$M^н$ тм	$Q^н$ т
1-1	$Q^н$ $M^н$ $N^н$ -0.60	3.83	4.06	1.08
2-2	$Q^н$ $M^н$ $N^н$ -0.60	3.64	$M^н_x$ = 2,44 $M^н_y$ = 0,41	$Q^н_x$ = 0.54 —
3-3	$Q^н$ $M^н$ $N^н$ -0.60	2.39	$M^н_x$ = 0.41 $M^н_y$ = 4.18	— $Q^н_x$ = 1.10
4-4	$N^н$ -0.22	4.45	—	—
5-5 /7-7/	$N^н$ -0.22	3.90	—	—
6-6	$N^н$ -0.22	6.60	—	—

ПО 1-1 /2-2/ М 1:50

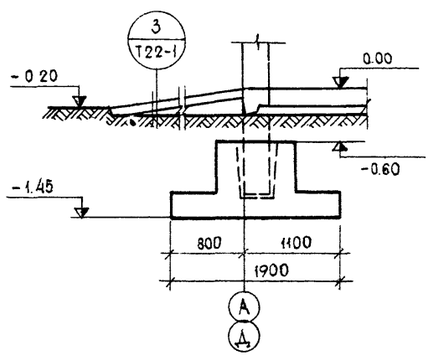

ПО 3-3 М 1:50

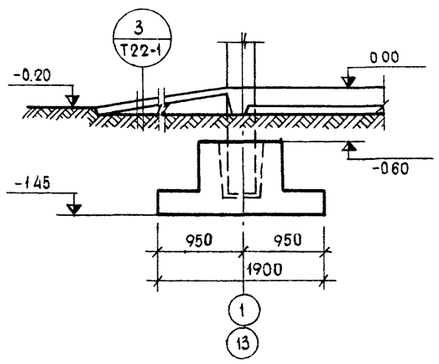

ПО 4-4 М 1:50

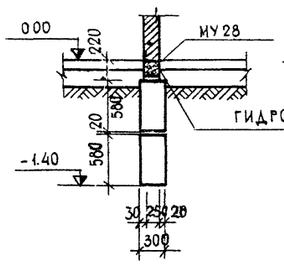

ПО 5-5 М 1:50

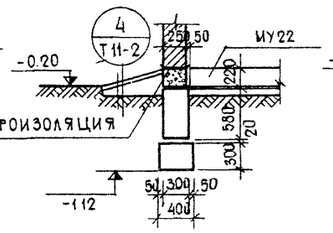

ПО 6-6 М 1:50

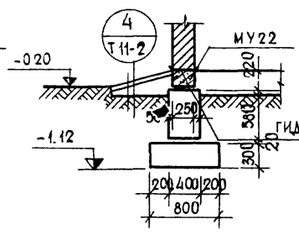

ПО 7-7 М 1:50

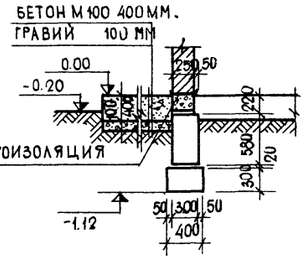

РАЗВЕРТКА ПО ОСИ 13-13 М 1:100

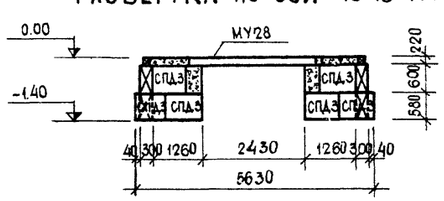

РАЗВЕРТКА ПО а-а М 1:100

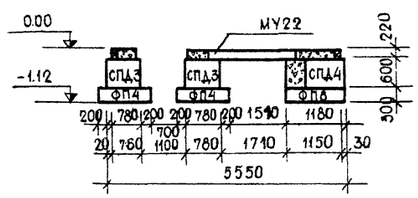

РАЗВЕРТКА ПО б-б М 1:100

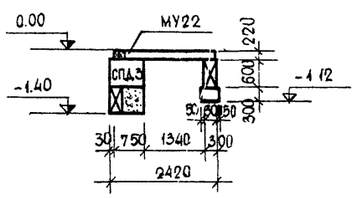

ПРИМЕЧАНИЯ:

1. ФУНДАМЕНТЫ ЗАПРОЕКТИРОВАНЫ ДЛЯ НЕПУЧИНИСТЫХ ГРУНТОВ /МЕЛКОГО ПЕСКА/ С НОРМАТИВНЫМИ ХАРАКТЕРИСТИКАМИ; γ=1,80 т/м³; $C^н$=0.02 кг/см²; φ=28°
2. ФУНДАМЕНТЫ ПОД КОЛОННЫ-МОНОЛИТНЫЕ СТАКАННОГО ТИПА, ФУНДАМЕНТЫ ПОД СТЕНЫ ЭЛЕКТРОЩИТОВОЙ – СТОЛБОВЫЕ ИЗ СТЕНОВЫХ ФУНДАМЕНТНЫХ БЛОКОВ НА РАСТВОРЕ М50. МЕСТНЫЕ ЗАДЕЛКИ ВЫПОЛНЯЮТСЯ ИЗ БЕТОНА М100. ФУНДАМЕНТЫ Ф-1 ИЗ БЕТОНА М150
3. ГОРИЗОНТАЛЬНАЯ ГИДРОИЗОЛЯЦИЯ – ИЗ 2-УХ СЛОЕВ ТОЛЯ УЛОЖЕНЫХ НАСУХО НА ВЫРАВНЕННОЙ ПОВЕРХНОСТИ
4. ПОВЕРХНОСТИ ПЕРЕМЫЧЕК СОПРИКАСАЮЩИЕСЯ С ГРУНТОМ ОБМАЗАТЬ ГОРЯЧИМ БИТУМОМ ЗА 2 РАЗА.
5. В ТАБЛИЦЕ НАГРУЗОК НАГРУЗКИ ДАНЫ НА ОТМЕТКЕ ПОКАЗАНОЙ В ТАБЛИЦЕ. МОМЕНТЫ ДЕЙСТВУЮТ ВОКРУГ ОСИ. ОСЬ Х СООТВЕТСТВУЕТ БУКВЕННЫЕ ОСИ, ОСЬ У – ЧИСЛОВЫЕ ОСИ.
6. ПОДГОТОВИТЕЛЬНЫЙ СЛОЙ ПОД ВСЕМИ ФУНДАМЕНТАМИ – ИЗ БЕТОНА М 50 ТОЛЩ. 10 СМ
7. СПЕЦИФИКАЦИЮ Ж/БЕТ. И БЕТОННЫХ ИЗДЕЛИЙ СМ ЛИСТ АС-5.

	САРАЙ ДЛЯ СЕНА ЕМКОСТЬЮ 400 ТОНН	ПЛАН ФУНДАМЕНТОВ РАЗРЕЗЫ И РАЗВЕРТКИ ФУНДАМЕНТОВ	ТИПОВОЙ ПРОЕКТ	АЛЬБОМ-	ЛИСТ

ИНСТИТУТ ПРОЕКТИРОВАНИЯ СТРОИТЕЛЬСТВА ГОСТРОЯ ЛИТОВСКОЙ ССР
ГЛ. ИНЖ. ПР. ГЛ. КОНСТР. ОТД. НАЧ. СЕКТОРА
ИСПОЛНИТЕЛЬ КОПИРОВАЛ
КРИПАЙТИС ИОТАУТАС МИЛДАЖИС НАВИЦКАС

ФУНДАМЕНТ Ф-1 М 1:25

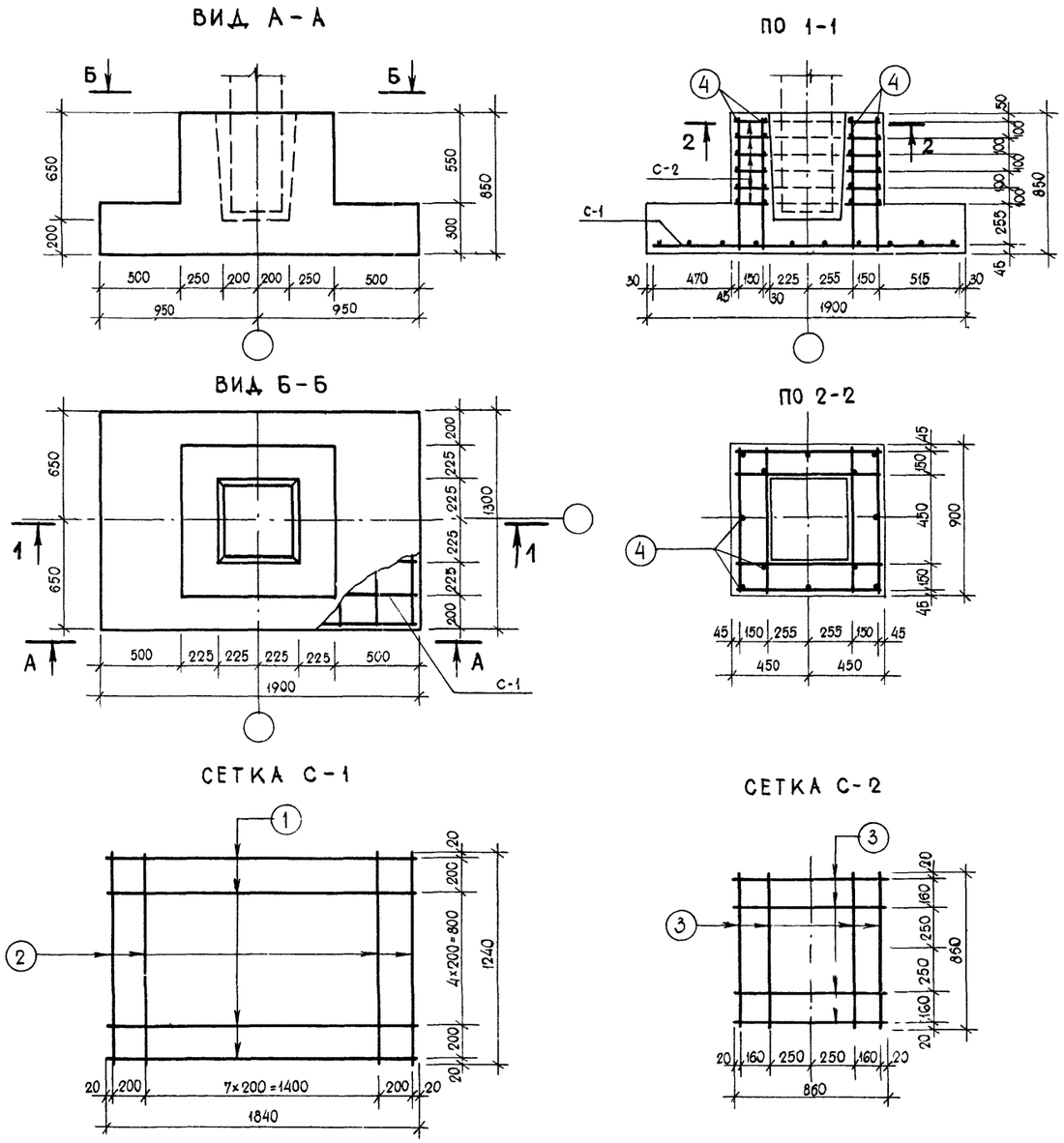

СПЕЦИФИКАЦИЯ Ж/БЕТ. И БЕТОННЫХ ИЗДЕЛИЙ								
№ П/П	НАИМЕНОВАНИЕ ИЗДЕЛИЯ	МАРКА ИЗДЕЛИЯ	ВЕС Т	К-ВО ШТ.	БЕТОН $М^3$ ОДНОГО ИЗД.	БЕТОН $М^3$ ОБЩИЙ	НАИМЕНОВ. АЛЬБОМА И № ЛИСТА	ПРИМЕЧАНИЯ
1	2	3	4	5	6	7	8	9
1	СТЕН. БЛОК	СПД3	0.281	10	0.117	1.170	ЛИЖ-1; 25	
2	ПЕРЕМЫЧКА	МУ22	0.258	3	0.103	0.309	—"— 83	
3	—"—	МУ28	0.330	1	0.132	0.132	—"— 85	
4	СТЕН. БЛОК	СПД4	0.336	1	0.140	0.140	—"— 26	
5	ФУНД. БЛОК	ФП-4	0.324	2	0.135	0.270	ИИ-ЛИ-С/Х; 1	
6	—"—	ФП-8	0.648	1	0.270	0.270	ЛИЖ-1, 7	

СПЕЦИФИКАЦИЯ АРМАТУРЫ													
МАРКА ЛИСТА	МАРКА ЭЛ. К-СТВО	МАРКА КАРКАСА, К-СТВО	СПЕЦИФИКАЦИЯ НА ОДИН ЭЛЕМЕНТ							СВОДКА НА ОДИН ЭЛЕМЕНТ			ОБЩИЙ ВЕС КГ
			№ СТЕРЖН	ЭСКИЗ	Ф ММ И МАРКА	ДЛИНА ММ	К-СТВО СТЕРЖН В КАРКАСЕ	К-СТВО СТЕРЖН В ЭЛЕМЕНТЕ	ОБЩАЯ ДЛИНА М	Ф ММ И МАРКА	ОБЩ ДЛИНА М	ВЕС КГ	
1	2	3	4	5	6	7	8	9	10	11	12	13	14
АС-5	Ф-1 /32 ШТ./		1	1840	Ф10А II	1840	10	10	18.40	Ф10А II	78.68	48 546	1553,5
			2	1240	Ф10А II	1240	7	7	8.68				
		С-2 /6 ШТ./	3	860	Ф10А II	860	8	48	41.28				
		ОТД. СТ.	4	820	Ф10А II	860	—	12	10.32				

РАСХОД МАТЕРИАЛОВ НА ФУНДАМЕНТЫ						
НАЗВАНИЕ ИЗДЕЛИЯ	МАРКА БЕТОНА	НА ОДНО ИЗД.		К-СТВО ШТ.	ВСЕГО	
		БЕТОН $М^3$	АРМАТ. КГ		БЕТОН $М^3$	АРМАТ. КГ
Ф-1	150	1069	48 546	32	34 21	1553.5

ПРИМЕЧАНИЯ:

1. РАЗМЕРЫ ДАНЫ В ММ.
2. СЕТКИ СВАРИТЬ КОНТАКТНОЙ СВАРКОЙ. ОТДЕЛЬНЫЕ СТЕРЖНИ №ПОЗ.4 ПРИВАРИТЬ К СЕТКАМ С-2 ДУГОВОЙ СВАРКОЙ.
3. ПРИВЯЗКУ ОСЕЙ ФУНДАМЕНТА Ф-1 СМ. ПЛАН ФУНДАМЕНТОВ ЛИСТ АС-4.

1973	САРАЙ ДЛЯ СЕНА ЕМКОСТЬЮ 400 ТОНН	ФУНДАМЕНТ Ф-1. СПЕЦИФИКАЦИИ Ж/БЕТ. ИЗДЕЛИЙ И АРМАТУРЫ	ТИПОВОЙ ПРОЕКТ 817-140	АЛЬБОМ I	ЛИСТ АС-5

ИНСТИТУТ ПРОЕКТИРОВАНИЯ С/Х СТРОИТЕЛЬСТВА ГОССТРОЯ ЛИТОВСКОЙ ССР
ИНЖ. ОТД. ИНЖ. ПР. КОНСТР. ОТД. НАЧ. СЕКТОРА
ИСПОЛНИТЕЛЬ КОПИРОВАЛ
ВРИПАЙТИС ИОТАУТАС МИЛДАЖИС НАВИЦКАС

206/01 9

МОНТАЖНЫЙ ПЛАН АРОК И СВЯЗЕЙ М 1:200

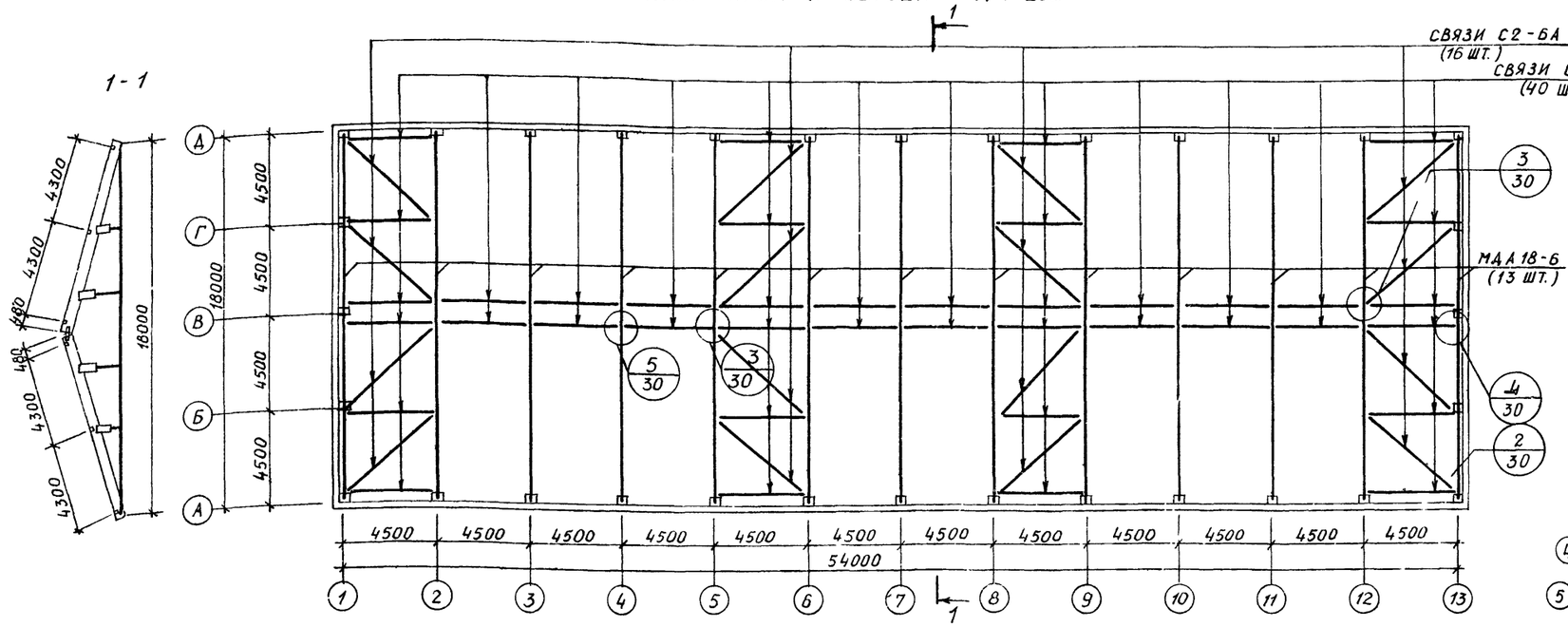

ФРАГМЕНТ МОНТАЖНОГО ПЛАНА ПРОГОНОВ М 1:200

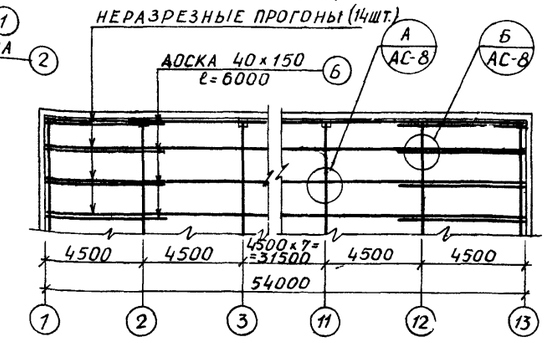

НЕРАЗРЕЗНЫЙ ПРОГОН Б-Б

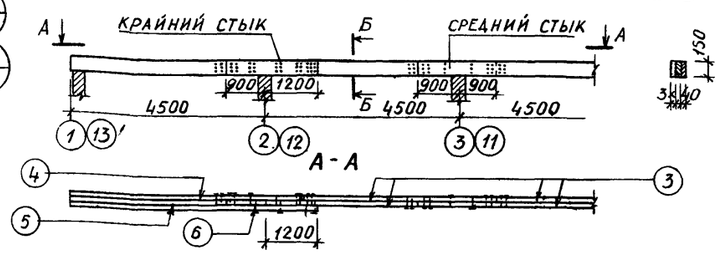

С2-6А М 1:20

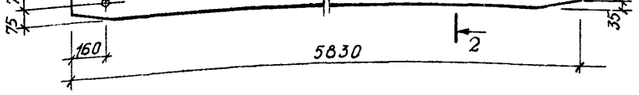

2-2



С1-2А М 1:20

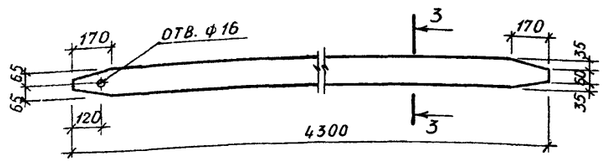

3-3



М8-7А М 1:10

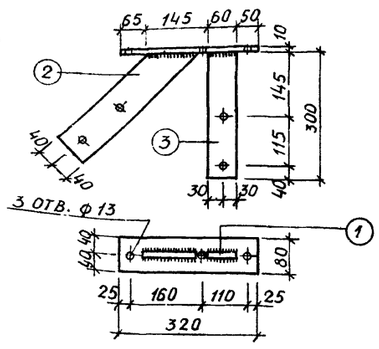

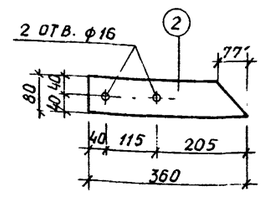

СПЕЦИФИКАЦИЯ ЗАКЛАДНЫХ ДЕТАЛЕЙ

№ ЛИСТА	МАРКА ИЗД.. И КОЛИЧ. ШТ.	№ ЭЛЕМ.	ПРОФИЛЬ И КЛАСС СТАЛИ	ДЛИНА ММ	К-ВО ЭЛЕМ. ШТ.	ОБЩАЯ ДЛИНА ЭЛЕМ. М	ВЕС КГ ВСЕХ ЭЛЕМ.	ВЕС КГ ОДНОЙ МАРКИ	ВЕС КГ ОБЩИЙ
1	2	3	4	5	6	7	8	9	10
АС-6И	М8-7А (32 ШТ.)	1	-80×10	320	1	0,32	2,01	6,47	207,1
		2	-80×12	360	1	0,36	2,71		
		3	-60×12	300	1	0,30	1,69		
			1% НА СВАРНЫЕ ШВЫ				0,06		
СЕРИЯ 1.860-2 ЛИСТЫ 26, 32 М 33	М9-2 (48 ШТ.)	—	——	—	—	—	—	2,71	130,1
	М10-2 (80 ШТ.)	—	——	—	—	—	—	0,32	25,6
	М10-3 (32 ШТ.)	—	——	—	—	—	—	0,38	12,2
	М6 (148 ШТ.)	—	——	—	—	—	—	0,22	32,6

РАСХОД ДРЕВЕСИНЫ НА СВЯЗИ И ПРОГОНЫ

№ П/П	МАРКА ЭЛЕМЕНТА	СЕЧЕНИЕ ММ	ДЛИНА ММ	ОБ'ЕМ ДРЕВЕСИНЫ ОДНОЙ МАРКИ М³	К-ВО ШТ.	ОБ'ЕМ ДРЕВЕСИНЫ М³
1	2	3	4	5	6	7
1	С2-6А	150×150	5830	0,131	16	2,10
2	С1-2А	130×130	4300	0,073	40	2,92
3	——	40×150	4500	0,027	280	7,56
4	——	40×150	5700	0,034	28	0,95
5	——	40×150	3900	0,023	28	0,64
6	——	40×150	6000	0,036	28	1,01
7	——	75×130	150	0,0015	156	0,23
8	——	75×100	300	0,0022	168	0,37
						15,78

ДЕТАЛЬ „А"(„Б") М 1:100

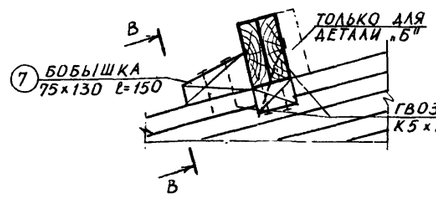

В-В

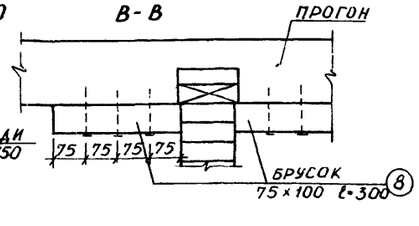

ТЕХНИЧЕСКАЯ ХАРАКТЕРИСТИКА АРКИ

МАРКА АРКИ	РАСХОД МАТЕРИАЛОВ ДРЕВЕСИНА М3	СТАЛЬ КГ	КЛЕЙ КГ	ВЕС АРКИ КГ
МДА 18-6	1,256	148,2	12,56	789

СРЕДНИЙ СТЫК



КРАЙНИЙ СТЫК



ПРИМЕЧАНИЯ:

1. ДЕРЕВЯННЫЕ КЛЕЕНЫЕ АРКИ СМ. СЕРИЮ 1.860-2. ВЫПУСК 1.
2. ДЕТАЛИ СМ. СЕРИЮ 1.860-2. ВЫПУСК 1. ЛИСТ 30.
3. ШВЫ h=6 ММ. ЭЛЕКТРОДЫ ТИПА Э-42.
4. ДОСКИ ПРОГОНА ЧЕРЕЗ КАЖДЫЕ 50 СМ СКРЕПЛЯЮТСЯ МЕЖДУ СОБОЙ ГВОЗДЯМИ К4×100 В ШАХМАТНОМ ПОРЯДКЕ.

ОТКОРРЕГИРОВАНА СИСТЕМА СВЯЗЕЙ.

ВЗАМЕН ЛИСТА АС-6
ГЛ. ИНЖ. ПРОЕКТА (НАВИЦКАС)
1976. IV. 19.

1976	САРАЙ ДЛЯ СЕНА ЕМКОСТЬЮ 400 ТОНН	МОНТАЖНЫЙ ПЛАН АРОК И СВЯЗЕЙ. СПЕЦИФИКАЦИЯ ЗАКЛ. ДЕТАЛЕЙ	ТИПОВОЙ ПРОЕКТ	АЛЬБОМ	ЛИСТ

Х СТРОИТЕЛЬСТВА ГОР. КАУНАС
СТРОЯ ЛИТОВСКОЙ ССР

ГЛ. ИНЖ ПРОЕКТА НАВИЦКАС
ГЛ. КОНСТР ОТД МИЛАЖИС
НАЧ. СЕКТОРА ЯНКАУСКАС

ИНВ. № ПОДЛ. | ПОДПИСЬ И ДАТА | ВЗАМЕН ИНВ. № | ИНВ. № ДУБЛ. | ПОДПИСЬ И ДАТА

ИЗМЕНЕНИЯ ВНЕСЕНЫ ЧИКОТЕНЕ
КОПИРОВАЛ

МОНТАЖНЫЙ ПЛАН АРОК И СВЯЗЕЙ М 1:200

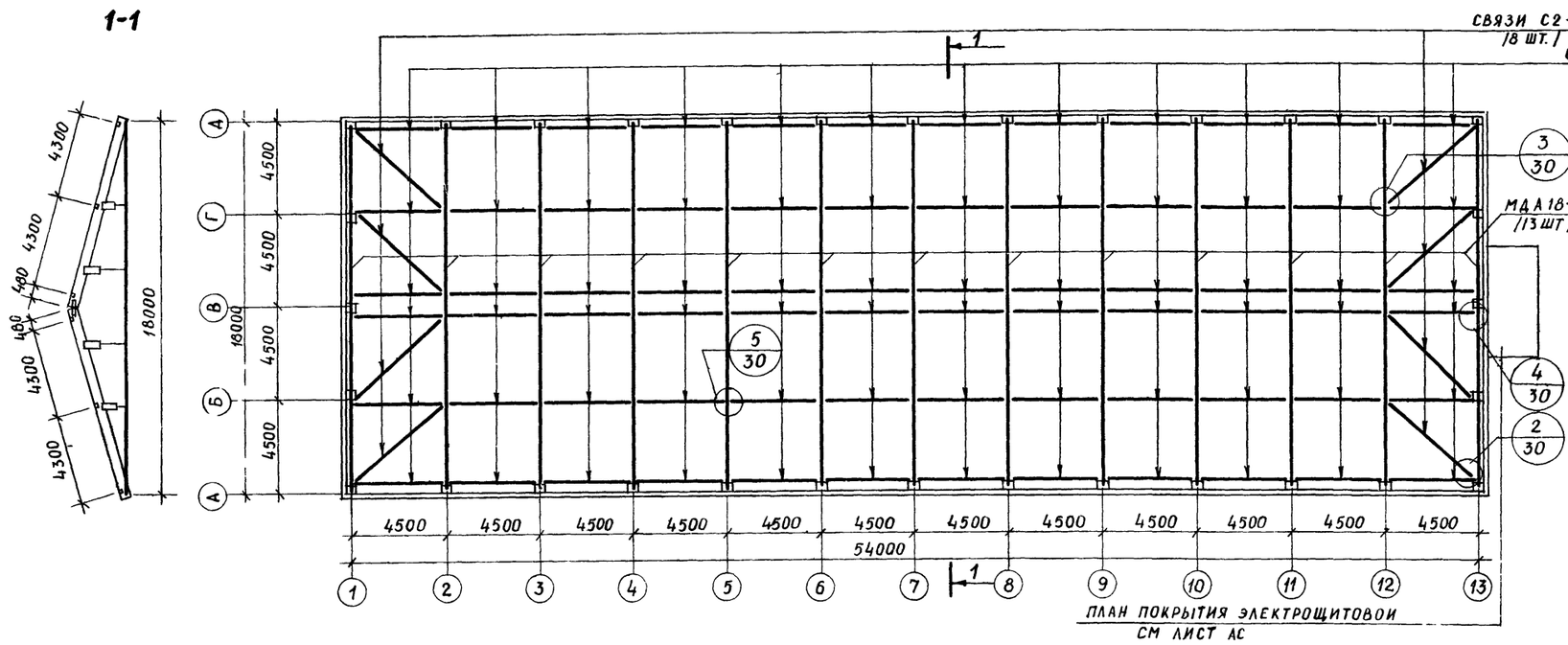

МОНТАЖНЫЙ ПЛАН ПРОГОНОВ М 1:200

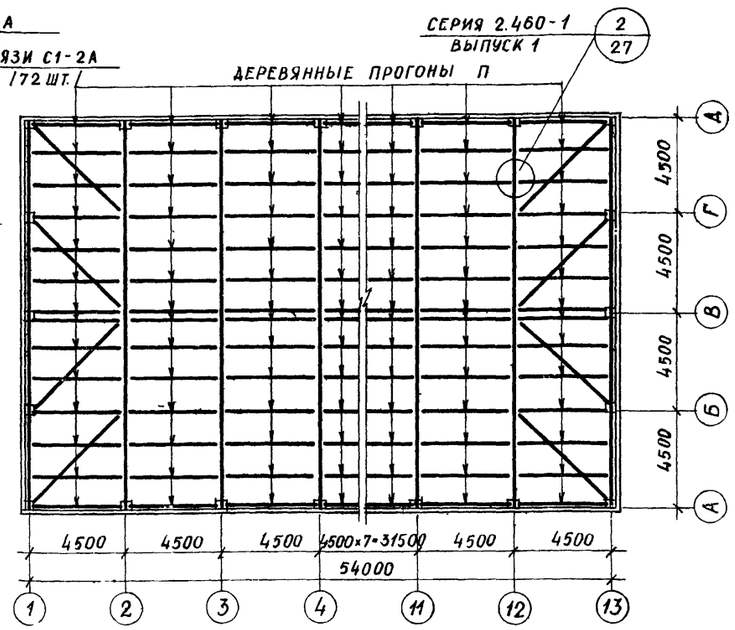

С2-6А М 1:20

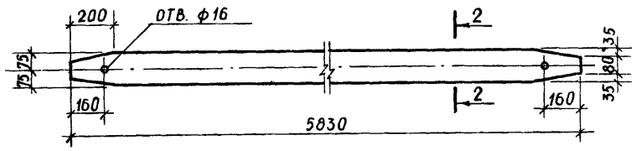

2-2



С1-2А М 1:20

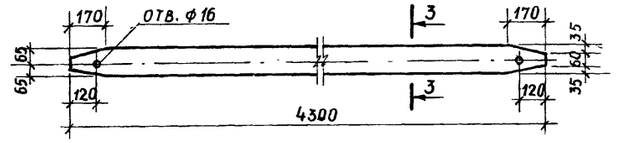

3-3



М8-7А М 1:10

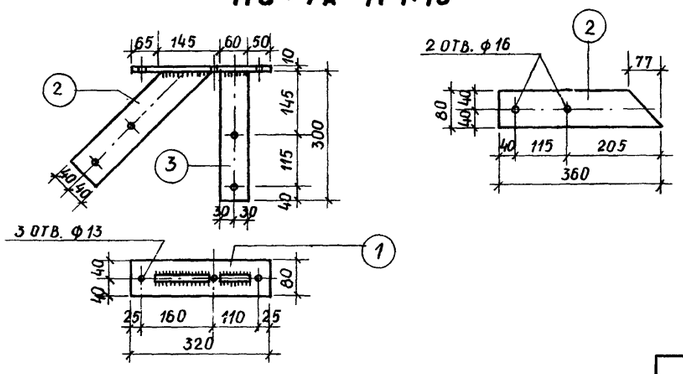

СПЕЦИФИКАЦИЯ ЗАКЛАДНЫХ ДЕТАЛЕЙ

№ листа	Марка изд. и колич. шт.	№ элем.	Профиль и класс стали	Длина мм	К-во элем. шт.	Общая длина элем. м	Вес кг: всех элем.	Вес кг: одной марки	Вес кг: общий
1	2	3	4	5	6	7	8	9	10
АС-6	М8-7А /16 шт./	1	-80×10	320	1	0,32	2,01	6,47	103,5
		2	-80×12	360	1	0,36	2,71		
		3	-60×12	300	1	0,30	1,69		
		1% на сварные швы					0,06		
Серия 1.860-2 листы 26, 32 и 33	М9-2 /74 шт./	9	-60×12	300	1	0,30	1,69	2,71	200,5
		13	-80×10	160	1	0,16	1,00		
		1% на сварные швы					0,02		
	М10-2 /180 шт./	17	Гайка М16	—	1	—	0,03	0,32	57,6
		18	Шайба 16	—	1	—	0,01		
		19	Болт М16	160	1	—	0,28		
	М10-3 /32 шт./	17	Гайка М16	—	1	—	0,03	0,38	12,2
		18	Шайба 16	—	1	—	0,01		
		19	Болт М16	200	1	—	0,34		
	М6 /172 шт./	17	Болт М12	190	1	—	0,18	0,22	37,8
		18	Гайка М12	—	1	—	0,02		
		19	Шайба 12	—	2	—	0,02		

ВСЕГО: 411,6

РАСХОД ДРЕВЕСИНЫ НА СВЯЗИ И ПРОГОНЫ

Марка элемента	Сечение мм	Длина мм	Об'ем древесины одной марки м³	К-во шт.	Об'ем древесины м³
1	2	3	4	5	6
С2-6А	150×150	5830	0,131	8	1,05
С1-2А	130×130	4300	0,073	72	5,26
П	2×40×150	—	—		8,82

ТЕХНИЧЕСКАЯ ХАРАКТЕРИСТИКА АРКИ

Марка арки	Расход материалов: древесина м³	Сталь кг	Клей кг	Вес арки кг
МДА 18-6	1,256	148,2	12,56	789

ПРИМЕЧАНИЯ:

1. Деревянные клееные арки см. серию 1.860-2. выпуск 1.
2. Детали см. серию 1.860-2 выпуск 1. лист 30.
3. Швы h=6 мм. электроды типа Э-42.
4. Доски прогона скрепляются между собой гвоздями каждые 50 см. в шахматном порядке

СХЕМА ПРОГОНА

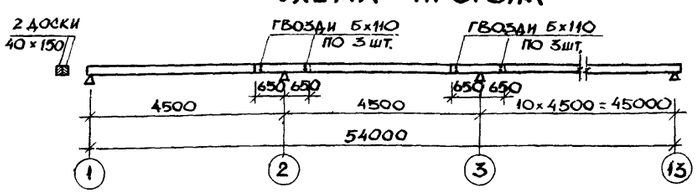

ЗАМЕНЕН ЛИСТОМ АС-6И
ГЛ. ИНЖ. ПРОЕКТА (Э. НАВИЦКАС)
1976.V.13.

1973	САРАЙ ДЛЯ СЕНА ЕМКОСТЬЮ 400 ТОНН	МОНТАЖНЫЙ ПЛАН АРОК И СВЯЗЕЙ. СПЕЦИФИКАЦИЯ ЗАКЛ. ДЕТАЛЕЙ	ТИПОВОЙ ПРОЕКТ 817-140	АЛЬБОМ I	ЛИСТ АС-6

ИНСТИТУТ ПРОЕКТИРОВАНИЯ ... СТРОИТЕЛЬСТВА ... РОЯ ЛИТОВСКОЙ ССР ... ОР. КАУНАС
ГЛ. ИНЖ. ПРОЕКТА
ГЛ. КОНСТР. ОТДЕЛА
НАЧ. СЕКТОРА
ИСПОЛНИТЕЛЬ
КОПИРОВАЛА
БАЕРИНАС
ЧИКОТЕНЕ
КРИПАЙТИС
ИОТАУТАС
МИЛДАЖИС
НАВИЦКАС

МОНТАЖНЫЙ ПЛАН ФЕРМ И СВЯЗЕЙ М 1:200

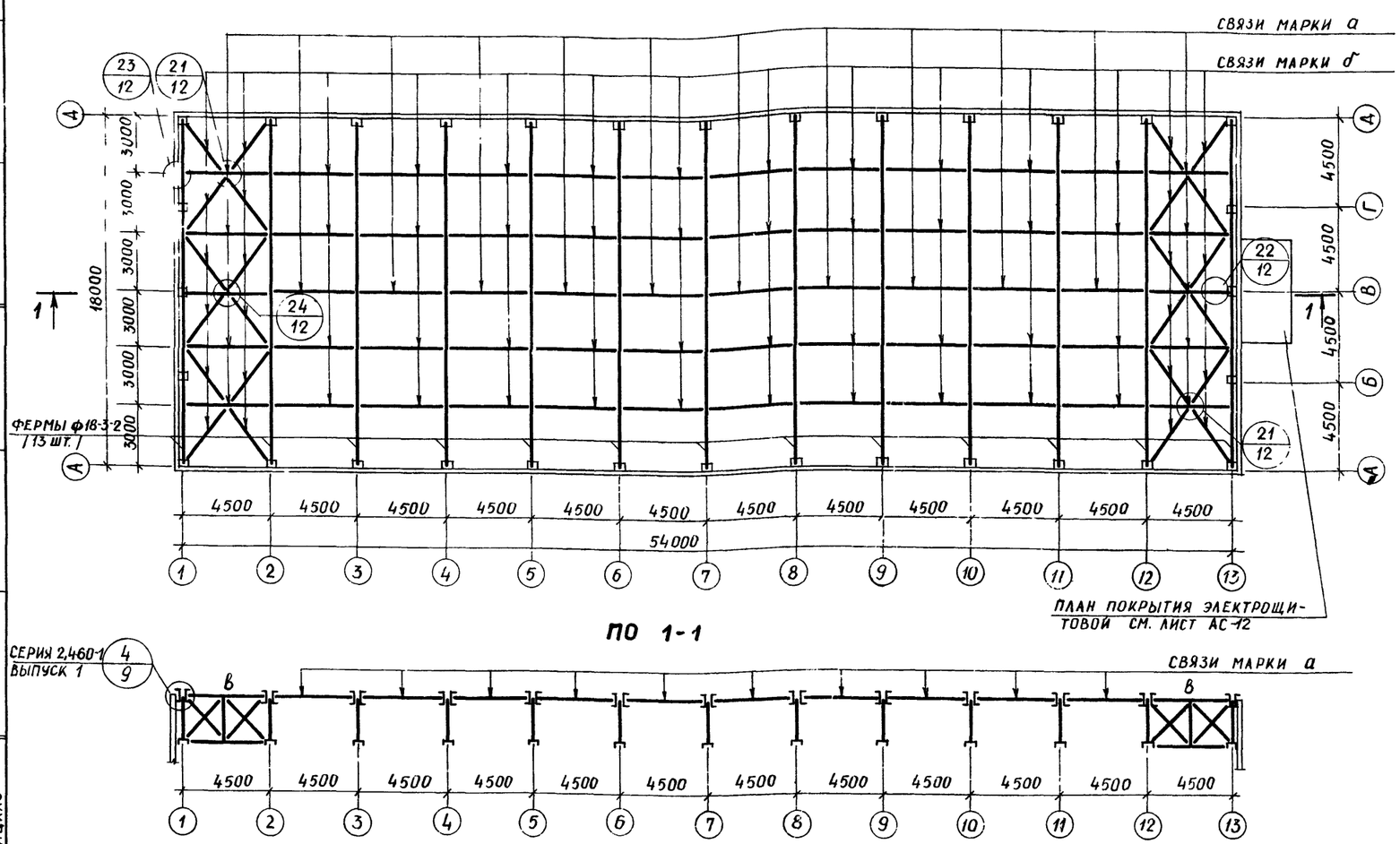

МОНТАЖНЫЙ ПЛАН ПРОГОНОВ М 1:200

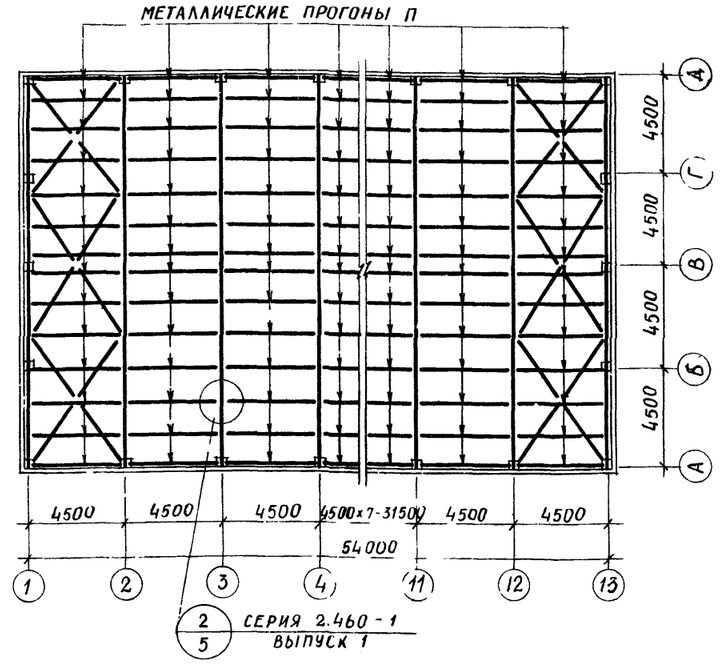

МАРКИРОВКА И СЕЧЕНИЯ СВЯЗЕЙ

МАРКА	СЕЧЕНИЕ	ПРИМЕЧАНИЕ
а	┘┌ 63×4	ПО ГИБКОСТИ λ = 200
б	∟ 50×4	ПО ГИБКОСТИ λ = 400
в	L63×4, L50×4, L50×4, L63×4	ПОЯСА КРЕПИТЬ НА УСИЛИЕ 3,0 Т. РАСКОСЫ И СТОЙКИ НА УСИЛИЕ 2,0 Т
п	[10	

СПЕЦИФИКАЦИЯ МЕТАЛЛА

МАРКА ИЛИ НАИМЕНОВАНИЕ	ВЕС 1 МАРКИ КГ	РАСХОД СТАЛИ НА 1М² ПОКР. КГ/М²	ВСЕГО КГ	ПРИМЕЧАНИЯ
Ф 18-3-2	862	—	11206,0	ТИП I СЕРИЯ 1.860-1
СВЯЗИ	—	0,80	842,0	ГОСТ 8509-72
ПРОГОНЫ	—	6,50	6494,04	ГОСТ 8240-72

ПРИМЕЧАНИЯ:

1. МАТЕРИАЛ ФЕРМЫ – СТАЛЬ МАРКИ ВК СТ3 ПС; МАТЕРИАЛ СВЯЗЕЙ – СТАЛЬ МАРКИ ВК СТ3 КП.
2. ФАСОНКИ СВЯЗЕЙ ПРИНИМАТЬ ТОЛЩИНОЙ 4 ММ.
3. УЗЛЫ КРЕПЛЕНИЯ СВЯЗЕЙ СМ. СЕРИЮ 1.860-1 ВЫПУСК 1 ЛИСТ 11, 12.
4. КРЕПЛЕНИЕ ПРОГОНОВ, СВЯЗЕЙ ПО ВЕРХНИМ ПОЯСАМ ФЕРМ И ВЕРТИКАЛЬНЫХ СВЯЗЕЙ ОСУЩЕСТВЛЯЕТСЯ НА БОЛТАХ М 16 НОРМАЛЬНОЙ ТОЧНОСТИ; КРЕПЛЕНИЕ СВЯЗЕЙ ПО НИЖНИМ ПОЯСАМ ФЕРМ – НА СВАРКЕ.

1973	САРАЙ ДЛЯ СЕНА ЕМКОСТЬЮ 400 ТОНН	МОНТАЖНЫЙ ПЛАН ФЕРМ И СВЯЗЕЙ, СПЕЦИФИКАЦИЯ МЕТАЛЛА / ВАРИАНТ С МЕТАЛЛИЧЕСКИМИ ФЕРМАМИ /	ТИПОВОЙ ПРОЕКТ 817-140	АЛЬБОМ I	ЛИСТ АС-7

ГИСТИТУТ ПРОЕКТИРОВАНИЯ С/Х СТРОИТЕЛЬСТВА ГОССТРОЯ ЛИТОВСКОЙ ССР ГОР. КАУНАС
ГЛ. ИНЖ. ОТД. Т. ПР. — ГЛ. ИНЖ. ПРОЕКТА — ГЛ. КОНСТР. ОТД. — НАЧ. СЕКТОРА
КРИПАЙТИС — ИНТАЧТАС — МИЛДАЖИС — НАВИЦКАС
ИСПОЛНИТЕЛЬ — КОПИРОВАЛА
БАЕРИНАС — ЧИКОТЕНЕ

СХЕМА ФАХВЕРКА ПРОДОЛЬНЫХ СТЕН В ОСЯХ „А" И „Д" М 1:200

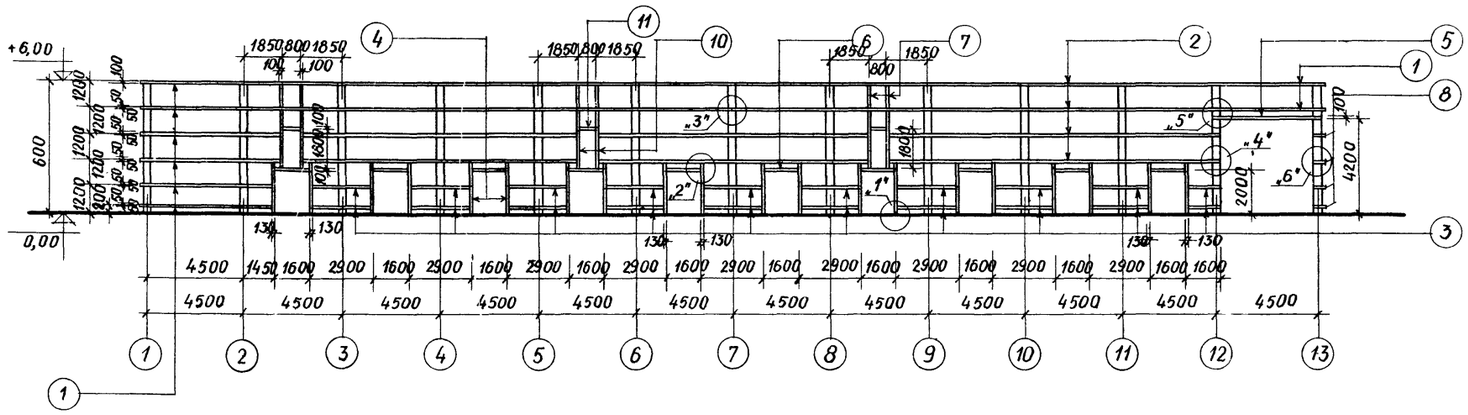

УЗЕЛ „1" М 1:10

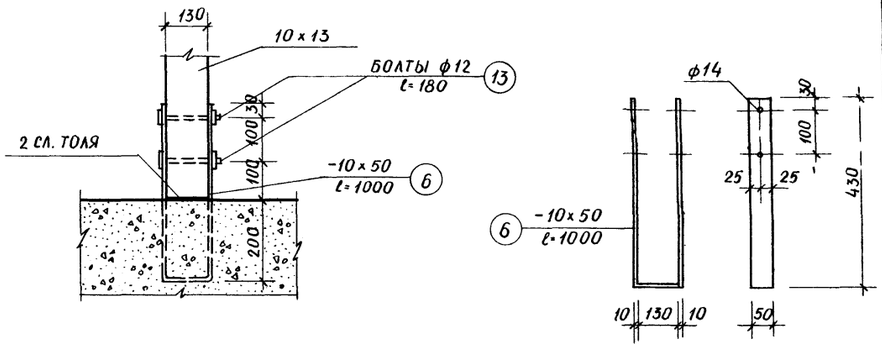

СХЕМА ФАХВЕРКА ФРОНТОНОВ В ОСЯХ „1"..„13" М1:200

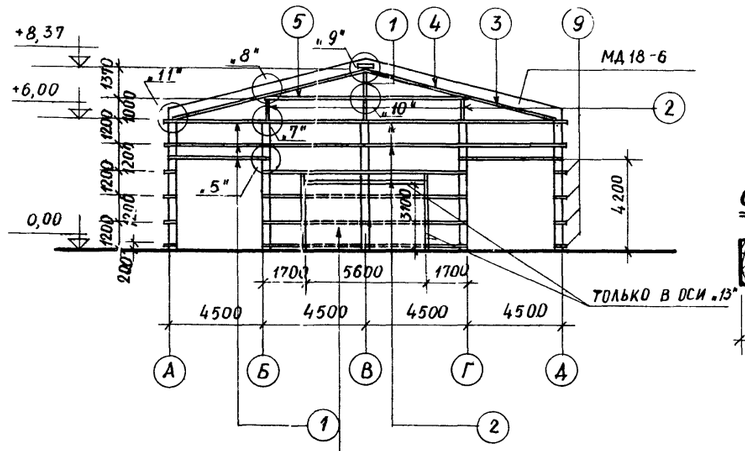

ПРОЕМ УСТРАИВАЕТСЯ ТОЛЬКО В ОСИ „13" ДЛЯ СТЕНЫ ЭЛЕКТРОЩИТОВОЙ
В ОСИ „1" ПРОКЛАДКА ПРОГОНОВ ПОКАЗАНО ПУНКТИРНОЙ ЛИНИЕЙ

УЗЕЛ „2" М 1:10

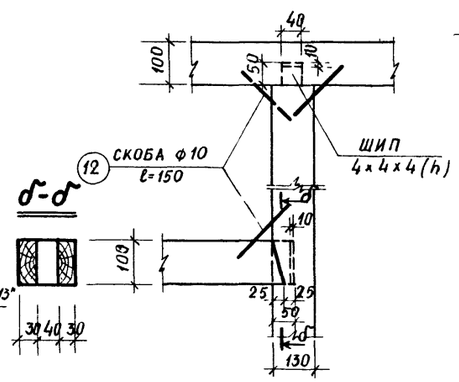

УЗЕЛ „3" М 1:10

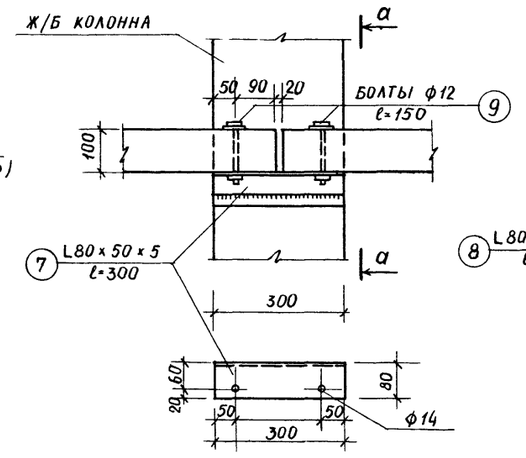

УЗЕЛ „4" М 1:10

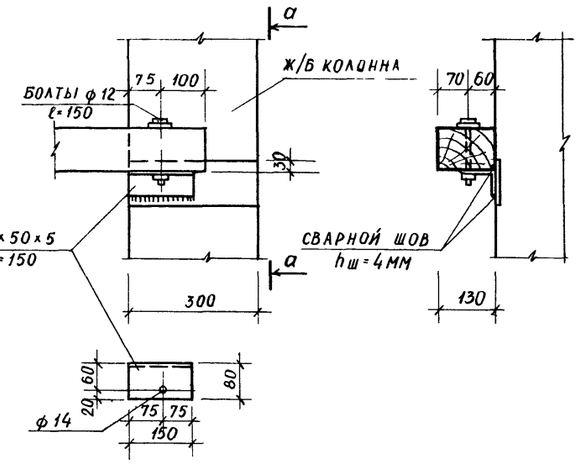

а-а

УЗЕЛ „5" М 1:10

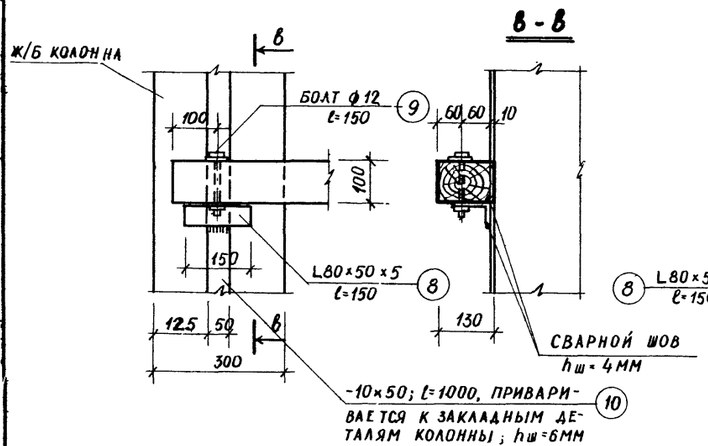

УЗЕЛ „6" М 1:10

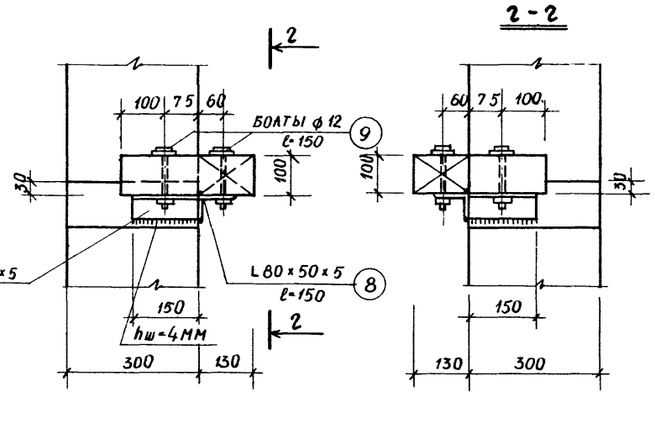

УЗЕЛ „7" М 1:10

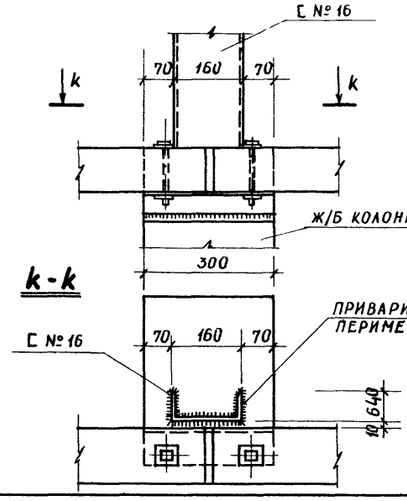

УЗЕЛ „8" М 1:10

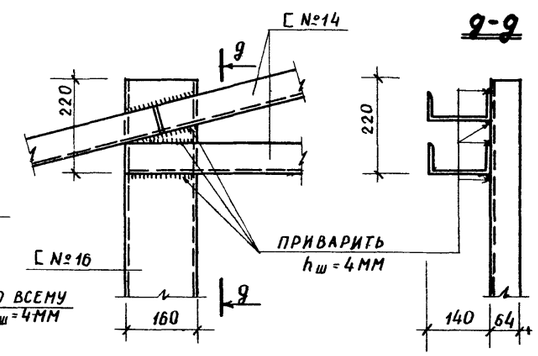

ПРИМЕЧАНИЕ:

1. УЗЛЫ „9", „10", „11" И СПЕЦИФИКАЦИИ МЕТАЛЛОИЗДЕЛИЙ И ДРЕВЕСИНЫ ДАНЫ НА ЛИСТЕ АС-9.

1973	САРАЙ ДЛЯ СЕНА ЕМКОСТЬЮ 400 ТОНН	СХЕМЫ ФАХВЕРКОВ, УЗЛЫ	ТИПОВОЙ ПРОЕКТ 817-140	АЛЬБОМ I	ЛИСТ АС-8

ГЛ. ИНЖ. ПРОЕКТА НОТАУТАС
ГЛ. КОНСТР. ОТД. МИЛАШЮС
НАЧ. СЕКТОРА НАВИЦКАС
ГОССТРОЯ ЛИТОВСКОЙ ССР
ГОР КАУНАС
УНИКОТЕНЕ
КОПИРОВАЛА

УЗЕЛ „9" М 1:10

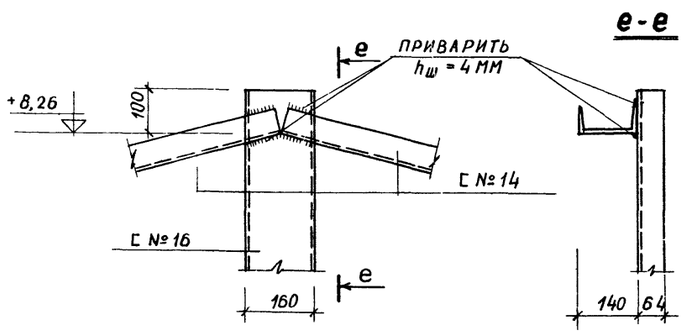

УЗЕЛ „10" М 1:10

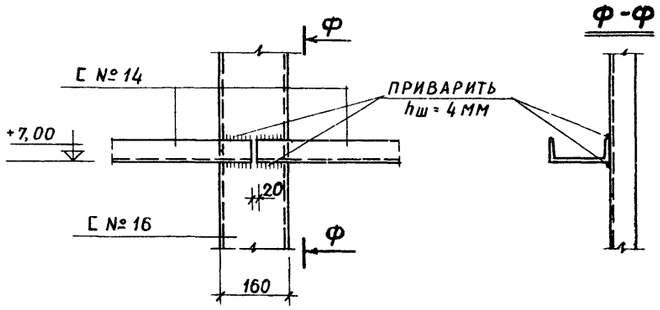

УЗЕЛ „11" М 1:10

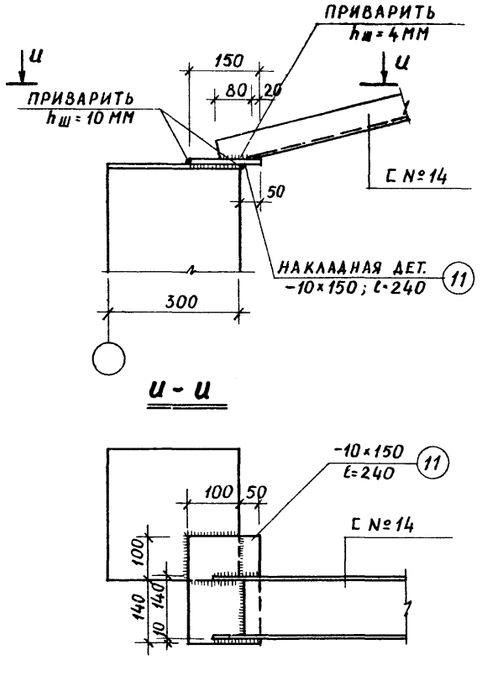

СПЕЦИФИКАЦИЯ ДРЕВЕСИНЫ

№ черт.	Назван. констр.	№ п/п	Наименование элемента	Сечен. см	Длина см	К-во шт.	Общая длина м	Об'ем м³	Примечания
1	2	3	4	5	6	7	8	9	10
АС-8	Фахверк стен с деревянными прогонами	1	Брус обрешетки	10×13	478	28	133,84	1,74	
		2	——— " ———	10×13	450	106	477,00	6,20	
		3	——— " ———	10×13	278	40	111,20	1,45	
		4	Стойка	10×13	240	40	96,00	1,25	
		5	Брус обрешетки	10×13	475	2	9,50	0,12	
		6	——— " ———	10×13	170	20	34,00	0,44	
		7	Стойка	10×13	120	12	14,40	0,19	
		8	Брус обрешетки	10×13	31	8	2,48	0,03	
		9	——— " ———	10×10	18	16	2,88	0,04	
		10	Стойка	10×13	275	12	33,00	0,43	
		11	Поперечник	10×13	90	6	5,40	0,70	

СПЕЦИФИКАЦИЯ МЕТАЛЛА

№ листа	Марка изд. и колич. шт.	№ элем.	Профиль и класс стали	Длина мм	К-во элем. шт.	Общая длина элем. м	Вес кг: всех элем.	Вес кг: одной марки	Вес кг: общий
1	2	3	4	5	6	7	8	9	10
АС-8	Фахверк фронтона	1	С № 16	2260	2	4,52	—	64,18	900,80
		2	С № 16	1250	4	5,00	—	71,00	
		3	С № 14	4400	4	17,60	—	216,48	
		4	С № 14	4650	4	18,60	—	228,78	
		5	С № 14	4480	4	17,92	—	220,42	
АС-8	Фахверк стен с деревянными прогонами	6	Анкер -10×50	1000	40	40,00	—	157,20	565,48
		7	L 80-50×5	300	144	43,20	—	215,57	
		8	L 80-50×5	150	80	12,00	—	59,88	
		9	Болт ф12	150	406	—	—	58,87	
		10	Полос. ст. -10×50	1000	12	12,00	—	47,16	
		11	Полос. ст. -10×150	240	4	0,96	—	11,31	
		12	Скобы ф10	150	160	24,00	—	14,81	
		13	Болты ф12	180	40	—	—	0,68	

ПРИМЕЧАНИЕ:

1. ЭЛЕКТРОСВАРКУ ПРОИЗВОДИТЬ ЭЛЕКТРОДАМИ ТИПА Э-42.

1973	САРАЙ ДЛЯ СЕНА ЕМКОСТЬЮ 400 ТОНН	УЗЛЫ ФАХВЕРКА. СПЕЦИФИКАЦИИ	ТИПОВОЙ ПРОЕКТ 817-140	АЛЬБОМ I	ЛИСТ АС-9

С/Х СТРОИТЕЛЬСТВА ГОССТРОЯ ЛИТОВСКОЙ ССР ГОР. КАУНАС

ГЛ. ИНЖ. ПРОЕКТА — ЮТАУТАС
ГЛ. КОНСТР. ОТДЕЛА — МИЛАЖИС
НАЧ. СЕКТОРА — НАВИЦКАС

КОПИРОВАЛА

ИНВ. № ПОДЛ. — ВЗАМ. ИНВ. № — ПОДПИСЬ И ДАТА

СХЕМА ФАХВЕРКА ПРОДОЛЬНЫХ СТЕН В ОСЯХ „А" И „Д" М 1:200

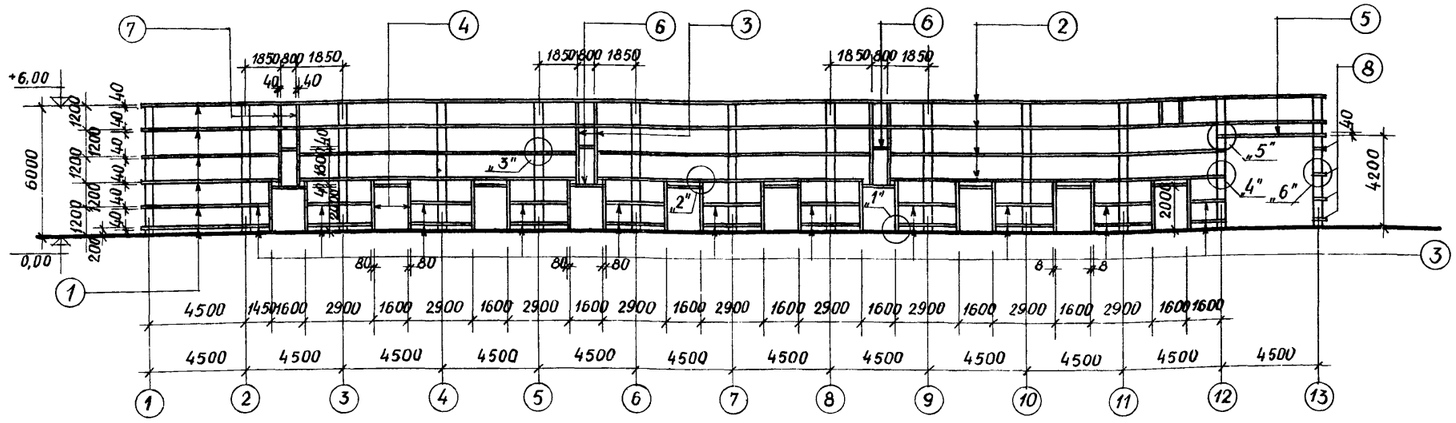

УЗЕЛ „1" М 1:10

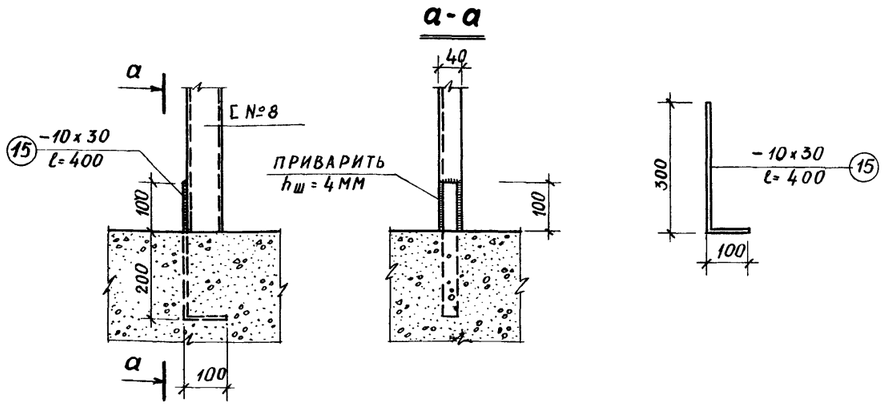

СХЕМА ФАХВЕРКА ФРОНТОНОВ В ОСЯХ „1" И „13" М 1:200

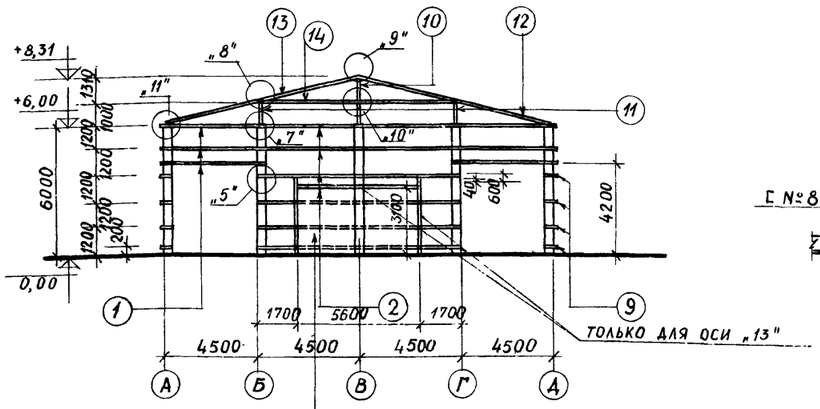

ПРОЕМ УСТРАИВАЕТСЯ ТОЛЬКО В ОСИ „13" ДЛЯ СТЕНЫ ЭЛЕКТРОЩИТОВОЙ
В ОСИ „1" ПРОКЛАДКА ПРОГОНОВ ПОКАЗАНО ПУНКТИРН. ЛИНИЕЙ

УЗЕЛ „2" М 1:10

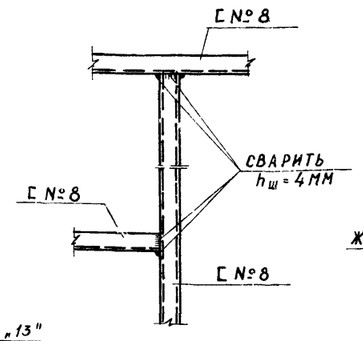

УЗЕЛ „3" М 1:10

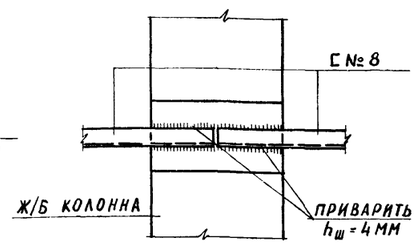

УЗЕЛ „4" М 1:10

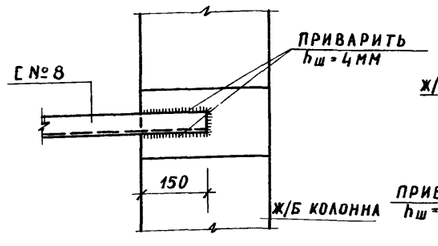

УЗЕЛ „5" М 1:10

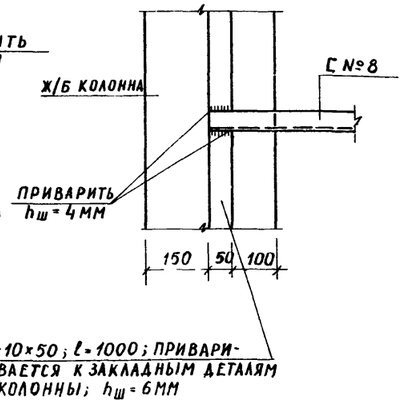

-10×50; l = 1000; ПРИВАРИВАЕТСЯ К ЗАКЛАДНЫМ ДЕТАЛЯМ КОЛОННЫ; hш = 6 ММ

УЗЕЛ „6" М 1:10

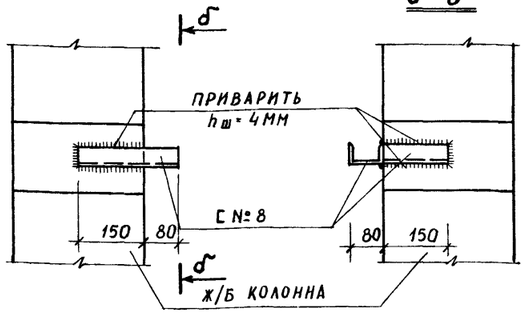

СПЕЦИФИКАЦИЯ МЕТАЛЛА

№ листа	Марка издел. и колич. шт.	№ элем.	Профиль и класс стали	Длина мм	Колич. элем. шт.	Общая длина элем. м	Вес кг: всех элем.	Вес кг: одной марки	Вес кг: общий
1	2	3	4	5	6	7	8	9	10
АС-10	Фахверк стен с металлическими прогонами	1	[№ 8	4730	28	132,44	—	933,70	7326,62
		2	[№ 8	4480	106	474,88	—	3347,90	
		3	[№ 8	2820	52	146,64	—	1033,81	
		4	[№ 8	2360	40	94,40	—	655,52	
		5	[№ 8	4800	2	9,60	—	67,68	
		6	[№ 8	1600	23	36,80	—	296,24	
		7	[№ 8	1160	12	13,92	—	98,14	
		8	[№ 8	230	8	1,84	—	12,97	
		9	[№ 8	150	16	2,40	—	16,92	
		10	[№ 16	2260	2	4,52	—	64,18	
		11	[№ 16	1250	4	5,00	—	71,00	
		12	[№ 14	4400	4	17,20	—	216,48	
		13	[№ 14	4650	4	18,60	—	228,78	
		14	[№ 14	4480	4	17,92	—	220,42	
		15	-10×30	400	40	16,00	—	62,88	
АС-9 дет. „11"		11	-10×150	240	4	0,96	—	11,31	11,31

ПРИМЕЧАНИЯ:

1. ЭЛЕКТРОСВАРКУ ВЫПОЛНЯТЬ ЭЛЕКТРОДАМИ ТИПА Э-42.
2. УЗЛЫ „7", „8", „9", „10", „11" ДАНЫ НА ЛИСТАХ АС-8 И АС-9

1973	САРАЙ ДЛЯ СЕНА ЕМКОСТЬЮ 400 ТОНН.	СХЕМЫ ФАХВЕРКОВ, УЗЛЫ, СПЕЦИФИКАЦИЯ /ВАРИАНТ С МЕТАЛЛИЧЕСКИМИ ПРОГОНАМИ/	ТИПОВОЙ ПРОЕКТ 817-140	АЛЬБОМ I	ЛИСТ АС-10

ТИТУТ ПРОЕКТИРОВАНИЯ ГЛ. ИНЖ. ОТД. Т. ПР. ГЛ. ИНЖ. ПРОЕКТА ГЛ. КОНСТР. ОТДЕЛА НАЧ. СЕКОРА
НАЧ. ОТДЕЛА Т. ПР. ГЛ. ИНЖ. ОТД. Т. ПР. ГЛ. ИНЖ. ПРОЕКТА ГЛ. КОНСТР. ОТДЕЛА НАЧ. СЕКОРА
АНКУДАВИЧЮС, КРИПАЙТИС, ИОТАУТАС, МИЛДАЖИС, НАВИЦКАС
ВРУК ГРУППЫ ИСПОЛНИТЕЛЬ КОПИРОВАЛА
БУТКЯВИЧЮС ЧИКОТЕНЕ

УЗЕЛ „Б"

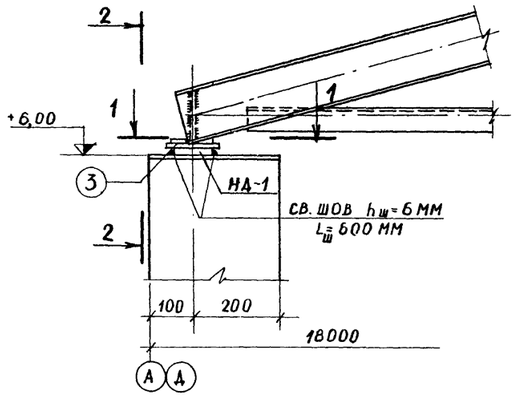

ВИД 2-2

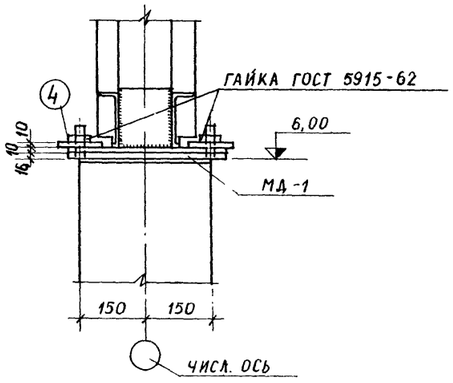

ДЕТАЛЬ КРЕПЛЕНИЯ СЕТКИ МОЛНИЕОТВОДА

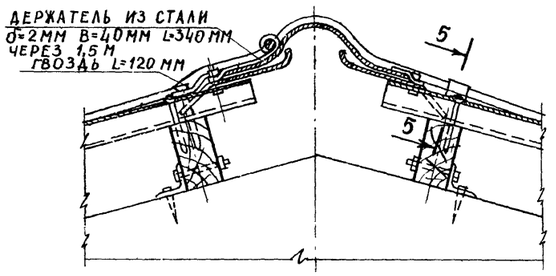

ПО 5-5

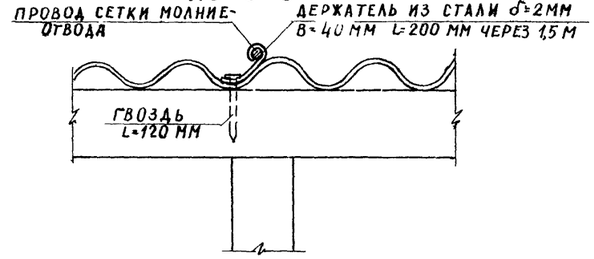

ПО 1-1

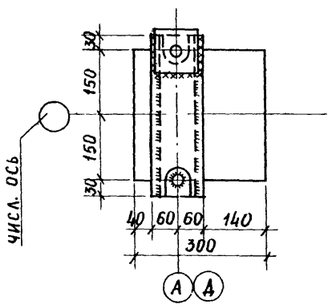

НД-1 М 1:10

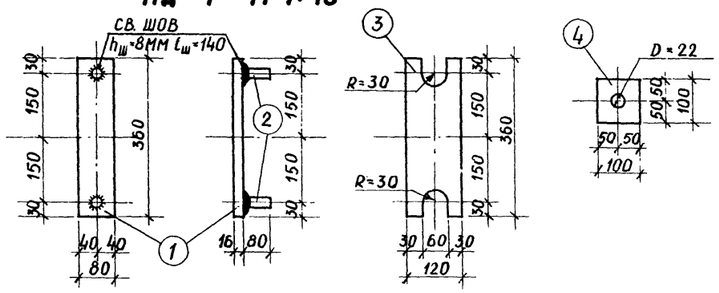

УЗЕЛ „А"

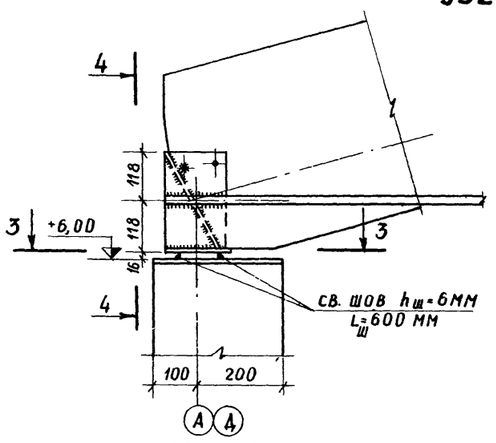

ВИД 4-4

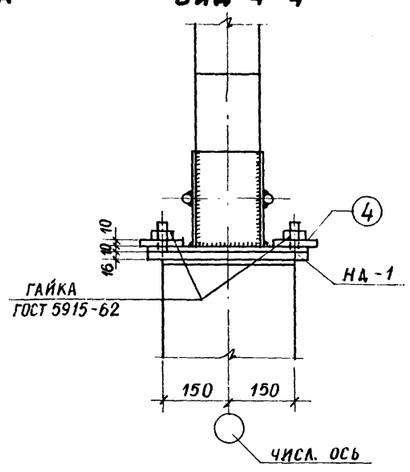

ПО 3-3

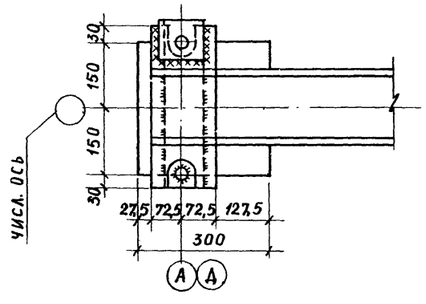

СПЕЦИФИКАЦИЯ МЕТАЛЛА

№ УЗЛА	МАРКА ИЗД. И К-ВО ШТ.	№ ЭЛЕМ.	ПРОФИЛЬ И КЛАСС СТАЛИ	ДЛИНА ММ	К-ВО ЭЛЕМ. ШТ.	ОБЩАЯ ДЛИНА ЭЛЕМ. М	ВЕС КГ: ВСЕХ ЭЛЕМ.	ВЕС КГ: НА ОДИН УЗЕЛ	ВЕС КГ: ОБЩИЙ
1	2	3	4	5	6	7	8	9	10
„Б" /26 ШТ./	НД-1 /1 ШТ./	1	−80 × 16	360	1	0,36	3,62	12,61	327,86
		2	ф 20 А I	80	2	0,16	3,95		
		1% НА СВАРНЫЕ ШВЫ					0,08		
		3	−120 × 10	360	1	0,36	3,39		
		4	−100 × 10	100	2	0,20	1,57		
„А" /26 ШТ./	НД-1 /1 ШТ./	1	−80 × 16	360	1	0,36	3,62	9,22	239,72
		2	ф 20 А I	80	2	0,16	3,95		
		1% НА СВАРНЫЕ ШВЫ					0,08		
		4	−100 × 10	100	2	0,20	1,57		

ПРИМЕЧАНИЯ:

1. РАЗМЕРЫ ДАНЫ В ММ.
2. АНКЕРНЫЕ СТЕРЖНИ НАКЛАДНЫХ ДЕТАЛЕЙ ПРИВАРИТЬ К ПЛАСТИНЕ ПОД СЛОЕМ ФЛЮСА.
3. ДЕРЖАТЕЛИ И ГВОЗДИ ПОКРЫТЬ ЛАКОКРАСОЧНЫМ МАТЕРИАЛОМ.

1973.	САРАЙ ДЛЯ СЕНА ЕМКОСТЬЮ 400 ТОНН	УЗЛЫ „А" И „Б". ДЕТАЛЬ КРЕПЛЕНИЯ СЕТКИ МОЛНИЕОТВОДА. СПЕЦИФИКАЦИЯ МЕТАЛЛА.	ТИПОВОЙ ПРОЕКТ 817-140	АЛЬБОМ I	ЛИСТ АС-11

ИТУГ ПРОЕКТИРОВАНИЯ СТРОИТЕЛЬСТВА ГРОЯ ЛИТОВСКОЙ ССР ГОР. КАУНАС
ГЛ. ИНЖ. ОТД. Т ПР
ГЛ. ИНЖ. ПРОЕКТА
ГЛ. КОНСТР. ОТДЕЛА
НАЧ. СЕКТОРА
КРИПАЙТИС
ИОТАУТАС
МИЛДАЖИС
НАВИЦКАС
ИСПОЛНИТЕЛЬ
КОПИРОВАЛА
БАЕРИНАС
ЧИКОТЕНЕ

РАЗРЕЗ 2-2 М 1:50

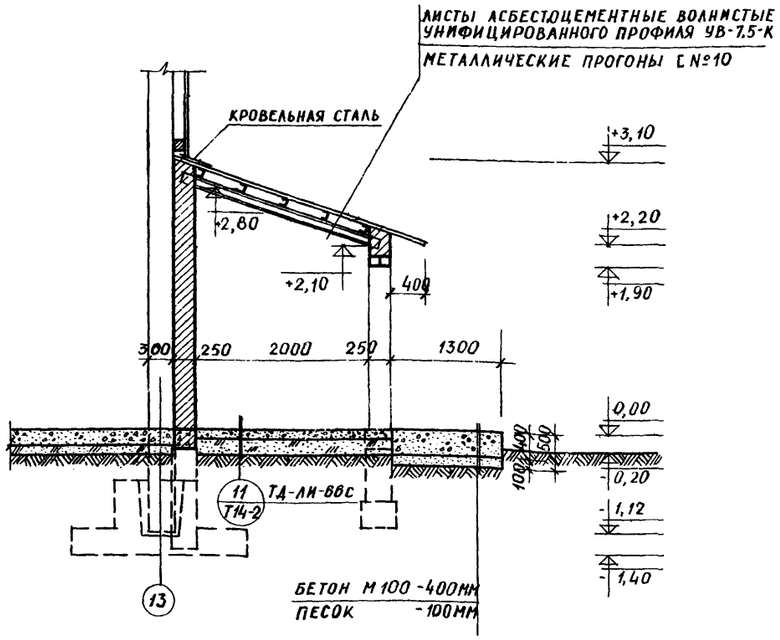

ПЛАН РАЗМЕЩЕНИЯ ПРОГОНОВ М 1:50

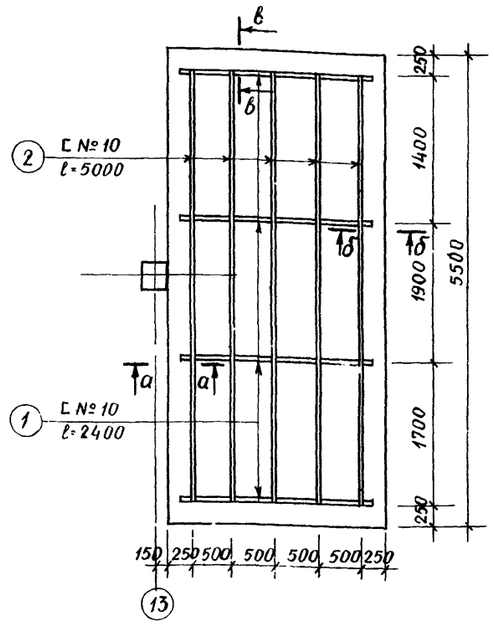

СПЕЦИФИКАЦИЯ МЕТАЛЛА									
№ ЛИСТА	МАРКА ИЗДЕЛ. И КОЛИЧ. ШТ.	№ ЭЛЕМ	ПРОФИЛЬ И КЛАСС СТАЛИ	ДЛИНА ММ	К-ВО ЭЛЕМ. ШТ.	ОБЩАЯ ДЛИНА ЭЛЕМ. М	ВЕС КГ		
							ВСЕХ ЭЛЕМ.	ОДНОЙ МАРКИ	ОБЩИЙ
1	2	3	4	5	6	7	8	9	10
АС-16	КРЫША ЭЛЕКТРОЩ.	1	[№ 10	2400	4	9,60	—	82,46	313,68
		2	[№ 10	5000	5	25,00	—	214,75	
		3	L 100 × 63 × 8	100	4	0,40	—	3,95	
	ОПОРН. ПЛИТА ОПМ-1	4	-10 × 150	200	4	0,80	—	9,42	
		5	ф10 А I	1250	4	5,00	—	3,10	

ПО а-а М 1:10

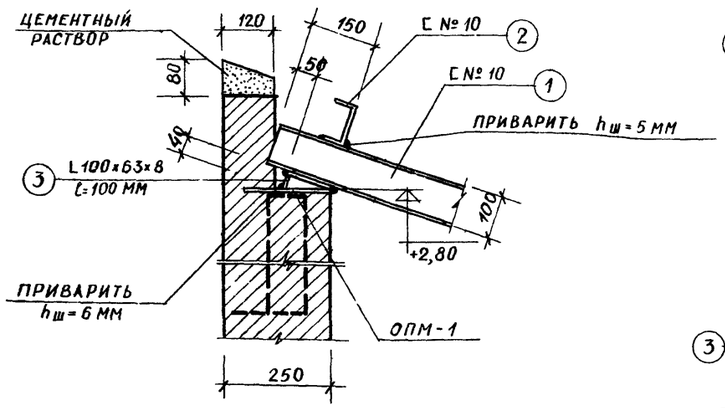

ПО б-б М 1:10

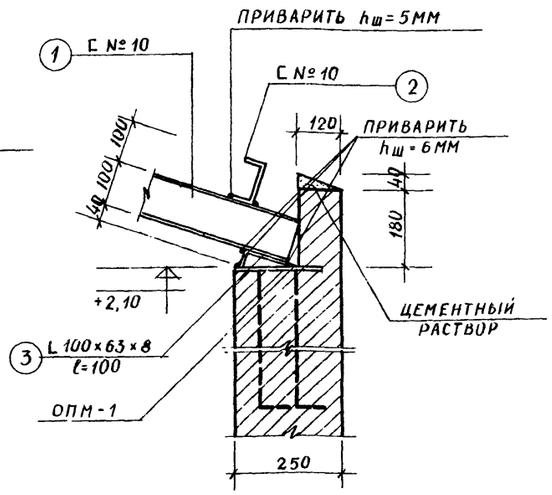

ПО в-в

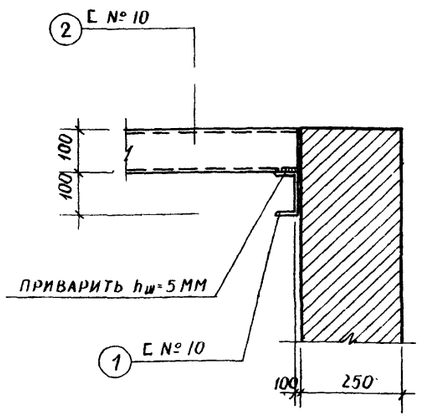

ПРИМЕЧАНИЕ:

1. ЭЛЕКТРОСВАРКУ ПРОИЗВОДИТЬ ЭЛЕКТРОДАМИ МАРКИ Э-42.
2. ЗАЩИТУ МЕТАЛЛИЧЕСКИХ КОНСТРУКЦИЙ ОТ КОРРОЗИИ ОСУЩЕСТВИТЬ СОГЛАСНО ПОЯСНИТЕЛЬНОЙ ЗАПИСКЕ.
3. ДЛИНА ВСЕХ НЕУКАЗАННЫХ СВ. ШВОВ 46 ММ.

ОПМ-1

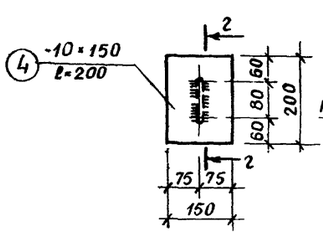

ПО 2-2

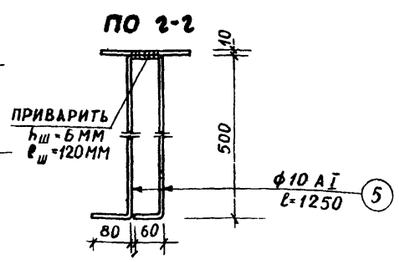

1973	САРАЙ ДЛЯ СЕНА ЕМК. 400 ТОНН	РАЗРЕЗ 2-2, ПЛАН РАЗМЕЩЕНИЯ ПРОГОНОВ, СПЕЦИФИКАЦИЯ МЕТАЛЛА	ТИПОВОЙ ПРОЕКТ 817-140	АЛЬБОМ I	ЛИСТ АС 12

ГОССТРОЯ ЛИТОВСКОЙ ССР ГОР. КАУНАС
ГЛ. ИНЖ. ПРОЕКТА
ГЛ. КОНСТР. ОТД.
НАЧ. СЕКТОРА
ИОТАУТАС
МИЛДАЖИС
НАВИЦКАС
КОПИРОВАЛА
ЧИКОТЕНЕ

ВОРОТА В-1 М 1:25

ОБЩИЙ ВИД

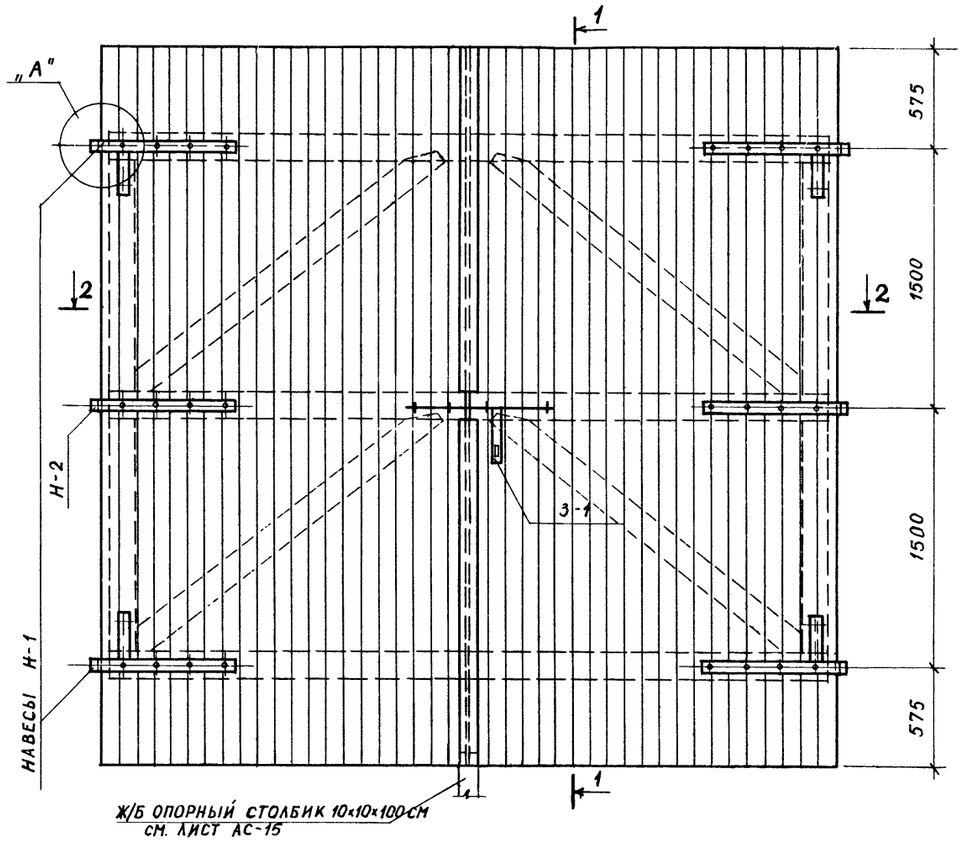

ПО 1-1

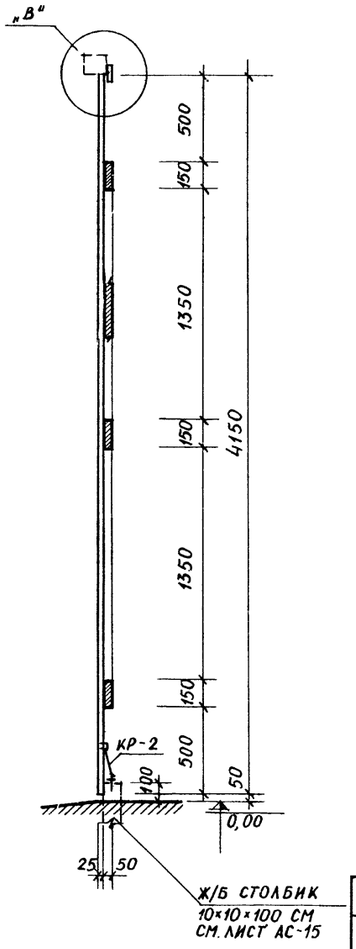

ПО 2-2

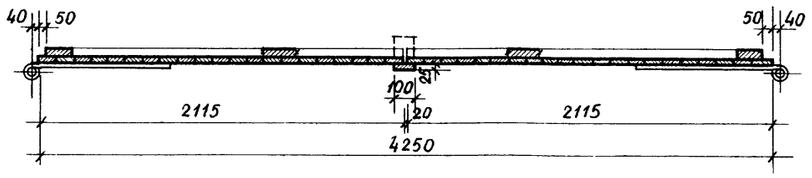

ВОРОТА В-2 М 1:25

ОБЩИЙ ВИД

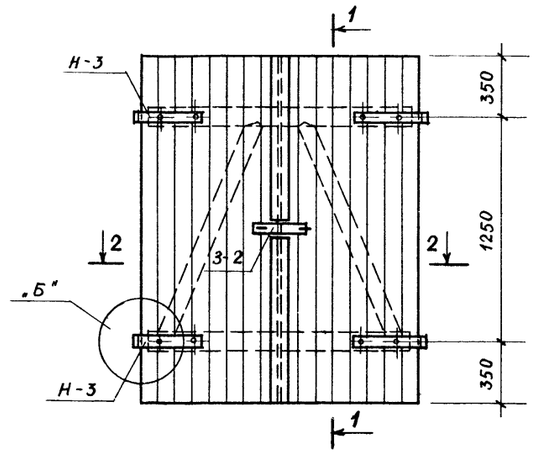

ПО 1-1

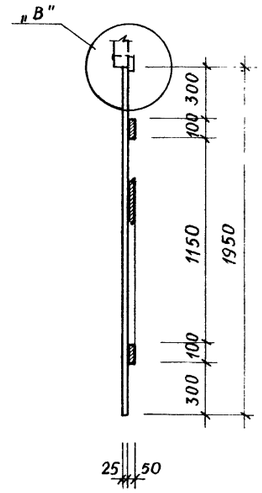

ПО 2-2

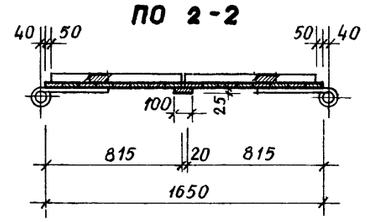

СПЕЦИФИКАЦИЯ ДРЕВЕСИНЫ

№ ЧЕРТ.	НАЗВАН. КОНСТР.	№ П/П	НАИМЕНОВАНИЕ ЭЛЕМЕНТА	СЕЧЕН. СМ	ДЛИНА СМ	К-ВО ШТ.	ОБЩАЯ ДЛИНА М	ОБ'ЕМ М³	ПРИМЕЧАНИЯ
1	2	3	4	5	6	7	8	9	10
АС-13	В-1	1	ДОСКИ	5×15	—	—	25,60	0,20	
		2	ДОСКИ	δ=2,5	—	—	—	0,45	
							ИТОГО:	0,65	
	В-2	1	ДОСКИ	5×10	—	—	6,30	0,03	
		2	ДОСКИ	δ=2,5	—	—	—	0,08	
							ИТОГО:	0,11	

ПРИМЕЧАНИЯ:

1. НАВЕСЫ И ЗАДВИЖКИ ДАНЫ НА ЛИСТЕ АС-14
2. КРЕПЛЕНИЕ НАВЕСОВ К ВОРОТАМ И К СТЕНЕ ДАНЫ НА ЛИСТЕ АС-15
3. ДЛЯ ОПОРЫ ВОРОТНЫХ ПОЛОТЕН ВОРОТ В-1, В ПОЛ ЗАБЕТОНИРОВАТЬ Ж/Б СТОЛБИК 10×10×100 СМ. ВЕРХ СТОЛБИКА НА ОТМЕТКЕ +0,10 М.

1973	САРАЙ ДЛЯ СЕНА ЕМКОСТЬЮ 400 ТОНН	ВОРОТА В-1, В-2; СПЕЦИФИКАЦИЯ ДРЕВЕСИНЫ	ТИПОВОЙ ПРОЕКТ 817-140	АЛЬБОМ I	ЛИСТ АС-13

ИНСТИТУТ ПРОЕКТИРОВАНИЯ ОСХ СТРОИТЕЛЬСТВА ЛИТОВСКОЙ ССР ГОР КАУНАС
НАЧ. ОТДЕЛА Т. ПР. ГЛ. ИНЖ. ОТД. Т. ПР. ГЛ. ИНЖ. ПРОЕКТА ГЛ. КОНСТР. ОТД. НАЧ. СЕКТОРА
ИНКУДАВИЧЮС КРИПАЙТИС ИОТАУГАС МИЛДАЖИС НАВИЦКАС
ТРУД. ГРУППЫ ИСПОЛНИТЕЛЬ КОПИРОВАЛА
БУТКЯВИЧЮС БУТКЯВИЧЮС ЧИКОТЕНЕ
СОГЛАСОВАНО:

НАВЕСЫ Н-1; Н-2 М 1:10

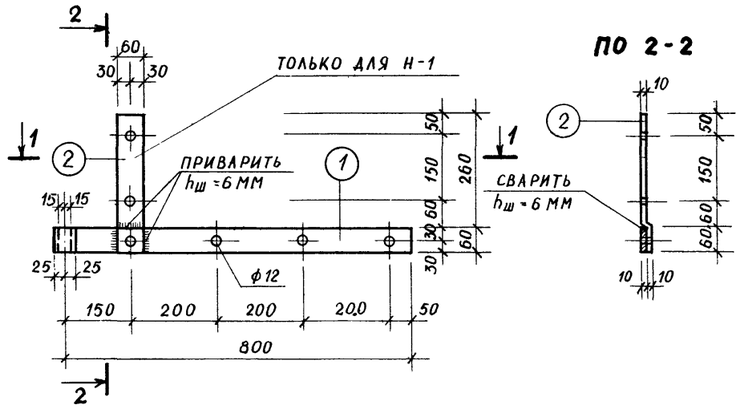

ДЕРЖАТЕЛЬ НАВЕСОВ ДН-1

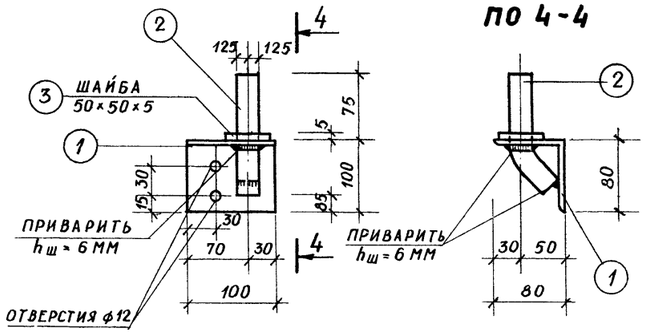

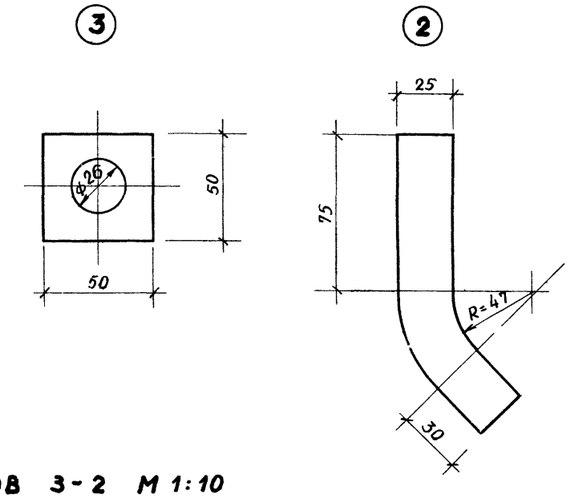

НАВЕС Н-3 М 1:10

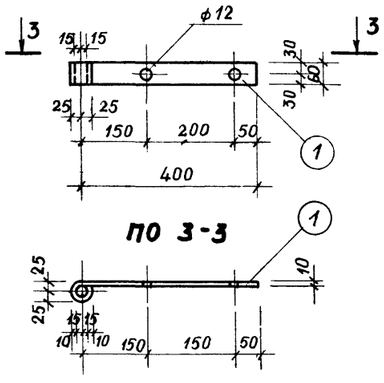

СПЕЦИФИКАЦИЯ МЕТАЛЛА

№ листа	Марка изд. и колич. шт.	№ элем.	Профиль и класс стали	Длина мм	Колич. элем. шт.	Общая длина элем. м	Вес кг: всех элем.	Вес кг: одной марки	Вес кг: общий
1	2	3	4	5	6	7	8	9	10
АС-14	Н-1	1	-10×60	900	1	0,90	4,24		
		2	-10×60	320	1	0,32	1,50	5,74	5,74
	Н-2	1	-10×60	900	1	0,90	4,24	4,24	4,24
	Н-3	1	-10×60	500	1	0,50	2,36	2,36	2,36
	ДН-1	1	L80×80×6	100	1	0,10	0,74		
		2	ф25	165	1	0,165	0,64		
		3	-5×50	50	1	0,05	0,10	1,48	1,48
	З-1	1	ф25	900	1	0,90	3,47		
		2	-5×60	350	1	0,35	0,82		
		3	ф10	370	5	1,85	1,14	4,43	4,43
	З-2	1	-5×60	340	1	0,34	0,82		
		2	ф6	210	2	0,42	0,10	0,92	0,92
	КР-2	1	ф10	320	1	0,32	0,07		
		2	ф10	370	1	0,37	0,08	0,15	0,15

ПРИМЕЧАНИЕ:

1. СПЕЦИФИКАЦИЯ МЕТАЛЛА ДАНО НА ОДНО ИЗДЕЛИЕ.

1973	САРАЙ ДЛЯ СЕНА ЕМКОСТЬЮ 400 ТОНН	НАВЕСЫ ДЛЯ ВОРОТ, ДЕРЖАТЕЛИ НАВЕСОВ, ЗАСОВЫ, СПЕЦИФИКАЦИЯ МЕТАЛЛА	ТИПОВОЙ ПРОЕКТ 817-140	АЛЬБОМ I	ЛИСТ АС-14

С/Х СТРОИТЕЛЬСТВА ГОССТРОЯ ЛИТОВСКОЙ ССР ГОР. КАУНАС
ГЛ. ИНЖ. ПРОЕКТА ГЛ. КОНСТР. ОТДЕЛА НАЧ. СЕКТОРА
ИОТАУТАС МИЛДАЖИС НАВИЦКАС
КОПИРОВАЛА
ЧИКОТЕНЕ

УЗЕЛ „А" М 1:10

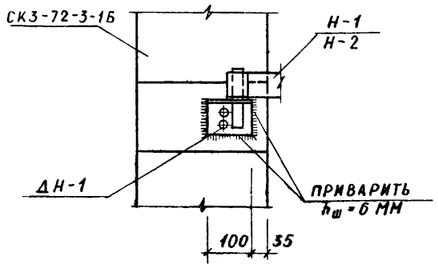

УЗЕЛ „Б" М 1:10
/С ДЕРЕВЯННОЙ ОБРЕШЕТКОЙ/ /С МЕТАЛЛИЧЕСКОЙ ОБРЕШЕТКОЙ/

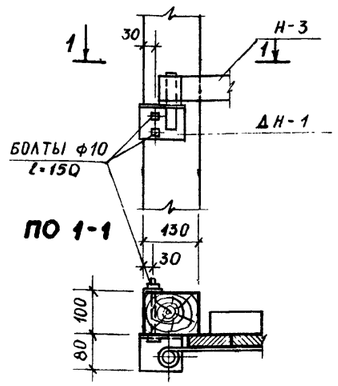

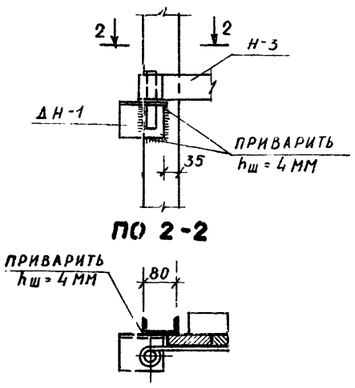

УЗЕЛ „В" М 1:10
/С ДЕРЕВЯННОЙ ОБРЕШЕТКОЙ/ / С МЕТАЛЛИЧЕСКОЙ ОБРЕШЕТКОЙ/

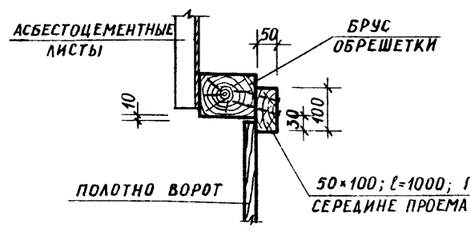

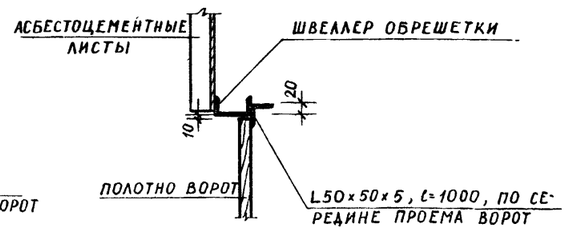

Ж/Б СТОЛБИК ДЛЯ ОПИРАНИЯ ВОРОТ

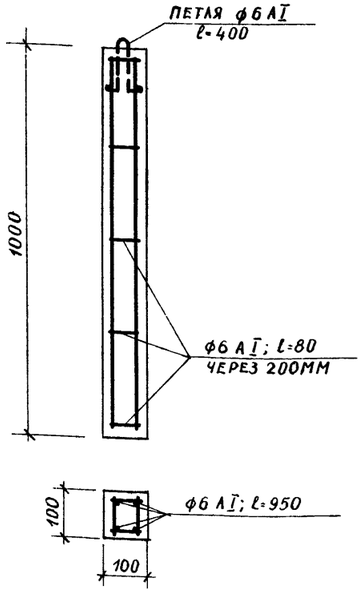

СПЕЦИФИКАЦИЯ МЕТАЛЛА

№ ЛИСТА	МАРКА ИЗДЕЛ. И КОЛИЧ. ШТ.	№ ЭЛЕМ.	ПРОФИЛЬ И КЛАСС СТАЛИ	ДЛИНА ММ	КОЛИЧ. ЭЛЕМ. ШТ.	ОБЩАЯ ДЛИНА ЭЛЕМ. М	ВЕС КГ		
							ВСЕХ ЭЛЕМ.	ОДНОЙ МАРКИ	ОБЩИЙ
АС-15	УЗЕЛ „В"	1	L50×50×5	1000	1	1,0	—	3,77	3,77
	Ж/Б СТОЛБИК	1	ф6 AI	—	—	5,80	—	1,30	1,30

СПЕЦИФИКАЦИЯ СТОЛЯРНЫХ ИЗДЕЛИЙ

№ П/П	НАИМЕНОВАНИЕ ИЗДЕЛИЯ	МАРКА ИЗДЕЛИЯ	РАЗМЕРЫ БЛОКА ММ		ПЛОЩ. ОДНОГО БЛОКА М²	ЕД. ИЗМ.	КОЛИЧЕСТВО			СЕРИЯ, АЛЬБОМ, № ЧЕРТЕЖА
			в	h			в СТЕН	в ПЕРЕГ.	ОБЩ.	
1	ОКОН. БЛОК	ОСО6-15	1470	570	0,84	ШТ.	1	—	1	ИИ-ЛИ-С/Х;8
2	ДВЕРН. БЛОК	ДСТ9	986	1888	1,86	"	1	—	1	1.135-1 ЛИ АЛЬБОМ II
3	ВОРОТА	В-1	—	—	—	"	6	—	6	ИНДИВ. АС-13
4	—"—	В-2	—	—	—	"	20	—	20	—"— АС-13
5	ЛЮК	Л-1	900	1160	1,04	"	8	—	8	—"— АС-16
6	ЖАЛ. РЕШ.	ЖР-1	—	—	—	"	8	—	8	—"— АС-16

СПЕЦИФИКАЦИЯ БЕТОННЫХ И Ж/Б ИЗДЕЛИЙ

№ П/П	НАИМЕНОВАНИЕ ИЗДЕЛИЯ	МАРКА ИЗДЕЛИЯ	ВЕС Т	КОЛИЧ. ШТ.	БЕТОН М³		НАИМЕНОВАНИЕ АЛЬБОМА, № ЧЕРТЕЖА
					ИЗДЕЛ.	ОБЩИЙ	
1	КОЛОННА	СК3-72-3-1	1,620	32	0,648	20,736	СЕРИЯ 1.823-1, ВЫПУСК 2; АС-17
2	БРУСКОВ ПЕР.	М12	0,033	2	0,013	0,026	ЛИЖ-1, 73
3	—"— —"—	М20	0,054	2	0,022	0,044	ЛИЖ-1; 74

1973	САРАЙ ДЛЯ СЕНА ЕМК. 400 ТОНН	УЗЛЫ „А", „Б", „В", ЖЕЛЕЗОБЕТОННЫЙ СТОЛБИК, СПЕЦИФИКАЦИЯ МЕТАЛЛА	ТИПОВОЙ ПРОЕКТ 817-140	АЛЬБОМ I	ЛИСТ АС-15

ГОССТРОЯ ЛИТОВСКОЙ ССР
Г. КАУНАС
С/Х СТРОИТЕЛЬСТВА
ГЛ. ИНЖ. ПРОЕКТА ЧИКОТЕНЕ
ГЛ. КОНСТР. ОТД. МИЛАЖИС
НАЧ. СЕКТОРА НАВИЦКАС
ИНВ. № ПОДЛ. | ПОДПИСЬ И ДАТА | ВЗАМ. ИНВ. № | ИНВ. № ДУБЛ. | ПОДПИСЬ И ДАТА
КОПИРОВАЛА

ЖАЛЮЗИЙНАЯ РЕШЕТКА ЖР-1 М 1:20

ОБЩИЙ ВИД

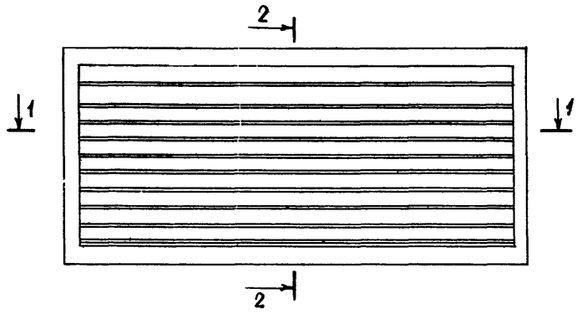

ПО 2-2

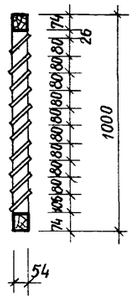

ПО 1-1

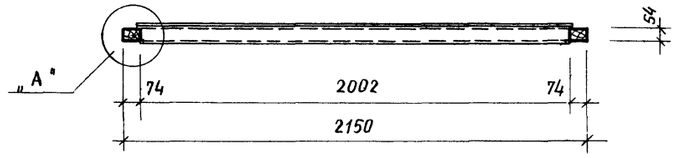

УЗЕЛ „А"

ПО 3-3

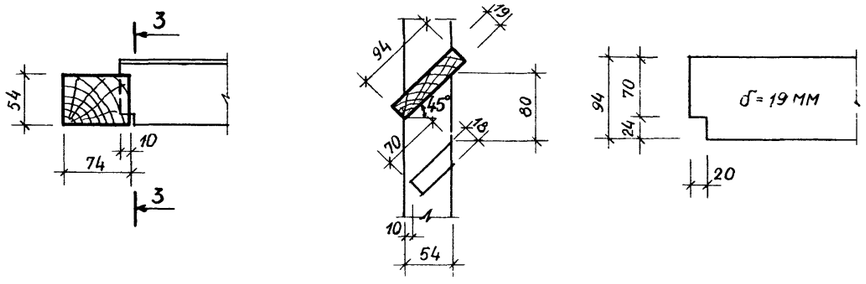

ПОГРУЗОЧНЫЙ ЛЮК Л-1; Л-2 М1:20

ОБЩИЙ ВИД

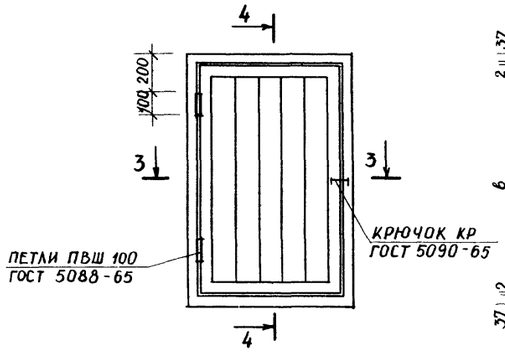

ПО 4-4

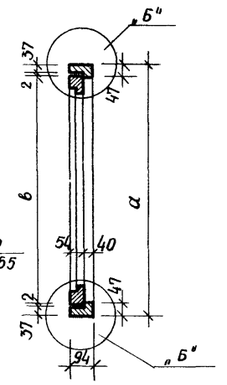

УЗЕЛ „Б"

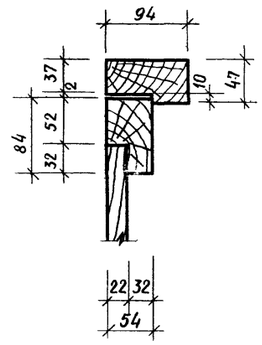

ПО 3-3

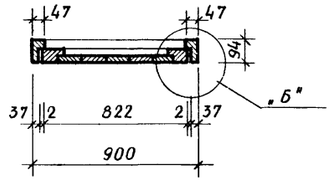

Л-1 С ДЕРЕВ. ОБРЕШ.

a = 1030 ММ
$б$ = 952 ММ

Л-1 С МЕТАЛЛИЧ. ОБРЕШ.

a = 1160 ММ
$б$ = 1082 ММ

Л-2 ДЛЯ ОБОИХ ВАРИАНТОВ ОБРЕШЕТКИ

a = 1780 ММ
$б$ = 1702 ММ

СПЕЦИФИКАЦИЯ НА ОДНУ РЕШЕТКУ И ЛЮКИ

		ЕД. ИЗМ.	ЖР-1	Л-1	Л-2
1.	ДРЕВЕСИНА КОРОБКИ	$м^3$	—	0,02	0,03
2.	ДРЕВЕСИНА ПОЛОТНА	"	0,02	0,01	0,02
3.	ПЕТЛИ ПВЩ 100 ГОСТ 5088-65	ШТ	—	2	2
4.	КРЮЧОК КР ГОСТ 5090-65	"	—	1	1

ПРИМЕЧАНИЕ:

1. РАСХОД ДРЕВЕСИНЫ УКАЗАН ПО ЗАГОТОВКАМ.
2. КОРОБКУ И ПОЛОТНО ВЯЗАТЬ НА ШИПАХ.

ГЛ. ИНЖ. ПРОЕКТА — ЮТАУТАС — КОПИРОВАЛА
ГЛ. КОНСТР. ОТД. — МИЛДАЖИС
НАЧ. СЕКТОРА — НАВИЦКАС
ЧИКИТЕНЕ

ГОСУДАРСТВЕННЫЙ КОМИТЕТ СТРОИТЕЛЬСТВА СТРОЙ ЛИТОВСКОЙ ССР ГОР. КАУНАС

1973	САРАЙ ДЛЯ СЕНА ЕМКОСТЬЮ 400 ТОНН	ЖАЛЮЗИЙНАЯ РЕШЕТКА ЖР-1, ПОГРУЗОЧНЫЙ ЛЮК Л-1, Л-2	ТИПОВОЙ ПРОЕКТ 817-140	АЛЬБОМ —	ЛИСТ

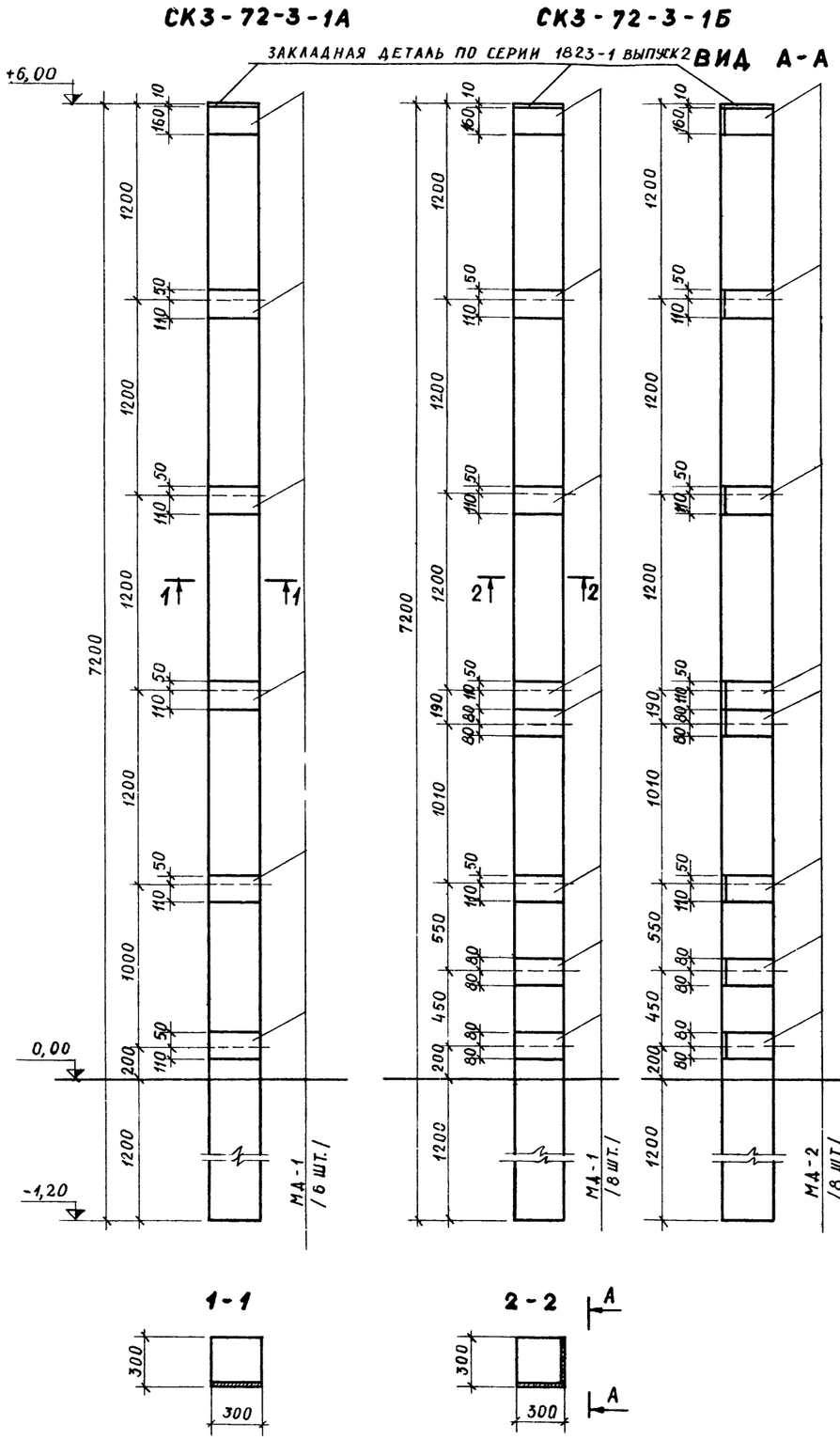

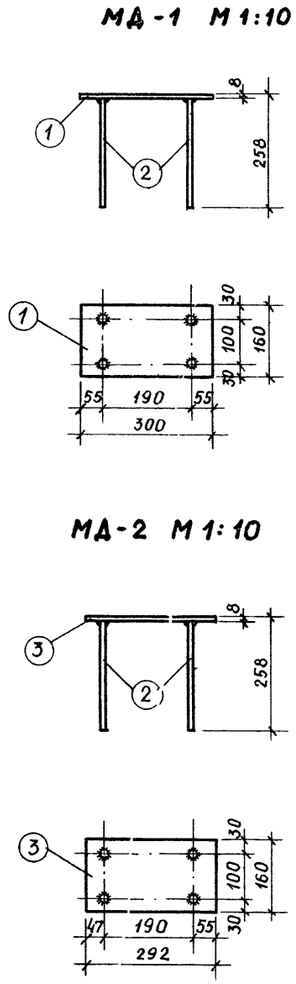

СПЕЦИФИКАЦИЯ ЗАКЛАДНЫХ ДЕТАЛЕЙ

№ ЛИСТА	МАРКА ИЗД. И К-ВО ШТ.	№ ЭЛЕМ.	ПРОФИЛЬ И КЛАСС СТАЛИ	ДЛИНА ММ	К-ВО ЭЛЕМ. ШТ.	ОБЩАЯ ДЛИНА М	ВЕС КГ: ВСЕХ ЭЛЕМ.	ВЕС КГ: ОДНОЙ МАРКИ	ВЕС КГ: ОБЩИЙ
1	2	3	4	5	6	7	8	9	10
АС-17	МД-1 (1 ШТ.)	1	−160×8	300	1	0,30	3,01	3,67	3,67
		2	ф10 А II	250	4	1,00	0,62		
		1% НА СВАРНЫЕ ШВЫ					0,04		
	МД-2 (1 ШТ.)	3	−160×8	292	1	0,29	2,93	3,59	3,59
		2	ф10 А II	250	4	1,00	0,62		
		1% НА СВАРНЫЕ ШВЫ					0,04		

СПЕЦИФИКАЦИЯ ПРОДОЛЬНОЙ АРМАТУРЫ КОЛОННЫ

МАРКА КОЛОННЫ	№ ПОЗ.	Ф И КЛАСС	ДЛИНА СТЕРЖНЯ ММ	К-ВО ШТ.	ОБЩАЯ ДЛИНА М	ВЕС СТАЛИ КГ
1	2	3	4	5	6	7
СК3-72-3-1	16	22 А III	7170	4	28,68	85,58

ПРИМЕЧАНИЯ:

1. РАЗМЕРЫ ДАНЫ В ММ.
2. АНКЕРНЫЕ СТЕРЖНИ ЗАКЛАДНЫХ ДЕТАЛЕЙ ПРИВАРИТЬ К ПЛАСТИНЕ ПОД СЛОЕМ ФЛЮСА; $h_ш$ = 6 ММ ДЛИНА СВ. ШВА ПО ВСЕМУ ПЕРИМЕТРУ.
3. КОЛОННЫ МАРКИ СК3-72-3-1 ОТЛИЧАЮТСЯ ОТ КОЛОНН МАРКИ СК3-72-3 /СЕРИЯ 1823-1, ВЫПУСК 2/ ДИАМЕТРОМ ПРОДОЛЬНОЙ АРМАТУРЫ; ТО ЕСТЬ ВМЕСТО ф20 А III ПРИМЕНЯЕТСЯ ф22 А III.
4. ИНДЕКСЫ А И Б УКАЗЫВАЮТ НА РАЗЛИЧНОЕ РАСПОЛОЖЕНИЕ ЗАКЛАДНЫХ ДЕТАЛЕЙ.

1973	САРАЙ ДЛЯ СЕНА ЕМКОСТЬЮ 400 ТОНН	ОПАЛУБОЧНЫЙ ЧЕРТЕЖ ЗАКЛАДНЫХ ДЕТАЛЕЙ ДЛЯ КОЛОНН	ТИПОВОЙ ПРОЕКТ 817-140	АЛЬБОМ I	ЛИСТ АС-17

С/Х СТРОИТЕЛЬСТВА ГОССТРОЯ ЛИТОВСКОЙ ССР ГОР. КАУНАС

ГЛ. ИНЖ. ОТД. Т. ПР. — ГЛ. ИНЖ. ПРОЕКТА — ГЛ. КОНСТР. ОТД. — НАЧ. СЕКТОРА

КРИПАЙТИС — ИОТАУТАС — МИЛДАЖИС — НАВИЦКАС

ИСПОЛНИТЕЛЬ КОПИРОВАЛА

БАЁРИНАС — ЧИКОТЕНЕ

ПЛАН М 1:200

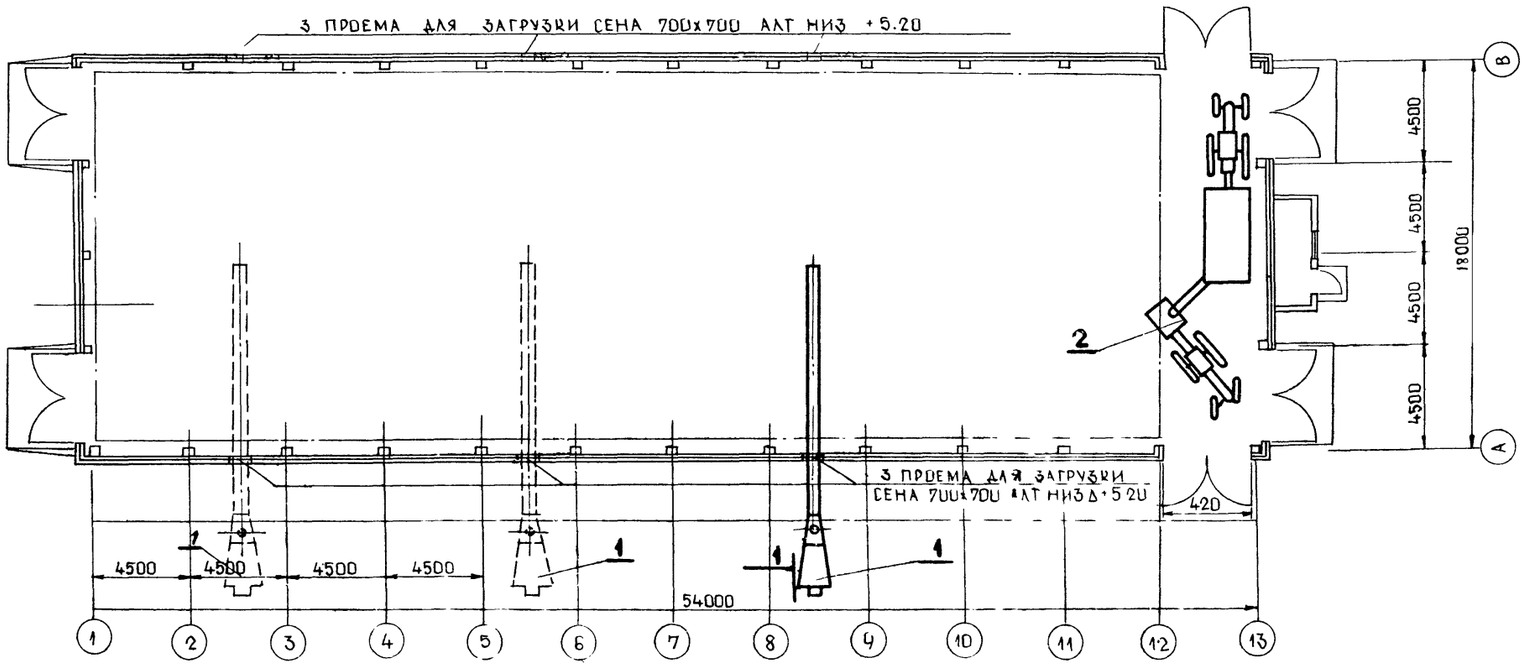

ПЕРЕЧЕНЬ ЛИСТОВ МАРКИ ТХ.

№ п/п	НАИМЕНОВАНИЕ ЛИСТОВ	МАРКА, ЛИСТ
1	ПЛАН С РАСПОЛОЖЕНИЕМ ТЕХНОЛОГИЧЕСКОГО ОБОРУДОВАНИЯ РАЗРЕЗ 1-1./ВАРИАНТ I/	ТХ-1
2	ПЛАН С РАСПОЛОЖЕНИЕМ ТЕХНОЛОГИЧЕСКОГО ОБОРУДОВАНИЯ РАЗРЕЗ 1-1./ВАРИАНТ II/	ТХ-2
3	ПЛАН С РАСПОЛОЖЕНИЕМ ТЕХНОЛОГИЧЕСКОГО ОБОРУДОВАНИЯ РАЗРЕЗ 1-1./ВАРИАНТ III/	ТХ-3

№ п/п	МАРКА	НАИМЕНОВАНИЕ	КОЛ	ХАРАКТЕРИСТИКА	ПРИМЕЧАН
2	ПСК-5	ПОГРУЗЧИК-ИЗМЕЛЬЧИТЕЛЬ СИЛОСА И ГРУБЫХ КОРМОВ	1		
1	ТПЭ-10А	ТРАНСПОРТЕР ПНЕВМАТИЧЕСКИЙ ЭЖЕКТОРНОГО ТИПА	1	ЭЛ. ДВ АО2-72=4 N=22 KW	

СПЕЦИФИКАЦИЯ ТЕХН ОБОРУДОВАНИЯ /ДЛЯ I-ГО ВАРИАНТА/

РАЗРЕЗ 1-1
М 1:100

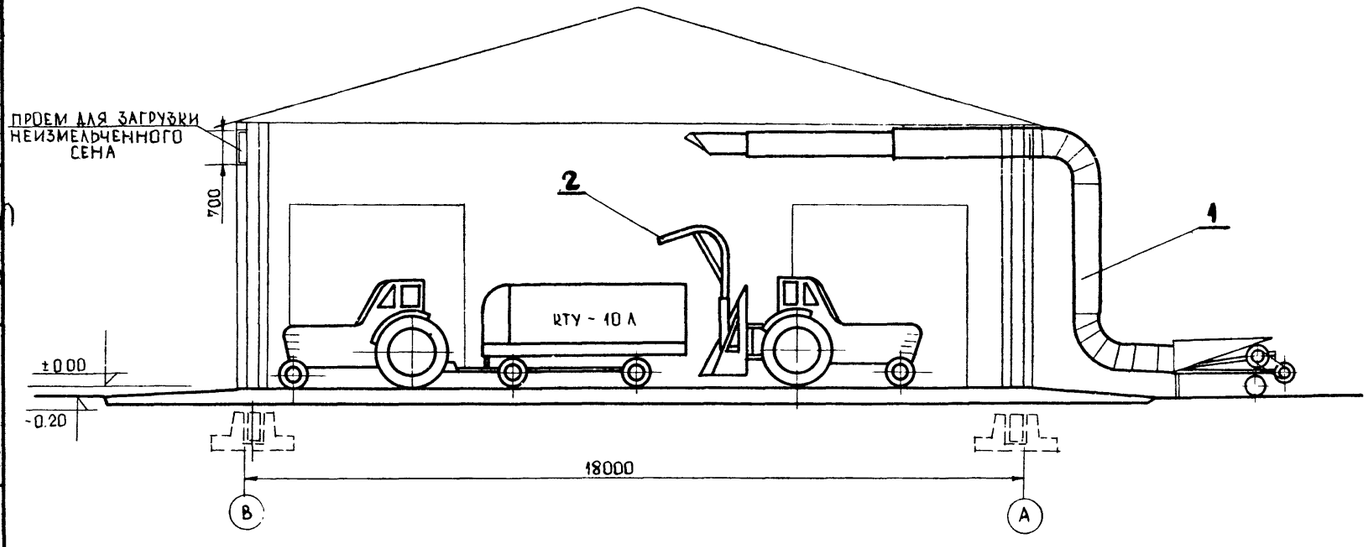

ПРИМЕЧАНИЕ:

1. РАЗРАБОТАНО ТРИ ВАРИАНТА I ВАРИАНТ - ДЛЯ ХРАНЕНИЯ НЕИЗМЕЛЬЧЕННОГО СЕНА, II - ИЗМЕЛЬЧЕННОГО СЕНА, III ВАРИАНТ - В ТЮКАХ
2. ВЫСОТА СКЛАДИРОВАНИЯ СЕНА ВО ВСЕХ ВАРИАНТАХ - 5 М.
3. СЕНО СКЛАДИРУЕТСЯ В РАССТОЯНИИ 0.5 М ОТ СТЕН.
4. ТРУБОПРОВОД ТРАНСПОРТЕРА ВО ВРЕМЯ РАБОТЫ КРЕПИТСЯ К СТРОИТЕЛЬНЫМ КОНСТРУКЦИЯМ.
5. ТРАНСПОРТЕР ТПЭ-10 А ПРИМЕНЯЕТСЯ ДЛЯ ЗАГРУЗКИ САРАЯ, А ПОГРУЗЧИК ПСК-5 - ДЛЯ ПОГРУЗКИ СЕНА В ТРАНСПОРТНЫЕ СРЕДСТВА.

1973	САРАЙ ДЛЯ СЕНА ЕМК 400 Т I ВАРИАНТ/ХРАНЕНИЯ НЕИЗМЕЛЬЧЕННОГО СЕНА/	ПЛАН С РАСПОЛОЖЕНИЕМ ТЕХНОЛОГИЧЕСКОГО ОБОРУДОВАНИЯ РАЗРЕЗ 1-1	ТИПОВОЙ ПРОЕКТ 817-140	АЛЬБОМ I	ЛИСТ ТХ-1

ГОССТРОЯ ЛИТОВСКОЙ ССР. ГОР. КАУНАС
НАЧ СЕКТОРА
РУК ГРУППЫ
ЯНЕНАС
ПОВИЛАЙТИС

ПЛАН М 1:200

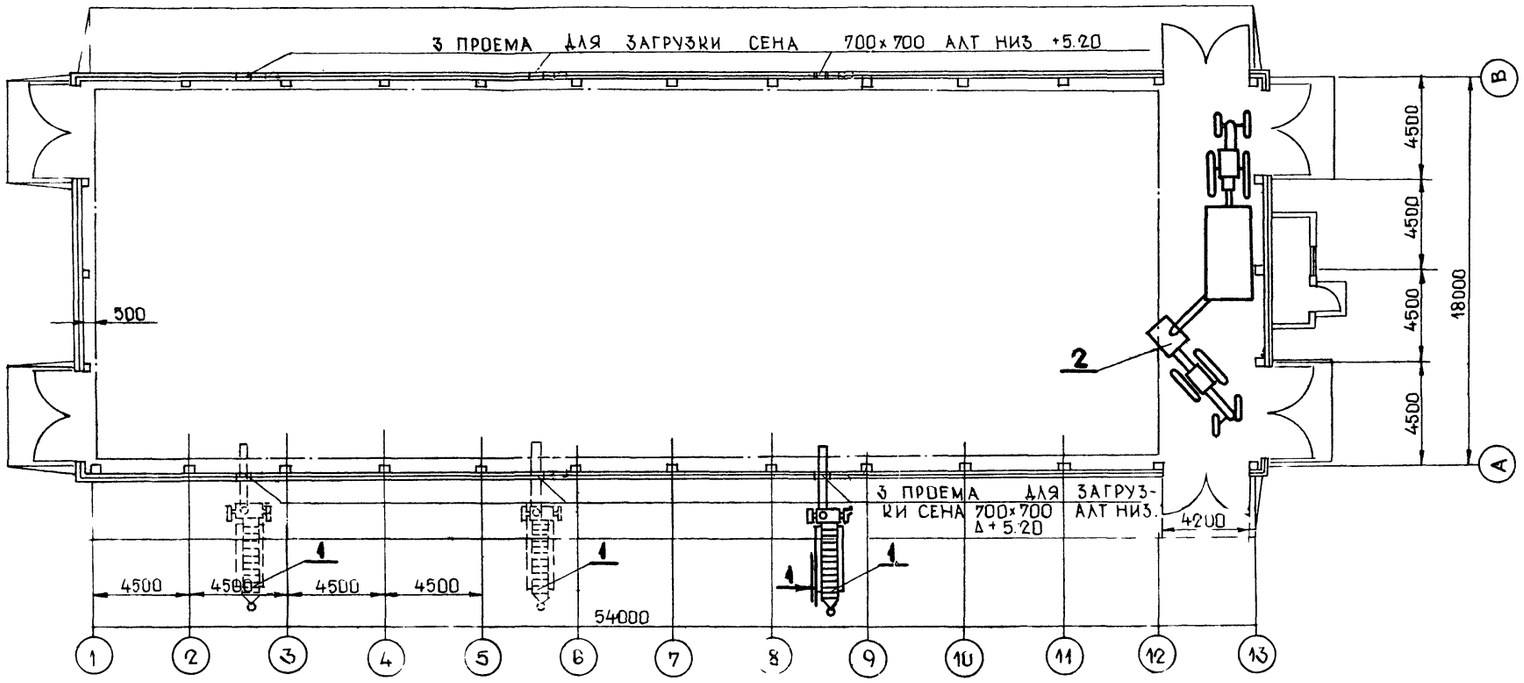

РАЗРЕЗ 1-1
М 1:100

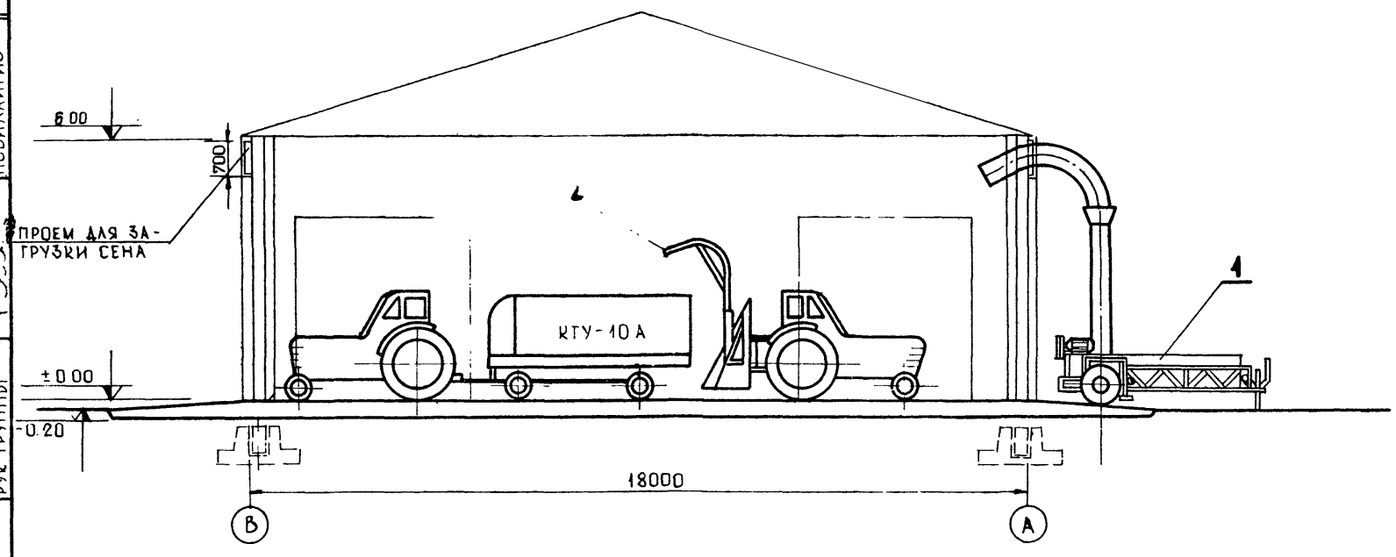

№ ПОЗ	МАРКА	НАИМЕНОВАНИЕ	К-ВО	ТЕХ ХАРАКТЕРИСТИКА	ПРИМЕЧАН.
	ПСК-5	ПОГРУЗЧИК-ИЗМЕЛЬЧИТЕЛЬ СИЛОСА И ГРУБЫХ КОРМОВ	1		
1	ТПП-30	ТРАНСПОРТЕР-ПНЕВМАТИЧЕСКИЙ	1	ЭЛ ДВ А02-72-4 N=30 KW	

СПЕЦИФИКАЦИЯ ТЕХ.ОБОРУДОВАНИЯ / II ВАРИАНТ /

ПРИМЕЧАНИЕ:

1. РАЗРАБОТАНО ТРИ ВАРИАНТА ПРОЕКТА I ВАРИАНТ - ДЛЯ ХРАНЕНИЯ НЕИЗМЕЛЬЧЕННОГО, II - ИЗМЕЛЬЧЕННОГО СЕНА, III ВАРИАНТ - В ТЮКАХ
2. ВЫСОТА СКЛАДИРОВАНИЯ СЕНА ВО ВСЕХ ВАРИАНТАХ - 5 М
3. СЕНО СКЛАДИРУЕТСЯ В РАСТОЯНИИ 0.5 М. ОТ СТЕН.
4. ВЕРХНЯЯ ЧАСТЬ ТРУБОПРОВОДА НА ВРЕМЯ РАБОТЫ КРЕПИТСЯ К СТРОИТЕЛЬНЫМ КОНСТРУКЦИЯМ.
5. ПРИ ЗАГРУЗКЕ ТРАНСПОРТЕР АНАЛОГИЧНО ПЕРЕМЕЩАЕТСЯ И В ДРУГУЮ СТОРОНУ САРАЯ.

1973	САРАЙ ДЛЯ СЕНА ЕМК 400 Т II ВАРИАНТ / ХРАНЕНИЯ ИЗМЕЛЬЧЕННОГО СЕНА /	ПЛАН С РАСПОЛОЖЕНИЕМ ТЕХНОЛОГИЧЕСКОГО ОБОРУДОВАНИЯ РАЗРЕЗ 1-1	ТИПОВОЙ ПРОЕКТ 817-140	АЛЬБОМ I	ЛИСТ ТХ-2

ИНСТИТУТ ПРОЕКТИРОВАНИЯ С/Х СТРОИТЕЛЬСТВА ГОССТРОЯ ЛИТОВСКОЙ ССР ГОР КАУНАС
ГЛ ИНЖ ПРОЕКТА
НАЧ ОТДЕЛА
ГЛ ИНЖ ОТДЕЛА
НАЧ СЕКТОРА
РУК ГРУППЫ
ПРАНСКЕТИС
ПУТНА
ЯНЕНАС
ПОВИЛАЙТИС
ПРОВЕРИЛ
КОПИРОВАЛ
ИСПОЛНИТЕЛЬ АС
БУТКЕВИЧУС
КЕРПАУСКЕНЕ
ЩЕБЕДАЙТЕ

ПЛАН М 1:200

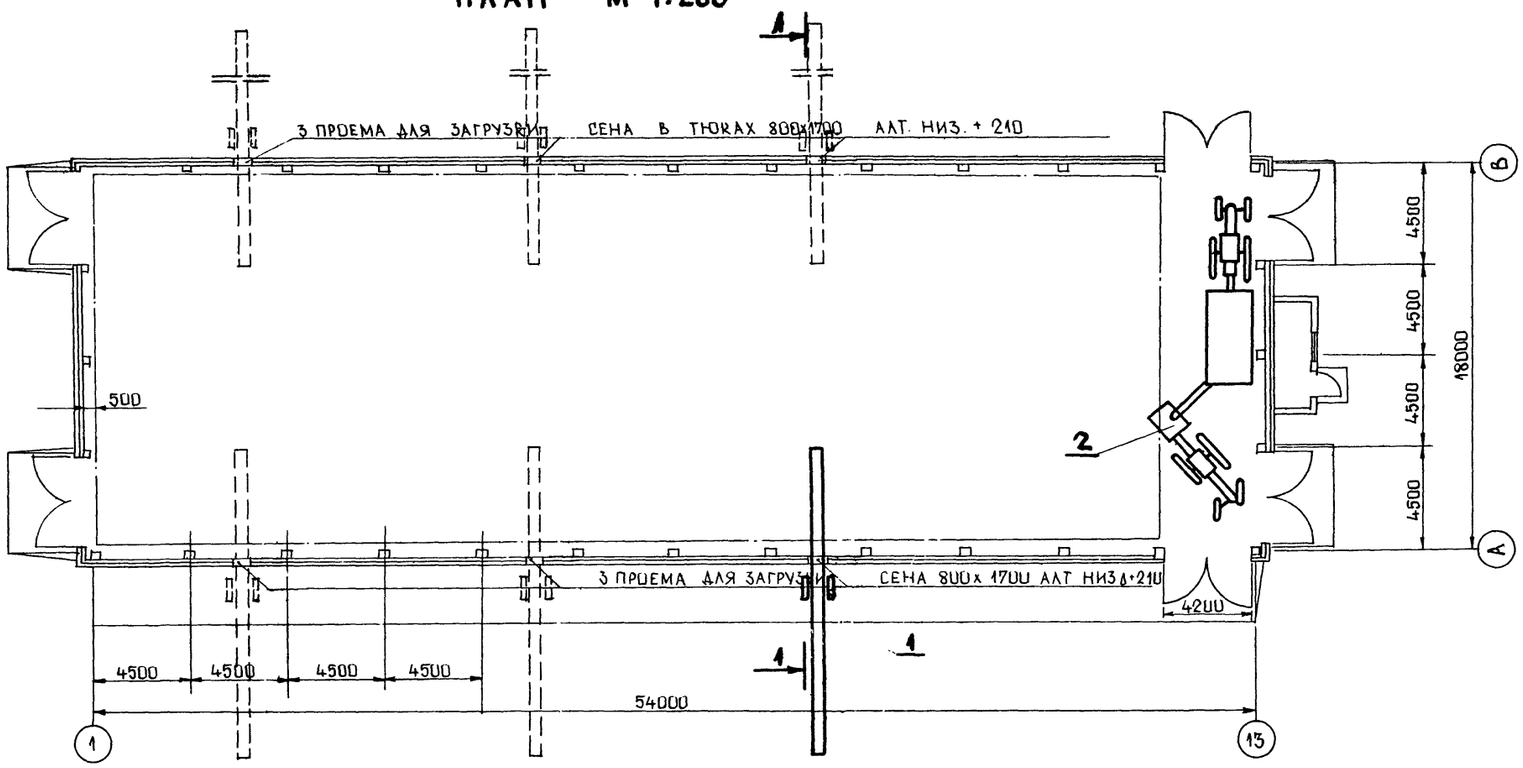

№ п/п	МАРКА	НАИМЕНОВАНИЕ	К-ВО	ТЕХН ХАРАКТЕРИСТИКА	ПРИМЕЧАН.
2	ПСК-5	ПОГРУЗЧИК-ИЗМЕЛЬЧИТЕЛЬ СИЛОСА И ГРУБЫХ КОРМОВ	1		
1	Т-144	ТРАНСПОРТЕР ЛЕНТОЧНЫЙ ПЕРЕДВИЖНОЙ	1	N=4.5 kW ЭЛ ДВ АО 42-4	

СПЕЦИФИКАЦИЯ ТЕХНОЛОГИЧЕСКОГО ОБОРУДОВАНИЯ /ДЛЯ III-ГО ВАРИАНТА/

РАЗРЕЗ 1-1
М 1:100

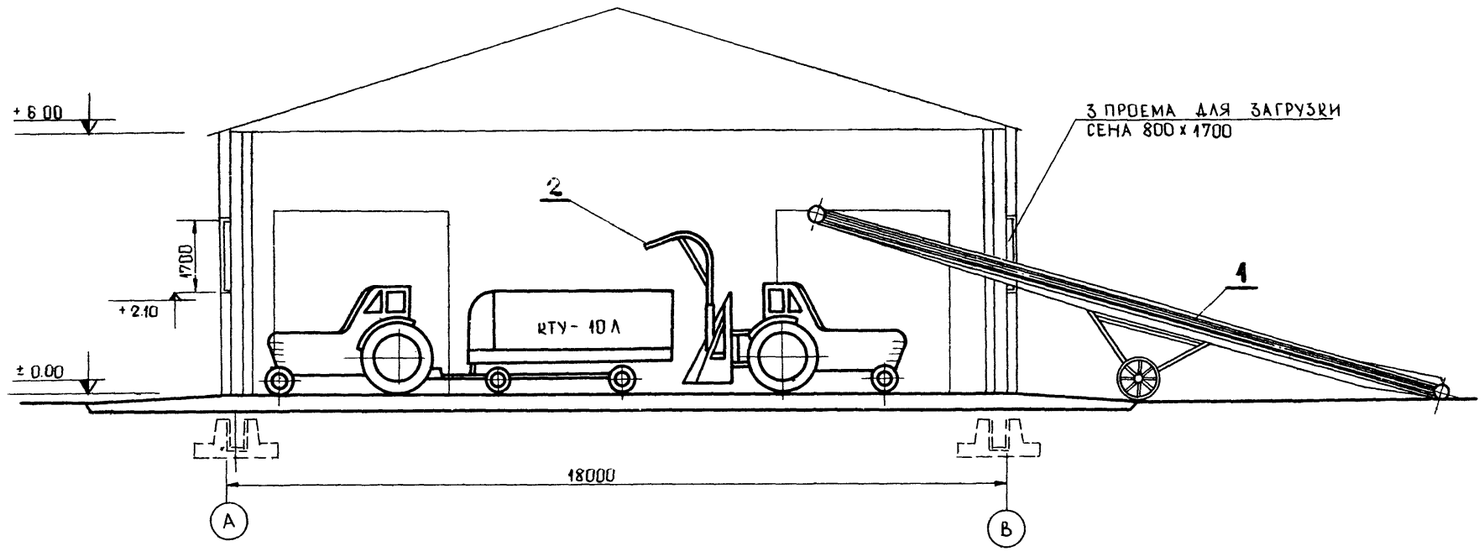

ПРИМЕЧАНИЕ:

1. РАЗРАБОТАНО ТРИ ВАРИАНТА ПРОЕКТА: I ВАРИАНТ ДЛЯ ХРАНЕНИЯ НЕИЗМЕЛЬЧЕННОГО СЕНА, II - ИЗМЕЛЬЧЕННОГО СЕНА, III ВАРИАНТ - В ТЮКАХ.
2. ВЫСОТА СКЛАДИРОВАНИЯ СЕНА ВО ВСЕХ ВАРИАНТАХ 5 М.
3. СЕНО СКЛАДИРУЕТСЯ В РАССТОЯНИИ 0.5 М ОТ СТЕН.

1973	САРАЙ ДЛЯ СЕНА ЕМК 400 Т. III ВАРИАНТ / ХРАНЕНИЕ СЕНА В ТЮКАХ/	ПЛАН С РАСПОЛОЖЕНИЕМ ТЕХНОЛОГИЧЕСКОГО ОБОРУДОВАНИЯ РАЗРЕЗ 1-1.	ТИПОВОЙ ПРОЕКТ 817-140	АЛЬБОМ I	ЛИСТ ТХ-3

ИНСТИТУТ ПРОЕКТИРОВАНИЯ /Х СТРОИТЕЛЬСТВА СТРОЯ ЛИТОВСКОЙ ССР ГОР КАУНАС
ГЛ. ИНЖ. ПРОЕКТА
НАЧ. ОТДЕЛА
ГЛ. ИНЖ. ОТДЕЛА
НАЧ. СЕКТОРА
РУК. ГРУППЫ
ПРОВЕРИЛ
КОПИРОВАЛ
ПРАНСКЕТИС
ПУТНА
ЯНЕНАС
ПОВИЛАЙТИС
ПОВИЛАЙТИС
ЩЕБЕДАЙТЕ

ПЛАН М 1:200

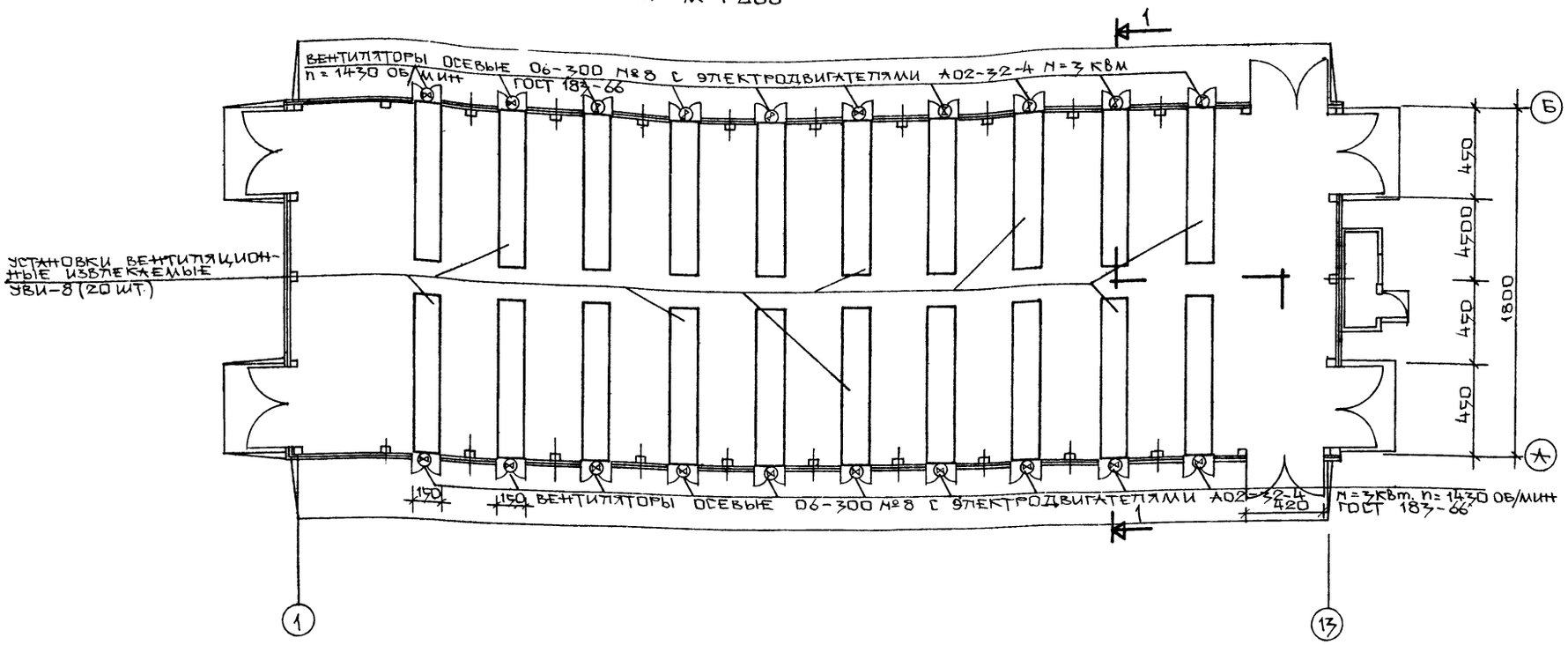

РАЗРЕЗ 1-1 М 1:100

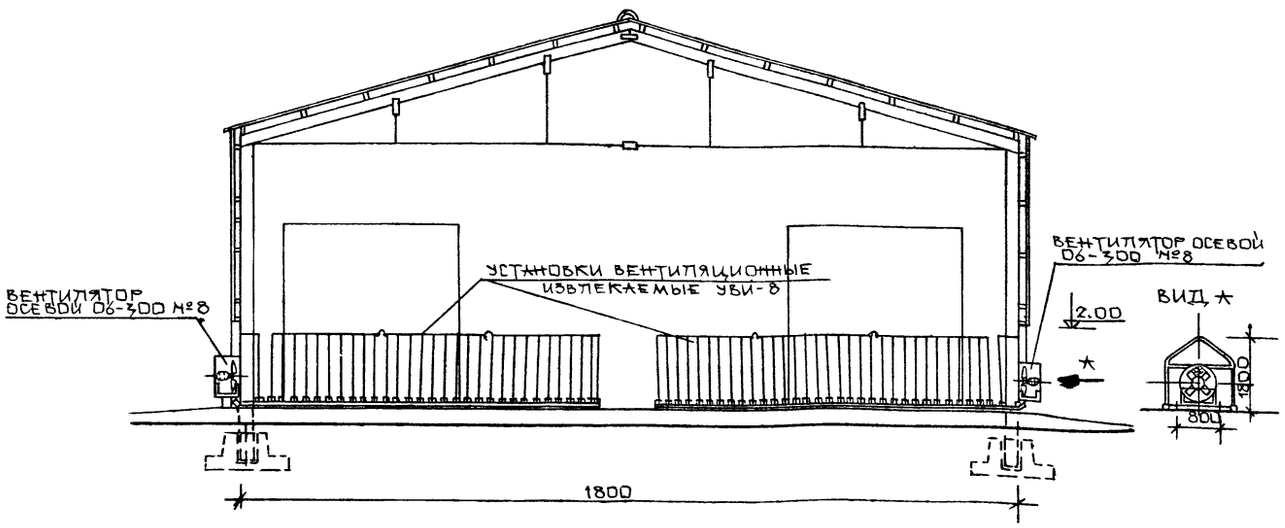

СПЕЦИФИКАЦИЯ ОБОРУДОВАНИЯ

№ п/п	НАИМЕНОВАНИЕ И ХАРАКТЕРИСТИКА ОСНОВНОГО И КОМПЛЕКТИР. ОБОРУДОВАНИЯ	ТИП, МАРКА, РЕКОМЕНДУЕМЫЙ ЗАВОД ИЗГОТОВИТЕЛЬ	К-ВО	ВЕС ЕДИН.	ВЕС ОБЩИЙ
1	ВЕНТИЛЯТОРЫ ОСЕВЫЕ L=15000 м³/ч H=30 кгс/м² С ЭЛЕКТРОДВИГАТЕЛЯМИ А02-32-4 N=3 кВт n=1430 об/мин ГОСТ 183-66	06-300 №8 КРЮКОВСКИЙ ВЕНТИЛЯТОРНЫЙ ЗАВОД	20	105	2100
2	УСТАНОВКИ ВЕНТИЛЯЦИОННЫЕ ИЗВЛЕКАЕМЫЕ	УВИ-8 СКУОДСКАЯ РАЙОННАЯ ОТДЕЛЕНИЯ Р/О "ЛИТСЕЛЬХОЗТЕХНИКА"	20	542	10800

ПРИМЕЧАНИЕ:

1. ЧЕРТЕЖИ УСТАНОВКИ ВЕНТИЛЯЦИОННОЙ ИЗВЛЕКАЕМОЙ РАЗРАБОТАНЫ КБ ХЭМ ЛИТ. НИИМЭСХ

ГИП	ИНЖ.				
НАЧ. СЕКТОРА					
РУК. ГРУППЫ	КАЗИМИРСКИЙ				
	МАЯЦЬ				

УКРНИИЭЛЕКТРОПРОЕКТ
ОБЛСТРОЯ ЛИТОВСКОЙ ССР
Г. КАУНАС

1975	САРАЙ ДЛЯ СЕНА ЕМКОСТЬЮ 400 ТОНН	СИСТЕМА АКТИВНОЙ ВЕНТИЛЯЦИИ И СПЕЦИФИКАЦИЯ МАТЕРИАЛОВ	ТИПОВОЙ ПРОЕКТ 817-140	АЛЬБОМ I	ЛИСТ ПК-1

ПЛАН М1:200

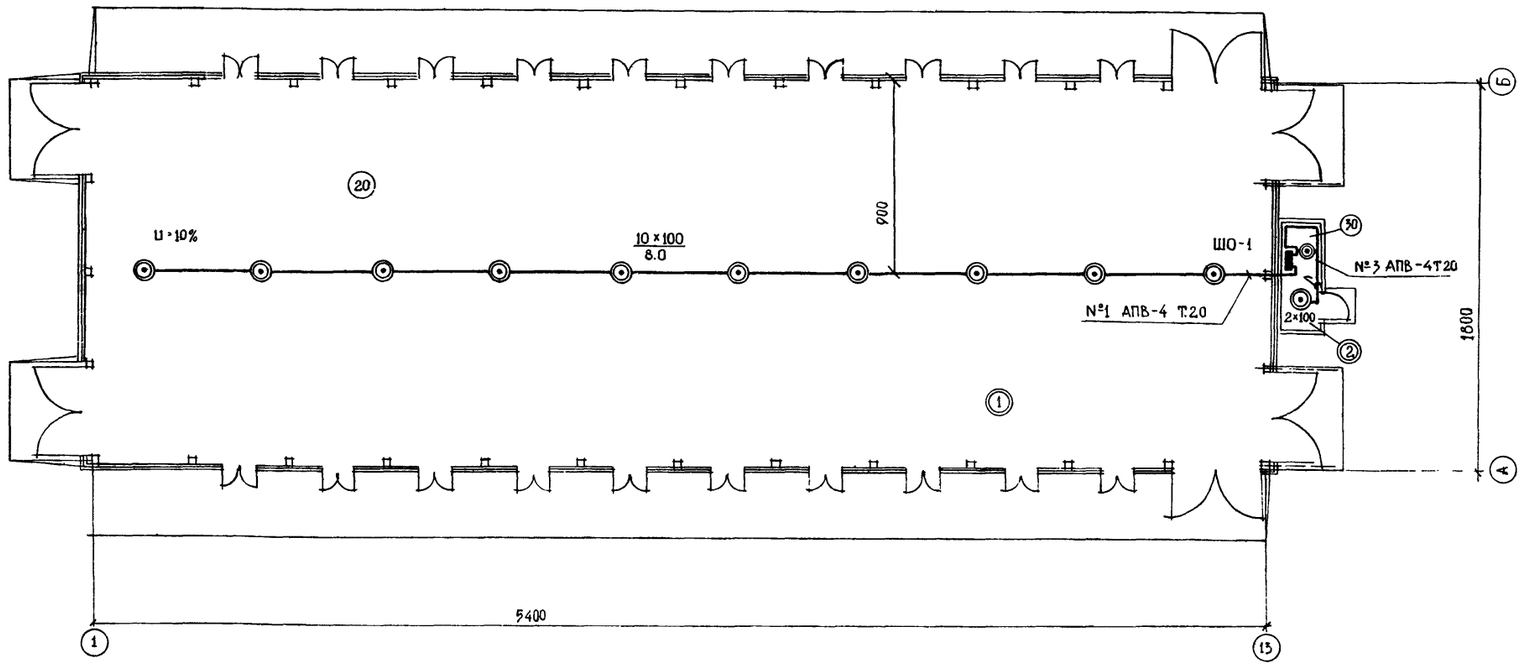

ЕКСПЛИКАЦИЯ ПОМЕЩЕНИЙ

N° П/П	НАИМЕНОВАНИЕ ПОМЕЩЕНИЙ	ПЛОЩАДЬ М²	ХАРАКТЕРИСТ. ПОМЕЩЕНИЙ
1	САРАЙ	972	КЛАССА П-IIа
2	ЕЛЕКТРОЩИТОВАЯ	10	СУХОЕ НОРМАЛЬНО

ПЕРЕЧЕНЬ ЛИСТОВ МАРКИ ЭЛ.

№ П.П	НАИМЕНОВАНИЕ ЛИСТОВ	МАРКА ЛИСТА
1.	ПЛАН ОСВЕТИТЕЛЬНЫХ ЭЛЕКТРОСЕТЕЙ. СПЕЦИФИКАЦИЯ	ЭЛ-1
2.	ПЛАН СИЛОВЫХ ЭЛЕКТРОСЕТЕЙ. СПЕЦИФИКАЦИЯ	ЭЛ-2
3.	РАСЧЕТНАЯ СХЕМА ЭЛЕКТРОСЕТЕЙ /I и II-ОЙ ВАРИАНТЫ/	ЭЛ-3
4.	РАСЧЕТНАЯ СХЕМА ЭЛЕКТРОСЕТЕЙ/III-ИЙ ВАРИАНТ/	ЭЛ-4
5.	РАСЧЕТНАЯ СХЕМА ЭЛЕКТРОСЕТЕЙ	ЭЛ-5
6.	РАСЧЕТНАЯ СХЕМА ЭЛЕКТРОСЕТЕЙ	ЭЛ-6
7.	МОЛНИЕЗАЩИТА / ВАРИАНТ С МЕТАЛЛИЧЕСКИМИ ФЕРМАМИ/	ЭЛ-7
8.	МОЛНИЕЗАЩИТА /ВАРИАНТ С ДЕРЕВЯННЫМИ АРКАМИ/	ЭЛ-8

ПРИМЕЧАНИЯ

1. ОСВЕТИТЕЛЬНЫЕ ЭЛЕКТРОСЕТИ ПРОКЛАДЫВАЮТСЯ ПРОВОДОМ В СТАЛЬНОЙ ТРУБЕ, СВЕТИЛЬНИКИ ПОДВЕШИВАЮТСЯ НА КРЮКАХ ДЕТАЛИ И УЗЛЫ КРЕПЛЕНИЯ ВЫПОЛНИТЬ СОГЛАСНО ТИПОВОМУ ПРОЕКТУ 4.407-56/70 /ДЕТАЛИ И УЗЛЫ ВНУТРЕННИХ СИЛОВЫХ И ОСВЕТИТЕЛЬНЫХ ЭЛЕКТРОПРОВОДОК В СЕЛЬСКОХОЗЯЙСТВЕННЫХ ПРОИЗВОДСТВЕННЫХ ПОМЕЩЕНИЯХ/.
2. ОСВЕТИТЕЛЬНЫЙ ЩИТОК УСТАНАВЛИВАЕТСЯ В ЭЛЕКТРОЩИТОВОЙ /СМ. ЛИСТ. ЭЛ-2/
3. ВЫКЛЮЧАТЕЛЬ В ЭЛЕКТРОЩИТОВОЙ УСТАНАВЛИВАЕТСЯ НА ВЫСОТЕ 1.7 М ОТ ПОЛА

СПЕЦИФИКАЦИЯ ОСВЕТИТЕЛЬНЫХ ЭЛЕКТРОСВЕТЕЙ

№ ПОЗ	УСЛОВНЫЕ ОБОЗНАЧ.	НАИМЕНОВАНИЕ	ТИП ИЛИ МАРКА	ЕД. ИЗМ.	КОЛИЧЕСТВО	ПРИМЕЧАНИЯ
1	2	3	4	5	6	7
1	▬	ОСВЕТИТЕЛЬНЫЙ ЩИТОК	ЭЮ3-3	ШТ	1	НОВОСЕЛЬЦЕВСКИЙ ЭЛЕКТРОМЕХАНИЧ. З-Д
2		ГОЛОВКА ПРЕДОХРАНИТЕЛЯ	ИНД 1133 И-100	-"-	3	ГОСТ 1138-63
3		ПЛАВКА ВСТАВКА 6а	ИНД1139 И-83	-"-	2	— " —
4	◎	СВЕТИЛЬНИК ПОЛНОСТЬЮ ПЫЛЕЗАЩИЩЕН	СНМ-100	-"-	12	ВСЕРОСИЙСКОЕ ОБЩЕСТВО СЛЕПЫХ
5		ЛАМПА НАКАЛИВАНИЯ	НБ-220-100	-"-	12	ГОСТ 2239-70
6	∫	ВЫКЛЮЧАТЕЛЬ ПОЛУГЕРМЕТИЧЕСКИЙ	ИНД 0261	-"-	1	ГОСТ 7397-69
7		КРЮК ДЛЯ ПОДВЕШИВАНИЯ СВЕТИЛЬНИКОВ	У-625	-"-	12	
8		ПРОВОД ИЗОЛИРОВАННЫЙ СЕЧ 4 кв ММ	АПВ	-"-	185	ГОСТ 6323-71
9		ТРУБА СТАЛЬНАЯ	Ф 20	-"-	89	ВТУ 4МТУ УКР. НИТИ №576-64

1973	САРАЙ ДЛЯ СЕНА ЕМКОСТЬЮ 400 ТОНН	ПЛАН ОСВЕТИТЕЛЬНЫХ ЭЛЕКТРОСЕТЕЙ. СПЕЦИФИКАЦИЯ ОСВЕТИТЕЛЬНЫХ ЭЛЕКРОСВЕТЕЙ	ТИПОВОЙ ПРОЕКТ 817-140	АЛЬБОМ I	ЛИСТ 30-1

ГОР. КАУНАС

ПЛАН М1:200

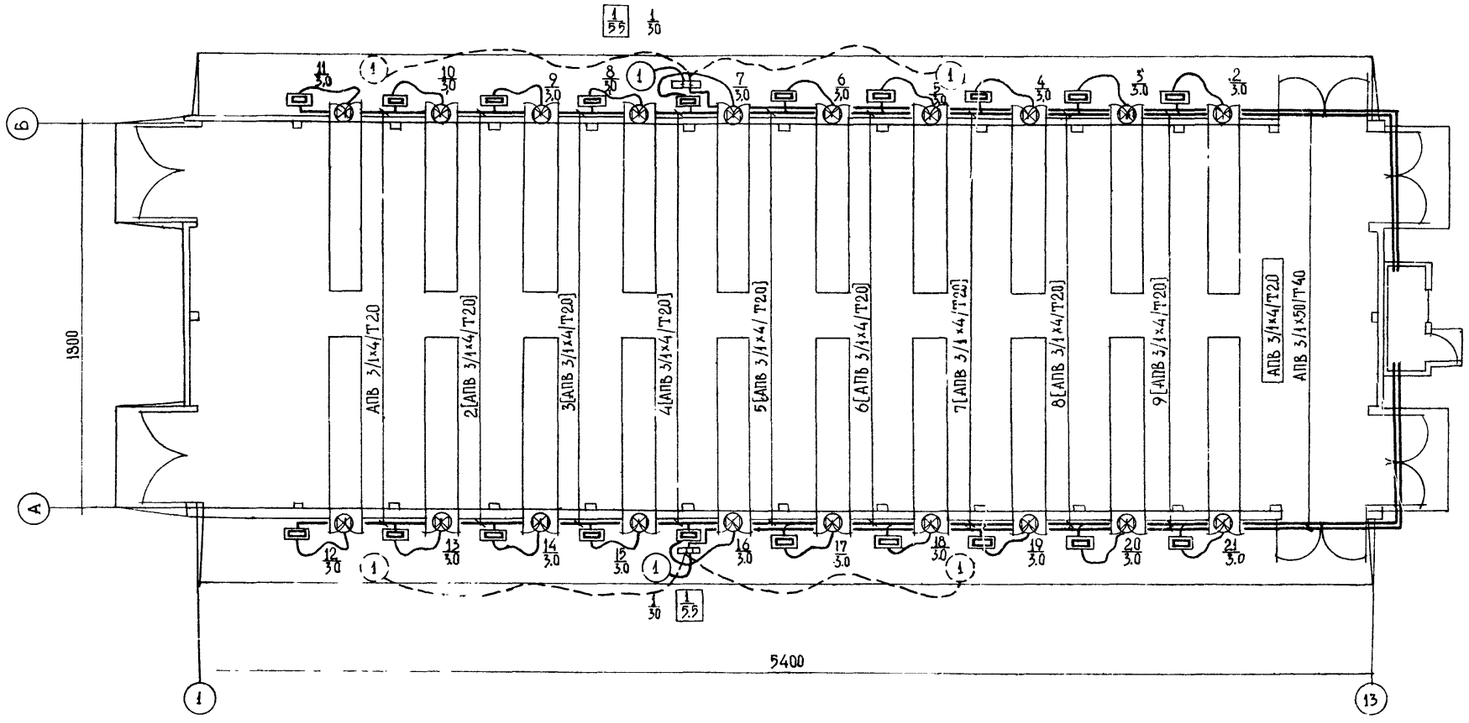

ПЛАН ЭЛЕКТРОЩИТОВОЙ М1:25

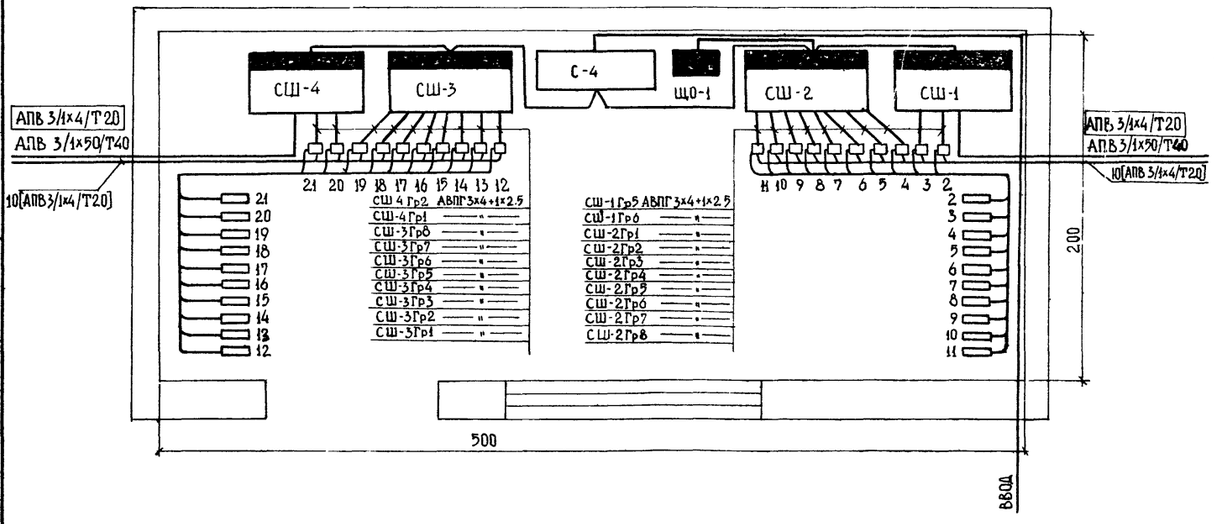

ПРИМЕЧАНИЯ

1. СИЛОВЫЕ ЭЛЕКТРОСЕТИ ПРОКЛАДЫВАЮТСЯ КАБЕЛЕМ И ПРОВОДОМ В СТАЛЬНОЙ ТРУБЕ. СНАРУЖИ ЗДАНИЯ ПРОВОДА В СТАЛЬНОЙ ТРУБЕ ПРОКЛАДЫВАЮТСЯ НА ВЫСОТЕ 4.0М ОТ ЗЕМЛИ
2. ДЛЯ ПОДКЛЮЧЕНИЯ АГРЕГАТОВ АКТИВНОЙ ВЕНТИЛЯЦИИ ПРЕДУСМОТРЕНЫ ЯШИКИ ЯРВ КОТОРЫЕ УСТАНАВЛИВАЮТСЯ СНАРУЖИ ЗДАНИЯ НА СТЕНЕ НА ВЫСОТЕ 1.5М ОТ ЗЕМЛИ. ЯЩИКИ К СТЕНЕ КРЕПЯТСЯ К КОЛОННЕ ПРИ ПОМОЩИ МЕТАЛЛОКОНСТРУКЦИИ.
3. ВСЕ ДЕТАЛИ И УЗЛЫ КРЕПЛЕНИЯ ЭЛЕКТРОСЕТИ ВЫПОЛНИТЬ ПРИДЕРЖИВАЯСЬ ТИПОВОГО ПРОЕКТА 4.407-36/70./ДЕТАЛИ И УЗЫ ВНУТРЕННЫХ СИЛОВЫХ И ОСВЕТИТЕЛЬНЫХ ЭЛЕКТРОПРОВОДОК В СЕЛЬСКОХОЗЯЙСТВЕННЫХ ПРОМЫШЛЕННЫХ ПОМЕЩЕНИЯХ/
4. ДЛЯ ЗАЩИТЫ ОТ КОРОЗИИ МЕТАЛЛИЧЕСКИЕ ПОВЕРХНОСТИ ЭЛЕКТРОВОДКИ ПОКРАШЫВАЮТСЯ МАСЛЕННОЙ КРАСКОЙ.
5. НАИМЕНОВАНИЕ ПРОВОДОВ И ЦИФРЫ НАПИСАНЫ В РАМКЕ ОТНОСЯТСЯ К III-МУ ВАРИАНТУ.

СПЕЦИФИКАЦИЯ СИЛОВЫХ ЭЛЕКТОСЕТЕЙ

№ ПОЗ	УСЛОВНЫЕ ОБОЗНАЧ.	НАИМЕНОВАВИЕ	ТИП ИЛИ МАРКА	ЕД ИЗМ	КОЛИЧЕСТВО I ВАР	II ВАР	III ВАР	ПРИМЕЧАНИЯ
1	2	3	4	5				
1.		ВВОДНО-УЧЕТНЫЙ ШКАФ СО СМОНТ. АППАРАТ.						ШЯУЛЯИССКИЙ
		а) РУБИЛЬНИК РПЦ-32 -1ШТ.						ЭКСПЕРЕМЕНТАЛЬНЫЙ
		б) ТРАНСФОРМАТОР ТОКА ТК-20,100/5а-3ШТ.						3-Д ЭЛЕКТРОКОНСТР.
		в) ПРЕДОХРАНИТЕЛЬ ПН2-250/200 - 3ШТ.	С-4	ШТ	1	1	--	
2.		ВВОДНО-УЧЕТНЫЙ ШКАФ СО СМОНТ АППАРАТУРОЙ:						
		а) РУБИЛЬНИК РПЦ-32 -1ШТ.						
		б) ТРАНСФОРМАТОР ТОКА ТК-20;100/5а-3ШТ.						
		в) ПРЕДОХРАНИТЕЛЬ ПН2-250/120 - 3ШТ.	С-4	ШТ	—	—	1	—"—
3.		СИЛОВОЙ РАСПРЕДЕЛИТЕЛЬНЫЙ ШКАФ	СПУ62-8/1	—"—	2	2	2	МН 5546-64 ГОСТ 7145-70
4.		СИЛОВОЙ РАСПРЕДЕЛИТЕЛЬНЫЙ ШКАФ	СПУ62-5/1	—"—	2	2	2	—"—
5.		ЯЩИК С РУБИЛЬНИКОМ И РОЗЕТКОЙ	ЯРВ-60ШС	—"—	20	20	20	
6.		ЯЩИК С РУБИЛЬНИКОМ	ЯРВ-6114	—"—	2	2	—	
7.		ЯЩИК С РУБИЛЬНИКОМ	ЯРВ-6113	—"—	—	—	2	
8.		МАГНИТНЫЙ ПУСКАТЕЛЬ 380в; ТРН-20/8	ПМЕ-222	—"—	20	20	20	РИЖСКИЙ ЭЛЕКТРОМАШИНО СТР 3-Д
9.		КНОПКА УПРАВЛЕНИЯ	КМВ-2	—"—	20	20	20	3Д „УРАЛЭЛЕКТРОМОТОР" Г. МЕДНОГОРСК
10.	Wh	СЧЕТЧИК ЭЛЕКТРИЧЕСКИЙ	СА4У-И672М	—"—	1	1	1	
11.		КАБЕЛЬ СЕЧ 3х4+1х2.5	АВПГ	М	155	155	155	МРТУ16 505-021-65
12.		КАБЕЛЬ СЕЧ 3х16+1х10	КРПТ	—"—	21	21	—	ГОСТ 13497-68
13		КАБЕЛЬ СЕЧ 3х4+1х2.5	КРПТ	—"—	114	114	135	—"—
14		ПРОВОД СЕЧ 70 kb ММ	АПВ	—"—	34	34	—	ГОСТ 6323-71
15		ПРОВОД СЕЧ 50 kb ММ	АПВ	—"—	295	295	—	—"—
16		ПРОВОД СЕЧ 35 kb ММ	АПВ	—"—	—	—	34	—"—
17		ПРОВОД СЕЧ 4 kb ММ	АПВ	—"—	2843	2843	3154	—"—
18		ПРОВОД ИЗОЛИРОВАННЫЙ СЕЧ 70 kb мм	АПРТО	—"—	—	—	28	ТУКП 240-68
19		ТОЖЕ СЕЧ 50 kb ММ	АПРТО	—"—	50	50	—	—"—
20		ПРОВОД ИЗОЛИРОВАННЫЙ	АПР-500	—"—	▱	▱	▱	ДЛЯ ВВОДА
21		ТРУБА СТАЛЬНАЯ	Т.70	—"—	15	15	7	ВТУУМТУ УКР НИТИ № 576-64
22		ТРУБА СТАЛЬНАЯ	Т.40	—"—	98	98	8	—"—
23		ТРУБА СТАЛЬНАЯ	Т.20	—"—	937	937	1038	—"—
24		МЕТАЛЛОКОНСТРУКЦИИ		KG	33	33	33	ДЛЯ КРЕПЛЕНИЯ ЯЩИКОВ ЯРВ
25		ИЗОЛЯТОР ФАРФОРОВЫЙ /КРЮК	ТФ-2/КН 18	ШТ	4/4	4/4	4/4	

СИЛОВЫЕ ПОТРЕБИТЕЛИ ЭЛЕКТРОЭНЕРГИИ

N п/п	НАИМЕНОВАНИЕ	ЕД ИЗМ.	К-ВО	МОЩНОСТЬ КВТ ЕДИН	ОБЩ
1	ВЕНТИЛЯТОРЫ ОСЕВЫЕ 06-320 №8	ШТ.	20	3.0	60
2	ПОГРУЗЧИК - ИЗМЕЛЬЧИТЕЛЬ				
	а) ДЛЯ I ВАРИАНТА				
	ТРАНСПОРТЕР ПНЕВМАТИЧЕСКИЙ ЭЖЕКТОРНОГО ТИПА	ШТ	1	22.0	22.0
	б) ДЛЯ II ВАРИАНТА				
	ТРАНСПОРТЕР- ПНЕВМАТИЧЕСКИЙ	—"—	1	30.0	30.0
	в) ДЛЯ III-ГО ВАРИАНТА				
	ТРАНСПОРТЕР ЛЕНТОЧНЫЙ ПЕРЕДВИЖНОЙ	—"—	1	5.5	5.5

1973	САРАЙ ДЛЯ СЕНА ЕМКОСТЬЮ 400 ТОНН	ПЛАН СИЛОВЫХ ЭЛЕКТРОСЕТЕЙ. СПЕЦИФИКАЦИЯ СИЛОВЫХ ЭЛЕКТРОСЕТЕЙ	ТИПОВОЙ ПРОЕКТ 817-140	АЛЬБОМ I	ЛИСТ ЭЛ-2

ИНСТИТУТ ПРОЕКТИРОВАНИЯ С/Х СТРОИТЕЛЬСТВА ГОССТРОЯ ЛИТОВСКОЙ ССР ГОР. КАУНАС

НАЧ СЕКТОРА | ГЛ ИНЖ. ПРОЕКТА | ГЛ ИНЖ. ОТД ТПР | НАЧ ОТДЕЛА ТПР | ГЛ ИНЖ. ПРОЕКТА | НАЧ СЕКТОРА | АНКУДАВИЧЮС КРИПЛИТИС ИОТАУТАС КАТИЛЮС | РУК ГРУППЫ ИСПОЛНИТЕЛЬ КОПИРОВАЛА | МУРЛИНЕНЕ ГАЙДАМАВИЧЕНЕ ВЕЗБЕРГАЙТЕ | РУК ГРУППЫ АС РУК ГРУППЫ ОВ РУК ГРУППЫ ТК | СОГЛАСОВАНО | БУТКЯВИЧЮС НЕВЕРДАУСКЕНЕ ПОВИЛАЙТИС

РАСЧЕТНАЯ СХЕМА ЭЛЕКТРОСЕТЕЙ

ВВОД	МАГИСТРАЛЬНЫЕ СЕТИ					СОПРОТИВЛЕНИЯ ПЕТЛИ «ФАЗА-НУЛЬ» Zп Ом / Iкз /а/	ГРУППОВОЙ, РАСПРЕД. ПУНКТ			ГРУППОВАЯ СЕТЬ		АППАРАТУРА УПРАВЛЕНИЯ	ТИП И ТОК РЕЛЕ	ОТВЕТВЛЕНИЯ		ТОКОПРИЕМНИК					НАИМЕНОВАНИЕ ТЕХНОЛОГИЧЕСКОГО ОБОРУДОВАНИЯ
	Ру /КВТ/	Рр /КВТ/	Iр /А/	ПРОВОДА И СПОСОБ ПРОКЛАДКИ	ДЛИНА /М/		ТИП	ПРЕДОХРАН. ТОК ПЛАВ. ВСТ. /а/	№ ГРУППЫ ЛИНИИ	ПРОВОДА И СПОСОБ ПРОКЛАДКИ	ДЛИНА /М/			ПРОВОДА И СПОСОБ ПРОКЛАДКИ	ДЛИНА /М/	ОБОЗНАЧЕНИЕ п/п	СОПРОТ. ПЕТЛИ «ФАЗА-НУЛЬ» Zп Ом / Iкз /а/	ТИП	Р /КВТ/	I /а/	
1	2	3	4	5	6	7	8	9	10	11	12	13	14	15	16	17	18	19	20	21	22
							СПУ 62-8/1	ПН2-100	1												
								ПН2-100	2	РЕЗЕРВ											
								ПН2-250	3												
								ПН2-250	4	АПВ 3/1х50/Т40	48	ЯРВ-6Ш4		КРПТ 3х16+1х10	20	1		А02-72-4	30	55	ТРАНСПОРТЕР ПНЕВМАТИЧЕСКИЙ ТПП-30
								150													
								НПН2-60	5	АВПГ 3х4+1х2,5	2	ПМЕ-222	ТРН-20 8а	АПВ 3/1х4/Т20	24						
	36.0	30	53.5	АПВ 4/1х70/Т70	2			2.0				КМВ-2		АВПГ 3х4+1х2,5	4						
												ЯРВ-60Ш3		КРПТ 3х4+1х2,5	5	2		А02-32-4	3,0	7.0	ВЕНТИЛЯТОР ОСЕВОЙ 06-300 №8
								НПН2-60	6		2	ПМЕ-222	ТРН-20 8а	АПВ 3/1х4/Т20	29						
								2.0				КМВ-2		АВПГ 3х4+1х2,5	4						
							СШ-1	ПН2-100	7	РЕЗЕРВ		ЯРВ-60Ш3		КРПТ 3х4+1х2,5	5	3		А02-34-4	3.0	7.0	——— " ———
								ПН2-100	8												
								НПН2-60	1	АВПГ 3х4+1х2,5	2	ПМЕ-222	ТРН-20 8а	АПВ 3/1х4/Т20	34						
								2.0				КМВ-2		АВПГ 3х4+1х2,5	4						
												ЯРВ-60Ш3		АРПТ 3х4+1х2,5	5	4		А02-32-4	3.0	7.0	——— " ———
								НПН2-60	2	АВПГ 3х4+2,5	2	ПМЕ-222	ТРН-20 8а	АПВ 3/1х4/Т20	34						
								2.0				КМВ-2		АВПГ 3х4+1х2,5	4						
							СПУ 62-8/1					ЯРВ-60Ш3		КРПТ 3х4+1х2,5	5	5		А02-32-4	3.0	7.0	——— " ———
								НПН2-60	3	АВПГ 3х4+1х2,5	2	ПМЕ-222	ТРН-20 8а	АПВ 3/1х4/Т20	43						
								2.0				КМВ-2		АВПГ 3х4+1х2,5	4						
												ЯРВ-60Ш3		КРПТ 3х4+1х2,5	5	6		А02-32-4	3.0	7.0	——— " ———
	61.2	46.0	82.0	АПВ4/1х70/Т70	2			НПН2-60	4	АВПГ 3х4+1х2,5	2	ПМЕ-222	ТРН-20 8	АПВ 3/1х4/Т20	48						
								2.0				КМВ-2		АВПГ 3х4+1х2,5	4						
							СШ-2					ЯРВ-60Ш3		КРПТ3 х4+1х2,5	5	7		А02-32-4	3.0	7.0	——— " ———

С-4
САЧУ-И672М
Wh
ТК-20 100/5
ПН2-250/200
РПЦ-32
ВВОД

Uн = 380/220в
Ру = 91,2 квт
Рр = 60,0 квт
Iр = 107 а
cosφ = 0,85
ΔU% = 1.0

ПРОДОЛЖЕНИЕ СМ ЛИСТ ЭЛ-5.

РАСЧЕТНАЯ СХЕМА ЭЛЕКТРОСЕТЕЙ

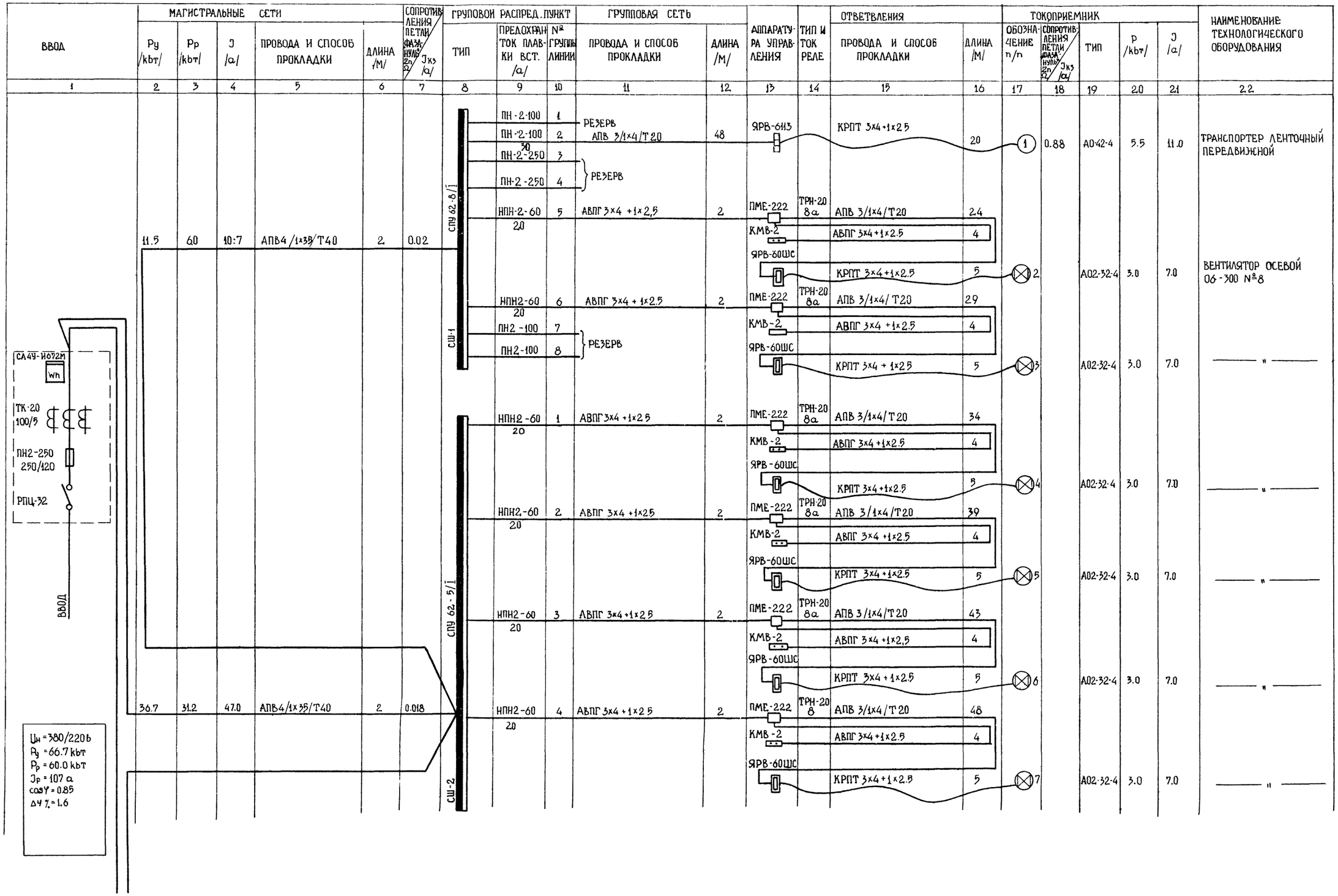

ПРОДОЛЖЕНИЕ СМ. ЛИСТ ЭЛ-5

НАЧАЛО СМ. ЛИСТ. ЭЛ-3/I и II ВАРИАНТ/
ЭЛ-4/ III ВАРИАНТ/

1	2	3	4	5	6	7	8	9	10	11	12	13	14	15	16	17	18	19	20	21	22
							СПУ62-5/1	НПН2-60	5	АВПГ 3×4+1×2,5	2	ПМЕ-222	ТРН-20 8а	АПВ 3/1×4/Т20	53						
								20				КМВ-2		АВПГ 3×4+1×2.5	4						
												ЯРВ-60ШС		КРПТ 3×4+1×2.5	5	8		А02-32-4	3,0	7,0	ВЕНТИЛЯТОР ОСЕВОЙ 06-300 №8
								НПН2-60	6	АВПГ 3×4+1×2,5	2	ПМЕ-222	ТРН-20 8а	АПВ 3/1×4/Т20	58						
								20				КМВ-2		АВПГ 3×4+1×2.5	4						
												ЯРВ-60ШС		КРПТ 3×4+1×2.5	5	9		А02-32-4	3.0	7.0	——— " ———
								НПН-2-60	7	АВПГ 3×4+1×2,5	2	ПМЕ-222	ТРН-20 8а	АПВ 3/1×4/Т20	63						
								20				КМВ-2		АВПГ 3×4+1×2.5	4						
							СШ-2					ЯРВ-60ШС		КРПТ 3×4+1×2.5	5	10		А02-32-4	3,0	7,0	——— " ———
								НПН2-60	8	АВПГ 3×4+1×2,5	2	ПМЕ-222	ТРН-20 8а	АПВ 3/1×4/Т20	68						
								20				КМВ-2		АВПГ 3×4+1×2.5	4						
												ЯРВ-60ШС		КРПТ 3×4+1×2,5	5	11		А02-32-4	3.0	7.0	——— ———
							ЩО-3	Ц-27/6	1	АПВ 2/1×4/Т20					70				1.0	4.5	РАБОЧЕЕ ОСВЕЩЕНИЕ САРАЯ
1.2	1.2	4.5	АПВ 4/1×4/Т20		1		ЖО3-3	Ц-27/6	2												РЕЗЕРВ
							ЩО-1	Ц-27/6	3	АПВ 2/1×4/Т20					15				0.2	0.9	РАБОЧЕЕ ОСВЕЩЕНИЕ ЭЛЕКТРОЩИТОВОЙ
								НПН2-60	1	АВПГ 3×4+1×2.5	2	ПМЕ-222	ТРН-20 8а	АПВ 3/1×4/Т20	68						
								20				КМВ-2		АВПГ 3×4+2.5	5						
												ЯРВ-60ШС		КРПТ 3×4+1×2.5	5	12		А02-32-4	3.0	7.0	ВЕНТИЛЯТОР ОСЕВОЙ 06-300 №8
							СПУ 62-5/1	НПН-2-60	2	АВПГ 3×4+1×2.5	2	ПМЕ-222	ТРН-20 8а	АПВ 3/1×4/Т20	63						
								20				КМВ-2		АВПГ 3×4+1×2.5	5						
												ЯРВ-60ШС		КРПТ 3×4+1×2.5	5	13		А02-32-4	3.0	7.0	——— " ———
							СШ-3	НПН2-60	3	АВПГ 3×4+1×2.5	2	ПМЕ-222	ТРН-20 8а	АПВ 3/1×4/Т20	58						
								20				КМВ-2		АВПГ 3×4+1×2.5	5						
												ЯРВ-60ШС		КРПТ 3×1×2.5	5	14		А02-32-4	3.0	7.0	——— " ———

ОКОНЧАНИЕ СМ ЛИСТ ЭЛ-6

В СШ-3

ГЛ.ИНЖ. ПРОЕКТА	ИОТКУТАС	
НАЧ СЕКТОРА	МАТИЛЮС	
РУК. ГРУППЫ	МУРАЛЕНЕ	

С/Х СТРОИТЕЛЬСТВА
ГОССТРОЯ ЛИТОВСКОЙ ССР
ГОР КАУНАС

1973	САРАЙ ДЛЯ СЕНА ЕМК. 400Т	РАСЧЕТНАЯ СХЕМА ЭЛЕКТРОСЕТЕЙ	ТИПОВОЙ ПРОЕКТ	АЛЬБОМ	ЛИСТ
			817-1-1.88		

НАЧАЛО СМ ЛИСТ ЭЛ-3 / I и II ВАРИАНТ/
ЭЛ-4 / III ВАРИАНТ/

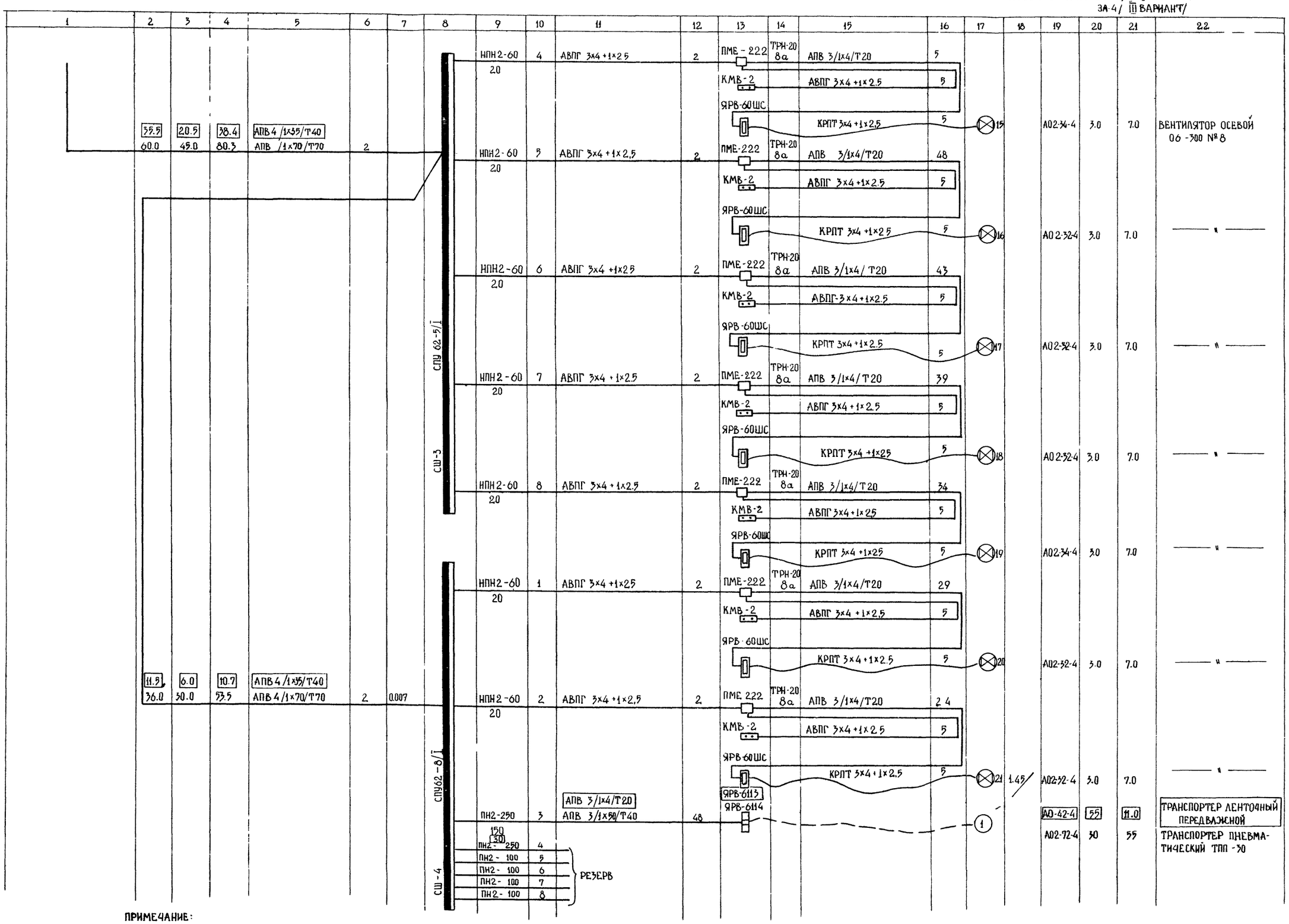

ПРИМЕЧАНИЕ:

1. НАДПИСИ В КЛЕТКЕ ОТНОСЯТЬСЯ К III-МУ ВАРИАНТУ

1973	САРАЙ ДЛЯ СЕНА ЕМК. 400 Т I, II И III-ЫЙ ВАРИАНТЫ	РАСЧЕТНАЯ СХЕМА ЭЛЕКТРОСЕТЕЙ	ТИПОВОЙ ПРОЕКТ 817-140	АЛЬБОМ I	ЛИСТ ЭЛ-6

Г.Х. СТРОИТЕЛЬСТВА ГОССТРОЯ ЛИТОВСКОЙ ССР ГОР. КАУНАС
ГЛ. ИНЖ. ПРОЕКТА НАЧ. СЕКТОРА РУК. ГРУППЫ
ИОТАУТАС КАТИЛЮС МУРАЛЕНЕ

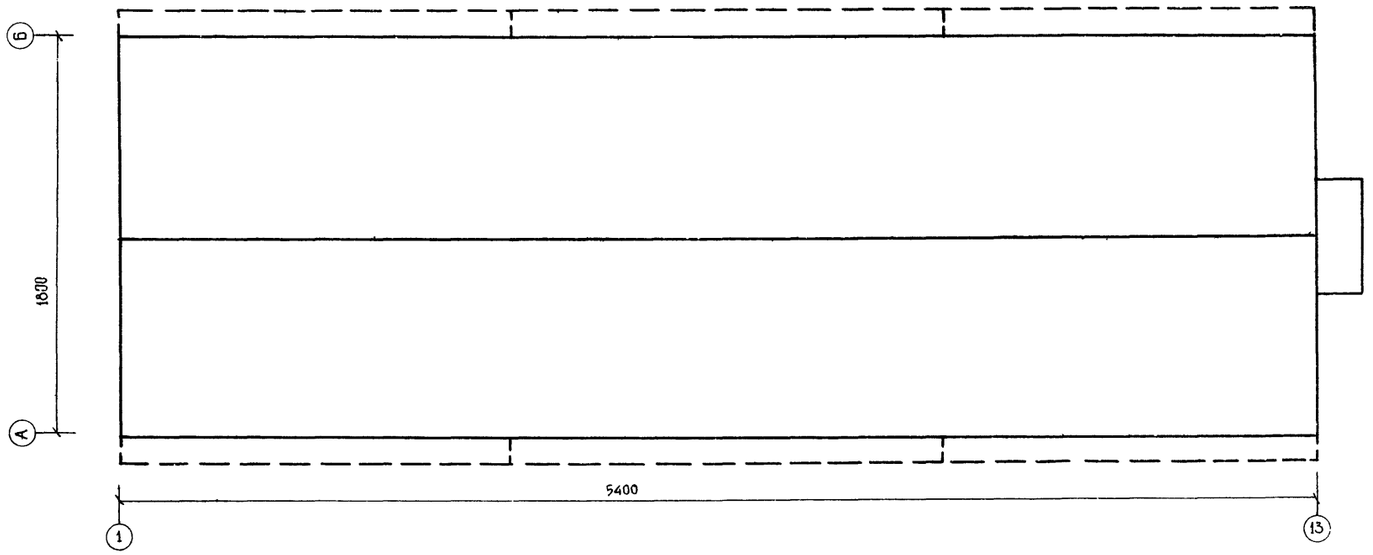

СПЕЦИФИКАЦИЯ

№ П.П	НАИМЕНОВАНИЕ МАТЕРИАЛА	ТИП, МАРКА ИЛИ ГОСТ	ЕДИНИЦ ИЗМЕР	КОЛИЧ-ВО	ПРИМЕЧАНИЯ
1.	ПРОВОЛОКА СТАЛЬНАЯ Ф 8 ММ		М/КГ	70/28	СЛУСКИ ЗАЗЕМЛ.
2.	ПОЛОСА СТАЛЬНАЯ 40×4 ММ	ГОСТ 8509-72	М/КГ	130/164	КОНТУР ЗАЗЕМЛ.

ФАСАД А-Б М 1:100

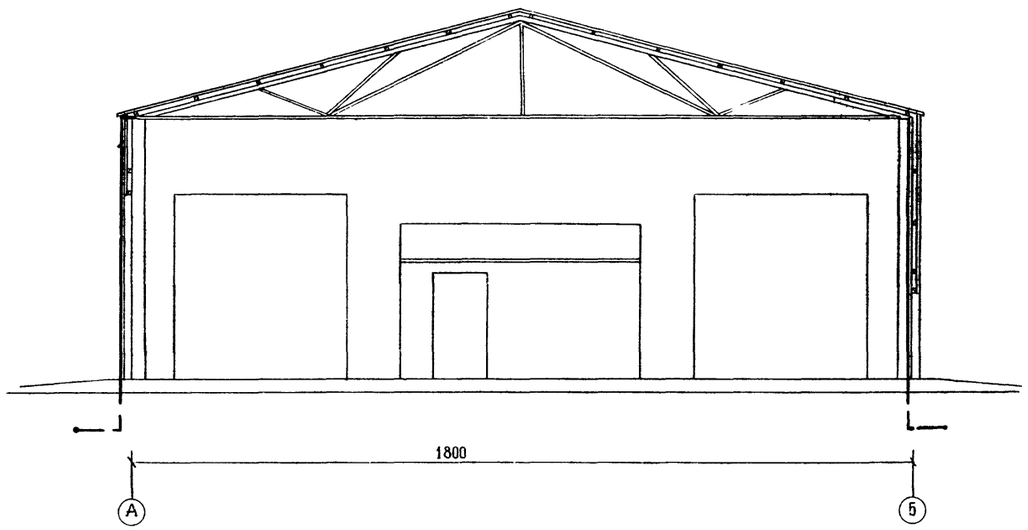

ПРИМЕЧАНИЯ:

1. ДЛЯ ЗАЩИТЫ САРАЯ ОТ ПРЯМЫХ УДАРОВ МОЛНИИ ПРЕДУСМАТРИВЕТСЯ ЗАЗЕМЛЕНИЕ МЕТАЛЛИЧЕСКИХ ФЕРМ ПЕРЕКРЫТИЯ ПРИ ПОМОЩИ СПУСКОВ ЗАЗЕМЛЕНИЯ ПО НАРУЖНЫМ СТЕНАМ ЗДАНИЯ/ДЛЯ ЗАЩИТЫ ЭЛЭКТРОЩИТОВОЙ ДОПОЛНИТЕЛЬНОЙ МОЛНИЕЗАЩИТЫ НЕ ПРЕДУСМАТРИВАЕТСЯ, ТАК КАК КРЫШУ ЭЛЕКТРОЩИТОВОЙ ПОЛНОСТЬЮ ЗАЩИЩАЕТ ВЕРХНИЙ УГОЛ ФЕРМЫ/ СПУСКИ ЗАЗЕМЛЕНИЯ ВЫПОЛНИТЬ СТАЛЬНОЙ ПРОВОЛОКОЙ Ф 8 ММ. РАССТОЯНИЕ МЕЖДУ СОСЕДНИМИ СПУСКАМИ ЗАЗЕМЛЕНИЯ НЕ ДОЛЖНО ПЕРЕВЫШАТЬ 25 М.
2. КОНТУР ЗАЗЕМЛЕНИЯ ВЫНОЛНИТЬ ИЗ ПОЛОСОВОЙ СТАЛИ 40×4 ММ ПРОЛОЖЕННОЙ В ЗЕМЛЕ ВДОЛЬ ОБЕИХ ПРОДОЛЬНЫХ СТОРОН ЗДАНИЯ САРАЯ НА ГЛУБИНЕ НЕ МЕНЕЕ 0,8 М И НЕ БЛИЖЕ 1,5 М ОТ СТЕН ЗДАНИЯ.
3. СОПРОТИВЛЕНИЕ КОНТУРА ЗАЗЕМЛЕНИЯ РАСТЕКАНИЮ ТОКА ПРОМЫШЛЕННОЙ ЧАСТОТЫ НЕ ДОЛЖНО ПРЕВЫШАТЬ 20 ОМ, ТАК КАК ЗДАНИЕ САРАЯ ОТНОСИТСЯ К III КАТЕГОРИИ ПО УСТРОЙСТВУ МОЛНИЕЗАЩИТЫ/СМ ДОПОЛНЕНИЯ К „УКАЗАНИЯМ ПО ПРОЕКТИРОВАНИЮ И УСТРОЙСТВУ МОЛНИЕЗАЩИТЫ ЗДАНИЙ И СООРУЖЕНИЙ" СН 305-69 ПРИ КОМИТЕТЕ ГОСТРОЯ ЛИТОВСКОЙ ССР ПРИКАЗ № 125 ОТ 23 НОЯБРЯ 1970 Г./.
4. МЕТАЛЛИЧЕСКИЕ ЧАСТИ ЭЛ. ЛИНИИ, НОРМАЛЬНО НЕ НАХОДЯЩИЕСЯ ПОД НАПРЯЖЕНИЕМ И ВВОД ВОДОПРОВОДА ДОЛЖНЫ БЫТЬ ЗАЗЕМЛЕНЫ ПУТЕМ ПРИСОЕДИНЕНИЯ К КОНТУРУ ЗАЗЕМЛЕНИЯ МОЛНИЕЗАЩИТЫ. ВСЕ СОЕДИНЕНИЯ ДОЛЖНЫ БЫТЬ ВЫПОЛНЕНЫ СВАРКОЙ, А ПРИ НЕВОЗМОЖНОСТИ СВАРИВАНИЯ - НАДЕЖНЫМИ БОЛТОВЫМИ СОЕДИНЕНИЯМИ

1973 Г	САРАЙ ДЛЯ СЕНА ЕМКОСТЬЮ НА 400 ТОНН	МОЛНИЕЗАЩИТА /ВАРИАНТ С МЕТАЛЛИЧЕСКИМИ ФЕРМАМИ/	ТИПОВОЙ ПРОЕКТ 817-140	АЛЬБОМ I	ЛИСТ ЭЛ-7

ИНСТИТУТ ПРОЕКТИРОВАНИЯ С/Х СТРОИТЕЛЬСТВА ГОСТРОЯ ЛИТОВСКОЙ ССР ГОР. КАУНАС

ГЛ. ИНЖ. ОТД. Т. ПР. | ГЛ. ИНЖ. ПРОЕКТА | НАЧ. СЕКТОРА | КРИПАЙТИС | ИОТАУТАС | КАТИЛЮС | ИСПОЛНИТЕЛЬ | КОПИРОВАЛА | ЯКУТАВИЧЮС | ВЕЗБЕРГАЙТЕ | РУК. ГРУППЫ АС | БУТКИВ

ПЛАН МОЛНИЕЗАЩИТНОЙ СЕТКИ НА КРЫШЕ И КОНТУРА ЗАЗЕМЛЕНИЯ МОЛНИЕЗАЩИТЫ М 1:200

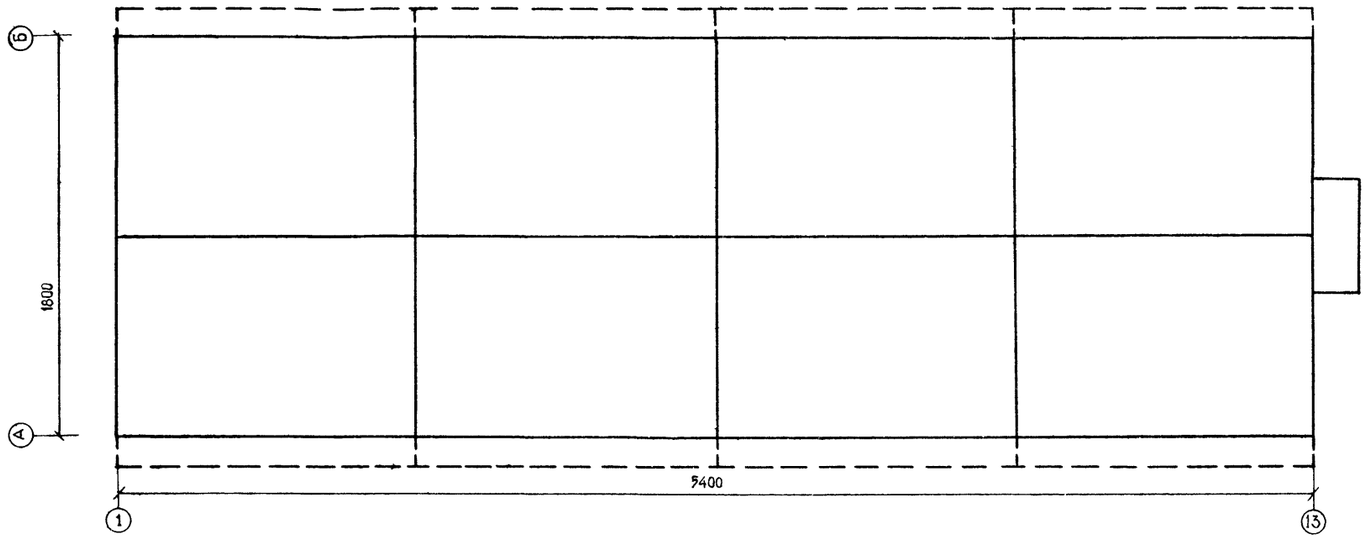

ФАСАД А-Б М 1:100

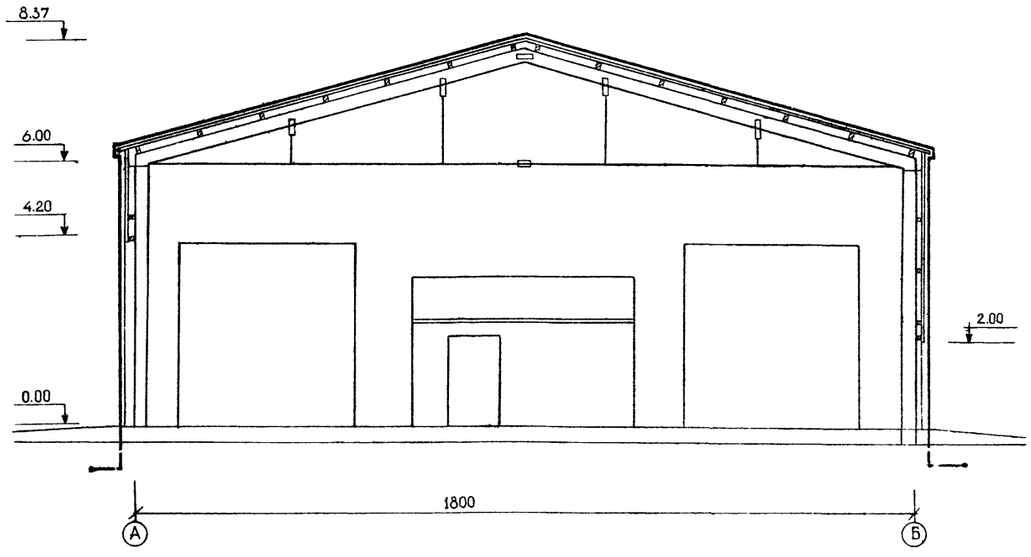

СПЕЦИФИКАЦИЯ

№ П.П.	НАИМЕНОВАНИЕ МАТЕРИАЛА	ТИП. МАРКА ИЛИ ГОСТ	ЕДИН ИЗМЕР	КОЛ-ВО	ПРИМЕЧАНИЯ
1	ПРОВОЛОКА СТАЛЬНАЯ Ф8 ММ		М/КГ	380/152	МОЛНИЕЗАЩ СЕТКА
2	ПОЛОСА СТАЛЬНАЯ 40×4 ММ	ГОСТ 8509-72	—"—	130/164	КОНТУР ЗАЗЕМЛ

ПРИМЕЧАНИЯ:

1. ДЛЯ ЗАЩИТЫ САРАЯ ОТ УДАРОВ МОЛНИИ НА КРЫШЕ ЗДАНИЯ ПРЕДУСМОТРЕНО УСТАНОВИТЬ МОЛНИЕЗАЩИТНУЮ СЕТКУ ИЗ КРУГЛОЙ СТАЛИ Ф 8 ММ. ДЛЯ ЗАЩИТЫ ЭЛЕКТРОЩИТОВОЙ ДОПОЛНИТЕЛЬНОЙ МОЛНИЕЗАЩИТЫ НЕ ПРЕДУСМАТРИВАЕТСЯ, ТАК КАК КРЫШУ ЭЛЕКТРОЩИТОВОЙ ПОЛНОСТЬЮ ЗАЩИЩАЕТ ВЕРХНИЙ УГОЛ МОЛНИЕЗАЩИТНОЙ СЕТКИ, ЯЧЕЙКА СЕТКИ НЕ ДОЛЖНА ПРЕВЫШАТЬ 150 кв.м. СПУСКИ ЗАЗЕМЛЕНИЯ ВЫПОЛНИТЬ ИЗ КРУГЛОЙ СТАЛИ Ф8 ММ. РАССТОЯНИЕ МЕЖДУ СОСЕДНИМИ СПУСКАМИ ЗАЗЕМЛЕНИЯ НЕ ДОЛЖНО ПРЕВЫШАТЬ 25 М.
2. КОНТУР ЗАЗЕМЛЕНИЯ ВЫПОЛНИТЬ ИЗ ПОЛОСОВОЙ СТАЛИ 40×4 ММ, ПРОЛОЖЕННОЙ В ЗЕМЛЕ ВДОЛЬ ОБЕИХ ПРОДОЛЬНЫХ СТОРОН ЗДАНИЯ САРАЯ, НА ГЛУБИНЕ НЕ МЕНЕЕ 0,8М И НЕ БЛИЖЕ 1,5М ОТ СТЕН ЗДАНИЯ.
3. СОПРОТИВЛЕНИЕ КОНТУРА ЗАЗЕМЛЕНИЯ РАСТЕКАНИЮ ТОКА ПРОМЫШЛЕНОЙ ЧАСТОТЫ НЕ ДОЛЖНО ПРЕВЫШАТЬ 20 ОМ, ТАК КАК ЗДАНИЕ САРАЯ ОТНОСИТСЯ К III КАТЕГОРИИ ПО УСТРОЙСТВУ МОЛНИЕЗАЩИТЫ. /СМ. ДОПОЛНЕНИЯ К „УКАЗАНИЯМ ПО ПРОЕКТИРОВАНИЮ И УСТРОЙСТВУ МОЛНИЕЗАЩИТЫ ЗДАНИЙ И СООРУЖЕНИЙ" СН 305-69 ПРИ КОМИТЕТЕ РОССТРОЯ ЛИТОВСКОЙ ССР ПРИКАЗ № 125 ОТ 23 НОЯБРЯ 1970 Г./
4. МЕТАЛЛИЧЕСКИЕ ЧАСТИ ЗА ЛИНИИ, НОРМАЛЬНО НЕ НАХОДЯЩИЕСЯ ПОД НАПРЯЖЕНИЕМ И ВВОД ВОДОПРОВОДА ЗАЗЕМЛИТЬ ПУТЕМ ПРИСОЕДИНЕНИЯ К КОНТУРУ ЗАЗЕМЛЕНИЯ МОЛНИЕЗАЩИТЫ. ВСЕ СОЕДИНЕНИЯ ЗАЗЕМЛЕНИЯ ВЫПОЛНИТЬ СВАРКОЙ; ПРИ НЕВОЗМОЖНОСТИ СВАРИВАНИЯ - НАДЕЖНЫМИ БОЛТОВЫМИ СОЕДИНЕНИЯМИ
5. ДЕТАЛИ КРЕПЛЕНИЯ СЕТКИ К КРЫШЕ ЗДАНИЯ СМОТРЕТЬ В ЧЕРТЕЖЕ СТРОИТЕЛЬНОЙ ЧАСТИ

1973	САРАЙ ДЛЯ СЕНА ЕМКОСТЬЮ 400 ТОНН	МОЛНИЕЗАЩИТА /ВАРИАНТ С ДЕРЕВЯННЫМИ АРКАМИ/	ТИПОВОЙ ПРОЕКТ 817-140	АЛЬБОМ I	ЛИСТ ЭЛ-8

TOP: KAYNAL

ЦЕНТРАЛЬНЫЙ ИНСТИТУТ
ТИПОВОГО ПРОЕКТИРОВАНИЯ ГОССТРОЯ СССР
МИНСКИЙ ФИЛИАЛ

г. Минск 220600 ул. К. Маркса 32
Сдано в печать 30.01 1984г.
Заказ №130 тираж 150 экз.
Инв. №206/1 цена 2-66

gost.e-ecolog.ru