ТИПОВОЙ ПРОЕКТ

271-28-13.84

КАФЕ НА 100 МЕСТ
С ТРЕМЯ ВАРИАНТАМИ ПЛАНИРОВОК
В УНИФИЦИРОВАННОМ ВСТРОЕННО-ПРИСТРОЕННОМ БЛОКЕ
(В КОНСТРУКЦИЯХ 1.090.1-1)

АЛЬБОМ II

АС1. И1 ИЗДЕЛИЯ ЖЕЛЕЗОБЕТОННЫЕ ЗАВОДСКОГО ИЗГОТОВЛЕНИЯ

АС1. И2 ИЗДЕЛИЯ МЕТАЛЛИЧЕСКИЕ

20059-02

				Привязан:	
Инв. №					

gost.e-ecolog.ru

ТИПОВОЙ ПРОЕКТ

271-28-13.84

КАФЕ НА 100 МЕСТ

С ТРЕМЯ ВАРИАНТАМИ ПЛАНИРОВОК
В УНИФИЦИРОВАННОМ ВСТРОЕННО-ПРИСТРОЕННОМ БЛОКЕ
В КОНСТРУКЦИЯХ 1.090.1-1

АЛЬБОМ II
СОСТАВ ПРОЕКТА

АЛЬБОМ I	АС1	АРХИТЕКТУРНО-СТРОИТЕЛЬНЫЕ РЕШЕНИЯ
	ТХМ	ТЕХНОЛОГИЯ И МЕХАНИЗАЦИЯ
	ХС	ХОЛОДОСНАБЖЕНИЕ
	ОВ	ОТОПЛЕНИЕ И ВЕНТИЛЯЦИЯ
	ВК	ВОДОПРОВОД И КАНАЛИЗАЦИЯ
	ЭОМ	ЭЛЕКТРОСНАБЖЕНИЕ И СИЛОВОЕ ЭЛЕКТРООБОРУДОВАНИЕ
	АУ	АВТОМАТИЗАЦИЯ УСТРОЙСТВ ИНЖЕНЕРНОГО ОБОРУДОВАНИЯ
	СС	СВЯЗЬ И СИГНАЛИЗАЦИЯ
АЛЬБОМ II	АС1.И1	ИЗДЕЛИЯ ЖЕЛЕЗОБЕТОННЫЕ ЗАВОДСКОГО ИЗГОТОВЛЕНИЯ
	АС1.И2	ИЗДЕЛИЯ МЕТАЛЛИЧЕСКИЕ
АЛЬБОМ III	СО	СПЕЦИФИКАЦИЯ ОБОРУДОВАНИЯ
АЛЬБОМ IV	ВМ	ВЕДОМОСТЬ ПОТРЕБНОСТИ В МАТЕРИАЛАХ
АЛЬБОМ V	СМ	СМЕТЫ

РАЗРАБОТАН
ЦНИИЭП ТОРГОВО-БЫТОВЫХ ЗДАНИЙ
И ТУРИСТСКИХ КОМПЛЕКСОВ
ГА ИНЖЕНЕР ИНСТИТУТА Носков В.И.
ГА. АРХИТЕКТОР ПРОЕКТА Чбадун А.А.

ПРОЕКТ УТВЕРЖДЕН
ГОСГРАЖДАНСТРОЕМ ПРИКАЗ №280 ОТ 30 ИЮЛЯ 1982г
РАБОЧАЯ ДОКУМЕНТАЦИЯ ВВЕДЕНА В ДЕЙСТВИЕ
ЦНИИЭП ТОРГОВО-БЫТОВЫХ ЗДАНИЙ И ТУРИСТСКИХ
КОМПЛЕКСОВ ПРИКАЗ № 73 ОТ 8 ОКТЯБРЯ 1984г

20069-02

Инв №

Привязан:

Дл II

271-28-13.84

Обозначение	Наименование	Стр.	Примечание
271-28-13.84-АС1.И1-0000Д0	Ведомость чертежей	2	
271-28-13.84-АС1.И1-01.00	Панель стеновая наружная		
	(5ПСО29.33.3,5-п-1; 5ПСО29.33.4,0-п-1)	3	
-02.00	Панель стеновая наружная		
	(6ПСО29.33.3,5-п-1; 6ПСО29.33.4,0-п-1)	4	
-03.00	Панель стеновая наружная		
	(7ПСО30.33.3,5-п-2ас-к; 7ПСО30.33.4,0-п-2ат-к)	5	
-04.00	Каркас пространственный		
	(КП1; КП2; КП3; КП4)	6	
-04.00СБ	Каркас пространственный		
	(КП1; КП2; КП3, КП4)	7	
-05.00	Изделие соединительное ИМС-1	8	
-06.00	Изделие соединительное ИМС-2	8	
-07.00	Изделие соединительное ИМС-3	9	
-08.00	Изделие соединительное ИМС-4	9	
-09.00	Изделие соединительное ИМС-5	10	
-10.00	Изделие соединительное ИМС-6	10	

Обозначение	Наименование	Стр.	Примечание
271-28-13.84-АС1.И1-11.00	Панель стеновая наружная		
	(7ПСО-30.33.3,5-п-2ас; 7ПСО-30.33.4,0-п-2ат)		
	~~Установка столярных изделий~~	11	
-12.00	Панель стеновая наружная		
	(5ПСО29.33.3,5-п-1ас; 5ПСО29.33.4,0-п-1ат)		
	~~Установка столярных изделий~~	12	
-13.00	Панель стеновая наружная		
	(6ПСО29.33.3,5-п-1ас; 6ПСО29.33.4,0-п-1ат)		
	~~Установка столярных изделий~~	13	
-14.00	Панель стеновая наружная		
	(1ПСД-30.33.3,5-п-2а; 1ПСД-30.33.4,0-п-2а)		
	~~Установка столярных изделий~~	14	
-15.00	Панель стеновая наружная		
	(3ПСО30.33.3,5-п-1а; 3ПСО30.33.4,0-п-1а)		
	~~Установка столярных изделий~~	15	
-16.00	Панель стеновая наружная		
	(7ПСО30.33.3,5-п-2а; 7ПСО30.33.4,0-п-2а)		
	Отделка панели	16	
-17.00	Панель стеновая наружная		
	(7ПСО30.33.3,5-п-2а; 7ПСО30.33.4,0-п-2а)		
	Отделка панели (вариант)	16	

Инв. № подл. | Подпись и дата | Взам. инв. №

Привязан

Инв. №

271-28-13.84-АС1.И1-0000Д0

Рук. мар.	Леонов	
Н. контр.	Бабушкина	
Гл. инж. м.	Шчемухина	
ГИП	Шчемухина	
Ст. инж.	Теплова	

Ведомость чертежей

Стадия	Лист	Листов
Р	1	1

ЦНИИЭП торгово-бытовых зданий и туристских комплексов

20069-02

Копировал [signature] Формат А3

Вид с внутренней стороны

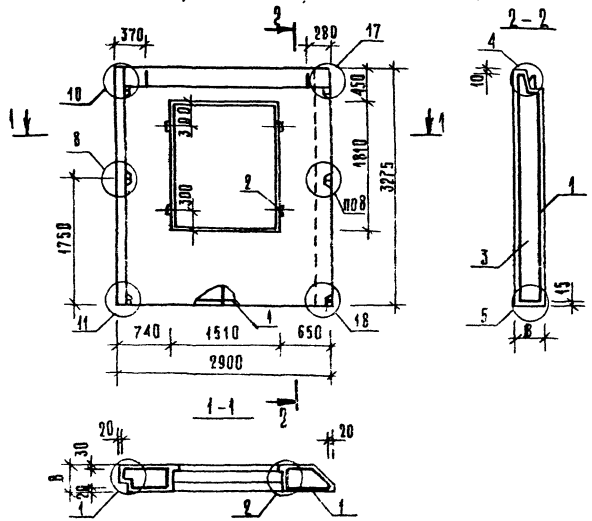

Формат	Зона	Поз.	Обозначение	Наименование	Кол. на исполн. –	Кол. на исполн. -01	Примечание
				Документация			
А3			1.090.1-1 2-1 0000 ПЗ	Пояснительная записка			
А3			1.090.1-1 2-1 0000 УО	Узлы			
				Сборочные единицы			
				Каркас пространственный			
А3		1	271-28-13.84 - АС1.И1-01.01	КП1	1		
			-01.02	КП2		1	
				Детали			
				ГОСТ 8486-66			
Б.Ч		2	-01.03	Пробка деревянная 150×100	4	4	
				Материалы			
Б.Ч		3		Бетон легкий М75	2,02	2,35	$м^3$
				Раствор цем. М100	0,12	0,12	$м^3$
				Брусок деревянный	0,02	0,02	$м^3$

Обозначение	Марка	В	Масса ед, кг
271-28-13.84-АС1.И1-01.00-	5 ПСО 29.33.3,5-П-1	350	2130
– 01	5 ПСО 29.33.4,0-П-1	400	2435

Ведомость расхода стали на элемент, кг

Марка элемента	Арматурные изделия: Арматура класса Вр I, ГОСТ 6727-80, ⌀4	⌀5	А III, ГОСТ 5781-82, ⌀6	⌀8	⌀10	А I, ⌀12	Ас II, ⌀12	Итого	Закладные изделия: Арм кл. А III, ГОСТ 5781-82, ⌀6	⌀8	Прокат ст. полос. ГОСТ 103-76, 8×60	Итого	Всего
5 ПСО 29.33.3,5-П-1	5,89	8,12	2,3	17,8	3,32	7,2	2,7	47,3	0,16	0,6	0,6	1,36	48,7
5 ПСО 29.33.4,0-П-1	6,12	8,12	2,3	17,8	3,32	7,2	2,7	47,6	0,16	0,6	0,6	1,36	48,9

Привязан:

Инв. №

Рук. маст.	Леонов	
Н. контр.	Бабушкина	
Гл. инж. м.	Шурмухина	
ГАП	Цвалун	
ГИП	Шурмухина	
Ст. инж.	Теплова	

271-28-13.84 - АС1.И1-01.00

Панель стеновая наружная (5 ПСО 29.33.3,5-П-1, 5 ПСО 29.33.4,0-П-1)

Стадия	Масса	Масштаб
Р	см. табл.	

Лист | Листов 1

ЦНИИЭП торгово-бытовых зданий и туристских комплексов

20069-02 Копировал Формат А3

Согласовано

Инв. № подл. | Подпись и дата | Взам. инв. №

271-28-13.84 АлП

Вид с внутренней стороны

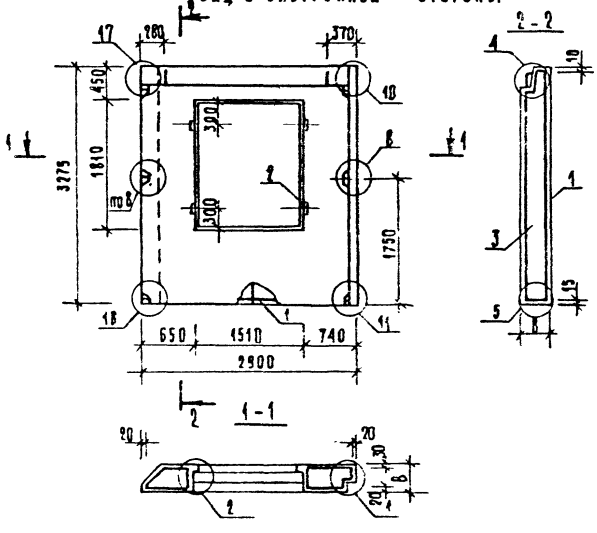

ФОРМАТ	ЗОНА	ПОЗ	ОБОЗНАЧЕНИЕ	НАИМЕНОВАНИЕ	КОЛ.	МАССА ЕДИНИЦЫ	ПРИМЕЧАНИЕ
				Документация			
А3			1.090.1-1 2-1 0000 ПЗ	Пояснительная записка			
А3			1.090.1-1 2-1 0000 УО	Узлы			
				Сборочные единицы			
				Каркас пространственный			
А3		1	271-28-13.84-АС1.VI-02.01	КП 3	1		
			-02.02	КП 4		1	
				Детали			
				ГОСТ 8486-66			
Б4		2	-02.03	Пробка деревянная 150-100	4	4	
				Материалы			
Б4		3		Бетон легкий М75	2,02	2,35	м³
				Раствор цем. М100	0,12	0,12	м³
				Брусок деревянный	0,02	0,02	м³

ОБОЗНАЧЕНИЕ	МАРКА	В	МАССА СБ., КГ
271-28-13.84-АС1.VI-02.00	6ПСО 29.33.3,5-п-1	350	2130
-01	6ПСО 29.33.4,0-п-1	400	2435

Ведомость расхода стали на элемент, кг

МАРКА ЭЛЕМЕНТА	АРМАТУРНЫЕ ИЗДЕЛИЯ							ИТОГО	ЗАКЛАДНЫЕ ИЗДЕЛИЯ			ИТОГО	ВСЕГО
	АРМАТУРА КЛАССА								АРМ КА		ПРОКАТ		
	ВрI ГОСТ 6727-80		АIII ГОСТ 5781-82			AI	AcII		AIII ГОСТ 5781-82		СТ ПОЛОС ГОСТ 103-76		
	⌀4	⌀5	⌀6	⌀8	⌀10	⌀12	⌀12		⌀6	⌀8	-8×60		
6ПСО29 33.3,5-п-1	5,89	8,12	2,3	17,8	3,32	7,2	2,7	47,3	0,16	0,6	0,6	1,36	48,7
6ПСО29 33.4,0-п-1	6,12	8,11	2,3	17,8	3,32	7,2	2,7	47,6	0,16	0,6	0,6	1,36	48,9

Привязан

Инв. №

Рук. маст.	Аронов	
Н. контр.	Бабушкина	
Гл. инж. К.	Шурмухина	
ГАП	Чвалун	
ГИП	Шурмухина	
Ст. инж.	Теплова	

271-28-13.84-АС1.VI-02.00

Панель стеновая наружная (6ПСО 29.33.3,5-п-1 6ПСО 29.33.4,0-п-1)

Стадия	Масса	Масштаб
Р	см. табл.	
Лист	Листов 1	

ЦНИИЭП торгово-бытовых зданий и туристских комплексов

20069-02

Копировал

Формат А3

Согласовано

Инв. № подл. | Подпись и дата | Взам. инв. №

271-28-13.84 АС1

Обозначение	Марка	Масса ед, кг
271-28-13.84-АС1.И1-03.00-	7ПСО-30.33.3,5-п-2ас-к	2300
-01	7ПСО-30.33.4,0-п-2ат-к	2650

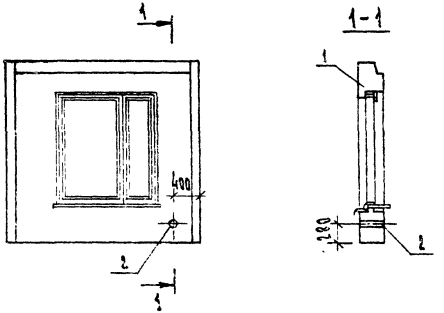

Формат	Зона	Поз.	Обозначение	Наименование	Кол. на -	Кол. на -01	Примечание
				Сборочные единицы			
		1	1.090.1-1 2-1 1000-24	7ПСО-30.33.3,5-п-2	1		
			-25	7ПСО-30.33.4,0-п-2		1	
				Детали			
				Труба 127×4 ГОСТ 10704-76*			
Б.Ч.		2	271-28-13.84-АС1.И1-03.01	l=350	1		4,25кг
			-03.02	l=400		1	4,85кг

Согласовано:

Инв. № подл. | Подп. и дата | Взам. инв. №

271-28-13.84

Ал II

Привязан

Инв. №

Рук. мас.	Леонов	
Н. конт.	Бабушкина	
Гл. инж. м.	Шурмухина	
ГИП	Шурмухина	
Ст. инж.	Теплова	

271-28-13.84 - АС1.И1-03.00

Панель стеновая наружная (7ПСО 30.33.3,5-п-2ас-к; 7ПСО 30.33.4,0-п-2ат-к)

Стадия	Масса	Масштаб
Р	см. табл.	

Лист | Листов 1

ЦНИИЭП торгово-бытовых зданий и торговых комплексов

20069-02 Копиров. Формат А3

ИНВ № ПОДЛ	ПОДПИСЬ И ДАТА	ВЗАМ ИНВ №

СОГЛАСОВАНО

271-28-13.84

Ал II

			Обозначение	Наименование	Кол. на исполн. 271-28-13.84-АС1.И1- -01.01	01.02	-02.01	-02.02							Примечание
				Документация											
А3			1.090.1-1 2-2 0000УА	Узлы											
[illegible]			1.090.1-1 2-2 0000ПЗ	Пояснительная записка											
				Сборочные единицы											
А4		1	1090.1-1 2-3 0050	Каркас укр. сборки СКР1	1		1								
			0050-01	Каркас укр. сборки СКР2		1		1							
А4		2	0020	Каркас плоский КР20	1		1								
			0020-01	Каркас плоский КР21		1		1							
А4		3	0010-05	Каркас плоский КР6	1	1	1	1							
А4		4	0010-02	Каркас плоский КР3	1		1								
			0010-03	Каркас плоский КР4		1		1							
А4		5	0010-11	Каркас плоский КР12	4		4								
			0010-12	Каркас плоский КР13		4		4							
А4		6	0020-12	Каркас плоский КР32	2		2								
			0020-13	Каркас плоский КР33		2		2							

ПРИВЯЗАН			
	РУК МАСТ	ЛЕОНОВ	
	Н. КОНТР	БАБУШКИНА	
	ГЛ. ИНЖ. М	ШУРМУХИНА	
	ГАП	ЧВАЛУН	
	ГИП	ШУРМУХИНА	
ИНВ №	СТ. ИНЖ	ТЕПЛОВА	

271-28-13.84-АС1.И1-04.00

Каркас пространственный (КП1; КП2, КП3; КП4)

СТАДИЯ	ЛИСТ	ЛИСТОВ
Р	1	2

ЦНИИЭП торгово-бытовых зданий и туристских комплексов

ИНВ № ПОДЛ	ПОДПИСЬ И ДАТА	ВЗАМ ИНВ №

			Обозначение	Наименование	Кол. на исполн. 271-28-13.84-АС1.И1- -01.01	-01.02	02.01	-02.02							Примечание
А4		7	1090.1-1 2-3 0030-28	Сетка С 29	4	4	4	4							
А4		8	0040	Изделие закладное МН1	2	2	2	2							
				Детали											
А3		9	0001-02	Петля строповочная СП3	2	2	2	2							
А3		10	0001-06	Стержень гнутый ДН1	6	6	6	6							
				ГОСТ 6727-80											
Б4		11		ф5 Вр I, ℓ=292D	4	4	4	4							0.4 кг
Б4		12		ф5 Вр I, ℓ=278D	4	4	4	4							0.39 кг
Б4		13		ф5 Вр I, ℓ=73D	7	7	7	7							0.1 кг
Б4		14		ф5 Вр I, ℓ=56D	14	14	14	14							0.08 кг
Б4		15		ф5 Вр I, ℓ=13D	10	10	10	10							0.02 кг
Б4		16		ф5 Вр I, ℓ=80D	7	7	7	7							0.12 кг

2069008

271-28-13.84-АС1.И1-04.00 Лист 2

6

Рис. 1

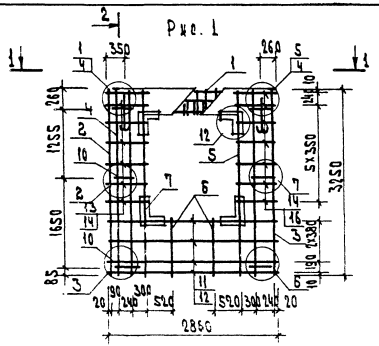

2 - 2

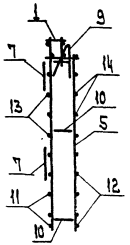

Рис. 2

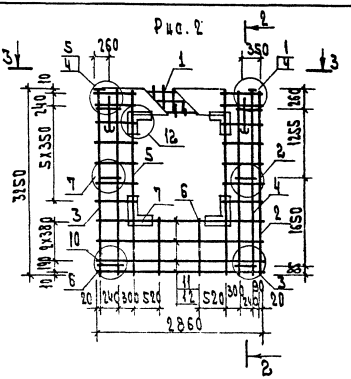

1 - 1

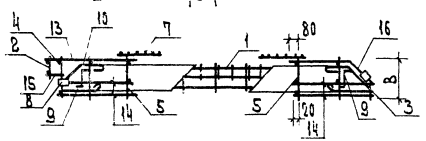

3 - 3

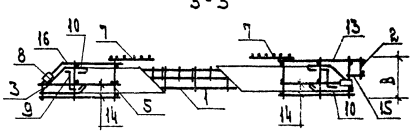

Обозначение	Марка	Рис.	В	Масса ед. кг
-01.01	КП1	1	300	48.7
-01.02	КП2	1	350	49.3
-02.01	КП3	2	300	48.7
-02.02	КП4	2	350	48.9

Привязан

Инв. N

Согласовано:

Взам. инв. N

Подп. и дата

Инв. N подл.

271-28-13.84 Ал. II

271-28-13.84 - АС1.И1-04.00 СБ

Каркас пространственный (КП1; КП2; КП3; КП4)

Стадия	Масса	Масшт.
Р	см. табл.	

Лист | Листов 1

ЦНИИЭП

Рук. маст. Леонов

Н. контр. Бабушкина

Гл. инж. М. Шумухина

Гл. П. Шумухина

Ст. инж. Теплова

20069-02 Копировал

Формат А3

271-28-13.84 Ал. II

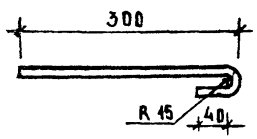

Длина развертки L = 380 мм

СОГЛАСОВАНО:

ПРИВЯЗАН

ИНВ. №

271-28-13.84-АС1. И1-05.00			
Изделие соединительное ИМС-1	СТАДИЯ	МАССА	МАСШТАБ
	Р	0.34	-
	ЛИСТ	ЛИСТОВ 1	
ф12АI, ГОСТ 5781-82	ЦНИИЭП торгово-бытовых зданий и туристских комплексов		

РУК. МАСТ	ЛЕОНОВ	
Н. КОНТР	БАБУШКИНА	
ГЛ. ИНЖ. М	ШУРМУХИНА	
ГИП	ШУРМУХИНА	
СТ. ИНЖ	ТЕПЛОВА	

ИНВ. № ПОДЛ. | ПОДПИСЬ И ДАТА | ВЗАМ. ИНВ. №

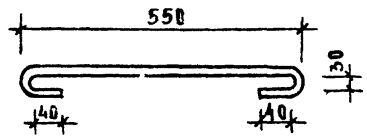

Длина развертки L = 700 мм

СОГЛАСОВАНО:

ПРИВЯЗАН

ИНВ. №

271-28-13.84-АС1. И1-06.00			
Изделие соединительное ИМС-2	СТАДИЯ	МАССА	МАСШТАБ
	Р	0.62	-
	ЛИСТ	ЛИСТОВ 1	
ф12АI, ГОСТ 5781-82	ЦНИИЭП торгово-бытовых зданий и туристских комплексов		

РУК. МАСТ	ЛЕОНОВ	
Н. КОНТР	БАБУШКИНА	
ГЛ. ИНЖ. М	ШУРМУХИНА	
ГИП	ШУРМУХИНА	
СТ. ИНЖ	ТЕПЛОВА	

ИНВ. № ПОДЛ. | ПОДПИСЬ И ДАТА | ВЗАМ. ИНВ. №

20069-02

КОПИРОВАЛ

ФОРМАТ А3

271-28-13.84 АС.II

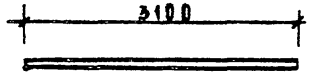

СОГЛАСОВАНО

Инв.№ подл. | Подпись и дата | Взам. инв.№

ПРИВЯЗАН

Инв.№

271-28-13.84-АС1 ИИ-07.00			
Изделие соединительное ИМС-3	Стадия	Масса	Масштаб
	Р	2.75	
Ф12А-I, ГОСТ 5781-82	Лист	Листов 1	

Рук.маст.	Леонов	
Н.контр.	Бабушкина	
Гл.инж.м.	Шурмухина	
ГИП	Шурмухина	
Ст.инж.	Теплова	

ЦНИИЭП торгово-бытовых зданий и туристских комплексов

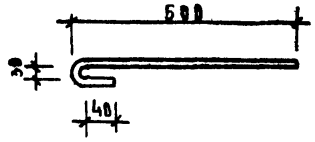

Длина развертки L=580мм

СОГЛАСОВАНО

Инв.№ подл. | Подп. и дата | Взам. инв.№

ПРИВЯЗАН

Инв.№

271-28-13.84-АС1.ИИ-08.00			
Изделие соединительное ИМС-4	Стадия	Масса	Масштаб
	Р	0.52	
Ф12А-I, ГОСТ 5781-82	Лист	Листов 1	

Рук.маст.	Леонов	
Н.контр.	Бабушкина	
Гл.инж.м.	Шурмухина	
ГИП	Шурмухина	
Ст.инж.	Теплова	

ЦНИИЭП торгово-бытовых зданий и туристских комплексов

Вл. II

271-28-13.84

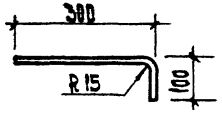

Длина развертки L=450мм

Согласовано

Взам. инв. N

Подп. и дата

Инв. N подл.

Привязан

Инв. N

Рук. мас.	Леонов		
Н. контр.	Бабушкина		
Гл. инж. м.	Шурмухина		
ГИП	Шурмухина		
Ст. инж.	Теплова		

271-28-13.84 - АС1. И1-09.00

Изделие соединительное ИМС-5

Стадия	Масса	Масшт.
Р	0.4	

Лист | Листов 1

ф12 АI, ГОСТ 5781-82

ЦНИИЭП торгово-бытовых зданий и туристских комплексов

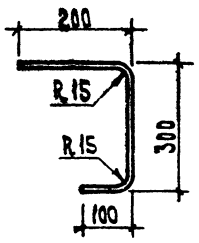

Длина развертки L=650мм

Согласовано:

Взам. инв. N

Подп. и дата

Инв. N подл.

Привязан

Инв. N

Рук. мас.	Леонов		
Н. контр.	Бабушкина		
Гл. инж. м.	Шурмухина		
ГИП	Шурмухина		
Ст. инж.	Теплова		

271-28-13.84 - АС1. И1-10.00

Изделие соединительное ИМС-6

Стадия	Масса	Масшт.
Р	0,58	

Лист | Листов 1

ф12 АI, ГОСТ 5781-82

ЦНИИЭП торгово-бытовых зданий и туристских комплексов

20069-02 Копиров. Формат А3

Обозначение	Марка
271-28-13.84-АС1.Ц1-11.00	ТПСО-30.33.3,5-П-2ас
-01	ТПСО-30.33.4,0-П-2ат

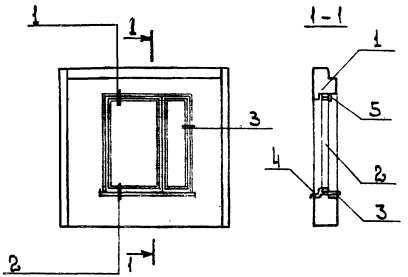

Формат	Зона	Поз.	Обозначение	Наименование	Кол-во на исполнен. -	Кол-во на исполнен. -01	Примечание
				Документация			
А3			1.090.1-1 2-1 0000 У	Узлы			
				Сборочные единицы			
		1	1.090.1-1 2-1 1000-24	ТПСО-30.33.3,5-П-2	1		
			-25	ТПСО-30.33.4,0-П-2		1	
				Блок оконный			
		2	1.236-6.В1-2000	ОС 18-15 г	1		
		2	ГОСТ 16289-80	ОРС 18-15 г		1	
				Доска подоконная			
		3	1.136-2 л 2	ДО 18-15	1	1	
		4	1.136.5-21.002	Слив СЛ 2	0.4	0.4	м²
		5		Наличник 3 ГОСТ 8242-75	5.1	5.1	м

271-28-13.84-АС1.Ц1-11.00

Панель стеновая наружная (ТПСО-30.33.3,5-П-2ас; ТПСО-30.33.4,0-П-2ат); Установка столярных изделий

Стадия	Масса	Масшт.
Р		

Лист | Листов 1

ЦНИИЭП торгово-бытовых зданий и туристских комплексов

Рук.м	Леонов	
Н.конт.	Чвалун	
Гл.ин.м	Шурмухина	
ГИП	Чвалун	
Ст.техн.	Малахова	

Привязан

Инв.№ подл. | Подп. и дата | Взам. инв. №

Согласовано:

271-28-13.84 Ал.II

2006-9-02

Копиров.

Формат А3

Обозначение	Марка
271-28-13.84-АС1.Ц1-12.00	5ПСО 29.33.3,5-П-1ас
-01	5ПСО 29.33.4,0-П-1ат

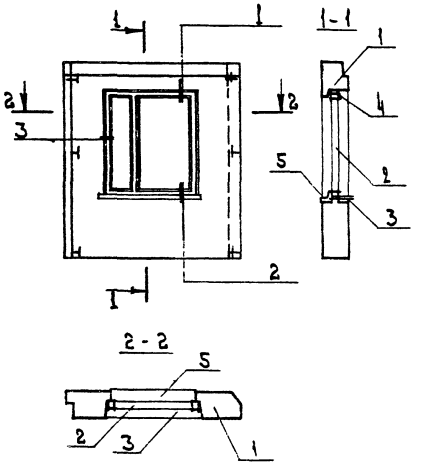

Формат	Зона	Поз.	Обозначение	Наименование	Кол. на дополн. —	Кол. на дополн. -01	Примечание
				Документация			
А3			1.090.1-1 2-1 0000 У	Узлы	X	X	
				Сборочные единицы			
		1	271-28-13.84-АС1.Ц1-01.00	5ПСО 29.33.3,5-П-1	1		
			-01	5ПСО 29.33.4,0-П-1		1	
				Блок оконный			
		2	1.236-6.В1-2000	ОС 18-15г	1		
			ГОСТ 16 289-80	ОРС 18-15г		1	
				Доска подоконная			
		3	1.136-2 Л.2	ДО 19-16	1	1	
		4		Наличник 3 ГОСТ 8242-75	5.1	5.1	м
		5	1.136.5-21.002	Слив СЛ2	0.4	0.4	м²

Согласовано:

Инв. № подл. | Подп. и дата | Взам. инв. №

Привязан

Рук. м.	Леонов	
Н. контр.	Чвалун	
Гл. цк. м.	Шурмухина	
ГАП	Чвалун	
ГИП	Шурмухина	
Ст. техн.	Малахова	

271-28-13.84-АС1.Ц1-12.00

Панель стеновая наружная (5ПСО 29.33.3,5-П-1ас; 5ПСО 29.33.4,0-П-1ат)

Установка столярных изделий

Стадия	Масса	Масшт
Р		

Лист | Листов 1

ЦНИИЭП торгово-бытовых зданий и туристских комплексов

20069-02

Копировал

Формат А3

Обозначение	Марка
271-28-13.84-ДС1.Ц1-13.00	БПСО 29.33.3,5-П-1ас
-01	БПСО 29.33.4,0-П-1ат

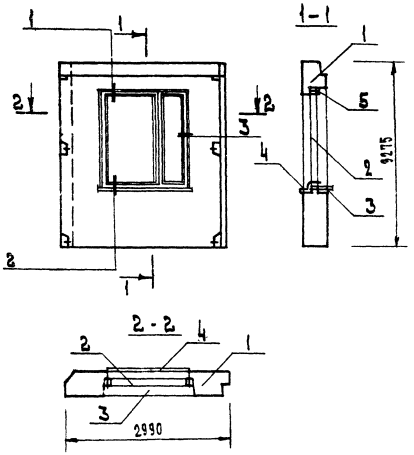

Формат	Зона	Поз.	Обозначение	Наименование	Код на исполнен.		Примечание
					—	-01	
				Документация			
А3			1.090.1-1 2-1 0000У	Узлы			
				Сборочные единицы			
		1	271-28-13.84-ДС1.Ц1-02.00	БПСО 29.33.3,5-П-1	1		
			-01	БПСО 29.33.4,0-П-1		1	
				Блок оконный			
		2	1.236-6.В1-2000	ОО 18-15г	1		
			ГОСТ 16289-80	ОРС 18-15г		1	
				Доска подоконная			
		3	1.136-2 л2	ДО 19-15	1	1	
		4	1.136.5-21.002	Слив СЛ2	0.4	0.4	$м^2$
		5		Наличник 3 ГОСТ 8242-75	5.1	5.1	м

271-28-13.84-ДС1.Ц1-13.00

Панель стеновая наружная (БПСО 29.33.3,5-П-1ас, БПСО 29.33.4,0-П-1ат)
~~Установка столярных изделий~~

Стадия	Масса	Масшт.
Р		

Лист | Листов 1

ЦНИИЭП торгово-бытовых зданий и туристских комплексов

Рук. м	Леонов	
Н. конт.	Чвалун	
Гл. ин. м	Шурмухина	
ГИП	Чвалун	
ГИП	Шурмухина	
Ст. техн	Малахова	

Привязан

Инв. N

Согласовано:

Инв. N подл. | Подп. и дата | Взам. инв. N

271-28-13.84 Ал.Ц

20069-02

Копировал [signature] Формат А3

Обозначение	Марка
271-28-13.84-АС1.И1-14.00	1ПСД-30.33-3,5-П-2а
-01	1ПСД-30.33-4,0-П-2а

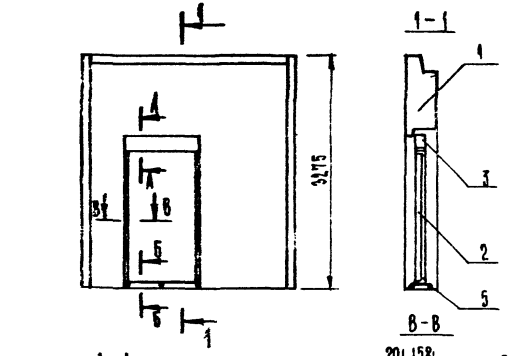

Стержни поз.5 приварить к продольным стержням панели до установки столярных изделий

Формат	Зона	Поз.	Обозначение	Наименование	Кол. на изделие —	Кол. на изделие -01	Примечание
				Документация			
А3			1.090.1-1 2-1 ПОООПЗ	Пояснительная записка			
А3			1.090.1-1 2-1 ОООО3	Узлы			
				Сборочные единицы			
А3		1	1.090.1-1 2-1 5000	1ПСД-30.33-3,5-П-2	1		
А3			-01	1ПСД-30.33-4,0-П-2		1	
Бч		2	1136.5-19.11.000	Блок дверной ДС19-9 ТУ	1	1	
				Детали			
Бч		3	271-28-13.84-АС1.И1-14.01	Брус 95×94 ГОСТ 2695-71 ℓ=1196мм	1	1	0,009м³
Бч		4	-14.02	Брус 58×94 ГОСТ 2695-71 ℓ=1885мм	2	2	0,021м³
		5	-14.03	⌀10АI ГОСТ 5781-82; ℓ=450	3	3	0,28кг
Бч		6	-14.04	Наличник 3 ГОСТ 8242-75	20,0	20,0	м

Привязан			271-28-13.84-АС1.И1-14.00
Инв №	Нач. м.	Аронов	Панель стеновая наружная (1ПСД-30.33.3,5-П-2а; 1ПСД-30.33.4,0-П-2а) Установка столярных изделий
	Н. контр.	Чавалук	Стадия: Р; Масса; Масштаб
	Гл. инж. м.	Шурмухина	Лист; Листов 1
	ГАП	Иванчин	ЦНИИЭП торгово-бытовых зданий и туристских комплексов
	ГИП	Шурмухина	
	Ст. техн.	Малахова	

Копировал

Формат А3

20069-07

Согласовано

Инв № подл. | Подпись и дата | Взам. инв. №

271-28-13.84 АС II

Обозначение	Марка
271-28-13.84-АС1.И1-15.00	ЗПСО 30.33.3,5-П-1а
-01	ЗПСО 30.33.4,0-П-1а

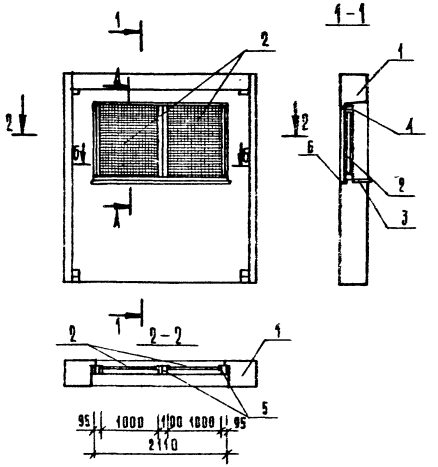

Формат	Зона	Поз.	Обозначение	Наименование	Кол-во на исполнен. —	Кол-во на исполнен. 01	Примеч.
				Документация			
А3			1.090.1-1 2-1 0000 ПЗ	Пояснительная записка			
А3			0000 У	Узлы			
				Сборочные единицы			
А3		1	1.090.1-1 21 1000 СБ	ЗПСО 30.33.3,5-П-1-2АаС	1		
А3			-01	ЗПСО 30.33.4,0-П-1-2АаС		1	
				Вентиляционная решетка			
Б.Ч		2	279.9-2	ВХР-5	2	2	
Б.Ч		3	1.136-2 А2	Доска подоконная Д019-15			
				Детали			
Б.Ч		4	271-28-13.84-АС1.И1-15.01	Брус 158×130 ГОСТ 2695-71	2	2	
Б.Ч		8	-15.02	Брус 158×85 ГОСТ 2695-71	1	1	
Б.Ч		5	-15.03	Брус 158×75 ГОСТ 2695-71	2	2	
Б.Ч		6	1.136.5-21.002	Слив СА-2	1	1	
Б.Ч		7		Наличник 3 ГОСТ 8242-75	5,5	5,5	м

Привязан.

Инв. № подл.

Нач. М.	Асонов		
Н. контр.	Чвалун		
Гл. инж. пр.	Шурмухина		
Гл. А.	Чвалун		
Гл. П.	Евко		
Ст. техн.	Малахова		

271-28-13.84-АС1.И1-15.00

Панель стеновая наружная (ЗПСО 30.33.3,5-П-1а; ЗПСО 30.33.4,0-П-1а) Установка вентрешетки ВХР-5

Стадия	Масса	Масштаб
Р		
Лист	Листов 1	

ЦНИИЭП торгово-бытовых зданий и комплексов

Согласовано

Инв. № подл. | Подпись и дата | Взам. инв. №

Копировал 20269-02 Формат А3

271-28-13.84 АЛ. II

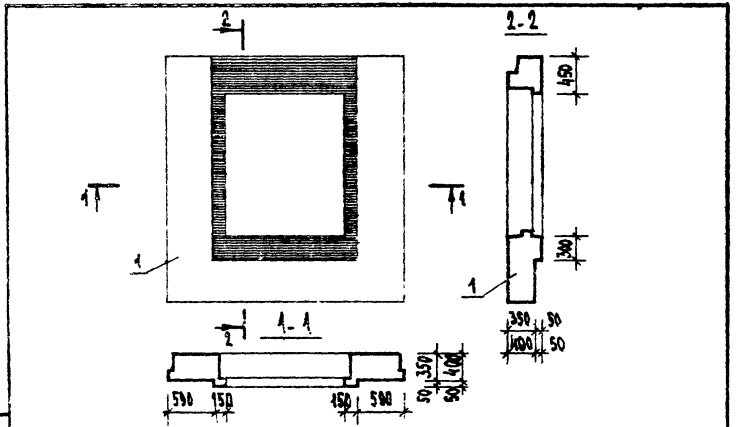

Формат	Зона	Поз.	Обозначение	Наименование	Кол.	Примечание
				Сборочные единицы		
БЧ		1	1.090.1-1 2-1 1000-24	ТПСО-30.33.3,5-п-2	1	
			-25	ТПСО-30.33.4,0-п-2	1	
				Материалы		
		2		Эмаль КО-859 ГОСТ 22564-77 м²	1,9	

Согласовано:

Взам. инв. №

Подпись и дата

Инв. № подл.

Привязан

Инв. №

271-28-13.84-АС1.И1-16.00

Нач. М.	Лесков	
Н. контр.	Чвалун	
ГАП	Чвалун	
Вед. арх.	Богданова	

Панель стеновая нарушная (ТПСО 30.33.3,5-п-2а; ТПСО 30.33.4,0-п-2а) Отделка панели

Стадия	Масса	Масштаб
Р		
Лист	Листов 1	

ЦНИИЭП торгово-бытовых зданий и туристских комплексов

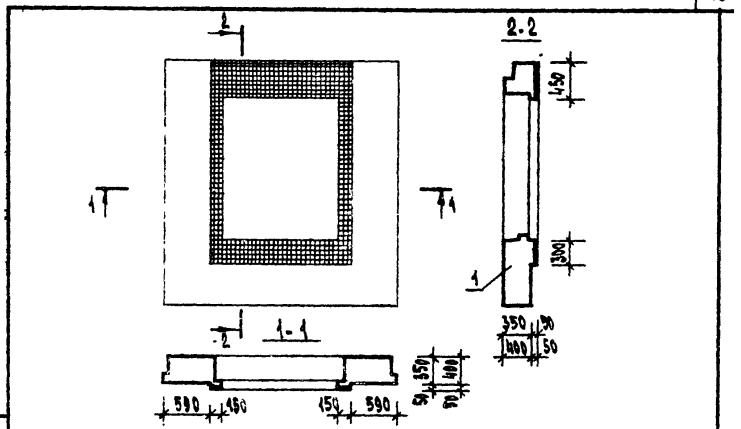

Формат	Зона	Поз.	Обозначение	Наименование	Кол.	Примечание
				Сборочные единицы		
БЧ		1	1.090.1-1 2-1 1000-24	ТПСО-30.33.3,5-п-2	1	
			-25	ТПСО-30.33.4,0-п-2	1	
				Материалы		
		2		Плитка керамическая		
				ГОСТ 961-79 м²	1,9	

Согласовано:

Взам. инв. №

Подпись и дата

Инв. № подл.

Привязан

Инв. №

271-28-13.84-АС1.И1-17.00

Нач. М.	Лесков	
Н. контр.	Чвалун	
ГАП	Чвалун	
Вед. арх.	Богданова	

Панель стеновая нарушная (ТПСО 30.33.3,5-п-2а; ТПСО 30.33.4,0-п-2а) Отделка панели (вариант)

Стадия	Масса	Масштаб
Р		
Лист	Листов 1	

ЦНИИЭП торгово-бытовых зданий и туристских комплексов

Ал II

271-28-13.84

Обозначение	Наименование	Стр.	Примечание
271-28-13.84-АС1.И2-00.00 ДО	Ведомость чертежей	17	
-01.00	Анкер А-1	17	
-02.00	Анкер А-2	18	
-03.00	Анкер АН-1	18	
-04.00	Патрубок ПТ-1	19	
-05.00	Анкер А-3	19	
-06.00	Рама металлическая Р-1	20	
-06.01	Рама металлическая Р-1 (поз 2; 3)	21	
-06.02	Рама металлическая Р-1 (поз 4)	21	
-06.03	Рама металлическая Р-1 (поз 5)	22	
-06.04	Рама металлическая Р-1 (поз 6)	22	
-07.00	Рама металлическая МР-1÷МР-5	23	
-08.00	Кронштейн КР-7М	24	
-09.00	Стойка	25	
-09.05	Опора	26	
-09.06	Консоль	26	

Согласовано:

Инв.№ подл. | Подпись и дата | Взам. инв.№

Привязан

Инв.№

271-28-13.84-АС1.И2-00.00 ДО

Рук. маст	Леонов		
Н. контр	Бабушкина		
Гл. инж. м	Шурмухина		
ГИП	Шурмухина		
Ст. инж	Теплова		

Ведомость чертежей

Стадия	Лист	Листов
Р		

ЦНИИЭП торгово-бытовых зданий и туристских комплексов

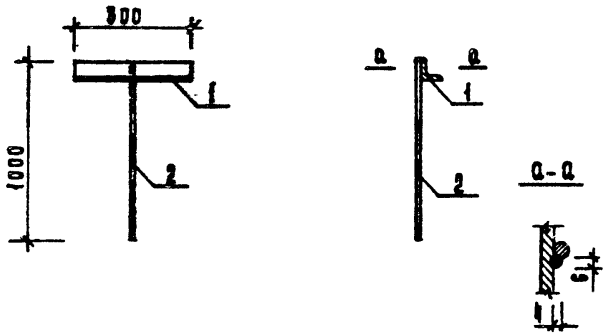

Согласовано:

Инв.№ подл. | Подпись и дата | Взам. инв.№

Формат	Зона	Поз.	Обозначение	Наименование	Кол.	Примечание
				Детали		
				Уголок 5-50×5 ГОСТ 8509-72* / Ст3кп2 ГОСТ 535-79		
Б.ч		1	271-28-13.84-АС1.И2-01.01	ℓ = 300	1	1.13 кг
				ГОСТ 5781-82		
Б.ч		2	-01.02	ф12 АI; ℓ = 1000	1	0.888 кг

Привязан

Инв.№

271-28-13.84-АС1.И2-01.00

Рук. маст	Леонов	
Н. контр	Бабушкина	
Гл. инж. м	Шурмухина	
ГИП	Шурмухина	
Ст. инж	Теплова	

Анкер А-1

Стадия	Масса	Масштаб
Р	2.0	
Лист	Листов	

ЦНИИЭП торгово-бытовых зданий и туристских комплексов

20069-02

Копировал

Формат А4

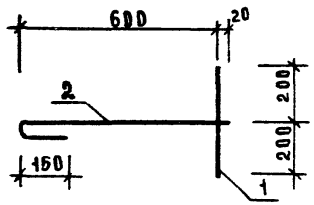

Формат	Зона	Поз.	Обозначение	Наименование	Кол.	Примечание
				Детали		
				ГОСТ 5781-82		
Б.Ч		1	271-28-13.84-АС1.И2-02.01	ф10АI; ℓ=400	1	0.25кг
Б.Ч		2	-02.02	ф10АI; ℓ=800	1	0.5кг

Привязан

Инв.№

271-28-13.84-АС1.И2-02.00

Рук.маст.	Леонов	
Н.контр.	Бабушкина	
ГА ИНЖ.М	Шурмухина	
ГИП	Шурмухина	
Ст.инж.	Теплова	

Анкер А-2

Стадия	Масса	Масштаб
Р	0.75	
Лист	Листов	

ЦНИИЭП торгово-бытовых зданий и туристских комплексов

Согласовано:

Инв.№ подл. | Подпись и дата | Взам. инв.№

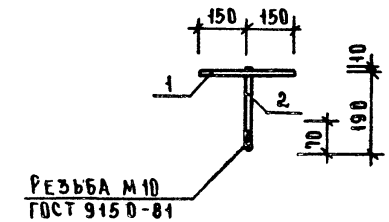

Формат	Зона	Поз.	Обозначение	Наименование	Кол.	Примечание
				Детали		
				ГОСТ 5781-82		
Б.Ч		1	271-28-13.84-АС1.И2-03.01	ф10АI; ℓ=300	1	0.19кг
Б.Ч		2	-03.02	ф10АI; ℓ=200	1	0.12кг

Привязан

Инв.№

271-28-13.84-АС1.И2-03.00

Рук.маст.	Леонов	
Н.контр.	Бабушкина	
ГА ИНЖ.М	Шурмухина	
ГИП	Шурмухина	
Ст.инж.	Теплова	

Анкер АН-1

Стадия	Масса	Масштаб
Р	0.31	
Лист	Листов	

ЦНИИЭП торгово-бытовых зданий и туристских комплексов

Согласовано:

Инв.№ подл. | Подпись и дата | Взам. инв.№

Ал II

271-28-13.84

Поз.2

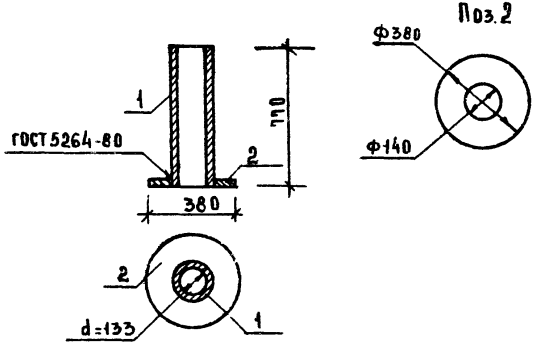

Формат	Зона	Поз.	Обозначение	Наименование	Кол.	Примечание
				Детали		
				Труба 133×4 ГОСТ 8732-70		
Б.Ч		1	271-28-13.84-АС1.И2-04.01	ℓ=770	1	9.5кг
				Полоса Б-6×380 ГОСТ 103-76 / Вст3кп2 ГОСТ 535-79		
Б.Ч		2	-04.02	ℓ=380	1	6.8кг

Привязан

Инв.№

Согласовано.

Инв.№ подл. | Подпись и дата | Взам. инв.№

271-28-13.84-АС1.И2-0400

Патрубок Пт-1

Стадия	Масса	Масштаб
Р	163	

Лист | Листов 1

Рук. маст.	Леонов	
Н. контр.	Бабушкина	
Гл. инж.	Шурмухина	
ГИП	Шурмухина	
Ст. инж.	Теплова	

ЦНИИЭП торгово-бытовых зданий и туристских комплексов

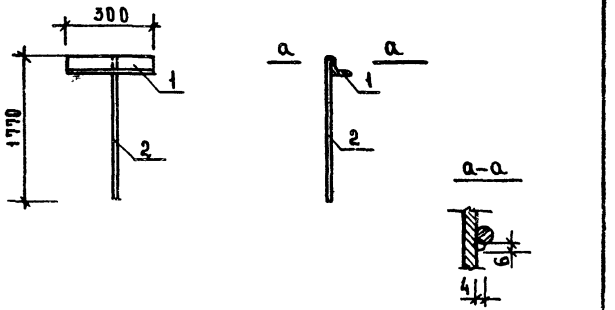

Формат	Зона	Поз.	Обозначение	Наименование	Кол.	Примечание
				Детали		
				Уголок Б-50×5 ГОСТ 8509-72* / Вст3кп2 ГОСТ 535-79		
Б.Ч		1	271-28-13.84-АС1.И2-05.01	ℓ=300	1	1.13кг
				ГОСТ 5781-82		
Б.Ч		2	-05.02	ф12 AI, ℓ=1770	1	1.57кг

Привязан

Инв.№

Согласовано.

Инв.№ подл. | Подпись и дата | Взам. инв.№

271-28-13.84-АС1.И2-05.00

Анкер А-3

Стадия	Масса	Масштаб
Р	2.7	

Лист | Листов 1

Рук. маст.	Леонов	
Н. контр.	Бабушкина	
Гл. инж.	Шурмухина	
ГИП	Шурмухина	
Ст. инж.	Теплова	

ЦНИИЭП торгово-бытовых зданий и туристских комплексов

20069-02

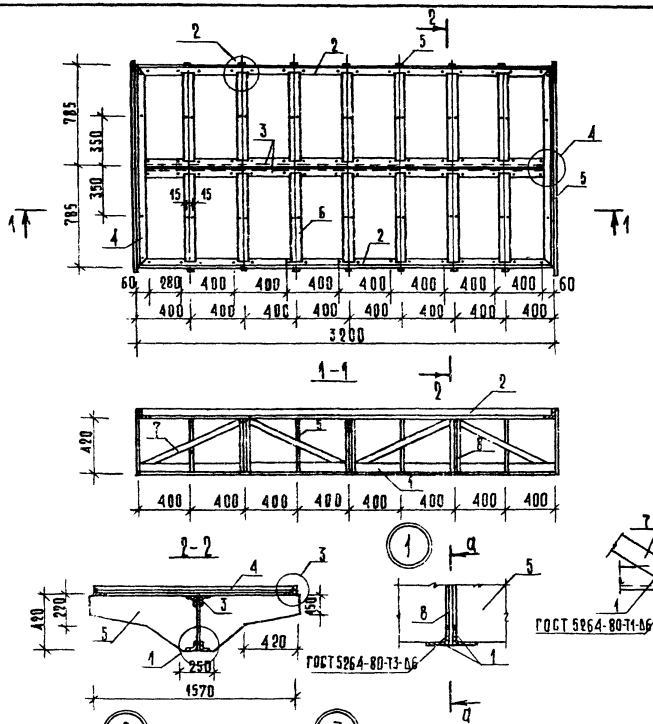

Формат	Зона	Поз.	Обозначение	Наименование	Кол.	Примечание
				Детали		
				Уголок Б-75×50×5 ГОСТ 8510-72* / ВСт3кп2 ГОСТ 535-79		
Б.Ч		1		ℓ=3200	2	15,3 кг
А4		2	271-28-13.84-АС1.И2-06.01		2	4,67 кг
А4		3	-06.01		2	4,67 кг
А4		4	-06.02		2	2,3 кг
А4		5	-06.03		18	7,5 кг
А4		6	-06.04		14	1,65 кг
				Полоса Б-5×40 ГОСТ 103-76 / ВСт3кп2 ГОСТ 535-79		
Б.Ч		7	271-28-13.84-АС1.И2-06.05	ℓ=900	4	1,4 кг
Б.Ч		8	-06.06	ℓ=420	3	0,66 кг

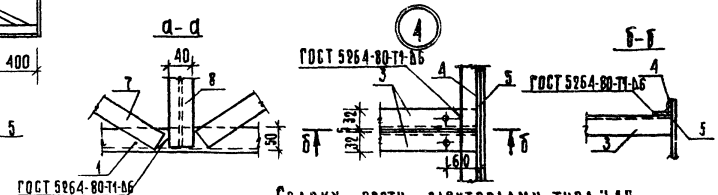

Сварку вести электродами типа Э42

Рук. маск.	Леонов		
Н. контр.	Бабушкина		
Гл. инж. м.	Шурмухина		
Г.И.П.	Шурмухина		
Ст. инж.	Теплова		

Привязан

Инв. №

271-28-13.84-АС1.И2-06.00

Рама металлическая Р-1

Стадия	Масса	Масштаб
Р	219,6	

Лист 1 | Листов 3

ЦНИИЭП торгово-бытовых зданий и туристских комплексов

2006 9-02

Копировал

Формат А3

Согласовано

Инв. № подл. | Подпись и дата | Взам. инв. №

271-28-13.84

Ал II

Ал. II

271-28-13.84

Поз 2

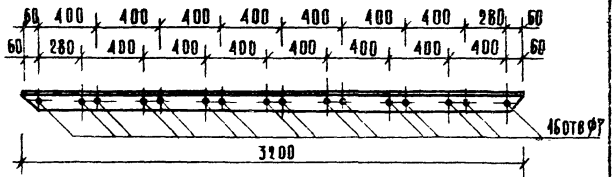

Поз. 3

остальное - см поз 2

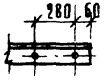

Согласовано

Взам инв №

Подпись и дата

Инв № подл

Привязан

Инв №

Рук. маст.	Леонов		
Н. контр.	Бабушкина		
Гл. инж. м.	Шурмухина		
Г. И. П.	Шурмухина		
Ст. инж.	Теплова		

271-28-13.84-АС1.И2-06.01

Рама металлическая Р-1 (поз 2; поз. 3)

Стадия	Масса	Масштаб
Р	4,67	

Лист 2 | Листов

Уголок $\frac{Б-32\times3\ ГОСТ\ 8509-72^*}{В\ Ст3кп2\ ГОСТ\ 535-79}$

ЦНИИЭП торгово-бытовых зданий и туристских комплексов

Согласовано

Взам инв №

Подпись и дата

Инв № подл

Привязан

Инв №

Рук. маст.	Леонов		
Н. контр.	Бабушкина		
Гл. инж. м.	Шурмухина		
Г. И. П.	Шурмухина		
Ст. инж.	Теплова		

271-28-13.84-АС1.И2-06.02

Рама металлическая Р-1 (поз 4)

Стадия	Масса	Масштаб
Р	2,3	

Лист 2 | Листов

Уголок $\frac{Б-32\times3\ ГОСТ\ 8509-72^*}{В\ Ст3кп2\ ГОСТ\ 535-79}$

ЦНИИЭП торгово-бытовых зданий и туристских комплексов

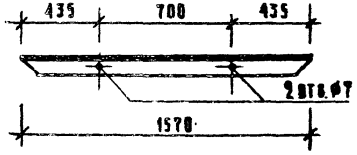

20069-02

Копировал

Формат А3

Альбом

271-28-13.84

Согласовано:

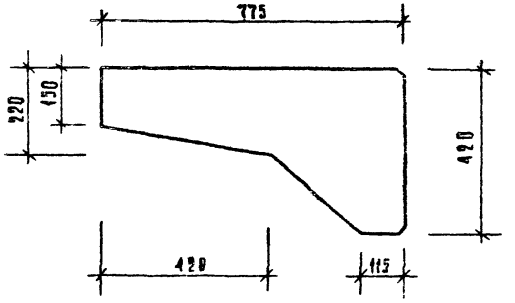

Привязан

Инв. №

Инв. № подл. | Подпись и дата | Взам. инв. №

271-28-13.84-АС1.И2-06.03

Рама металлическая Р-1 (поз 5)		Стадия	Масса	Масштаб
		Р	7,5	
		Лист 3	Листов	
Полоса Б-420×4 ГОСТ 103-76 / Вст3кп2 ГОСТ 535-79		ЦНИИЭП торгово-бытовых зданий и туристских комплексов		

Рук. маст.	Асонов	
Н. контр.	Бабушкина	
Гл. инж. м.	Шуршухина	
ГИП	Шуршухина	
Ст. инж.	Теплова	

Согласовано:

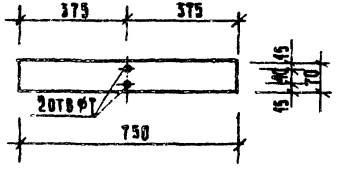

Привязан:

Инв. №

Инв. № подл. | Подпись и дата | Взам. инв. №

271-28-13.84-АС1.И2-06.04

Рама металлическая Р-1 (поз. 6)		Стадия	Масса	Масштаб
		Р	1,65	
		Лист 3	Листов	
Полоса Б 4×70 ГОСТ 103-76 / Вст3кп2 ГОСТ 535-79		ЦНИИЭП торгово-бытовых зданий и туристских комплексов		

Рук. маст.	Асонов	
Н. контр.	Бабушкина	
Гл. инж. м.	Шуршухина	
ГИП	Шуршухина	
Ст. инж.	Теплова	

20069-02

Копировал

Формат А3

МР-1

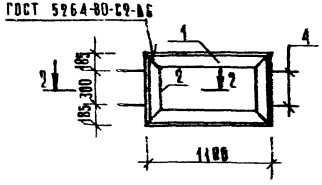

МР-3

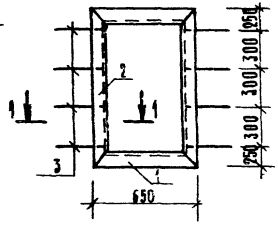

МР-2; МР-4; МР-5

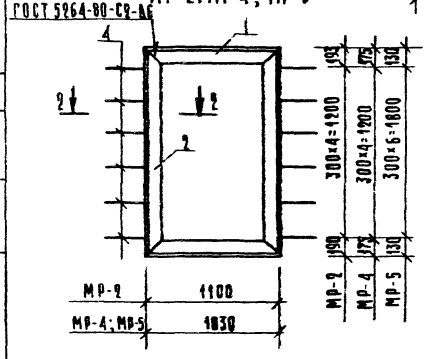

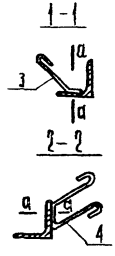



поз. 4

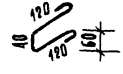

поз 3



Формат	Зона	Поз.	Обозначение	Наименование	Кол. на исполнение —	01	02	03	04	Примечание
				Детали						
				Уголок Б-50×5 ГОСТ 8509-72* / Ст3кп2 ГОСТ 535-79						
Б4		1	271-28-13.84-АС1.М2-07.01	ℓ=1100	2	2				4,15 кг
			-07.02	ℓ=650			2			2,45 кг
			-07.03	ℓ=1030				2	2	3,88 кг
Б4		2	-07.04	ℓ=670	2					2,53 кг
			-07.05	ℓ=1400			2			5,28 кг
			-07.06	ℓ=1583		2				5,97 кг
			-07.07	ℓ=1550				2		5,84 кг
			-07.08	ℓ=2060					2	7,77 кг
				Ст. отд. ГОСТ 5781-82						
Б4		3	271-28-13.84-АС1.М2-07.09	⌀8АI, ℓ=160			8			0,06 кг
Б4		4	-07.10	⌀8АI; ℓ=288	4	10		10	14	0,11 кг

Обозначение	Марка	Масса
-07.00	МР-1	13,8
-01	МР-2	21,34
-02	МР-3	15,9
-03	МР-4	20,54
-04	МР-5	24,84

1. Сварку вести электродами типа Э42.
2. Рамы огрунтовать грунтовкой ПФ-090 ГОСТ 18185-79.

Согласовано

Инв. № подл. | Подпись и дата | Взам. инв. №

Привязан.

Инв. №

Рук. маст.	Лесков		
Н. контр.	Бабушкина		
Гл. инж. м.	Шурмухина		
Г.И.П.	Шурмухина		
Ст. инж.	Тепадова		

271-28-13.84-АС1.М2-07.00

Рама металлическая МР-1 ÷ МР-5

Стадия	Масса	Масштаб
Р	см. табл.	
Лист	Листов 1	

ЦНИИЭП торгово-бытовых зданий и туристских комплексов

20068-02

Копировал

Формат А3

Формат	Зона	Поз.	Обозначение	Наименование	Кол.	Примечание
				Детали		
				Уголок $\frac{6-50\times50\times5\ ГОСТ\ 8509-72}{В\ ст3\ кп2\ ГОСТ\ 535-79}$		
		1	271-28-13.84-АС1.И2-08.01	ℓ=1490	1	5,6 кг
		2	-08.02	ℓ=660	1	2,5 кг
		3	-08.03	ℓ=50	1	0,19 кг

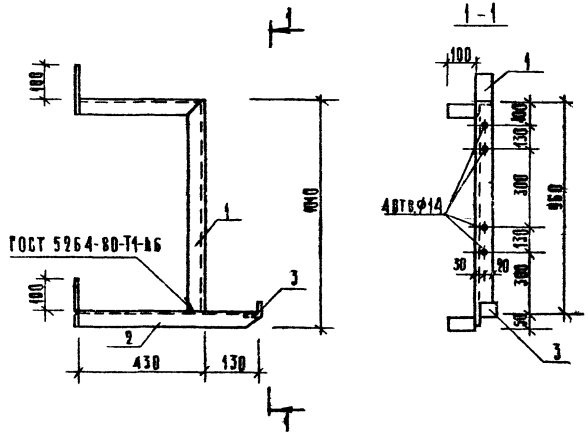

поз 2

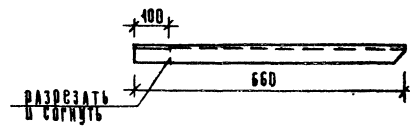

поз. 1

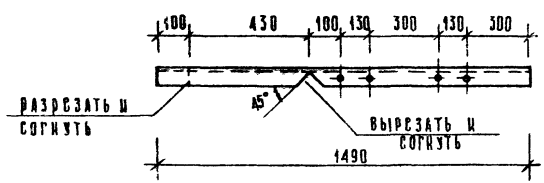

Сварку производить электродами Э42.

Рук маст	Леонов		
Н контр.	Бабушкина		
Гл инж м	Шурмухина		
Г И П	Шурмухина		
Ст инж	Теплова		

271-28-13.84-АС1.И2-08.00

Кронштейн КР-7м

Стадия	Масса	Масштаб
Р	8.29	

Лист | Листов 4

ЦНИИЭП торгово-бытовых зданий и туристских комплексов

Привязан:

Инв №

Согласовано

Инв № подл. | Подпись и дата | Взам. инв №

271-28-13.84

АА II

Копировал [signature] Формат А3

Формат	Зона	Поз.	Обозначение	Наименование	Кол.	Примечание
				Сталь		
А4		1	271-28-13.84 - АС1 И2-89.05	Опора	1	
А4		2	-89.06	Консоль	2	
				Полоса $\frac{-4\times25\ \text{ГОСТ}\ 103\text{-}76}{\text{Ст3}\ \text{ГОСТ}\ 535\text{-}79}$		
Б.Ч		3	-09.07	Ø25	2	0,02 кг
Б.Ч		4	-09.08	Наконечник капролактам		
				ГОСТ 7850-74*	1	

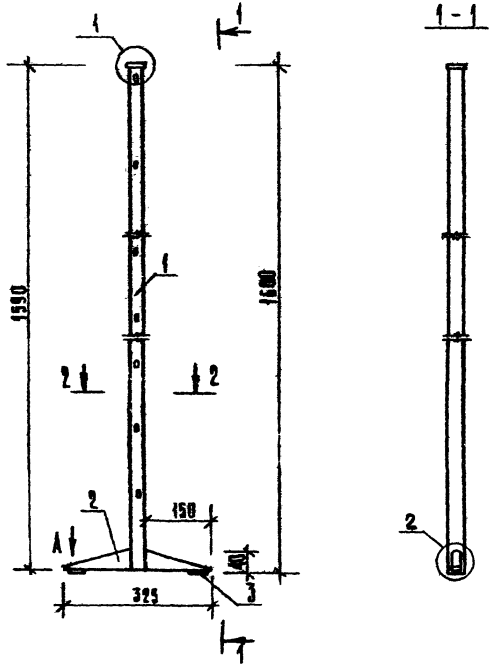

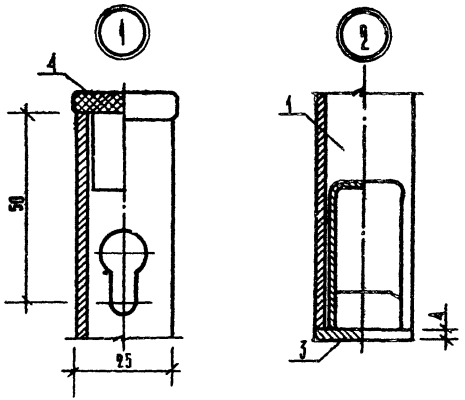

Согласовано

Инв. № подл. | Подпись и дата | Взам. инв. №

271-28-13.84 АлII

Привязан

Инв. №

Рук. маст.	Левнов	
Н. контр.	Бабушкина	
Гл. инж. м.	Шармухина	
ГИП	Шармухина	
Ст. инж.	Теплова	

АС1. И2-09.00

Стойка

Стадия	Масса	Масштаб
Р	3,1	
Лист 1	Листов 2	

ЦНИИЭП торгово-бытовых зданий и туристских комплексов

Копировал

Формат А3

Ал. II

271-28-13.84

Согласовано

Инв. № подл. | Подпись и дата | Взам. инв. №

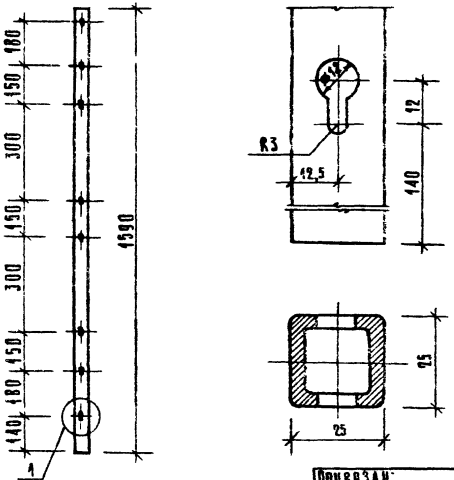

Привязан

Инв. №

271-28-13.84-АС1 ИЗ-09.05

Опора	Стадия	Масса	Масштаб
	Р	2,7	
	Лист 2	Листов	

Рук. маст. Асонов
Н. контр. Бабушкина
Гл. инж. м. Шурмухина
ГИП Шурмухина
Ст. инж. Теплова

Труба 25×2,5 ГОСТ 8639-82

ЦНИИЭП торгово-бытовых зданий и туристских комплексов

Согласовано

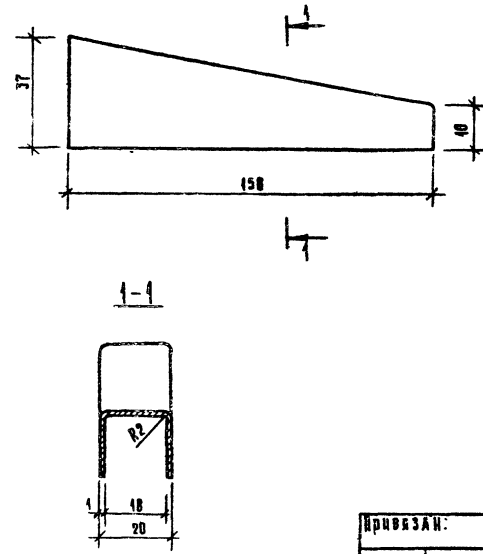

Привязан

Инв. №

271-28-13.84-АС1. ИЗ-09.06

Консоль	Стадия	Масса	Масштаб
	Р	0,17	
	Лист 2	Листов	

Рук. маст. Асонов
Н. контр. Бабушкина
Гл. инж. м. Шурмухина
ГИП Шурмухина
Ст. инж. Теплова

Лист В4.0 ГОСТ 19903-74* Ст3 ГОСТ 1652.3-70*

ЦНИИЭП торгово-бытовых зданий и туристских комплексов

Копировал

Формат А3

2.004-02

Госстрой СССР
ЦЕНТРАЛЬНЫЙ ИНСТИТУТ ТИПОВОГО ПРОЕКТИРОВАНИЯ
Свердловский филиал
620062, г.Свердловск-62, ул.Чебышева,4
Заказ №1196 Инв.№20069-02 тираж 120
Сдано в печать 16.05 1985г цена 1-06

gost.e-ecolog.ru