ТИПОВОЙ ПРОЕКТ
271-28-13.84

КАФЕ НА 100 МЕСТ
С ТРЕМЯ ВАРИАНТАМИ ПЛАНИРОВОК
В УНИФИЦИРОВАННОМ ВСТРОЕННО-ПРИСТРОЕННОМ БЛОКЕ
/В КОНСТРУКЦИЯХ 1.090.1-1/

АЛЬБОМ I

АРХИТЕКТУРНО-СТРОИТЕЛЬНЫЕ РЕШЕНИЯ
ТЕХНОЛОГИЯ И МЕХАНИЗАЦИЯ
ХОЛОДОСНАБЖЕНИЕ
ОТОПЛЕНИЕ И ВЕНТИЛЯЦИЯ
ВОДОПРОВОД И КАНАЛИЗАЦИЯ
ЭЛЕКТРОСНАБЖЕНИЕ И СИЛОВОЕ ЭЛЕКТРООБОРУДОВАНИЕ
АВТОМАТИЗАЦИЯ УСТРОЙСТВ ИНЖЕНЕРНОГО ОБОРУДОВАНИЯ
СВЯЗЬ И СИГНАЛИЗАЦИЯ

20069-01

Привязан

Инв. №

gost.e-ecolog.ru

ТИПОВОЙ ПРОЕКТ
271-28-13.84

КАФЕ НА 100 МЕСТ С ТРЕМЯ ВАРИАНТАМИ ПЛАНИРОВОК В УНИФИЦИРОВАННОМ ВСТРОЕННО-ПРИСТРОЕННОМ БЛОКЕ /В КОНСТРУКЦИЯХ 1.090.1-1/

АЛЬБОМ I

Состав проекта:

Альбом I	АС.1	Архитектурно – строительные решения
	ТХМ	Технология и механизация
	ХС	Холодоснабжение
	ОВ	Отопление и вентиляция
	ВК	Водопровод и канализация
	ЭОМ	Электроснабжение и силовое электрооборудование
	АУ	Автоматизация устройств инженерного оборудования
	СС	Связь и сигнализация
Альбом II	АС1.И1	Изделия железобетонные заводского изготовления
	АС1.И2	Изделия металлические
Альбом III	СО	Спецификация оборудования
Альбом IV	ВМ	Ведомость потребности в материалах
Альбом V	СМ	Сметы

Разработан
ЦНИИЭП торгово-бытовых зданий
и туристских комплексов
Гл. инженер института Носков В.И.
Гл. архитектор проекта Чвалун А.А.

20069-01

Проект утвержден
Госгражданстроем приказ № 200 от 30 июля 1982 г.
Рабочая документация введена в действие
ЦНИИЭП торгово-бытовых зданий и
туристских комплексов приказ № 73 от 08 октября 1984 г.

Привязан

Инв. №

ТИПОВОЙ ПРОЕКТ

271-28-13.84

АС архитектурно-строительные решения

Технический проект утвержден Госгражданстроем приказ №200 от 30.07.1982г.

Рабочая документация введена в действие ЦНИИЭП торгово-бытовых зданий и туристских комплексов приказ №73 от 08.10.1984г.

авторский коллектив: архитекторы: Цвалун А.А., Богданова Е.М.
инженеры: Шурмухина А.В., Теплова А.Д.

Таблица 1

Ведомость основных комплектов

обозначение	наименование	примечание
АС1	Архитектурно-строительное решение	Альбом I
ТХМ	Технология и механизация	
ХС	Холодоснабжение	
ОВ	Отопление и вентиляция	
ВК	Водопровод и канализация	
ЭОМ	Электрическое освещение и силовое электрооборудование	
АУ	Автоматизация устройств инженерного оборудования	
СС	Связь и сигнализация	

Привязка настоящего типового проекта выполнена в соответствии с действующими нормами и правилами

Гл. архитектор проекта привязки
Гл. инженер проекта привязки

Настоящий проект выполнен в соответствии с действующими нормами и правилами

Гл. архитектор проекта Цвалун А.А.
Гл. инженер проекта Шурмухина А.В.

Таблица 2

Ведомость рабочих чертежей

лист	наименование	примечание
	Обложка	
	Титульный лист	
1	Общие данные /начало/	
2	Общие данные /продолжение/	
3	Общие данные /продолжение/	
4	Общие данные /окончание/	
5	План на отм. -0.900	
6	План на отм. -0.900 /варианты/	
7	Фрагменты, спецификация элементов плана	
8	Входы, развертки, узлы	
9	Разрезы 1-1, 2-2	
10	Фасады 1-5, 5-1	
11	Фасады А-Д, Д-А	
12	Фасады 1-5, 5-1 /вариант/	
13	Фасады А-Д, Д-А /вариант/	
14	Развертки стен зала кафе, план потолка зала кафе и бара	
15	Развертки стен бара, подвесной потолок	
16	Монтажный план гипсобетонных перегородок и перемычек	
17	Схема расположения элементов фундаментов. Схема нагрузок	
18	Сечения и развертки к схемам расположения элементов фундаментов	
19	Схема расположения элементов покрытия	
20	Схема расположения наружных и внутренних панелей на отм. -0,900	
21	Схема расположения парапетных панелей. План крыши.	
22	Конструкция звена асбестоцементного воздуховода	
23	Звено асбестоцементного воздуховода. Выборка материалов.	
24	Охлаждаемая камера. Крепление местных отсосов.	
25	Крепление двери охлаждаемой камеры	
26	Вентиляционная камера. Узлы.	
27	Спецификация к схемам расположения панелей при толщине наружных стен 400 мм	
28	Декоративные перегородки ДП1, ДП2.	

Таблица 3

Ведомость ссылочных и прилагаемых документов

обозначение	наименование	примечание
	Ссылочные документы	
1.090.1-1	Сборные железобетонные конструкции массового применения для крупнопанельных общественных зданий и вспомогательных зданий промышленных предприятий с высотой этажа 3,0 и 3,3 м	
вып. 0-0	Состав серии	
0-1	Указания по применению изделий	
0-2	Ведомость расхода материалов	
2-1	Панели наружных стен однослойные для зданий с высотой этажа 3,3 м	
2-2	Панели наружных стен однослойные для зданий с высотой этажа 3,3 м пространственные каркасы	
2-3	Панели наружных стен однослойные для зданий с высотой этажа 3,3 м арматурные и закладные изделия	
4-1	Панели внутренних стен для зданий с высотой этажа 3,3 м	
4-2	Панели внутренних стен для зданий с высотой этажа 3,3 м. Пространственные каркасы	
4-3	Панели внутренних стен для зданий с высотой этажа 3,3 м арматурные и закладные изделия	
5-1	Плиты перекрытий многопустотные и ребристые длиной 2980 мм, армированные стержнями из стали класса А-Ш; длиной 5380 мм и 7180 мм, армированные предварительно напряженной арматурой из стали класса Ат-У	
7-1	Монтажные узлы	
8-1	Изделия соединительные стальные	
ГОСТ 13579-78	Блоки стен подвала	
1.231-1 вып.1	Панели перегородок гипсобетонные для общественных зданий	
1.231.9-7 вып.1	Панели перегородок гипсобетонные для общественных зданий	
1.055 1-1 вып.1	Ступени бетонные, железобетонные	
ГОСТ 16289-80	Окна и балконные двери деревянные с тройным остеклением для жилых и общественных зданий	
2.290-4 вып.1,2,3	Охлаждаемые камеры	
1.243. 1-4	Плиты плоские железобетонные длиной 80, 110, 130 и 160 см	
1.138-10 вып.1,2	Перемычки железобетонные для зданий с кирпичными стенами	
2.130-1 вып.8	Детали стен и перегородок жилых зданий	
1.236-5 вып.1	Противопожарные двери деревянные, пропитанные антипиренами.	

Привязан

Инв. №

271-28-13.84 - АС1

Рук. М.	Леонов		
Н. контр.	Цвалун		
Гл. инж. пр.	Шурмухина		
ГИП	Шурмухина		
ГАП	Цвалун		
Вед. арх.	Богданова		

Кафе на 100 мест стремя вариантами планировок в унифицированном встроенно-пристроенном блоке

Стадия	Лист	Листов
Р	1	28

Общие данные /начало/

ЦНИИЭП торгово-бытовых зданий и туристских комплексов

Копировал

Формат А2

Продолжение таблицы 3

Обозначение	Наименование	Примечан.
1	2	3
2.260-1 вып.3.4	Детали покрытий общественных зданий	
1.494-36. вып. 1	Шахты дымоудаления производственных зданий промышленных предприятий	
ИИ-03-03 дд 71.64	Рабочие чертежи металлических изделий	
1.236-6 вып.1/82	Окна и балконные двери общественных зданий	
1.136-10	Двери деревянные внутренние для жилых и общественных зданий	
1.136. 5-19	Двери деревянные наружные для жилых и общественных зданий	
1.136-2	Подоконные деревянные доски для жилых и общественных зданий	
2.244-1 вып. 4	Детали полов общественных зданий	
1.279. 9-2	Строительные штучные изделия для зданий торговли, общественного питания и бытового обслуживания	
ВТМ-2 вып. IV	Декоративные перегородки. Экраны	
1.136-12 вып. 1	Унифицированные деревянные фрамуги для жилых общественных зданий, административно-бытовых зданий промышленных предприятий	
	Прилагаемые документы	
АС1. И1	Изделия железобетонные закладского изгот.	Альбом II
АС1. И2	Изделия металлические	
ВМ	Ведомость потребности в материалах	Альбом IV

Привязки наружных стен

Таблица 4

Толщина наружных стен	Панели	
	наружные	парапетные
	а	в
350	270	270
400	320	320

Ведомость спецификаций

Таблица 5

Лист	Наименование	Примечан.
7,8	Спецификация элементов плана	
15	Спецификация элементов подвесного потолка	
16	Спецификация элементов гипсобетонных перегородок	
17	Спецификация элементов фундаментов	
19	Спецификация к схемам расположения элементов покрытия	
20	Спецификация к схемам расположения панельных стен	
21	Спецификация к схемам расположения элементов парапета	
24	Спецификация элементов к схеме охлаждаемой камеры	
25	Спецификация элементов крепления двери охлаждаемой камеры	
26	Спецификация материалов на вентКамеру	
28	Спецификация элементов декоративных перегородок ДП1, ДП2	

Расход стали кгс/м² полезной площади

Таблица 6

	Контрольный показатель	По рабочим чертежам
Натуральной		15,1
Приведенной к стали А-I и С 38/23		21,6

Толщина слоя утеплителя

Таблица 7

Плиты покрытия	Утеплитель	Толщина слоя утеплителя при t°С наружного воздуха		
		-20°	-30°	-40°
Из тяжелого бетона многопустотные δ=22 см, γ=2500 кгс/м³	Ячеистый бетон γ=400 кгс/м³	100	140	180

Толщина наружных стен, мм

Таблица 8

Тип наружных ограждающих конструкций	Объемная масса кгс/м³	Толщ. стен при t°С нар. воздуха		
		-20	-30	-40
Стеновые панели из легких бетонов	900	350	350	400
Кирпичные стены	1600	380	510	640

Общие указания:

Проект разработан для строительства в районах с обычными геологическими условиями 1В подрайона II и III климатических районов с расчетной температурой наружного воздуха -20°, -30°С (основное решение) -40°С. Зона влажности нормальная.

Основные исходные данные.

- Класс здания - II, степень огнестойкости - II
- Рельеф участка ровный, площадка строительства горизонтальная;
- Грунты нескальные, однородные, непучинистые, грунтовые воды отсутствуют;
- Расчетные параметры механических свойств грунтов $\gamma = 1800$ кгс/м³; $\gamma = 1700$ кгс/м³; $C = 0,1$ кгс/см²; $\varphi = 20°$;
- При определении расчетного давления на грунт основания условно принимается $m_1 = 1,1$; $m_2 = 1$; $K_H = 1$
- Скоростной напор ветра 45 кгс/м² (III район) / 0,44 кПа /
- Вес снегового покрова 100 кгс/м² (III район) / 1,0 кПа /

Проект в полном объеме разработан для расчетной зимней наружной температуры -30°С.

Здание одноэтажное с техподпольем.

Разработан вариант наружных панелей при температуре -40°С.

Блок кафе пристраивается к жилому дому типовой проект 84-05/1.

При температуре наружного воздуха -20°С оконные деревянные блоки серии 1.236-6 вып. 1 при привязке могут быть заменены стеклопакетами серии 1.236.4-8 вып. 1.

Привязан

Инв. N подл. | Подп. и дата | Взам. инв. N

Рук. мас.	Гетков		
Н. контр.	Чувалин		
Гл. инж. пр.	Ермухина		
ГИП	Ермухина		
Нач. отд.	Чувалин		
Ст. техн.	Кожанова		

271-28-13.84 - АС1

Кафе на 100 мест строится вариантами пристройки к жилому дому с прохладительным цехом и торговым залом

Стадия	Лист	Листов
Р	2	

Общие данные продолжение

ЦНИИЭП торгово-бытовых зданий и туристских комплексов

20069-01

271-28-13.84 АС.I

УКАЗАНИЯ ПО ПРОИЗВОДСТВУ РАБОТ

1. Строительство здания должно осуществляться в соответствии с проектами производства работ, учитывающими конкретные условия строительства как в летний, так и в зимний периоды года.

При производстве работ следует руководствоваться требованиями соответствующих разделов строительных норм и правил.

2. При производстве монтажных работ по панелям перекрытий и стеновым панелям руководствоваться указаниями раздела пояснительной записки серии 1.090.1-1

3. Способы и методы производства кирпичной кладки в зимнее время и временного усиления конструкций для сохранения их прочности и устойчивости определяются проектами привязки и производства работ в зависимости от наружной температуры и применяемых материалов.

Настоящим проектом предполагается вести кирпичную кладку с введением добавок поташа на растворе марки 50.

4. Рабочие чертежи предназначенные к производству работ в зимних условиях, должны иметь указание привязывающей проект проектной организации о произведенной проверке конструкций и возможности их применения в зимних условиях района строительства.

УКАЗАНИЯ ПО АНТИКОРРОЗИОННОЙ ЗАЩИТЕ

Мероприятия по антикоррозионной защите выполняются при привязке проекта по СНиП II-28-73.

УКАЗАНИЯ ПО ПРИВЯЗКЕ ПРОЕКТА

1. Типовой проект может быть применен в строительстве после выполнения проектных работ по его привязке к конкретному участку.
2. Рабочие чертежи фундаментов должны быть проверены и в необходимых случаях переработаны на основании фактических расчетных параметров механических свойств грунтов, определенных на основании гидрогеологических изысканий, а также с учетом рельефа, климатических и других условий строительной площадки.
3. Чертежи рекламы и ее крепление разрабатываются специализированной организацией при привязке проекта с учетом существующей застройки, местонахождения объекта и технологических возможностей изготовления.
4. При строительстве здания в зимний период в зависимости от наружной температуры, сроков возведения и других местных условий, назначить способы выполнения фундаментов, кирпичной кладки и при необходимости других конструкций здания. Дать рекомендации по временному креплению конструкций.
5. При применении проекта для строительства в районах с расчетной температурой наружного воздуха -20° и -40° С

Проект должен быть откорректирован в части толщин наружных стен (табл.8), утеплителя кровли (табл.7) и смежных с ними конструкций. Для расчетной температуры -40° заполнение световых проемов принимать с тройным остеклением согласно СНиП-3.79 п 2.12

6. Проверить и при необходимости скорректировать принятую толщину стеновых панелей с учетом фактического объемного веса бетона панелей и экономически целесообразного для данного района сопротивления теплопередаче (R_o эк), руководствуясь СН и П II-3-79. п 2.1., п 2.14.
7. Произвести корректировку рабочих чертежей в соответствии с имевшими место после ввода проекта в действие изменениями норм и правил конструкций, оборудования и т.п.

СХЕМА ГЕНЕРАЛЬНОГО ПЛАНА

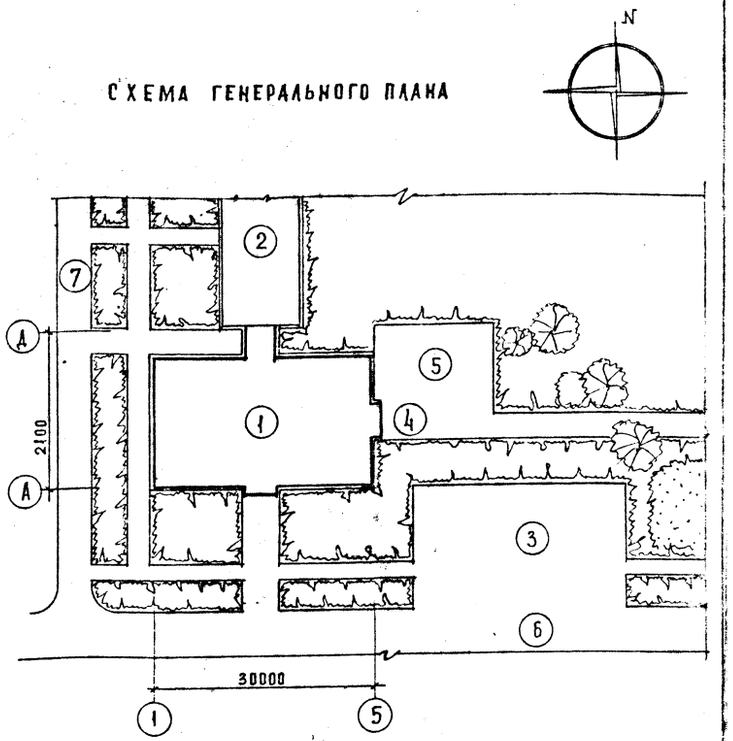

ЭКСПЛИКАЦИЯ

1. Кафе на 100 мест
2. Жилой дом
3. Автостоянка
4. Загрузка
5. Хозяйственная площадка
6. Городская улица
7. Внутриквартальный проезд

Нач. М	Леонов		
Н. контр.	Чвалун		
Гл. инж. М	Шурмухина		
ГИП	Шурмухина		
ГАП	Чвалун		
Вед. арх	Богданова		
Ст. техн.	Маадахова		

Привязан

Инв. №

271-28-13.84 -АС/

Кафе на 100 мест с тремя вариантами планировок в унифицированном встроенно-пристроенном блоке

Стадия	Лист	Листов
Р	3	

Общие данные /продолжение/

ЦНИИЭП торгово-бытовых зданий и туристских комплексов

20068-01

Инв. № подл. | Подпись и дата | Взам. инв. №

271-28-13.84 Ал. I

Ведомость отделки помещений

/ продолжение, таблица 9 /

Наименование помещений	Потолок: площадь	Потолок: вид отделки	Стены или перегородки: площадь	Стены или перегородки: вид отделки	Низ стен или перегородок /панель/: площадь	Низ стен или перегородок /панель/: вид отделки	Низ стен или перегородок /панель/: h мм	Пол: площадь	Пол: тип покрытия пола	Пол: N дет. пола	Примечание
Вестибюль	20.6	Высококачест. клеев. покр.	46.7	Высококачест. клеев. покр.		—		20.6	Бетон мозаичного состав.	253	
Зал кафе /Сразаточной/ на 75 мест	123.0		146.3			—		123.0	Линолеум	225	
Зал бара на 25 мест	52.0		73.8			—		52.0			
Горячий цех	35.2	Известков. побелка	20.6	Известков. побелка	23.7	Глазурован. плитка	1.8	35.2	Керамич. плитка	240	
Холодный цех	9.6		13.1		19.4			9.6			
Моечная столовой посуды	16.1		18.8		25.7			16.1		250	
Моечная кухонной посуды	7.1		12.6		17.4			7.1			
Подсобная бара	8.9		13.0		21.0			8.9		240	
Моечная бара	5.0		10.6		14.6			5.0		250	
Охлаждаемая камера	7.5		32.	Глазуров. плитка		—	—	7.5		240	
Машинное отделение	4.6		8.8	Известков. побелка	14	Масляная окраска	1.8	4.6			
Кладовая сухих продуктов	8.9		13.0		21.0			8.9			
Кладовая и моечная тары	6.1		11.8		16.0			6.1		250	
Загрузочная	8.4		22.1	Клеевая окраска		—	—	8.4		240	
Рампа	16.0		36.0			—	—	16.0	Бетон М200	245	
Гардероб посетителей	10.5	Высококач. клеевая покраска	20.4	Высококач. клеевая покраска		—	—	10.5	Линолеум	225	
Кабинет директора и контора	6.0		24.3			—	—	6.0		155	
Главная касса	3.4		21.4			—	—	3.4			
Помещение персонала	7.0		27.0			—	—	7.0			
Гардероб для персонала женский	20.0	Известков. побелка	19.0	Известков. побелка	27.0	Масляная покраска	1.8	20.0		225	
Гардероб для персонала мужской	7.7		13.5		17.0			7.7			
Бельевая	7.0		11.6		16.2			7.0			

Наименование помещений	Потолок: площадь	Потолок: вид отделки	Стены или перегородки: площадь	Стены или перегородки: вид отделки	Низ стен или перегородок /панель/: площадь	Низ стен или перегородок /панель/: вид отделки	Низ стен или перегородок /панель/: h мм	Пол: площадь	Пол: тип покрытия пола	Пол: N дет. пола	Примечание
Душевые и уборные	16.0	Известков. побелка	75.0	Известков. побелка	58	Глазурован. плитка	1,5	16.0	Керамич. плитка	250/175	
Кладовая инвентаря	8.7		15.0		20.8	Масляная покраска	1.8	8.7		240	
Помещение уборочного инвентаря	3.4		10.0		11,0			3.4			
Тамбур главного входа	3.3	Высококач. клеевая покраска	16.0	Высококач. клеевая покраска		—	—	3.3	Бетон мозаичного состава	253	
Тамбуры	7.5	Известков. побелка	35.0	Известков. побелка		—	—	7.5	Керамич. плитка	250	
Коридор	25.7		42.7		55	Клеевая покраска	1.8	25.7	Линолеум	225/155	
Коридор производств.	24.9		46.4		44			24.9	Керамич. плитка	240	
Электрощит.	5.8		23.0			—	—	5.8	Бетон М200	245	
Помещение теплового узла водопроводного ввода и тепловой завесы	16.6		50.2			—	—	16.6			
Приточная венткамера	32.0		49.0			—	—	32.0			
Вытяжная венткамера	16.9		48.0			—	—	16.9			
Помещение совета	7.8	Высококач. клеевая покраска	31.0	Высококач. клеевая покраска		—	—	7.8	Линолеум	225	Для варианта кафе-молодежное
Помещение для игр	20.0		54.0			—	—	20.0			Для варианта кафе-детское

N детали полов см. серию 2244-1 вып. 4

Привязан	Нач. м.	Леонов		271-28-13.84 — АС1
	Н. контр.	Чвалун		
	Гл. ин. м.	Шурмухин		Кафе на 100 мест с тремя вариантами планировок в унифицированном встроенно-пристроенном блоке
	ГИП	Шурмухин		Стадия: Р; Лист: 4; Листов:
Инв. N	ГИП	Чвалун		Общие данные /окончание/
	Вед. ар.	Богданова		ЦНИИЭП торгово-бытовых зданий и туристских комплексов

20069-01

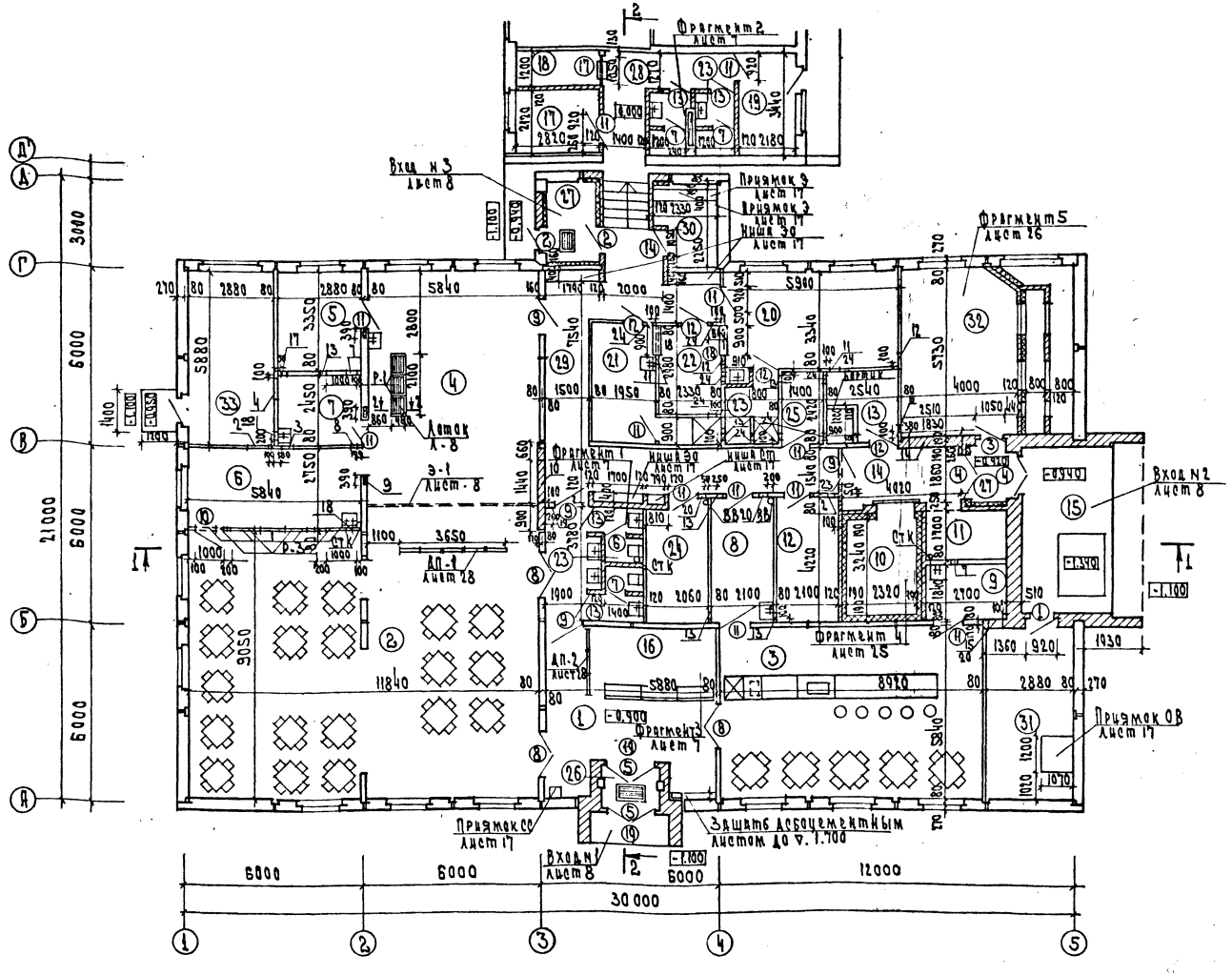

Экспликация отверстий

Тип отв.	Размеры, мм В	Размеры, мм Н	Отметка низа, м	Назначение
1	1000	200	1.800	Вентиляция
2	700	400	1.700	
3	400	500	1.250	Вентиляция Водопровод
4	700	600	1.500	Вентиляция
5	250	250	-0.900	Водопровода
6	200	200	1.300	Вентиляция
7	300	200	1.300	
8	200	300	1.800	
9	300	300	0.950	
10	1440	760	1.120	Вентиляция Водопровод
11	300	200	1.900	Вентиляция
12	300	250	1.850	
13	200	200	1.900	
14	1800	610	1.270	
15	530	460	1.800	Вентиляция
16	140	310	1.790	
17	200	200	-0.900	Водопровода
18	250	1200	-0.900	
19	270	385	1.340	Вентиляция Водопровод
20	250	150	1.300	Водопровода
21	150	150	-0.900	
22	530	460	1.640	Вентиляция
23	500	250	1.300	Водопровода
24	250	150	1.300	Водопровода
25	140	140	1.950	

1. Входы см. лист 8
2. План гипсобетонных перегородок см. лист 16.
3. Кирпичную кладку перегородок, показанную штриховой линией, выполнять из глиняного полнотелого кирпича М75 на растворе М25
4. Конструкцию охлаждаемой камеры см. лист 25
5. Воздухокамера см. лист 26
6. Фрагменты, примечания см. лист 7
7. Экспликацию помещений см. лист 6
8. Декоративная перегородка см. лист 28

Нач. М	Дронова		
Н. контр.	Чавалун		
Гл. инж. МО	Мухина		
Гл. ап	Шумилина		
Гл. ап	Чавалун		
Вед. арх.	Богданова		

Привязан

Инв. N

271-28-13.84 – АС1

Кафе на 100 мест с тремя фрагментами плафонов в унифицированном встроенно-пристроечном блоке

Стадия	Лист	Листов
Р	5	

План на отм. -0.900

ЦНИИЭП торгово-бытовых зданий и туристских комплексов

20069-01

Фрагмент плана
/кафе-молодежное/

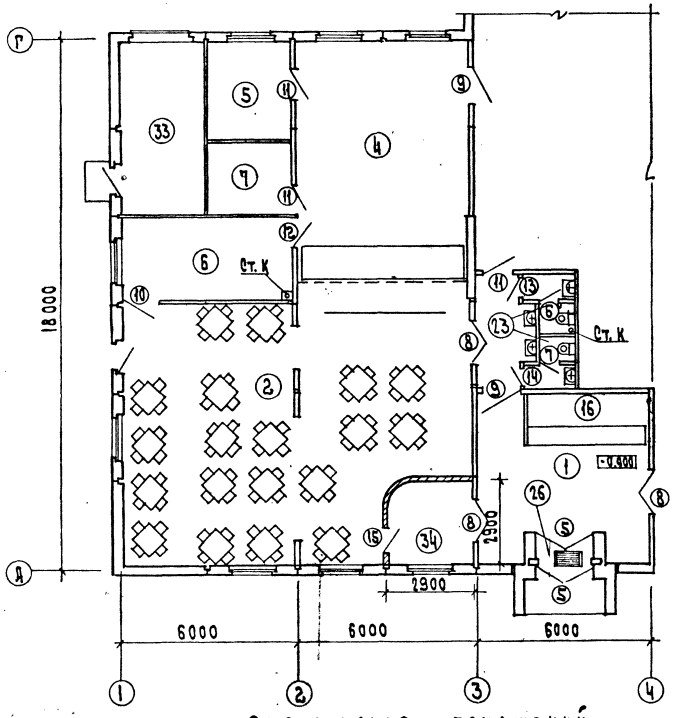

Фрагмент плана
/кафе-детское/

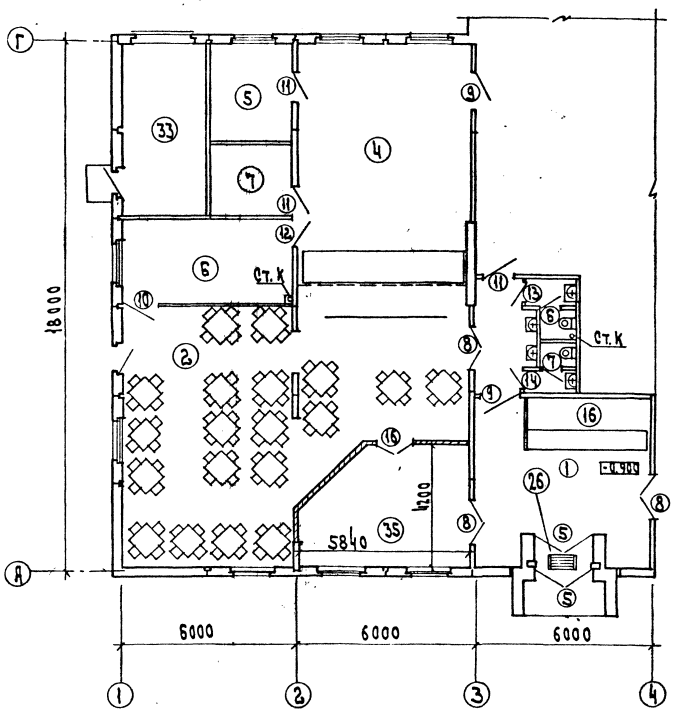

Экспликация помещений

№ по плану	Наименование	Площадь м²
1	Вестибюль	20.6
2	Зал кафе/сразаточной на 75 мест	93.0
3	Зал бара на 25 мест	52.0
4	Горячий цех	35.2
5	Холодный цех	9.6
6	Моечная столовой посуды	16.1
7	Моечная кухонной посуды	7.1
8	Подсобная бара	8.9
9	Моечная бара	5.0
10	Охлаждаемая камера	7.5
11	Машинное отделение	4.6
12	Кладовая сухих продуктов	8.9
13	Кладовая и моечная тары	6.1
14	Загрузочная	8.4
15	Рампа	16.0
16	Гардероб посетителей	10.5
17	Кабинет директора и контора	6.0
18	Главная касса	3,4
19	Помещение персонала	9,0
20	Гардероб для персон. женский	20.0
21	Гардероб для персон. мужской	7.7
22	Бельевая	7.0
23	Душевые и санузлы	16.0
24	Кладовая инвентаря	8.7
25	Помещение убор. инвентаря	3.4
26	Тамбур главного входа	3.3
27	Тамбуры	7.5
28	Коридор	25,7
29	Коридор производственный	24.9
30	Электрощитовая	5.8
31	Помещение теплового узла водопроводного ввода и тепловой завесы	16.6
32	Приточная венткамера	32.0
33	Вытяжная венткамера	16.9
34	Помещение совета	7.8
35	Помещение для игр	20.0

Вариант кафе-молочное планировочно решается аналогично основному варианту.

			271-28-13.84 -АС1
Нач. м	Леонов		Кафе на 100 мест строятся вариантами планировочных решений, отличающимися-пристроенным блоком
Н. контр	Чавачи		
Гл. инж. м	Шармухин		
ГИП	Шармухин		
ГАП	Чавачи		
Вед. арх	Богданова		План на отм. -0,900 /Варианты/

Стадия	Лист	Листов
Р	6	

ЦНИИЭП торгово-бытовых зданий и туристских комплексов

20069-01

Фрагмент 1

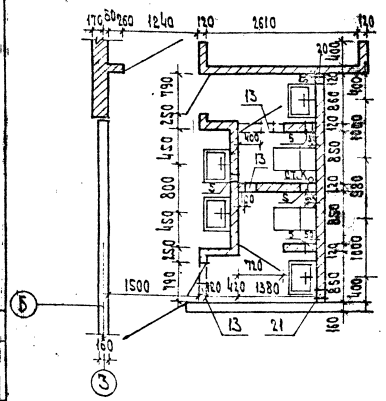

Фрагмент 2

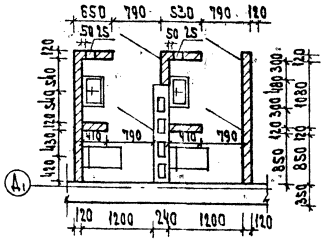

Фрагмент 3

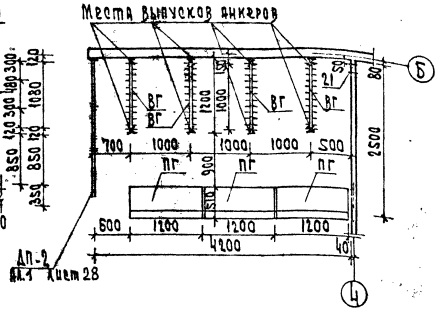

1. За условную отметку 0.000 принята отметка чистого пола жилого дома.
2. Отметка пола в уборных на 0.02 м ниже отметки чистого пола.
3. Кирпичные участки наружных стен выполнять из пустотелого кирпича М75 по ГОСТ 6316-74 на растворе М25.
4. Устройство чистых полов производить после установки перегородок и прокладки в полу всех инженерных коммуникаций.
5. Постановка и привязка трапов дана на листах ВК. Уклон пола делать в сторону трапа.
6. Тамбуры с внутренней стороны утеплить жесткими минераловатными плитами (γ=400 кг/м³, δ=50 мм) по деревянному каркасу по серии 1.231.9-8.
7. Крепление утеплителя вести в соответствии с указаниями серии 2.290-4 вып. 1
8. Рамки вентрешеток устанавливать одновременно с кладкой кирпичных перегородок, огрунтовать за 2 раза и окрасить эмалью в черный цвет.
9. Стояки ВК зашить гипсокартонными листами по серии 1.231.9-8.
10. Экспликация помещений и их площади даны в ведомости отделки помещений на листе
11. Монтаж и крепление сборных перегородок вести по серии 2.230-1 в.10.
12. Кирпичные перегородки крепить к стенам и перекрытиям в соответствии с указаниями серии 2.230-1 в.5.
13. Позиции ведомости дверных проемов соответствуют позициям спецификации элементов плана.
14. Данный лист см. совместно с листом 5,8.

Ведомость дверных проемов

Марка поз.	Размер проемов в кладке, мм
1	920 × 1885
2	1050 × 2400
3	1050 × 2400
4	1570 × 2110
5	1960 × 2785
6	720 × 2110
11	920 × 2110
13	790 × 2110
14	1050 × 2110
19	1050 × 2110

Спецификация элементов плана

Марка поз.	Обозначение	Наименование	Кол.	Масса ед. кг	Примеч.
		Деревянные изделия			
		Дверные блоки			
1	1.136.5-19	ДО 19-9 гу	1		
2		ДИ 24-10 АП	2		
3		ДИ 24-10 АПЛ	1		
4		ДИ 21-15 ВП	2		
5		ДИ 24-13 К	2		
6	1.136-10	ДГ-21-7	1		
7		ДГ-21-7Л	3		
8		ДО 24-15	3		
9		ДГ-21-12	4		
10		ДГ-21-12Л	1		
11		ДГ-21-9	12		
12		ДГ-21-9Л	4		
13		ДГ-21-8Л	4		
14	1.236-5 вып.1	ДП1.07	1		
15	1.136-10	ДГ-21-9Л	1		Для ванной комнаты
16		ДО 24-15	1		Для туалета кафедистов
17	1.279.9-2	ОП-7	1		
18		ОП-4	2		
19	1.136-12 вып.1	ОИ 03-19	2		
		Разные изделия			
Р-1	ЦИ-03-03 ал.71-64	Решетка для вытирания ног	2		
ДП1	АС1л.98	Декоративная перегородка	1		
ДП2			1		
Р-2	1.279.9-2	Решетка вентиляционная РВ3-8	2		
ВГ	1.271-4 вып.6	Вешалка ВГ			
	ВГ.05.00.00.00 СБ	Гардеробная	4		
ПГ	1.271-4 вып.7	Прилавок гардеробный			
	ПГ.03.00.00.00 СБ	ПГ	3		
Р-3	1.279.9-2	Решетка вентиляционная ВР3	13		

Нач.м.	Ксенов			271-28-13.84	-АС1
Н.контр.	Балуч				
Гл.ин.м.	Шумилина				
Гип	Шумилина				
Гип	Балуч				
Исп. арх	Баранова				

Привязан

Инв. N

Карьера на 100 мест отрасль вариантных проектов с применением разборно-переставных блоков	Стадия	Лист	Листов
	Р	7	
Фрагменты, спецификация элементов плана	ЦНИИЭП		

Вид А

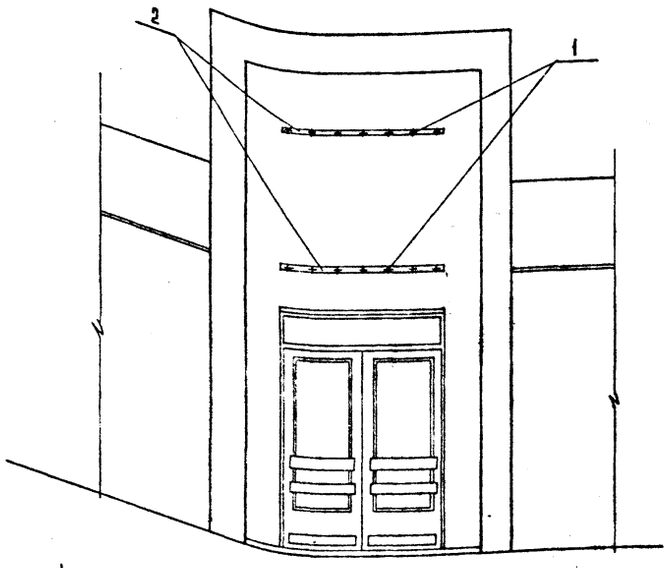

1–1

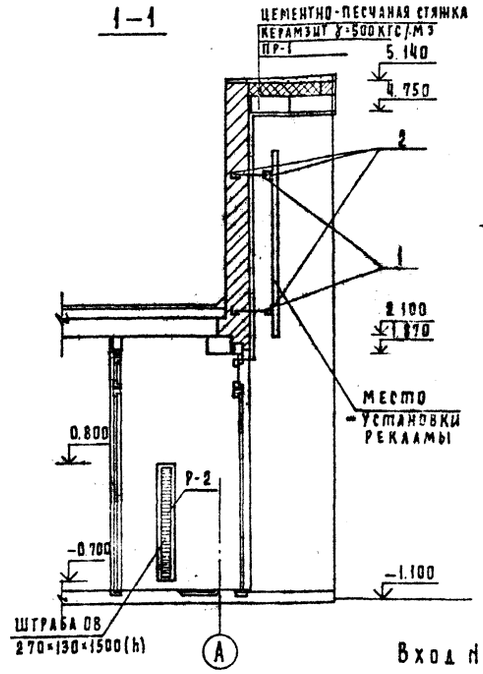

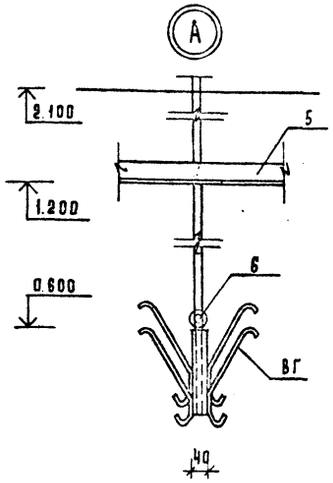

Вход N1

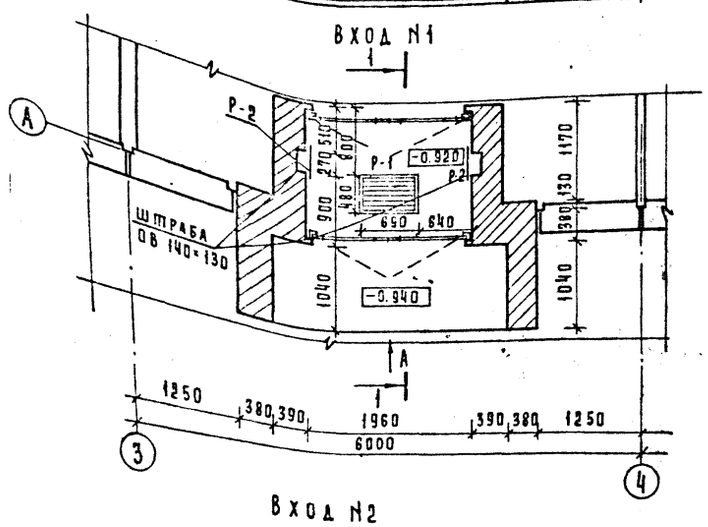

Вход N3

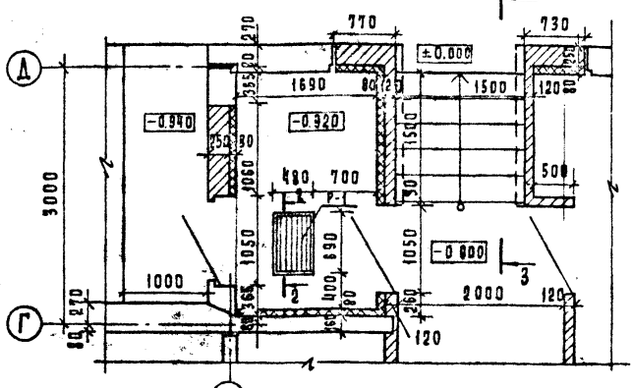

Вход N2

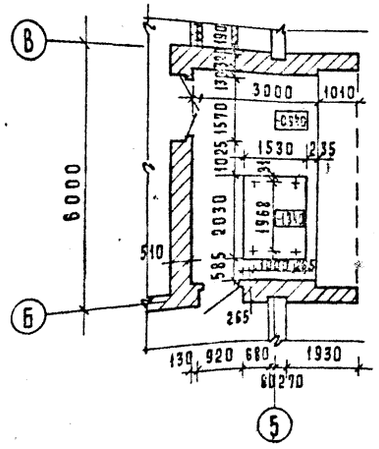

3–3

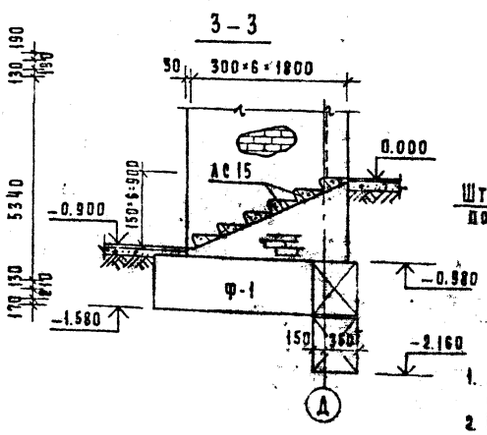

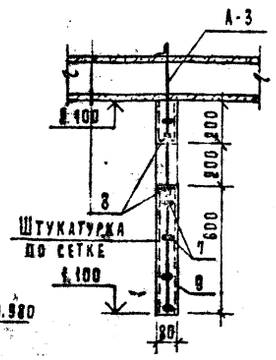

Экран Э-1

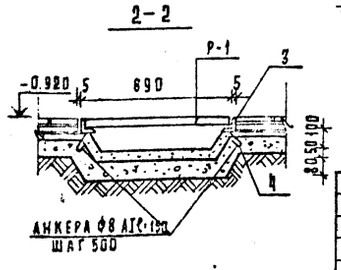

1. Данный лист см. совместно с листами 5; 7; 9.
2. Расположение узла А см. лист 5.

Развертка кирпичной вставки по оси 3

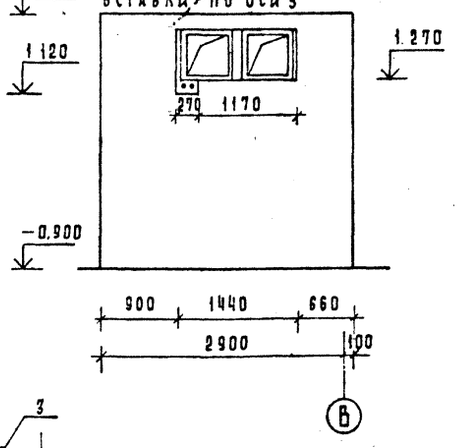

Развертка кирпичной вставки по оси В

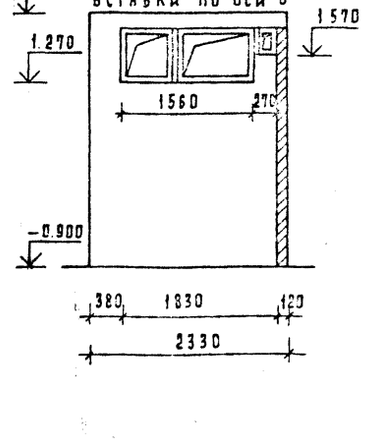

Спецификация элементов плана /продолжение/

Марка поз.	Обозначение	Наименование	Кол	Масса ед.кг	Примечание
		Изделия металлические			
1	ГОСТ 5781-82	ф10 AI; м	7.0	0.617	
2	ГОСТ 8509-72*	L 63×6; п.м	5.0	5.72	
3	ГОСТ 8509-72*	L 50×5; п.м	9.8	3.77	
4	ГОСТ 5781-82	ф8 AI; п.м	5.0	0.395	
		Изделия железобетонные			
АС15	1.035.1-1 вып.1	АС 15	6	168	
ПР-1	1.138-10 вып.2	2ПР13-29.51.22	2	835	
		Подвеска для вешал			
5	ГОСТ 8509-72*	L 50×5 ℓ=3300	2	12.4	
6	ГОСТ 3262-75*	Труба d=10.2; ℓ=1000	4	0.4	
		Экран Э-1			
7	ГОСТ 5781-82	ф6 AI; ℓ=6000	10	1.33	
8	ГОСТ 8510-72*	L 50×32×4; ℓ=6000	4	14.9	
9	ГОСТ 5336-80	Сетка ∿20-1.6 м²	9.6		
		Материалы			
		Жесткие минераловатные плиты γ 400 кгс/м³ м³	2.7		
		Рейка 50×50 м³	0.104		
		Рейка 50×30 м³	0.09		

Привязан

Инв. №

Нач.м.	Леонов	
Н.контр.	Чвалун	
Гл.инж.м.	Шурмухина	
ГИП	Шурмухина	
ГАП	Чвалун	
Вед.арх.	Богданова	

271-28-13.84 – АС1

Кафе на 100 мест стремя вариантами планировок в унифицированном встроенно-пристроенном блоке

Входы, развертки, узлы.

Стадия	Лист	Листов
Р	8	

ЦНИИЭП торгово-бытовых зданий и туристских комплексов

20069-01

Инв. № подл. | Подпись и дата | Взам. инв. №

271-28-13.84 ал I

Разрез 1-1

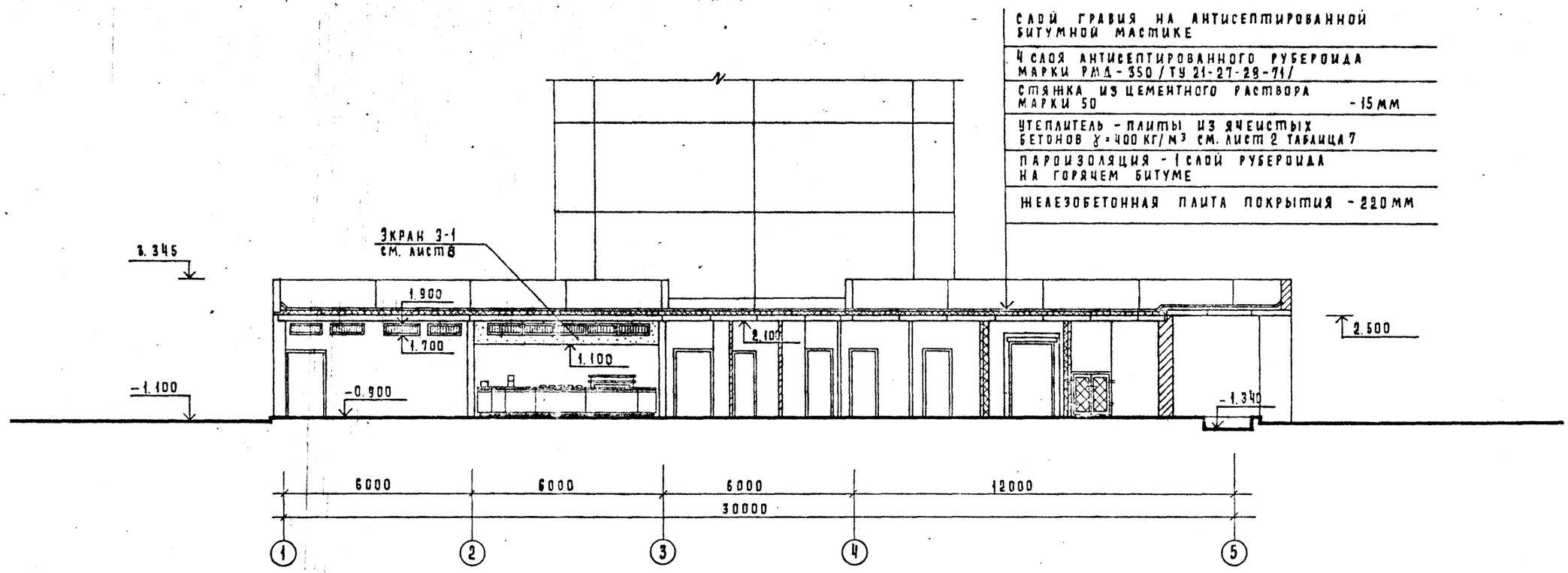

Разрез 2-2

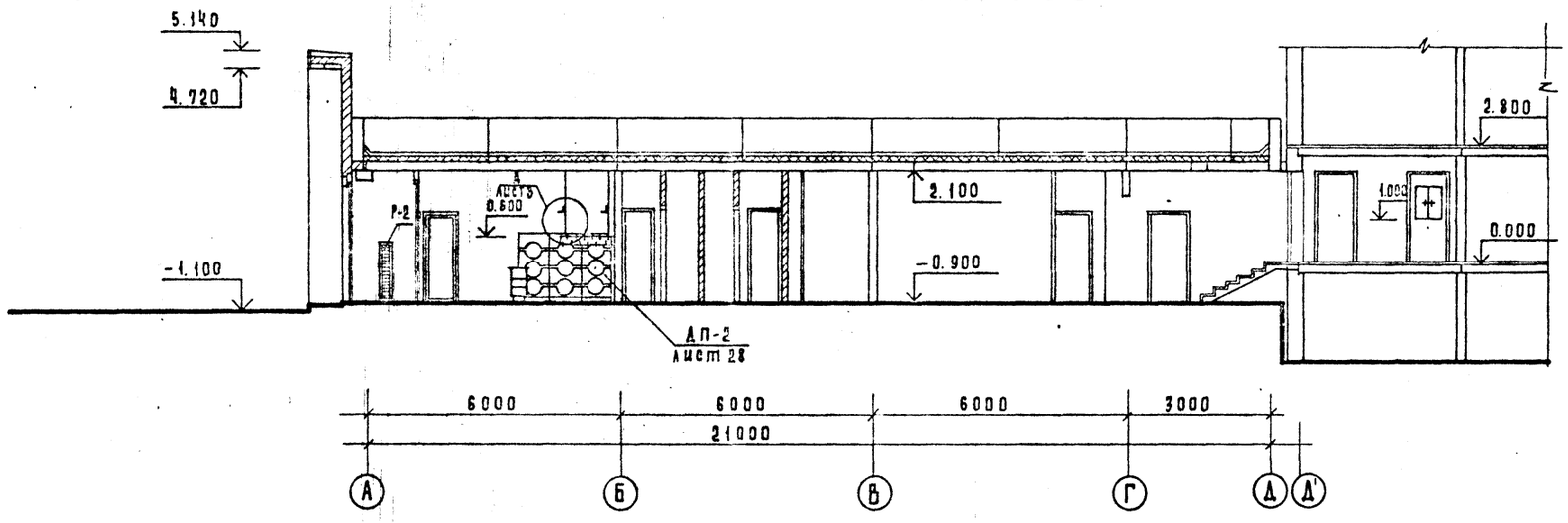

Данный лист см. совместно с листами 5,8.

				271-28-13.84 - АС1			
Привязан	Нач. маст.	Леонов		Кафе на 100 мест с тремя вариантами планировок в унифицированном встроенно-пристроенном блоке	Стадия	Лист	Листов
	Н. контр.	Чвалун			Р	9	
	Гл. инж. М	Шурмухина					
	ГИП	Шурмухина		Разрезы 1-1; 2-2	ЦНИИЭП торгово-бытовых зданий и туристских комплексов		
Инв. №	Вед. арх.	Богданова					

Копировал

Формат А2

271-28-13.84 Кн. I

Фасад 1-5

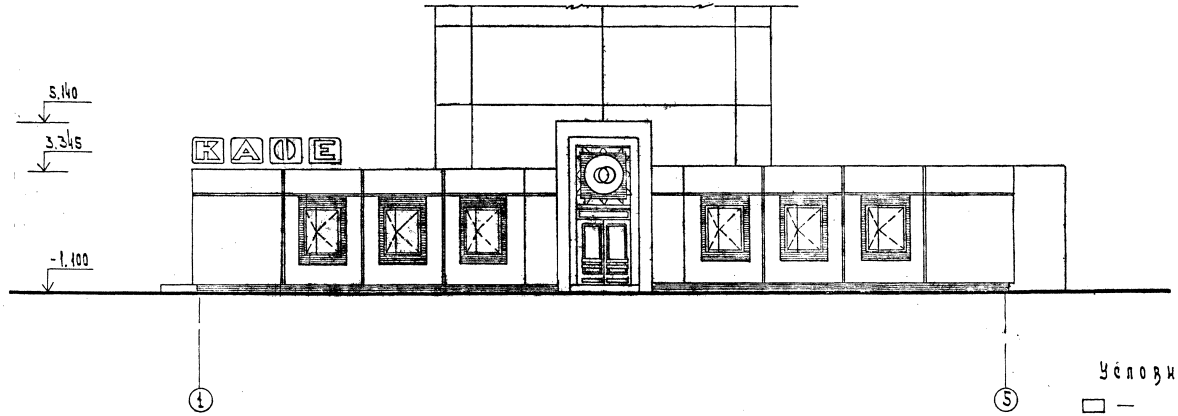

Фасад 5-1

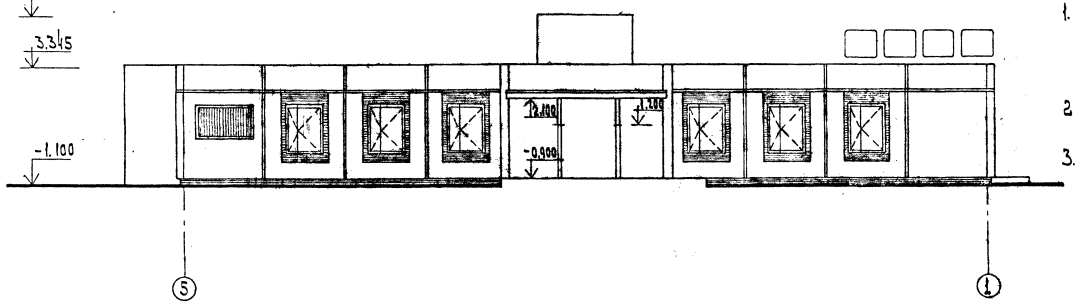

Условные обозначения

□ — светлый тон

▨ — темный тон

1. Наружные панели имеют рельеф в плоскости фасада до δ=5 см окрашиваются цветными горячими эмалями.
2. Главный вход оштукатуривается и окрашивается в светлые тона.
3. Элементы рекламы уточняются при привязке проекта.

Привязан				271-28-13.84 -АС1		
	Рук. М	Леонов		Кафе на 100 мест с тремя вариантами планировок в унифицированном ветрогенно-пристроенном блоке	Стадия	Лист	Листов
	Н. конт.	Чвалун			Р	10	
	Гл. ин. М	Шурмухина					
	ГИП	Шурмухина					
	ГИП	Чвалун		Фасад 1-5, 5-1	ЦНИИЭП		
Инв. N	Вед. арх.	Богданова					

20069-01

271-28-13.84 Ал. I

ФАСАД А-Г

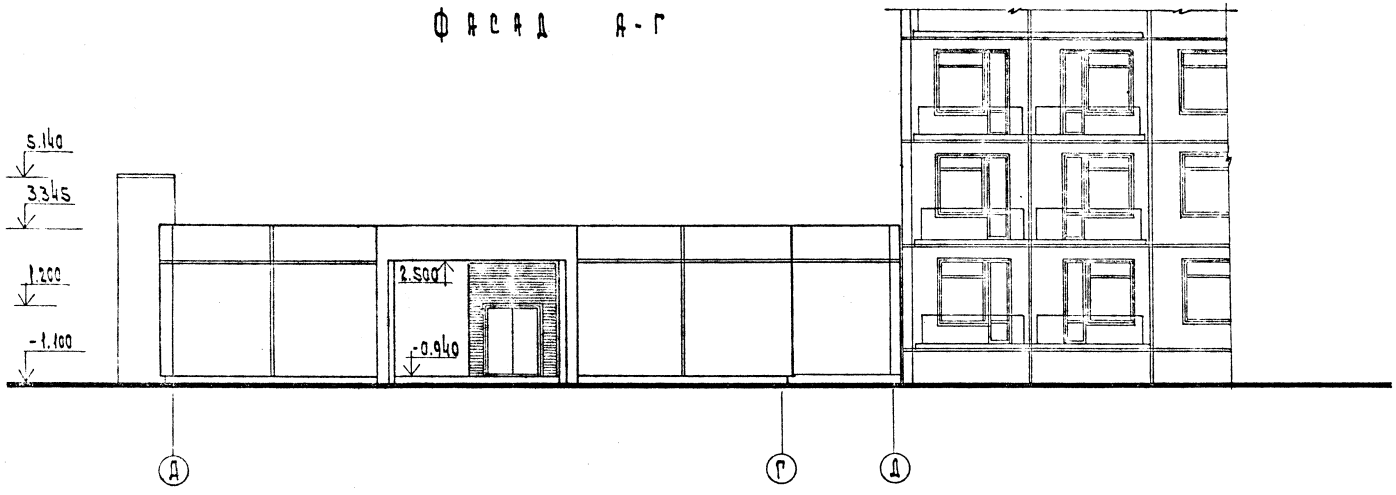

ФАСАД Д-А

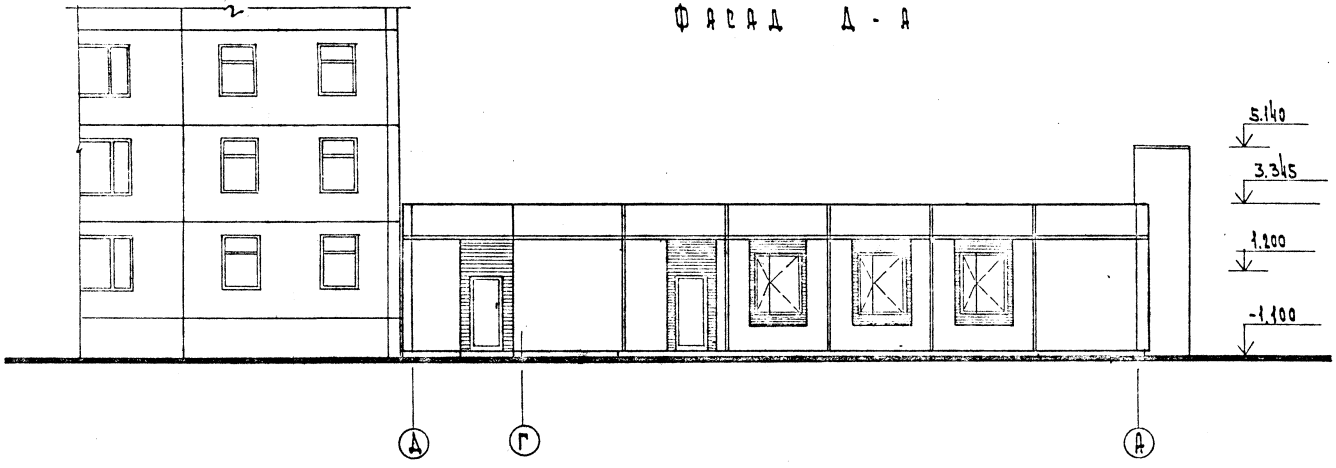

				271-28-13.84 — АС1			
Привязан	Рук. м.	Леонов		Кафе на 100 мест с тремя вариантами планировок в унифицированном встроенно-пристроенном блоке	Стадия	Лист	Листов
	Н. конт.	Чувалун			Р	11	
	Гл. ин. м.	Шурмухина					
	ГИП	Шурмухина		Фасады А-Д, Д-А	ЦНИИЭП		
	ГАП	Чувалун					
Инв. N	Вед. арх.	Богданова					

20069-01

Ал.I

271-28-13.84

Фасад 1-5

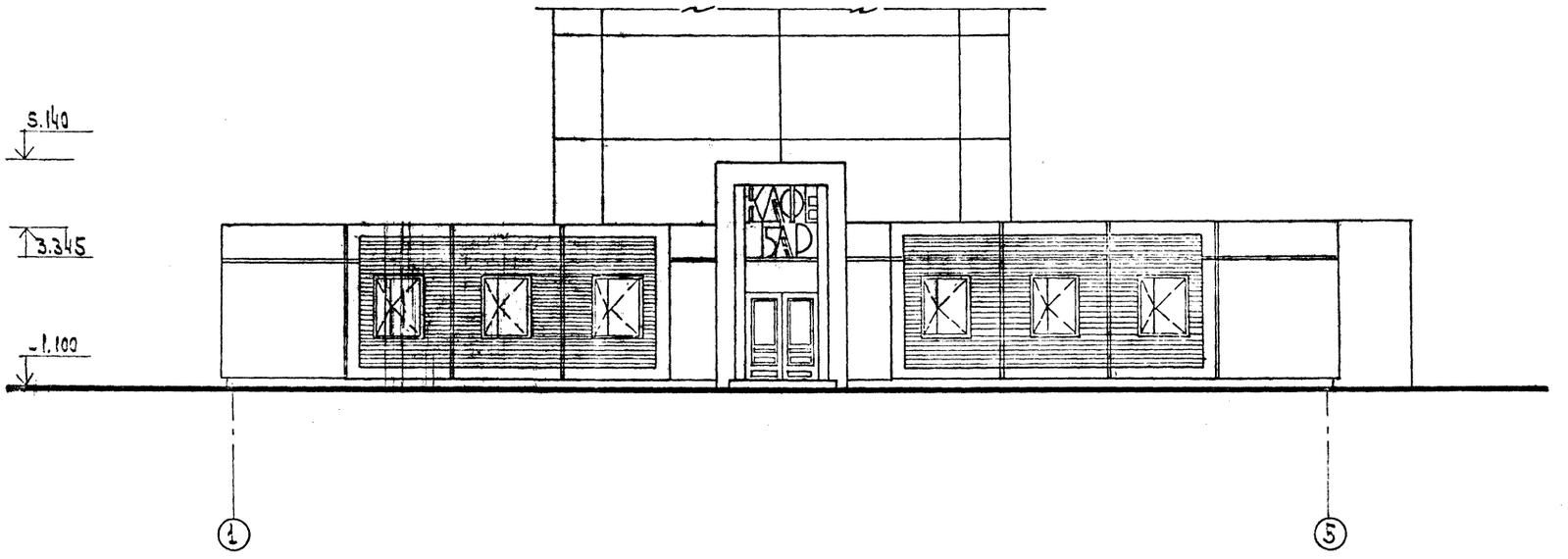

Фасад 5-1

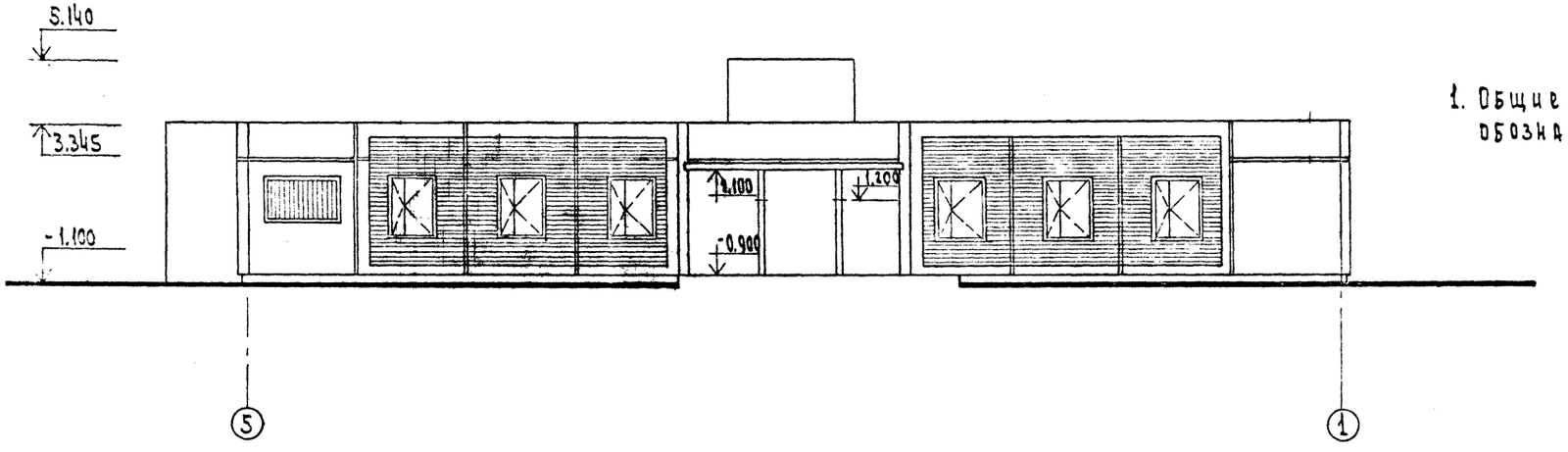

1. Общие примечания и условные обозначения см. лист 10

				271-28-13.84		-АС1
Привязан	Рук.М	Леонов		Кафе на 100 мест в трёх вариантах планировок в унифицированном встроенно-пристроенном блоке	Стадия	Лист	Листов
	Н.контр.	Уралун			Р	12	
	Гл.инж.М	Шурмухина					
	ГИП	Шурмухина		Фасады 1-5, 5-1 (вариант)	ЦНИИЭП		
Инв.N	Гл.П	Уралун					
	Вед.арх.	Богданова					

20069-01

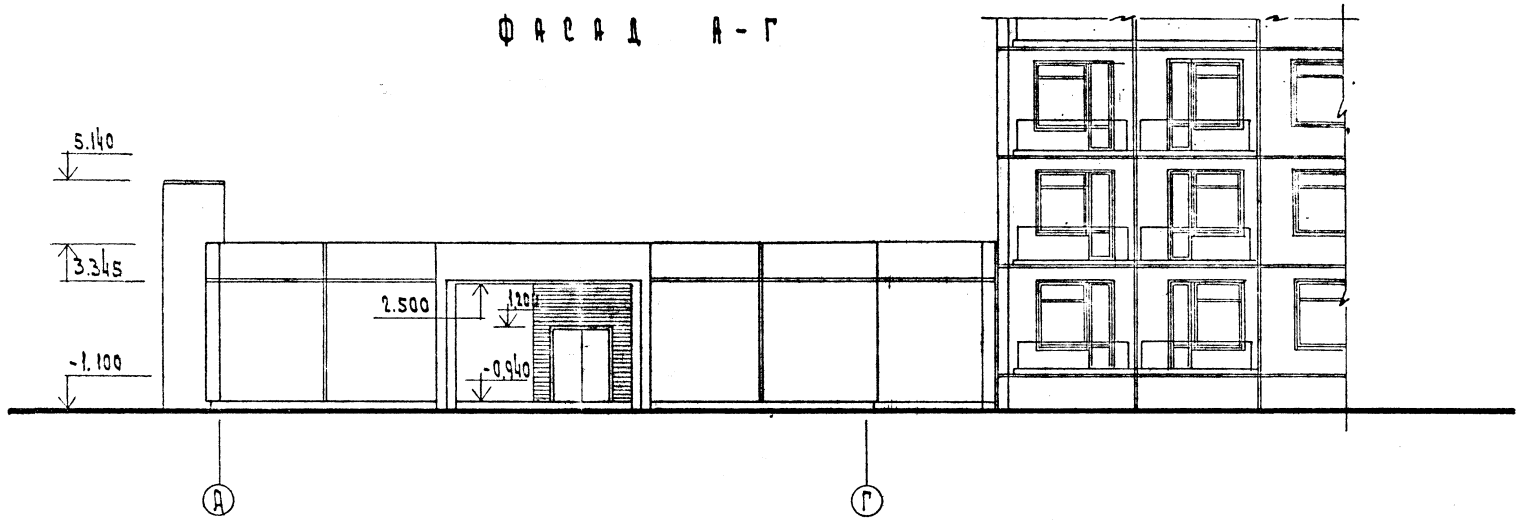

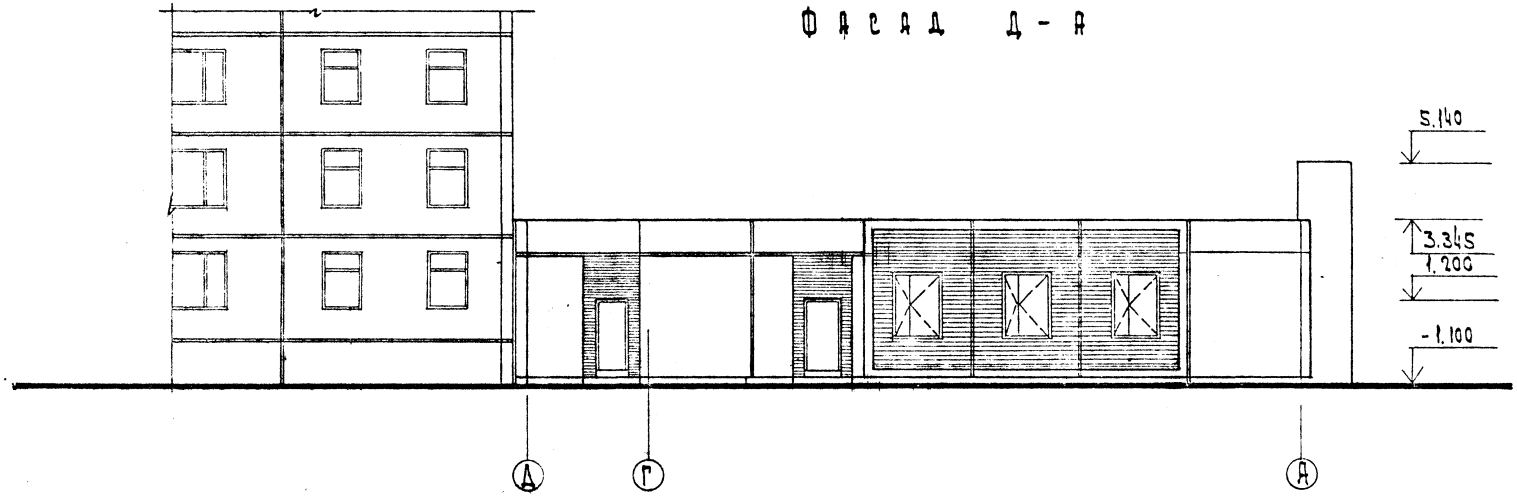

Привязан	Нач. М	Леонов		271-28-13.84 - АС1		
	Н. контр.	Чалаун				
	Гл. инж. М	Шурмухин		Кафе на 100 мест с тремя вариантами планировок в унифицированном встроенно-пристроенном блоке	Стадия	Лист	Листов
	ГИП	Шурмухин			Р	13	
	ГАП	Чалаун		Фасады А-Д, Д-А / Вариант /	ЦНИИЭП торгово-бытовых зданий и туристских комплексов		
Инв. N	Вед. арх.	Богданова					

2006241

271-28-13.84 АОТ

РАЗВЕРТКА СТЕНЫ ПО ОСИ 1

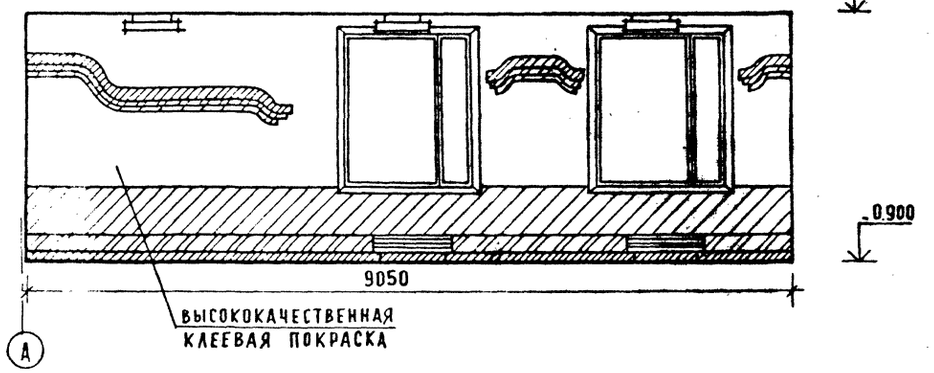

РАЗВЕРТКА СТЕНЫ ПО ОСИ А

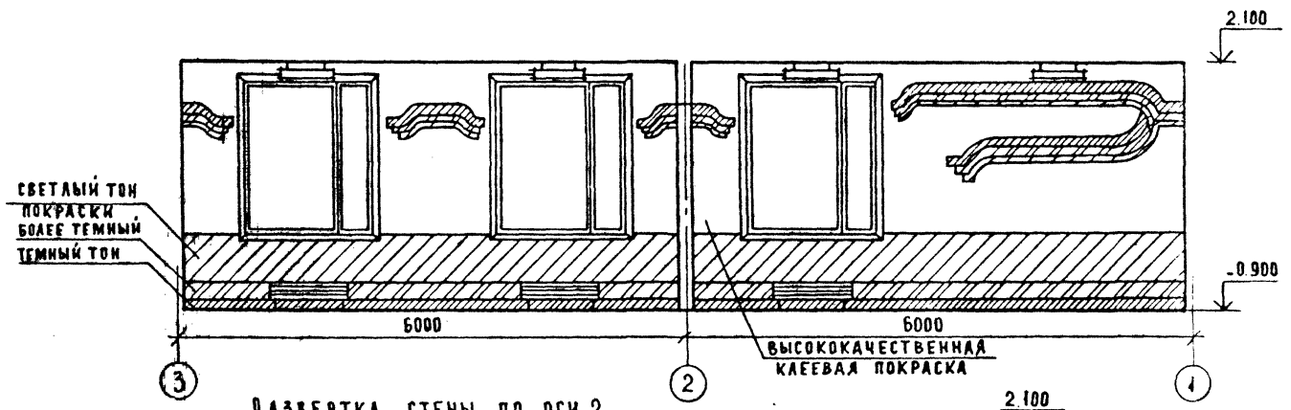

РАЗВЕРТКА СТЕНЫ В ОСЯХ 1-3

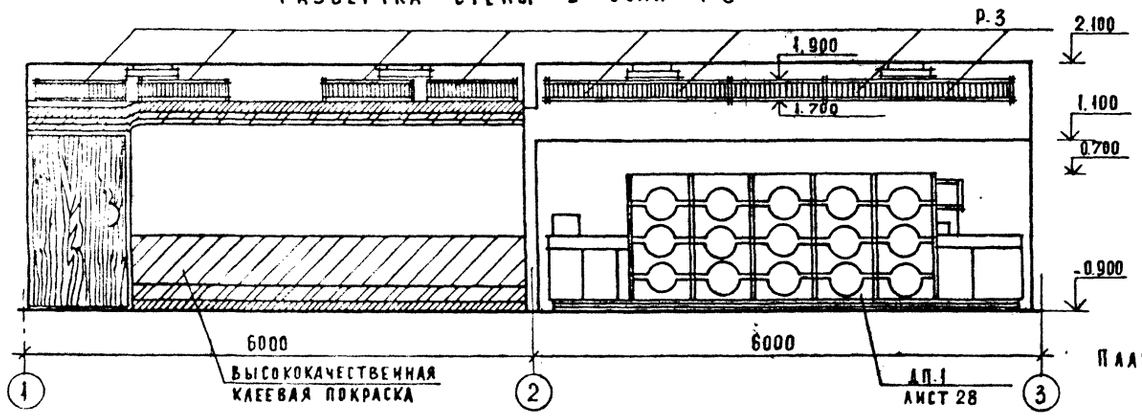

РАЗВЕРТКА СТЕНЫ ПО ОСИ 2

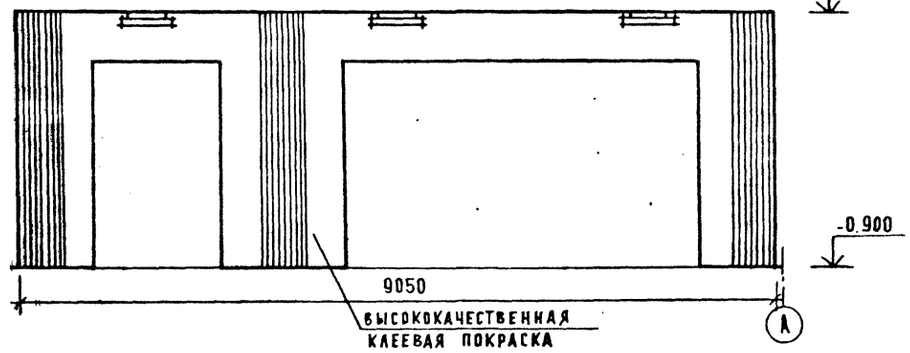

РАЗВЕРТКА СТЕНЫ ПО ОСИ 3

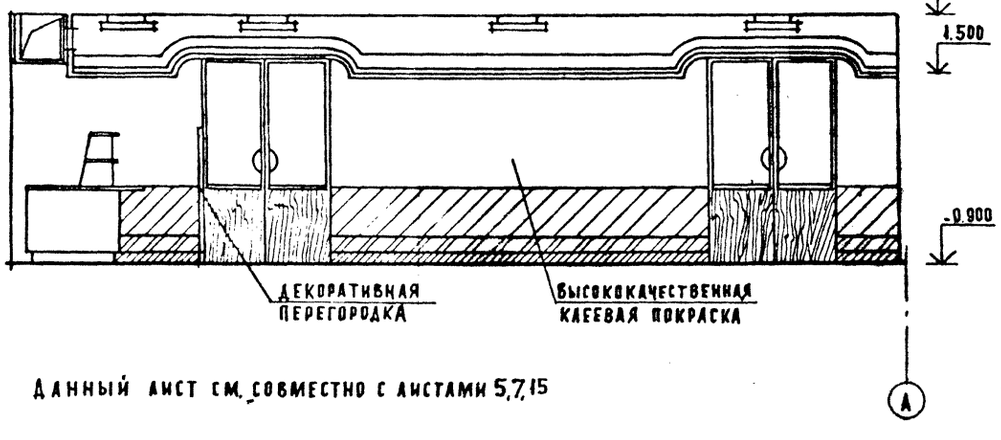

Данный лист см. совместно с листами 5,7,15

ПЛАН ПОТОЛКА ЗАЛА КАФЕ

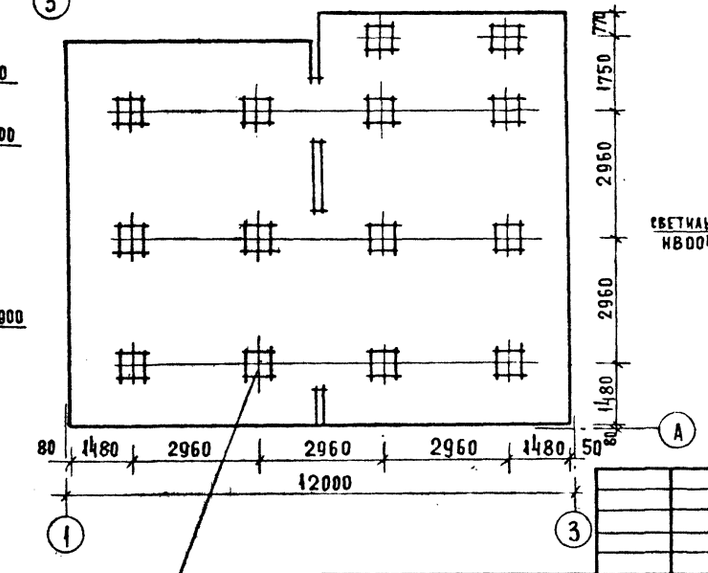

ПЛАН ПОТОЛКА ЗАЛА БАРА

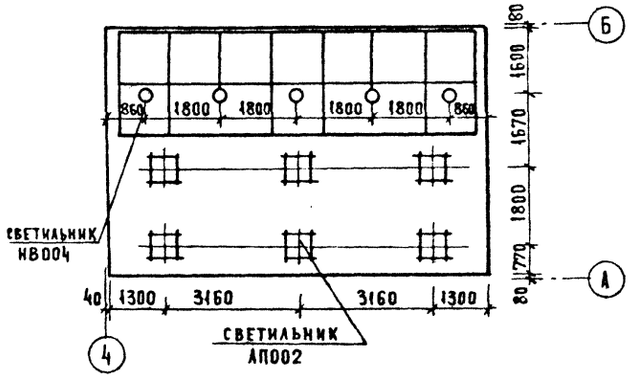

Привязан		Нач. М.	Леонов	271-28-13.84 - АОТ	
		Н. контр.	Чвалун	Кафе на 100 мест с тремя вариантами планировок в унифицированном встроенно-пристроенном блоке.	Стадия: Р; Лист: 14; Листов:
		Гл. инж. м	Шурмухина		
		ГИП	Шурмухина	Развертки стен зала кафе, план потолка зала кафе и бара	ЦНИИЭП торгово-бытовых зданий и туристских комплексов
Инв. №		ГАП	Чвалун		
		Вед. арх	Богданова		

Инв. № подл. | Подпись и дата | Взам. инв. №

20069-01

Развертка стены по оси 4

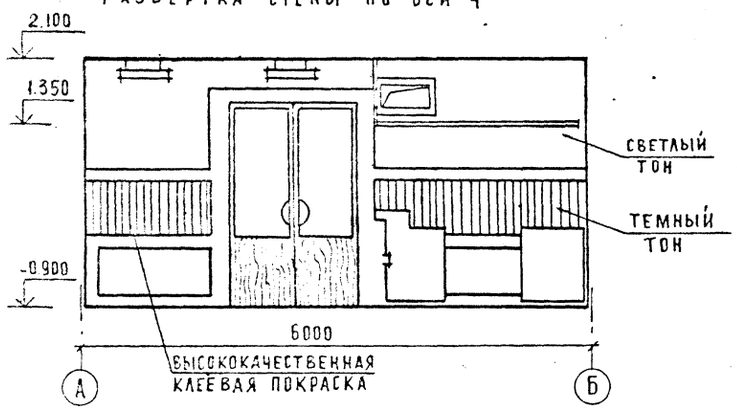

Развертка стен в осях Б-А

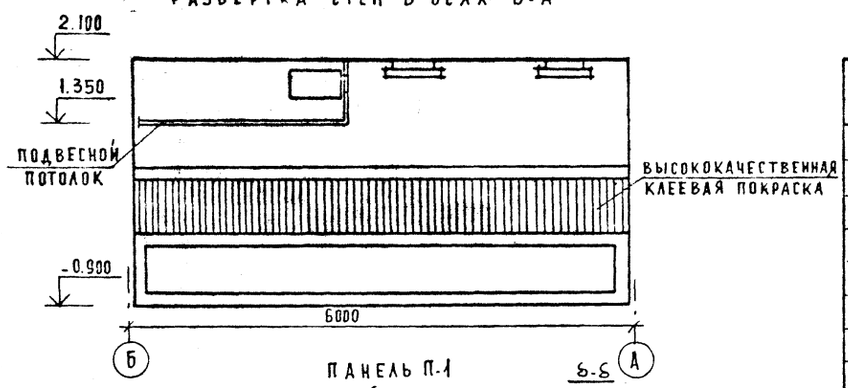

Развертка стены по оси Б

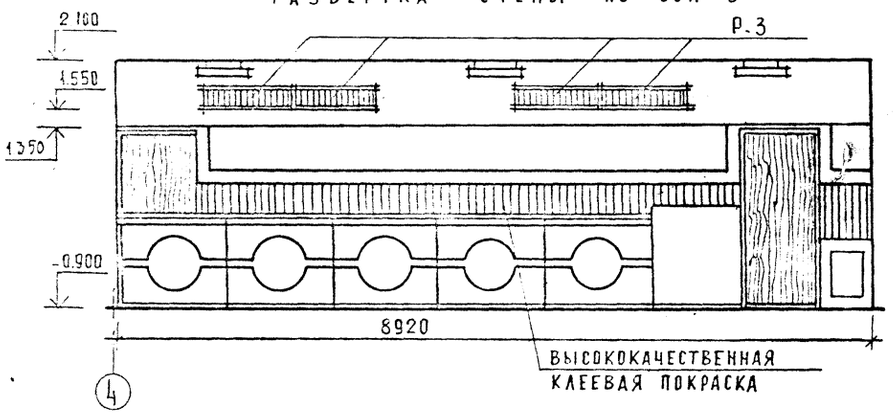

Развертка стены по оси А

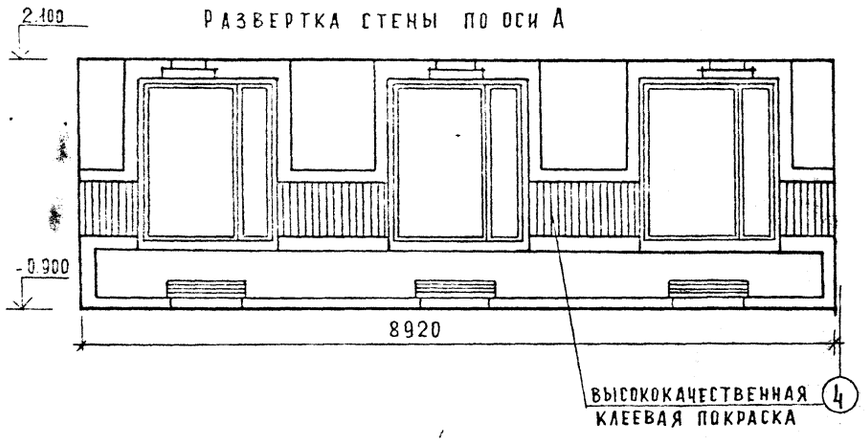

Панель П-1

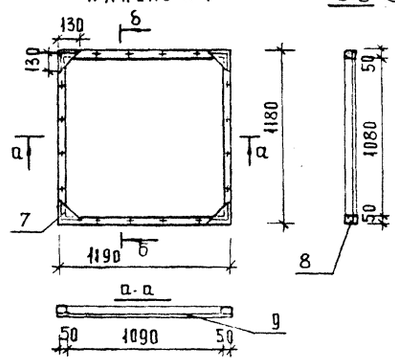

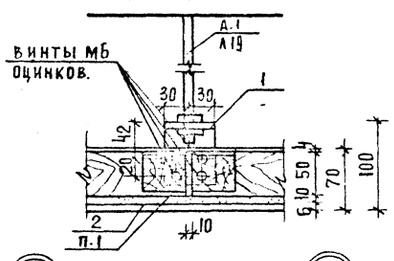

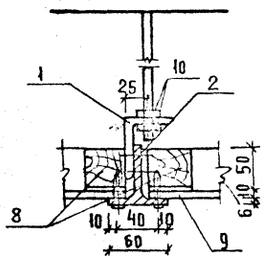

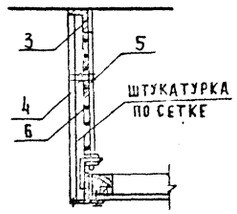

Спецификация элементов подвесного потолка

Марка поз	Обозначение	Наименование	Кол	Масса ед. кг	Примечание
		Детали			
1	ГОСТ 8510-72*	L75×50×8; ℓ=60	21	7.43	
2	ГОСТ 13622-79	⊥ П130-568; ℓ=8400	3	1.77	
3	ГОСТ 8509-72*	L 50×5; ℓ=8400	1	3.77	
4		L 50×5; ℓ=740	2	3.77	
5	ГОСТ 5781-82	⌀6 AI шаг 150 м	505	0.222	
6		Сетка N20-16 ГОСТ 5336-80 м²	6,3		под штукатурку
7	ГОСТ 17715-72*	-130×1; ℓ=130 м²	0,46	0,29	
		Панель П-1	14		
8	ГОСТ 24454-80Е	Брус 50×50; ℓ=4,6 м³	0,02		
9	ГОСТ 6266-67	Гипсовая штукатурка			
		8400×2400 δ=10 м³	0,2	1100	
10	ГОСТ 5915-70*	Гайка М10 шт	42	0,11	

План подвесного потолка

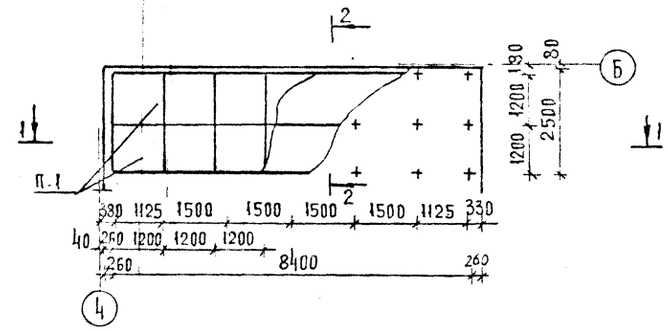

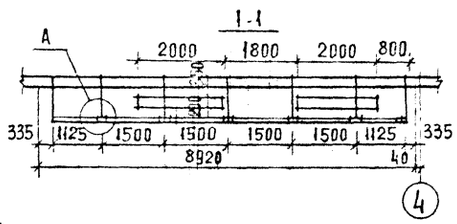

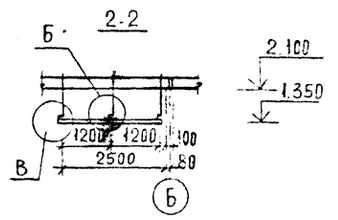

Данный лист см. совместно с листами 5.7.14

Привязан			
Инв. №			

Нач. М	Леонов	
Н. контр.	Чвалун	
Гл. инж. м	Шурмухина	
Гип	Шурмухина	
ГАП	Чвалун	
Вед. арх	Богданова	
Ст. инж.	Теплова	

271-28-13.84 – АС1

Кафе на 100 мест с тремя вариантами планировок в унифицированном встроенно-пристроенном блоке

Стадия	Лист	Листов
Р	15	

Развертки стен бара. Подвесной потолок

ЦНИИЭП торговых, бытовых зданий и туристских комплексов

20069-01

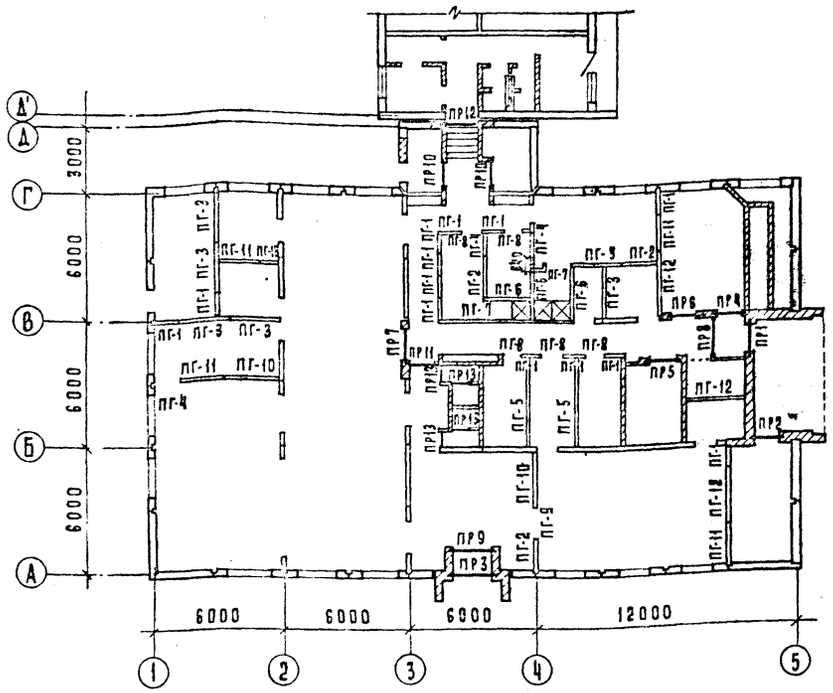

Вариант/кафе-молодежное/

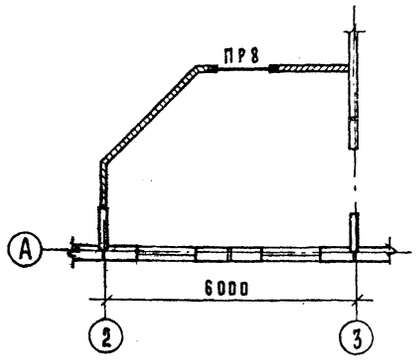

Вариант / кафе- детское/

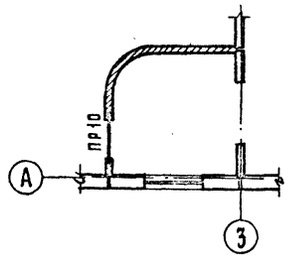

Спецификация элементов гипсобетонных перегородок

Марка поз.	Обозначение	Наименование	Кол.	Масса ед.,кг	Примечание
пг-1	1.231.9-7 вып.1	пг 10.30.8-5г	13	310	
пг-2		пг 17.30.8-5г	3	535	
пг-3		пг 24.30.8-5г	6	750	
пг-4		пг 12.9.8-5г	3	115	
пг-5		пг 42.30.8-5г	2	1320	
пг-6		пг 24.30.8-5гц	3	750	
пг-7		пг 9.9.8-5гц	2	85	
пг-8		пг 9.9.8-5г	5	85	
пг-9		пг 15.6.8-5г	1	93	
пг-10	1.231-1. вып.1	пг-33-26	2	810	
пг-11		пг-33-20.3	4	640	
пг-12		пг-33-27	3	840	
пг-13		пг-33-8	1	260	

Спецификация перемычек

Марка поз.	Обозначение	Наименование	Кол.	Масса ед.кг.	Примечание
	1.138-10; вып.1	1пр38-12.12.22у	4	75	
		1пр28-24.25.22у	1	325	
		1пр8-24.12.22у	3	175	
		1пр28-20.25.22у	2	275	
		1пр38-15.12.22у	3	100	
		1пр3-19.12.14	8	75	
		1пр3-22.12.14	3	100	
		1пр1-12.12.6	1	25	
		1пр1-12.12.14	3	50	
		Металлические изделия			
1		ф16АI ГОСТ 5781-82, L=1000	12	1.58	

Ведомость перемычек

Тип	Сечение
1	2
	Наружные для tн=-30°С
пр1	1пр3-19.12.14; 1.200; 510; 75
пр2	1пр38-12.12.22у; 1.200; 510; 75
пр3	1пр3-22.12.14; 1пр28-24.25.22у; 1.870; 510; 75
	Наружные для tн=-20°С
пр1	1пр3-19.12.14; 1.200; 380; 75

1	2
пр2	1пр38-12.12.22у; 1.200; 380; 75
пр3	1пр3-22.12.14; 1пр8-24.12.22у; 1.870; 380; 75
	Наружные для tн=-40°С
пр1	1пр3-19.12.14; 1.200; 640; 75
пр2	1пр38-12.12.22у; 1.200; 640; 75
пр3*	1пр3-22.12.14; 1пр28-24.25.22у; 1.870; 640; 75

1	2
	Внутренние для tн=-30°С
пр4	1пр38-15.12.22у; 1.500; 380; 75
пр5	1пр3-19.12.14; 1.500; 250
пр6	1пр8-24.12.22у; 1.870; 380
пр7	1пр28-20.25.22у; 1.870; 250
пр8	1пр3-19.12.14; 1.200; 120

1	2
пр9	1пр3-22.12.14; 1.870; 120
пр10	1пр1-12.12.14; 1.500; 1.200; 120
пр11	1пр1-12.12.6; 1.500; 120
пр12	1пр28-20.25.22у; 2.100; 270
пр13	1; 1.200; 120

Привязан

Инв №

Нач.м.	Леонов		
Н.контр	Чвалун		
ГИП	Шурмухина		
ГАП	Чвалун		
Вед.арх.	Богданова		
Ст.инж.	Теплова		

271-28-13.84 – АС1

Кафе на 100 мест с тремя вариантами планировок в унифицированном встроенно-пристроенном блоке

Стадия	Лист	Листов
Р	16	

Монтажный план гипсобетонных перегородок и перемычек

ЦНИИЭП зрелищных, культурно-просветительных зданий и туристских комплексов

Копировал

Формат А2

Ал.I

2ГИ.28.13.АС

Подпись и дата

Взам.инв.№

Инв.№ подл.

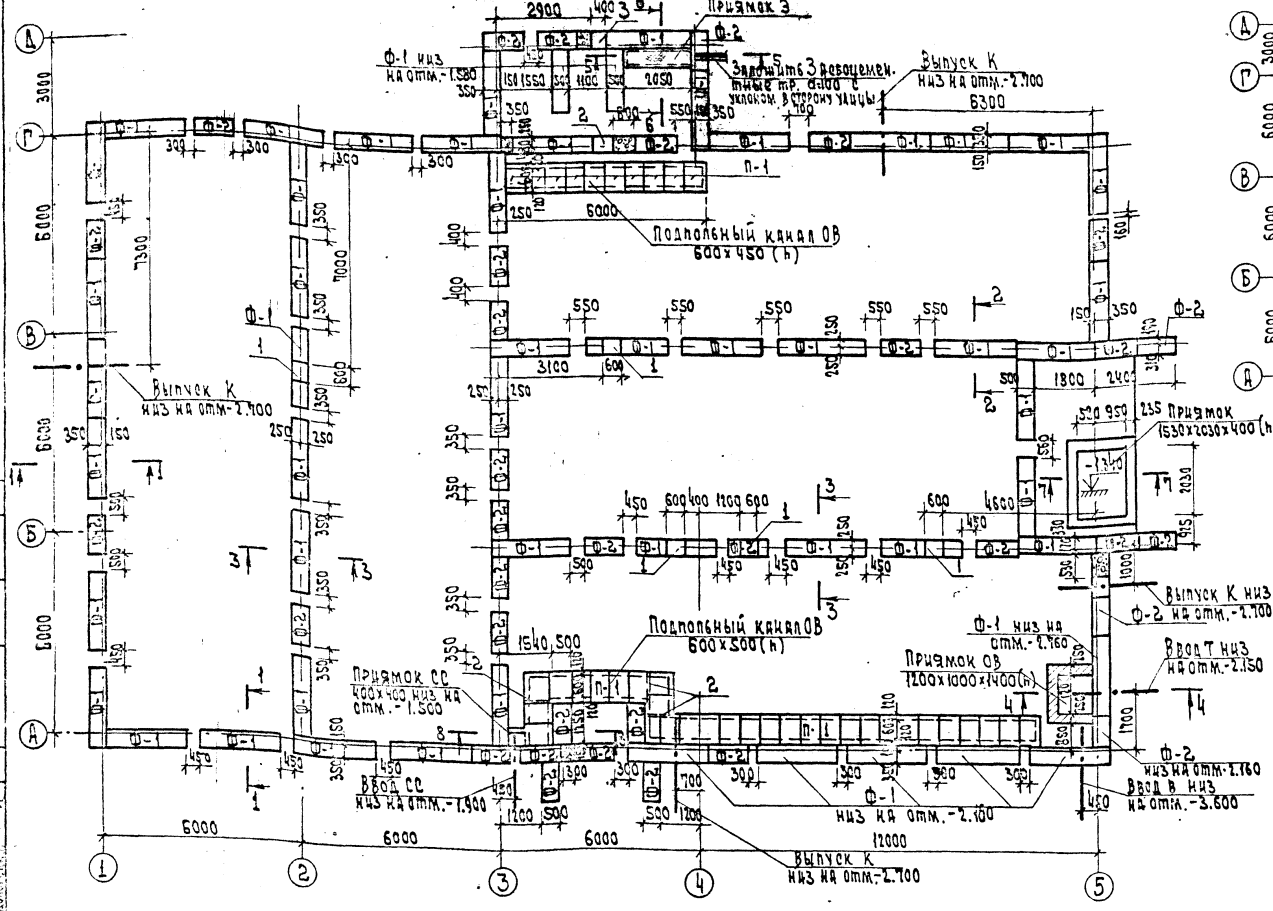

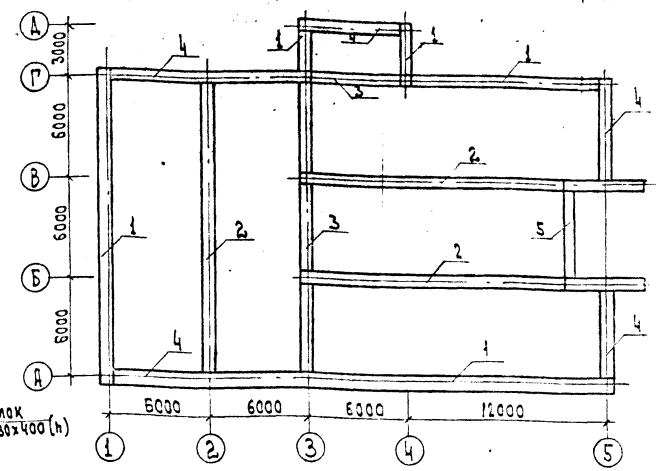

Спецификация элементов фундаментов

Марка поз.	Обозначение	Наименование	Кол.	Масса ед., кг	Примечание
		Блоки стен подвала			
Ф-1	ГОСТ 13579-78	ФБС 24.5.6-т	125	1630	
Ф-2		ФБС 12.5.6-т	55	790	
		Плиты плоские			
П-1	1.243.1-4	ПТ 12,5-8.6	40	96	
		Изделия металлические			
Л-1	1.279.9-2	Люк Л-1	1	8.5	
1	ГОСТ 5781-82	Ф 16 АI l=700	3	1.58	
2		Ф 8 АI, п.м	5.6	0.395	
3	ГОСТ 8509-72	L 50×5; п.м	4.5	3.77	
4	ГОСТ 8568-77	Рифлен. сталь δ=5 м²	1.5		
		Материалы			
		Бетон М50 м³	0.62		
		Бетон М100 м³	3.0		

Экспликация отверстий

Тип отв.	Размеры, мм В	Размеры, мм Н	Отм. низа отв.	Назначение
1	600	600	-1.580	Канализация
2	600	600	-2.160	Канализация
3	400	600	-1.580	Канализация

Таблица нагрузок

Обозначение	q тс/м при t°н -20°-30°	q тс/м при t°н -40°
1	5,6	6.72
2	5,8	6.96
3	4,5	5.4
4	3,8	4.56
5	4,7	5.64

1. Расчетные нагрузки на фундаменты в таблице даны по верхнему обрезу фундаментов.
2. Расчетное давление на грунт основания при ширине фундамента 1м и глубине заложения 2м принимается 2 кгс/см². Грунты сухие, непучинистые.
3. За условную отметку -0.000 принята отметка чистого пола первого этажа жилого дома.
4. Кладку кирпичных стен ниже отм.-0.900 выполнять из обыкновенного глиняного кирпича М75 на цементном растворе М50.
5. Все поверхности наружных стен, соприкасающиеся с грунтом, обмазать горячим битумом за 2 раза.
6. Горизонтальную гидроизоляцию выполнять из цементного раствора состава 1:2 слоем толщиной 20 мм.
7. Под сборными фундаментами устраивать песчаную подготовку толщиной 50 мм
8. Сечения и развертки смотри лист 18
9. Отметка низа фундаментов -2.160, кроме оговоренных.

Рук. мас.	Леонов	
Н. контр.	Бабушкина	
Гл. инж. н.	Шурмухина	
ГИП	Шурмухина	
Гап	Чвалун	
Вед. арх.	Богданова	
Ст. инж.	Теплова	
Рук. гр. ин.	Бабушкина	

271-28-13.84 - АС 1

Кафе на 100 мест с тремя вариантами планировок в унифицированном встроенно-пристроенном блоке

Стадия	Лист	Листов
Р	17	

Схема расположения элементов фундаментов
Схема нагрузок

ЦНИИЭП торгово-бытовых зданий и комплексов

Привязан

Инв. N

20069-01

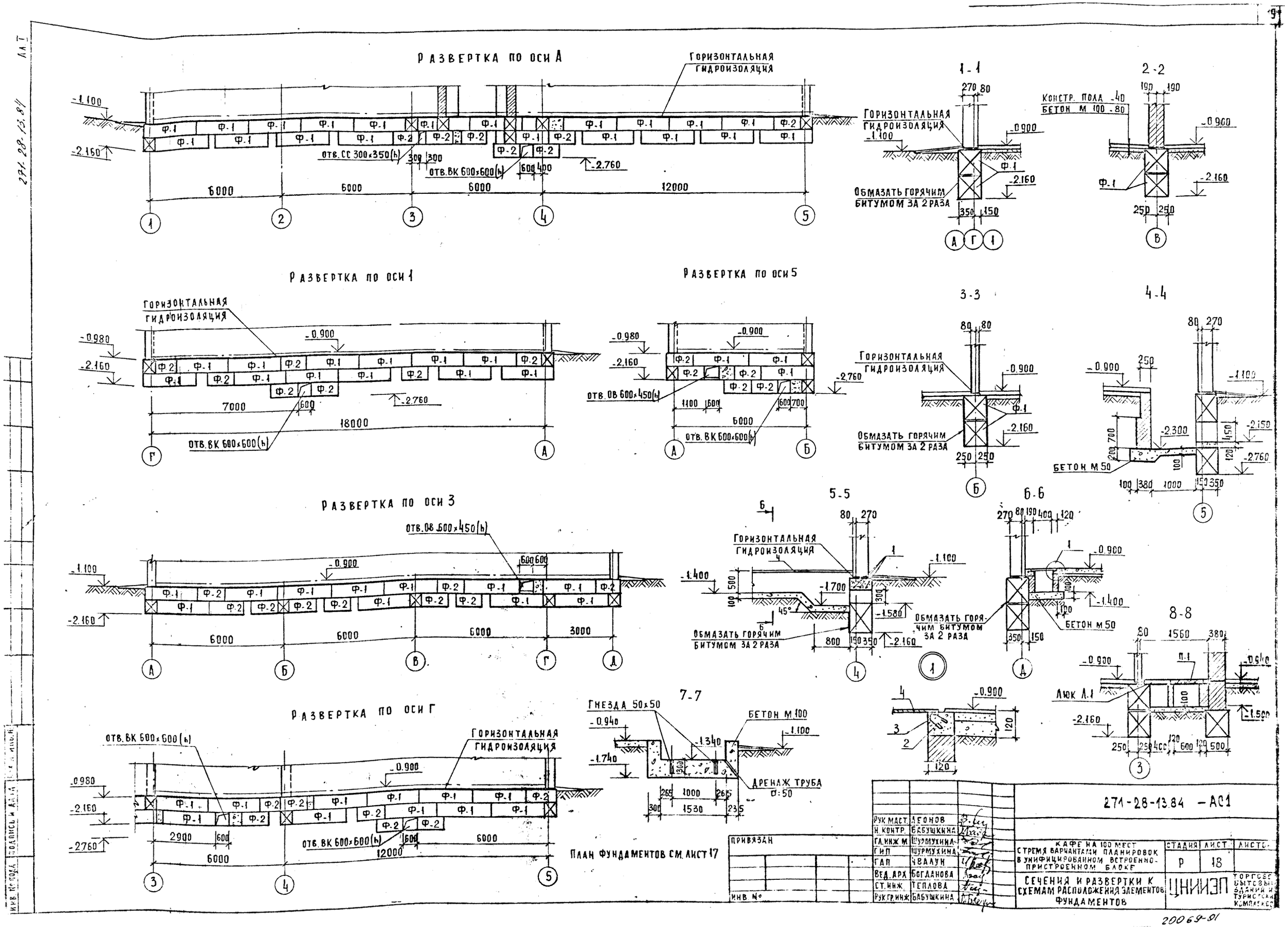

Развертка по оси А
Горизонтальная гидроизоляция
отв. СС 300×350(h)
отв. ВК 600×600(h)
6000
6000
6000
12000
1-1
2-2
Констр. пола -40
Бетон М 100 -80
Обмазать горячим битумом за 2 раза
Развертка по оси 1
Развертка по оси 5
отв. ОВ 600×450(h)
отв. ВК 600×600(h)
7000
18000
3-3
4-4
Бетон М 50
Развертка по оси 3
отв. ОВ 600×450(h)
6000
6000
6000
3000
5-5
6-6
Обмазать горячим битумом за 2 раза
Бетон М 50
8-8
Люк Л.1
Развертка по оси Г
отв. ВК 600×600(h)
Горизонтальная гидроизоляция
отв. ВК 600×600(h)
2900
6000
12000
6000
7-7
Гнезда 50×50
Бетон М 100
Дренаж труба ⌀=50
План фундаментов см. лист 17
271-28-13.84 - АС1
Рук. маст. Леонов
Н. контр. Бабушкина
Гл. инж. М. Шурмухина
Гип. Шурмухина
Гап. Чвалун
Вед. арх. Богданова
Ст. инж. Теплова
Рук. гр. инж. Бабушкина
Привязан
Инв. №
Кафе на 100 мест с тремя вариантами планировок в унифицированном встроенно-пристроенном блоке
Стадия Р
Лист 18
Сечения и развертки к схемам расположения элементов фундаментов
ЦНИИЭП
Торгово-бытовых зданий и туристских комплексов
20069-91

271-28-13.84 АС1

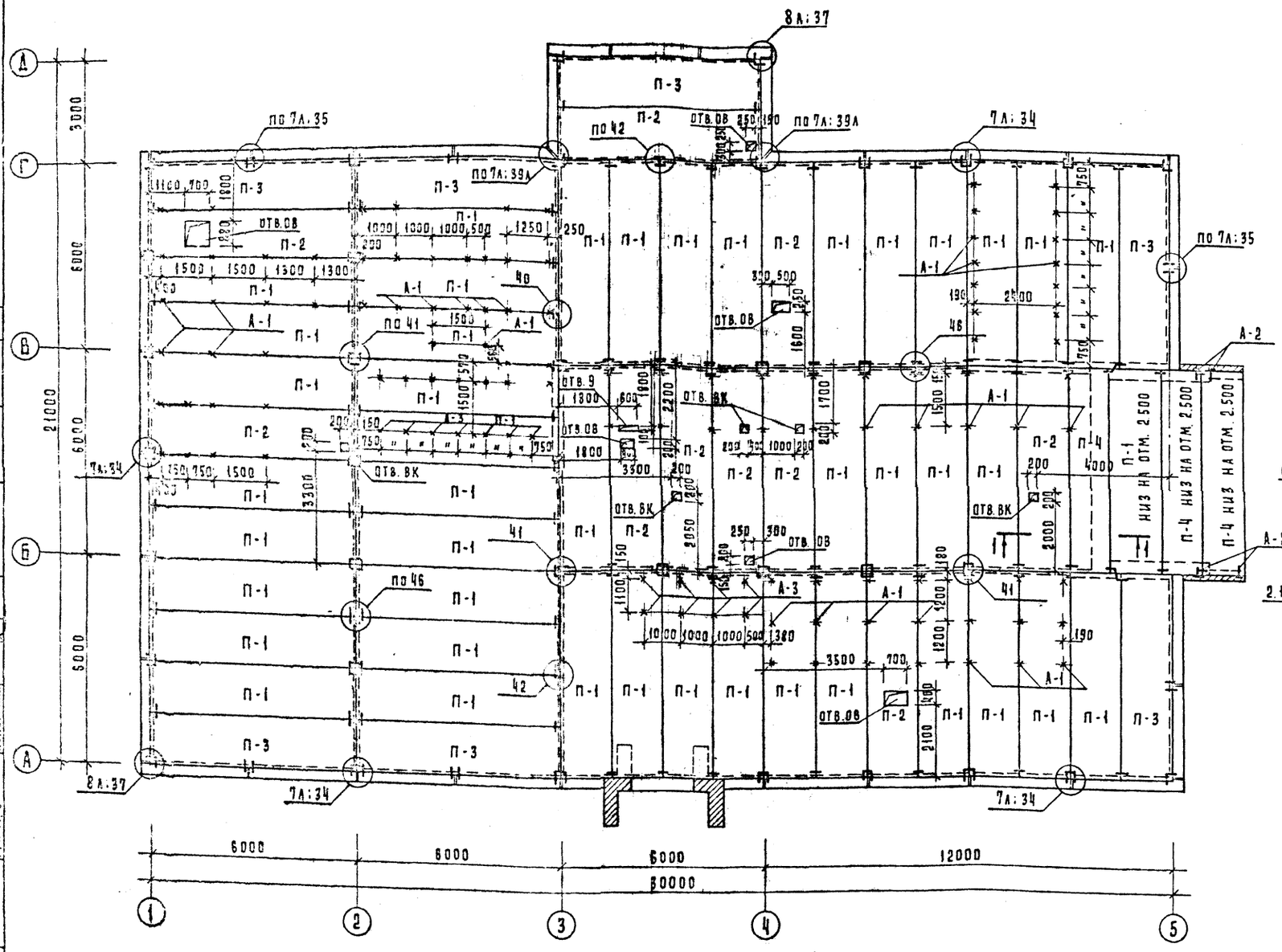

Спецификация к схемам расположения элементов покрытия

Марка поз	Обозначение	Наименование	Кол	Масса ед.кг	Примечание
		Плиты перекрытия			
П-1	1.090.1-1 вып.5-1	ПК 60.15-4,5 АтУт	44	2800	
П-2		ПР 60.15-6 АтУт	10	2595	
П-3		ПК 60.15-4,5 АтУт-1	7	2767	
П-4		ПК 60.12-4,5 АтУт	3	2080	
		Изделия соединительные			
МС-5	1.090.1-1 вып.8-1	МС-5	140	0.18	
МС-9		МС-9	4	0.23	
МС-17		МС-17	45	0.13	
МС-19		МС-19	58	0.13	
А-1	АС1.М2-01.00	А-1	120	2.0	
А-2	-02.00	А-2	4	0.75	
А-3	-05.00	А-3	15	2.7	

1-1

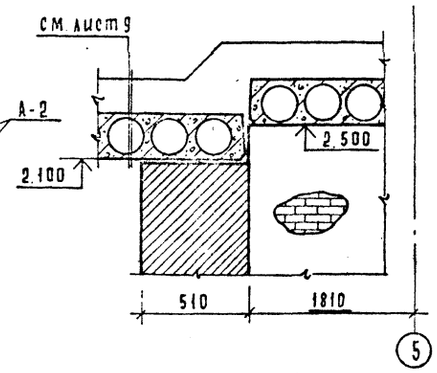

Деталь установки анкера

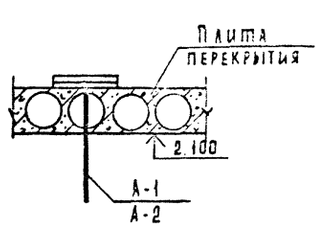

1. Монтаж производить по указаниям вып. 7-1 серии 1.090.1-1.
2. Замоноличивание отверстий выполнять после прокладки коммуникаций бетоном М 200 с укладкой арматурной сетки 200/200/8/8 А III для отверстий размером ≥ 300 мм.
3. Узлы см. вып. 7-1 серии 1.090.1-1.
4. Корыто в плитах ПР заполняется керамзитовым гравием γ = 500 кг/м³ с последующей проливкой цементным раствором М 100 после прокладки коммуникаций.
5. Отметка низа плит 2.100, кроме оговоренных.
6. Отверстия в плитах перекрытия размером 100×100 и меньше, условно не показаны.

Рук. маст.	Леонов		
Ч. конт.	Бабушкина		
Гл. инж. м	Шурмухина		
ГИП	Шурмухина		
ГАП	Чвалун		
Вед. арх.	Богданова		
Ст. инж.	Теплова		
Рук. гр. инж	Бабушкина		

Привязан

Инв. №

271-28-13.84 -АС1

Кафе на 100 мест с тремя вариантами планировок в унифицированном встроенно-пристроенном блоке

Стадия	Лист	Листов
Р	19	

Схема расположения элементов покрытия.

ЦНИИЭП торгово-бытовых зданий и туристских комплексов

Формат А2

271-28-13.84 Ап. I

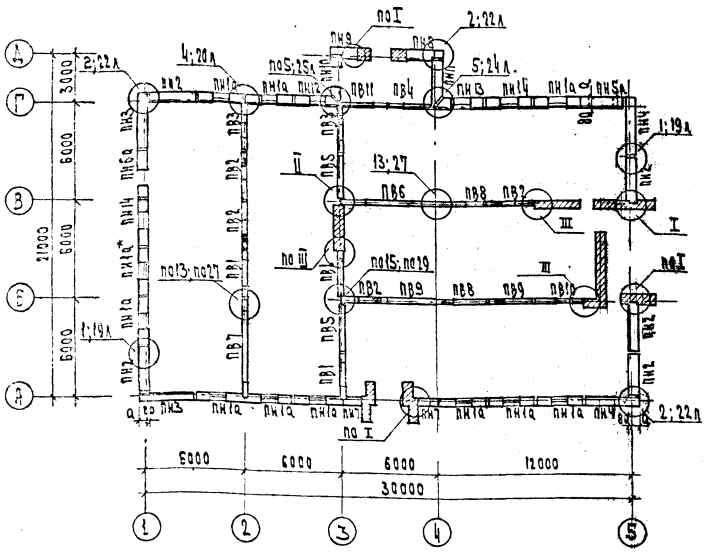

Толщина наружных стен, мм	a, мм
350	270
400	320

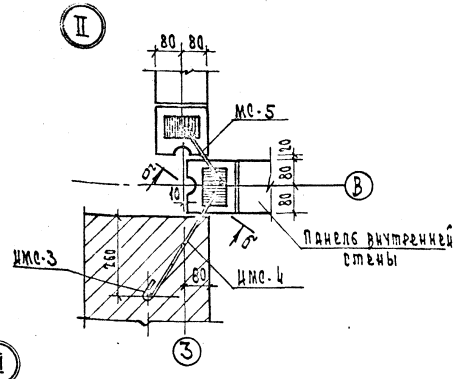

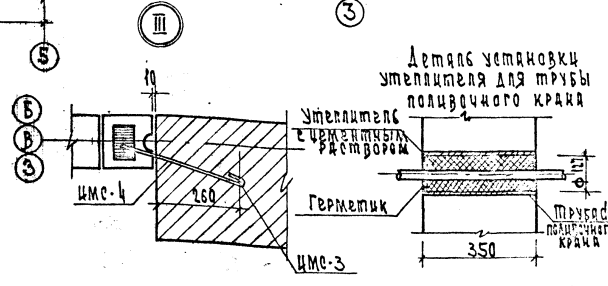

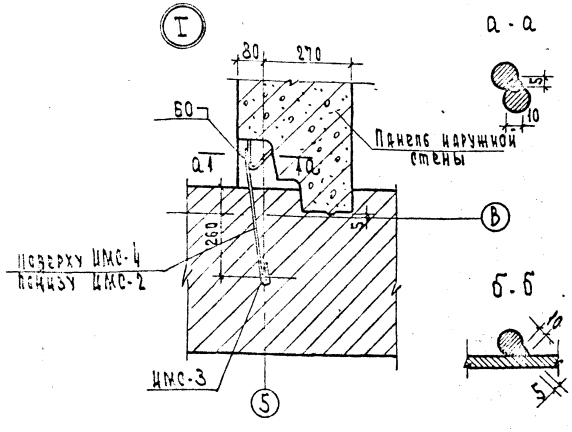

1. Узлы см. выпуск 7-1 серии 1.090.1-1, кроме оговоренных
2. Монтаж стеновых панелей производить по указаниям вып. 7-1 серии 1.090.1-1; наружных - на растворе М75, внутренних - на растворе М100
3. Буквенная индексация панелей указывает на заполнение проемов столярными изделиями в заводских условиях.

Продолжение таблицы

Марка поз.	Обозначение	Наименование	Кол.	Масса ед., кг	Примечание
МС-6	1.090.1-1 вып.8-1	МС-6	8	0.3	
МС-9		МС-9	12	0.23	
МС-11		МС-11	2	0.54	
МС-12		МС-12	1	0.29	
МС-14		МС-14	4	0.35	
МС-15		МС-15	2	0.17	
МС-18		МС-18	24	0.82	
ИМС-4	-АС1.И1-08.00	ИМС-4	10	0.52	
ИМС-2	-06.00	ИМС-2	6	0.62	
ИМС-3	-07.00	ИМС-3	10	0.75	

4. ПАНЕЛЬ ПН1а* ПРИ ВАРИАНТАХ КАФЕ-ДЕТСКОЕ И КАФЕ-МОЛОДЕЖНОЕ ЗАМЕНИТЬ НА ПАНЕЛЬ ПН6а С БАЛКОННОЙ ДВЕРЬЮ МАРКИ БС 22-9

Спецификация к схемам расположения элементов панельных стен

Марка поз.	Обозначение	Наименование	Кол.	Масса ед. кг	Примечание
		Панели наружные стеновые			
ПН1а	АС1.И1-11.00	7 ПСО 30.33.3,5-П-2ас	11		
ПН2	1.090.1-1 вып.2-1	ПС 30.33.3,5-П	5		
ПН3		1 ПС 33.33.3,5-П	2		
ПН4		2 ПС 33.33.3,5-П	2		
ПН5а	АС1.И1-15.00	3 ПСО 30.33.3,5-П-1а	1		
ПН6а	-14.00	1 ПСД 30.33.3,5-П-2а	1		
ПН7	1.090.1-1 вып.2-1	ПС12, 33.3,5-П	2		
ПН8		1 ПС 21.33.3,5-П	1		
ПН9		2 ПС 15.33.3,5-П	1		
ПН10		2 ПСД 29.33.3,5-П-1	1		
ПН11		1 ПС 29.33.3,5-П	1		
ПН12	АС1.И1-12.00	5 ПСО 29.33.3,5-П-1ас	1		
ПН13	-13.00	6 ПСО 29.33.3,5-П-1ас	1		
ПН14	-03.00	7 ПСО 30.33.3,5-П-2ас-к	2		
		Панели внутренние стеновые			
ПВ1	1.090.1-1 вып.4-1	ПВР 30.30.15-3т	3		
ПВ2		ПВГ 30.30.13-1тв	4		
ПВ3		1 ПВП 30.30.13-1т	2		
ПВ4		1 ПВГ 30.30.10-1т	1		
ПВ5		ПВ 29.30-1т	2		
ПВ6		ПВГ 60.30.15-1т	1		
ПВ7		ПВР 60.30.42-3т	1		
ПВ8		ПВГ 30.30.10-1т	2		
ПВ9		ПВ 30.30-1тв	2		
ПВ10		ПВП 30.30.10-1т	1		
ПВ11		1 ПВГ 29.30.10-1т	1		
		Изделия соединительные			
МС-1	1.090.1-1 вып.8-1	МС-1	21	0.36	
МС-2		МС-2	21	0.42	
МС-4		МС-4	36	0.25	
МС-5		МС-5	33	0.18	

271-28-13.84 - АС1

Рук. маст.	Лесков		
Н. контр.	Бабушкина		
Гл. инж.	Шурмухина		
ГИП	Шурмухина		
ГАП	Чвалун		
Вед. арх.	Богданова		
Ст. инж.	Теплова		
Рук. гр. инж.	Бабушкина		

Привязан

Инв. N

Кафе на 100 мест с тремя вариантами планировок в унифицированном встроенно-пристроенном блоке

Схема расположения наружных и внутренних панелей на отм. -0.900

Стадия	Лист	Листов
Р	20	

ЦНИИЭП

20069-01

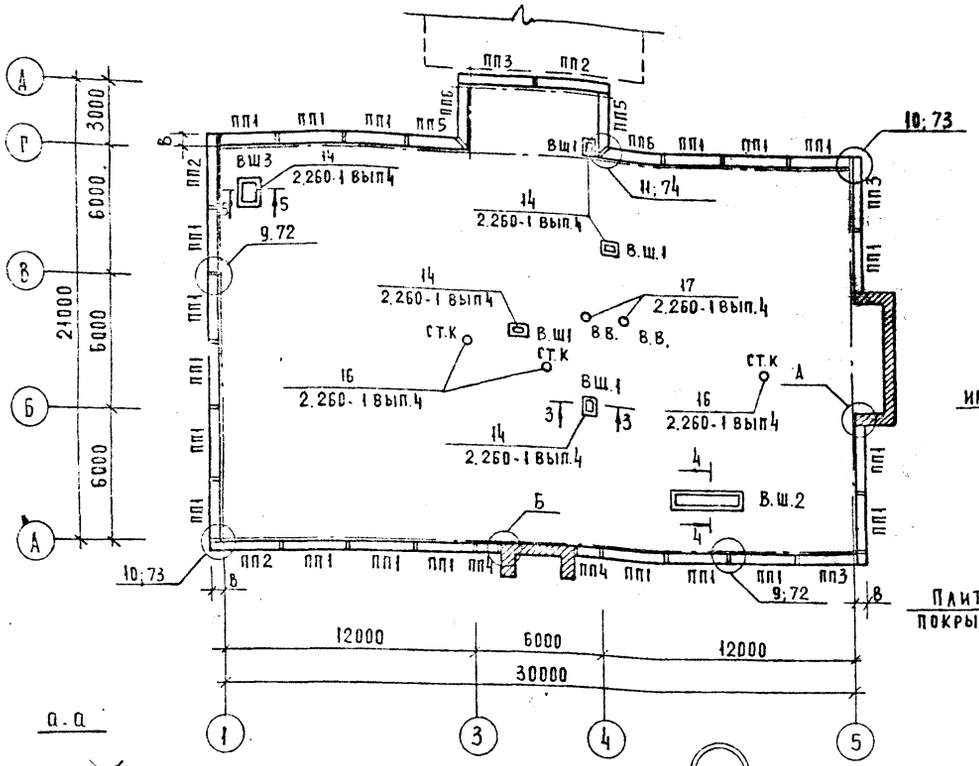

Толщина наружных стен мм	В, мм
260	270
310	320

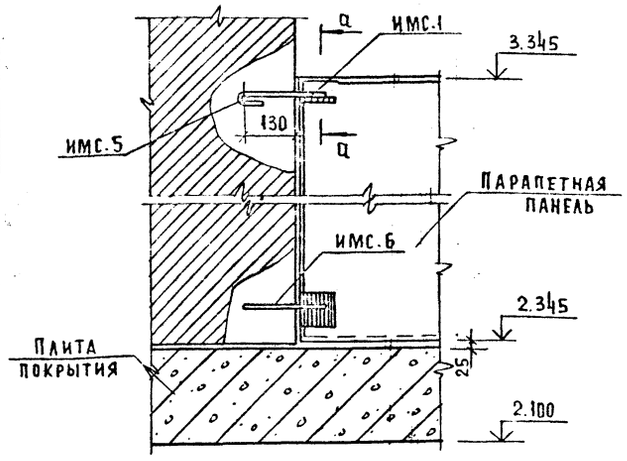

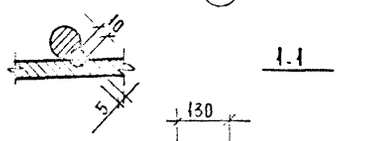

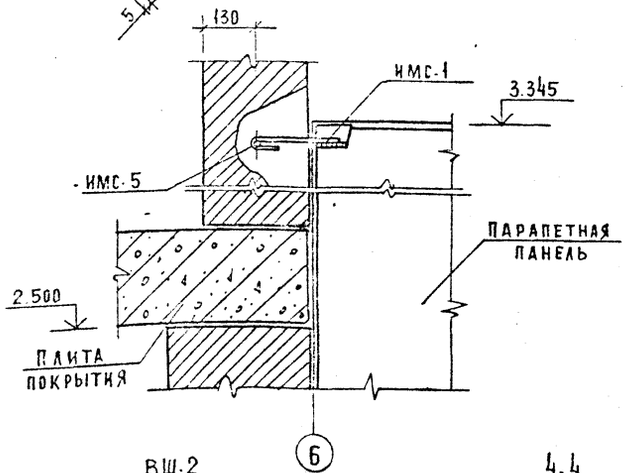

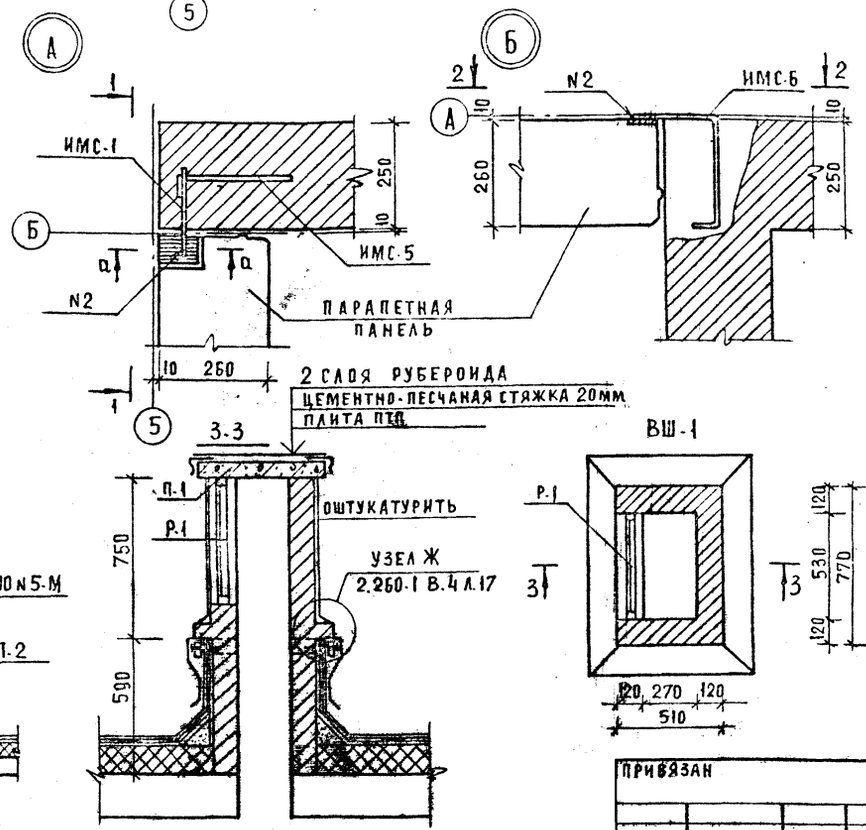

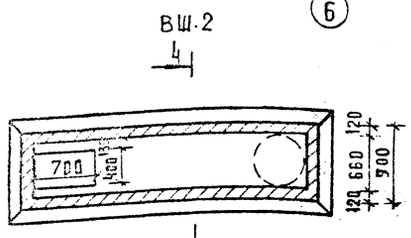

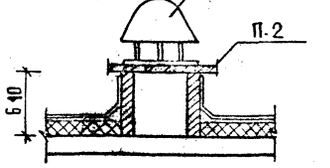

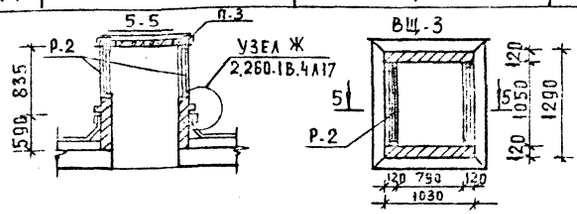

Трубы электропроводки проложить в утеплителе кровли.

Спецификация к схемам расположения элементов парапета

Марка поз.	Обозначение	Наименование	Кол.	Масса ед. кг	Примечание
		Панели стеновые			
ПП1	1.090.1-1 вып. 2-1	ПСП 30.10.2.6-П	20		
ПП2	"	1ПСП33.10.2.6-П	3		
ПП3		2ПСП 33.10.2.6-П	3		
ПП4		ПСП 12.10.2.6-П	2		
ПП5		1ПСП 29.10.2.6-П	2		
ПП6		2ПСП 29.10.2.6-П	2		
	"	Изделия соединительные			
МС-8	1.090.1-1 вып. 8-1	МС-8	30	0.26	
МС-25		МС-25	48	0.75	
МС-28		МС-28	6	1.53	
ИМС-1	АС1.ИИ-05.00	ИМС-1	4	0.34	
ИМС-5	- 09.00	ИМС-5	4	0.4	
ИМС-6	- 10.00	ИМС-6	2	0.58	

Спецификация элементов крыши

Марка поз.	Обозначение	Наименование	Кол.	Масса ед. кг	Примечание
		ВШ-1 - 4 шт			
Р-1	1.279.9-2	ВХР-1	1	8.0	
П-1	1.243.1-4	ПТ 12.5-8.6	1	96	
		ВШ-2 - 1 шт			
П-2	1.243.1-4	ПТ 8-13.13	2	336	
		ВШ-3 - 1 шт			
Р-2	1.279.9-2	ВХР-4	2	11.2	
П-3	1.243.1-4	ПТ 8-16.14	1	448	
		Изделия металлические			
	ГОСТ 7118-78	Кровельная оцинков. сталь S=8мм м2	55.0		
ПТ-1	АС1.И2-04.00	ПТ-1	3	16.3	

Привязан

Инв. №

Нач. М	Леонов	
Н.контр.	Чвалун	
Гл.инж.м	Шурмухина	
ГИП	Шурмухина	
ГАП	Чвалун	
Вед.арх.	Богданова	
Ст. инж.	Теплова	

271-28-13.84 - АС1

Кафе на 100 мест с тремя вариантами планировок в унифицированном встроенно-пристроенном блоке

Схема расположения парапетных панелей. План крыши.

Стадия	Лист	Листов
Р	21	

ЦНИИЭП торгово-бытовых зданий и туристских комплексов

200.69-01

Инв. № подл. | Подпись и дата | Взам. инв. №

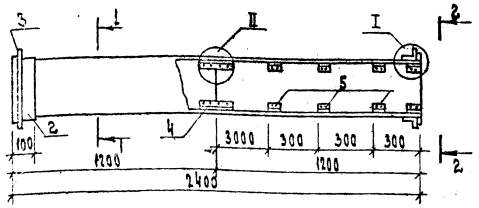

1-1

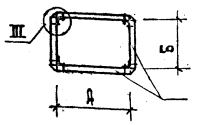

2-2

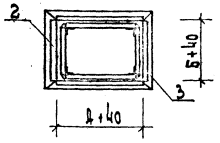

тип	А мм	Б мм	Примеч.
1	100	150	
2	100	200	
3	150	150	
4	200	150	
5	200	200	
6	200	250	
7	250	250	
8	400	200	
9	400	250	
10	400	400	
11	500	250	
12	500	300	
13	500	500	
14	600	300	
15	600	600	
16	800	800	

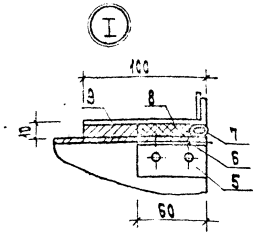

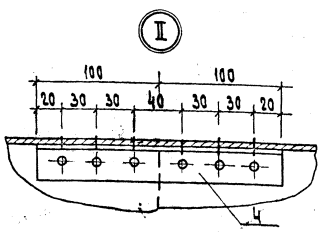

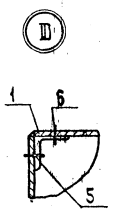

Деталь подвески звена воздуховода

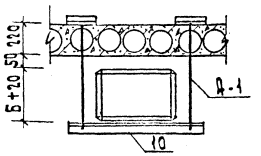

1. Данный лист см. совместно с листом 23.
2. Монтаж асбоцементных воздуховодов разрешается вести только специализированным организациям, ведущим монтаж стальных воздуховодов. Смонтированные воздуховоды подвергаются испытанию на плотность. Подсос или утечка воздуха в размере более 15% от расчетной производительности, в соответствии со СНиП III-33-75 не допускается.
3. Муфта перед ее установкой внутри и торец воздуховода снаружи склеиваются тканью на водостойком клее, дающем надежную склейку металла и ткани. Закрепление муфты на воздуховоде производится в соответствии со СНиП II-23-75, путем уплотнения зазора между муфтой и воздуховодом пеньковым канатом, смоченным казеиновым клеем и асбоцементным раствором с добавлением в него казеинового клея (тип I), с последующим заполнением зазора асбоцементным раствором более густой консистенции, замешанном на расширяющемся цементе с добавлением казеинового клея (тип II).
4. Муфты и фланец предварительно перед установкой на воздуховод окрашиваются масляной краской.
5. Шов (см. узел III) промазать мастикой из асбоцементного раствора с добавлением казеинового клея густой консистенции с последующей проклейкой 2 слоями ткани.
6. На чертеже дана максимальная длина звена, которая при необходимости может быть уменьшена.
7. Каждое звено воздуховода перед отправкой на строительную площадку должно испытываться на плотность.
8. При подвеске воздуховода, звено должно опираться в двух точках таким образом, чтобы опоры располагались по обе стороны шва, желательно на равных расстояниях от него и от ближнего соединения.
9. После окончания монтажа воздуховоды штукатурятся по сетке толщ. 20 мм
10. Анкер А-1 см. альбом II.

					271-28-13.84 -АС1		
Привязан			Рук.маст.	Кронов	Какие на 100 мест в театре варианты перепроектированы	Стадия	Лист	Листов
			Н.контр.	Бабушкина		Р	22	
			Гл.инж.	Шумятина				
			Гл.спец.	Шумятина				
			Гл.арх.	Аракян	Конструкция звена асбоцементного воздуховода	ЦНИИЭП		
Инв.№			Ст.инж.	Попова				
			Рук.гр.инж.	Бабушкина				

Ал I

271-28-13.84

Марка поз	Обозначение	Наименование	Кол. на тип 1	2	3	4	5	6	7	8	9	10	11	12	13	14	15	16	Масса ед. кг	Примечание
1		Асбоцементный лист																		
		ГОСТ 18124-75; δ=10																		
		1200×80	4	4																
		130	4		8	4														
		180		4		4	8	4		4										
		230						4	8		4		4							
		280												4		4				
		380								4	4	8								
		480											4	4	8			4		
		580														4	8			
		780																4		
2		Лист Б-ПН-0,7 ГОСТ 19863-74 / В. СТ. 3 ПС ГОСТ 14637-79																		
		0,7×120 мм	583	683	683	783	883	983	1083	1283	1383	1683	1583	1683	2083	1883	2483	2683	0,659	
3		Полоса Б-4×25 ГОСТ 103-76 / СТ. 3 ГОСТ 535-79																		
		ℓ=172	4	4																
		222	4		8	4														
		272		4		4	8	4		4										
		322						4	8		4		4							
		372												4		4				
		472								4	4	8								
		572											4	4	8			4		
		672														4	8			
		872																4		
		Угольник П 50-214 ГОСТ 13618-81 / АД 31ТА ГОСТ 8617-75																		
4		ℓ=200	4	4	4	4	4	4	4	4	4	4	4	4	4	4	4	4		
5		ℓ=60	32	32	32	32	32	32	32	32	32	32	32	32	32	32	32	32		
6		Винт 4×16	176	176	176	176	176	176	176	176	176	176	176	176	176	176	176	176		
7		Уплотняющий канат																		
		пенька d=12мм п.м.	583	683	683	783	883	983	1083	1283	1383	1683	1583	1683	2083	1883	2483	2683	0,659	

Марка поз.	Обозначение	Наименование	Кол. на тип 1	2	3	4	5	6	7	8	9	10	11	12	13	14	15	16	Масса ед. кг	Примечание
		Уплотняющий раствор																		
8		Тип I 0,001 м³	4,5	4,8	5,6	6,5	7,43	8,3	14,0	14,1	14,4	14,9	15,1	16,7	17,0	18,6	20,1	24,2		
9		Тип II 0,001 м³	5,8	6,1	7,0	8,2	9,3	10,4	17,0	17,2	17,8	18,7	19,0	21,0	22,1	[illegible]	25,0	30,3		
		Болт М6×20 ГОСТ 7798-80	6	6	6	8	8	8	8	12	12	14	14							
		Болт М8×25 ГОСТ 7798-80												16	18	18	20	22		
		Резина 3×20 п.м	1,0	1,0	1,1	1,2	1,2	1,3	1,3	1,4	1,4	1,7	1,7	2,1	2,1	2,3	2,5	2,7		
10		Уголок 50×50×5 ГОСТ 8509-72* / СТ. 3 ГОСТ 535-79																		
		ℓ=200	2	2																
		250			2															
		300				2	2	2												
		350							2											
		500								2	2	2								
		600											2	2	2					
		700														2	2			
		900																2		

Конструкцию звена асбоцементного воздуховода см. лист 22

Рук. маст.	Леонов		
Н. контр.	Бабушкина		
Гл. инж. м.	Шурмухина		
ГИП	Шурмухина		
ГАП	Чвадун		
Ст. инж.	Теплова		
Рук. гр. инж.	Бабушкина		

Привязан

Инв. №

271-28-13.84 — АС1

Кафе на 100 мест с тремя вариантами планировок в унифицированном встроенно-пристроенном блоке

Звено асбоцементного воздуховода. Выборка материалов.

Стадия	Лист	Листов
Р	23	

ЦНИИЭП торгово-бытовых зданий и туристских комплексов

Копировал

Формат А2

20069-01

Согласовано

Инв. № подл. | Подпись и дата | Взам. инв. №

Фрагмент 4

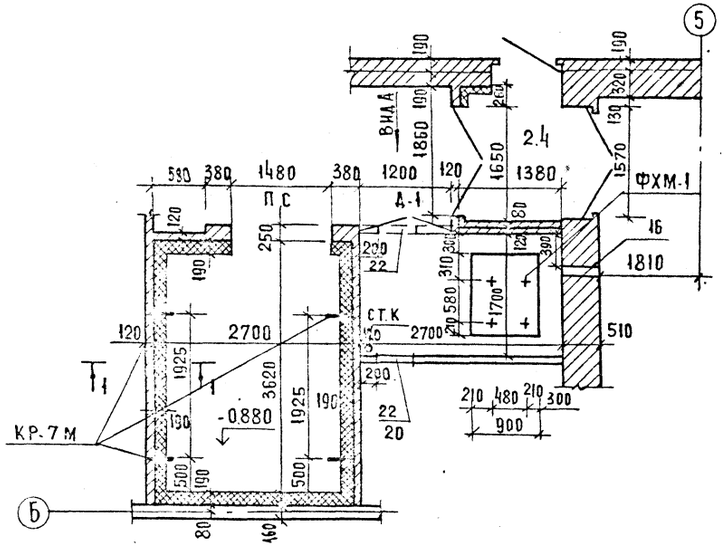

Вид А
Д-1

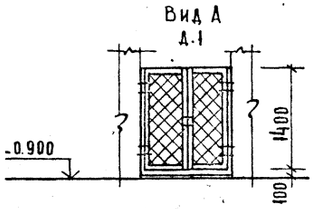

1-1

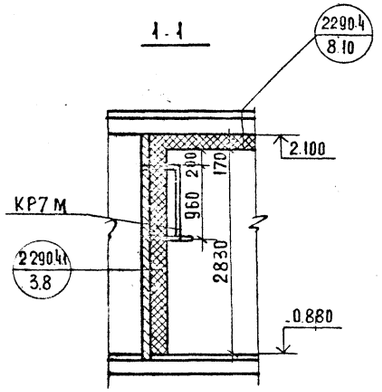

Фундамент под оборудование ФХМ-1

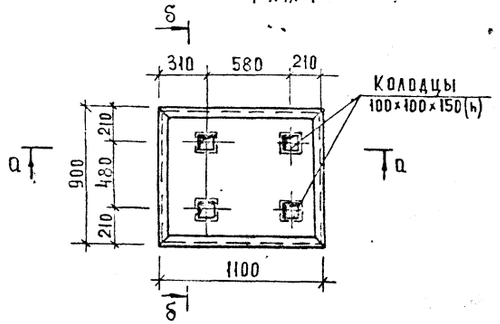

Схема установки рам. вентиляционных отсосов

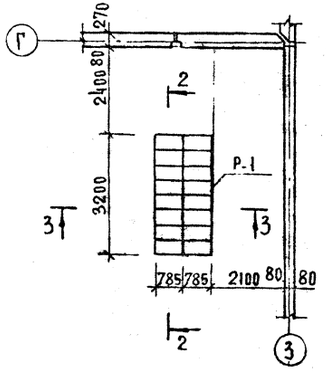

2-2

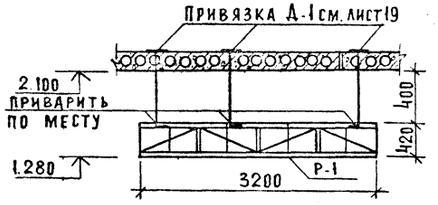

3-3

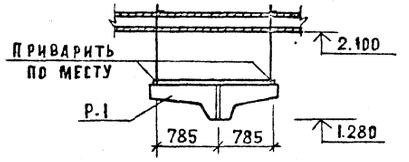

а-а

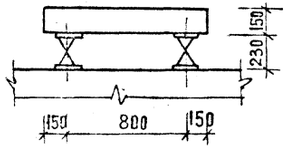

б-б

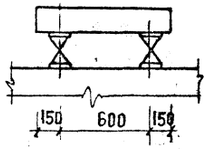

Спецификация элементов охлаждаемой камеры

Марка поз	Обозначение	Наименование	Кол	Масса ед.кг	Примечание
		Изделия металлические			
КР-7м	АС1.И2-08.00	Кронштейн КР-7м	4	8.29	
А-3	2.290-4 вып.1 л.8	Анкер А-3	33	0.37	
А-8	л.10	А-8	12	0.40	
Д-1	л.19	Дверь Д-1	1		
		Сетка №5-1.2 ГОСТ 5336-80 $м^2$	10		От грызунов
		Сетка №20-1.6 ГОСТ 5336-80 $м^2$	45		Под штукатурку
		Материалы			
	ГОСТ 8486-66	Деревянная рейка			
		50×100 $м^3$	1.5		
		Деревянная рейка			
		50×50 $м^3$	1.0		
	ГОСТ 10140-80	Жесткие минераловатные			
		плиты γ=400 кгс/$м^3$	8.2		
ПС	Альбом 13205-СД	Дверь ПС	1		Гипрохолода
		Вент. отсосы			
Р-1	АС1.И2-06.00	Р-1	1	219.6	

1. Кронштейны КР установить до производства паро и теплоизоляционных работ.
2. Для охлаждаемых камер предусмотреть двери изолированные приборные марки ПС. Изготовитель-деревообрабатывающий комбинат г. Западная Двина Калининской области по чертежам „Гипрохолода альбом №13205-СД.
3. В нижней части охлаждаемой камеры устанавливается сетка №5-1.2 от грызунов.
4. Узлы установки ПС см. лист 25.
5. Сварку элементов выполнять электродами типа Э-42
6. Металлические конструкции огрунтовать и окрасить масляной краской за 2 раза.
7. Вентиляционные отсосы условно не показаны.

Рук.маст	Леонов		
Н.контр.	Бабушкина		
Гл.инж.пр.	Шурмухина		
ГИП	Шурмухина		
ГАП	Чекаун		
Вед.арх.	Богданова		
Ст.инж.	Теплова		
Рук.гр.	Бабушкина		

Привязан

Инв.№

271-28-13.84 -АС1

Кафе на 100 мест с тремя вариантами планировок в унифицированном встроенно-пристроенном блоке

Стадия	Лист	Листов
Р	24	

Охлаждаемая камера
Крепление местных отсосов

ЦНИИЭП торгово-бытовых зданий и комплексов

20069-01

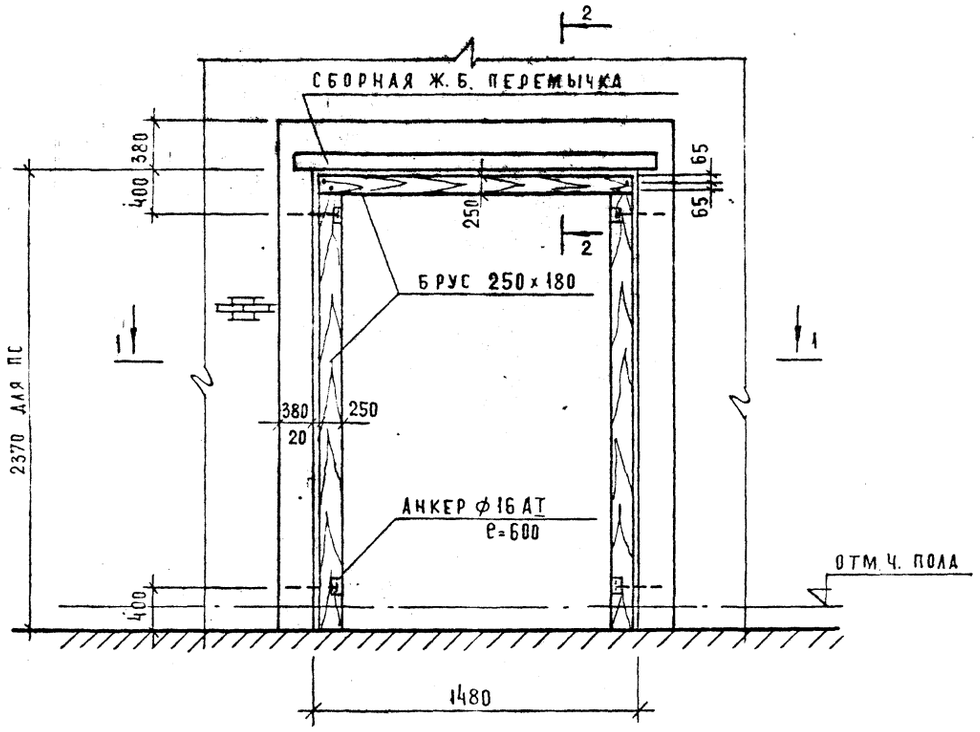

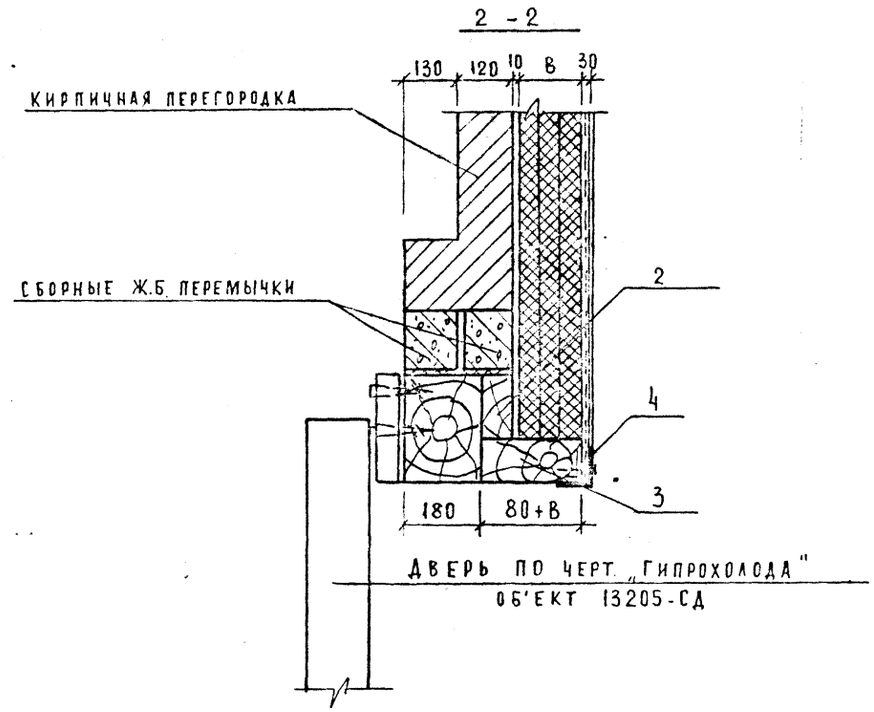

1-1

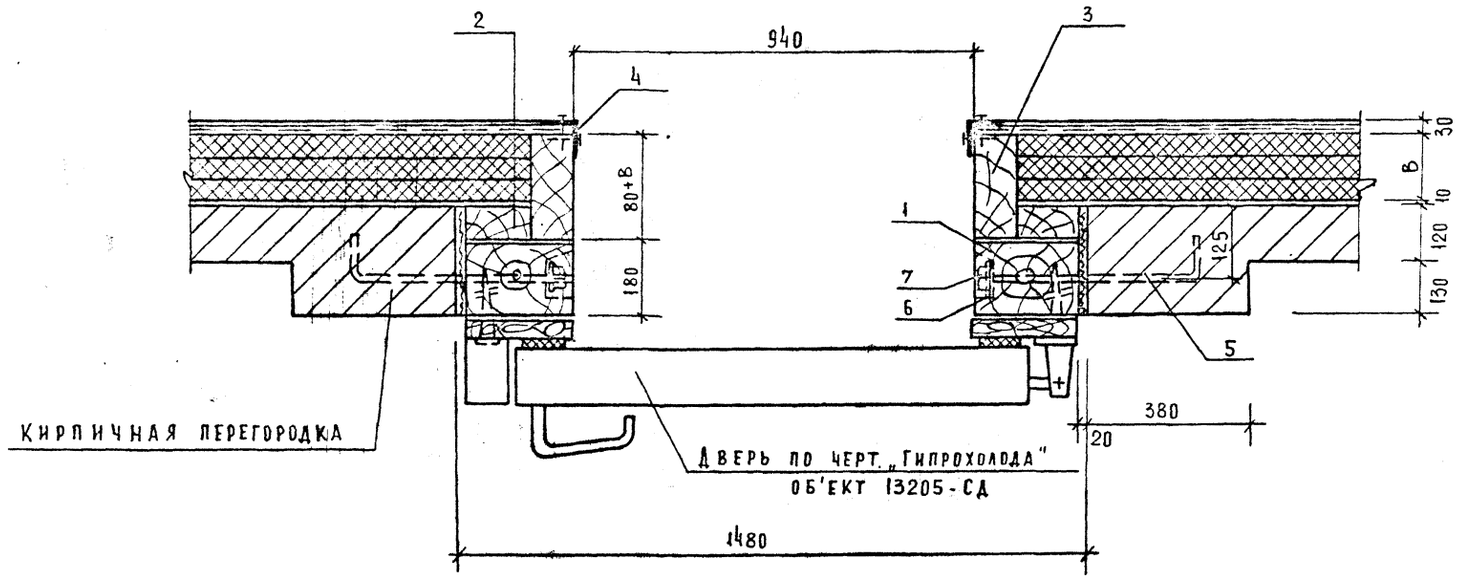

СПЕЦИФИКАЦИЯ ЭЛЕМЕНТОВ КРЕПЛЕНИЯ ДВЕРИ ОХЛАЖДАЕМОЙ КАМЕРЫ

Марка поз	Обозначение	Наименование	Кол.	Масса ед. кг	Примечание
		ДЕТАЛИ			
1	ГОСТ 24454-80Е	Брус 180×250 м	5680		
2		Брус 70×150 м	5680		
3		Брус (80+В)×100 м	5680		
4	ГОСТ 8509-72*	∠75×5 м	5130		
5	ГОСТ 5781-82	ф16 АТ e=600 шт	4		
6		ШАЙБА 60×60×5 шт	4		
7		ГАЙКА М16 шт	4		

Привязан:	Нач. м.	Леонов	
	Н. контр	Чвалун	
	Гл. инж. м	Шурмухина	
	ГИП	Шурмухина	
	ГАП	Чвалун	
Инв. №	Вед. арх	Богданова	

271-28-13.84 – АС1

КАФЕ НА 100 МЕСТ С ТРЕМЯ ВАРИАНТАМИ ПЛАНИРОВОК В УНИФИЦИРОВАННОМ ВСТРОЕННО-ПРИСТРОЕННОМ БЛОКЕ

Стадия	Лист	Листов
Р	25	

Крепление двери охлаждаемой камеры

ЦНИИЭП торговых, бытовых зданий и туристских комплексов

20069-01

Фрагмент 5

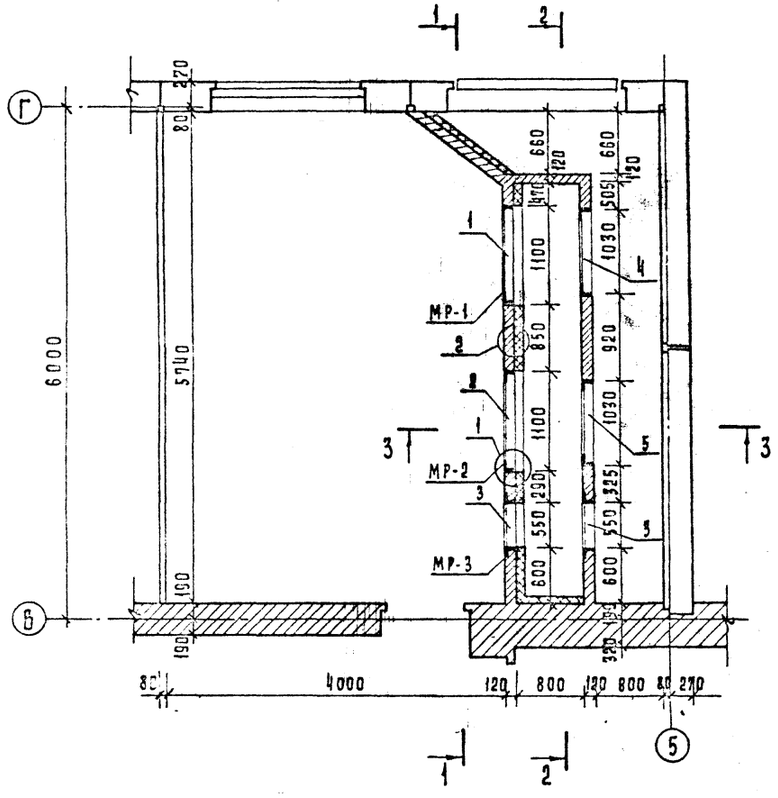

1-1

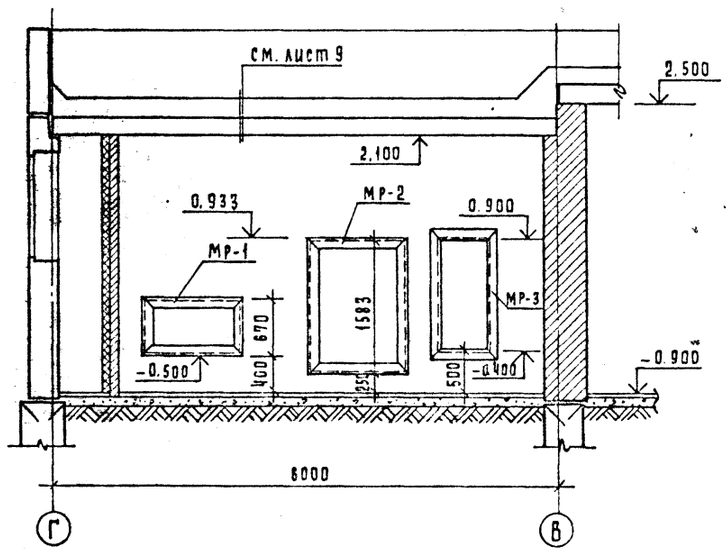

Спецификация материалов на венткамеру

Марка поз.	Обозначение	Наименование	Кол.	Масса ед. кг	Примеч.
		Сборочные единицы и детали			
МР-1	АС1.И2-07.00	МР-1	1	13.3	
МР-2	-01	МР-2	1	21,34	
МР-3	-02	МР-3	2	15.9	
МР-4	-03	МР-4	1	20.54	
МР-5	-04	МР-5	1	24.84	
		Отдельные стержни			
1	ГОСТ 5781-82	ф 16 AI п.м	12.0	1.58	
		Детали			
АН-1	АС1.И2-03.00	АН-1	30	0.31	
		Материалы			
	ГОСТ 10140-80	Минер. ватные плиты, м³	1.4		
	ГОСТ 5336-80	Сетка штукатурн. №20 м²	17.5		
	ГОСТ 8486-66**	Деревянная рейка м³	0.015		

1

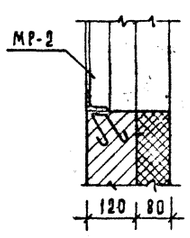

2

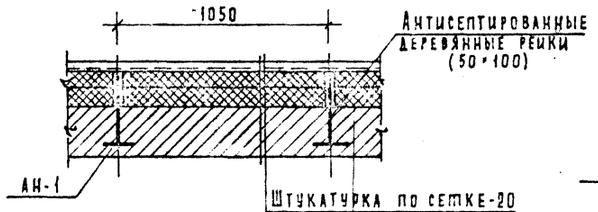

3

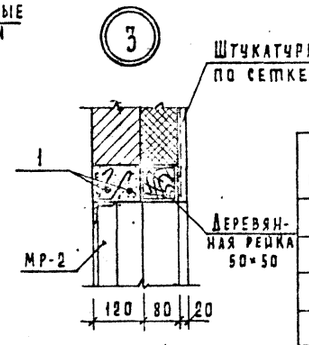

2-2

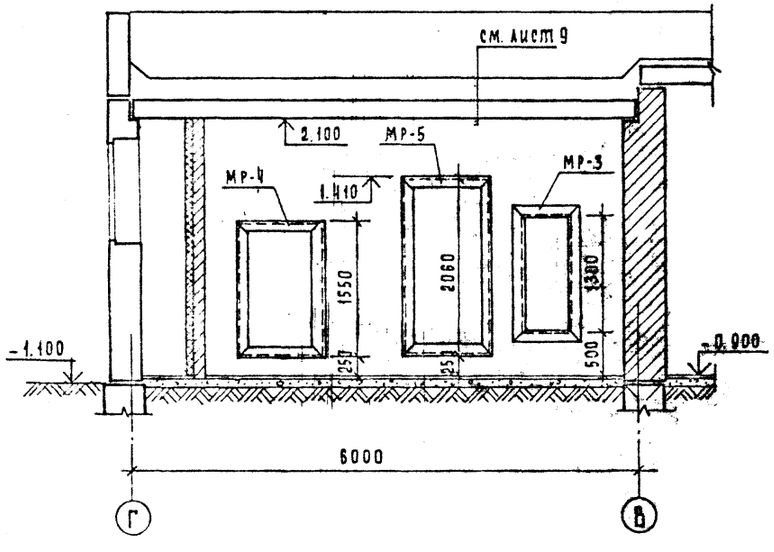

3-3

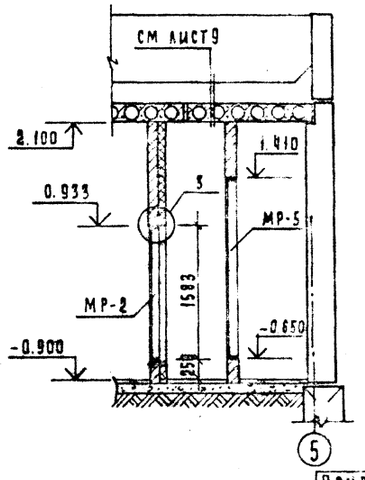

Экспликация отверстий

Тип отв.	Размеры, мм В	Размеры, мм Н	Отм. низа	Назначение
1	1100	670	-0.500	Вентиляция
2	1100	1583	-0.650	
3	550	1300	-0.400	
4	1030	1550	-0.650	
5	1030	2060	-0.650	

1. Стены внутри камеры изолируются жесткими минераловатными плитами толщиной 40мм $\gamma = 300$ кг/м³ по деревянному каркасу на гвоздях и битумной мастике с последующей штукатуркой по сетке.
2. Кирпичная кладка из кирпича М75 на растворе М50.
3. Рамки МР установить одновременно с кладкой кирпичных стен, огрунтовать за 2 раза и покрасить эмалью в черный цвет (ПХВ-25 черная ГОСТ 6577-52).
4. Деревянный каркас из брусков подвергнуть пропитке антипиренами, антисептировать.
5. После установки оборудования зазоры проемов заделать бетоном на мелком щебне.

Нач. м.	Леонов		
Н. контр.	Чвалун		
Гл. инж. м.	Шурмухина		
ГИП	Шурмухина		
ГАП	Чвалун		
Вед. арх.	Богданова		
Ст. инж.	Теплова		

271-28-13.84 -АОI

Привязан

Инв №

Кафе на 100 мест с тремя вариантами планировок в унифицированном встроенно-пристроенном блоке

Вентиляционная камера. Узлы.

Стадия	Лист	Листов
Р	26	

ЦНИИЭП Туристско-бытовых зданий и туристских комплексов

Копировал

20069-01

Формат А2

Инв № подл. | Подпись и дата | Взам. инв. № | Инв. № дубл. | Подпись и дата

271-28-13.84

Марка поз.	Обозначение	Наименование	Кол.	Масса ед. кг	Примечание
		Панели наружные стеновые			
ПН1а	АС1.И1-11.00	7ПСО 30.33.4.0-П-2ат	11		
ПН2	1.090.1-1 вып. 2-1	ПС 30.33.4.0-П	4		
ПН3		1ПС 33.33.4.0-П	2		
ПН4		2ПС 33.33.4.0-П	2		
ПН5а	АС1.И1-15.00	3ПСО 30.33.4.0-П-1а	1		
ПН6а	-14.00	1ПСД 30.33.4.0-П-2а	1		
ПН7	1.090.1-1 вып. 2-1	ПС 12.33.4.0-П	2		
ПН8		1ПС 21.33.4.0-П	1		
ПН9		2ПС 15.33.4.0-П	1		
ПН10		2ПСД 29.33.4.0-П-1	1		
ПН11		1ПС 29.33.4.0-П	1		
ПН12	АС1.И1-12.00	5ПСО 29.33.4.0-П-1ат	1		
ПН13	-13.00	6ПСО 29.33.4.0-П-1ат	1		
ПН14	-03.00	7ПСО 30.33.4.0-П-2ат-к	2		
		Панели внутренние			
		Панели стеновые			
ПВ1	1.090.1-1 вып. 4-1	ПВР 30.30.15-3т	3		
ПВ2		ПВГ 30.30.13-1тв	4		

Марка поз.	Обозначение	Наименование	Кол.	Масса ед. кг	Примечание
ПВ3	1.090.1-1 вып. 4-1	1 ПВП 30.30.13-1т	2	-	
ПВ4		1 ПВГ 30.30.10-1т	1		
ПВ5		ПВ 29.30-1т	2		
ПВ6		ПВГ 60.30.15-1т	1		
ПВ7		ПВР 60.30.42-3т	1		
ПВ8		ПВГ 30.30.10-1т	2		
ПВ9		ПВ 30.30-1тв	2		
ПВ10		ПВП 30.30.10-1т	1		
ПВ11		1 ПВГ 29.30.10-1т	1		
		Панели парапетные			
		Панели стеновые			
ПП1	1.090.1-1 вып. 2-1	ПСП 30.10.3.1-П	20		
ПП2		1 ПСП 33.10.3.1-П	3		
ПП3		2 ПСП 33.10.3.1-П	3		
ПП4		ПСП 12.10.3.1-П	2		
ПП5		1 ПСП 29.10.3.1-П	2		
ПП6		2 ПСП 29.10.3.1-П	2		

Марка поз.	Обозначение	Наименование	Кол.	Масса ед. кг	Примечание
		Изделия соединительные			
МС-1	1.090.1-1 вып. 8-1	МС-1	21	0.36	
МС-2		МС-2	21	0.42	
МС-4		МС-4	35	0.25	
МС-5		МС-5	33	0.18	
МС-6		МС-6	8	0.3	
МС-8		МС-8	30	0.26	
МС-9		МС-9	12	0.23	
МС-11		МС-11	2	0.54	
МС-12		МС-12	1	0.29	
МС-14		МС-14	4	0.36	
МС-15		МС-15	2	0.17	
МС-18		МС-18	24	0.82	
МС-25		МС-25	48	0.75	
МС-28		МС-28	6	1.53	
ИМС-1	АС1.И1-05.00	ИМС-1	4	0.34	
ИМС-2	-06.00	ИМС-2	6	0.62	
ИМС-3	-07.00	ИМС-3	10	2.75	
ИМС-4	-08.00	ИМС-4	10	0.52	
ИМС-5	-09.00	ИМС-5	4	0.4	
ИМС-6	-10.00	ИМС-6	2	0.58	

Инв. № подл. | Подпись и дата | Взам. инв. №

Рук. маст.	Леонов	
Н. контр.	Бабушкина	
Гл. инж. м.	Шурмухина	
ГИП	Шурмухина	
ГАП	Чвалун	
Ст. инж.	Теплова	
Рук. тр. инж.	Бабушкина	

Привязан:

Инв. №

271-28-13.84 – АС1

КАФЕ НА 100 МЕСТ С ТРЕМЯ ВАРИАНТАМИ ПЛАНИРОВОК В УНИФИЦИРОВАННОМ ВСТРОЕННО-ПРИСТРОЕННОМ БЛОКЕ

СПЕЦИФИКАЦИЯ К СХЕМАМ РАСПОЛОЖЕНИЯ ПАНЕЛЕЙ ПРИ ТОЛЩИНЕ НАРУЖНЫХ СТЕН 400 ММ

Стадия	Лист	Листов
Р	27	

ЦНИИЭП Торгово-бытовых зданий и туристских комплексов

20069-01

Копировал

Формат А2

ДП-1

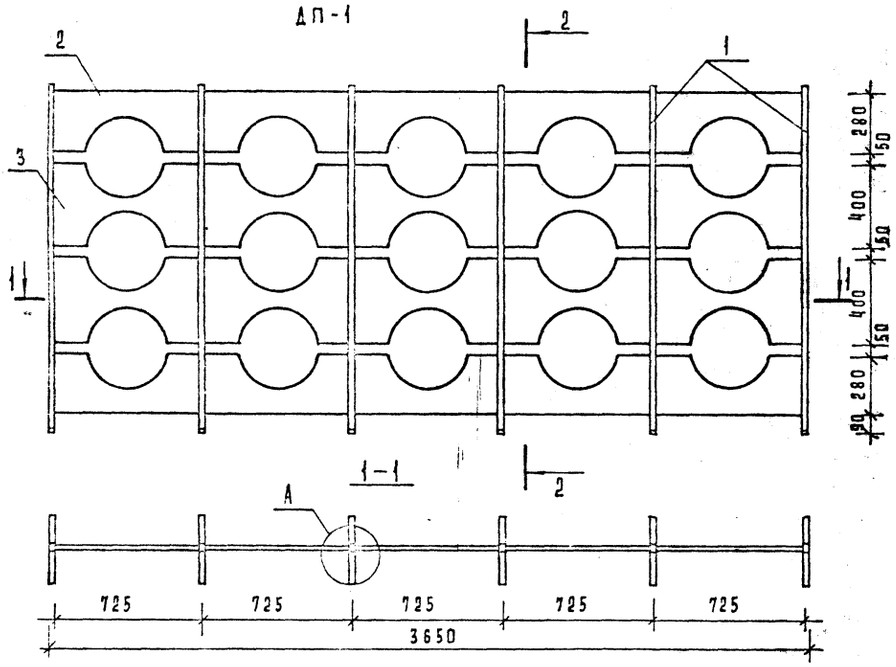

ДП-2

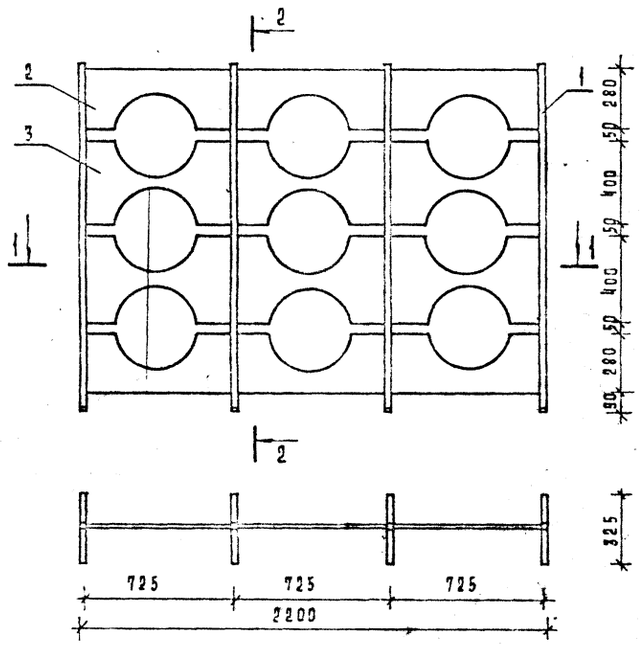

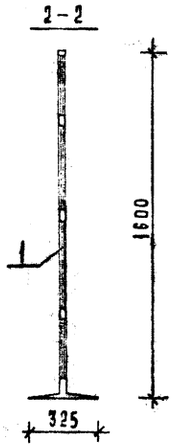

поз. 2

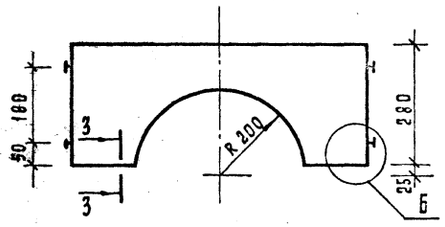

поз. 3

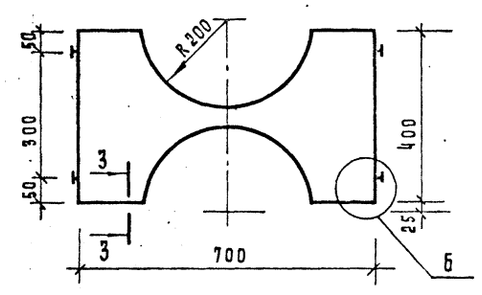

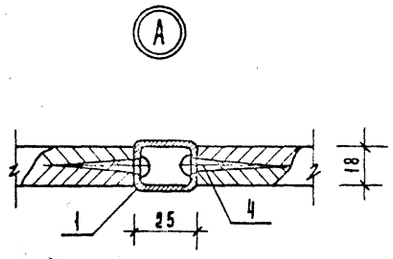

Спецификация элементов декоративных перегородок ДП-1, ДП-2

Марка поз.	Обозначение	Наименование	Кол-во	Масса ед.кг.	Примечание
ДП-1		Декоративная перегородка ДП-1			
		Сборочные единицы			
1	АС1.И2-09.00	Стойка	6		
		Детали			
2	ГОСТ 3916-69	Щит	10		
3	ГОСТ 3916-69	Щит	10		
		Стандартные изделия			
4	ГОСТ 1144-80*	Шуруп А5×140	80		
ДП-2		Декоративная перегородка ДП-2			
		Сборочные единицы			
1	АС1.И2-09.00	Стойка	4		
		Детали			
2	ГОСТ 3916-69	Щит	6		
3	ГОСТ 3916-69	Щит	6		
		Стандартные изделия			
4	ГОСТ 1144-80*	Шуруп А5×140	48		

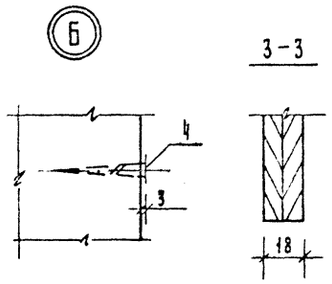

Данный лист см совместно с листами 5.9.14, АС1И2

				271-28-13.84 -АС1			
Привязан	Нач. М.	Леонов		Кафе на 100 мест с тремя вариантами планировок в унифицированном встроенно-пристроенном блоке	Стадия	Лист	Листов
	Н. контр.	Чвалун			Р	28	
	Гл. инж. М.	Мурмухина		Декоративные перегородки ДП-1, ДП-2	ЦНИИЭП		
	ГИП	Евко					
	ГАП	Чвалун					
Инв. №	Вед. арх.	Богданова					

Инв. № подл. | Подпись и дата | Взам. инв. №

Копировал 20069-01 Формат А2

ТИПОВОЙ ПРОЕКТ
271-28-13.84

ТХМ - технология и механизация

Технический проект утвержден Госгражданстроем Приказ N 200 от 30 июля 1982г.

Рабочая документация введена в действие ЦНИИЭП торгово-бытовых зданий и туристских комплексов Приказ N 73 от 8 октября 1984г.

Таблица 1

Ведомость рабочих чертежей

Лист	Наименование	Примечание
1	Общие данные	
2	План на отм. -0.900. Вариант А	
3	Фрагменты планов на отм. -0.900 в осях А-Б 1-3. Варианты Б, В, Г	
4	Подъемный стол ПС-500. Установочный чертеж	

Таблица 2

Ведомость ссылочных и прилагаемых документов

Обозначение	Наименование	Примечание
	Ссылочные документы	
Серия 1.271-4 Выпуск 3 Часть I	Встроенно-пристроенное и стационарное оборудование предприятий общественного питания	
	Прилагаемые документы	
ТХМ.ПО	Спецификация оборудования	

Привязка настоящего типового проекта выполнена в соответствии с действующими нормами и правилами.

Гл. инженер проекта

Настоящий проект выполнен в соответствии с действующими нормами и правилами

Гл. инженер проекта Брескурникова Г.Е.
Гл. инженер проекта Проскурина Т.А.

Общие указания.

Технология.

Кафе на 100 мест с вариантами:

А. Кафе на 100 мест в том числе винный бар на 25 мест.
Б. Кафе молочное на 100 мест, в том числе бар молочный на 25 мест.
В. Кафе молодежное на 100 мест, в том числе бар винный на 25 мест.
Г. Кафе детское на 100 мест, в том числе бар молочный на 25 мест.

проектируется в соответствии с заданием на проектирование как встроенно-пристроенное предприятие унифицированным блоком.

Унификация четырех различных /по ассортименту и обслуживанию/ предприятий в едином блоке осуществляется за счет трансформации раздаточного узла. А также гибкой расстановки технологического оборудования в горячем и холодном цехах.

Обслуживание посетителей в кафе-молодежном и детском осуществляется официантами; в кафе общего типа и кафе-молочном предусмотрено самообслуживание.

Кафе запроектировано работающим на полуфабрикатах.

Тепловое оборудование - электрическое

Производственная мощность:

Кафе общего типа	— 1800 бл./сутки
Кафе молочное	— 1800 бл./сутки
Кафе молодежное	— 840 бл./сутки
Кафе детское	— 1125 бл./сутки

Штат:

Кафе общего типа	— 42 человека
Кафе молочное	— 50 человек
Кафе молодежное	— 50 "
Кафе детское	— 50 "

максимальная смена - 60%

Режим работы:

Кафе общего типа и кафе-молодежное — 3 смены
Кафе молочное и кафе-детское — 1 смена.

Ассортимент реализуемых блюд в кафе принят в соответствии с ассортиментным минимумом, утвержденным Минторгом СССР / приказ N 184 от 12 октября 1976 года /

Производственные помещения оснащены современным торгово-технологическим оборудованием согласно „Норм оснащения предприятий общественного питания. Приказ Минторга СССР N 187, от 26 ноября 1971 года /.

Состав и площади помещений выполнены в соответствии с приложением 1 задания на проектирование.

Механизация.

Продукты в кафе доставляются автотранспортом универсальным и специализированным, преимущественно средней грузоподъемности.

Разгрузка автотранспорта производится на крытую разгрузочную площадку. Разгрузочная площадка оборудована подъемным столом ПС-500, посредством которого производится съем тяжелых грузов с автомашин.

Транспортировка грузов в камеры и кладовые на хранение, а также транспортировка грузов в производственные цехи и на производство осуществляется грузовыми тележками П-250, П-125.

Уборка подсобных помещений, торговых залов производится электромеханическими агрегатами.

Привязан

Инв. N

271-28-13.84 ТХМ

Кафе на 100 мест с тремя вариантами планировок в унифицированном встроенно-пристроенном блоке

Стадия | Лист | Листов
Р | 1 | 4

Нач. отд. Калугин
Н. контр. Ширяева
ГИП Брескурникова
Рук. гр. Кириллова

Общие данные

ЦНИИЭП торгово-бытовых зданий и туристских комплексов

20069-01

271-28-13.84 АЛ I

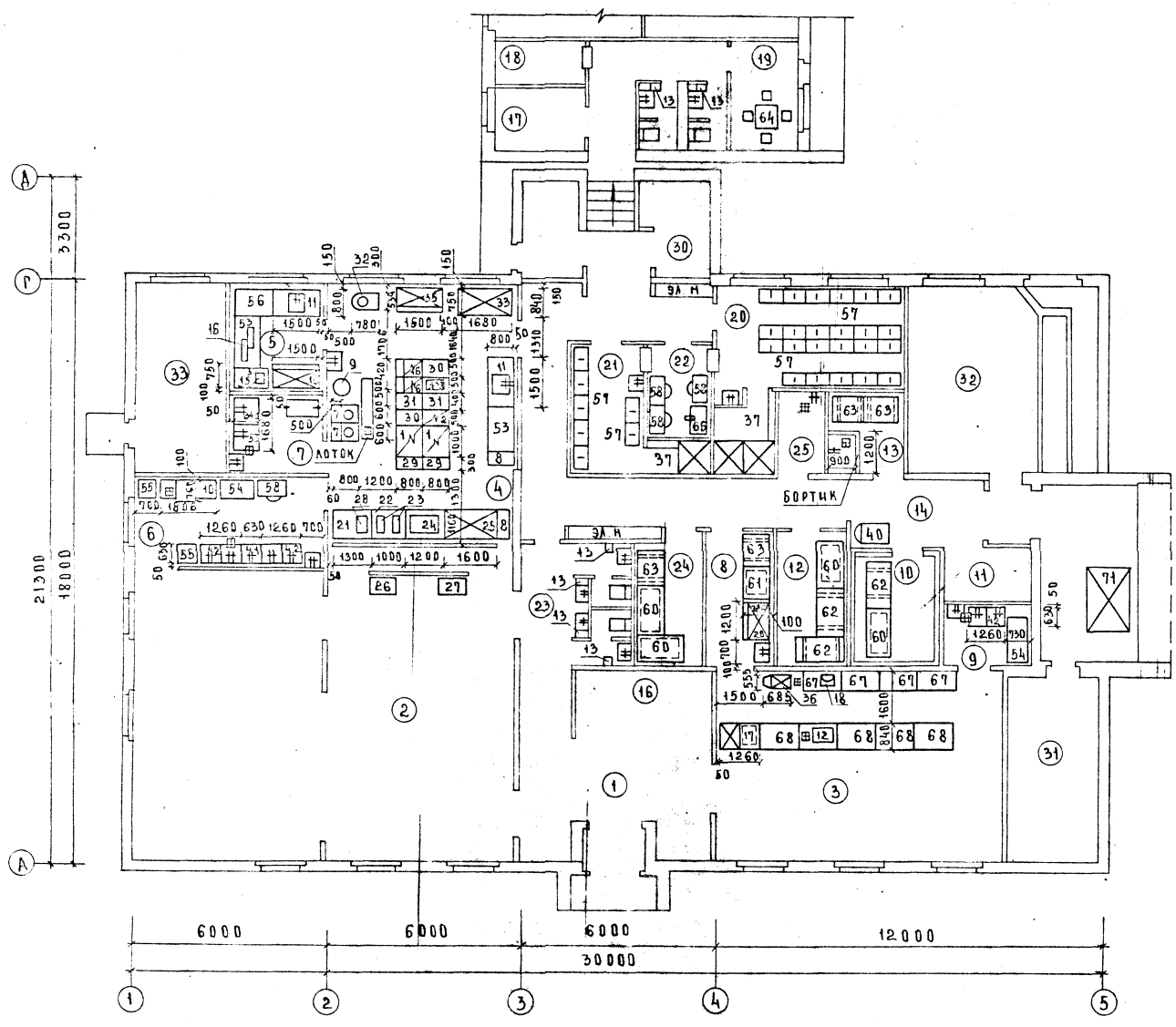

Экспликация помещений

пом	Наименование помещений
1	Вестибюль
2	Зал кафе на 75 мест
3	Зал бара на 25 мест
4	Горячий цех
5	Холодный цех
6	Моечная столовой посуды
7	Моечная кухонной посуды
8	Подсобное помещение бара
9	Моечная бара
10	Охлаждаемая камера
11	Машинное отделение
12	Кладовая сухих продуктов
13	Кладовая и моечная тары
14	Загрузочная
16	Гардероб для посетителей
17	Кабинет директора, контора
18	Главная касса
19	Помещение персонала
20	Гардероб для персонала женский
21	Гардероб для персонала мужской
22	Бельевая
24	Кладовая инвентаря
25	Помещение уборочного инвентаря
30	Электрощитовая
31	Помещение теплового узла
32	Приточная венткамера
33	Вытяжная венткамера
34	Помещение совета кафе
35	Помещение для игр

Расстановку мебели в залах см. АС-5

Спецификацию оборудования см. СО

Привязан				271-28-13.84 ТХИ	
				Кафе на 100 мест с тремя вариантами планировок в унифицированном встроенно-пристроенном блоке	Стадия: Р; Лист: 2; Листов:
Инв. №	Нач. отд.	Калугин		План на отм. 0.900 Вариант А	ЦНИИЭП торговых зданий и туристских комплексов
	Н. контр.	Ширяева			
	ГИП	Бескурникова			
	ГИП	Бескурникова			
	Рук. гр.	Мирошниченко			

20069-01

Вариант Б

КАФЕ МОЛОЧНОЕ

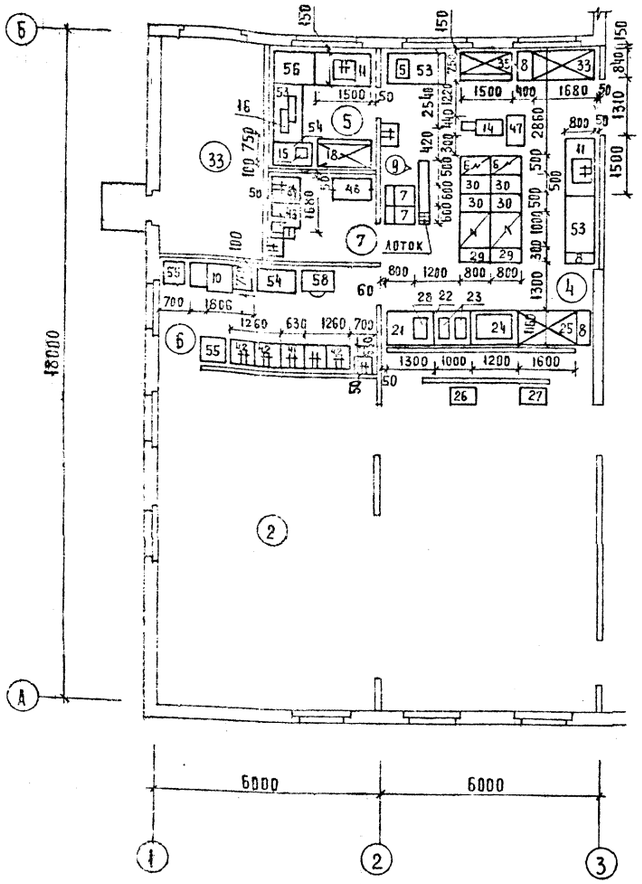

Вариант В

КАФЕ МОЛОДЕЖНОЕ

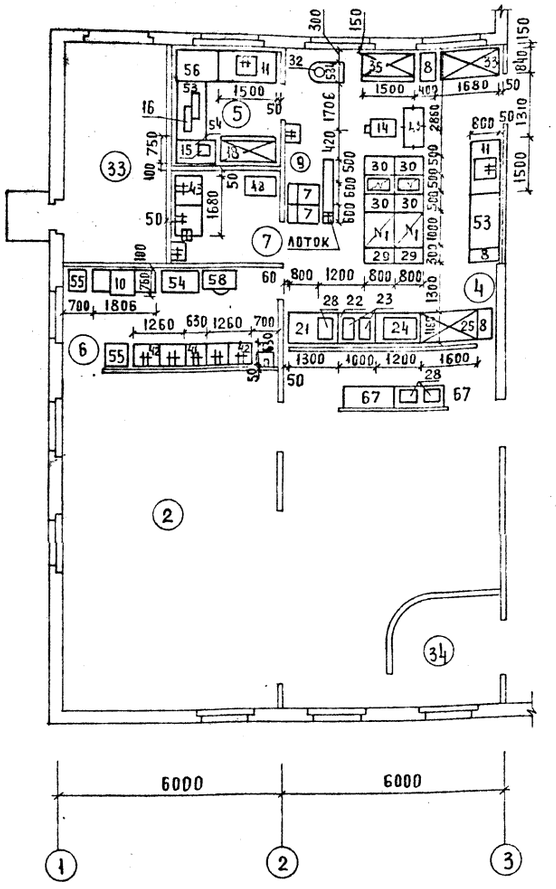

Вариант Г

КАФЕ ДЕТСКОЕ

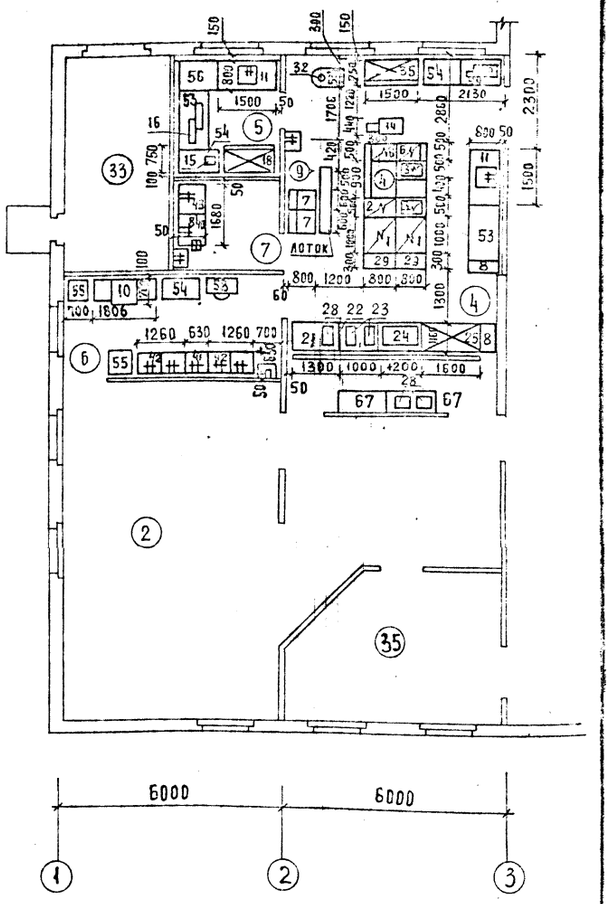

Экспликацию помещений см. Л-2

Расстановку мебели в залах см. лист АС-6

Спецификацию оборудования см. СО.

ПРИВЯЗАН	НАЧ. ОТД	КАЛУГИН		КАФЕ НА 100 МЕСТ С ТРЕМЯ ВАРИАНТАМИ ПЛАНИРОВОК В УНИФИЦИРОВАННОМ ВСТРОЕННО ПРИСТРОЕННОМ БЛОКЕ	СТАДИЯ	ЛИСТ	ЛИСТОВ
	Н. КОНТР	ШИРЯЕВА			Р	3	
	ГИП	БЕСКУРНИКОВА		ФРАГМЕНТЫ ПЛАНОВ НА ОТМ.-0.900 В ОСЯХ А-Б, 1-3 ВАРИАНТЫ Б, В, Г.	ЦНИИЭП	ТОРГОВО БЫТОВЫХ ЗДАНИЙ И ТУРИСТСКИХ КОМПЛЕКСОВ	
ИНВ. №	ГИП	БЕСКУРНИКОВА					
	РУК. ГР.	МИРОЛЮБОВА					

271-28-13.84 ТХИ

20069-01

А - А

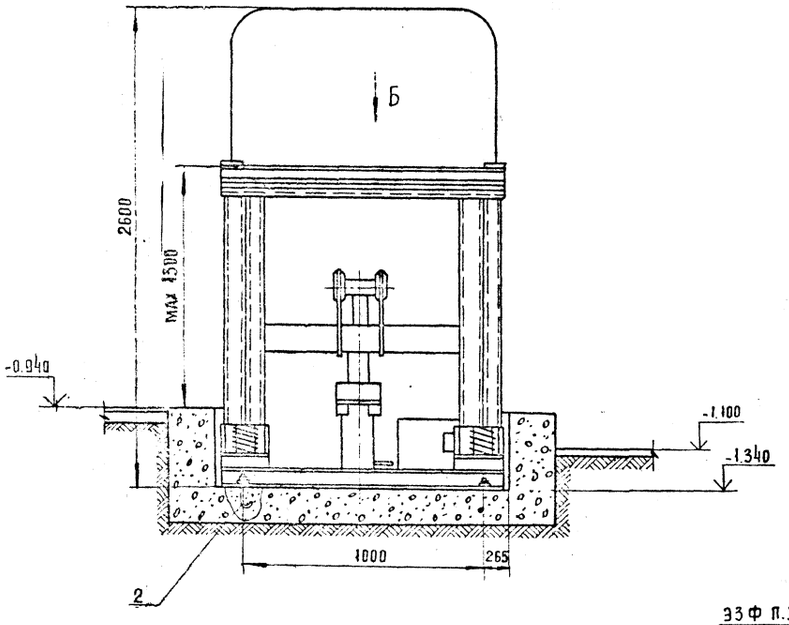

Вид Б

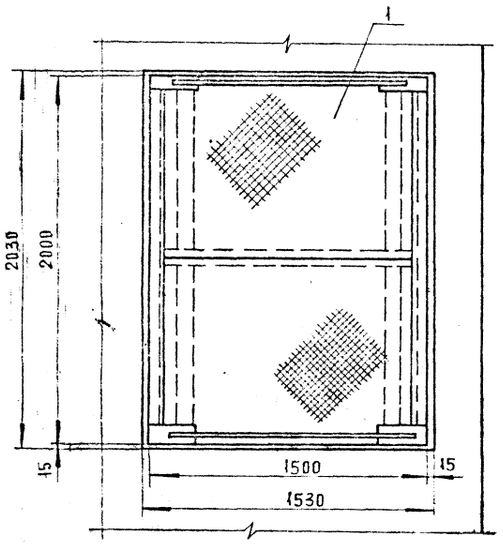

Схема расположения фундаментных болтов

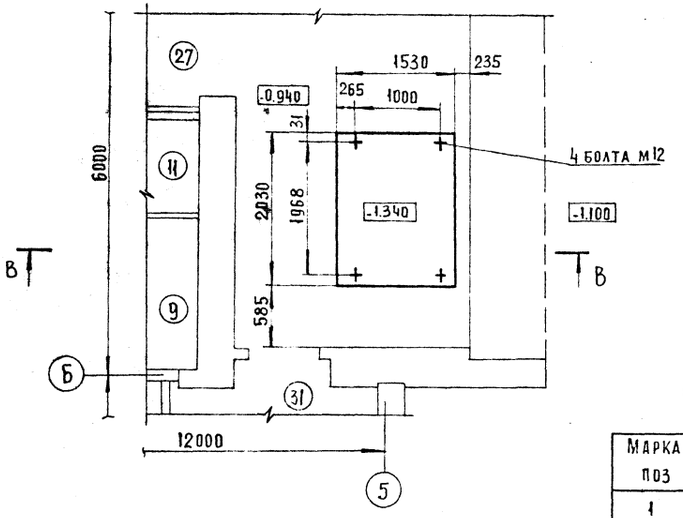

Фрагмент плана 1 этажа

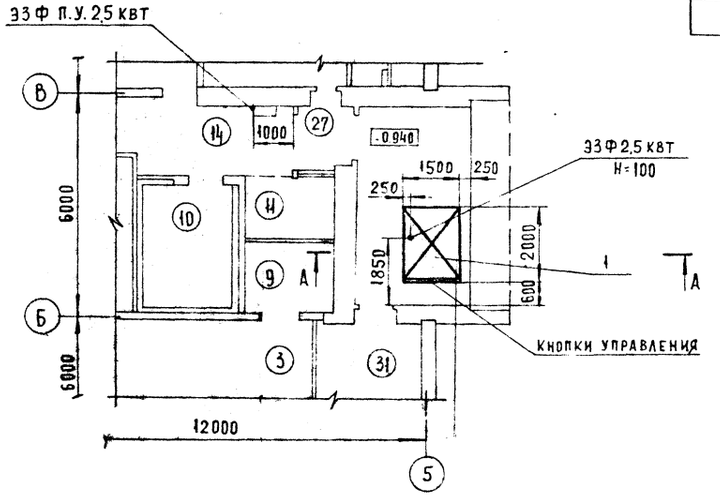

Экспликацию помещений см. лист 2

В - В

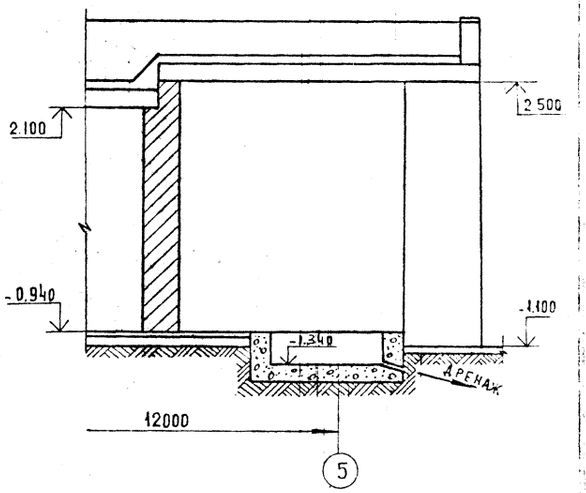

Спецификация элементов монтажа подъемного стола ПС-500

Марка поз	Обозначение	Наименование	Кол.	Масса ед. кг	Примеч.
1	Киевский опытный завод	Подъемный стол ПС-500			
	торгового машиностроения	2000×1500×2600	1	750	2,5 квт
2	ГОСТ 24379.1-80	Болт 1.2 м 12×300 в ст 3 пс 2	4	0,35	

Техническая характеристика подъемного стола ПС-500

Грузоподъемность, кг – 500
Максимальная высота подъема, мм – 1300
Установочная мощность, квт – 2,5

271-28-13.84 ТХИ

Привязан					
Инв. №					
Нач. отд.	Калугин		Кафе на 100 мест с тремя вариантами планировок в унифицированном встроенно-пристроенном блоке	Стадия: Р	Лист: 4	Листов
Н. контр.	Ширяева				
ГИП	Проскурина		Подъемный стол ПС-500 Установочный чертеж	ЦНИИЭП	Торгово-бытовых зданий и туристских комплексов
Ст. инж.	Филюкова				
Ст. инж.	Разводовская				

Инв. № подл. | Подпись и дата | Взам. инв. № | ГАП | ГИП | ГИП ТГХН | Чалун | Шурмухина | Бескуриновы

Ал. II

271-28-13 84

ТИПОВОЙ ПРОЕКТ

271-28-13 84

ХС - холодоснабжение

Технический проект утвержден Госгражданстроем Приказ №200 от 30.07.1982 г.

Рабочая документация введена в действие ЦНИИЭП торгово-бытовых зданий и туристских комплексов Приказ №73 от 08.10 1984 г.

Таблица 1

Ведомость рабочих чертежей

Лист	Наименование	Примечание
1	Общие данные	
2	План, разрезы и схема хладоновых	
	трубопроводов охлаждаемой камеры	

Таблица 2

Ведомость ссылочных и прилагаемых документов.

Обозначение	Наименование	Примечание
	Ссылочные документы	
Серия 2.290-4 Выпуск 2	Поддон к испарителям	
лист 12		
	Прилагаемые документы	
271-28-13.84 ХС. ЕМ	Ведомость потребности в материалах	
271-28-13.84 ХС. СО	Спецификация оборудования	

Привязка настоящего типового проекта выполнена в соответствии с действующими нормами и правилами.

Гл. инженер проекта

Настоящий проект выполнен в соответствии с действующими нормами и правилами.

Гл. инженер проекта /Мирская/

Инв. № подл. | Подпись и дата | Взам. инв. №

Общие указания

Охлаждаемая камера общего назначения предназначается для кратковременного (2^x-3^x суточного) хранения скоропортящихся продуктов.

Площадь, расчетная температура, а также предполагаемый расход холода по камерам в летний период (при расчетной температуре наружного воздуха + 28°С) приведены в таблице 3.

Таблица 3

Охлаждаемая камера					Температурный режим работы машины °С	Машина		Испаритель	
Наименование	Площадь м²	Температура °С	Грузоемкость кг	Расход холода ккал/час		Марка	Рабочая холодопроизводительность ккал/час	Марка	Кол.
Общего назначения	7,5	+2	1500	650	t_0=-15 $t_к$=+35	МЕВ4-1-2	3000	ИРСН-18	4

Система охлаждения.

Система охлаждения камеры - непосредственное испарение хладона в пристенных ребристых испарителях ИРСН-18, установленных в охлаждаемой камере.

Теплоизоляционные конструкции.

Для теплоизоляции ограждающих конструкций охлаждаемой камеры применяются жесткие минераловатные плиты ГОСТ10140-80 объемной массой 300кг/м³, λ=0,7ккал/м.час°С размером 1000×500×50мм с содержанием битумного связующего не более 15%. Толщина теплоизоляции стен и потолка камеры применяется в соответствии с коэффициентами теплопередачи ограждающих конструкций камер согласно СНиП II 105-74.

Расход электроэнергии.

Установленная мощность электродвигателя компрессора составляет 2,2 квт.

1. Крепление изоляции к ограждающим конструкциям охлаждаемой камеры, крепление испарителей и фундамент под холодильный агрегат см. лист АС.

2. Подвод электроэнергии к холодильному агрегату см. лист ЭОМ.

Спецификация на холодильное оборудование

Марка поз.	Обозначение	Наименование	Кол.	Масса ед, кг	Примечание
	Завод „Искра" г. Москва	Холодильная машина МЕВ4-1-2			
		производительностью			
		3000 ст. ккал/час компл.	1		
		В комплект одной поставки входят			
		(позиции с 1 по 10)			
1		Компрессор ФВ-6			
2		Конденсатор АВ31-3-00			
3		Электродвигатель марки			
		4АХ90L4У3, N = 2,2 квт			
		n = 1500 об/мин			
4		Ресивер			
5		Щит арматурный ЩА1-000-000			
6		Щит арматурный ЩА2-000-000			
7		Щит управления ЩУ1-000-01			
8		Пристенная батарея-испа-			
		ритель ИРСН-18 шт.4			
9		Терморегулирующий			
		вентиль ТРВ-2М шт.2			
10		Термореле камерное			
		ТР1-02Х шт.1			
11	Изготовить на месте	Поддон деревянный			
	монтажа	размером 2060×210×20мм			
		обитый оцинкованной			
		сталью шт	2		
—	Производственное	Термометр жидкостной для			
	объединение „Термоприбор"	складских помещений, пре-			
	г. Клин.	делы показаний 10/+60°С			
		тип ТС-7 шт	1		
—	ГОСТ 5546-66*	Масло ХФ12-16 кг	1		
—	ГОСТ 19212-73	Хладон Ф-12 кг	2		
—	ГОСТ 8732-78	Труба 57×3,5 (для гильзы)			
		l=310 мм шт	1		

Инв. №

Нач. отд.	Калугин	
Н. контр.	Стефанова	
ГИП	Мирская	
Ст. инж.	Зимина	
Ст. инж.	Ширяева	

Привязан

271-28-13.84 ХС

Кафе на 100 мест с тремя вариантами планировок в унифицированном, встроенно-пристроенном блоке

Стадия	Лист	Листов
Р	1	2

Общие данные

ЦНИИЭП торгово-бытовых зданий и туристских комплексов

20069-01

Копировал

Формат А2

Разрез 1-1

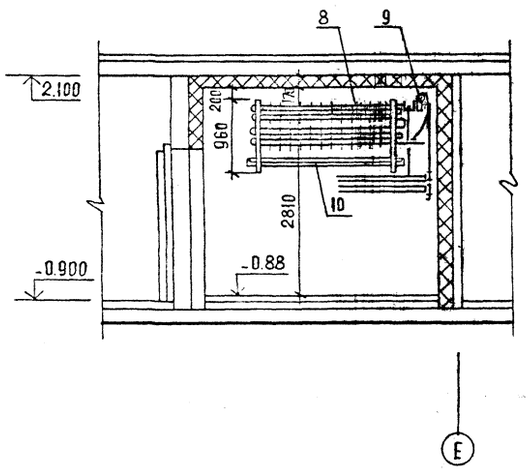

Разрез 2-2

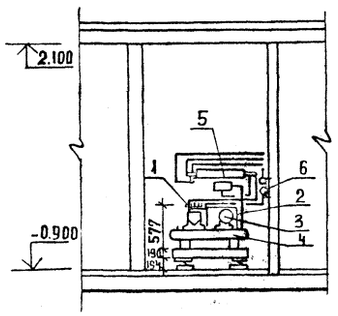

Схема хладоновых трубопроводов.

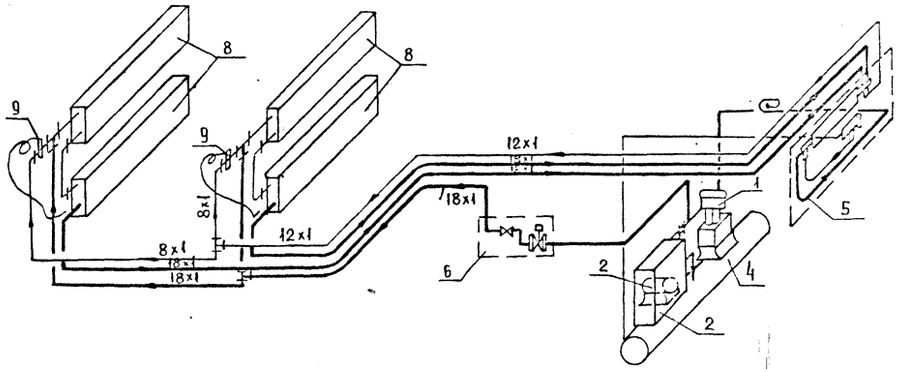

План охлаждаемой камеры 1 этажа

м 1:50

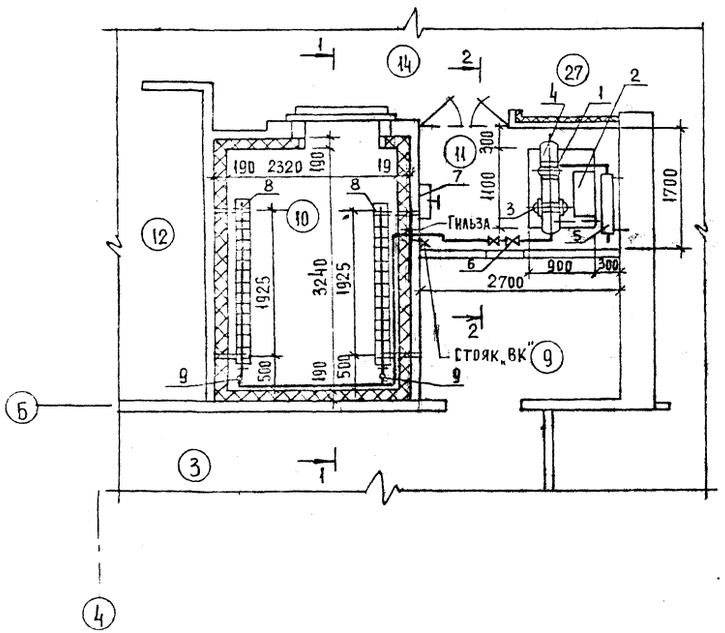

Условные обозначения:

- Трубопровод газообразного хладона
- Трубопровод жидкого хладона
- Накидная гайка
- Тройник
- Трубопровод чувствительного патрона.

Монтажные указания:

1. Монтаж холодильной установки ее опробование и регулировку произвести в соответствии с заводской инструкцией прилагаемой к поставляемому оборудованию.

2. Трубопроводы прочно закрепить во избежание ослабления соединений и утечки хладона.

3. Хладоновые трубопроводы, проходящие через стены проложить в гильзе из трубы. После монтажа хладоновых труб гильзу забить отходами жестких минераловатных плит.

4. Обратный трубопровод (сторона всасывания) проложить с уклоном $i = 0.02$ для обеспечения возврата масла.

5. На всасывающем трубопроводе предусмотреть компенсатор в горизонтальной плоскости в виде изгиба трубы диамером 300-350 мм.

Экспликация помещений

Пом.	Наименование
3	Зал бара
9	Моечная бара
10	Охлаждаемая камера общего назначения
11	Машинное отделение
12	Кладовая сухих продуктов
14	Загрузочная
27	Тамбуры

Нач. отд.	Калугин		271-28-13.84	КС
Н. контр.	Стефанова			
ГИП	Мирская			
Ст. инж.	Зимина			
Ст. инж.	Ширяева			

Кафе на 100 мест с тремя вариантами планировок в унифицированном встроенно-пристроенном блоке

Стадия	Лист	Листов
Р	2	

План, разрезы и схема хладоновых трубопроводов охлаждаемых камер

ЦНИИЭП Торгово-бытовых зданий и туристских комплексов

20069-01

271-28-13.84 Лл.II

Ал. I

271-28-13.84

ТИПОВОЙ ПРОЕКТ

271-28-13.84

ОВ. Отопление и вентиляция

Проект утвержден Госгражданстроем Приказ N 200 от 30 июля 1982 г.

Рабочая документация введена в действие ЦНИИЭП торгово-бытовых зданий и туристских комплексов

Приказ N 73 от 08.10.1984 г.

План - схема

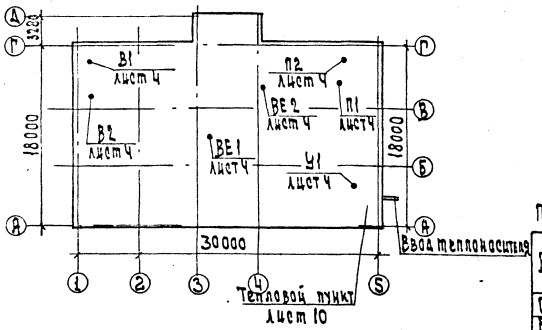

Ведомость рабочих чертежей основного комплекта

Лист	Наименование	Примечание
1	Общие данные / начало /	
2	Общие данные / продолжение /	
3	Общие данные / окончание /	
4	План I этажа	
5	План I этажа / варианты /	
6	Схемы систем отопления и теплоснабжения установок	П1, П2, У1
7	Схемы систем П1, П2	
8	Схемы систем У1, В1, В2, В3, В4, ВЕ1, ВЕ2	
9	Установка систем П1 - П2	
10	Установка систем В1, В2, У1	

Ведомость ссылочных и прилагаемых документов

Обозначение	Наименование	Примечание
	Ссылочные документы	
1.494-10, 1.494-8	Решетки щелевые типа Р и РР	
5.904-25	Подставки под калориферы	
5.904-5	Гибкие вставки к центробежным вентиляторам	
5.904-4	Двери и люки для вентиляционных камер	
	Тепловая изоляция трубопроводов	
1.494-32	Зонты и дефлекторы вентиляционных систем	
1.494-30	Установка вентиляторов на кронштейне	
	Прилагаемые документы	
ОВ. СО	Спецификация оборудования	
ОВ. ВМ	Ведомость материалов	

Показатели расхода черных металлов

Вид систем	Расход черных металлов			
	Всего, т		На 1 м² общей площади, кг	
	Стали	Чугуна	Стали	Чугуна
Отопление	0.58	2.16	1.04	3.86
В том числе отопительные приборы	—	1.97	—	3.54
Вентиляция	4.3	—	7.7	—

Основные показатели по чертежам отопления и вентиляции

Наименование здания (сооружения) помещения	Объем м³	Периоды года при t н°С	Расход тепла ккал/час: на отопление	на вентиляцию	на воздушно-тепловые завесы	на горячее водоснабжение	вт. час: Общий	Установленная мощность, кг/час
Кафе на 100 мест стремя вариантами планировок в унифицированном встроенно-пристроенном блоке		-20°	38260	150400	21560 / 25000	168000 / 195000	378220	11,27
			44500	174500			439000	
		-30°	42530	199000			431090	
			49300	231000			500300	
		-40°	44535	241000			475095	
			51800	280000			551800	

Привязка настоящего типового проекта выполнена в соответствии с действующими нормами и правилами.

Гл. инженер проекта привязки

Настоящий проект выполнен в соответствии с действующими нормами и правилами.

Гл. инженер проекта Луня / Лукьянова /

Инв. N подл.	Подп. и дата	Взам. инв. N		

Привязан

Инв. N

271-28-13.84 ОВ

Нач. отд.	Репринский		Кафе на 100 мест стремя вариантами планировок в унифицированном встроенно-пристроенном блоке	Стадия	Лист	Листов
Н. контр.	Уварова			Р	1	10
Гл. спец.	Кириллова		Общие данные / начало /	ЦНИИЭП торгово-бытовых зданий и туристских комплексов		
ГИП	Лукьянова					
Ст. инж.	Зудина					

20069-01

Характеристика отопительно вентиляционных систем

Обозначение системы	Кол-во систем	Наименование обслуживаемого помещения (технологического оборудования)	Тип установки	Вентилятор: Тип исполнение по взрыву	Вентилятор: №	Вентилятор: Схема исполнение	Вентилятор: Положение	Вентилятор: L м³/час	Вентилятор: P па	Вентилятор: n об/мин	Электродвигатель: Тип исполнение по взрывозащите	Электродвигатель: N квт	Электродвигатель: n об/мин	Воздухонагреватель: Тип	Воздухонагреватель: N	Воздухонагреватель: Кол. шт.	Воздухонагреватель: Т-ра нагрева °С от	Воздухонагреватель: Т-ра нагрева °С до	Воздухонагреватель: Расход тепла вт	Воздухонагреватель: ΔP па	Шлейф: Тип	Шлейф: N	Шлейф: Кол.	Шлейф: ΔP па	Шлейф: Концентрация мг/м³ начальная	Шлейф: Концентрация мг/м³ конечная	Примечание
П1	1	Зал кафе,												КВБА	6п	1	-9.5	16	66560								
		винный бар	А63105-1	Ц4-70	6,3	1	П0	10265	400	950	4А100L6У6	2.2	950	КВБА	10п	1	-19	16	133000		ФЯВ	—	8	40	5	10	
														КВБА	6п	2	-26	16	143000								
П3	1	Горячий цех,												КВБА	6п	1	-20	16	80 600								
		другие помещен.	А63105-1	Ц4-70	6,3	1	А0	7190	500	950	4А100L6У6	2.2	950	КВБА	10п	1	-30	16	113000		ФАВ	—	6	40	5	10	
														КВБА	6п	2	-40	16	137000								
В1	1	Горячий цех																									
		другие помещения	А63105-1	Ц4-70	6,3	1	П0	8885	450	950	4А100L6У6	2.2	950	—	—	—	—	—	—		—	—	—	—	—	—	
В2	1	Зал																									
		кафе	А5095-2	Ц4-70	5	1	П0	4450	650	1400	4А80В4	1.5	1400	—	—	—	—	—	—		—	—	—	—	—	—	
В3	1	Винный																									
		бар	крышный	КЦ3-90	5	—	—	3850	320	1450	4А80В4	1.5	1450	—	—	—	—	—	—		—	—	—	—	—	—	
В4	1	Кладовая и																									
		моечная бара	А2,5095-1	Ц4-70	2,5	1	А0	365	160	1400	4АА56В4	0.12	1400	—	—	—	—	—	—		—	—	—	—	—	—	
У1	1	Вестибюль																									
		кафе	Д4100-2	Ц4-70	4	1	П0	2200	460	1370	4А71В4	0.75	1370	КВСД	2п	1	16	50	21560		—	—	—	—	—	—	

Общие указания.

Проект выполнен в соответствии со СНиП II-33-75 и СНиП II-Л8-71.

Проект разработан для климатических районов с расчетной зимней температурой -20°С; -30°С; -40°С.

Теплоснабжение здания осуществляется от внешних тепловых сетей с параметрами теплоносителя 150°-70°; горячее водоснабжение - централизованное.

Присоединение систем отопления и теплоснабжения к тепловым сетям - непосредственное.

Расчетные потери давления в системе отопления составляют 800 кгс/м².

В качестве нагревательных приборов приняты радиаторы М-140 АО.

Регулировка теплоотдачи нагревательных приборов осуществляется кранами двойной регулировки и запорной арматурой.

Воздухоудаление из системы отопления осуществляется воздухоспускными кранами, установленными на приборах.

Трубопроводы систем отопления и теплоснабжения прокладываются над полом и частично в подпольных каналах. Магистральные трубопроводы изолируются минеральной ватой δ=40мм с последующей обмоткой стеклотканью.

Воздуховоды всех систем изготовляются из асбоцементных листов, за исключением воздуховодов венткамеры помещений пищеблока и тяжке бросовых частей, которые должны изготовляться из металла.

Все металлические части систем вентиляции после монтажа окрасить масляной краской за 2 раза.

Монтаж систем отопления и вентиляции производить в соответствии со СНиП III-28-75.

Для замены вентоборудования используется грузовая тележка ТГ-125 (см. проект ТХМ лист

Данным проектом предусматриваются технологические варианты кафе-молочное, кафе-молодежное, кафе-детское

Удельные расходы тепла

Наименование	показатель расчетной т-ре °С при -20	-30	-40
Площадь здания общая	566.4		
Площадь здания полезная м²	535.4		
Удельный расход тепла на отопление на 1м² полезной пл.	72 / 84	80 / 92	84 / 97
Удельная поверхность нагрева отопительных приборов на 1м², полезной площади 3км/м²	0.049	0.055	0.057

Коэффициент теплопередачи ккал/час. м² град

Наименование ограждений	К-при расчетных температ. -20°С	-30°С	-40°С
Стеклов панель	0.93	0.93	0.82
Покрытие	0.77	0.61	0.51
Окно	2.8	2.8	1.67

271-28-13.84 ОВ

Кафе на 100 мест с тремя раздаточными проемами, буфетом-раздачей, встроенно-пристроенным типом

Стадия	Лист	Листов
Р	2	

Общие данные (продолжение)

ЦНИИЭП торгово-бытовых зданий

Нач.отд.	Сопрыкин	
Н.контр.	Кларева	
Гл.спец.	Крылова	
ГИП	Мухомова	
Ст.инж.	Будина	
Ст.инж.	Урьев	

Привязан

Инв.№

20069-04

Местные отсосы от технологического оборудования

Технологическое оборудование			Характеристика выделяющихся вредностей	Объем вытяжки м³/ч		Характеристика местного отсоса		Обозначение системы	Примечание
Поз.	Наименование	Кол.		На ед. оборуд.	Всего	Обозначен.	Применяемые документы		
			Кафе на 100 мест						
1	Плита электрическая ПЭ-0,51	2	тепло, влага	750	1500	МВО		В1	Над технологической
2	Плита электрическая ПЭ-0.17	1	тепло	250	250	МВО		В1	линией установить
6	Шкаф жарочный ШЖЭ-0,51	2	тепло	400	800	МВО		В1	МВО-1,6-4шт
7	Устройство варочное УЭВ-60	2	тепло	650	1300	МВО		В1	МВО-1,2-1шт
3	Сковорода электрическая СЭ-022	1	тепло	450	450	МВО		В1	
10	Посудомоечная машина ММУ-500	1	влага	400	400	Зонт 1		В1	
			Кафе молочное на 75 мест						
1	Плита электрическая ПЭ-0.51	2	тепло, влага	750	1500	МВО		В1	Над технологической
6	Шкаф жарочный ШЖЭ-0,51	2	тепло	400	800	МВО		В1	линией установить
7	Устройство варочное УЭВ-60	2	тепло	650	1300	МВО		В1	МВО-1,6-2шт
10	Посудомоечная машина ММУ-500	1	влага	400	400	Зонт 1		В1	МВО-1,2-3шт
			Кафе молодежное на 75 мест						
1	Плита электрическая ПЭ-0.51	2	тепло, влага	750	1500	МВО		В1	Над технологической
3	Сковорода электрическая СЭ-022	2	тепло	450	900	МВО		В1	линией установить
7	Устройство варочное УЭВ-60	2	тепло	650	1300	МВО		В1	МВО-1,6-2шт
10	Посудомоечная машина ММУ-500	1	влага	400	400	Зонт 1		В1	МВО-1,2-3шт
			Кафе детское на 75 мест						
1	Плита электрическая ПЭ-0,51	2	тепло, влага	750	1500	МВО		В1	Над технологической
2	Плита электрическая ПЭ-0,17	1	тепло	250	250	МВО		В1	линией установить
6	Шкаф жарочный ШЖЭ-0,51	2	тепло	400	800	МВО		В1	МВО-1,6-4шт
7	Устройство варочное УЭВ-60	2	тепло	650	1300	МВО		В1	МВО-1,2-1шт
3	Сковорода электрическая СЭ-022	2	тепло	450	900	МВО		В1	
4	Аппарат пастеризационный АПЭ-0234	1	тепло	650	650	МВО		В1	
10	Посудомоечная машина ММУ-500	1	влага	400	400	Зонт 1		В1	

Привязан

Инв. №

Нач. отд.	Бирюковский	
Н. контр.	Зарова	
Гл. спец.	Абрамова	
ГИП	Лукьянова	
Ст. инж.	Ольгина	

271-28-13.84 ОВ

Кафе на 100 мест стерва алюминиевых панелей с индустриальной отделкой в унифицированном блоке

Общие данные (окончание)

Стадия	Лист	Листов
Р	3	

ЦНИИЭП

20069-4

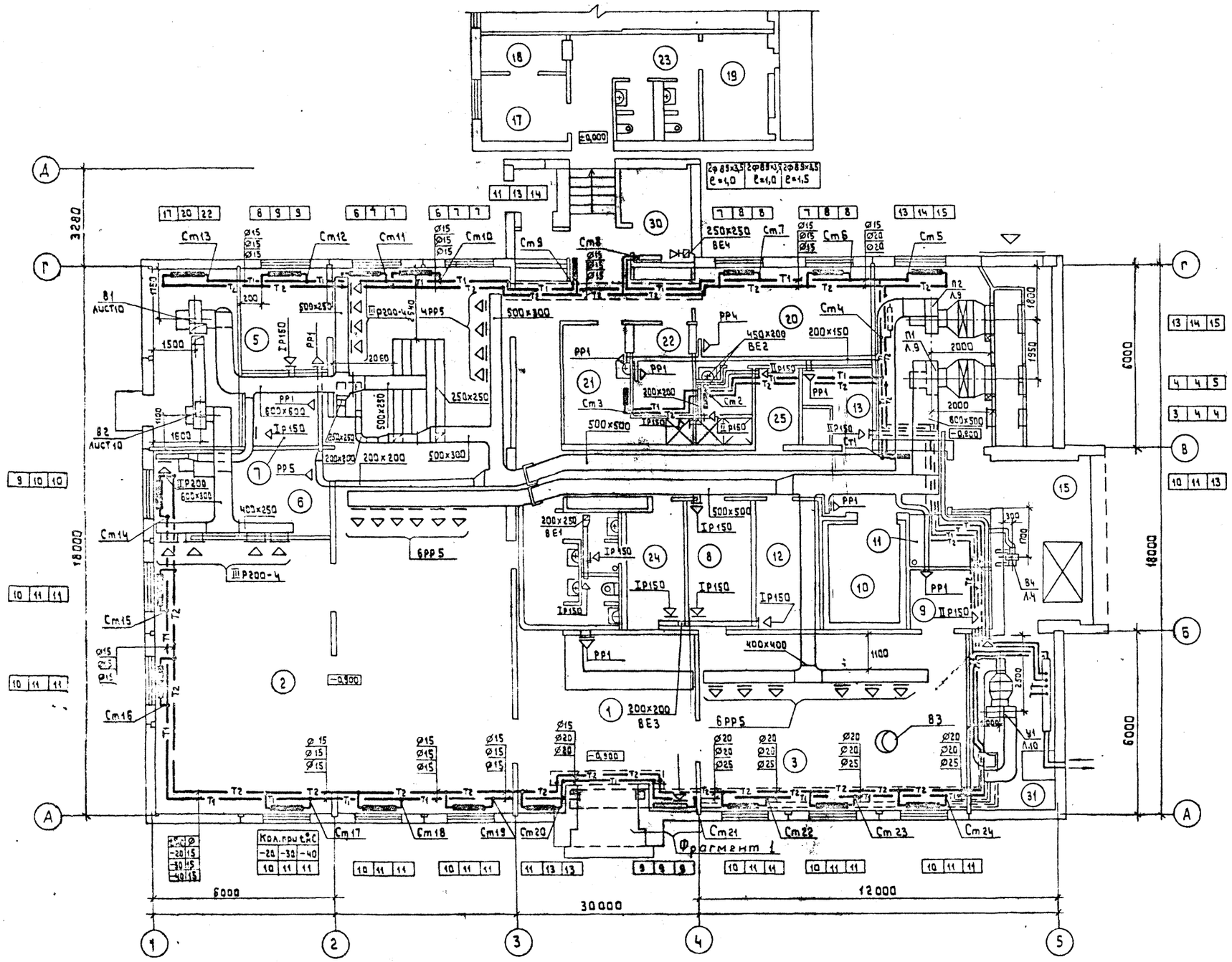

Фрагмент 1

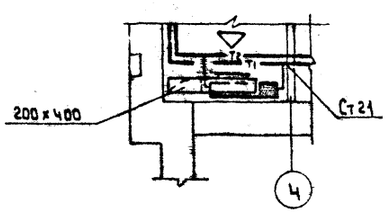

Экспликация помещений

N	Наименование
1	Вестибюль
2	Зал кафе (с раздаточной)
3	Зал бара
4	Горячий цех
5	Холодный цех
6	Моечная столовой посуды
7	Моечная кухонной посуды
8	Подсобная бара
9	Моечная бара
10	Охлаждаемая камера
11	Машинное помещение
12	Кладовая сухих продуктов
13	Кладовая и моечная тары
14	Загрузочная
15	Рампа
16	Гардероб посетителей
17	Кабинет директора и контора
18	Главная касса
19	Помещение персонала
20	Гардероб для персонала женский
21	Гардероб для персонала мужской
22	Бельевая
23	Душевые и уборные
24	Кладовая инвентаря
25	Помещение уборочного инвентаря
26	Тамбур главного входа
27	Тамбур
28	Коридор
29	Коридор производственный
30	Электрощитовая
31	Помещение теплового узла, водопроводного ввода и тепловой завесы.
32	Приточная венткамера
33	Вытяжная венткамера
34	Помещение совета кафе
35	Помещение для игр

271-28-13.84 ОВ

Привязан	Нач.отд.	Вепринский	
	Н.контр.	Чварова	
	Гл.спец.	Кириллова	
	ГИП	Лукьянова	
Инв.№	Ст.инж.	Зубина	

Кафе на 100 мест с тремя вариантами планировок в унифицированном встроенно-пристроенном блоке.

Стадия	Лист	Листов
Р	4	

План 1 этажа

ЦНИИЗП Торгово-бытовых зданий и туристских комплексов

Копировал

Формат А2

271-28-13.84 А.Z

Фрагмент плана 1 этажа
/кафе молочное/

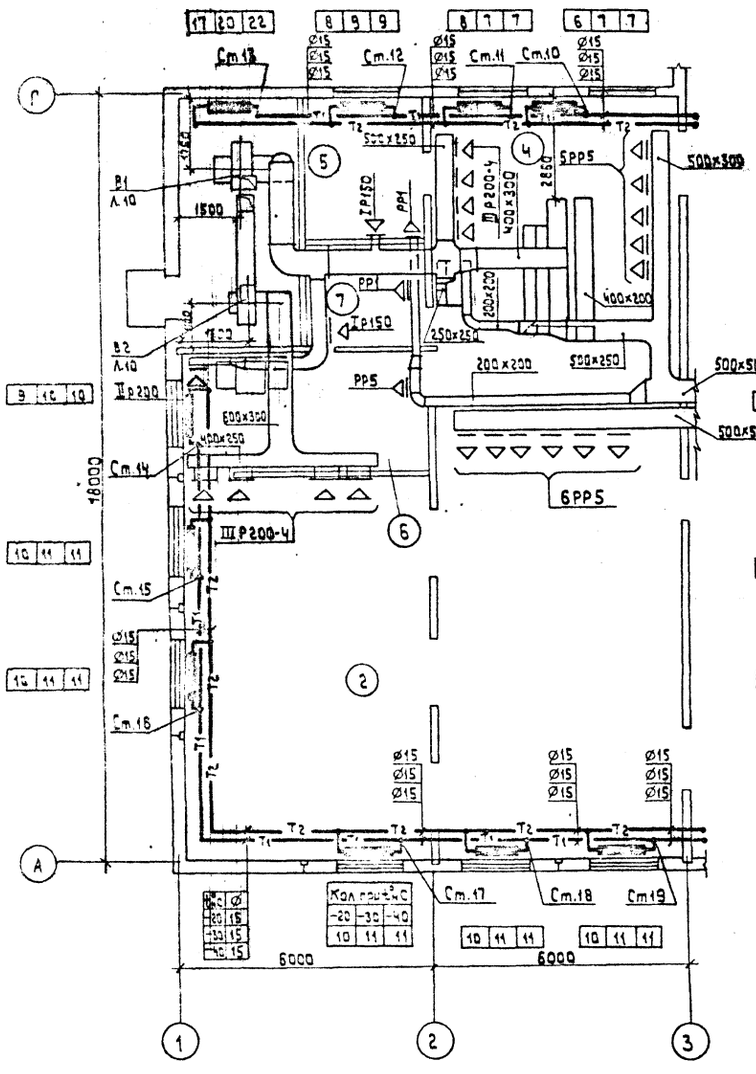

Фрагмент плана 1 этажа
/кафе молодежное/

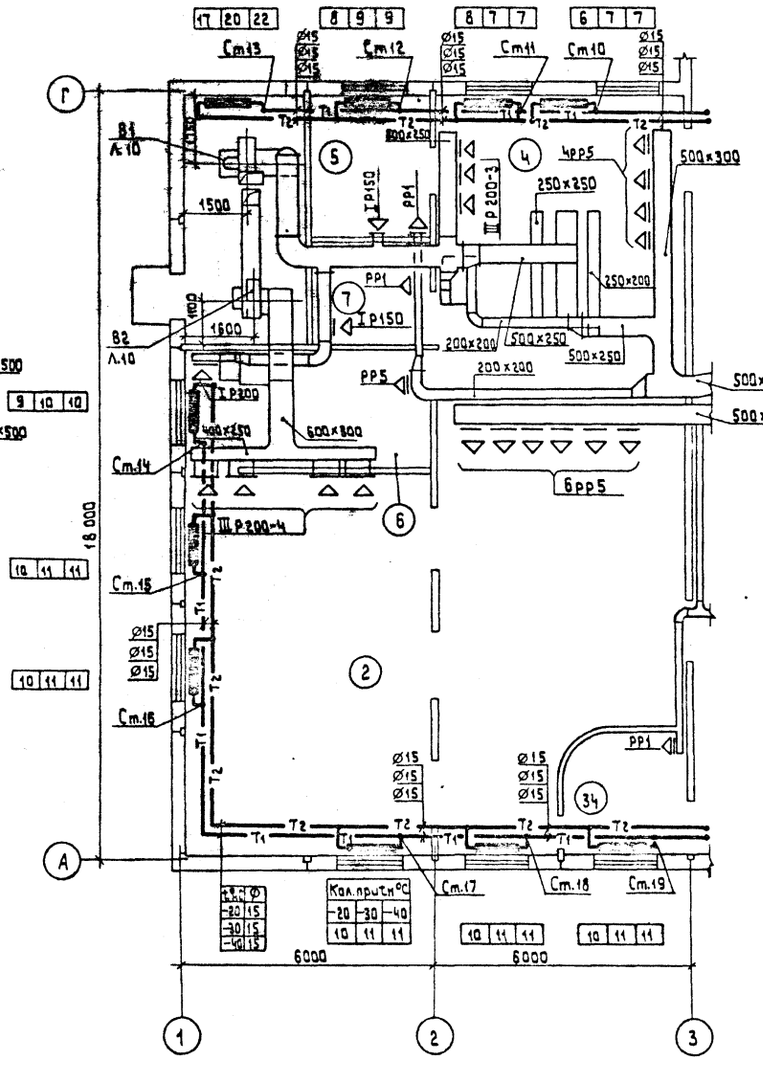

Фрагмент плана 1 этажа
/кафе детское/

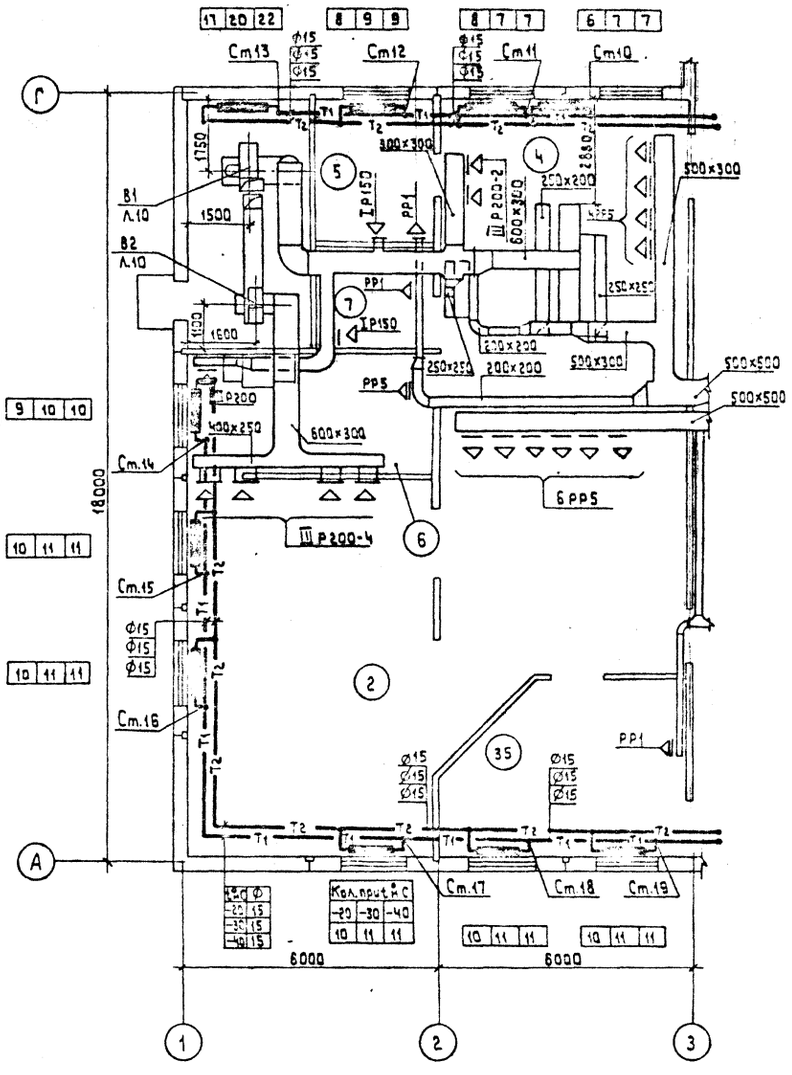

				271-28-13.84 ОВ			
Привязан				Кафе на 100 мест с тремя вариантами планировок в унифицированном встроенно пристроенном блоке	Стадия	Лист	Листов
					Р	5	
				План 1 этажа /Варианты/	ЦНИИЗП торгово бытовых зданий и туристских комплексов		
Инв. №							

Нач.отд.	Вепринский	
Н.контр.	Уварова	
Гл.спец.	Кириллова	
ГИП	Лукьянова	
Ст.инж.	Зудина	

Фрагмент А2

271-28-13.84 ОВ и ТС

Узел управления

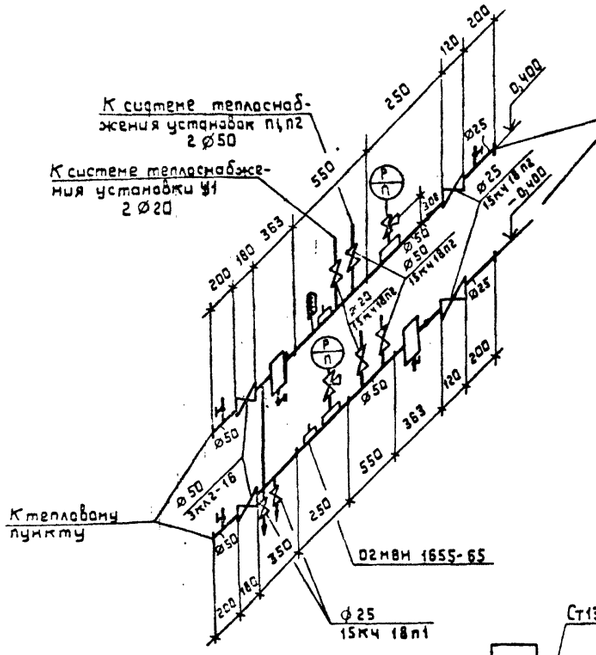

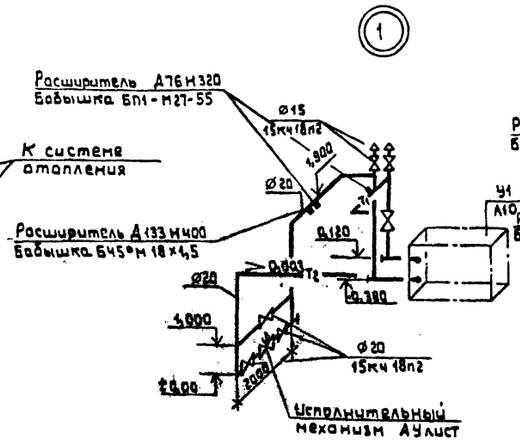

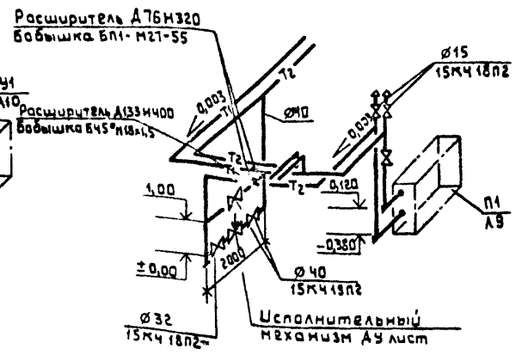

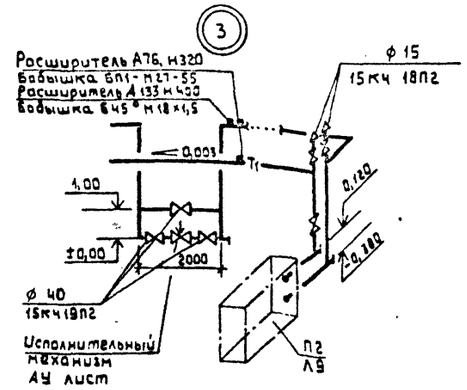

Системы отопления и теплоснабжения.

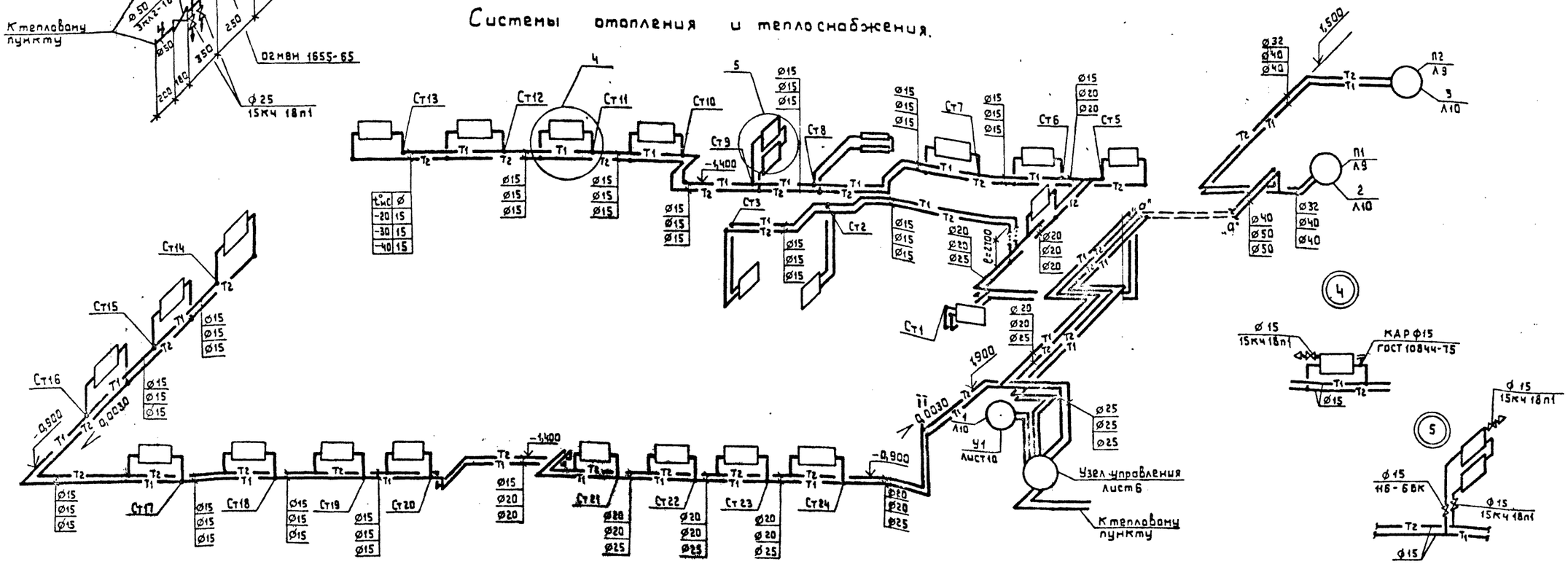

Нач.отд.	Репринский		
Н.контр.	Уварова		
Гл.спец.	Кириллова		
ГИП	Лукьянова		
Ст.инж.	Зубина		

271-28-13.84 ОВ

Кафе на 100 мест стремя вариантами планировок в унифицированном встроенно-пристроенном блоке.

Стадия	Лист	Листов
Р	6	

Схемы отопления и теплоснабжения установок П1, П2, У1.

ЦНИИЭП торгово-бытовых зданий и туристских комплексов

Привязан

Инв.№

Инв.№ подл. | Подпись и дата | Взам.инв.№

Копировал

Формат А2

П2 основной вариант

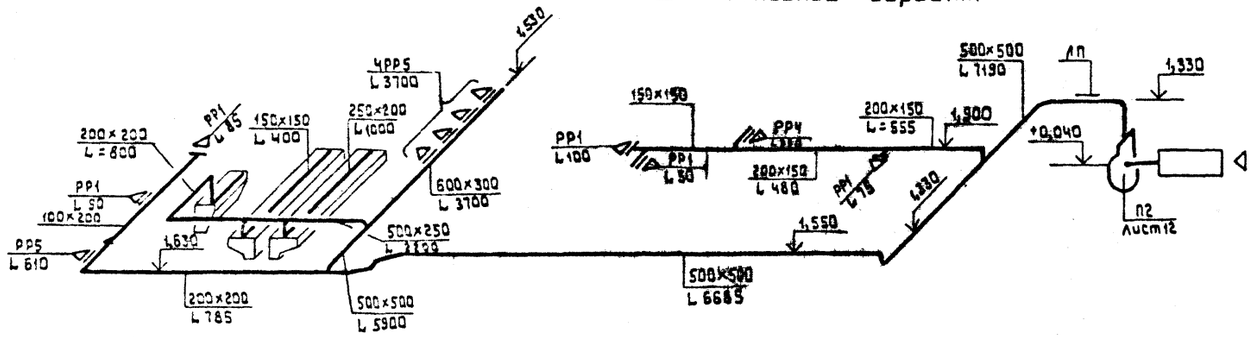

П2
Фрагмент варианта
кафе молочное

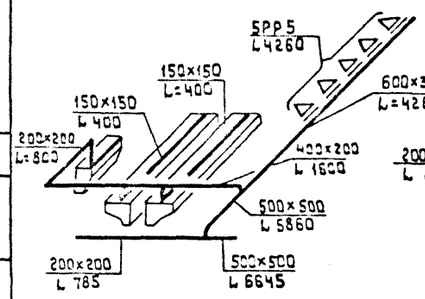

П2
Фрагмент варианта
кафе молодежное

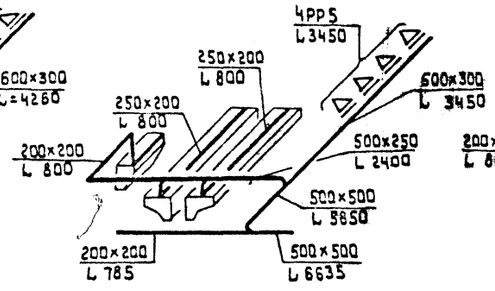

П2
Фрагмент варианта
кафе детское

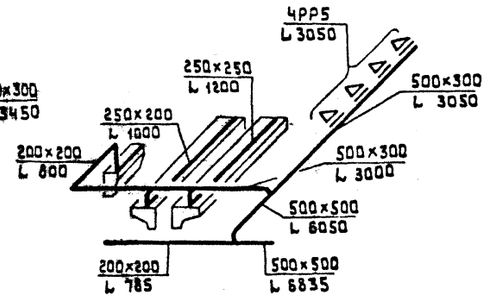

П1
Фрагмент варианта
кафе детское

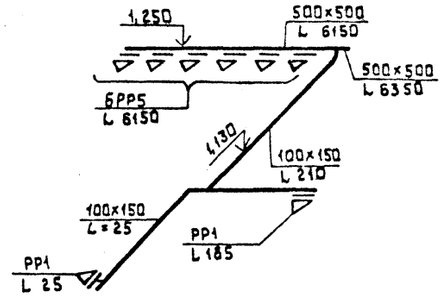

П1
Фрагмент варианта
кафе детское

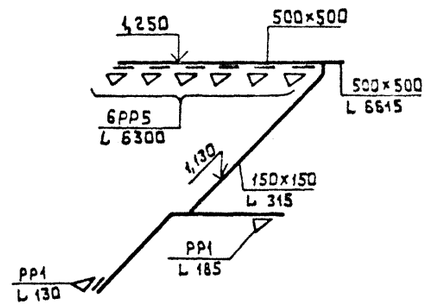

П1
Основной вариант
кафе молочное

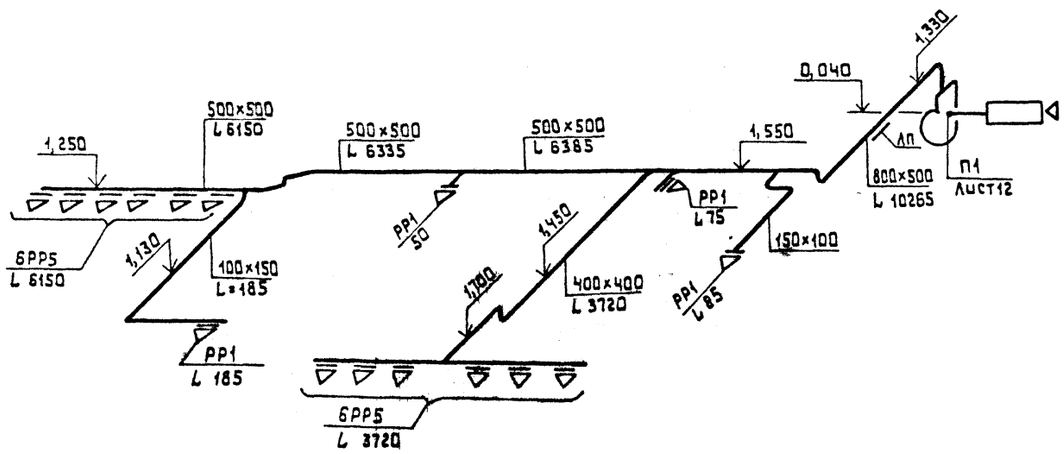

271-28-13.84 ОВ

Привязан			Кафе на 100 мест с тремя вариантами планировок в унифицированном встроенно-пристроенном блоке		Стадия	Лист	Листов
					Р	7	
Нач.отд.	Вепринский		Схемы систем П1, П2.	ЦНИИЭП торгово-бытовых зданий и туристских комплексов			
Н.контр.	Уварова						
Гл.спец.	Кириллова						
ГИП	Лукьянова						
Ст.инж.	Зудина						

Инв.№ подл. | Подпись и дата | Взам. инв.№

Копировал

Формат А2

271-28-13.84 л.1

В1
основной вариант

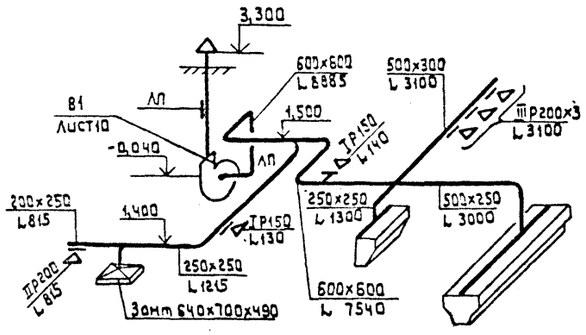

В1
Вариант кафе-молочное

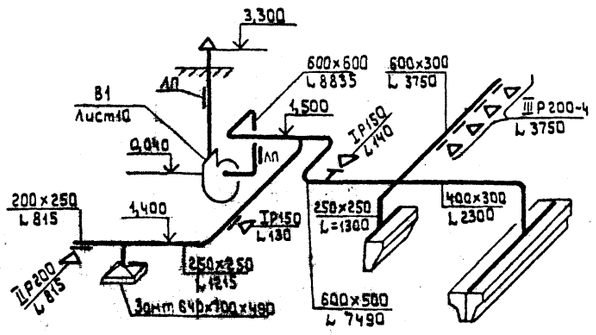

У1

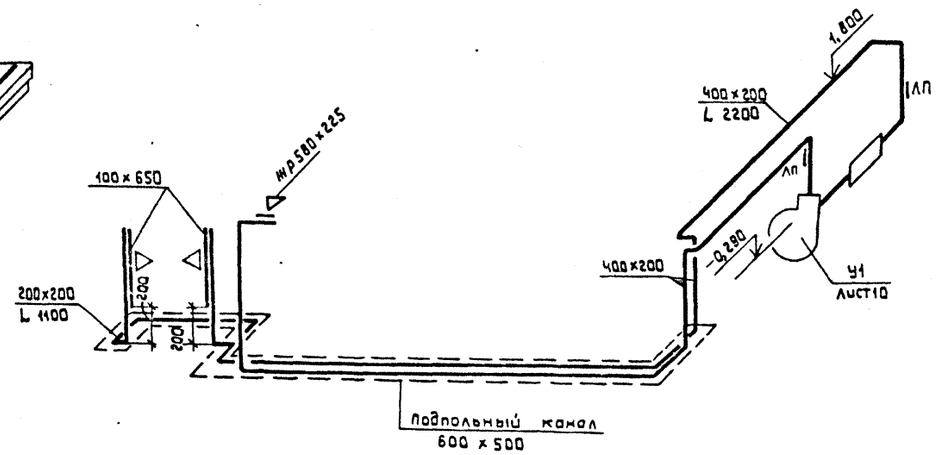

В1
Вариант кафе молодежное

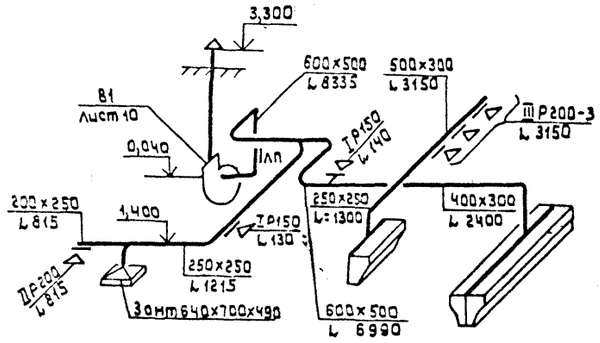

В1
Вариант кафе детское

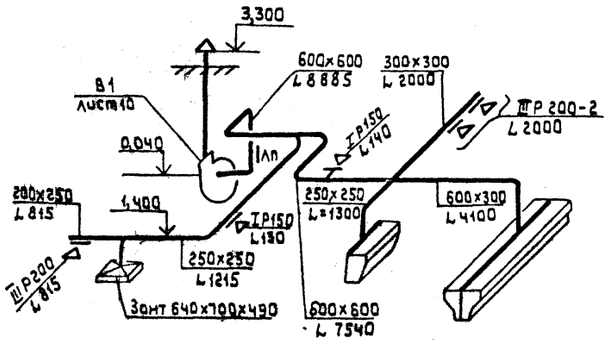

ВЕ1

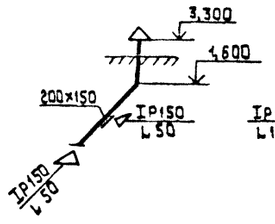

ВЕ2

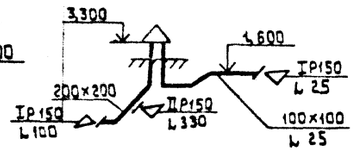

В2

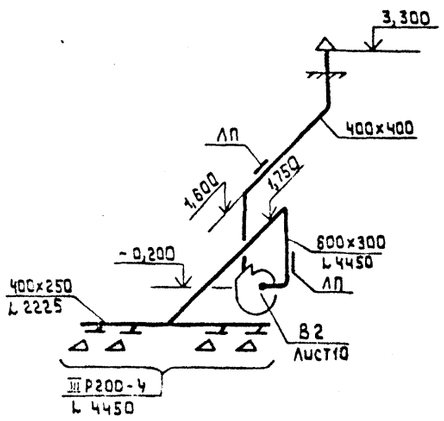

В4

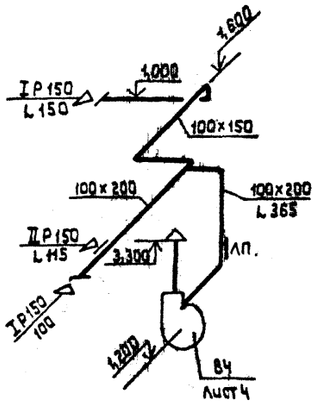

ВЕ3

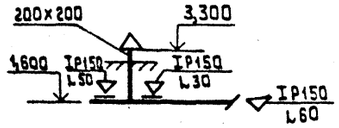

Привязан				271-28-13.84	ОВ
		Нач.отд.	Вепринский	Кафе на 100 мест с тремя вариантами планировок в унифицированном встроенном пристроенном блоке	Стадия: Р; Лист: 8; Листов:
		Н.контр.	Уварова		
		Гл.спец.	Кириллова	Схемы систем У1 В1, В2, В3, В4, ВЕ1, ВЕ2	ЦНИИЭП торгово-бытовых зданий и туристских комплексов
		ГИП	Лукьянова		
Инв. №		Ст.инж.	Зубина		

20069-01

Копировал

Формат А2

271-28-13.84 ОВ

РАЗРЕЗ 1-1

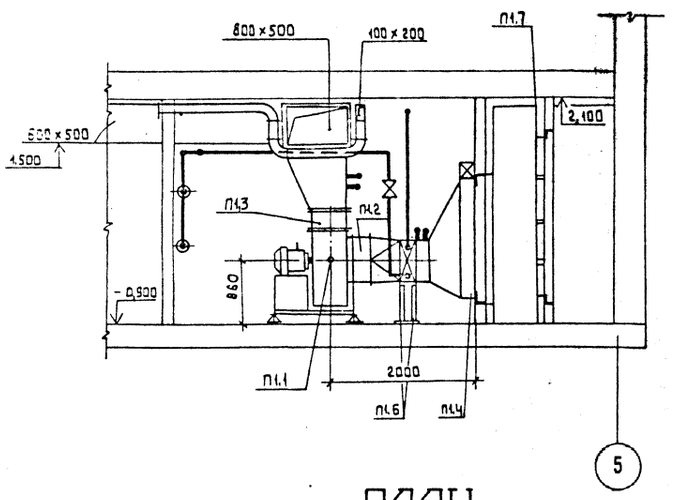

ПЛАН

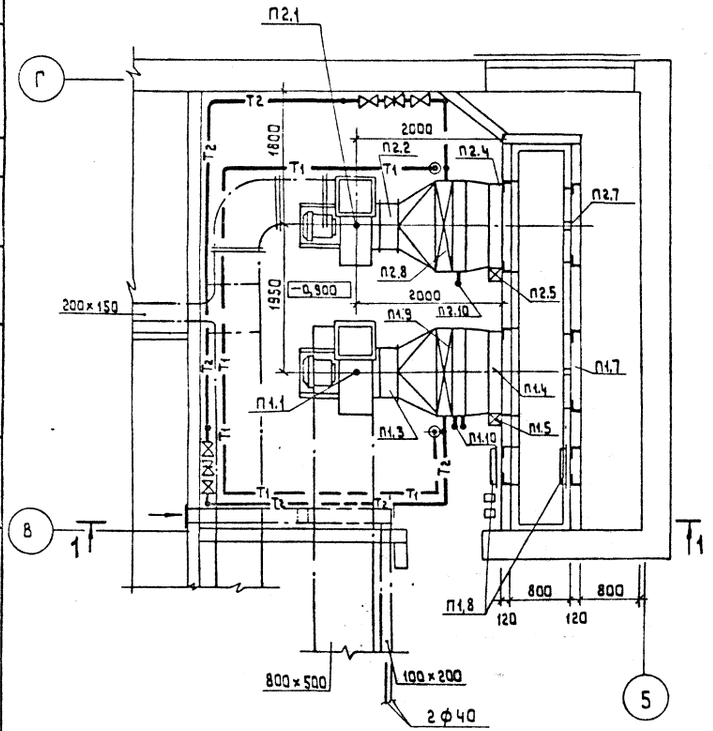

Спецификация отопительно-вентиляционных установок.

Марка поз.	Обозначение	Наименование		Масса ед.т	Примечание
		П2			
П2.1	Вентиляционный	Агрегат вентиляторный			
	вентиляторный завод	А6,3-105-1 комплектно	1		
		а) вентилятор центробежный			
		ц4-70 №6,3 исп. 1 пол. „Л0"			
		б) электродвигатель 4А100L6Б			
		2,2 кВт 950 об/мин			
П2.2	5.904-5	Вставка ВВ-6,3	1		
П2.3	то же	Вставка ВНА-6,3	1		
П2.4	Вентиляционный	Заслонка утепленная	1		
	вентиляторный завод	КВУ 1000×800 с приводом			
П2.5	Производственное	Электроисполнительный	1		
	объединение „Эра" г. Пенза	механизм ЕСПА-02-ПВ			
П2.6	Ч.904-25	Подставка под калорифер	Ч		
П2.7	Крюковский вент. завод	Фильтр ФЯВ			
П2.8	ГОСТ 7201-80	Калорифер пластинчатый			
		t н.о -20°С КВБА-8П	1		
		t н.о -30°С КВБА-10П	1		
		t н.о -40°С КВБА-6П	2		
П2.9	Горьковский механический	Воздухозаборная			
	завод	жр 225×580	18		
П2.10	Изделие	Бобышка БОМ 27×2	2		
	главмонтажавтоматики				

Марка поз.	Обозначение	Наименование	Кол.	Масса ед.т	Примечание
		П1			
П1.1	Вентиляционный	Агрегат вентиляторный			
	вентиляторный завод	А6,3-105-1, комплектно	1		
		а) вентилятор центробежный			
		ц4-70 №6,3, исп. 1, пол. „Л0"			
		б) электродвигатель 4А100L6Б			
		2,2 кВт 950 об/мин			
П1.2	5.904-5	Вставка ВВ-6,3	1		
П1.3	то же	Вставка ВНА-6,3	1		
П1.4	Вентиляционный	Заслонка утепленная	1		
	вентиляторный завод	КВУ 1000×1600 с приводом			
П1.5	Производственное	Электроисполнительный	1		
	объединение „Эра" г. Пенза	механизм ЕСПА-02-ПВ			
П1.6	Ч.904-25	Подставка под калорифер	Ч		
П1.7	Крюковский вент. завод	Фильтр ФЯВ	8		
П1.8	5.904-4	Дверь герметическая	2		
		утепленная А40,5×1,25			
П1.9	ГОСТ 7201-80	Калорифер пластинчатый			
		t н.о -20°С КВБА-8П	1		
		t н.о -30°С КВБА-10П	1		
		t н.о -40°С КВБА-6П	2		
П1.10	Изделие	Бобышка БОМ 18×1,5	1		
П1.11	главмонтажавтоматики	Бобышка БОМ 27×2	2		
П1.12	то же	Бобышка БОМ 20×1,5	1		

Нач. отд.	Вепринский		
Н. контр.	Уварова		
Гл. спец.	Кириллова		
ГИП	Лукьянова		
Ст. инж.	Зудина		
Ст. техн.	Урьев		
Ст. инж.	Уварова		

Привязан

Инв. №

271-28-13.84 ОВ

Кафе на 150 мест стерня вариантам планировок в унифицированном встроенно-пристроенном блоке

Стадия	Лист	Листов
Р	9	

Установка систем П1, П2

ЦНИИЭП торгово-бытовых зданий и туристских комплексов

Инв. № подл. | Подпись и дата | Взам. инв. №

Копировал

20069-01

Формат А2

271-28-13.84 ОВ

РАЗРЕЗ 1-1

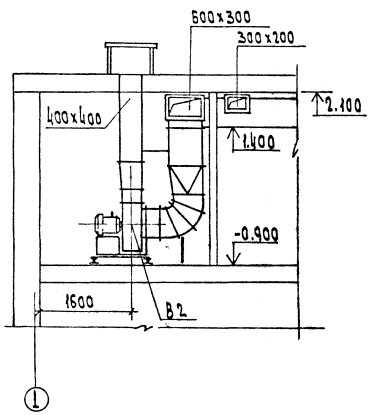

РАЗРЕЗ 1-1

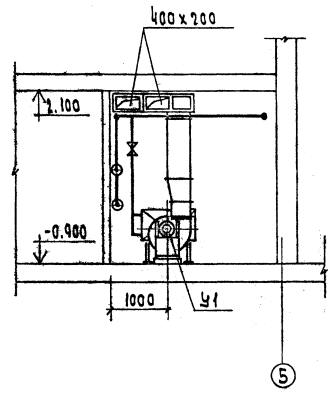

ПЛАН

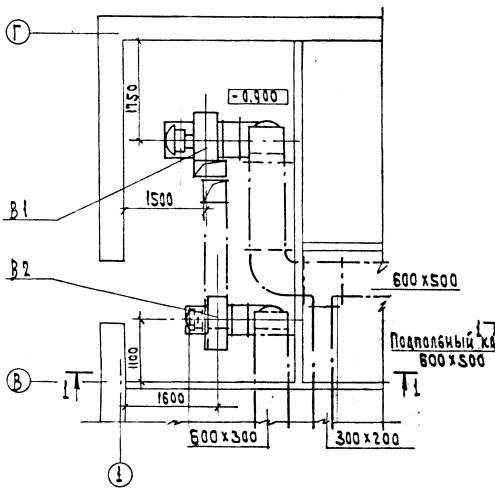

ПЛАН

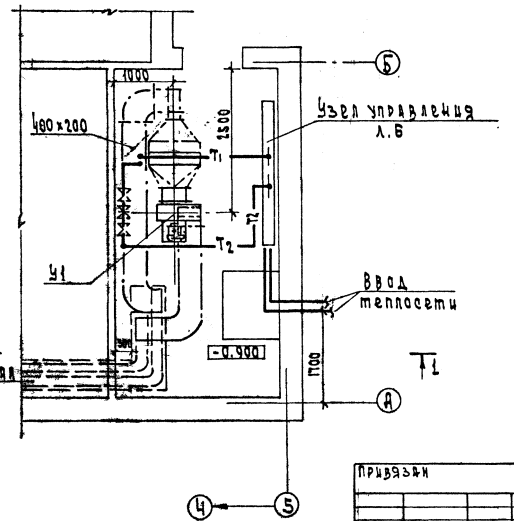

Спецификация отопительно-вентиляционных установок

Марка поз.	Обозначение	Наименование	Кол.	Масса ед. т.	Приме-чание
		В1			
В1.1	Вентиляторный завод	Агрегат вентиляторный А6.3 10S-1. комплектно	1		
		а) Вентилятор центробежный ВЧ-70 н 6.3, исп 1. пол. Пр0°			
		б) Электродвигатель 4А100L6 2.2 квт. 950 об/мин.			
В1.2	5.904-5	Вставка ВВ-6.3	1		
В1.3	то же	Вставка ВНА-6.3	1		
		В2			
В2.1	Вентиляторный завод	Агрегат вентиляторный А5095-2. комплектно	1		
		а) вентилятор центробежный Ц4-70 N5. исп. 1. пол. Пр0°			
		б) Электродвигатель 4А80 в4 1.5 квт. 1420 об/мин			
В2.2	5.904-5	Вставка ВВ-5	1		
В2.3	то же	Вставка ВНА-5	1		
		У1			
У1.1	Криковский	Агрегат вентиляторный			
	Вентиляторный завод	Д4000-2. комплектно	1		
		а) вентилятор центробежный Ц4-70 н4. исп. 1 пол. Пр0°			
		б) Электродвигатель 4А71В4 0.75 квт 1370 об/мин			
У1.2	5.904-5	Вставка ВВ-4	1		
У1.3	то же	Вставка ВНА 4	1		
У1.4	ГОСТ 7201-80	Калорифер КВСП-8П	1		
У1.5	4.904-25	Подставка под калорифер	4		

Привязан

Инв. N

Нач.отд.	Горшинский		
Н.контр.	Сухина		
Гл.спец.	Кириллова		
ГИП	Кубасова		
Рук. гр.	Жеребцова		
Ст.инж.	Рябов		

271-28-13.84 ОВ

Кафе на 100 мест с отпуском вариантных полуфабрикатов в микрорайоне Восточном застройки 1-й очереди. Пристроечный блок

Установка систем В1, В2, У1.

Стадия	Лист	Листов
Р	10	

ЦИНИЭП

Госкомитет архитектуры и строительства Челябинского облисполкома

20069-01

ТИПОВОЙ ПРОЕКТ
271-28-13.84

ВК Водопровод и канализация

Технический проект утвержден Госгражданстроем

Приказ N200 от 30 июля 1982 г.

Рабочие чертежи введены в действие ЦНИИЭП торгово-бытовых зданий и туристских комплексов

Приказ N73 от 08 октября 1984 г

Ведомость рабочих чертежей основного комплекта

Лист	Наименование	Примечание
1.	Общие данные	
2	Водопровод. План 1 этажа	
3	Канализация. План 1 этажа	
4	Схема системы В1; Т3	
5	Разрезы систем К1; К3	
6	Разрезы систем К3; К2	

Основные показатели по чертежам водопровода и канализации.

Наименование системы	Потребный напор на вводе м.вод.ст	Расчетный расход				Установл. мощность эл.двигат. квт	Примечание
		м³/сут	м³/ч	л/сек	при пожаре л/с		
Холодный водопровод		27.5	5.3	2.5			
Горячее водоснабжение			2.8	1.4			
Канализация		27.5		3.9			

Ведомость ссылочных и прилагаемых документов

Обозначение	Наименование	Примечан.
	Ссылочные документы	
Серия Б9-8 лист 8; 9	Вводы водопровода и установка	
	счетчиков холодной воды	
	Прилагаемые документы	
-ВК.ВМ	Ведомость потребности в материалах	
-ВК.СО	Спецификация оборудования	

Показатели расхода черных металлов

Вид системы	Всего, т		На 1 кв.м общей площади, кг	
	Стали	Чугуна	Стали	Чугуна
Холодное и горячее водоснабжение	1.05		1.97	
Канализация		2.26		4.25

Экспликация

1. Кафе на 100 мест
2. Жилой дом
3. Автостоянка
4. Загрузка
5. Хозяйственная площадка
6. Городская улица
7. Внутриквартальный проезд.

Схема генплана

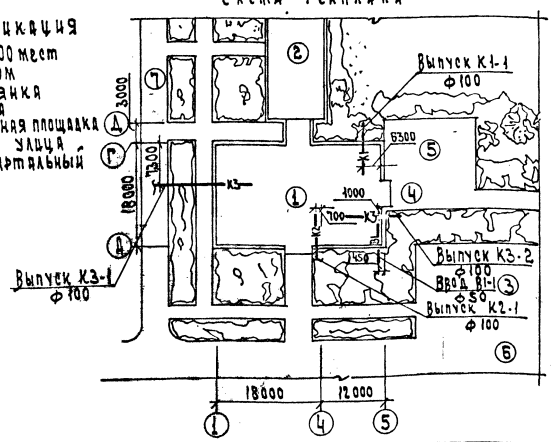

Общие указания.

Монтаж и приемку санитарно-технических устройств производить в соответствии со СНиП III-28-75 „Санитарно-техническое оборудование зданий и сооружений. Правила производства и приемки работ" и СН 478-80 по проектированию и монтажу сетей водоснабжения и канализации из пластмассовых труб.

Магистральные трубопроводы холодного водопровода изолируются минераловатными матами толщиной 30 мм, обертываются лакостеклотканью по рубероиду или пергамину.

Магистральные трубопроводы горячего водоснабжения изолируются минераловатными матами толщиной 30 мм обертываются лакостеклотканью.

Привязки внутренних трубопроводов даны от чистой отделки стен или перегородок.

Крепление трубопроводов холодного и горячего водоснабжения канализации производить в точном соответствии со СНиП III-28-75.

Деталь пропуска вентиляционного стояка канализации через покрытие смотри Архитектурно-строительные чертежи.

Трубопроводы холодного и горячего водоснабжения, прокладываемые по полу, закрываются плинтусом.

Трубопроводы, прокладываемые открыто, окрашиваются масляной краской в цвет отделки помещений.

Трубопроводы горячего водоснабжения в местах пересечения с внутренними стенами и перегородками должны заключаться в гильзы из кровельной стали, заделанные заподлицо с поверхностью стен или выше уровня чистого пола на 20 мм.

Настоящий проект выполнен в соответствии действующими нормами и правилами.

Гл. инженер проекта [подпись]
Гл. инженер проекта привязки

Инв. N				Привязан
				271-28-13.84 ВК
Нач. отд.	Неврицкий			Кафе на 100 мест с тремя вариантами планировок в унифицированном встроенно-пристроенном блоке
Н. контр.	Земскова			Стадия: Р; Лист: 1; Листов: 6
Гл. спец.	Жирилова			
Гип. ВК	Журавлева			Общие данные
Рук. гр.	Кузнецова			ЦНИИЭП торгово-бытовых зданий и туристских комплексов
Ст. инж.	Лукашина			

20069-01

271-28-13.84 ВК

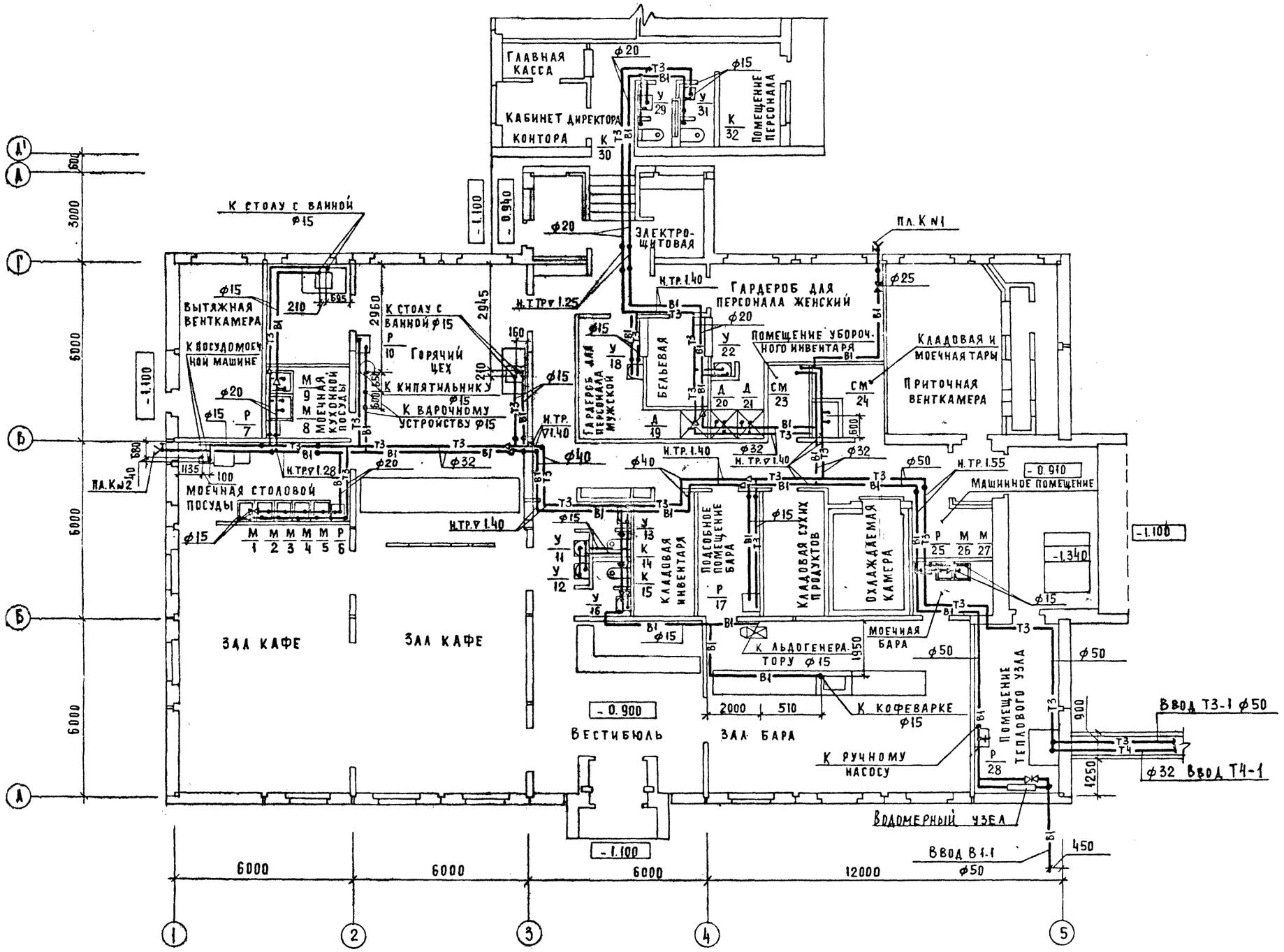

Нач. отд.	Вепринский		
Н. контр.	Земскова		
Гл. спец.	Кириллова		
ГИП ВК	Журавлева		
Рук. гр.	Кузнецова		
Ст. инж.	Лукашина		

Привязан

Инв. №

271-28-13.84 ВК

Кафе на 100 мест с тремя вариантами планировок в унифицированном встроенно-пристроенном блоке.

Стадия	Лист	Листов
Р	2	6

Водопровод. План 1 этажа.

ЦНИИЭП торгово-бытовых зданий и туристских комплексов

20069-01

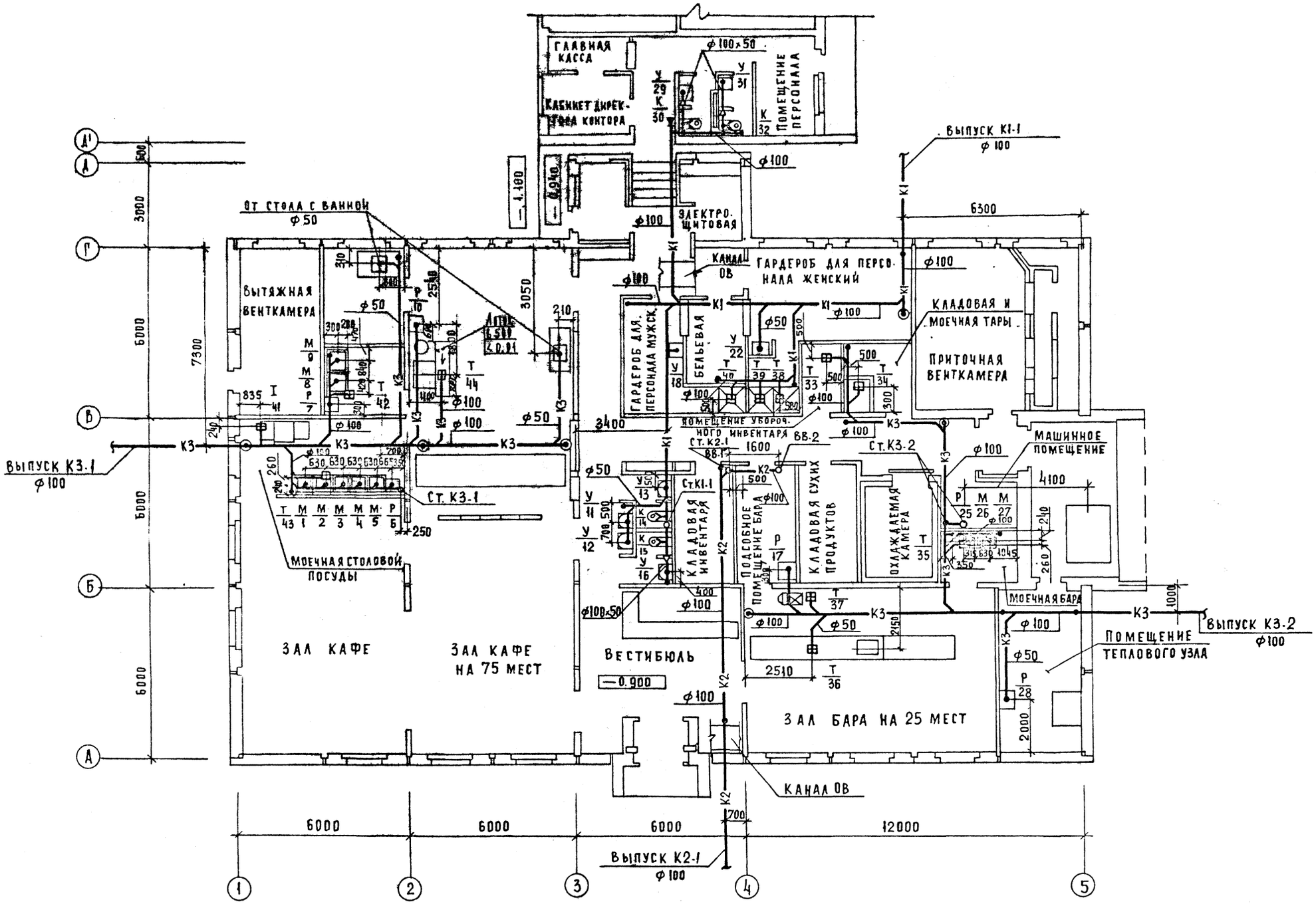

271-28-13.84

ПРИВЯЗАН	НАЧ. ОТД.	БЕПРИНСКИЙ	
	Н. КОНТР.	ЗЕМСКОВА	
	ГЛ. СПЕЦ.	КИРИЛЛОВА	
	ГИП ВК	ЖУРАВЛЕВА	
	РУК. ГР.	КУЗНЕЦОВА	
ИНВ. N	СТ. ИНЖ.	ЛУКАШИНА	

КАФЕ НА 100 МЕСТ С ТРЕМЯ ВАРИАНТАМИ ПЛАНИРОВОК В УНИФИЦИРОВАННОМ ВСТРОЕННО-ПРИСТРОЕННОМ БЛОКЕ

СТАДИЯ	ЛИСТ	ЛИСТОВ
Р	3	6

КАНАЛИЗАЦИЯ. ПЛАН 1 ЭТАЖА

ЦНИИЭП ТОРГОВО БЫТОВЫХ ЗДАНИЙ И ТУРИСТСКИХ КОМПЛЕКСОВ

20069-01

271-28-13.84 АЛ I

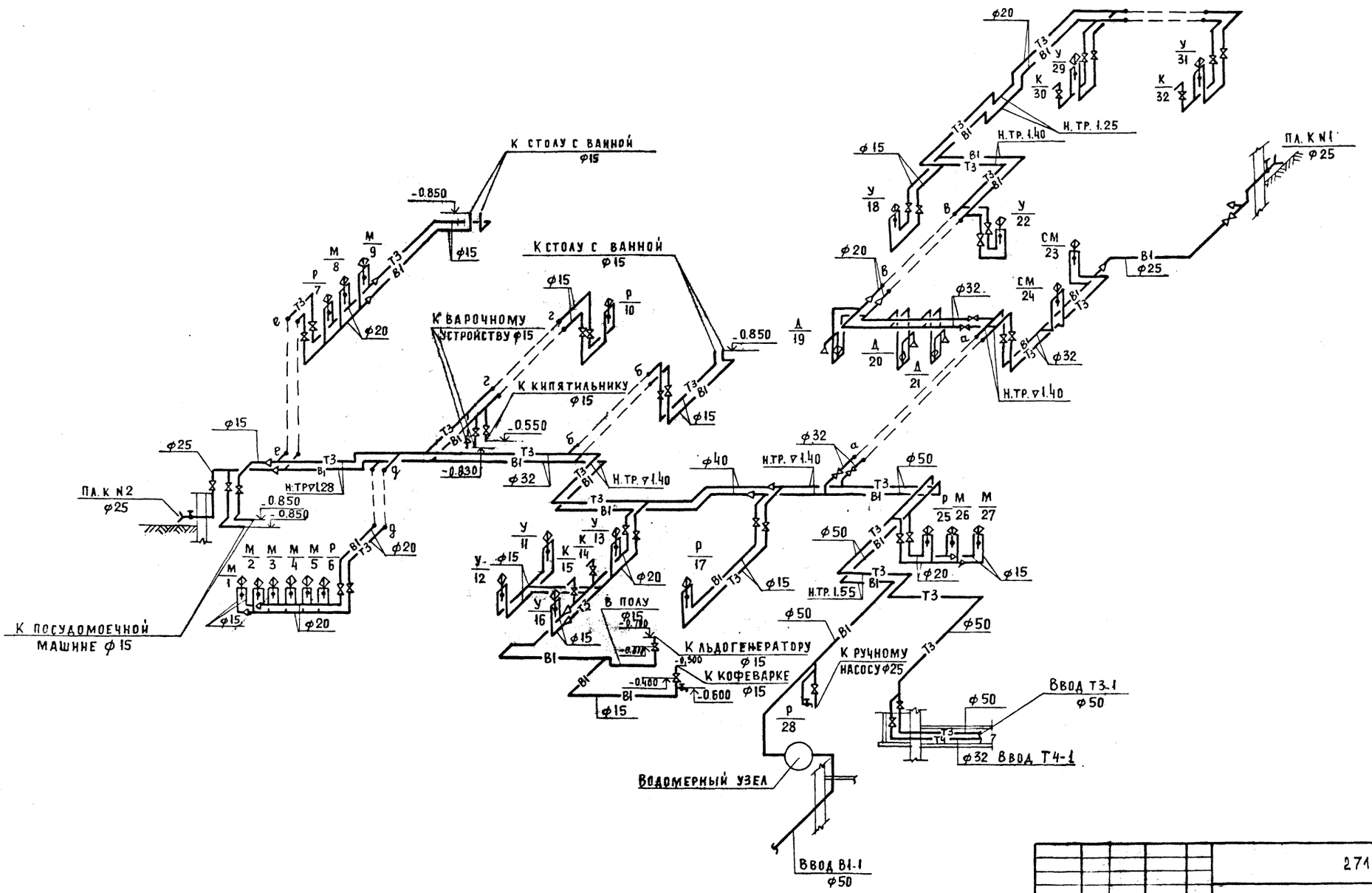

				271-28-13.84 ВК	
				КАФЕ НА 100 МЕСТ С ТРЕМЯ ВАРИАНТАМИ ПЛАНИРОВОК В УНИФИЦИРОВАННОМ ВСТРОЕННО-ПРИСТРОЕННОМ БЛОКЕ.	СТАДИЯ Р; ЛИСТ 4; ЛИСТОВ 6
				СХЕМА СИСТЕМЫ В1 и Т3	ЦНИИЭП ТОРГОВО БЫТОВЫХ ЗДАНИЙ И ТУРИСТСКИХ КОМПЛЕКСОВ
ПРИВЯЗАН		НАЧ. ОТД	ВЕПРИНСКИЙ		
		Н.КОНТР.	ЗЕМСКОВА		
		ГЛ.СПЕЦ.	КРИЛОВА		
		ГИП ВК	ЖУРАВЛЕВА		
		РУК.ГР.	КУЗНЕЦОВА		
		СТ.ИНЖ	ЛУКАШИНА		
ИНВ. N:					

20069-04

КОПИРОВАЛ

ФОРМАТ А2

271-28-13.84 АЛ

ИНВ. N ПОДЛ. | ПОДПИСЬ И ДАТА | ВЗАМ. ИНВ. N | ГИП ТХ

271-28-13.84 АЛТ

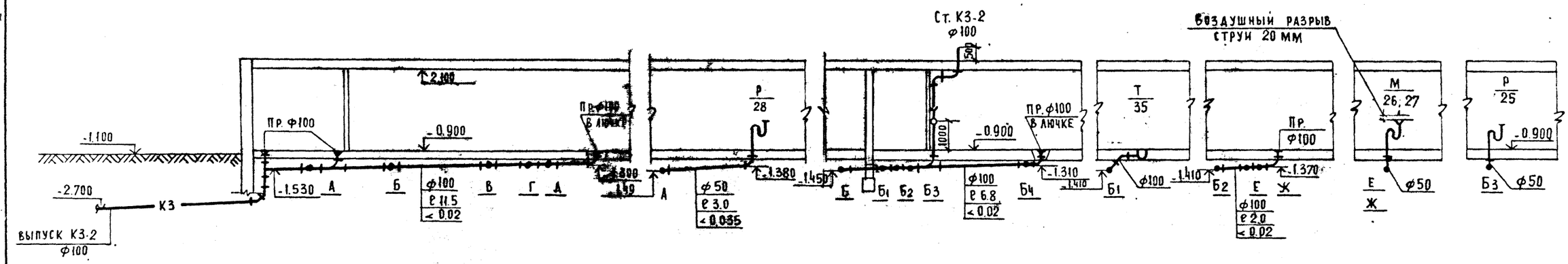

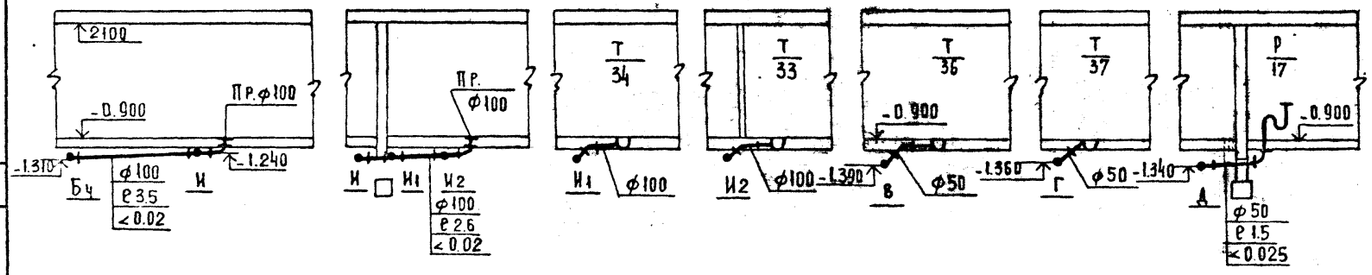

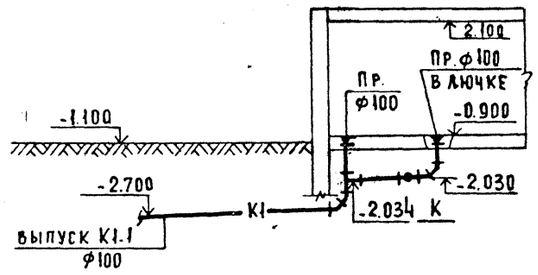

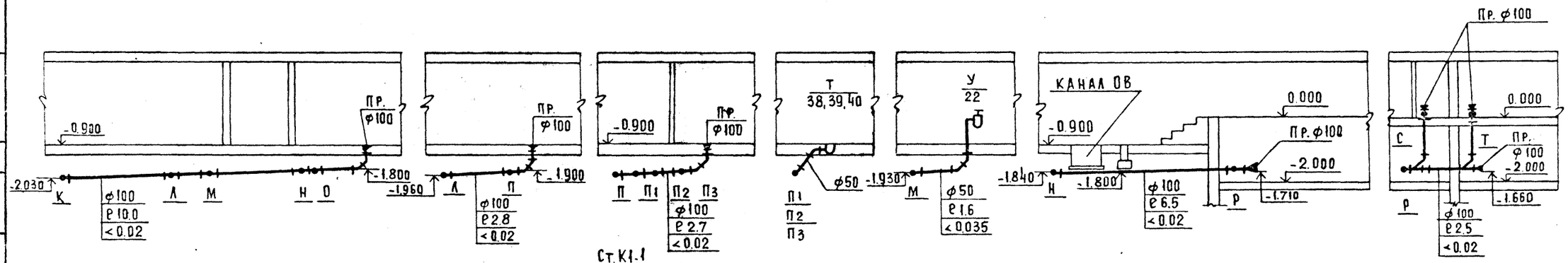

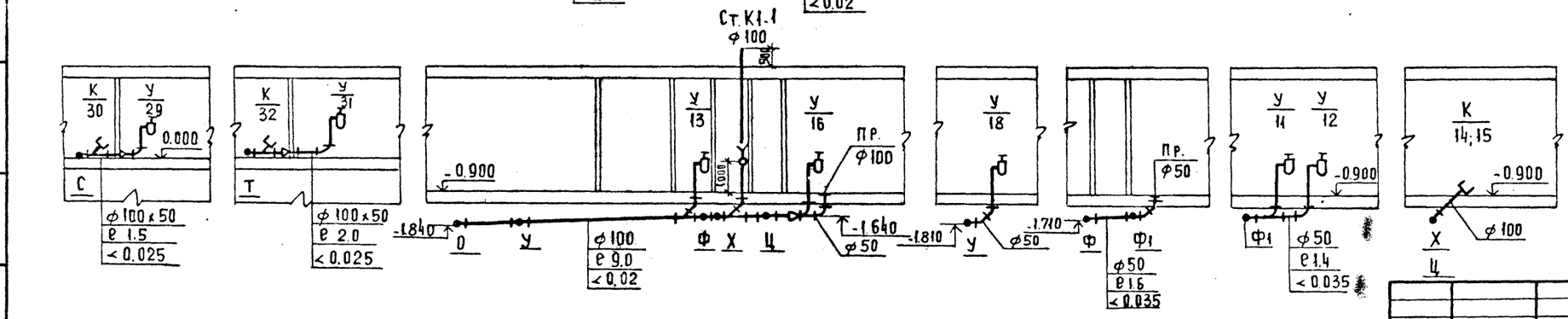

Нач. отд.	Вепринский		
Н. контр.	Земскова		
Гл. спец.	Кириллова		
ГИП в.к.	Журавлева		
Рук. гр.	Кузнецова		
Ст. инж.	Лукашина		

Привязан:

Инв. №

271-28-13.84 ВК

Кафе на 100 мест с тремя вариантами планировок в унифицированном встроенно-пристроенном блоке

Стадия	Лист	Листов
Р	5	6

Разрезы систем К1; К3

ЦНИИЭП торгово-бытовых зданий и туристских комплексов

20069-04

Инв. № подл. | Подпись и дата | Взам. инв. №

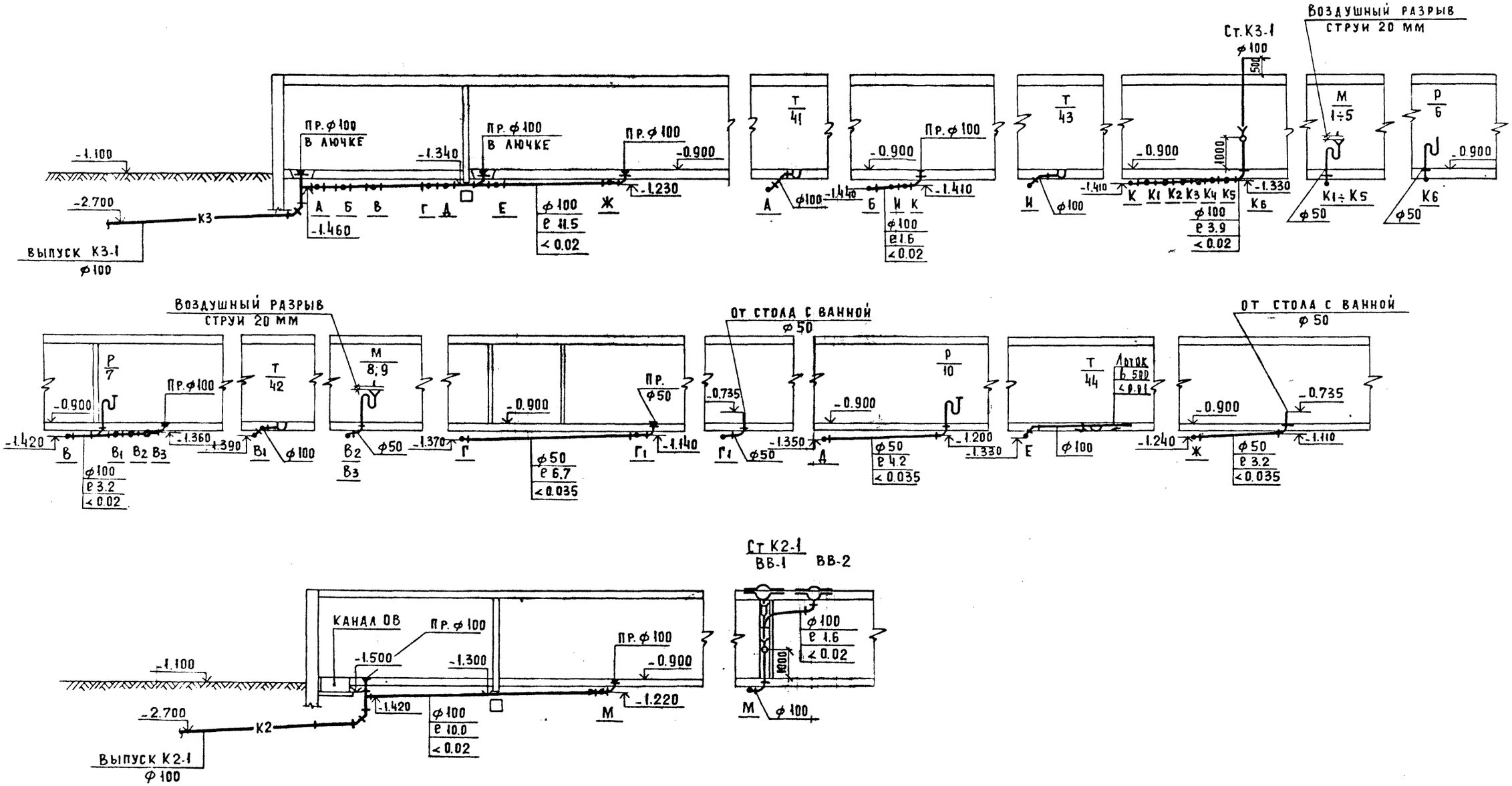

Нач. отд.	Вепринский			271-28-13.84	ВК
Н. контр.	Земскова				
Гл. спец.	Кириллова			Кафе на 100 мест с тремя вариантами планировок в унифицированном встроенно-пристроенном блоке.	Стадия: Р; Лист: 6; Листов: 6
Гип. ВК	Журавлева				
Рук. гр.	Кузнецова			Разрезы систем К3, К2	ЦНИИЭП торгово бытовых зданий и туристских комплексов
Ст. инж.	Лукашина				

Привязан:

Инв. №

Инв. № подл. | Подпись и дата | Взам. инв. №

20069-01

Формат А2.

ТИПОВОЙ ПРОЕКТ
271-28-13.84

ЭОМ-Электрическое освещение
Силовое электрооборудование

Проект утвержден
Госгражданстроем
Приказ № 200 от 30 июля 1982г.

Рабочая документация введена в действие ЦИИЭП торгово-бытовых зданий и туристских комплексов
Приказ № 73 от 08.10. 1984г

Таблица 1

Основные показатели

Наименование		
Категория токоприемников по условию обеспечения надежности электроснабжения		II
Напряжение	В	380/220
Расчетная активная мощность I ввода	квт	98
Расчетная активная мощность II ввода	квт	45
Суммарная активная мощность, квт		143
Расчетная реактивная мощность I ввода; квар		25
Расчетная реактивная мощность II ввода, квар		12
Суммарная реактивная мощность, квар		37
Максимальная потеря напряжения	%	2.3
Коэффициент мощности I ввода		0.97
Коэффициент мощности II ввода		0.97

В таблице 1 указаны данные для основного проекта.

Привязка настоящего типового проекта выполнена в соответствии с действующими нормами и правилами

Гл. инженер проекта

Настоящий проект выполнен в соответствии с действующими нормами правилами.

Гл. инженер проекта | Ширшаков |

Таблица 2

Ведомость рабочих чертежей основного комплекта ЭОМ

Лист	Наименование	Примечан.
1	Общие данные (начало)	
2	Общие данные (окончание). Экспликация помещений	
3	Схема питающих сетей. Принципиальная схема автоматического отключения вентиляции при пожаре	
4	План осветительных сетей этажа	
5	План силовых и питающих сетей типового проекта	
6	План силовых сетей для варианта кафе молочное	
7	План силовых сетей для варианта кафе мясное	
8	План силовых сетей для варианта кафе детское	
9	Расчетная схема № 1	
10	Расчетная схема № 2	
11	Расчетная схема № 3	
12	Расчетная схема № 4	
13	Расчетная схема № 5	
14	Расчетная схема № 6	

Таблица 3

Ведомость ссылочных и прилагаемых документов

Обозначение	Наименование	Примечан.
	Ссылочные документы	
5.407.23	Прокладка винипластовых труб в непожаро-опасных и невзрывоопасных помещениях	
4.407.129	Установка отдельных щитков	
	Прилагаемые документы	
271-28-13.84 ЭК	Опросный лист	Лист 1

Таблица 4

Ведомость изделий мастерских электромонтажных заготовок

Обозначение, чертеж	Наименование	Кол.	Примечан.
4.407-129-117	Конструкция для установки щитков		
	Исполнение 1	1	
	Исполнение 2	1	

Схема генплана

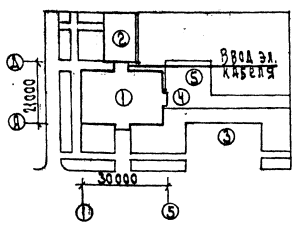

Экспликация

1. Кафе на 100 мест
2. Жилой дом
3. Автостоянка
4. Загрузка
5. Хозяйственная площадка

					Привязан		
Инв. №							
					271-28-13.84 ЭОМ		
Нач. отд.	Кельнинский			Кафе на 100 мест с торцевыми входами-выходами в универсальном встроенно-пристроенном блоке	Стадия	Лист	Листов
Н. контр.	Привезенцев				Р	1	15
ГИП	Ширшаков						
Рук. гр.	Кондратьева						
Ст. инж.	Николаевский			Общие данные (начало)	ЦНИИЭП торгово-бытовых зданий и туристских комплексов		
Рук. гр.	Сечкарь						

20069-01

Инв. № подл. | Подп. и дата | Взам. инв. №

ОБЩИЕ УКАЗАНИЯ.

Проект электрооборудования кафе выполнен в соответствии с действующими правилами устройства электроустановок (ПУЭ), СНиП II-Л.8-71, СН 543-82, СНиП-4-79.

Электроснабжение осуществляется по двум взаиморезервируемым кабельным линиям.

Переключение на исправную линию в случае аварии осуществляется посредством переключателей с ручным приводом, устанавливаемых на вводных панелях вводно-распределительного устройства (ВРУ).

Источник питания определяется при привязке проекта.

Вводно-распределительное устройство комплектуется из панелей серии ВРУ1 (заводы ГЭМ) и размещается в электрощитовой.

Схема распределения электроэнергии в здании представлена схемой питающих сетей на листе 5.

Учет потребляемой электроэнергии электроприемниками здания принят единым для силовых и осветительных потребителей в соответствии с прейскурантом N 09-01 на тарифы на электрическую и тепловую энергию от 1 января 1982 года.

В соответствии с письмом Госэнергонадзора Минэнерго СССР за N 17-58 от 28 марта 1980 г компенсация реактивной мощности не предусматривается.

Проектом приняты следующие виды освещения: рабочее, аварийное (в том числе и эвакуационное), рекламное.

Управление рекламным освещением осуществляется автоматически посредством автомата АО-77.

Управление освещением обеденного зала, тамбура для посетителей осуществляется централизованно-автоматами с групповых щитков, в остальных помещениях - выключателями, устанавливаемыми по месту.

Выключатели для управления освещением кладовых устанавливать вне кладовых в коробках с приспособлением для пломбирования.

Все силовые токоприемники поставляются комплектно, пусковая аппаратура так же частично поставляется комплектно с токоприемниками.

Для токоприемников, не поставляемых с пусковой аппаратурой, используются магнитные пускатели с кнопкой для автоматического отключения систем вентиляции при пожаре (в соответствии со СНиП II-33-75) проектом предусмотрено блокирование этих систем с автоматической системой извещения о возникновении пожара.

Все силовые и осветительные сети выполняются проводом марки АПВ-660 в винипластовых трубах, прокладываемых скрыто в подготовке пола и в утеплителе кровли, исключение составляют кладовые, где сети освещения выполняются кабелем марки АВВГ-открыто.

Вертикальные участки сетей для розеток и выключателей прокладываются проводом АПВ-660 скрыто в штрабах стен или под слоем штукатурки.

Высота установки от чистого пола: выключателей 1,5 м, штепсельных розеток - 0,8 м и щитов - 1,7 м до верха.

Высота установки технологических розеток указана на планах силовых сетей.

Светильники в технических помещениях устанавливать после монтажа венткоробов.

Присоединение к электрическим сетям электродвигателей вентиляции, устанавливаемых на виброоснованиях, выполнить проводом ПВ-660. В гибких вводах производства заводов ГЭМ.

Питающие сети выполняются проводом марки АПВ-660 в винипластовых трубах, прокладываемых в утеплителях кровли.

В качестве силовых распределительных щитов приняты щиты серии ПР11

Силовые распределительные щиты для горячих цехов пищеблоков выбраны с отключающими автоматами на вводе.

В качестве групповых осветительных щитов приняты щиты серии ОЩВ.

Заземление электроустановок выполнить в соответствии с ПУЭ-1-7 и СН102-76.

Экспликация помещений.

	Наименование		Наименование
1	Вестибюль	19	Помещение персонала
2	Зал кафе на 7,5 мест (сразд аточной)	20	Гардероб персонала женский
3	Зал бара на 25 мест	21	Гардероб персонала мужской
4	Горячий цех	22	Бельевая
5	Холодный цех	23	Душевые и уборные
6	Моечная столовой посуды	24	Кладовая инвентаря
7	Моечная кухонной посуды	25	Помещение уборочного инвентаря
8	Подсобная бара	26	Тамбур главного входа
9	Моечная бара	27	Тамбуры
10	Охлаждаемая камера	28	Коридоры
11	Машинное отделение	29	Коридор производственный
12	Кладовая сухих продуктов	30	Электрощитовая
13	Кладовая моечная тары	31	Помещение теплового узла, водопроводного ввода и тепловой завесы
14	Загрузочная		
15	Рампа	32	Приточная венткамера
16	Гардероб посетителей	33	Вытяжная венткамера
17	Кабинет директора и контора	34	Помещение совета
18	Главная касса	35	Помещение для игр

271-28-13.84 ЭОМ

Нач. отд.	Кепринский		Кафе на 100 мест с тремя вариантами планировок в унифицированном встроенно-пристроенном блоке	Стадия	Лист	Листов
Н. контр.	Арабаджи			Р	2	
ГИП	Ширшаков					
Рук. гр.	Докорская		Общие данные (окончание) Экспликация помещений	ЦНИИЭП торгово-бытовых зданий и туристских комплексов		
Ст. инж.	Михайловская					
Рук. гр.	Егорова					

Привязан

Инв. N

Инв. N подл. | Подп. и дата | Взам. инв. N

271-28-13.84

20069-01

380/220 В

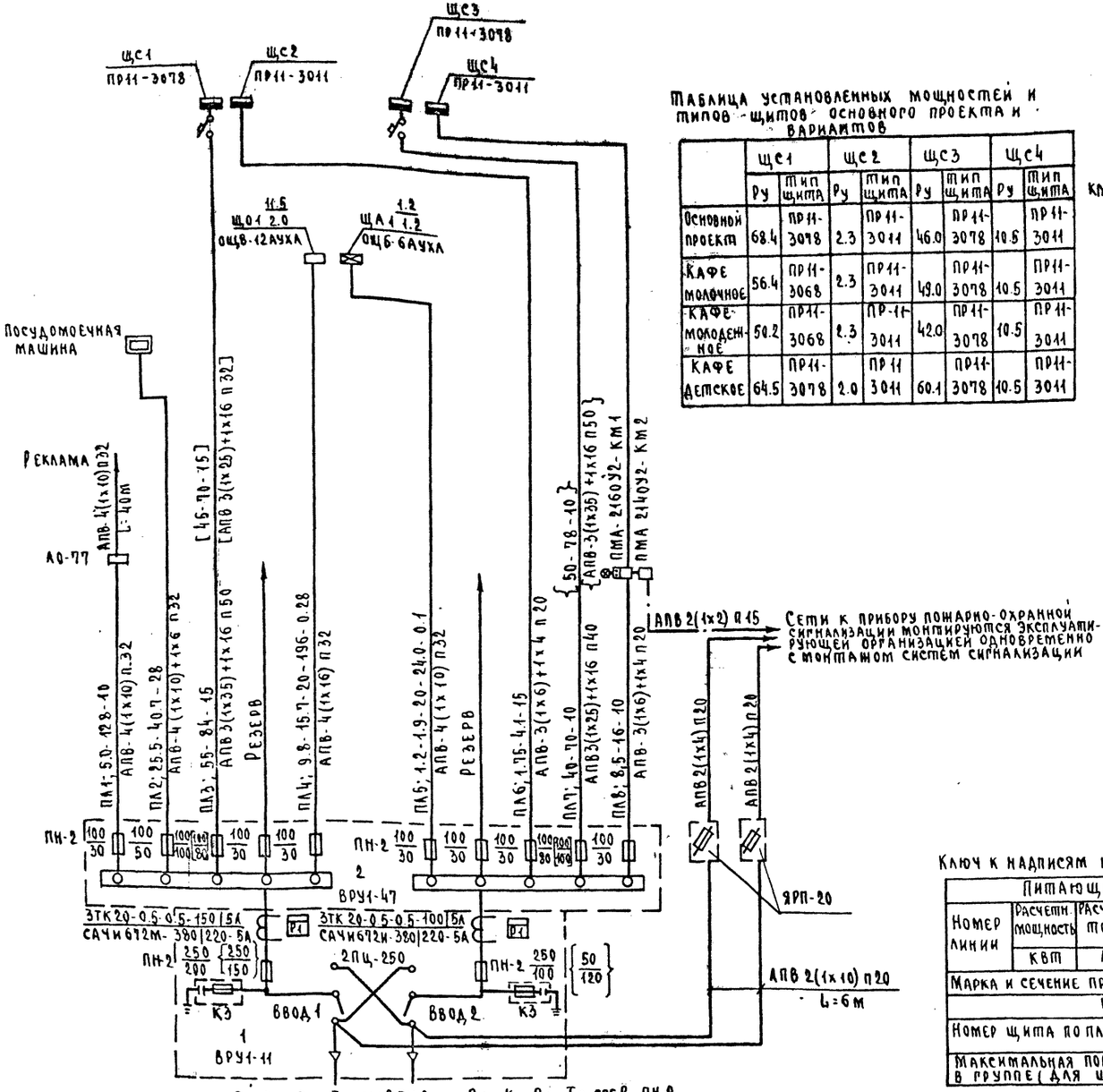

Таблица установленных мощностей и типов щитов основного проекта и вариантов

	ЩС1		ЩС2		ЩС3		ЩС4	
	Ру	Тип щита	Ру	Тип щита	Ру	Тип щита	Ру	Тип щита
Основной проект	68.4	ПР11-3078	2.3	ПР11-3011	46.0	ПР11-3078	10.5	ПР11-3011
Кафе молочное	56.4	ПР11-3068	2.3	ПР11-3011	49.0	ПР11-3078	10.5	ПР11-3011
Кафе-молодежное	50.2	ПР11-3068	2.3	ПР-11-3011	42.0	ПР11-3078	10.5	ПР11-3011
Кафе детское	64.5	ПР11-3078	2.0	ПР11 3011	60.1	ПР11-3078	10.5	ПР11-3011

Схема автоматического отключения вентиляции при пожаре

Схема электрическая принципиальная

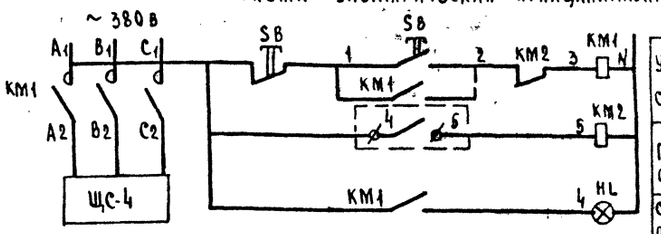

Управление питанием систем вентиляции

Прибор пожарно-охранной сигнализации

Сигнализация подачи питания к системам вентиляции

Схема внешних соединений

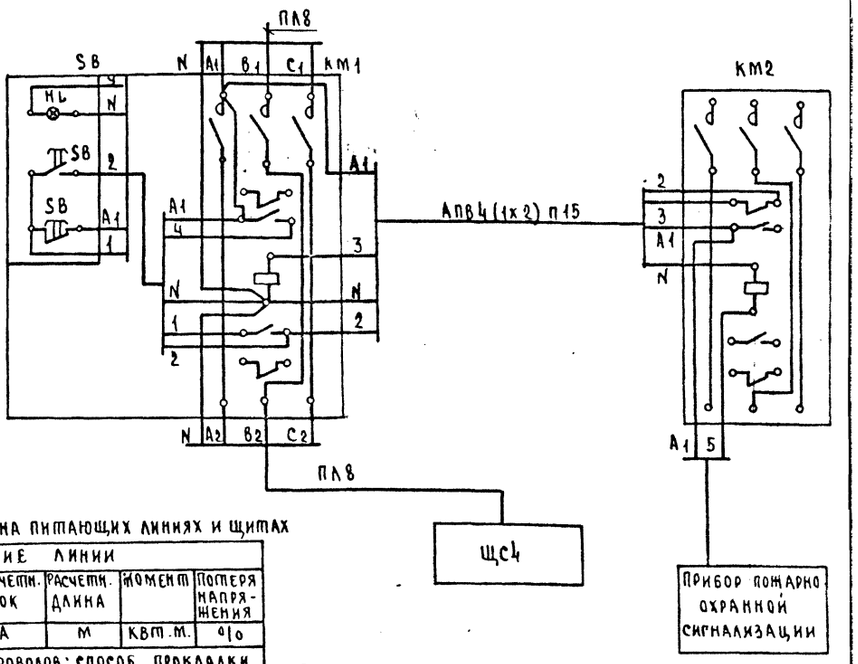

Ключ к надписям на питающих линиях и щитах

Питающие линии					
Номер линии	Расчетная мощность	Расчетный ток	Расчетная длина	Момент	Потеря напряжения
	кВт	А	м	кВт.м	%
Марка и сечение проводов; способ прокладки					
Щиты					
Номер щита по плану	Установленная мощность кВт				
Максимальная потеря напряжения в группе (для щитов освещения)					

В квадратных скобках указаны данные для варианта проекта кафе молочное и молодежное в фигурных скобках указаны данные для кафе детское

	Ру	Кс	Рр	Ir	cosf	ПН-2	Ру	Кс	Рр	Ir	cosf	ПН-2
Основной проект	110.4	0.9	98	153	0.97	250/200	60.0	0.75	45	72	0.97	250/100
Кафе молочное	98.4	0.9	90	140	0.97	250/150	63.0	0.75	48	76	0.97	250/100
Кафе молодежное	92.2	0.9	81.2	128	0.97	250/150	66.0	0.75	44	68	0.97	250/100
Кафе детское	106.5	0.9	97.4	154	0.97	250/200	74.0	0.75	56	90	0.97	250/100

Ввод 1 | Ввод 2

Аварийный режим-для всех вариантов
Рр=157 кВт; Ir=247А ; cos=0.97

Привязан				271-28-13.84 ЭОМ
	Нач.отд	Веприкский		
	Н.контр	Арабаджи		
	ГИП	Ширшаков		
	Рук.гр.	Доморская		
	Рук.гр.	Егорова		
Инв.№				

КАФЕ НА 100 МЕСТ СТРЕМЯ ВАРИАНТАМИ ПЛАНИРОВОК В УНИФИЦИРОВАННОМ ВСТРОЕННО-ПРИСТРОЕННОМ ОБЪЕМЕ

Схема питающих сетей. Принципиальная схема автоматического отключения вентиляции при пожаре

Стадия	Лист	Листов
Р	3	

ЦНИИЭП торговых зданий и туристских комплексов

20069-04

Инв.№ подл. | Подпись и дата | Взам.инв.№

271-28-13.84

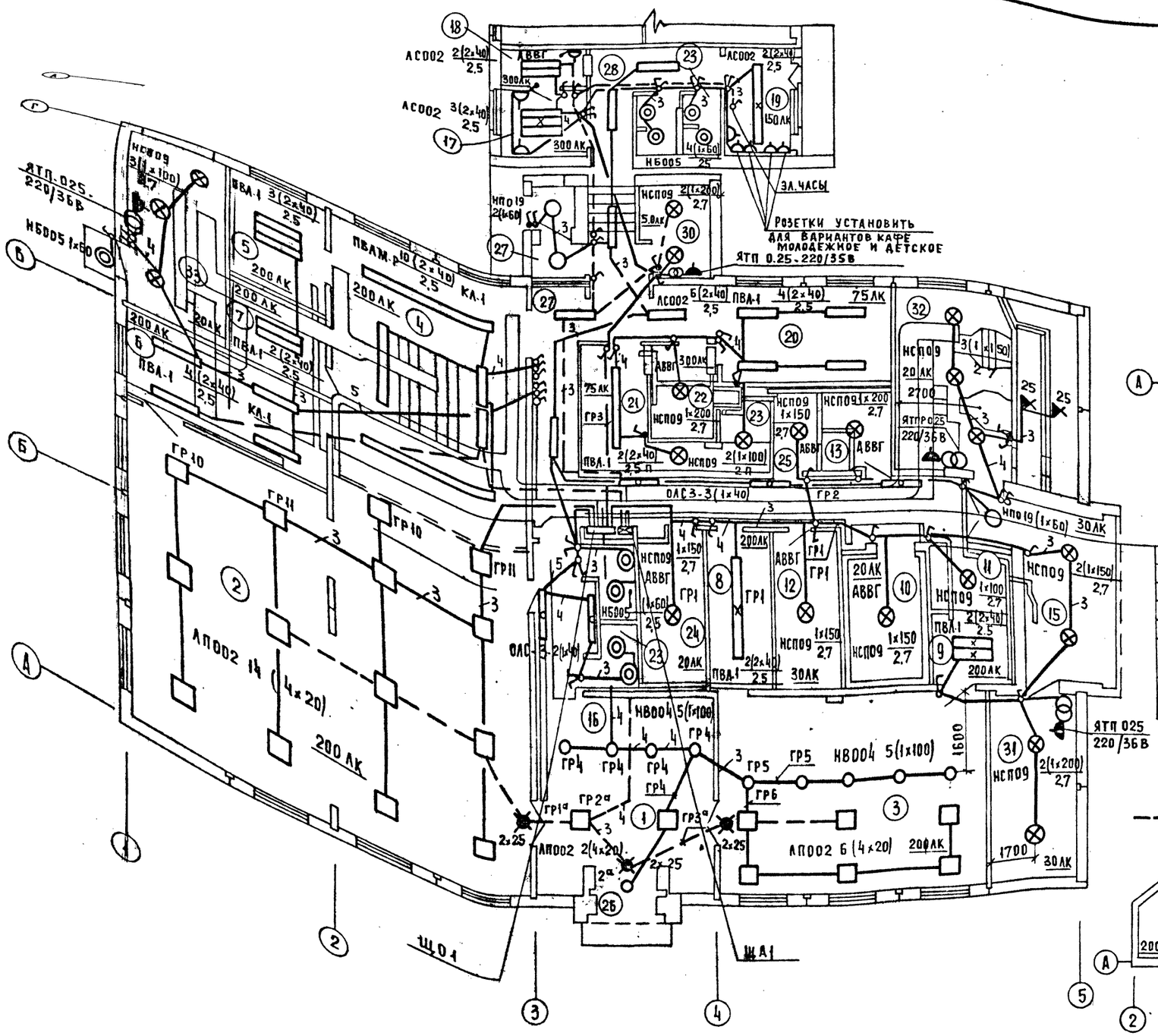

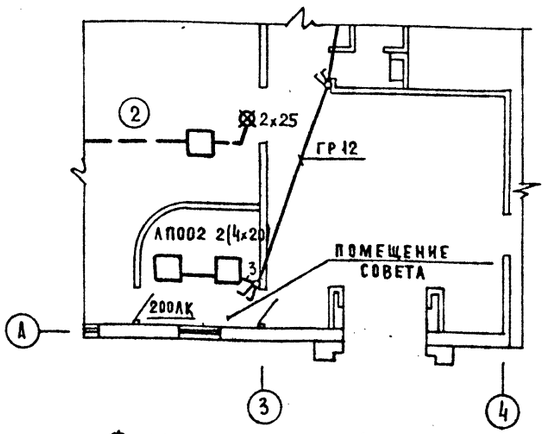

ФРАГМЕНТ ПЛАНА 1 ЭТАЖА КАФЕ - МОЛОДЕЖНОЕ

ГР 12;	АПВ 2 (1х2,0) П15
ГР 10; 11;	АПВ3 (1х2,0) П15
ГР 8;	АПВ2 (1х2,0) П15
ГР 4,5,6;	АПВ4 (1х2,0) П15
ГР 3;	АПВ2 (1х2,0) П15
ГР 1,2;	АПВ3 (1х2,0) П15
ГР 6а;	АПВ 2(1х2,0) П15
ГР 5а;	АПВ 2(1х2,0) П15
ГР 1а, 2а, 3а;	АПВ 4 (1х2,0) П15

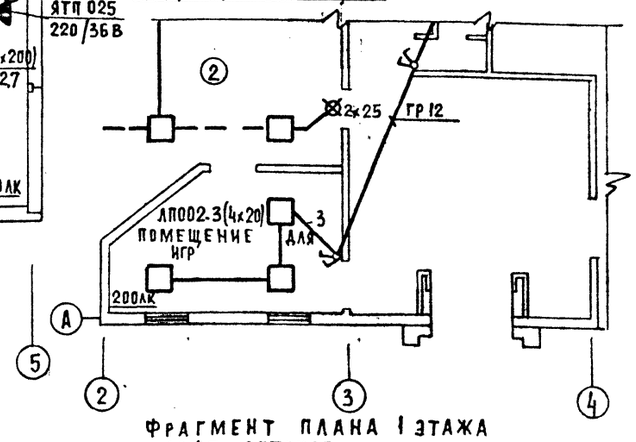

ФРАГМЕНТ ПЛАНА 1 ЭТАЖА КАФЕ - ДЕТСКОЕ

ЭКСПЛИКАЦИЮ ПОМЕЩЕНИЙ СМ. ЛИСТ 2

НАЧ. ОТД.	ВЕПРИНСКИЙ		271-28-13.84		ЭОМ
Н. КОНТР.	АРАБАДЖИ		КАФЕ НА 100 МЕСТ С ТРЕМЯ ВАРИАНТАМИ ПЛАНИРОВОК В УНИФИЦИРОВАННОМ ВСТРОЕННО ПРИСТРОЕННОМ БЛОКЕ	СТАДИЯ	ЛИСТ	ЛИСТОВ
ГИП	ШИРШАКОВ			Р	4	
РУК. ГР	ДОНОРСКАЯ		ПЛАН ОСВЕТИТЕЛЬНЫХ СЕТЕЙ 1 ЭТАЖА (С ВАРИАНТАМИ)	ЦНИИЭП	ТОРГОВО-БЫТОВЫХ ЗДАНИЙ И ТУРИСТСКИХ КОМПЛЕКСОВ	
РУК. ГР.	ЕГОРОВА					
СТ. ИНЖ	МИХАЙЛОВСКАЯ					

ПРИВЯЗАН

ИНВ. №

20069-01

380/220В

ПА1;	АПВ 4(1х10) П32
ПА2;	АПВ 4 (1х16) П32
ПА3;	АПВ 3 (1х35)+1х16 П50
ПА4;	АПВ 4 (1х16) П32
ПА5;	АПВ 4 (1х10) П32
ПА6;	АПВ 3(1х6)+1х4 П20
ПА7;	АПВ 3(1х25+1х16 П40
ПА8;	АПВ 3(1х16)+1х4 П20
	АПВ 2(1х10) П20
	АПВ 2(1х10) П20

Гр 31;	АПВ 3(1х2) П15
Гр 32;	АПВ 5(1х6) П25
Гр 33;	АПВ 5(1х2) П20
Гр 34;	АПВ 5(1х2) П20
Гр 35;	АПВ 5(1х4) П20
Гр 36;	АПВ 4(1х2) П15
Гр 37;	АПВ 5(1х2) П20
Гр 38;	АПВ 5(1х2) П20
Гр 39;	АПВ 4(1х2) П15
Гр 310;	АПВ 4(1х2) П15
Гр 41;	АПВ 4(1х2) П15
Гр 42;	АПВ 4(1х2) П15
Гр 43;	АПВ 4(1х2) П15

Гр 11;	АПВ 4(1х2) П15
Гр 12;	АПВ 5(1х2) П20
Гр 13;	АПВ 5(1х2) П20
Гр 14;	АПВ 5(1х4) П20
Гр 15;	АПВ 2(1х2) П15
Гр 16;	АПВ 5(1х6) П25
Гр 17;	АПВ 5(1х6) П25
Гр 18;	АПВ 5(1х6) П25

Гр 21;	АПВ 4(1х2) П15
Гр 22;	АПВ 4(1х2) П15
Гр 23;	АПВ 4(1х2) П15

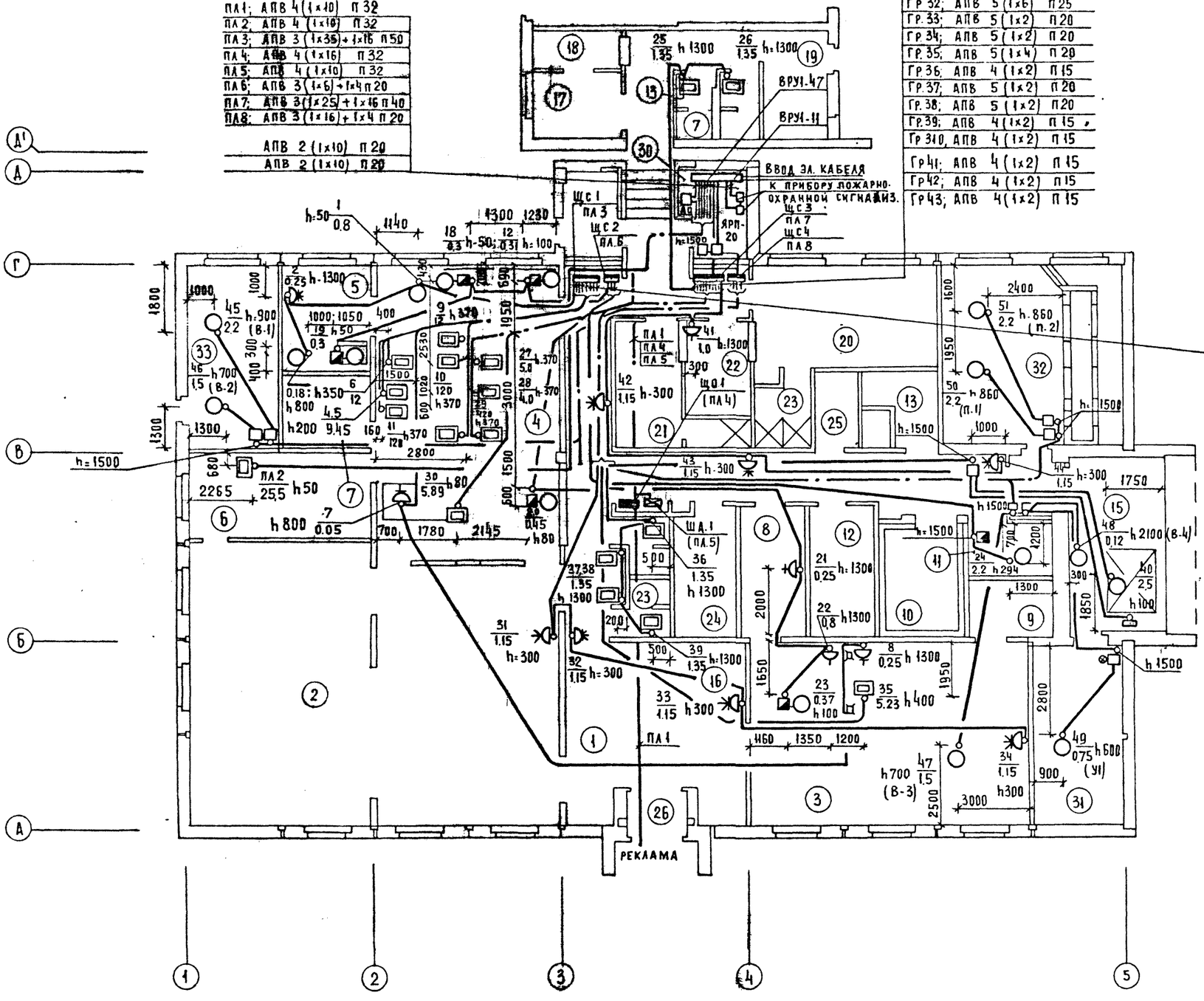

НОМЕРА ТОКОПРИЕМНИКОВ С 12:16 НА ЩС1 ОТСУТСТВУЮТ
ЭКСПЛИКАЦИЮ ПОМЕЩЕНИЙ СМОТРИ ЛИСТ 2

271-28-13.84 ЭОМ

ПРИВЯЗАН			
ИНВ. №			

НАЧ. ОТД.	БЕЛРИНСКИЙ	
Н. КОНТР	АРАБАДЖИ	
ГИП	ШИРШАКОВ	
РУК. ГР	ДОНОРСКАЯ	
РУК. ГР	ЕГОРОВА	

КАФЕ НА 100 МЕСТ С ТРЕМЯ ВАРИАНТАМИ ПЛАНИРОВОК В УНИФИЦИРОВАННОМ ВСТРОЕННО-ПРИСТРОЕННОМ БЛОКЕ

ПЛАН СИЛОВЫХ И ПИТАЮЩИХ СЕТЕЙ ОСНОВНОГО ПРОЕКТА.

СТАДИЯ	ЛИСТ	ЛИСТОВ
Р	5	

ЦНИИЭП ТОРГОВО-БЫТОВЫХ ЗДАНИЙ И ТУРИСТСКИХ КОМПЛЕКСОВ

ГАП	ЧВАЛУН		
ГИП	ШУРМУХИНА		
ГИП ТЕХН.	БЕСКУРНИКОВ		
ГИП ОВ	ЛУКЬЯНОВА		
ГИП ХОЛОД	МИРСКАЯ		
ГИП МЕХ.	ШПОСКУРИНА		

ИНВ.№ ПОДЛ | ПОДПИСЬ И ДАТА | ВЗАМ. ИНВ.№

271-28-13.84 АЛ 1

20069-04

380/220В

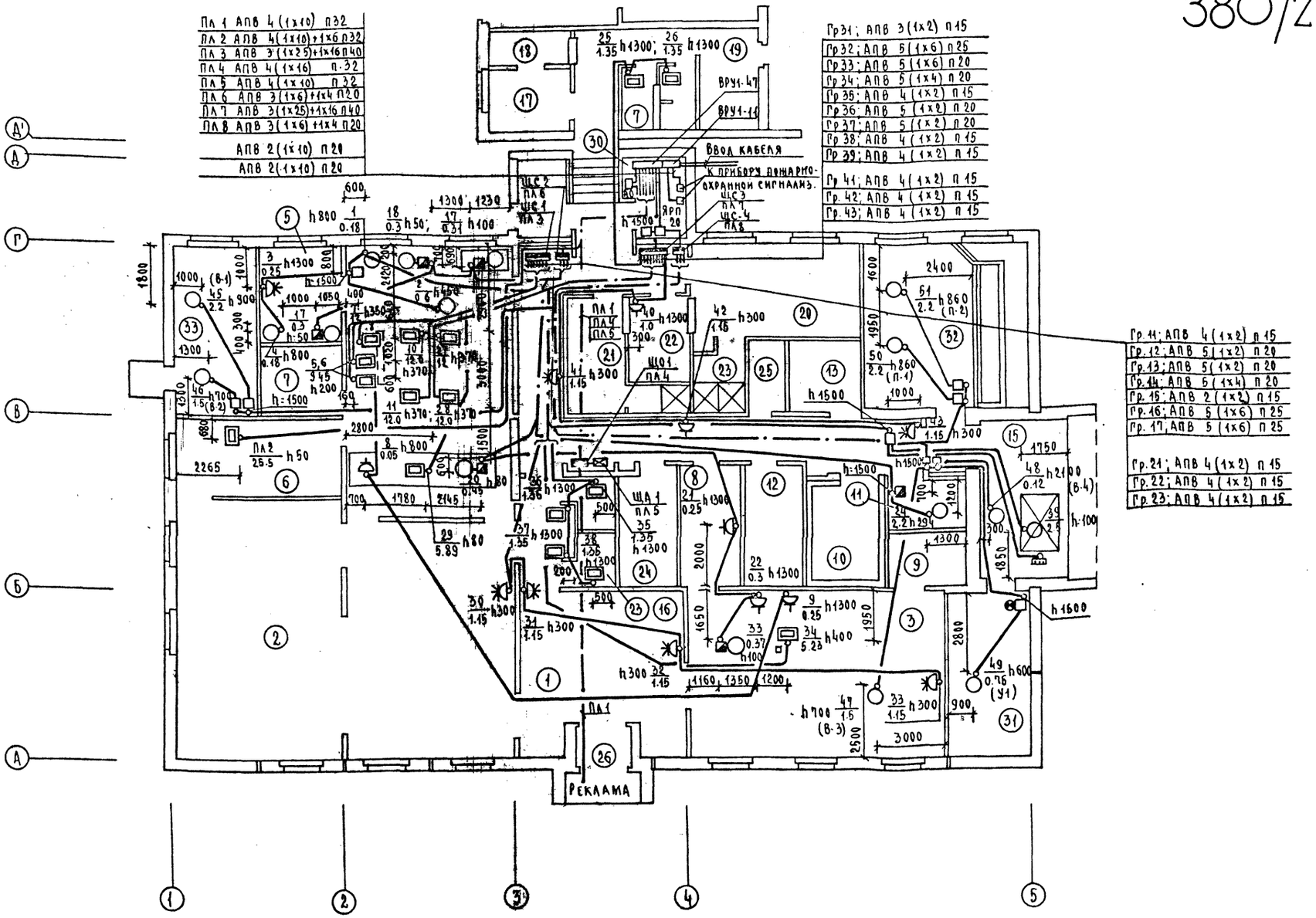

Номера токоприемников с 12÷16 на ЩС1 и 44 на ЩС3 отсутствуют

Экспликацию помещений смотри лист 2

Привязан	Нач. отд.	Вепринский	
	Н. контр.	Арабаджи	
	ГИП	Ширшаков	
	Рук. гр.	Сенорская	
	Рук. рр	Егорова	
Инв. №			

271-28-13.84 ЭОМ

КАФЕ НА 100 МЕСТ СТРЕМЯ ВАРИАНТАМИ ПЛАНИРОВОК В УНИФИЦИРОВАННОМ ВСТРОЕННО-ПРИСТРОЕННОМ БЛОКЕ

ПЛАН СИЛОВЫХ И ОСВЕТИТЕЛЬНЫХ СЕТЕЙ ДЛЯ ВАРИАНТА КАФЕ МОЛОЧНОЕ

Стадия	Лист	Листов
Р	6	

ЦНИИЭП городских бытовых зданий и туристских комплексов

20069-04

Инв. № подл. | Подпись и дата | Взам. инв. №

ГАП
ГИП
ГИП ТЕХ.

Чебакин
Шуршалина
Беспалова

ГИП ОВ
ГИП ЭОМ
ГИП ТЕХ.

Климова
Мирская
Проскурина

380/220В

271-28-13.84 ВУ Ал. I

ПА-1 АПВ4(1х10) П32	
ПА2 АПВ4(1х10) П32	
ПА3 АПВ3(1х25)+1х16 П40	
ПА4 АПВ4(1х16) П38	
ПА5 АПВ4(1х10) П32	
ПА6 АПВ3(1х6)+1х4 П20	
ПА7 АПВ3(1х25)+1х16 П40	
ПА8 АПВ3(1х6)+1х4 П20	
АПВ2(1х10) П20	
АПВ2(1х10) П20	

Гр31; АПВ3(1х2) П15
Гр32; АПВ5(1х6) П25
Гр33; АПВ5(1х2) П20
Гр34; АПВ5(1х4) П20
Гр35; АПВ4(1х2) П15
Гр36; АПВ5(1х2) П20
Гр37; АПВ5(1х2) П20
Гр38; АПВ4(1х2) П15
Гр39; АПВ4(1х2) П15
Гр41; АПВ4(1х2) П15
Гр42; АПВ4(1х2) П15
Гр43; АПВ4(1х2) П15

Гр11; АПВ4(1х2) П15
Гр12; АПВ5(1х2) П20
Гр13; АПВ5(1х2) П20
Гр14; АПВ5(1х4) П20
Гр15; АПВ2(1х2) П15
Гр16; АПВ5(1х6) П25
Гр17; АПВ5(1х6) П25
Гр21; АПВ4(1х2) П15
Гр22; АПВ4(1х2) П15
Гр23; АПВ4(1х2) П15

Ввод за кабель

К прибору пожарно-охранной сигнализации

Реклама

Номера токоприемников с 14÷16 на ЩС1 и 44 на ЩС3 отсутствуют.
Экспликацию помещений смотри лист 2.

Привязан			
Инв.№			
Нач.отд	Вепринский		
Н.контр	Арабаджи		
ГИП	Ширшаков		
Рук.гр	Доморская		
Рук.гр	Егорова		

271-28-13.84 ЭОМ

Кафе на 100 мест стремя вариантами планировок в унифицированном встроенно-пристроенном блоке

План силовых и питающих сетей для варианта кафе молодежное

Стадия	Лист	Листов
Р	7	

ЦНИИЭП торговых зданий и туристских комплексов

Инв.№ подл. | Подпись и дата | Взам.инв.№ | Гл.п | ГИП | ГИП тех | Чвалун | Шпрухудинов | Бекмурзиев | ГИП ов | ГИП хоз | ГИП мех | Мирсклад | Просмурзаев

380/220В

ЩА1	АПВ 4(1х10) П32
ЩА2	АПВ 4(1х10)+1х6 П32
ЩА3	АПВ 3(1х35)+1х16 П50
ЩА4	АПВ 4(1х16) П32
ЩА5	АПВ 4(1х10) П32
ЩА6	АПВ 3(1х6)+1х4 П20
ЩА7	АПВ 3(1х35)+1х16 П50
ЩА8	АПВ 3(1х6)+1х4 П20

	АПВ 2(1х10) П20
	АПВ 2(1х10) П20

Гр31	АПВ 3(1х2) П15
Гр32	АПВ 5(1х6) П25
Гр33	АПВ 5(1х6) П20
Гр34	АПВ 5(1х2) П20
Гр35	АПВ 5(1х6) П25
Гр36	АПВ 4(1х2) П15
Гр37	АПВ 5(1х4) П20
Гр38	АПВ 5(1х2) П20
Гр39	АПВ 4(1х2) П15
Гр310	АПВ 4(1х2) П15
Гр41	АПВ 4(1х2) П15
Гр42	АПВ 4(1х2) П15
Гр43	АПВ 4(1х2) П15

Гр11	АПВ 4(1х2) П15
Гр12	АПВ 4(1х2) П15
Гр13	АПВ 5(1х2) П20
Гр14	АПВ 5(1х2) П20
Гр15	АПВ 5(1х4) П20
Гр16	АПВ 2(1х2) П15
Гр17	АПВ 5(1х4) П20
Гр18	АПВ 5(1х6) П25
Гр19	АПВ 5(1х4) П20
Гр110	АПВ 5(1х2) П20
Гр21	АПВ 4(1х2) П15
Гр22	АПВ 4(1х2) П15
Гр23	АПВ 4(1х2) П15

ВРУ1-4Т
ВРУ1-11
ВВОД КАБЕЛЯ
К ПРИБОРУ ПОЖАРНО-ОХРАННОЙ СИГНАЛИЗАЦИИ
ЩС2 ПА6
ЩС1 ПА5
ЩС3 ПА7
ЩС4 ПА8
ЩА1 ПА4
ЩА1 ПА5
ЩА1 ПА1
ПА2
ПРОЛОЖИТЬ В УТЕПЛИТЕЛЕ КРОВЛИ
РЕКЛАМА

Номер токоприемника №19 отсутствует на щс1
Экспликацию помещений смотри лист 2

НАЧ ОТД	ВЕПРИНСКИЙ		
Н КОНТ	КРАБАДЖИ		
ГИП	ШИРШАКОВ		
РУК ГР	ДОНОРСКАЯ		
РУК ГР	ЕГОРОВА		

271-28-13.84 ЭОМ

КАФЕ НА 100 МЕСТ СТРЕМЯ ВАРИАНТАМИ ПЛАНИРОВОК В УНИФИЦИРОВАННОМ ВСТРОЕННО ПРИСТРОЕННОМ БЛОКЕ

СТАДИЯ	ЛИСТ	ЛИСТОВ
Р	8	

ПЛАН СИЛОВЫХ И ПИТАЮЩИХ СЕТЕЙ ДЛЯ ВАРИАНТА КАФЕ ДЕТСКОЕ

ЦНИИЭП ТОРГОВО-БЫТОВЫХ ЗДАНИЙ И ТУРИСТСКИХ КОМПЛЕКСОВ

20069-01

ГАП ЧВАЛУН
ГИП ЧУРАЧУКИН
ГИП ТЕХН. ВЕСЕЛОВСКИЙ
ГИП КОНСТР. ЛЕВИН
ГИП ХОЛОД. МИРСКАЯ
ГИП МЕХ. ПРОСКУРИНА
ИНВ.№ ПОДЛ. | ПОДПИСЬ И ДАТА | ВЗАМ.ИНВ.№

380/220в

Данные распределительного щита	Предохранитель или автомат: Тип	Уставка Q	N распределительной линии	Распределительная линия до пускателя: Pp квт	Ip Q	Марка провода	Число и сечение проводов	Способ прокладки	Длина м	Пусковой аппарат: Тип	I ном / I уст.	Линия к электроприемнику: Марка провода	Число и сечение проводов	Способ прокладки	Длина м	N по плану	Электроприемник: Тип	Py квт	Ip Q	Условное обозначение на плане	Наименование электроприемника
Щс 1 ПР11-3068 Py = 56.4 Кафе-молочное	АЕ-2046	10	11	1.21	3.5	АПВ	4(1x2)	П15	12						—	1	МВ-6	0.18	0.4		Взбивальная машина
						АПВ	4(1x2)	П15	3	компл.		АПВ	7(1x2)	П20	7	2	ПУ-0.6	0.6	1.7		Универсальный привод
												АПВ	4(1x2)	П15	7	3	МРХ-200	0.25	0.8		Хлеборезка
												АПВ	4(1x2)	П15	4	4	МРОВ-160	0.18	0.6	А-100 ном	Машина для резки вареных овощей
	АЕ-2046	16	12	9.45	15.4	АПВ	5(1x2)	П20	14							5	УЭВ-60	9.45	15.4		Устройство варочное
А 3720 ф	АЕ-2046	16	13	9.45	15.4	АПВ	5(1x2)	П20	13							6	УЭВ-60	9.45	15.4		То же
	АЕ-2046	25	14	12.0	18.7	АПВ	5(1x4)	П20	12							7	КНЭ-10.0Б	12.0	18.7		Кипятильник электрический
	АЕ-2046	10	15	0.3	2.1	АПВ	2(1x2)	П15	19						—	8	ЛС-1	0.05	0.3	У-210	Прилавок-касса
												АПВ	2(1x2)	П15	28	9	Воронеж	0.25	1.8	У-210	Смесительная установка
	АЕ-2046	25	16	12.0	22.4	АПВ	5(1x6)	П25	16							10	ШЖЭ-0.51	12	22.4		Шкаф жарочный
	АЕ-2046	32	17	12.0	27.8	АПВ	5(1x6)	П25	17							11	ПЭ-0.51	12	27.8		Плита электрическая
	АЕ-2046	16					Резерв														
Щс 1 ПР11-3078 Py=68.4 Основной проект	АЕ-2046	10	11	1.23	3.8	АПВ	4(1x2)	П15	12						—	1	ВМ-35М	0.8	2.4		Взбивальная машина
												АПВ	4(1x2)	П15	7	2	МРХ-200	0.25	0.8		Хлеборезка
												АПВ	4(1x2)	П15	4	3	МРОВ-160	0.18	0.6	А-100 ном	Машина для резки вареных овощей
	АЕ-2046	16	12	9.45	15.4	АПВ	5(1x2)	П20	14							4	УЭВ-60	9.45	15.4		Варочное устройство
	АЕ-2046	16	13	9.45	15.4	АПВ	5(1x2)	П20	13							5	УЭВ-60	9.45	15.4		То же
А 3720 ф	АЕ-2046	20	14	12	18.7	АПВ	5(1x4)	П20	12							6	КНЭ-100Б	12.0	18.7		Кипятильник электрический
	АЕ-2046	10	15	0.3	2.1	АПВ	2(1x2)	П15	19						—	7	ЛС-1	0.05	0.3	У-210	Прилавок-касса
												АПВ	2(1x2)	П15	28	8	Воронеж	0.25	1.8	У-210	Смесительная установка
	АЕ-2046	25	16	12.0	22.4	АПВ	5(1x6)	П25	10							9	ШЖЭ-0.51	12.0	22.4		Шкаф жарочный
	АЕ-2046	25	17	12.0	22.4	АПВ	5(1x6)	П25	12							10	ШЖЭ-0.51	12.0	22.4		То же
	АЕ-2046	32	18	12.0	27.8	АПВ	5(1x6)	П25	15							11	ПЭ-0.57	12.0	27.8		Плита электрическая
	АЕ-2046	16					Резерв														
	АЕ-2046	16					Резерв														

271-28-13.84 ЭОМ

Привязан

Инв. N

Нач. отд.	Белрицкий	
Н. контр.	Арабаджи	
ГИП	Ширшаков	
Рук. гр.	Доноровская	
Рук. гр.	Егорова	

Кафе на 100 мест с тремя вариантами планировок в унифицированном встроенно-пристроенном блоке

Расчетная схема N 1

Стадия	Лист	Листов
Р	9	

ЦНИИЭП торгово-бытовых зданий туристских комплексов

Инв. N подл. | Подп. и дата | Взам. инв. N

271-28-13.84

20069-01

380/220 В

Данные распределительного щитка	Предохранитель или автомат: тип	Предохранитель или автомат: уставка А	№ распределительной линии	Распределительная линия до пускателя: Рр кВт	Iр А	Марка провода	Число и сечение проводов	Способ прокладки	Длина м	Пусковой аппарат: тип	Iном / Iуст	Линия к электроприемнику: марка провода	Число и сечение проводов	Способ прокладки	Длина м	№ по плану	Электроприемник: тип	Ру кВт	Iр А	Условное обозначение на плане	Наименование электроприемника
	АЕ-2046	16	31	2.7	12.6	АПВ	3(1х2)	П1С	15						—	25	ЭК-4	1.35	6.3		Электрополотенце
ЩС 3												АПВ	3(1х2)	П1С	5	26	ЭК-4	1.35	6.3		То же
ПР11-3078	АЕ-2046	32	32	12.0	27.8	АПВ	5(1х6)	П2С	17							27	ПЭ-0.51	12.0	27.8		Плита электрическая
Ру=46.0	АЕ-2046	10	33	4.0	6.2	АПВ	5(1х2)	П2О	15							28	ПЭ-0.17	4.0	6.2		То же
основной проект	АЕ-2046	16	34	5.0	14	АПВ	5(1х2)	П2О	13							29	СЭ-0.22	5.0	14		Сковорода электрическая
	АЕ-2046	16	35	5.89	11.5	АПВ	5(1х4)	П2О	18							30	АС-Г	5.89	11.5		Линия приварков самообслуживания
	АЕ-2046	10	36	11.5	2.2	АПВ	4(1х2)	П1С	21						—	31	КУ-305	1.15	2.2		Поломоечная машина
												АПВ	4(1х2)	П1С	6	32	КУ-305	1.15	2.2	А-100 кам	То же
												АПВ	4(1х2)	П1С	10	33	КУ-305	1.15	2.2	А-100 кам	То же
												АПВ	4(1х2)	П1С	14	34	КУ-305	1.15	2.2	А-100 кам	То же
А3720Ф	АЕ-2046	10	37	5.23	8.2	АПВ	5(1х2)	П2О	35							35	Бойлатон	5.23	8.2		Кофеварка с кофемолкой
	АЕ-2046	16	38	5.4	12.6	АПВ	5(1х2)	П2О	20							36	ЭК-4	1.35	6.3	А	Электрополотенце
												АПВ	4(1х2)	П1С	5	37	ЭК-4	1.35	6.3		То же
												АПВ	3(1х2)	П1С	5	38	ЭК-4	1.35	6.3	В	То же
												АПВ	3(1х2)	П1С	5	39	ЭК-4	1.35	6.3	С	То же
	АЕ-2046	10	39	2.5	4.2	АПВ	4(1х2)	П1С	27	компл.		АПВ	4(1х2)	П1С	11	40	ПС-500	2.5	4.2	С	Подъемный стол
												АПВ	4(1х2)	П1С	14					ПКУ-1С-19-1Ш	
	АЕ-2046	10	310	2.05	3.4	АПВ	4(1х2)	П1С	7						—	41		0.9	4.6	У-210	Утюг электрический
												АПВ	4(1х2)	П1С	10	42	КУ-305	1.15	2.2	А-100 кам	Поломоечная машина
												АПВ	4(1х2)	П1С	10	43	КУ-305	1.15	2.2	А-100 кам	То же
												АПВ	4(1х2)	П1С	12	44	КУ-305	1.15	2.2	А-100 кам	То же
	АЕ-2036	6	21	0.91	3.0	АПВ	4(1х2)	П1С	7						—	17	РОЭСМ-2	0.31	1.0		Секция-стол с охлаждением
ЩС 2												АПВ	4(1х2)	П1С	3	18	ШХ-08	0.3	1.0		Шкаф холодильный
ПР11-3011												АПВ	4(1х2)	П1С	6	19	ШХ-08	0.3	1.0		То же
Ру=2.3	АЕ-2036	6	22	1.37	4.8	АПВ	4(1х2)	П1С	12						—	20	ПВХС1-0.315	0.45	1.3		Приварок-витрина
Основной проект кафе молочное кафе молодежное	АЕ-2036	6					Резерв					АПВ	4(1х2)	П1С	14	21	ШХ-0.56	0.25	3.0	У-210	Шкаф холодильный
												АПВ	4(1х2)	П1С	9	22	ХГ-350	0.3	2.3	У-210	Льдогенератор
												АПВ	4(1х2)	П1С	5	23	ПХН-1-0.16	0.37	1.2		Низкотемпературный прилавок
	АЕ-2036	6	23	2.2	5.02	АПВ	4(1х2)	П1С	25	компл.		АПВ	7(1х2)	П2О	5	24	ЧЯХ 90Л	2.2	5.02		Холодильная машина

271-28-13.84 ЭОМ

Привязан

Инв. N

Нач. отд.	Кропинский		
Н. контр.	Кравцова		
Гип	Ширшаков		
Рук. гр.	Дакерская		
Рук. гр.	Егорова		

Кафе на 100 мест с залом с вариантами планировок в климатическом регионе строительства г. Красноярск

Стадия	Лист	Листов
Р	10	

Расчетная схема №2

ЦНИИЭП торгово-бытовых зданий и туристских комплексов

20069-01

380/220 В

Данные распределительного щита	Предохранитель или автомат: Тип	Предохранитель или автомат: Уставка А	N распределительной линии	Распределительная линия до пускателя: Рр кВт	Распределительная линия до пускателя: Iр А	Распределительная линия до пускателя: Марка провода	Распределительная линия до пускателя: Число и сечение проводов	Распределительная линия до пускателя: Способ прокладки	Распределительная линия до пускателя: Длина м	Пусковой аппарат: Тип	Пусковой аппарат: Iном / Iуст	Линия к электроприемнику: Марка провода	Линия к электроприемнику: Число и сечение проводов	Линия к электроприемнику: Способ прокладки	Линия к электроприемнику: Длина м	N по плану	Электроприемник: Тип	Электроприемник: Ру кВт	Электроприемник: Iр А	Условное обозначение на плане	Наименование электроприемника
ЩС 3 ПР11-3078 Ру = 42.0 КАФЕ МОЛОДЕЖНОЕ	АЕ-2046	16	31	2.7	12.6	АПВ	3(1×2)	П15	15						—	25	ЭК-4	1.35	6.3		Электрополотенце
												АПВ	3(1×2)	П15	5	26	ЭК-4	1.35	6.3		То же
	АЕ-2046	32	32	12.0	27.8	АПВ	5(1×6)	П25	17							27	ПЭ-051	12.0	27.8		Плита электрическая
	АЕ-2046	16	33	5.0	11.4	АПВ	5(1×2)	П20	15							28	СЭ-0.22	5.0	11.0		Сковорода электрическая
	АЕ-2046	16	34	5.89	11.5	АПВ	5(1×4)	П20	20							29	АС-Г	5.89	11.5		Линия приавков самообслуживания
	АЕ-2046	10	35	1.15	2.2	АПВ	4(1×2)	П15	21						—	30	КУ-305	1.15	2.2		Паромоечная машина
												АПВ	4(1×2)	П15	6	31	КУ-305	1.15	2.2	А-700 ком	То же
												АПВ	4(1×2)	П15	10	32	КУ-305	1.15	2.2	А-700 ком	То же
А 3720 Ф												АПВ	4(1×2)	П15	14	33	КУ-305	1.15	2.2	А-700 ком	То же
	АЕ-2046	10	36	5.23	8.2	АПВ	5(1×2)	П20	35							34	БАЛАТОН	5.23	8.2	А-700 ком	Кофеварка с кофемолкой
	АЕ-2046	16	37	5.4	12.6	АПВ	5(1×2)	П20	20						—	35	ЭК-4	1.35	6.3	А	Электрополотенце
												АПВ	4(1×2)	П15	5	36	ЭК-4	1.35	6.3	В	То же
												АПВ	3(1×2)	П15	5	37	ЭК-4	1.35	6.3	С	То же
												АПВ	3(1×2)	П15	5	38	ЭК-4	1.35	6.3	С	То же
	АЕ-2046	10	38	2.5	4.2	АПВ	4(1×2)	П15	27	КОМПА		АПВ	4(1×2)	П15	14	39	ПС-500	2.5	4.2	ПКУ15-19-131	Подъемный стол
	АЕ-2046	10	39	2.05	3.4	АПВ	4(1×2)	П15	7							40		0.9	4.6	А700 ком	Утюг электрический
	АЕ-2046	16					Резерв					АПВ	4(1×2)	П15	10	41	КУ-305	1.15	2.2	А-700 ком	Паромоечная машина
												АПВ	4(1×2)	П15	10	42	КУ-305	1.15	2.2	А-700 ком	То же
												АПВ	4(1×2)	П15	12	43	КУ-305	1.15	2.2	А-700 ком	То же
ЩС 2 ПР11-3011 Ру = 2.0 КАФЕ-ДЕТСКОЕ	АЕ-2036	6	21	0.6	2.0	АПВ	4(1×2)	П15	10						—	18	ШХ-0.8	0.3	1.0		Шкаф холодильный
												АПВ	4(1×2)	П15	6	19	ШХ-0.8	0.3	1.0		То же
	АЕ-2036	6	22	1.37	4.8	АПВ	4(1×2)	П15	12						—	20	ПВХС-1.0.315	0.45	1.3		Прилавок-витрина
												АПВ	4(1×2)	П15	14	21	ШХ-0.56	0.25	3.0		Шкаф холодильный
												АПВ	4(1×2)	П15	9	22	ЛГ-350	0.3	2.3	У-210	Льдогенератор
												АПВ	4(1×2)	П15	5	23	ПХН-1.0.16	0.37	1.2		Низкотемпературный прилавок
	АЕ-2036	6	23	2.2	5.02	АПВ	4(1×2)	П15	25			АПВ	7(1×2)	П20	5	24	4А×90L	2.2	5.02		Холодильная машина
	АЕ-2036	6																			

271-28-13.84 ЭОМ

Привязан	Нач. отд.	Вершинский	
	Н. контр.	Арабаджи	
	ГИП	Шишаков	
	Рук. гр.	Доморская	
	Рук. гр.	Егорова	
Инв. №			

КАФЕ НА 100 МЕСТ С ТРЕМЯ ВАРИАНТАМИ ПЛАНИРОВОК В УНИФИЦИРОВАННОМ ВСТРОЕННО-ПРИСТРОЕННОМ БЛОКЕ

Стадия	Лист	Листов
Р	11	

Расчетная схема №3

ЦНИИЭП торговых, бытовых зданий и туристских комплексов

20069-04

Формат А2

Инв. № подл. | Подпись и дата | Взам. инв. №

271-28-13.84 ЭОМ

380/220В

Данные распределительного щита	Предохранитель или автомат: Тип	Предохранитель или автомат: Уставка А	№ распределительной линии	Распределительная линия до пускателя: Рр кВт	Распределительная линия до пускателя: Iр А	Распределительная линия до пускателя: Марка провода	Распределительная линия до пускателя: Число и сечение проводов	Распределительная линия до пускателя: Способ прокладки	Распределительная линия до пускателя: Длина м	Пусковой аппарат: Тип	Пусковой аппарат: Iном / Iуст	Линия к электроприемнику: Марка провода	Линия к электроприемнику: Число и сечение проводов	Линия к электроприемнику: Способ прокладки	Линия к электроприемнику: Длина м	Линия к электроприемнику: № по плану	Электроприемник: Тип	Электроприемник: Ру кВт	Электроприемник: Iр А	Электроприемник: Условное обозначение на плане	Наименование электроприемника
ЩС 3 ПР II-3078 Ру 60.1 КАФЕ-ДЕТСКОЕ	АЕ-2046	16	31	2.7	12.6	АПВ	3 (1×2)	П15	15						—	25	ЭР-4	1.35	6.3		Электрополотенце
												АПВ	3 (1×2)	П15	5	26	ЭР-4	1.35	6.3		То же
	АЕ-2046	32	32	12.0	27.8	АПВ	5 (1×6)	П25	17							27	ПЭ-0.17	12.0	27.8		Плита электрическая
	АЕ-2046	32	33	12.0	27.8	АПВ	5 (1×6)	П25	16							28	ПЭ-0.17	12.0	27.8		То же
	АЕ-2046	16	34	5.0	14	АПВ	5 (1×2)	П20	15							29	СЭ-0.22	5.0	14		Сковорода электрическая
	АЕ-2046	25	35	12.0	22.4	АПВ	5 (1×6)	П25	14							30	ШЖЭ-051	12.0	22.4		Шкаф жарочный
	АЕ-2046	10	36	1.15	2.2	АПВ	4 (1×2)	П15	21					—		31	КУ-305	1.15	2.2	А-700 ком	Поломоечная машина
												АПВ	4 (1×2)	П15	6	32	КУ-305	1.15	2.2	А-700 ком	То же
												АПВ	4 (1×2)	П15	10	33	КУ-305	1.15	2.2		То же
А 3720Ф												АПВ	4 (1×2)	П15	14	34	КУ-305	1.15	2.2	А-700 ком	То же
	АЕ-2046	10	37	5.23	8.2	АПВ	5 (1×2)	П20	35							35	„Балатон"	5.23	8.2	А-700 ком	Кофеварка с кофемолкой
	АЕ-2046	16	38	5.4	12.6	АПВ	5 (1×2)	П20	20						—	36	ЭР-4	1.35	6.3	А	Электрополотенце
												АПВ	4 (1×2)	П15	5	37	ЭР-4	1.35	6.3	В	То же
												АПВ	3 (1×2)	П15	5	38	ЭР-4	1.35	6.3	С	То же
												АПВ	3 (1×2)	П15	5	39	ЭР-4	1.35	6.3	С	То же
	АЕ-2046	10	39	2.6	4.2	АПВ	4 (1×2)	П15	27	КОМПА		АПВ	4 (1×2)	П15	11	40	ПС-500	2.5	4.2		Подъемный стол
												АПВ	4 (1×2)	П15	14					ПКУ15.19-131	
	АЕ-2046	10	310	2.05	3.4	АПВ	4 (1×2)	П20	7					—		41		0.9	4.6	У-210	Утюг электрический
												АПВ	4 (1×2)	П20	10	42	КУ-305	1.15	2.2	А-700 ком	Поломоечная машина
												АПВ	4 (1×2)	П15	10	43	КУ-305	1.15	2.2	А-700 ком	То же
												АПВ	4 (1×2)	П15	12	44	КУ-305	1.15	2.2	А-700 ком	То же
	АЕ-2046	10	11	1.9	4.8	АПВ	4 (1×2)	П15	6	КОМПА		АПВ	7 (1×2)	П20	3	1	М-2	1.1	2.4	А-700 ком	Мясорубка
ЩС-1 ПР II-3078 Ру 64.5 КАФЕ ДЕТСКОЕ А 3720Ф												АПВ	4 (1×2)	П15	7	2	ВМ-35М	0.8	2.4		Взбивальная машина
	АЕ-2046	10	12	1.03	3.1	АПВ	4 (1×2)	П15	16	КОМПА		АПВ	7 (1×2)	П20	6	3	ПУ-0.6	0.6	1.7		Универсальный привод
												АПВ	4 (1×2)	П15	7	4	МРХ-200	0.25	0.8		Хлеборезка
												АПВ	4 (1×2)	П15	4	5	МРОВ-160	0.18	0.6	А-700 ком	Машина для резки вареных овощей
	АЕ-2046	16	13	9.45	15.4	АПВ	5 (1×2)	П20	14							6	УЭВ-60	9.45	15.4		Устройство варочное
	АЕ-2046	16	14	9.45	15.4	АПВ	5 (1×2)	П20	13							7	УЭВ-60	9.45	15.4		То же
	АЕ-2046	20	15	12	18.7	АПВ	5 (1×4)	П20	12							8	КНЭ-1006	12.0	18.7		Кипятильник электрический
Продолжение	СМ ЛИСТ	13																			

Привязан

Инв. №

Нач. отд.	Вейринский	
Н. контр.	Арабаджи	
ГИП	Ширшаков	
Рук. гр.	Доморская	
Рук. гр.	Егорова	

271-28-13.84 ЭОМ

КАФЕ НА 100 МЕСТ С ТРЕМЯ ВАРИАНТАМИ ПЛАНИРОВОК В УНИФИЦИРОВАННОМ ВСТРОЕННО-ПРИСТРОЕННОМ БЛОКЕ

Стадия	Лист	Листов
Р	12	

РАСЧЕТНАЯ СХЕМА №4

ЦНИИЭП торгово-бытовых зданий и туристских комплексов

20069-04

Ал. 1

271-28-13.84

Инв. № подл. | Подпись и дата | Взам. инв. №

380/220В

Данные распределительного щита	Предохранитель-ный автомат Тип	Уставка А	N распределительной линии	Распределительная линия допускателя Рр кВт	Ip А	Марка провода	Число и сечение проводов	Способ прокладки	Длина м	Пусковой аппарат Тип	Iном / Iуст	Линия к электроприемнику Марка провода	Число и сечение проводов	Способ прокладки	Длина м	N по плану	Электроприемник Тип	Ру кВт	Ip А	Условное обозначение на плане	Наименование электроприемника
Начало см. лист 12	АЕ-2046	10	16	0.4	0.9	АПВ	2 (1×2)	П15	19						—	9	АС-1	0.05	0.3	У-210	Прилавок-касса
												АПВ	2 (1×2)	П15	7	10.11	ОКА-4401	2×0.05	2×0.3	У-210 с-3м	Кассовый аппарат
ЩС 1												АПВ	2 (1×2)	П15	23	12	Воронеж	0.25	1.8	У-210	Смесительная установка
Кафе-детское	АЕ-2046	16	17	5.89	11.5	АПВ	5 (1×4)	П20	19							13	АС-Г	5.89	11.5		Линия прилавков самообслуживания
	АЕ-2046	32	18	12	22.4	АПВ	5 (1×6)	П25	10							14	ШЖЭ-0,5П	12.0	22.4		Шкаф жарочный
	АЕ-2046	20	19	7.5	18.5	АПВ	5 (1×4)	П20	11							15	АПЭ-0,23А	7.5	18.5		Аппарат пароварочный
	АЕ-2046	10	110	4.0	6.2	АПВ	5 (1×2)	П20	12							16	ПЭ-0,17	4.0	6.2		Плита электрическая
	АЕ-2046	16	31	2.7	12.6	АПВ	3(1×2)	П15	15							25	ЭР-4	1.35	6.3		Электрополотенце
												АПВ	3(1×2)	П15	5	26	ЭР4	1.35	6.3		То же
ЩС 3	АЕ-2046	32	32	12	27.8	АПВ	5(1×6)	П25	17							27	ПЭ-0,5П	12.0	27.8		Плита электрическая
Пр 11-3078	АЕ-2046	20	33	12	22.4	АПВ	5(1×6)	П25	14							28	ШЖЭ-0.5П	12.0	22.4		Жарочный шкаф
Ру=49.0	АЕ-2046	16	34	5.89	11.5	АПВ	5(1×4)	П20	20							29	АС-Г	5.89	11.5		Линия прилавков самообслуживания
Кафе молочное	АЕ-2046	10	35	1.15	2.2	АПВ	4(1×2)	П15	21						—	30	КУ-305	1.15	2.2	А-700 ком	Посудомоечная машина
												АПВ	4(1×2)	П15	6	31	КУ-305	1.15	2.2	А-700 ком	То же
												АПВ	4(1×2)	П15	10	32	КУ-305	1.15	2.2	А-700 ком	То же
												АПВ	4(1×2)	П15	14	33	КУ-305	1.15	2.2	А-700 ком	То же
А 3720 Ф	АЕ-2046	10	36	5.23	8.2	АПВ	5(1×2)	П20	35							34	„Балатон"	5.23	8.2		Кофеварка с кофемолкой
	АЕ-2046	16	37	5.4	12.6	АПВ	5(1×2)	П20	20						—	35	ЭР-4	1.35	6.3	А	Электрополотенце
												АПВ	4(1×2)	П15	5	36	ЭР-4	1.35	6.3	В	То же
												АПВ	3(1×2)	П15	5	37	ЭР-4	1.35	6.3	С	То же
												АПВ	3(1×2)	П15	5	38	ЭР-4	1.35	6.3	С	То же
	АЕ-2046	10	38	2.5	4.2	АПВ	4(1×2)	П15	27	компл		АПВ	4(1×2)	П15	11	39	ПС-500	2.5	4.2		Подъемный стол
												АПВ	4(1×2)	П15	14					ПКУ-15-19-131	
	АЕ-2046	10	39	2.05	3.4	АПВ	4(1×2)	П15	7						—	40		0.9	4.6	У-210	Утюг электрический
												АПВ	4(1×2)	П15	10	41	КУ-305	1.15	2.2	А-700 ком	Посудомоечная машина
												АПВ	4(1×2)	П15	10	42	КУ-305	1.15	2.2	А-700 ком	То же
												АПВ	4(1×2)	П15	12	43	КУ-305	1.15	2.2	А-700 ком	То же
	АЕ-2046	16					Резерв														

271-28-13.84 ЭОМ

Привязан	Нач.отд.	Вепринский
	Н.контр	Арабаджи
	ГИП	Шершаков
	Рук.гр.	Доморская
	Рук.гр.	Егорова
Инв. №		

Кафе на 100 мест с тремя вариантами планировок в унифицированном встроенно-пристроенном блоке

Стадия	Лист	Листов
Р	13	

Расчетная схема N 5

ЦНИИЭП торгово-бытовых зданий и туристских комплексов

20069-01

Инв. № подл. | Подпись и дата | Взам. инв. №

Ал 1

271-28-13.84

380/220 В

Данные распределительного щита	Предохранитель или автомат: тип	Предохранитель или автомат: уставка а	№ распределительной линии	Распределительная линия допускателя: Рр кВт	Распределительная линия допускателя: Iр а	Распределительная линия допускателя: марка провода	Распределительная линия допускателя: число и сечение проводов	Распределительная линия допускателя: способ прокладки	Распределительная линия допускателя: длина м	Пусковой аппарат: тип	Пусковой аппарат: Iном / Iуст	Линия к электроприемнику: марка провода	Линия к электроприемнику: число и сечение проводов	Линия к электроприемнику: способ прокладки	Линия к электроприемнику: длина м	Линия к электроприемнику: № по плану	Электроприемник: тип	Электроприемник: Ру кВт	Электроприемник: Iр а	Условное обозначение на плане	Наименование электроприемника
ЩС1 ПР11-3068 Ру = 50.2 кафе молодежное А 3720 Ф	АЕ-2046	10	11	1.21	3.5	АПВ	4 (1×2)	П15	12						—	1	ВМ. 35М	0.8	2.4		Взбивальная машина
						АПВ	4 (1×2)	П15	3	компа		АПВ	7(1×2)	П20	7	2	ПУ-0.6	0.6	1.7		Универсальный привод
												АПВ	4(1×2)	П15	7	3	МРХ-200	0.25	0.8		Хлеборезка
												АПВ	4(1×2)	П15	4	4	МРОВ-160	0.18	0.6	А700-КОМ	Машина для резки вареных овощей
	АЕ-2046	16	12	9.45	15.4	АПВ	5 (1×2)	П20	14							5	УЭВ-60	9.45	15.4		Устройство варочное
	АЕ-2046	16	13	9.45	15.4	АПВ	5 (1×2)	П20	13							6	УЭВ-60	9.45	15.4		То же
	АЕ-2046	20	14	12	18.7	АПВ	5 (1×4)	П20	12							7	КНЭ-100Б	12.0	18.7		Кипятильник электрический
	АЕ-2046	10	15	0.4	0.9	АПВ	2 (1×2)	П15	19						—	8	ЛС-1	0.05	0.3	У-210	Прилавок касса
												АПВ	2(1×2)	П15	7	9,10	ОКА-4401	2×0.05	2×0.3	Р-3 У-210	Кассовый аппарат
												АПВ	2(1×2)	П15	23	11	Воронеж	0.25	1.8	У-210	Смесительная установка
	АЕ-2046	16	16	5.0	14	АПВ	5(1×2)	П15	16							12	СЭ-0.22	5.0	14.0		Сковорода электрическая
	АЕ-2046	32	17	12.0	27.8	АПВ	5(1×6)	П25	17							13	ПЭ 0.51	12.0	27.8		Плита электрическая
	АЕ-2046	16					Резерв														
ЩС4 ПР11-3011 Ру = 10.5 Основной проект и все варианты	АЕ-2036	16	41	3.7	9.3	АПВ	4(1×2)	П15	28	пма 122002	РТА-10 6.0	АПВ	4(1×2)	П15	8	45	4А100 L6	2.2	5.7		Вентилятор В-1
						АПВ	4(1×2)	П15	3	пма-122002	РТА-10 4.0	АПВ	4(1×2)	П15	5	46	4А 80 В4	1.5	3.6		Вентилятор В-2
	АЕ-2036	16	42	2.37	6.02	АПВ	4(1×2)	П15	32	пма-122002	РТА-10 4.0	АПВ	7(1×2)	П20	12	47	4А 80 В4	1.5	3.6		Крышный вентилятор В-3
						АПВ	4(1×2)	П15	3	пма-122002	РТА-10 0.65	АПВ	4(1×2)	П15	6	48	4АА56 А4	0.12	0.44	ПКУ-15-19-121	Вентилятор В-4
						АПВ	4(1×2)	П15	18	пма-123002	РТА-10 2.6	АПВ	4(1×2)	П15	8	49	4А71 В4	0.75	2.2		То же, У-1
	АЕ-2036	16	43	4.4	11.4	АПВ	4(1×2)	П15	34	пма 2240У2	РТА-10 6.3	АПВ	4(1×2)	П15	8	50	4А100 L6	2.2	5.7		То же, П-1
						АПВ	4(1×2)	П15	18	пма-2240У2	РТА-10 6.3	АПВ	4(1×2)	П15	7	51	4А100 L6	2.2	5.7		То же, П-2
	АЕ-2036	16					Резерв														

Привязан			271-28-13.84 ЭОМ		
	Нач. отд.	Вепринский	Кафе на 100 мест с тремя вариантами планировок в унифицированном встроенно пристроенном блоке	Стадия	Лист	Листов
	Н. контр.	Арабаджи		Р	14	
	ГИП	Ширшаков	Расчетная схема № 6	ЦНИИЭП торгово-бытовых зданий и туристских комплексов		
	Рук. гр.	Доморецкая				
	Рук. гр.	Егорова				
Инв. №						

200 69-04

Инв. № подл. | Подпись и дата | Взам. инв. №

271-28-13.84 ЭОМ

380/220 в

План электрощитовой

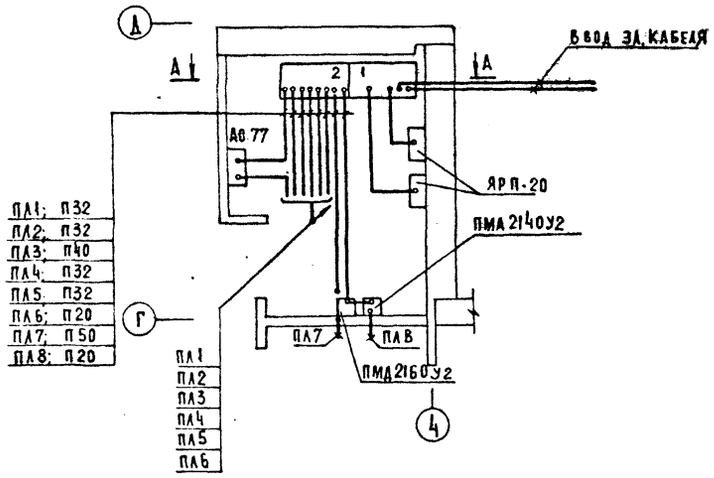

А - А

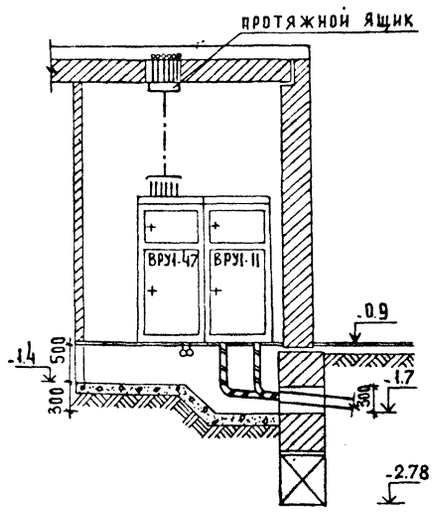

Опросный лист

Схема межпанельных соединений												
Схема ВРУ	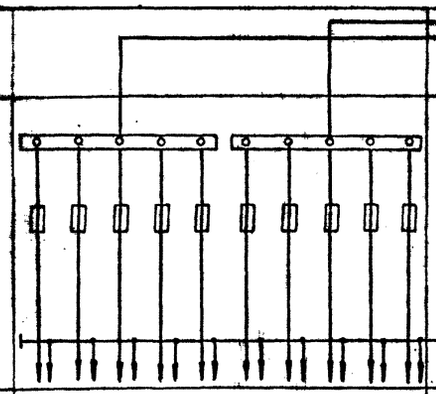										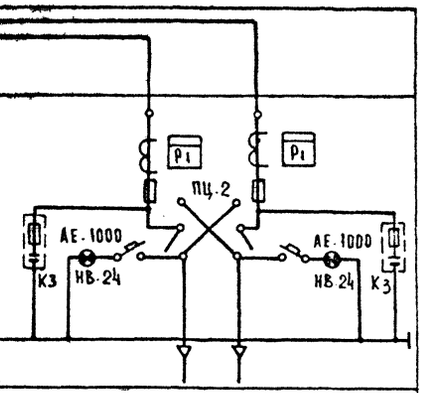	
Тип панели	ВРУ1-47										ВРУ1-11	
№№ групп	ПЛ1	ПЛ2	ПЛ3	РЕЗЕРВ	ПЛ4	ПЛ5	РЕЗЕРВ	ПЛ6	ПЛ7	ПЛ8	Ввод I	Ввод II
Номинальный ток плавкой вставки, А	30	50	100 [80]	30	30	30	30	30	80 [100]	30	200 [150]	120 (100)
Тип и технические данные трансформатора тока	—										3ТК20-0.5-0.5-150/5А	3ТК20-0.5-0.5-100/5А
Тип и технические данные счетчика.	—										2 САЧИ 672 М - 380/220-5А.	

В квадратных скобках указаны данные для варианта кафе молочное и молодежное.

В круглых скобках указаны данные для кафе детское

271-28-13.84 ЭОМ

Привязан	Нач.отд	Вепринский	Кафе на 100 мест с тремя вариантами планировок в унифицированном встроенно-пристроенном блоке	Стадия	Лист	Листов
	Н.контр	Драбаджи		1	1	
	ГИП	Ширшаков				
	Рук.гр	Донорская	Опросный лист	ЦНИИЭП торгово-бытовых зданий и туристских комплексов		
Инв. №	Ст.инж	Михайловская				
	Рук.гр.	Егорова				

20069-01

Формат А2

Ал I

271-28-13.84

Инв № подл | Подпись и дата | Взам. инв. №

Ал. I

271-28-13.84

ТИПОВОЙ ПРОЕКТ

271-28-13.84

АУ. Автоматизация устройств инженерного оборудования

Технический проект утвержден Госгражданстроем Приказ N 200 от 30 июля 1982 г.

Рабочая документация введена в действие ЦНИИЭП торгово-бытовых зданий и туристских комплексов Приказ N 73 от 08.10.1984 г.

Таблица 1

Ведомость рабочих чертежей

Лист	Наименование	Примечан.
1	Общие данные	
2	Приточные системы П1, П2. Схемы функциональная и электрическая принципиальная	
3	Приточные системы П1, П2 Схема соединений внешних проводок	
4	Завеса У1. Схемы функциональная, электрическая принципиальная, соединений внешних проводок	
5	Приточные системы П1, П2. Завеса У1. План расположения	
6	Холодильная машина Х1 для камер. Схема соединений внешних проводок	
7	Холодильная машина Х1 для камер. План расположения	

Таблица 2

Ведомость ссылочных и прилагаемых документов

Обозначение	Наименование	Примечание
	Ссылочные документы	
ТМ4-142-75	Термометр технический ртутный в оправе. Установка на трубопроводе D>76 мм или металлической стенке.	
ТМ4-143-75	Термометр технический ртутный в оправе. Установка на трубопроводе D>45,57	
ТМ4-149-75	Термометр сопротивления, термометр термоэлектрический. Установка на трубопроводе D 45....76 мм	
ТМ4-219-76	Крепление трубопроводов, кабелей Установка на стене	
ТМ4-1229-76	Выключатель ГПВ или переключатель ГПП герметического исполнения (I величины) Установка на панели	
	Прилагаемые документы	
-АУ.СО	Спецификация оборудования	
-АУ.ВМ	Ведомость потребностей в материалах	

Общие указания.

Проектом предусмотрена автоматизация следующих устройств инженерного оборудования:

приточных систем П1, П2 производительностью менее 10 тыс. м³/час;

воздушно-тепловой завесы У1 для дверей;

холодильной машины типа МВВ4-1-2.

Состав и содержание технической документации выполнены согласно ВСН 281-75 Минприбор „Временные указания по проектированию систем автоматизации технологических процессов".

Схема автоматизации систем П1, П2 предусматривает:

автоматическую защиту калорифера от замораживания;

блокировку клапана наружного воздуха с вентилятором;

местное управление электродвигателем вентилятора и электронагревателем клапана наружного воздуха;

Блокировку соленоидного вентиля, установленного на трубопроводе обратной воды калорифера, с вентилятором;

ручное опробование исполнительных механизмов клапана наружного воздуха и соленоидного вентиля;

местный контроль температуры воздуха и воды.

Защита калорифера от замораживания обеспечивается терморегулятором типа ТУДЭ, установленным на трубопроводе обратной воды калорифера, а также постоянным обводом у соленоидного вентиля, обеспечивающим постоянный небольшой приток воды через калорифер при неработающей системе и при включении системы.

Схема автоматизации воздушно-тепловой завесы У1 для дверей предусматривает:

местное управление электродвигателем вентилятора;

блокировку вентиля с электромагнитным приводом, установленного на обратном трубопроводе теплоносителя калорифера, с вентилятором.

Холодильная машина типа МВВ4-1-2 комплектуется приборами автоматики, обеспечивающими поддержание температуры воздуха в охлаждаемых камерах.

Трассы внешних проводок для приточных систем выполнены кабелями АКВВГ, для холодильной машины выполнены проводом АПВ в стальных защитных трубах по ГОСТ 3262-75. Установка первичных приборов и отборных устройств должна производиться по нормализованным чертежам, указанным на схемах соединений внешних проводок. Монтаж приборов и средств автоматизации выполнить согласно СНиП III-34-74 „Система автоматизации". Закладные конструкции для установки приборов и средств автоматизации на оборудовании и технологических трубопроводах, указанные на схемах соединений внешних проводок, предусматриваются в основном комплекте „Отопление и вентиляция".

Соленоидные вентили, устанавливаемые на технологических трубопроводах, заказываются в проекте автоматизации.

Места их установки с привязкой показаны в основном комплекте „Отопление и вентиляция". Места установки магнитных пускателей даны в основном комплекте „Электрооборудование".

Привязка настоящего типового проекта выполнена в соответствии с действующими нормами и правилами.

Гл. инж. проекта

Настоящий проект выполнен в соответствии с действующими нормами и правилами.

Гл. инженер проекта /Е. Гринглуз/

Инв. N подл. | Подп. и дата | Взам. инв. N

Инв. N			Привязан:	
			271-28-13.84 АУ	
Нач. отд.	Вепринский		Кафе на 100 мест стремя вариантами планировок в унифицированном встроенно-пристроенном блоке	Стадия: Р; Лист: 1; Листов: 7
Н. контр.	Охлобыстина			
ГИП	Гринглуз		Общие данные	ЦНИИЭП торгово-бытовых зданий и туристских комплексов
Ст. инж.	Охлобыстина			

20069-01

Схема функциональная

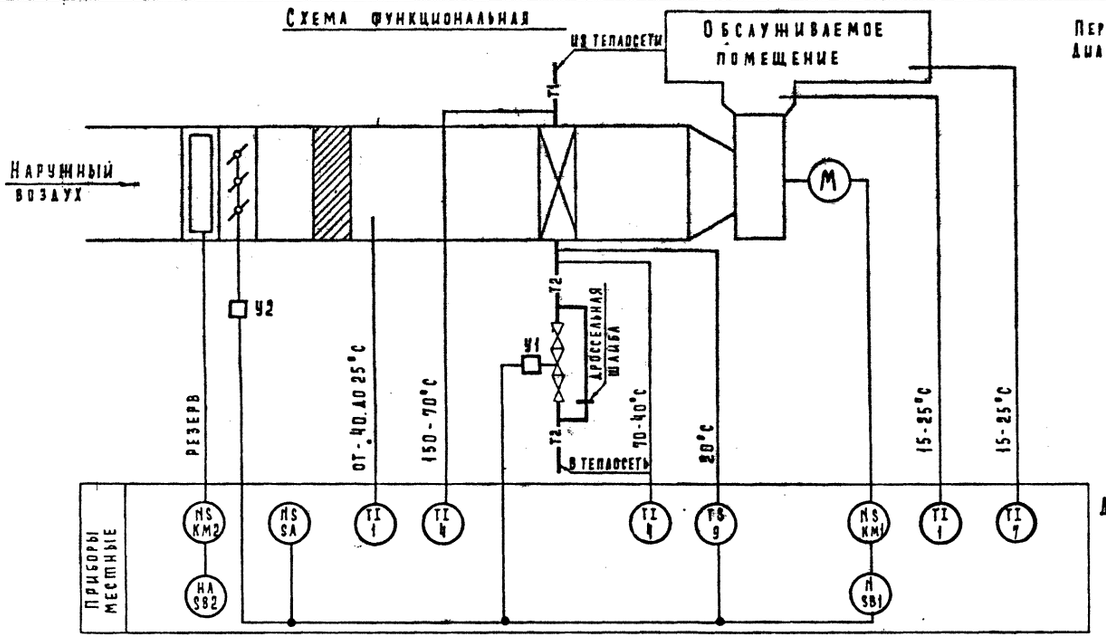

Схема электрическая принципиальная

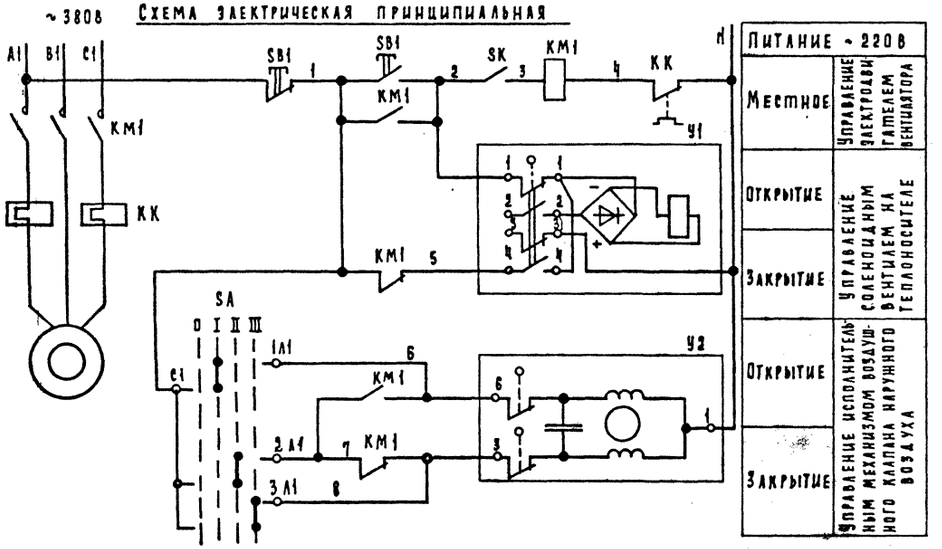

Питание ~220В	
Местное	Управление электродвигателем вентилятора
Открытие	Управление соленоидным вентилем на теплоносителе
Закрытие	
Открытие	Управление исполнительным механизмом воздушного клапана наружного воздуха
Закрытие	

(резерв)

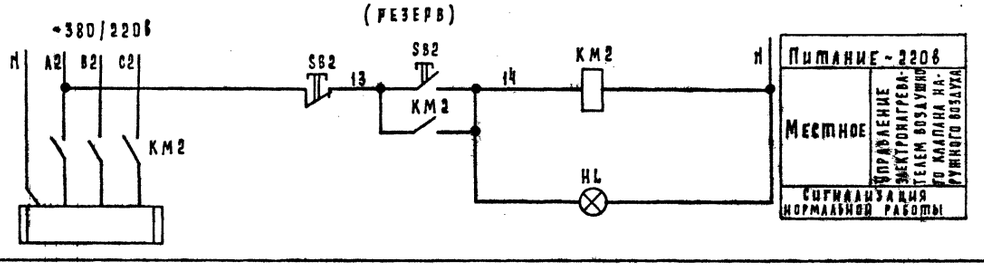

Питание ~220В	
Местное	Управление электронагревателем воздушного клапана наружного воздуха
Сигнализация нормальной работы	

Переключатель пакетный SA
Диаграмма работы контактов

Контакты	Положение рукоятки 0 Откл.	I Ручное открытие	II Автоматическое	III Ручное закрытие	
С1-1Л1		X			
С1-2Л1			X		
С1-3Л1				X	
С2-1Л2		X			*
С2-2Л2			X		*
С2-3Л2				X	*

* - не используется

Вентиль У1
Диаграмма работы контактов

Контакты	Ход выходного вала: Открыт	Закрыт	
1-1			
2-2			*
3-3			*
4-4			

* не используется

Механизм электрический У2
Диаграмма работы конечных выключателей

Контакты	Ход выходного вала: Открыт	Рабочий ход	Закрыт
1-6			
1-3			

Спецификация элементов систем П1, П2.

Марка, поз.	Обозначение	Наименование	Кол на систему	Кол всего	Масса ед. кг.	Примечание
		Схема функциональная				
1	по „термоприбор"	термометр технический				с оправой
	г. Клин	У-2-0.5°-240-441	2	4	0.5	N5
4	то же	термометр технический				с оправой
		У-6-1°-240-104	2	4	0.5	N2
7	то же	термометр бытовой ТБ-2М	1	2	0.1	N1
9	Приборостроительный завод	Устройство терморегулирующее				
	г. Каменец-Подольский	с ид. контактом ТУДЭ-4	1	2	2	
		Схема электрическая				
		принципиальная				
		Аппаратура по месту:				
КМ1		Пускатель магнитный с				По комплек
		тепловым реле КК	1	2		ту ЭОМ
КМ2		Пускатель магнитный	1	2		то же
SA	Электротехнический завод	Переключатель пакетный				
	г. Ташкент	ГПП2-10/Н3	1	2	3	
SB1		Пост управления				По комплек
		кнопочный	1	2		ту ЭОМ
SB2		Пост управления кнопочный				
		с сигнальной лампой HL	1	2		то же
SK		Устройство терморегули-				
		рующее ТУДЭ-4	1	2		Поз. 9
У1	Арматурный завод.	Вентиль с электромагнитным				
	г. Семенов	приводом Ду 25 мм 15Ч 892п3	1	2	27.2	
У2		Механизм электрический				По комплек
		ЕСПА-02П8	1	2		ту ОВ

Устройство терморегулирующее SK
Диаграмма работы контактов



Дифференциал 4°С

Схемы составлены для одной приточной системы и применимы для систем П1, П2.

Привязан				271-28-13.84 АУ	
	Нач. отд.	Вепринский		Кафе на 100 мест с тремя вариантами планировок в унифицированном встроенно-пристроенном блоке	Стадия: Р; Лист: 2; Листов:
	Н. контр.	Охлобыстина			
	ГИП	Грингауз		Приточные системы П1, П2. Схемы функциональная и электрическая принципиальная	ЦНИИЭП торгово-бытовых зданий и туристских комплексов
Инв. №	Ст. инж.	Охлобыстина			

Инв. № подл. | Подпись и дата | Взам. инв. № | ГИП ОВ | Лукьянова

271-28-13.84 АА 1

20069-01

Наименование параметра	—	—	Температура	—	—
Место отбора импульса	Приточный вентилятор	Трубопровод обратного теплоносителя калорифера		Воздушный клапан наружного воздуха	по месту
Закладная конструкция	—	Д25 L 160	Расширитель Д133×4-00 бобышка Б45×18×15	—	—
Установочная нормаль	—	—	ТМ4-149-75	—	ТМ4-1229-76

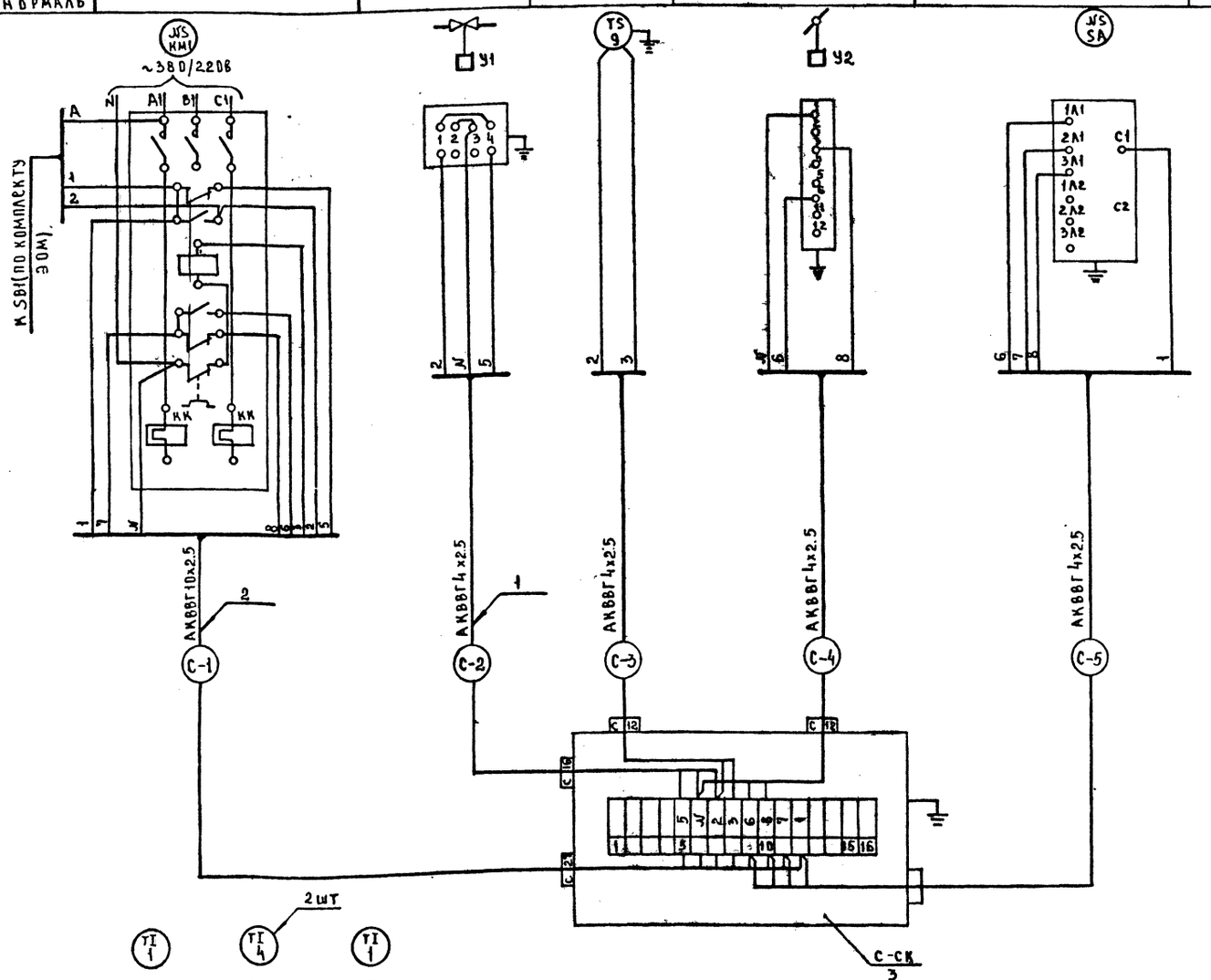

Установочная нормаль	ТМ4-142-75	ТМ4-143-75	ТМ4-142-75
Закладная конструкция	Бобышка БОМ 27×2	Расширитель Д76 М 320 бобышка БП1-М27-55	Бобышка БОМ27×2
Место отбора импульса	Камера перед калорифером	Трубопровод прямого и обратного теплоносителя	Приточный воздуховод
Наименование параметра	Температура		

Таблица 1

Спецификация элементов систем П1, П2

Марка, поз.	Обозначение	Наименование	Кол	Масса ед., кг	Примечание
1		Кабель контрольный			
		с алюминиевыми жилами			
		сеч 4×2.5 мм² АКВВГ	53		М
2		То же, сеч 10×2.5 мм² АКВВГ	10		М
3	Главмонтажавто-	Коробка соединитель-			
	матика	ная КСК-16	2	2,4	

Таблица 2

Длины кабелей

Система	Длина кабелей, м				
	С-1	С-2	С-3	С-4	С-5
П1	П1-1	П1-2	П1-3	П1-4	П1-5
	5	6	4	6	3
П2	П2-1	П2-2	П2-3	П2-4	П2-5
	5	12	11	8	3

1. Схема соединений внешних проводок составлена для одной приточной системы и применима для систем П1, П2.
2. В маркировке кабелей вместо индекса „С" проставить номер системы согласно табл 2

Привязан		
Инв. №		
Нач. отд.	Вепринский	
Н. контр.	Охлобыстина	
ГИП	Ринтауз	
Ст. инж.	Охлобыстина	

271-28-13.84 АУ

Кафе на 100 мест с тремя вариантами планировок в унифицированном встроенно-пристроенном блоке

Стадия	Лист	Листов
Р	3	

Приточные системы П1, П2. Схема соединений внешних проводок

ЦНИИЭП торгово-бытовых зданий и туристских комплексов

20069-04

Инв. № подл. | Подпись и дата | Взам. инв. №

271-28-13.84 АУ

271-28-13.84 АУ

Инв.№ подл. | Подпись и дата | Взам. инв.№

ГИП ОВ Лукьянова

Схема функциональная

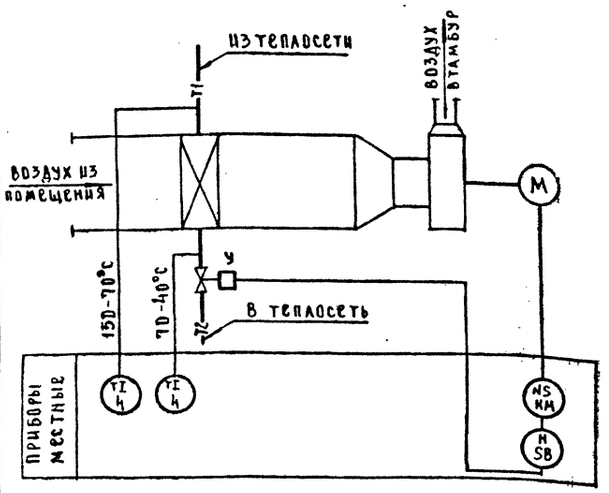

Схема электрическая принципиальная

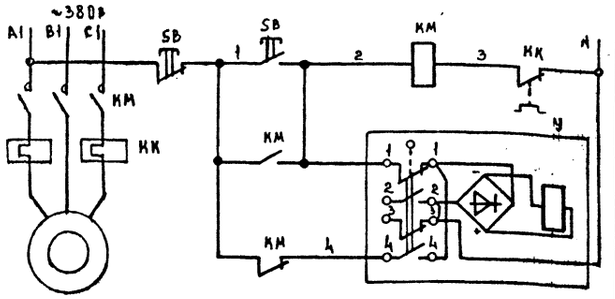

Питание ~220В	
Местное управление электродвигателем вентилятора	
Открытие	Управление соленоидным вентилем
Закрытие	

Схема соединений внешних проводок

Наименование параметра	—	—	температура
Место отбора импульса	Вентилятор	Трубопровод обратного теплоносителя	Трубопровода прямого и обратного теплоносителя
Закладная конструкция	—	Ф25 L 160	Расширитель Ф76 М320 Бобышка Б11-М27-55
Установочная нормаль	—	—	тм4-143-75
Наименование системы	Воздушная завеса		

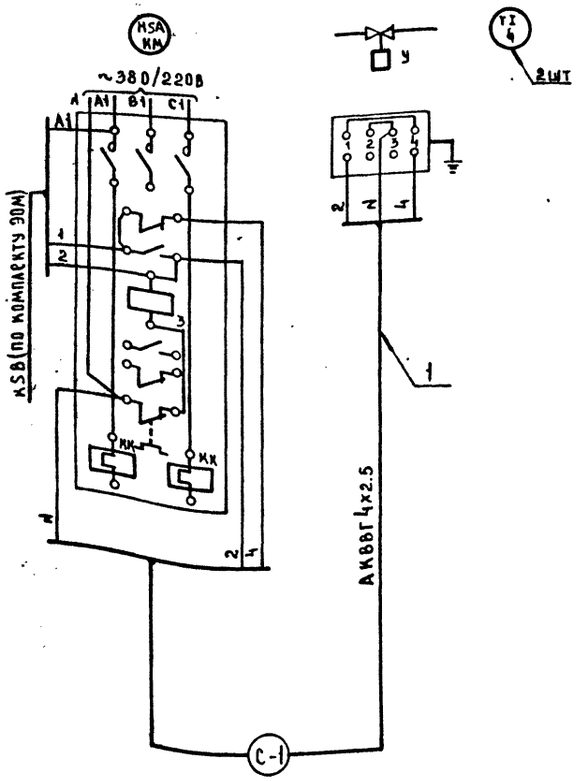

Вентиль У

Диаграмма работы контактов

Контакты	Ход выходного вала	
	Открыт	Закрыт
1-1		
2-2		*
3-3		*
4-4		

* не используется

Спецификация элементов системы У1

Марка, поз.	Обозначение	Наименование	Код: на систему	Код: всего	Масса ед. кг	Примечание
		Схема функциональная				
4	ПО „Термоприбор", г. Клин	Термометр технический У-6-1°-240-104	2		0.5	с оправой № 2
		Схема электрическая принципиальная				
		Аппаратура по месту:				
КМ		пускатель магнитный				по комплектующим
		с тепловым реле КК	1			
SB		пост управления				
		кнопочный	1			то же
У	Арматурный завод, г. Семенов	Вентиль с электромагнитным приводом Ду 25мм				
		15кч 892 п3	1		27.2	
		Схема соединений внешних проводок				
1		Кабель контрольный с алюминиевыми жилами,				
		сеч. 4х2.5мм² АКВВГ	10			м

Таблица 2

Длины кабелей

Система	Длина кабеля, м
У1	С-1
	У1-1
	10

1. Схемы составлены для одной воздушной завесы и применимы для системы У1.
2. В маркировке кабелей вместо индекса „С" проставить номер системы согласно табл. 2

Привязан:			
Инв.№			
Нач. отд.	Вепринский		
Н. контр.	Охлобыстина		
ГИП	Григгауз		
Ст. инж.	Охлобыстин		

271-28-13.84 АУ

Кафе на 100 мест с тремя вариантами планировки в унифицированном встроенно-пристроенном блоке

Завесы У1. Схемы функциональная, электрическая принципиальная, соединений внешних проводок

Стадия	Лист	Листов
Р	4	

ЦНИИЭП торгово-бытовых зданий и туристских комплексов

20069-04

ПЛАН НА ОТМ. -0.90

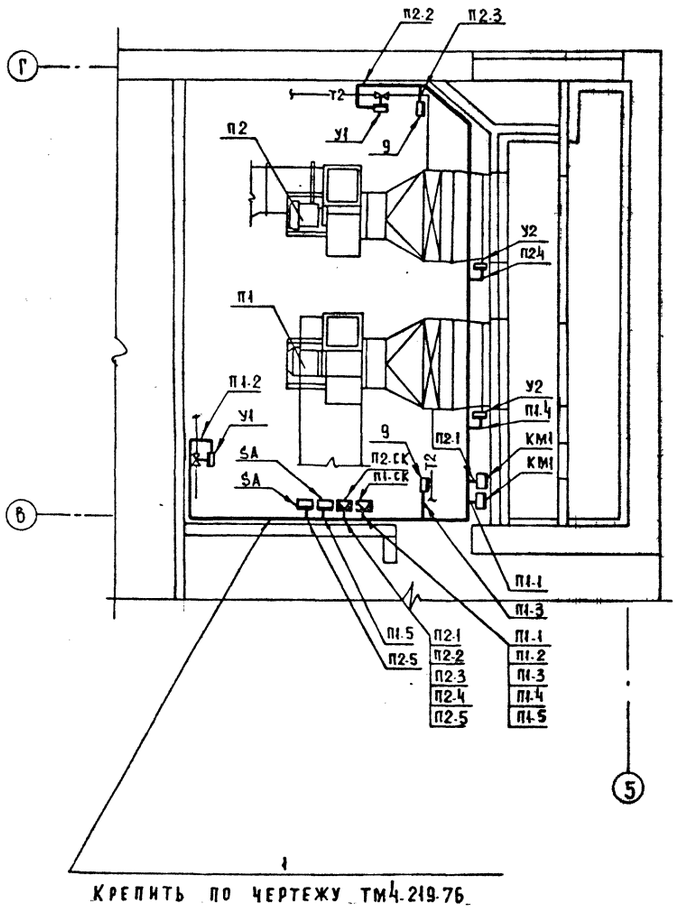

1

КРЕПИТЬ ПО ЧЕРТЕЖУ ТМ4-219-76

ПЛАН НА ОТМ. -0.90

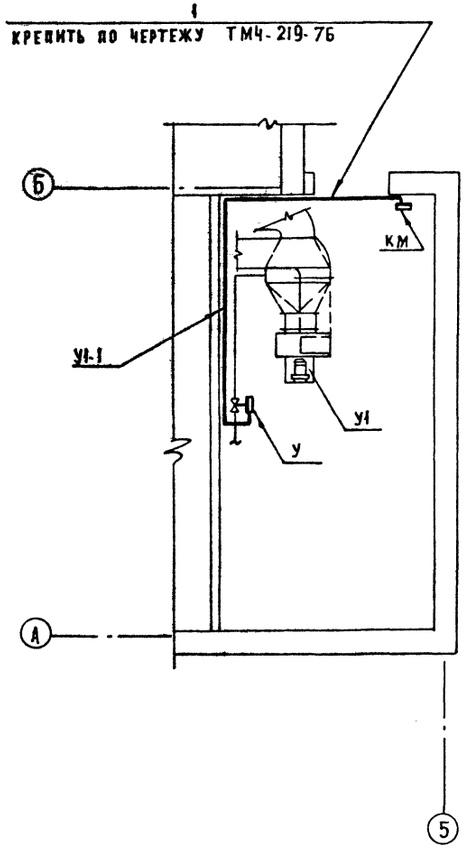

ТАБЛИЦА 1

СПЕЦИФИКАЦИЯ ЭЛЕМЕНТОВ СИСТЕМ П1, П2, У1

МАРКА. ПОЗ.	ОБОЗНАЧЕНИЕ	НАИМЕНОВАНИЕ	КОЛ.	МАССА ЕД. КГ	ПРИМЕЧАНИЕ
1	ГЛАВМОНТАЖАВТОМАТИКА	ПРОФИЛЬ ZП 160	15	0.55	

ТАБЛИЦА 2

УСЛОВНЫЕ ГРАФИЧЕСКИЕ ОБОЗНАЧЕНИЯ

ОБОЗНАЧЕНИЕ	НАИМЕНОВАНИЕ
▭	ПРИБОР, РЕГУЛЯТОР, ИСПОЛНИТЕЛЬНЫЙ МЕХАНИЗМ, ЭЛЕКТРОАППАРАТУРА И ДРУГОЕ ОБОРУДОВАНИЕ, УСТАНАВЛИВАЕМОЕ ВНЕ ЩИТА.

1. ТРАССЫ ВЕСТИ ПО СТЕНЕ НА ВЫСОТЕ 2.2 М ОТ ПОЛА.
2. СОЕДИНИТЕЛЬНЫЕ КОРОБКИ П1-СК, П2-СК УСТАНОВИТЬ НА СТЕНЕ НА ВЫСОТЕ 2.0 М ОТ ПОЛА.
3. ПЕРЕКЛЮЧАТЕЛИ SA УСТАНОВИТЬ НА СТЕНЕ НА ВЫСОТЕ 1.5 М ОТ ПОЛА.
4. СХЕМЫ СОЕДИНЕНИЙ ВНЕШНИХ ПРОВОДОК ДАНЫ НА ЛИСТАХ 3.4.

271-28-13.84 АУ

ПРИВЯЗАН

НАЧ. ОТД.	БЕЛЯНИНСКИЙ	
Н. КОНТР.	ОХЛОБЫСТИНА	
ГИП	ГРИНГАУЗ	
СТ. ИНЖ.	ОХЛОБЫСТИНА	

КАФЕ НА 100 МЕСТ С ТРЕМЯ ВАРИАНТАМИ ПЛАНИРОВОК В УНИФИЦИРОВАННОМ ВСТРОЕННО-ПРИСТРОЕННОМ БЛОКЕ

ПРИТОЧНЫЕ СИСТЕМЫ П1, П2. ЗАВЕСА У1. ПЛАН РАСПОЛОЖЕНИЯ

СТАДИЯ	ЛИСТ	ЛИСТОВ
Р	5	

ЦНИИЭП ТОРГОВО-БЫТОВЫХ ЗДАНИЙ И ТУРИСТСКИХ КОМПЛЕКСОВ

20069-01

ИНВ. № ПОДЛ. | ПОДПИСЬ И ДАТА | ВЗАМ. ИНВ. № | ГИП ОВ | РУК. ГР. ЭОМ | ЮЛЬЯНОВА | ЮЛОВСКАЯ

271-28-13.84 АУ

НАИМЕНОВАНИЕ ПАРАМЕТРА	ДАВЛЕНИЕ	ТЕМПЕРАТУРА	—
МЕСТО ОТБОРА ИМПУЛЬСА	КОМПРЕССОРНО-КОНДЕНСАТОРНЫЙ АГРЕГАТ	ОХЛАЖДАЕМАЯ КАМЕРА	ЩИТ АРМАТУРНЫЙ ШАТ
ЗАКЛАДНАЯ КОНСТРУКЦИЯ	—	—	—
УСТАНОВОЧНАЯ НОРМАЛЬ	—	—	—
НАИМЕНОВАНИЕ СИСТЕМЫ	ХОЛОДИЛЬНАЯ МАШИНА МВВ4-1-2		

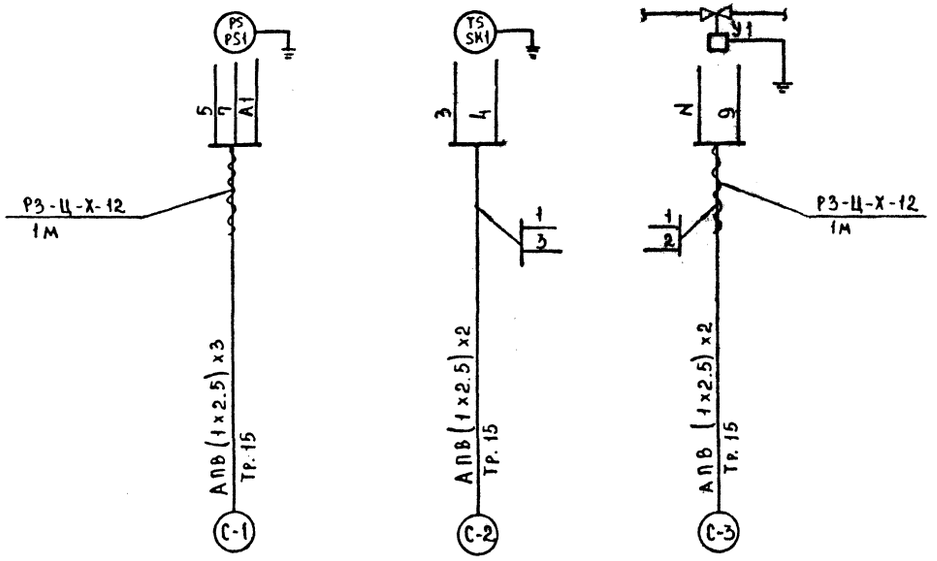

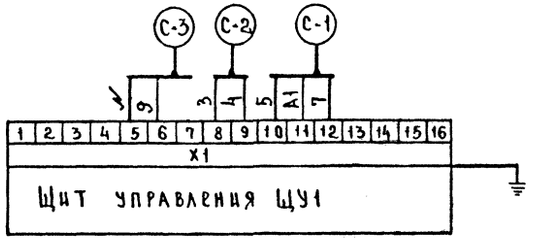

Таблица 1

Спецификация элементов холодильной машины Х1

Марка, поз.	Обозначение	Наименование	Кол	Масса ед., кг	Примечание
1		Провод с алюминиевой			
		жилой, сеч. 2.5 мм². АПВ	45		м
2		Рукав металлический			
		гибкий, РЗ-Ц-Х-12	2		м
3		Труба водогазопроводная			
		легкая ГОСТ 3262-75			
		АЦМ15	18		м

Таблица 2

Длины труб холодильной машины

Машина	Длина труб, м		
	С-1	С-2	С-3
Х1	Х1-1	Х1-2	Х1-3
	6	6	5

1. Схема соединений внешних проводок выполнена на основании „Краткой технической характеристики машины холодильной МВВ4-1-2.
2. Щит управления, приборы и соленоидный вентиль поставляются комплектно с холодильной машиной.
3. Схема соединений внешних проводок составлена для одной машины и применима для машины Х1.
4. В маркировке труб вместо индекса „С" проставить номер машины согласно табл. 2.

271-28-13.84 АУ

Привязан

Инв. №

Нач. отд	Вепринский	
Н. контр	Охлобыстина	
ГИП	Гринглуз	
Ст. инж	Охлобыстина	

Кафе на 100 мест с тремя вариантами планировок в унифицированном встроенно-пристроенном блоке

Стадия Р | Лист 6 | Листов

Холодильная машина Х1 для камер. Схема соединений внешних проводок.

ЦНИИЭП торгово-бытовых зданий и туристских комплексов

Инв. № подл. | Подпись и дата | Взам. инв. № | ГИП ХС | Инженер

271-28-13.84 Ал. 1

ТАБЛИЦА 1

СПЕЦИФИКАЦИЯ ЭЛЕМЕНТОВ ХОЛОДИЛЬНОЙ МАШИНЫ Х1

МАРКА, ПОЗ.	ОБОЗНАЧЕНИЕ	НАИМЕНОВАНИЕ	КОЛ.	МАССА ЕД. КГ	ПРИМЕЧАНИЕ
1	ГЛАВМОНТАЖАВТОМАТИКА	ПРОФИЛЬ ZП 160	5	0.55	

ПЛАН 1 ЭТАЖА

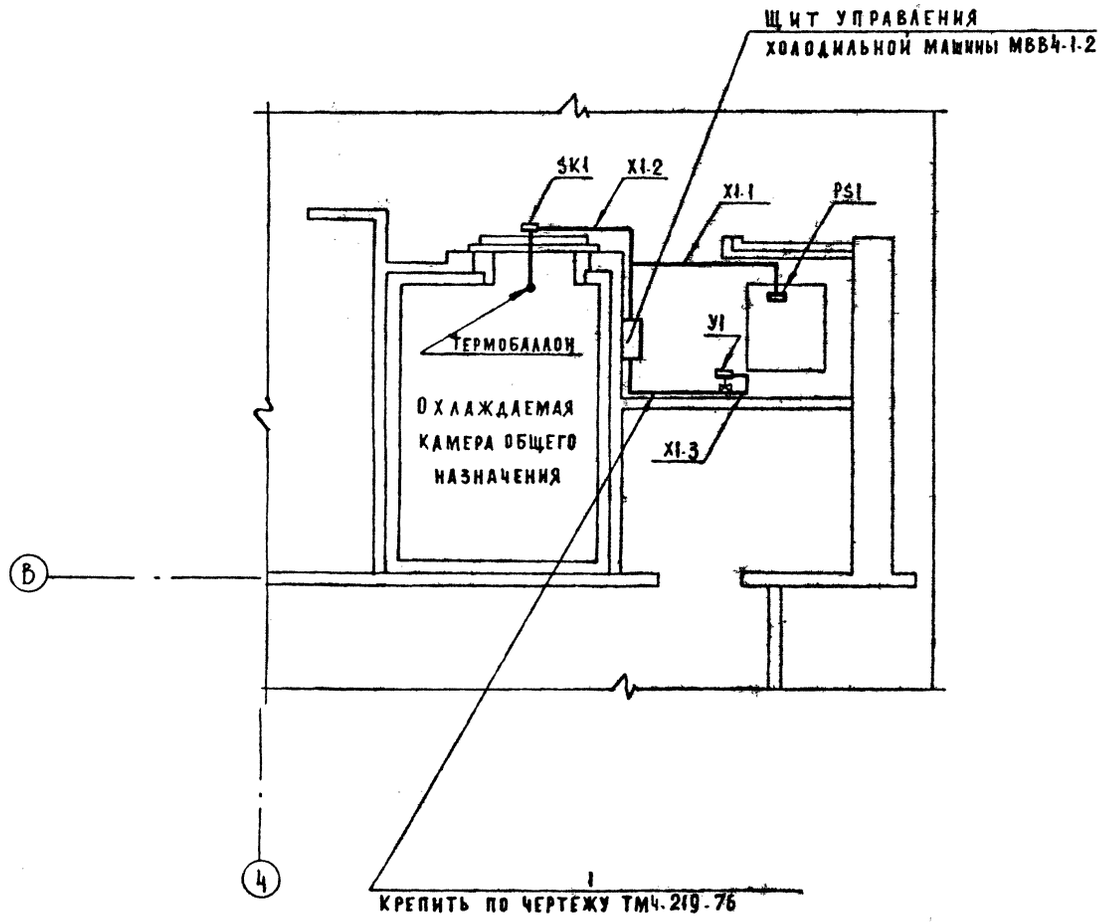

ТАБЛИЦА 2

УСЛОВНЫЕ ГРАФИЧЕСКИЕ ОБОЗНАЧЕНИЯ

ОБОЗНАЧЕНИЕ	НАИМЕНОВАНИЕ
▭	ПРИБОР, РЕГУЛЯТОР, ИСПОЛНИТЕЛЬНЫЙ МЕХАНИЗМ, ЭЛЕКТРОАППАРАТУРА И ДРУГОЕ ОБОРУДОВАНИЕ, УСТАНАВЛИВАЕМОЕ ВНЕ ЩИТА
•	ОТБОРНОЕ УСТРОЙСТВО, ПЕРВИЧНЫЙ ИЗМЕРИТЕЛЬНЫЙ ПРИБОР ИЛИ ДАТЧИК, ВСТРАИВАЕМЫЙ В ТЕХНОЛОГИЧЕСКОЕ ОБОРУДОВАНИЕ ИЛИ ТРУБОПРОВОД

1. ТЕРМОБАЛЛОН ПРИБОРА PS2 УСТАНОВИТЬ В ОХЛАЖДАЕМОЙ КАМЕРЕ НАД ДВЕРЬЮ.
2. ТРАССЫ ВЕСТИ ПО СТЕНЕ НА ВЫСОТЕ 2,5 М ОТ ПОЛА.
3. СХЕМА СОЕДИНЕНИЙ ВНЕШНИХ ПРОВОДОК ДАНА НА ЛИСТЕ 6.

ПРИВЯЗАН				271-28-13.84 АУ	
	НАЧ. ОТД.	ВЕПРИНСКИЙ		КАФЕ НА 100 МЕСТ С ТРЕМЯ ВАРИАНТАМИ ПЛАНИРОВОК В УНИФИЦИРОВАННОМ ВСТРОЕННО ПРИСТРОЕННОМ БЛОКЕ	СТАДИЯ: Р; ЛИСТ: 7; ЛИСТОВ:
	Н. КОНТР.	ОХЛОБЫСТИНА			
	ГИП	ГРИНГАУЗ		ХОЛОДИЛЬНАЯ МАШИНА Х1 ДЛЯ КАМЕР. ПЛАН РАСПОЛОЖЕНИЯ	ЦНИИЭП ТОРГОВО-БЫТОВЫХ ЗДАНИЙ И ТУРИСТСКИХ КОМПЛЕКСОВ
ИНВ. №	СТ. ИНЖ.	ОХЛОБЫСТИНА			

20069-01

ИНВ. № ПОДЛ. | ПОДПИСЬ И ДАТА | ВЗАМ. ИНВ. № | ГИП ХС | ПИРСКАЯ

Ал.I

271-28-13.84

ТИПОВОЙ ПРОЕКТ

271-28-13.84

СС. Связь и сигнализация.

Технический проект утвержден Госгражданстроем Приказ № 200 от 30 июля 1982г

Рабочая документация введена в действие ЦНИИЭП торгово-бытовых зданий и туристских комплексов Приказ № 73 от 08.10.1984г.

Ведомость рабочих чертежей — Таблица 1

Лист	Наименование	Примечание
1	Общие данные	
2	План 1 этажа. Схемы городской телефонной сети радиофикации и электрочасофикации.	
3	План 1 этажа. Схема озвучения. Экспликация помещений.	
4	Узлы скрытой проводки.	

Ведомость ссылочных и прилагаемых документов — Таблица 2

Обозначение	Наименование	Примечание
	Ссылочные документы	
1.279.9-2	Строительные штучные изделия для	
	зданий торговли общественного питания	
	и бытового обслуживания	
	Прилагаемые документы	
271-28-13.84 СС.ВМ	Ведомость потребности в материалах	
271-28-13.84 СС.СО	Спецификация оборудования	

Привязка настоящего типового проекта выполнена в соответствии с действующими нормами и правилами

Гл. инженер проекта привязки

Настоящий проект выполнен в соответствии с действующими нормами и правилами

Гл. инженер проекта /Шишова/.

Основные показатели — Таблица 3

Наименование	Кол.
Городская телефонизация:	
Емкость телефонного ввода, пар	10
в том числе используемых в здании	
количество абонентов	2
Радиотрансляция:	
Количество абонентских точек.	6
Электрочасофикация:	
Количество устанавливаемых	
вторичных часов	5

Условные обозначения:

- телефонный аппарат ГТС
- N2 Радиорозетка с указанием номера
- Коробка ответвительная УК-2П
- Коробка ограничительная УК-2С
- Электропервичные часы
- N3 Электровторичные часы с указанием номера
- Выпрямитель
- Усилитель
- N1 Звуковая колонка с указанием номера
- М Магнитофон
- Микрофон
- Коробка подпольная
- П-20 ПРППМ(ЗФ) Трубы прокладываемые в подготовке пола с указанием количества труб и марки провода.
- Провода прокладываемые открыто
- (ГТ, ЭЧ, РС, ЗФ) Сеть: городская телефонная, электрочасофикации, радиотрансляции и звукофикации.

Общие указания.

1. Сети устройств связи и сигнализации выполняются скрытым способом в винипластовых трубах и открыто.
2. При привязке проекта к конкретным условиям решаются следующие вопросы:
   а) телефонный и радиотрансляционный ввод
   б) Диаметр жилы провода городской телефонной сети в соответствии с нормами на затухание.

Инв. №			Привязан	
			271-28-13.84 СС	
Нач. отд.	Вепринский		Кафе на 100 мест с тремя вариантами планировок в унифицированном встроенно-пристроенном блоке.	Стадия: Р; Лист: 1; Листов: 4
Н. контр.	Шеина			
ГИП	Пронштейн			
ГИП	Шишова		Общие данные	ЦНИИЭП торгово-бытовых зданий и туристских комплексов
Инженер	Манусова			
Ст. инж.	Шеина			

Инв. № подл. | Подпись и дата | Взам. инв. №

Копировал — Формат 20069-01

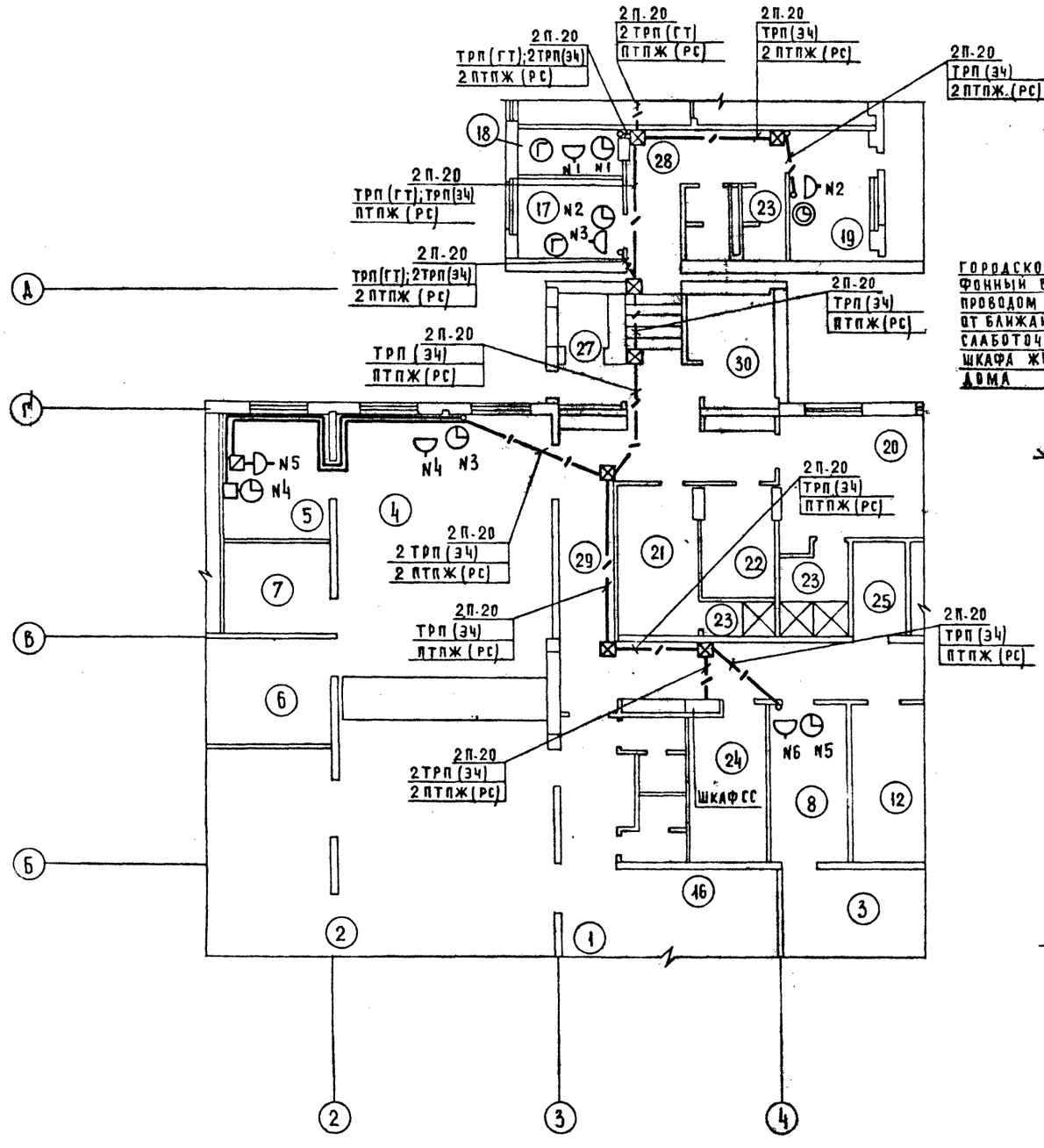

СХЕМА ГОРОДСКОЙ ТЕЛЕФОННОЙ СЕТИ

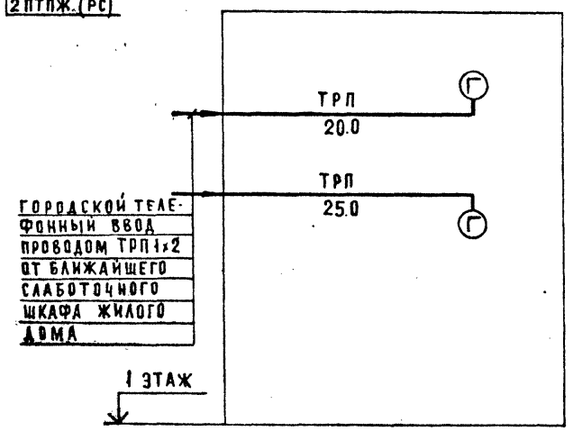

СХЕМА РАДИОФИКАЦИИ

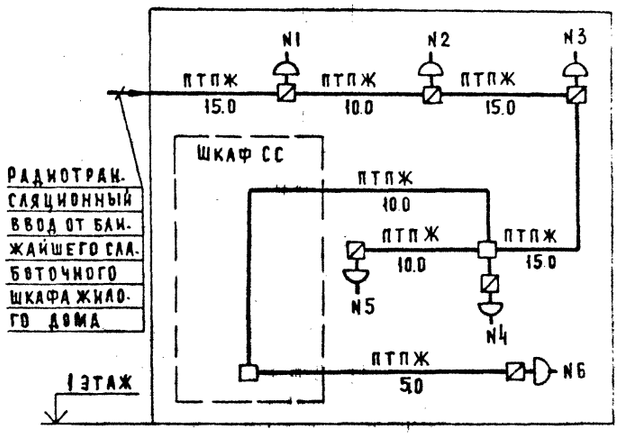

СХЕМА ЭЛЕКТРОЧАСОФИКАЦИИ

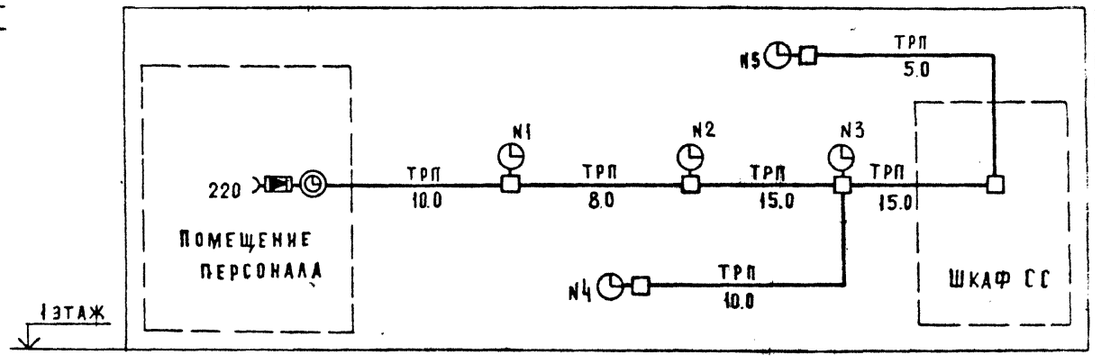

Условные обозначения см. лист 1.

ГАП	Чвалун			271-28-13.84 - СС		
ГИП ОВ	Лукьянова					
ГИП ВК	Журавлева					
Привязан:		Нач.отд.	Вепринский	КАФЕ НА 100 МЕСТ С ТРЕМЯ ВАРИАНТАМИ ПЛАНИРОВОК В УНИФИЦИРОВАННОМ ВСТРОЕННО-ПРИСТРОЕННОМ БЛОКЕ	Стадия: Р	Лист: 2	Листов:
		Н.контр	Шеина				
		ГИП	Пронштейн	План 1 этажа Схемы городской телефонной сети, радиофикации и электрочасофикации	ЦНИИЭП торгово-бытовых зданий и туристских комплексов		
		ГИП	Шишова				
		Инженер	Манусова				
Инв. №		Ст.инж.	Шеина				

Инв. № подл. | Подпись и дата | Взам. инв. №

20069-01

Кафе - молодежное и кафе - детское

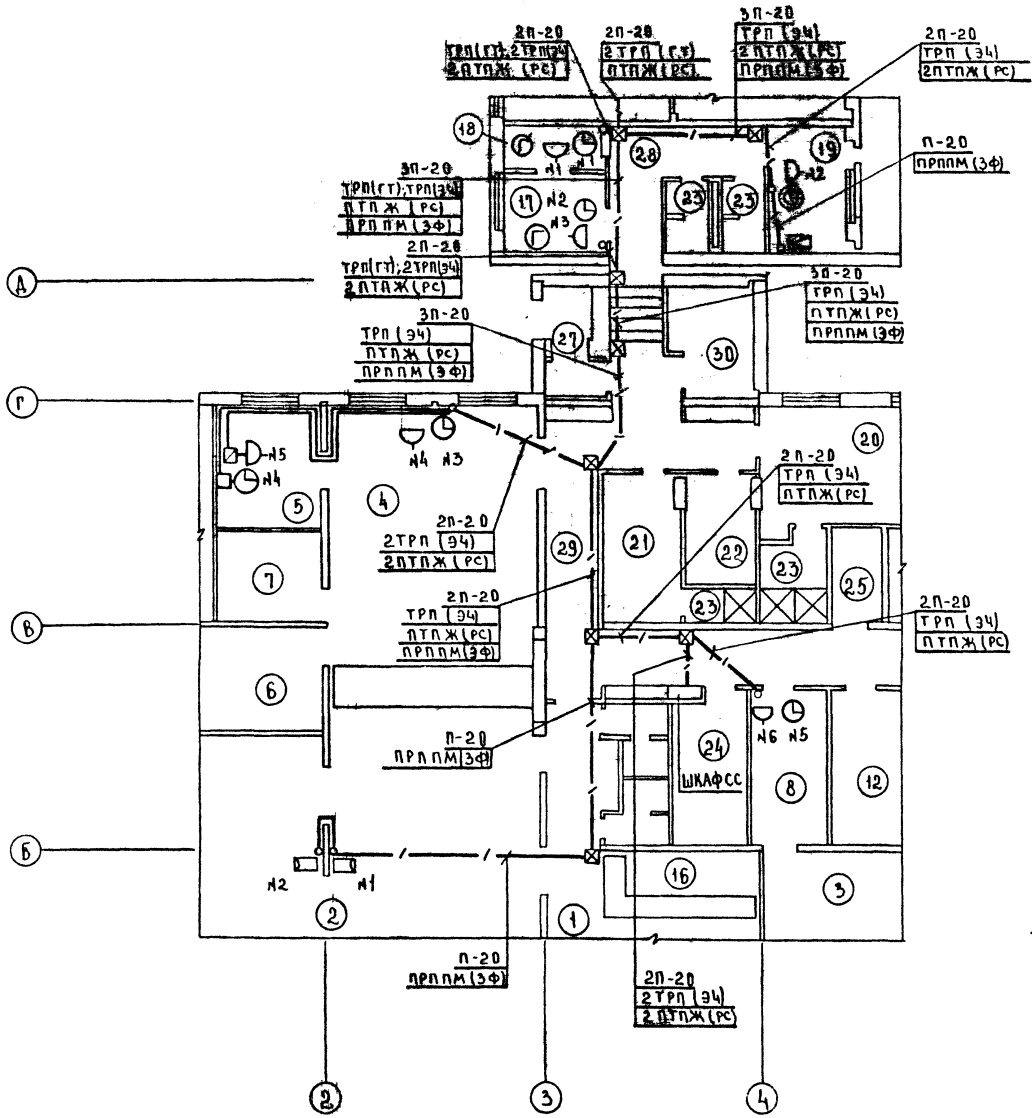

Экспликация помещений

Пом	Наименование
1	Вестибюль
2	Зал кафе с раздаточной
3	Зал бара
4	Горячий цех
5	Холодный цех
6	Моечная столовой посуды
7	Моечная кухонной посуды
8	Подсобная бара
12	Кладовая сухих продуктов
16	Гардероб посетителей
17	Кабинет директора и контора
18	Главная касса
19	Помещение персонала

Продолжение

Пом	Наименование
20	Гардероб для персонала женский
21	Гардероб для персонала мужской
22	Бельевая
23	Душевые и уборные
24	Кладовая инвентаря
25	Помещение уборочного инвентаря
27	Тамбуры
28	Коридор
29	Коридор производственный
30	Электрощитовая

Схема озвучения

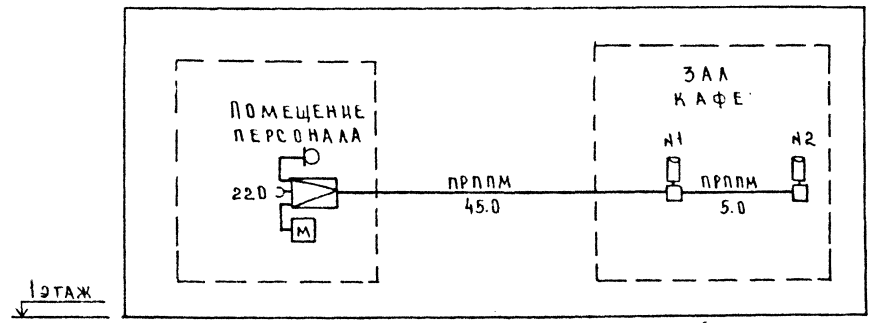

Условные обозначения см. лист 1.

Привязан					271-28-13.84 СС		
			Нач.отд.	Вепринский	Кафе на 100 мест стремя вариантами планировок в унифицированном встроенно-пристроенном блоке	Стадия	Лист	Листов
			Н.контр.	Шеина		Р	3	
			ГИП	Пронштейн	План 1 этажа. Схема озвучения. Экспликация помещений.	ЦНИИЭП торгово-бытовых зданий и туристских комплексов		
			ГИП	Шишова				
			Инжен.	Манусова				
Инв №			Ст.инж.	Шеина				

20069-01

Инв № подл. | Подпись и дата | Взам. инв. № | ГАП | ГИП ОВ | ГИП ВК | Чвалун | Лукьянов | Жугаевская

271-28-13.84 Ал. I

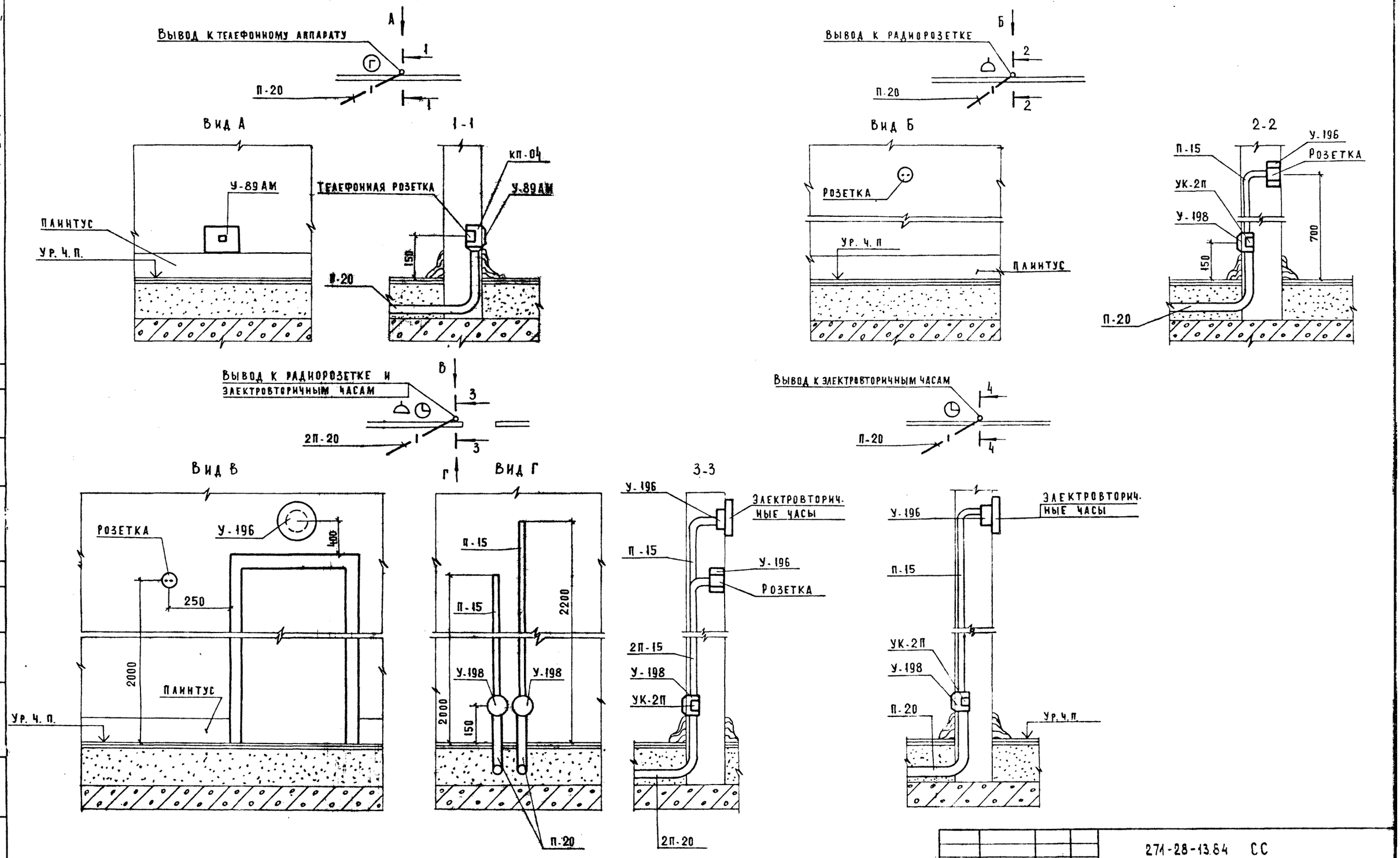

271-28-13.84 СС

Привязан	Нач отд	Вепринский	Кафе на 100 мест с тремя вариантами планировок в унифицированном встроенно-пристроенном блоке	Стадия	Лист	Листов
	Н. контр	Шеина		Р	4	
	ГИП	Пронштейн				
	ГИП	Шишова	Узлы скрытой проводки	ЦНИИЭП	Торгов. бытовых зданий и туристских комплексов	
Инв. №	Инженер	Манусова				
	Ст. инж	Шеина				

20069-01

gost.e-ecolog.ru