ТИПОВОЙ ПРОЕКТ

222-1-193/75

СРЕДНЯЯ ОБЩЕОБРАЗОВАТЕЛЬНАЯ ШКОЛА НА 30 КЛАССОВ

/1176 УЧАЩИХСЯ/

СОСТАВ ПРОЕКТА

АЛЬБОМ – О МАТЕРИАЛЫ ДЛЯ ПРИВЯЗКИ И ЧЕРТЕЖИ НУЛЕВОГО ЦИКЛА РАБОТ
АЛЬБОМ – I АРХИТЕКТУРНО-СТРОИТЕЛЬНЫЕ И ТЕХНОЛОГИЧЕСКИЕ ЧЕРТЕЖИ
АЛЬБОМ – II САНИТАРНО-ТЕХНИЧЕСКИЕ ЧЕРТЕЖИ
АЛЬБОМ – III ЭЛЕКТРОТЕХНИЧЕСКИЕ ЧЕРТЕЖИ
АЛЬБОМ – IV ИЗДЕЛИЯ ЗАВОДСКОГО ИЗГОТОВЛЕНИЯ
АЛЬБОМ – V ЗАКАЗНЫЕ СПЕЦИФИКАЦИИ
АЛЬБОМ – VI ЧЕРТЕЖИ ЗАДАНИЯ ЗАВОДУ ИЗГОТОВИТЕЛЮ
АЛЬБОМ – VII СМЕТЫ

13625-07

АЛЬБОМ-VI

ПРИМЕНЕННЫЙ МАТЕРИАЛ:
АЛЬБОМ V МОНТИРУЕМОЕ ОБОРУДОВАНИЕ Т.П. 222-1-193

УТВЕРЖДЕН
ГОСГРАЖДАНСТРОЕМ
НА СТАДИИ ТЕХНИЧЕСКОГО ПРОЕКТА
ПРИКАЗОМ № 245 ОТ 31 ДЕКАБРЯ 1971 г.

РАЗРАБОТАН И
ВВЕДЕН В ДЕЙСТВИЕ
ЦНИИЭП учебных зданий
ПРИКАЗОМ N 147 ОТ 24 ИЮЛЯ 1975 г.

gost.e-ecolog.ru

1

NN п/п	Наименование	Номер черт	Стр	Кол. экз.
1	2	3	4	5
1	Титульный лист	—	1	1
2	Перечень чертежей марки АПиЭА Задание заводу изготовителю Автоматика сантехустройств	1	2	1
3	Системы приточные П1÷П7 Спецификация щитов Автоматика сантехустройств	2	2	1
4	Система приточная П-1 (П2÷П7). Шкаф автоматизации. Общий вид и компоновка аппаратуры. Автоматика сантехустройств	0100 АП-1	3	3
5	Система приточная П1 (П2÷П7). Шкаф автоматизации. Общий вид и компоновка аппаратуры. Перечень приборов и аппаратуры. Автоматика сантехустройств	0100 АП-2	3	3
6	Система приточная П-1 (П2÷П7) Шкаф автоматизации. Общий вид и компоновка аппаратуры. Перечень надписей. Автоматика сантехустройств	0100 АП-3	3	3
7	Система приточная П1 (П2÷П7) Шкаф автоматизации. Схема соединений. Автоматика сантехустройств.	0100 АП-4	4	3
8	Система приточная П1 (П2÷П7). Щит дистанционного управления. Общий вид и компоновка аппаратуры. Автоматика сантехустройств.	0200 АП-1	5	3
9	Система приточная П-1 (П2÷П7). Щит дистанционного управления. Общий вид и компоновка аппаратуры. Перечень приборов и аппаратуры. Автоматика сантехустройств.	0200 АП-2	5	3
10	Система приточная П-1 (П2÷П7). Щит дистанционного управления. Общий вид и компоновка аппаратуры. Перечень надписей. Автоматика сантехустройств	0200 АП-3	5	3
11	Система приточная П1 (П2÷П7). Щит дистанционного управления. Схема соединений. Автоматика сантехустройств.	0200 АП-4	6	3
12	Приточная система П-1 (П2÷П7) Схемы управления принципиальные электрические. Автоматика сантехустройств	АП-3	7	1
13	Приточная система П-1 (П2÷П7) Схемы регулирования и управления принципиальные электрические Автоматика сантехустройств	АП-4	8	1
14	Приточная система П1÷П7 Схема дистанционного управления и сигнализации. Автоматика сантехустройств	АП-5	9	1
15	Вводно-распределительное устройство. Опросный лист	0100 ЭА-1	10	1

Изм.	Лист	№ докум.	Подпись	Дата
Разраб.		Ефремова		
Провер.		Белов		
Н. контр.		Зако		
Утверд.		Яковлев		

1

Перечень чертежей марки АПиЭА
Задание заводу изготовителю
Автоматика сантехустройств

Инв.	Лист	Листов
0		4

ЦИИЭП учебных зданий г. Москва

Инв. № подл. | Подпись и дата | Взам. инв. № | Инв. № дубл. | Подпись и дата

222-1-193/75 АП ТП

2

NN п/п	Наименование	Обозначение по ГОСТу (чертеж. конструкции, ТУ)	Количество	Чертеж		Примечание
				Общего вида	Монтажной схемы	
1	Щит шкафной малогабаритный	ЩШМ 1400×800×500	1	0100 АП-1	0100 АП-4	
	Размером 1400×800×500 мм	ГОСТ 3244-68				
2	Щит шкафной малогабаритный	ЩШМ 1400×800×600	1	0200 АП-1	0200 АП-4	
	Размером 1400×800×600 мм	ГОСТ 3244-68				

Изм.	Лист	№ докум.	Подпись	Дата
Разраб.		Ефремова		
Провер.		Белов		
Н. контр.		Зако		
Утверд.		Яковлев		
Копир.		Бородина		

2

Системы приточные П1, П2
Спецификация щитов
Автоматика сантехустройств

Инв.	Лист	Листов
0		

ЦИИЭП учебных зданий г. Москва

Инв. № подл. | Подпись и дата | Взам. инв. № | Инв. № дубл. | Подпись и дата

222-1-193/75 АП ТП

0100-АП1

Фасад М 1:10

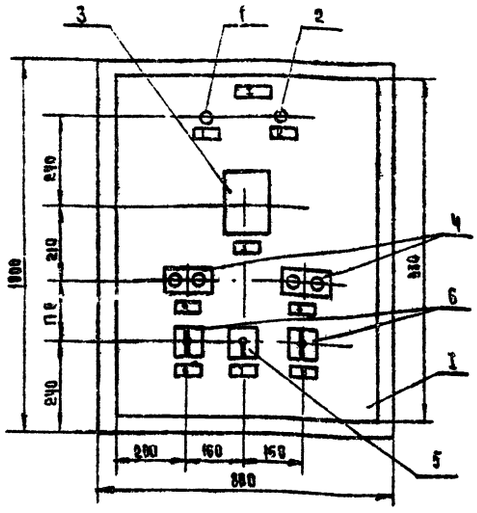

Левая боковая стенка Задняя стенка Правая боковая стенка

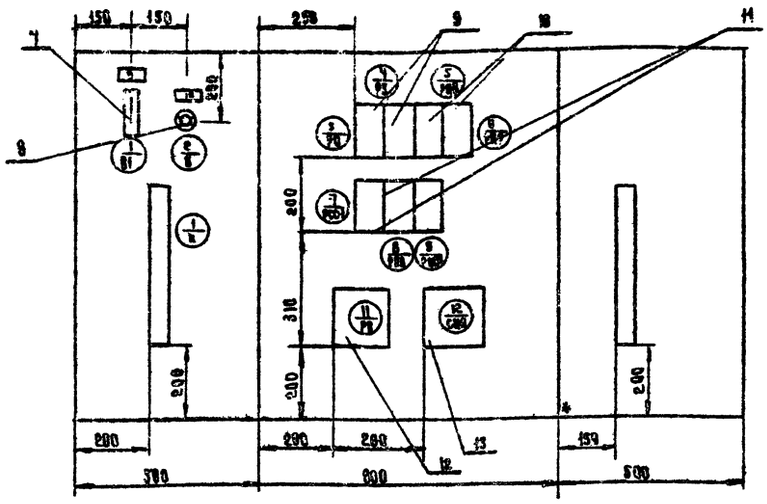

1. По данному чертежу изготовить 1 шкафов автоматизации.
2. Перечень приборов и аппаратуры см. лист 0200-АП2
3. Перечень надписей см. лист 0200-АП3
4. Схему соединений см. лист 0200-АП4

						0100-АП1	
Изм.	Лист	№ докум.	Подпись	Дата	Система приточная П1 (П2÷П7) Шкаф автоматизации. Общий вид и компоновка аппаратуры. Автоматика сантехустройств	Лит.	Масса	Масштаб
Разраб.		Карташов				О	–	1:10
Провер.		Белов				Лист	Листов 1	
Т. контр.						ЦНИИЭП учебных зданий г. Москва		
Н. контр.		Зайс						
Утверд.		Яковлев						

Формат А2

Т.п. 222-1-193/75 Ал V

Поз	Панель	Обозначение по схеме	Наименование	Кол	Тип	Номинальные данные цепей: Главной Ue	Uc	Управ. Uу	Данные по заказу и по пояснительно-техническим данным	Примечание
1		АСА	Арматура для сигнальной лампы с красным стеклом	1	АС-220			~220В	10 Вт	
2		АС-Н	Арматура для сигнальной лампы с зеленым стеклом	1	АС-220			~220В	10 Вт	
3		1ТР	Регулятор температуры трехпозиционный позиционный	1	ПТР3-04			~220В	+5÷35°С	
4		1Кн Кнс	Пост управления кнопочный	2	ПКЕ-112-2			~380В		
5		1КУ	Переключатель малогабаритный	1	ПМОВ-16 И222 ТД54			~380В		
6		ВУ, ИУ	Переключатель малогабаритный	2	ПМОВ-16 И2221 Т31			~380В		
7		В1	Выключатель автоматический	1	АЕ3-МГ			~220В		
8		В	Выключатель пакетный	1	ПВМ1-10			~220В		
9		РВ, РЗ РВП, РПР	Реле электромагнитное	7	РВУ-1			~220В	Чз+Чт конт	
		РВА, РСС РПФ	универсальное							
10		РВ	Реле времени	1	ВС-10-33			~220В		
11		СИП	Ступенчатый импульсный прерыватель	1	СИП-01			~220В		
I		–	Щит шкафной малогабаритный	1	Щ(Н) по ГОСТ 5044-68					

						0100-АП2	
Изм.	Лист	№ докум.	Подпись	Дата	Система приточная П1 (П2-П7) Шкаф автоматизации. Общий вид и компоновка аппаратуры. Перечень приборов и аппаратуры. Автоматика сантехустройств.	Лит.	Лист	Листов
Разраб.		Карташов		15.10.76		О		1
Провер.		Белов		15.10.76		ЦНИИЭП учебных зданий г. Москва		
Н. контр.		Зайс						
Утверд.		Яковлев						

Формат А1

Т.п. 222-1-193/75 Ал V

	Обозначение по схеме	Текст надписи	Примеч.
1	АСА	Авария	
2	АС-Н	Нормальная работа	
3	1ТР	Температура в помещении	
4	1Кн.П, 1Кнс	Приточный вентилятор Пуск-стоп	
5	Кнс	Съем сигнала	
6	ВУ	Шкаф автомат.-откл.-щит дист. управл.	
7	1КУ	Регулирование ручное температура воздуха- повысить	
8	ИУ	Извиратель управления ручное- отключено- автоматическое	
9	В-1	Цепи регулирования	
10	В	Лето Зима	
I		Приточная система	

						0100-АП3	
Изм.	Лист	№ докумен.	Подпись	Дата	Система приточная П1 (П2÷П7) Шкаф автоматизации. Общий вид и компоновка аппаратуры. Перечень надписей. Автоматика сантехустройств.	Лит.	Лист	Листов
Разраб.		Карташов		15.10.76		О	1	1
Провер.		Белов		15.10.76		ЦНИИЭП учебных зданий г. Москва		
Н. контр.		Зайс						
Утвердил		Яковлев						

Формат А1

Инв. № подл. | Подпись и дата | Взам. инв. № | Инв. № дубл. | Подпись и дата

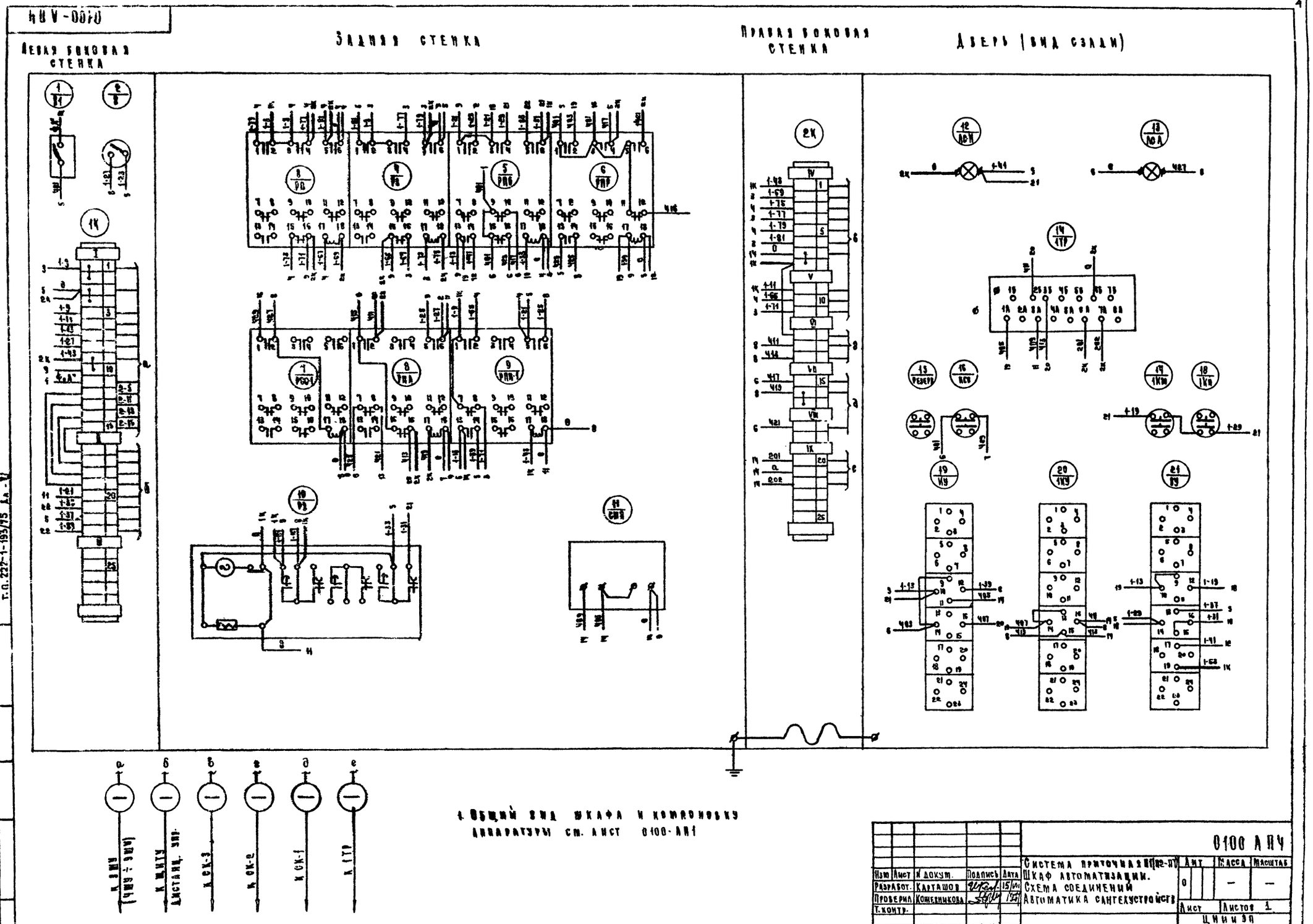

1. Общий вид шкафа и компоновку аппаратуры см. лист 0100-АП1

Изм	Лист	№ докум.	Подпись	Дата	Система приточная П1(П2-П7) Шкаф автоматизации. Схема соединений Автоматика сантехустройств	Лит	Масса	Масштаб
Разработ.		Карташов		15/VII		0	—	—
Проверил		Кожевникова				Лист	Листов 1	
Т. контр.								
Н. контр.		Л. Закс				ЦНИИЭП учебных зданий г. Москва		
Утверд.		Б. Яковлев						

0100 АПЧ

Формат 22

Т.п. 222-1-193/75 Ал-VI

Подпись и дата | Инв. № дубл. | Взам. инв. № | Подпись и дата

0200-АП1

Фасад М 1:10

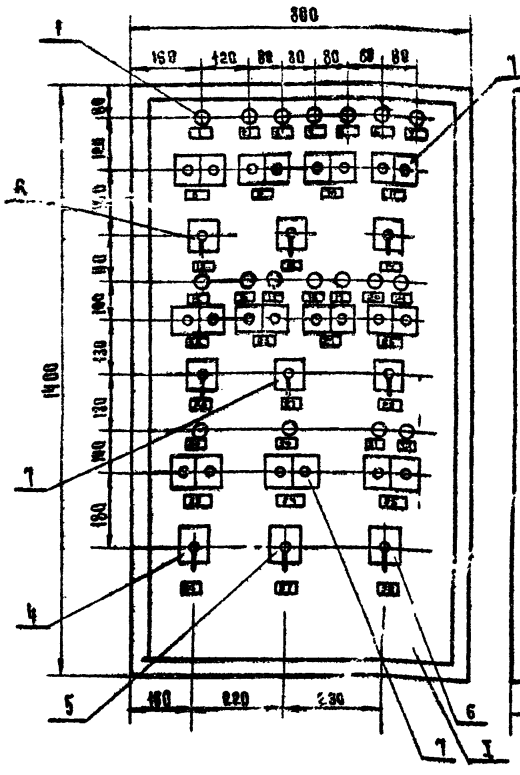

Задняя стенка

Левая боковая стенка

Правая боковая стенка

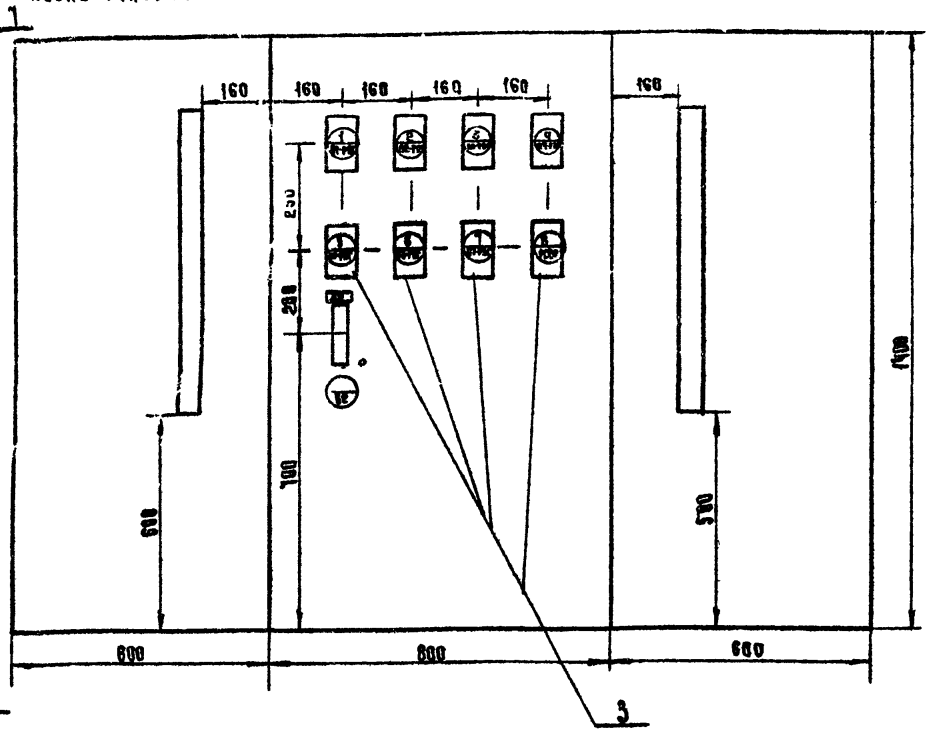

Изм.	Лист	№ докум.	Подпись	Дата
Разраб.		Карташов		
Провер.		Комевинова		
Т.контр.				
Н.контр.		Зайс		
Утверд.		Яковлев		

Система приточная П1÷П7
Щит дистанционного управления. Общий вид и компоновка аппаратуры
Автоматика сантехустройств

Лит	Масса	Масштаб
О	-	1:10
Лист	Листов	

ЦНИИЭП учебных зданий г. Москва

Копир. Формат А2

Т.п. 222-1-193/75 Ал VI

Инв.№ подл. | Подпись и дата | Взамен инв.№ | Инв.№ дубл. | Подпись и дата

Поз.	Панель	Обозначение по схеме	Наименование		Тип	Потреб. данные цепей: Главной Ул.б	Ул.а	Упр. Ул.б	Данные по заказу и дополнит. техн. данные	Примечание
1		П1-АСА÷П7-АСА	Арматура для сигнальной лампы красным стеклом	7	АС-220			~220в	10Вт	
2		П1-АСЗ÷П7-АСЗ, АС-В1, АС-В2	Арматура для сигнальной							
		АС-В3, АС-В8	лампы с зеленым стеклом	11	АС-220			~220в	10Вт	
3		П1-РПС÷П7-РПС-2	Реле электромагнитное универсальное	8	РПУ-1			~220в	4з+4р конт.	
4		КОС	Переключатель малогабаритный	1	ПМОФ-4Б 112222 ПВ-А1			~380в		
5		КОЗ	Переключатель малогабаритный	1	ПМОВ-4Б 112222 ПВ5Ч			~380в		
6		П1-КУ÷П7-КУ	Переключатель малогабаритный	7	ПМОФ 1305-9, 10в) ПВ125			~380в		
7		П1-1Кн, П1-2Кн, Кн-В1, Кн-В2	Пост управления	11	ЯКЕ-112-2			~500в		
		Кн-В3, Кн-В8	Кнопочный							
8		В-2	Выключатель автоматический	1	А63-МГ			~220в		
I		-	Щит цеховой малогабаритный.	1	Щит щмм (габ. 600×600×210 мм)					

Т.п. 222-1-193/75 Ал VI

Изм.	Лист	№ докум.	Подпись	Дата
Разраб.		Карташов		
Провер.		Комевинова		
Н.контр.		Зайс		
Утверд.		Яковлев		

0200-АП2

Система приточная П1÷П7
Щит дистанционного управления. Общий вид и компоновка аппаратуры. Перечень приборов и аппаратов
Автоматика сантехустройств

Лит	Лист	Листов
О		1

ЦНИИЭП учебных зданий г. Москва

Копир. Формат А4

Панель	Надпись	Обозначение по схеме	Текст надписи	Примечание
1		АС-В1, Кн-В1	Вытяжной вентилятор В1	
2		П1-АСА	Система П-1 Аварийная сигнализация	
3		П1-АСЗ, П1-2Кн	Система П-1 Электроподогрев включен	
4		П2-АСА	Система П2 Аварийная сигнализация	
5		П2-АСЗ, П2-2Кн	Система П2 Электроподогрев включен	
6		П3-АСА	Система П3 Аварийная сигнализация	
7		П3-АСЗ, П3-2Кн	Система П3 Электроподогрев включен	
8		АС-В2, КУ-В1	Вытяжной вентилятор В-2	
9		П1-КУ	Система П-1 Отключить-отключено-включено-включить	
10		П2-КУ	Система П-2 Отключить-отключено-включено-включить	
11		П3-КУ	Система П-3 Отключить-отключено-включено-включить	
12		П4-АСА	Система П-4 Аварийная сигнализация	
13		П4-АСЗ, П4-2Кн	Система П4 Электроподогрев включен	
14		П5-АСА	Система П5 Аварийная сигнализация	
15		П5-АСЗ, П5-2Кн	Система П5 Электроподогрев включен	
16		П6-АСА	Система П6 Аварийная сигнализация	
17		П6-АСЗ, П6-2Кн	Система П6 Электроподогрев включен	
18		АС-В5, Кн-В5	Вытяжной вентилятор В5	
19		П4-КУ	Система П4 Отключить-отключено-включено-включить	
20		П5-КУ	Система П5 Отключить-отключено-включено-включить	
21		П6-КУ	Система П6 Отключить-отключено-включено-включить	
22		АС-В8, Кн-В8	Вытяжной вентилятор В-8.	
23		П7-АСА	Система П7 Аварийная сигнализация	
24		П7-АСЗ, П7-2Кн	Система П7 Электроподогрев включен	
25		КОС	Опробование сигнала. Проверка включенных систем - отключено-резерв	
26		КОЗ	Опробование звукового сигнала сбм-отключено-опробование	
27		П7-КУ	Система П-7 Отключить-отключено-включ - включ	
28		В-2	Питание ~220в	

Т.п. Ал VI

Инв.№ подл. | Подпись и дата | Взамен инв.№ | Инв.№ дубл. | Подпись и дата

Изм.	Лист	№ докум.	Подпись	Дата
Разраб.		Карташов		
Провер.		Комевинова		
Н.контр.		Зайс		
Утверд.		Яковлев		

0200-АП3

Система приточная П1÷П7
Щит дистанционного управления. Общий вид и компоновка аппаратуры. Перечень надписей
Автоматика сантехустройств

Лит	Лист	Листов
О		1

ЦНИИЭП учебных зданий г. Москва

Копир. Формат А4

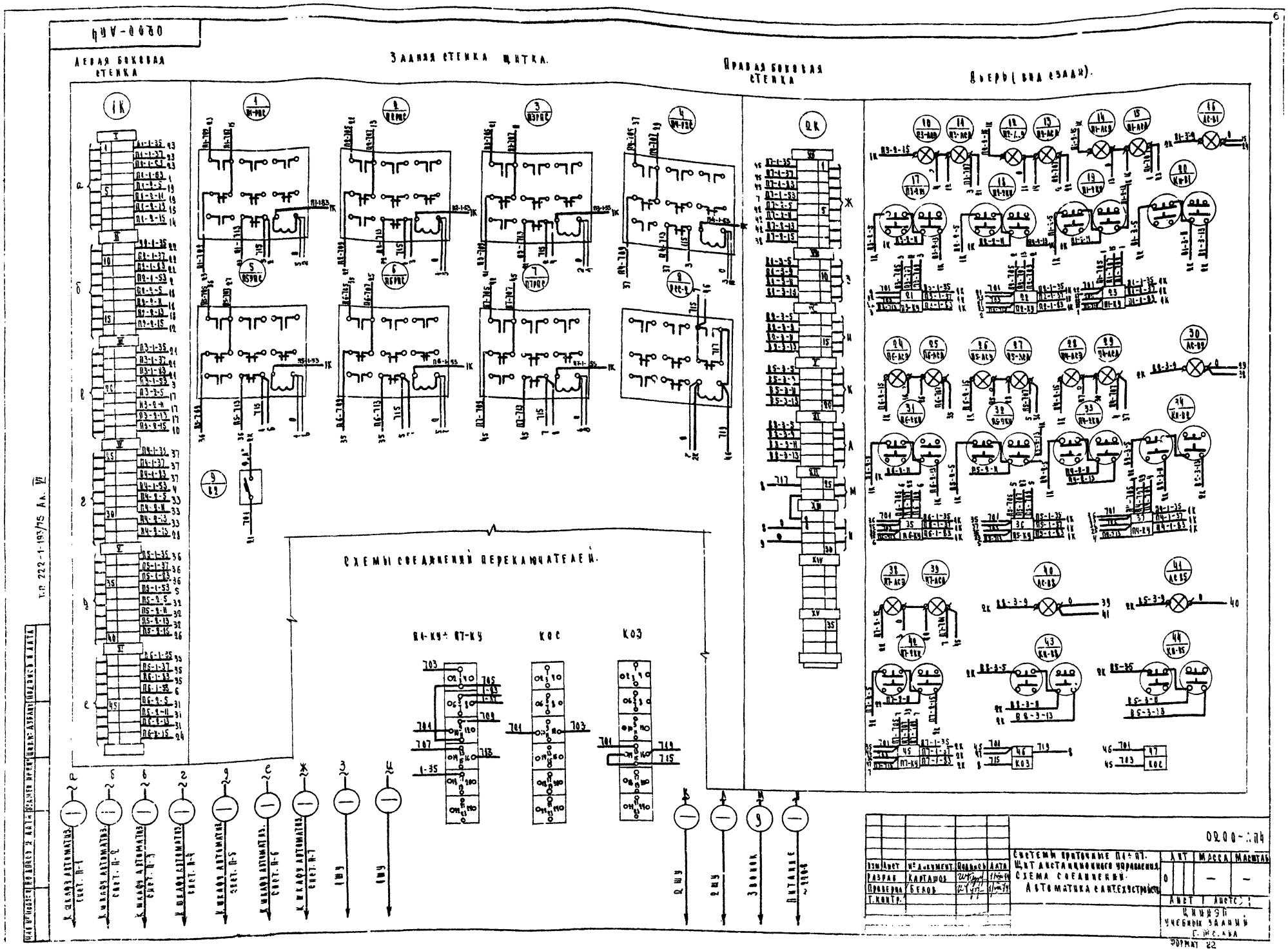
0200-АП4
Левая боковая стенка
Задняя стенка щитка.
Правая боковая стенка
Дверь (вид сзади).
Схемы соединений переключателей.
П1-КУ÷П7-КУ
КОС
КОЗ
К шкафу автоматиз. сист. П-1
К шкафу автоматиз. сист. П-2
К шкафу автоматиз. сист. П-3
К шкафу автоматиз. сист. П-4
К шкафу автоматиз. сист. П-5
К шкафу автоматиз. сист. П-6
К шкафу автоматиз. сист. П-7
1 шу
2 шу
Звонок
Питание ~220В
Изм. Лист № документ Подпись Дата
Разраб. Карташов
Проверил Белов
Т. контр.
Системы приточные П1÷П7.
Щит дистанционного управления.
Схема соединений.
Автоматика с антехустройств
Лит. Масса Масштаб
Лист 1 листов 1
ЦНИИЭП учебных зданий г. Москва
Формат 22
Т.П. 222-1-193/75 Ал. VII

Е-ПУ

Схема управления приточным вентилятором

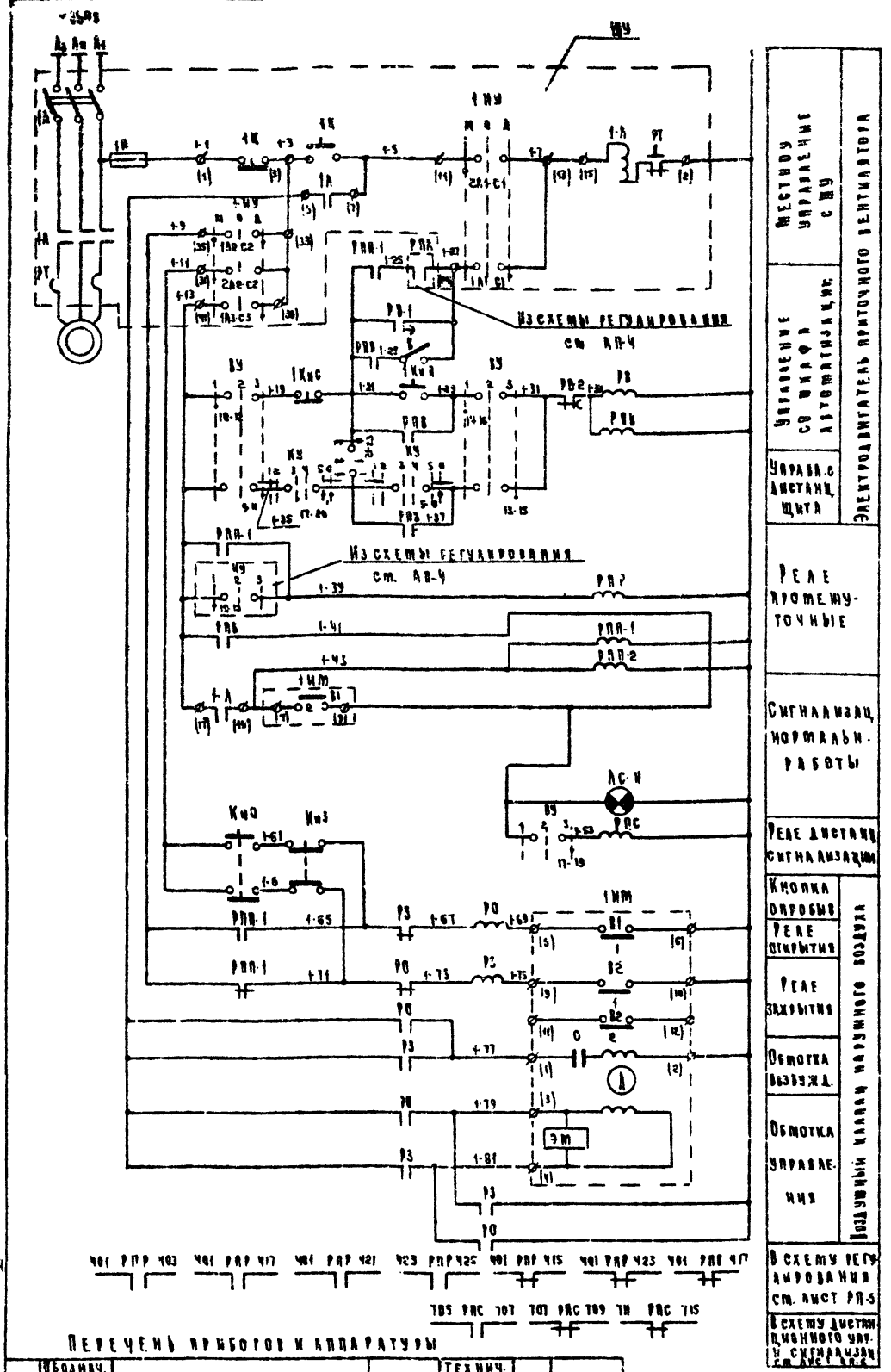

Местное управление с ШУ	Электродвигатель приточного вентилятора
Управление со шкафа автоматизации	
Управл. с дистанц. щита	
Реле промежуточные	
Сигнализац. нормальн. работы	
Реле дистанц. сигнализации	
Кнопка опробыв.	Воздушный клапан наружного воздуха
Реле открытия	
Реле закрытия	
Обмотка возбужд.	
Обмотка управления	
В схему регулирования см. лист РП-5	
В схему дистанционного упр. и сигнализац. см. лист АП-6	

Диаграммы работы контактов переключателей

КУ

Полож. контакта	Номер подвижн. контакта	Положен. рукоятки 1 Отключен. 45°	2 Отключен. 90°	3 Отключен. 0°	4 Включен. 0°	5 Включен. 45°	6 Включен. 45°
1	1-3				X	X	
	2-4		X	X			
3	5-8						X
	6-7						
6	9-12						X
	9-10				X	X	
	10-11	X	X	X			
6_3	13-16					X	X
	13-14			X	X		
	14-15	X	X				
9_1	17-20			X			X
	17-19	X	X		X		
10_2	21-23					X	X
	21-22			X	X		
	22-24	X	X				

ВУ

Полож. контакта	Номер подвижн. контакта	Полож. рукоятки 1 Шкаф автомат. 45°	2 Откл. 0	3 Вкл. автомат. 45°
1	1-3		X	
1	5-7		X	
2	9-11			X
	10-12	X		
2	13-15			X
	14-16	X		
2	17-19			X
	18-20	X		
2	21-23			X
	22-24	X		

Диаграммы работы контактов исполнительный механизм

1ИМ

МЭО-4/100

Обознач. кон. выкл.	№ контакт.	Положение воздушного клапана (откр / закр)
В1	1	
	2	
В2	1	
	2	

ВС-10-33

№ конт.	Обознач. контакт.	Выдержка времени
РВ-1		
РВ-2		

Перечень приборов и аппаратуры

№ п/п	Обознач. по схеме	Наименование	Тип	Технич. хар-ка	Кол.	Примеч.
		Шкаф дистанционного управления				
1	2 Кн П, 2 Кн С	Пост управления кнопочный	ПКЕ-112-2	~500В 50гц	1	
2	АС-3	Арматура для сигнальной лампы с красным стеклом	АС-220	~220В 10ВТ	1	Лампа РНЦ-220-10
3	КУ	Переключатель малогабаритный	ПМОФ 1366, 9, 12, 1126	~380В	1	
4	РПС	Реле электромагнитное	РПУ-1	~220В 2Но+2Н3	1	
		Шкаф автоматизации				
1	1Кн П, 1Кн С	Пост управления кнопочный	ПКЕ112-2	~500В 50гц	1	
2	АС-Н	Арматура для сигнальной лампы с зеленым стеклом	АС-220	~220В 10ВТ	1	
3	В	Переключатель пакетный	ПВМ-1-10	~220В	1	
4	ВУ	Переключатель малогабаритный	ПМОФ-43 П12223 ПА	~380В	1	
5	РВ	Реле времени	ВС-10-33	~220В	1	
6	РП П1, 2 РПР РПВ, РО, Р3	Реле электромагнитное	РПУ-1	~220В	6	
		Шкаф управления ШУ-1				
1	1К, 2К	Кнопка управления	—	—	2	По
2	РТ	Реле тепловое	—	—	4	проекту
3	1П, 2П	Предохранитель	—	—	2	силово-
4	1А, 2А	Выключатель автоматическ.	—	—	2	го
5	1ИУ, 2ИУ	Переключатель пакетный	—	—	2	электро-
6	1А, 2А	Пускатель магнитный	—	—	2	оборуд.
		По месту				
1	КнО, КнЗ	Пост управления кнопочный	ПКЕ-212-2	~500В 50гц	1	
2	1ИМ	Исполнительный механизм	МЭО 4/100	~220В	6	Компл. с воздушн. клап.
3	2ШУ (1ШУ)	Шкаф управления двухфидерный	—	—	1	По проекту сил. эл. обор.

Схема управления вытяжным вентилятором

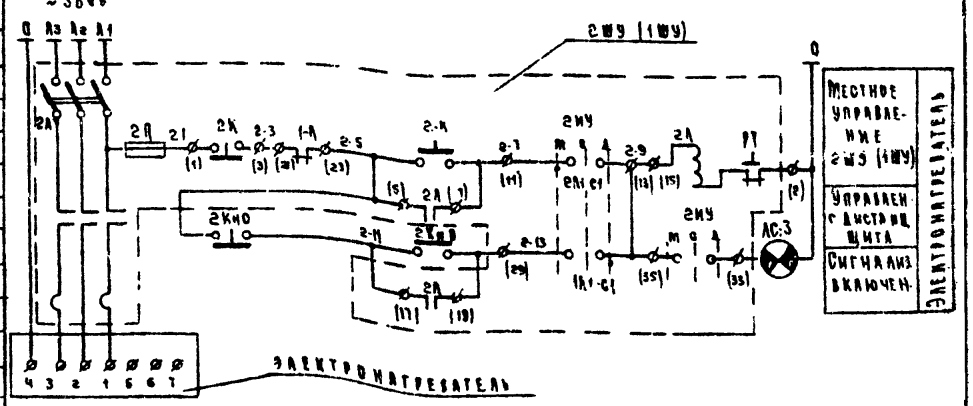

Местное управление 2ШУ (1ШУ)	Электронагреватель
Управлен. с дистанц. щита	
Сигнализ. включен.	

В схему управления вытяжным вентилятором см. лист АП-4

3-5 РПП-2 3-11

Изм.	Лист	№ докум.	Подпись	Дата
Разраб.		Картошов		1916
Провер.		Белов		
Т. контр.				
Н. контр.		Заяц		
Утверд.		Яковлев		
Копир.		Володина		

АП-3

Приточная система П1 (П2-П7). Схемы управления принципиальные электрические. Автоматика сантехустройств

Лит.	Масса	Масштаб
0	—	—

Лист 1 | Листов 1

ЦНИИЭП учебных зданий г. Москва

Формат 22

Т.п. 222-1-193/75 Ал VI

Инв. № подл. | Подпись и дата | Взамен инв. № | Инв. № дубл. | Подпись и дата

АП-4

Схема регулирования

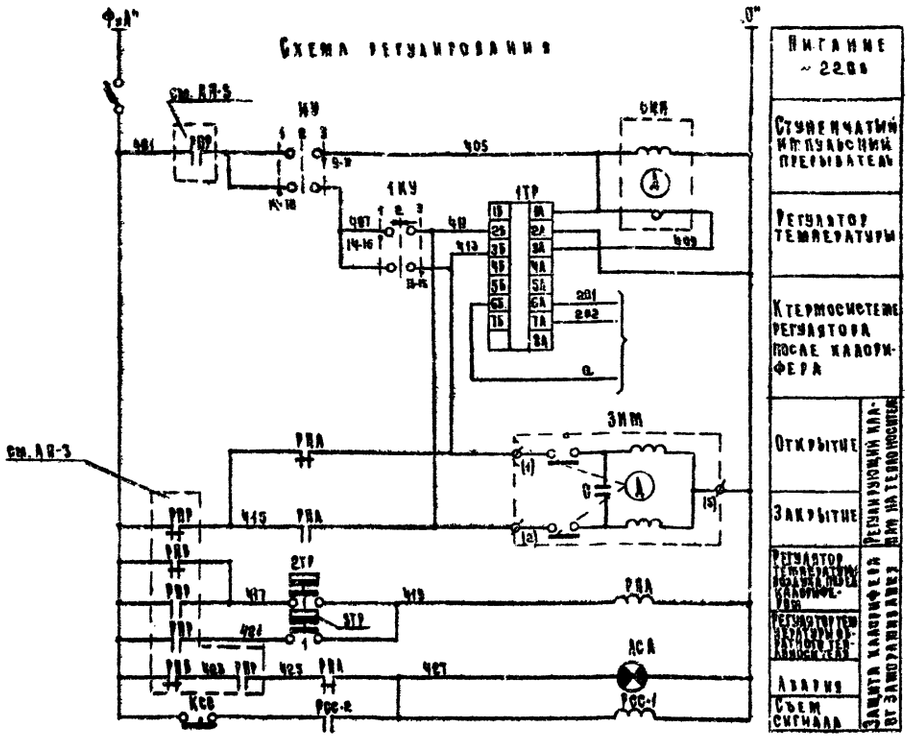

ИУ

Полож. рукоятки	Номер подвиж. контакта	Полож. рукоятки 1 (Ручное)	2 (Отка-)	3 (Автом.)
1	1-3		X	
1	3-7		X	
2	9-11			X
	10-12			
2	13-15			X
	14-16	X		
2	17-19			X
	18-20	X		
2	21-23			X
	22-24	X		

1КУ

Полож. рукоятки	Номер подвиж. контакта	Полож. рукоятки 1 (Ручное)	2 (Отка-)	3 (Автом.)
1	1-3		X	
1	5-7		X	
1	9-11		X	
2	13-15			X
	14-16	X		
2	17-19			X
	18-20	X		
2	21-23			X
	22-24	X		

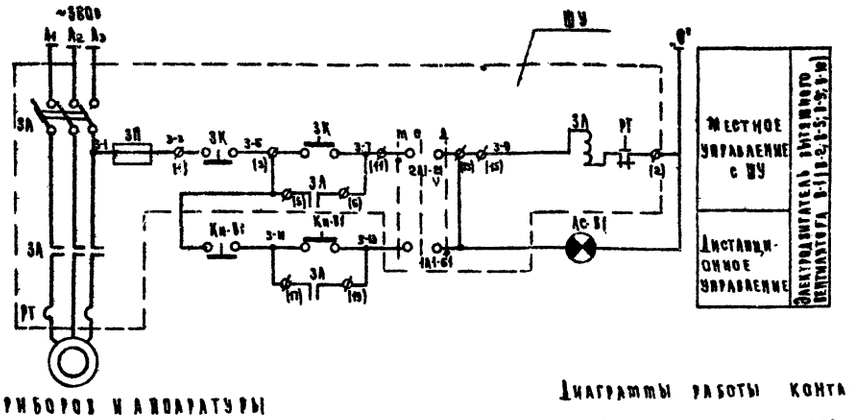

Перечень приборов и аппаратуры

Поз	Обозн. по схеме	Наименование	Тип	Технич. хар-ка	Кол	Примечан.
		Шкаф автоматизации				
1	В-1	Выключатель автоматич.	А63-МГ	~220в Iр=1А	1	
2	КСС	Пост управления кнопочный	ПКЕ-112-2	~500в 50гц	1	
3	АСА-1	Арматура для сигнальной лампы с красным стеклом	АС-220	~220в 10вт	1	
4	ИУ	Переключатель малогабаритный	ПМОВ Ш222(Д)-Д54	~380в	1	
5	1КУ	Переключатель малогабаритный	ПМОВ Ш222(Д)-Д54	~380в	1	
6	РПА, РСС-1	Реле электромагнитное	РПУ-1	~220в ЧНО+ЧНЗ	2	
7	СИП	Ступенчатый импульсный прерыватель	СИП-01	~220в	1	
8	1ТР	Регулятор температуры трехпозиционный полупроводников.	ПТР-3-04	~220в 5°÷35°	1	
		Шкаф управления ШУ				
1	3К	Кнопка управления	—	—	1	По
2	3П	Предохранитель	—	—	1	проекту
3	3ИУ	Переключатель пакетный	—	—	1	силового
4	3А	Выключатель автоматический	—	—	1	эл. обору-
5	3А	Пускатель магнитный	—	—	1	дования
		По месту				
1	3ТР	Регулятор температуры дилатометрический	ТУДЭ-4	0°÷250°	1	
2	2ТР	Регулятор температуры дилатометрический	ТУДЭ-1	30÷40°С	1	
3	2ИМ	Исполнительный механизм	ПР-1ИМ	~220в	1	
		Щит дистанционный				
1	АСН	Арматура для сигнальной лампы с зеленым стеклом	АС-220	~220в 10в	1	
2	Кн-В1	Пост управления кнопочный	ПКЕ 112-2	~500в 50гц	1	

Диаграммы работы контактов регуляторов температуры

1ТР

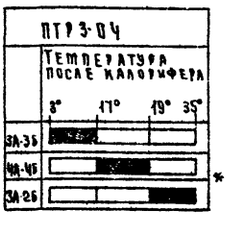

2ТР

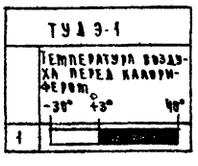

3ТР

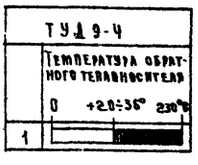

* не используется

Изм	Лист	№ докум	Подпись	Дата
Разраб.		Карташов		1915
Провер.		Белов		
Т. контр				
Н. контр.		Закс		
Утверд.		Яковлев		
Копир.		Волзанина		

Приточная система П1 (П2-П7)
Схемы регулирования и управления принципиальные электрические
Автоматика сантехустройств

АП-4

Лит	Масса	Масштаб
0	—	—

Лист | Листов

ЦНИИЭП учебных зданий г. Москва

Формат 22

Т.П. 222-1-193/75 Ал VI

Инв. N подл. | Подпись и дата | Взамен инв. N | Инв. N дубл. | Подпись и дата

Инв.№ подл.	Подпись и дата	Взам.инв.№	Инв.№ дубл.	Подпись и дата

Перечень приборов и аппаратуры

Поз.	Обозначение по схеме	Наименование	Тип	Техническая характеристика	Кол.	Прим.
		Щит дистанционного управления				
1	П1-ПСА1-ПТ-АСА	Аппаратура для сигнальной лампы с красным стеклом		АС-220	~220В 10ВТ	7
2	В-2	Выключатель автоматический		А-63МГ	3Р, 4А	1
3	КОС	Переключатель многократный		ПМОВ 11220 У4	~380В	1
4	КОЗ	Переключатель многократный		ПМОВ 11220 У4	~380В	1
5	П1-КУ-ПТ-КУ	Реле промежуточное		РПУ-1	~380В 50Гц	7
6	РСС-2	Реле электромагнитное		РПУ-1	~220В 50Гц	8
		По месту				
1	ЗВ	Звонок бытовой		ЗВ-220	~220В	1

Цепи питания ~220В

Приточная система П-1
- Аварийный звуковой сигнал
- Аварийный световой сигнал
- Проверка отключения

Приточная система П-4
- Аварийный звуковой сигнал
- Аварийный световой сигнал
- Проверка отключения

Приточная система П-3
- Аварийный звуковой сигнал
- Аварийный световой сигнал
- Проверка отключения

Приточная система П-5
- Аварийный звуковой сигнал
- Аварийный световой сигнал
- Проверка отключения

Приточная система П-6
- Аварийный звуковой сигнал
- Аварийный световой сигнал
- Проверка отключения

Приточная система П-7
- Реле и ключ звукового сигнала
- Ключ съема звукового сигнала

Диаграммы работы контактов

КОС

Положение контакта	Откл.	Откл.	Вкл.	Вкл.
Номер подвижного контакта	1	2	3	4
1-2				✕
3-4			✕	
5-6		✕		
7-8	✕			
9-10			✕	
11-12		✕		
13-14	✕			
15-16			✕	
17-18		✕		
19-20	✕			
21-22			✕	
23-24	✕			

КОЗ

Положение контакта	Норм. разомк.	Норм. замк.
Номер подвижного контакта	1	2
1-3		✕
5-7		✕
9-11		✕
13-15		✕
17-19		✕
21-23		✕

Положение контакта	Норм. разомк.	Норм. замк.
Номер подвижного контакта	1	2
1-3		✕
5-7		✕
9-11		✕
13-15		✕
17-19		✕
21-23		✕

Положение контакта	Норм. разомк.	Норм. замк.
Номер подвижного контакта	1	2
1-3		✕
5-7		✕
9-11		✕
13-15		✕
17-19		✕
21-23		✕

Изм.	Лист	№ докум.	Подпись	Дата
Нач.отд.		Ю.Ковнер		
Гл.спец.		Каплина		
Руковод.		Белов		
Н.контр.		Зайц		
Гл.инж.		Яковлев		

Приточная система П1÷П7. Схема дистанционного управления и сигнализации.

Автоматика санитехустройств

Лит.	Масса	Масштаб
О	—	—

Копировал	Формат А2

ЦНИИЭП учебных зданий г. Москва

Конс. Фомина

АП-5

Схема межпанельных соединений																												
Схема ВРУ																												
Тип панели	ВРУ-В3		ВРУ-Р13									ВРУ-Р23										ВРУ-Р13								
№ групп			П-1	П-2	П-3	П-4	П-5	П-6	П-7	—	—	П-8	П-9	П-10	—	—	—	—	—	—	П-11	П-12	П-13	П-14	П-15	П-16	—	П-17	—
Номинальный ток плавкой вставки, А			40	80	80	40	80	80	80			80	150	150	80	80	80	80	80	80	40(50)	80	50(80)	80	80(40)	50(80)	80	80	80
Тип предохранителя	ПН2-250	ПН2-400	ПН2-100									ПН2-100	ПН2-250	ПН2-100	ПН2-100							ПН2-100							
Тип и технические данные счетчика	Ввод №2	Ввод №1	САЧ-И 672М 380/220В									САЧ-И 672М 380/220В										САЧ-И 672М							
Тип и технические данные трансформатора тока	Ввод №2	Ввод №1	ТК-20 □/5									ТК-20 □/5										ТК-20 □/5							

Примечания:

1. Изготовитель: ГЗИ Минмонтажспецстроя СССР.
2. Данные в прямоугольниках заполняются при привязке проекта.
3. Данные в квадратных скобках относятся к варианту с лампами накаливания.

| | | | | | | | | | | | | | | | | | | |

Отпечатано
в Новосибирском филиале ЦНТП
630084 г. Новосибирск, пр. Карла Маркса 1
Выдано в печать: 24 III 1981 г.
Заказ 787 Тираж 50

gost.e-ecolog.ru