ТИПОВОЙ ПРОЕКТ
222-1-193/75

СРЕДНЯЯ ОБЩЕОБРАЗОВАТЕЛЬНАЯ ШКОЛА НА 30 КЛАССОВ
/1176 УЧАЩИХСЯ/

СОСТАВ ПРОЕКТА

АЛЬБОМ — О	МАТЕРИАЛЫ ДЛЯ ПРИВЯЗКИ И ЧЕРТЕЖИ НУЛЕВОГО ЦИКЛА РАБОТ
АЛЬБОМ — I	АРХИТЕКТУРНО-СТРОИТЕЛЬНЫЕ И ТЕХНОЛОГИЧЕСКИЕ ЧЕРТЕЖИ
АЛЬБОМ — II	САНИТАРНО-ТЕХНИЧЕСКИЕ ЧЕРТЕЖИ
АЛЬБОМ — III	ЭЛЕКТРОТЕХНИЧЕСКИЕ ЧЕРТЕЖИ
АЛЬБОМ — IV	ИЗДЕЛИЯ ЗАВОДСКОГО ИЗГОТОВЛЕНИЯ
АЛЬБОМ — V	ЗАКАЗНЫЕ СПЕЦИФИКАЦИИ
АЛЬБОМ — VI	ЧЕРТЕЖИ ЗАДАНИЯ ЗАВОДУ-ИЗГОТОВИТЕЛЮ
АЛЬБОМ — VII	СМЕТЫ

13625-02

АЛЬБОМ-I

ПРИМЕНЕННЫЙ МАТЕРИАЛ
АЛЬБОМ V МОНТИРУЕМОЕ ОБОРУДОВАНИЕ Т.П. 222-1-193.

УТВЕРЖДЕН
ГОСГРАЖДАНСТРОЕМ
НА СТАДИИ ТЕХНИЧЕСКОГО ПРОЕКТА
ПРИКАЗОМ №245 ОТ 31 ДЕКАБРЯ 1971г.
цена 3-44

РАЗРАБОТАН И ВВЕДЕН В ДЕЙСТВИЕ
ЦНИИЭП УЧЕБНЫХ ЗДАНИЙ
ПРИКАЗОМ №147 ОТ 24 ФЕВРАЛЯ 1973 г.

gost.e-ecolog.ru

СОДЕРЖАНИЕ АЛЬБОМА

НАИМЕНОВАНИЕ ЧЕРТЕЖЕЙ.	№№ ЛИСТОВ	№№ СТРАНИЦ
1	2	3
Содержание альбома I. Пояснительная записка Спецификация типовых деталей	1	2
Блок 1 План 1го этажа в осях 6-11 Лестница №1	АС-1	3
Блок 1 План 2го этажа в осях 6-13 Лестница №2	АС-2	4
Блок 1 План 3го этажа в осях 6-13 Лестн №3 (Блок 2)	АС-3	5
Блок 2 План 1го этажа в осях 1-6	АС-4	6
Блок 2 План 2го этажа в осях 1-6	АС-5	7
Блок 2 План 3го этажа в осях 1-6	АС-6	8
Блок 3 План 1го этажа в осях 11-14	АС-7	9
Блок 3 План 2го и 3го этажей в осях 11-14	АС-8	10
Фасады в осях „1-14" и „11-6" Разрез 1-1 Раскладка стеновых панелей по оси „А" и по оси „Г"	АС-9	11
Фасады в осях „М"-„А" и „Г"-„М" Разрез 2-2 Раскладка стеновых панелей по оси „1" и „6"	АС-10	12
Фасады в осях 14-1 и 6-11 Разрез 3-3 Раскладка стеновых панелей по оси „М" и „К"	АС-11	13
Фасады в осях „А"-„М" и „М"-„Г" Разрез 4-4 Раскладка стеновых панелей по оси 14 и 11	АС-12	14
Узлы и детали лестниц	АС-13	15
Перекрытие 1го этажа.	АС-14	16
Перекрытие 2го этажа	АС-15	17
План покрытия	АС-16	18
Утепление перекрытий 1го этажа в осях „В-Г" между осями „7-10" и в осях „К-М" между осями „6-11"	АС-17	19
Интерьер вестибюля	АС-18	20
Установка сдвоенных окон и дверей	АС-19	21
План кровли Раскладка парапетных плит и плит над венткамерами.	АС-20	22
Сечение и детали венткоробов и шахт на кровле	АС-21	23
Узлы и детали кровли	АС-22	24
Охлаждаемая камера Изоляция междуэтажного перекрытия и стен.	АС-23	25
Узлы крепления: баскетбольного щита к колонне, каната, гимнастической сетки и колец	АС-24	26
Ограждение окон и радиаторов гимнастического зала. Крепление защитной сетки светильников гимнаст. зала	АС-25	27
Блок 1. План 1 этажа в осях „6"-„11" Расстановка технологического оборудования	ТО-1	28
Блок 1 План 2 этажа в осях „6"-„13". Расстановка технологического оборудования	ТО-2	29
Блок 1 План 3 этажа в осях „6"-„13" Расстановка технологического оборудования	ТО-3	30
Блок 2 План 1 этажа в осях „1"-„6" Расстановка технологического оборудования	ТО-4	31
Блок 2 План 2 этажа в осях „1"-„6" Расстановка технологического оборудования	ТО 5	32
Блок 2. План 3 этажа в осях „1"-„6" Расстановка технологического оборудования	ТО-6	33
Блок 3 План 1 этажа в осях „11"-„14" Расстановка технологического оборудования	ТО 7	34
Блок 3 План 2 этажа в осях „11"-„14" План 3 этажа в осях „11-14" Расстановка технологического оборудования	ТО-8	35
Сводная спецификация технологического оборудования	ТО-9	36
Сводная спецификация технологического оборудования	ТО-10	37
Пояснительная записка. Спецификация оборудования и материалов Перечень чертежей	КТ-1	38
План и разрезы актового зала и киноаппаратной Раскладка стальных труб с проводами в кинопроекционн	КТ-2	39
Схема внешних соединений киноустановки	КТ-3	40

Типовой проект разработан в соответствии с действующими нормами и правилами и предусматривает мероприятия, обеспечивающие взрыво безопасность и пожаробезопасность при эксплуатации здания. Подпись: Гл. арх. проекта Л. Газеров

ПОЯСНИТЕЛЬНАЯ ЗАПИСКА.

Типовой проект разработан мастерской №2 ЦНИИЭП учебных зданий.

Авторским коллективом:

Архитектор: Л. Газеров.

Инженеры-конструкторы: А. Колесников, В. Маргулец при участии И. Нижегородовой.

Инженеры-технологи: Т. Мирошникова, Г. Малышева

Инженеры-сантехники: А. Рапопорт, О. Восканян, И. Веселовский, В. Колганова

Инженеры-электрики: З. Дедов, Т. Мытарева, В. Белов

Инженеры-сметчики. В. Лущенков, Л. Демина

Характеристика здания:

Класс здания — II

Степень долговечности — II

Степень огнестойкости — II

Конструктивное решение и указания по возведению здания.

Здание каркасное, из конструкций серии ИИ-04. Каркас связевой. Пространственная жесткость здания обеспечивается работой перекрытий, как неизменяемых дисков (в горизонтальной плоскости) и диафрагмами жесткости (в вертикальной плоскости) В случае строительства здания раздельно по блокам для обеспечения устойчивости блока 3 в плоскости буквенных осей на стадии строительства, необходимо предусмотреть временные конструктивные мероприятия.

Монтаж элементов каркаса выполнять в соответствии с требованиями глав СН и П III-В, 1-70 и указаний, приведенных в серии ИИ-04-0, выпуск 6, ИИ-04-10, выпуск 6 Монтаж колонн вести с помощью кондукторов, кондукторы снимать после установки и окончательной сварки с колоннами ригелей, связевых плит перекрытий и диафрагм жесткости.

Лестничные марши укладывать на полки ригелей по слою свежего цементного раствора толщиной 10 мм

Металлические ограждения лестниц приваривать после окончательного монтажа лестничных маршей и площадок Накладные проступи лестниц укладывать на цементно известковом растворе марки „100" после монтажа металлических ограждений и окончания штукатурных работ Отделочные работы выполнять после устройства кровли и прокладки всех коммуникаций.

Указания по производству работ в зимних условиях.

Монтажные работы в зимних условиях выполнять в соответствии с указаниями СН и П III-В ч-70 Обратить особое внимание на п.п 6,17 СН и П III-В.ч.72.

В зимних условиях кирпичную кладку стен блока 2 разрешается производить способом замораживания на всю высоту На период оттаивания, под несущие перемычки установить временные стойки ф180 на клиньях, на твердое и выравненное основание Под каждую перемычку устанавливают по две стойки у опор

При монтаже фундаментных блоков основание фундаментов должно быть защищено от промерзания, установка блоков на промерзлый грунт не допускается

1974 г.	Средняя общеобразовательная школа на 30 классов.	Содержание альбома I Пояснительная записка Спецификация типовых узлов	Типовой проект 222-1-193/75	Альбом I	Лист 1

ЦНИИЭП учебных зданий г. Москва

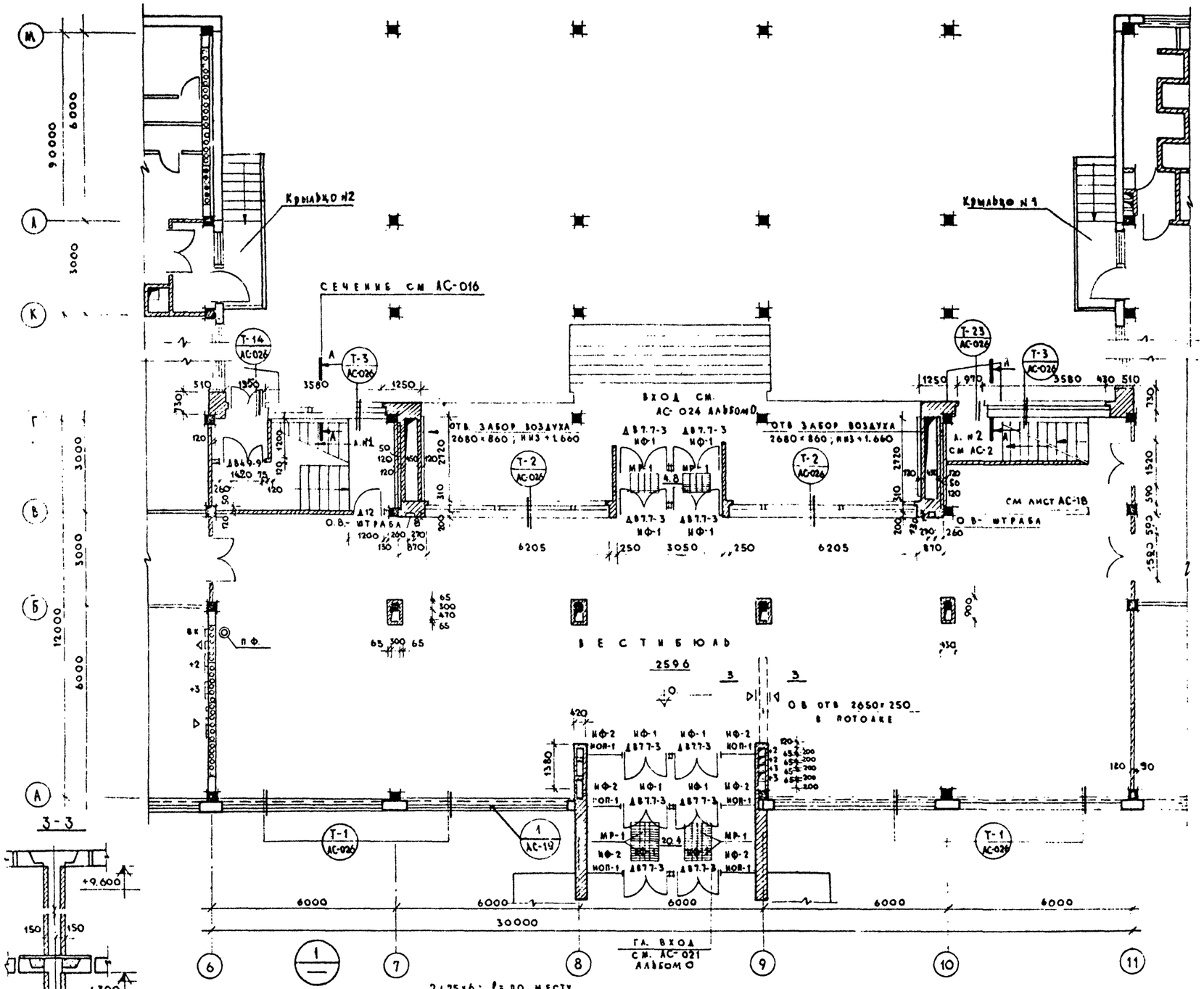

Примечания см. лист АС-3 и АС-7.

1974	Средняя общеобразовательная школа на 30 классов	Блок 1. План 1 этажа в осях 6-11. Лестница №1.	Типовой проект 222-1-193/75	Альбом I	Лист АС-1

ЦНИИЭП учебных зданий г. Москва

Гл. инж. маст. Гл. арх. пр-та Гл. инж. пр-та Рук. гр. арх.

В. Вольман, Б. Яковлев, Н. Мирошникова, С.Т.О., Э.Т.О., Т.О., В. Кирченко, К. Бутова, А. Каргина, В. Маргулец, А. Газеров, А. Колесников, В. Курченко, Разработал, Проверил, Колировал

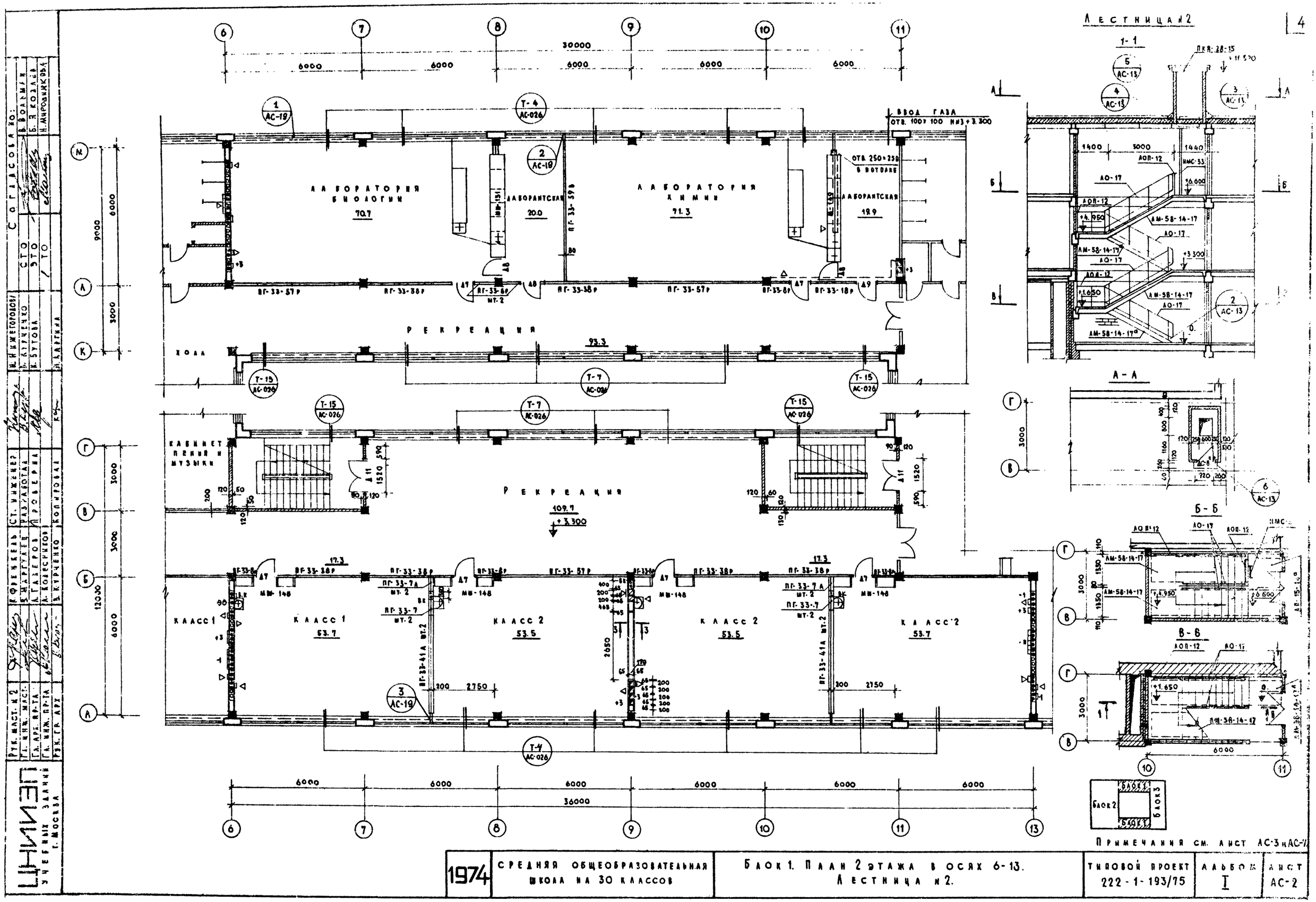

1974	Средняя общеобразовательная школа на 30 классов	Блок 1. План 2 этажа в осях 6-13. Лестница №2.	Типовой проект 222-1-193/75	Альбом I	Лист АС-2

ЦНИИЭП учебных зданий г. Москва

Рук. маст. №2 Ж. Кижеговцева; Гл. инж. маст. В. Кирченко; Гл. арх. пр-та К. Бутова; Гл. инж. пр-та; Рук. гр. арх. Н. Карпина

Ст. инженер К. Френкель; Разработал В. Маргулец; Проверил А. Гаврилов; Контролер А. Кодесников; В. Кирченко

Согласовано: В. Вольмин; Б. Я. Козлов; Н. Мирошниченко

СТО; ЭТО; ТО

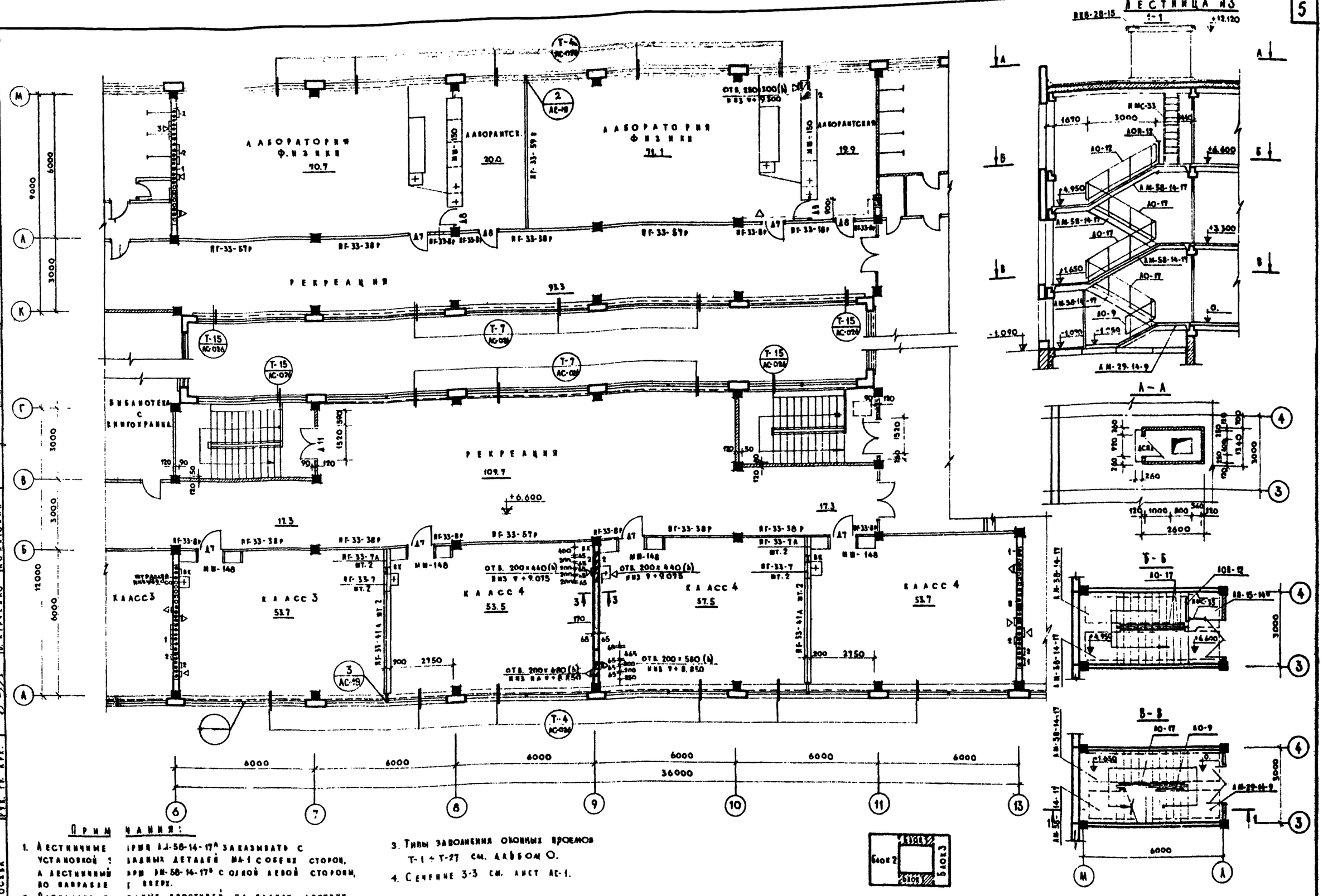

Примечания:

1. Лестничные [illegible] ЛМ-58-14-17А заказывать с установкой [illegible] ладных деталей МА-1 с обеих сторон, а лестничный [illegible] ЛМ-58-14-17Б с одной левой стороны, по направле[illegible] вверх.
2. Раскладка [illegible] ладных проступей на планах лестниц условно не [illegible] дана. Проступи устанавливают по ИИ-04-10, выпуск 1, листы 60÷6[illegible] Количество [illegible] тупей в сводной спецификации учтено.
3. Типы заполнения оконных проемов Т-1 ÷ Т-27 см. альбом О.
4. Сечение 3-3 см. лист АС-1.

М 1:100

1974	Средняя общеобразовательная школа на 30 классов	Блок 1. План 3 этажа в осях 6-13. Лестница №3 (Блок 2)	Типовой проект 222-1-193/75	Альбом I	Лист АС-3

Учебных зданий г. Москва

Согласовано: С.Т.О. Б. Вольман; З.Т.О. Б. Яковлев; Т.О. Н. Мирошникова

Рук. маст. № 2 — Гл. инж. маст. — Гл. арх. пр-та — Гл. инж. пр-та — Рук. гр. арх.

Н. Нижегородова — В. Курченко — Н. Бутова — А. Каргина

Ст. инженер — Разработал — Проверил — Копировал

К. Френкель — В. Маргулец — А. Газеров — А. Колесников — В. Курченко

Н. Нижегородова — В. Курченко — Н. Бутова — А. Каргина

Обеденный зал 192.3

Кухня-доготовочная 68.0

Кладовая сухих продукт. 11.5

Кладовая картофеля 12.8

Загрузочная тарная 21.0

Гардероб персонала 11.8

Холодильная камера 4.5

Моечная 23.5

Помещение для органи зации продленного дня 53.6

Короб-кирпич на ребро

Кабинет обслуживающих видов труда для девочек 55.7

Мастерская для практикумов IX-X классов

Мастерская по обработке металла

Мастерская по обраб. древесины

Лаборантская 8.8

Комн. мастера 8.8

Фотолаборатория 5.8

Комната тех. персонала 11.6

Кабинет зам. директора 8.3

Комната завуча 7.6

Крыльцо №2 см. АС-024

Крыльцо №3 см. АС-024

Канал ОВ 270×400

Ниша ЭО 270×100×300(h) низ на ▽+1.700

Штраба 270×190

Штраба ВК 270×190 низ ▽-0.600

Штраба 140×140 от пола до потолка ниши

Штраба 500×530(h) от пола до потолка

Кладку армировать сеткой ⌀5 В1 шагом 100×100 через 3 ряда кладки

Канал 270×270

ЭО отв 520×152×530(h) верх +1.800 низ на ▽+2.560

ЭО отв 510×535 h

ЭО отв 450×450h низ на ▽+1.300

Отв ОВ 440×440 низ на ▽+2.560

Отв ОВ 440×200h низ на ▽+2.800

Отв 440×200h низ на ▽+2.800

Отв ОВ 600×440 в полу

Отв ОВ 690×200h

Отв ОВ 500×500 в полу

Отв ОВ 680×500 в полу

Отв 1180×1975(h) низ на ▽+2.425

Отв 1180×1975(h) низ на ▽+2.425

Кирпич на ребро

Пандус

Ф

Д.ш.

Т-1 АС-026 · Т-2 АС-026 · Т-4 АС-026 · Т-5 АС-026 · Т-9 АС-026 · Т-10 АС-026 · Т-11 АС-026 · Т-13 АС-026 · Т-24 АС-026 · Т-25 АС-026 · Т-26 АС-026 · 2 АС-19

6000 · 3000 · 3000 · 3000 · 6000 · 6000 · 3000 · 3000 · 3000 · 6000 = 42000

24000 · 6000 · 3000 · 3000 · 3000 · 6000

М · Л · К · Н · Ж · Е · Д · Г · В · Б · А · 1 · 2 · 3 · 4 · 5/Б · 6

по 1-1

Фундамент под агрегат ИФ-50М (вариант по грунту)

Фундамент под агрегат ИФ-50М (вариант по перекрытию)

Фундамент-бетон М150 оградить сеткой h=1500

а-а

Примечания:

1 Вентиляционные отверстия в вент блоках открывать низ на 300 мм от потолка

2 Примечания /дополнительные/ см. листы АС-3 и АС-7

Блок 1 · Блок 2 · Блок 3

Согласовано:

К. Нижегородова	И. Савина	СТО
	К. Бутова	ЭТО
		ТО
	Александрова	

Гл. инж. проекта	К. Фрейкель	С. Нижегородова
Разработал	В. Маргулец	Л. Газеров
Проверил	Л. Газеров	А. Колесников
Копировал	А. Колесников	В. Курченко

Рук. маст. №2	
Гл. инж. маст.	
Гл. арх. пр.	
Гл. инж. пр.	
Рук. гр. арх.	

ЦНИИЭП учебных зданий г. Москва

1974	Средняя общеобразовательная школа на 30 классов	Блок 2. План 1 этажа в осях 1-6	Типовой проект 222-1-193/75	Альбом I	Лист АС-4

СОГЛАСОВАНО

Н. НИЖГОРОДОВА	СТО	В. ВОЛЬМАН
В. КУРЧЕНКО	ЭТО	Б. ЯКОВЛЕВ
К. БУТОВА	ТО	Т. МИРОШНИКОВА
А. АЛЕКСАНДРОВА		

ГИП	Н. НИЖГОРОДОВА	Ст. инженер	К. ФРЕНКЕЛЬ
ГА. ПРОЕКТА	В. КУРЧЕНКО	РАЗРАБОТАЛ	В. МАРГУЛЕЦ
ГА. АРХ. ПР.	К. БУТОВА	ПРОВЕРИЛ	А. ГАЗЬЕВ
ГА. ИНЖ. ПР.			А. КОЛЕСНИКОВ
РУК. ГР. АРХ.	А. АЛЕКСАНДРОВА	КОПИРОВАЛ	В. КУРЧЕНКО
РУК. МАСТ. №2			

ЦНИИЭП учебных зданий г. Москва

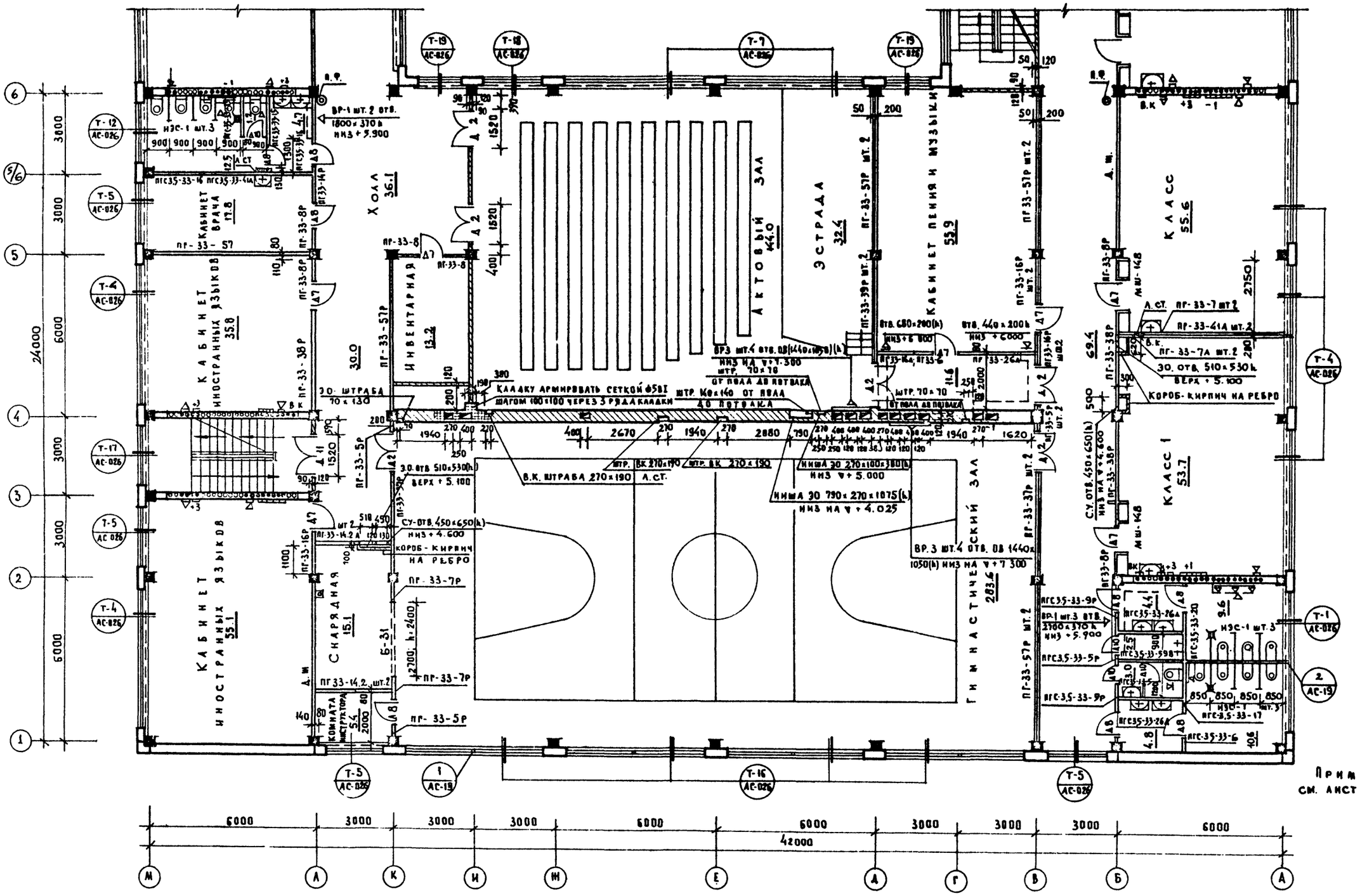
Т-19 АС-026
Т-18 АС-026
Т-7 АС-026
Т-19 АС-026
Т-12 АС-026
Т-5 АС-026
Т-4 АС-026
Т-17 АС-026
Т-5 АС 026
Т-4 АС-026
Т-5 АС-026
1 АС-19
Т-16 АС-026
Т-5 АС-026
Т-4 АС-026
Т-1 АС-026
2 АС-19
ХОЛЛ 36.1
КАБИНЕТ ИНОСТРАННЫХ ЯЗЫКОВ 35.8
КАБИНЕТ ВРАЧА 17.8
ИНВЕНТАРНАЯ 13.2
АКТОВЫЙ ЗАЛ 44.0
ЭСТРАДА 32.4
КАБИНЕТ ПЕНИЯ И МУЗЫКИ 52.9
КЛАСС 55.6
КЛАСС 53.7
КАБИНЕТ ИНОСТРАННЫХ ЯЗЫКОВ 55.1
СНАРЯДНАЯ 15.1
КОМНАТА ИНСТРУКТОРА 5.4
ГИМНАСТИЧЕСКИЙ ЗАЛ 203.6
ВР-1 шт. 2 отв. 1800×370 h НИЗ + 5.900
ВР3 шт.4 отв. 08 (440×100) (h)
ВР. 3 шт.4 отв. 08 1440×1050(h) НИЗ НА ▽+7.300
ВР-1 шт.3 отв. 2100×370 h НИЗ + 5.900
ВТВ. 680×200(h) НИЗ + 6.800
ВТВ. 440×200h НИЗ + 6000
30. ШТРАБА 70×130
30. отв. 510×530 h ВЕРХ + 5.100
КЛАДКУ АРМИРОВАТЬ СЕТКОЙ ⌀5ВІ ШАГОМ 100×100 ЧЕРЕЗ 3 РЯДА КЛАДКИ
ШТР. 140×140 ОТ ПОЛА
ШТР. 70×70 ОТ ПОЛА ДО ПОДИУМА
ШТР. 70×70 ОТ ПОЛА ДО ПОТОЛКА
ШТР. ВК 270×190 А.СТ.
ШТР. ВК 270×190
ВК ШТРАБА 270×190
НИША 30 270×100×380(h) НИЗ ▽+5.000
НИША 30 790×270×1075(h) НИЗ НА ▽+4.025
СУ-ОТВ. 450×650(h) НИЗ + 4.600
СУ-ОТВ. 450×650(h) НИЗ НА ▽+4.600
КОРОБ - КИРПИЧ НА РЕБРО
А.СТ. ПГ-33-7 шт.2
ПГ-33-41А шт.2
ПГ-33-7А шт.2
ПГ-33-7Р
ПГ-33-5Р
ПГ-33-14.2 А
ПГ-33-14.2 шт.2
ПГ-33-16Р
ПГ-33-37Р шт.2
ПГ-33-57Р шт.2
ПГ-33-39Р шт.2
ПГ-33-51Р шт.2
ПГ-33-16Р шт.2
ПГ-33-38Р
ПГ-33-8Р
ПГ-33-8
ПГ-33-5Р шт.2
ПГ-33-26А
ПГ-33-16А; ПГ-33-6
ПГ-33-37Р шт.2
ПГС35-33-9Р
ПГС35-33-26А
ПГС35-33-5Р
ПГС35-33-5Ф
ПГС35-33-20
ПГС35-33-9Р
ПГС35-33-26А
ПГС35-33-6
НЭС-1 шт.3
НЭС-1 шт.3
НЭС-1 шт.3
НЭС-1 шт.3
ЖШ-14Б
ЖШ-14Б
ЖШ-14Б
Б-31
Д.М.
А.М.
В.К.
В.Ф.
Д1
Д2
Д7
Д8
Д11
Д12
Д2
Д2
Д2

СОГЛАСОВАНО

Гл. инж. проекта	В. Зобнин	
Гл. архитектор проекта	Б. Я. Коблев	
Гл. инж. проекта	И. Мирошниченко	
Рук. мастерской № 2	Г. Жежелюк	
Гл. инж. мастерской	В. Гуревич	
Гл. архитектор проекта	К. Кутова	
Гл. инж. проекта		
Рук. гр. арх.	Г. Каргина	

Гл. инженер	Р. Фрейдель	
Гл. инженер проекта	В. Мазурин	
Гл. архитектор проекта	Н. Газенков	
Гл. инженер проекта	А. Колесников	
Гл. инженер проекта	В. Курченко	

ЦНИИЭП учебных зданий г. Москва

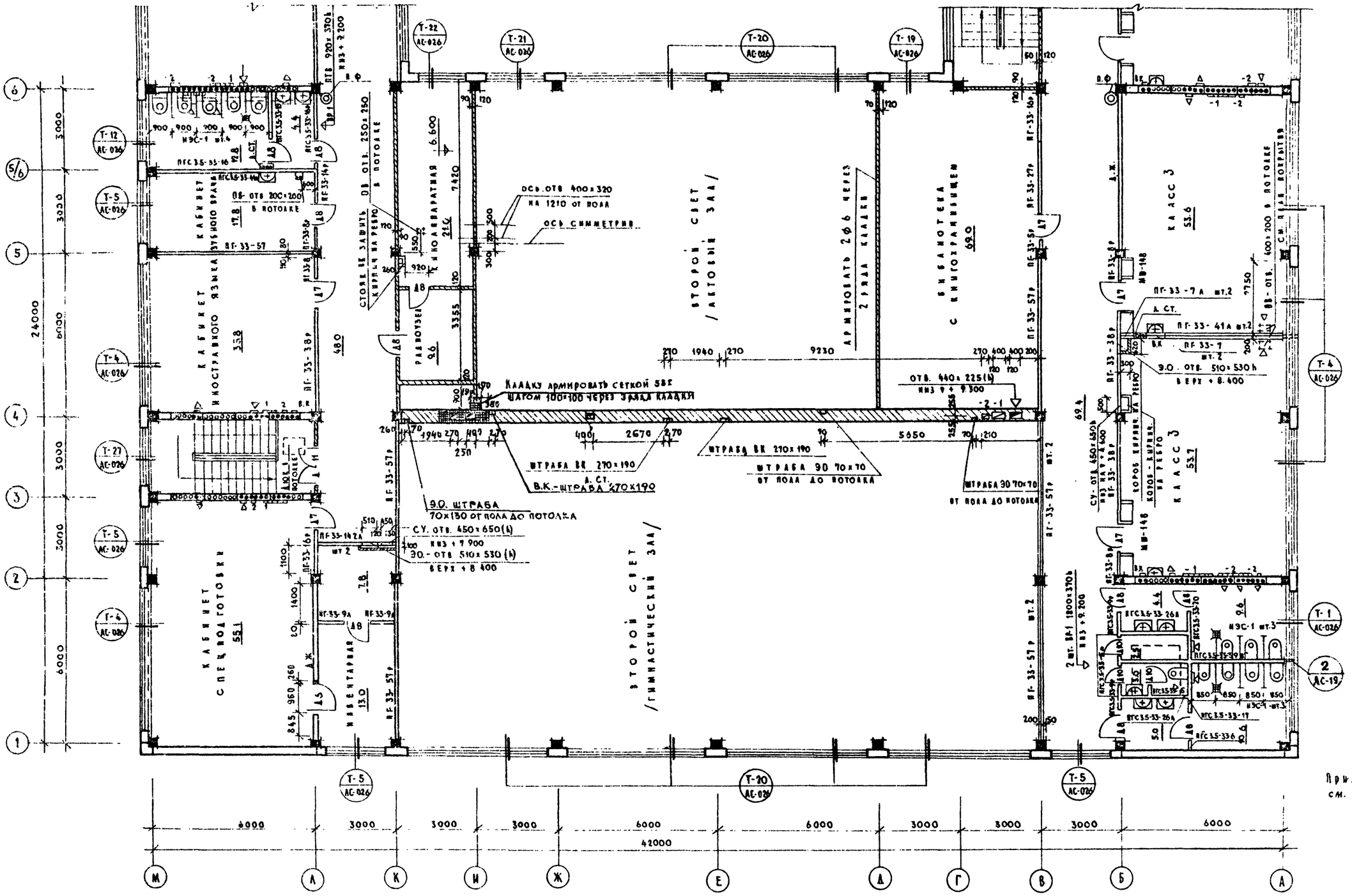

Примечание: см. лист АС-7

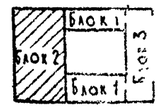

1974	Средняя общеобразовательная школа на 30 классов	Блок 2. План 3 этажа в осях 1-6.	Типовой проект 222-1-193/75	Альбом I	АС-

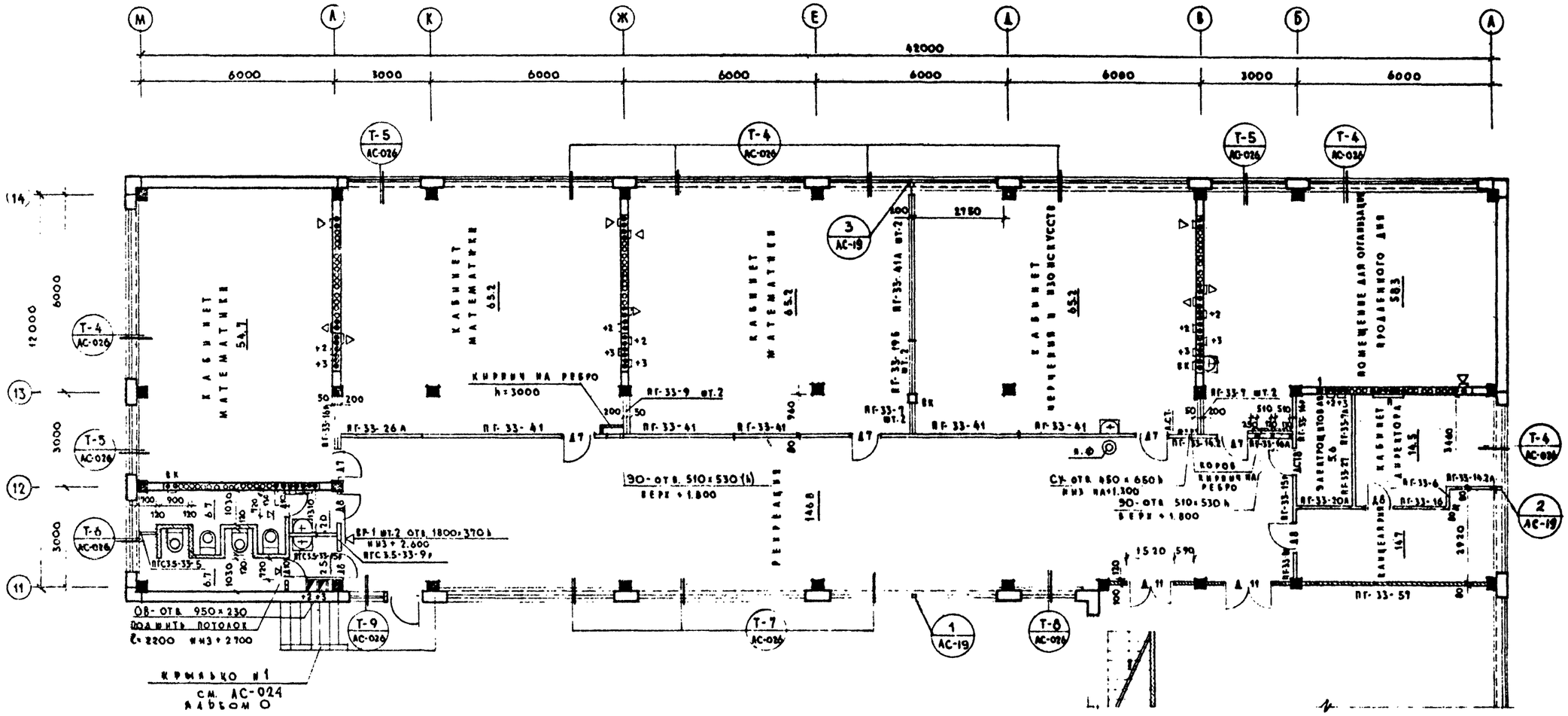

Примечания:

1. Устройство полов и внутренние отделочные работы разрешается производить только после окончания монтажа всех коммуникаций и устройства кровли.
2. Обетонировку стыков каркаса выполнять после монтажа всех санитарно-технических и электротехнических коммуникаций
3. Стояки ВК закрываются коробами из асбестоцементных листов, либо дощатой стенкой с последующим оштукатуриванием.
4. Перегородки из кирпича протяженностью 6 м и более армировать 2 ф6 АI через 2 ряда.
5. Перемычки в кирпичных перегородках толщиной 120 мм принять для проемов шириной до 1000 мм - 6-13, для проемов шириной 1490 и 1520 мм - 6-18.
   Перемычки учтены в сводной спецификации.
6. Двери Д8*, Д7*, отмеченные звездочкой, обить листовой сталью δ=0.7 мм по войлоку, смоченному глиной.

тип заполнения проема
и листа альбома О

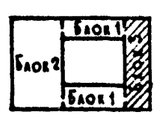

1974	Средняя общеобразовательная школа на 30 классов	Блок 3. План 1го этажа. в осях 11-14.	Типовой проект 222-1-193/75	Альбом I	Лист АС-7

ЦНИИЭП учебных зданий г. Москва

Рук. мастерской — Ст. инженер — Разработал — Проверил — Н. контр. — Гл. инж. — Гл. инж. маст. — Гл. арх. — Гл. арх. пр-та — Гл. инж. пр-та — Рук. гр. арх. — Н. контр.

План 2 этажа

План 3 этажа

1974	Средняя общеобразовательная школа на 30 классов	Блок 3. План 2-го и 3-го этажей в осях 11-14	Типовой проект 222-1-193/75	Альбом I	Лист АС-8

ФАСАД В ОСЯХ 1—14

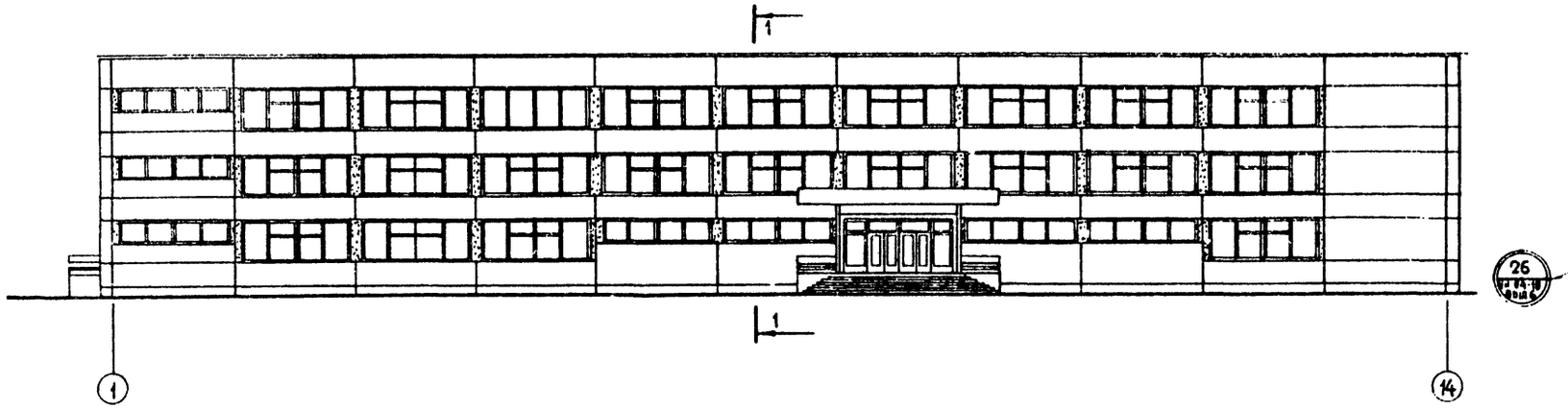

РАЗРЕЗ 1—1

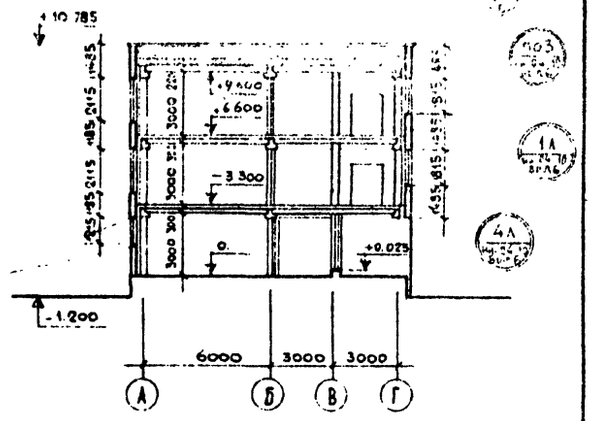

РАСКЛАДКА ПАНЕЛЕЙ ПО ОСИ „А"

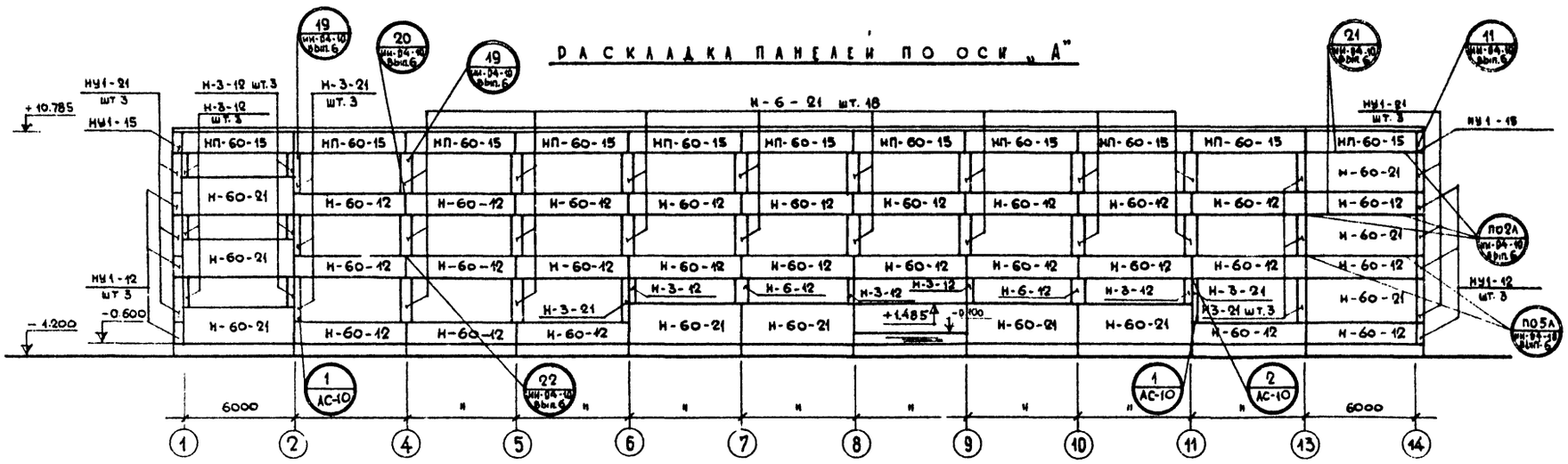

ФАСАД В ОСЯХ 11—6

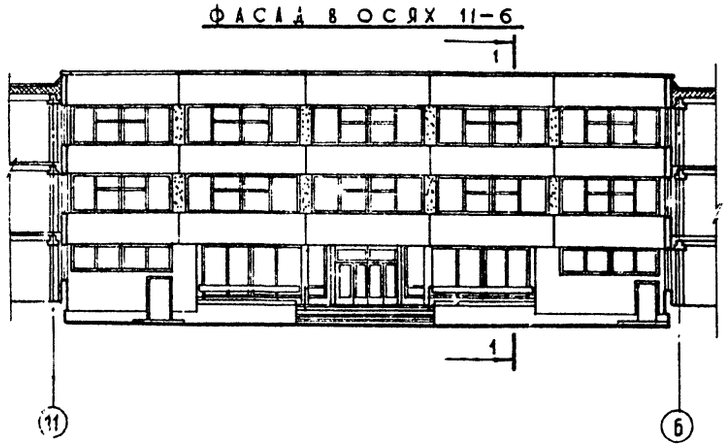

РАСКЛАДКА ПАНЕЛЕЙ ПО ОСИ „Г"

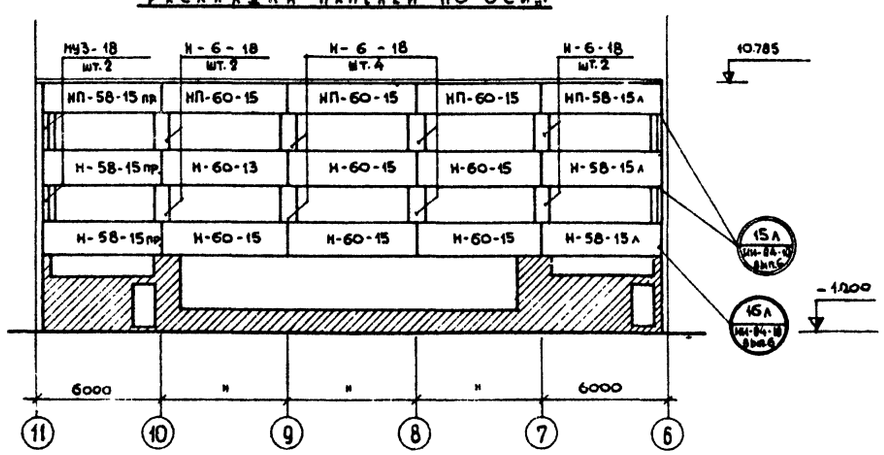

Примечания

1. Основные примечания см лист АС-12
2. Кирпичные участки наружных стен выполнять из кирпича марки „100" на растворе марки „50" с последующим оштукатуриванием кирпичных поверхностей под фактуру стеновых панелей.
3. Флажок покрытия см. АС-22

1974	Средняя общеобразовательная школа на 30 классов	Фасады в осях „1-14" и „11-6" Разрез „1-1" Раскладка стеновых панелей по оси „А" и по оси „Г"	Типовой проект 222-1-193/75	Альбом I	Лист АС-9

ЦНИИЭП учебных зданий г. Москва

Рук. маст. №2 — К. Френкель; Ст. инженер — Н. Нижегородова
Гл. инж. маст. — В. Маргулец; Разработал — Т. Медведская
Гл. арх. пр-та — А. Газеров; Проверил — К. Бутова
Гл. инж. пр-та — А. Колесников; Копировал — З. Михайлова
Рук. гр. архит. — В. Курченко

ФАСАД В ОСЯХ „М—А"

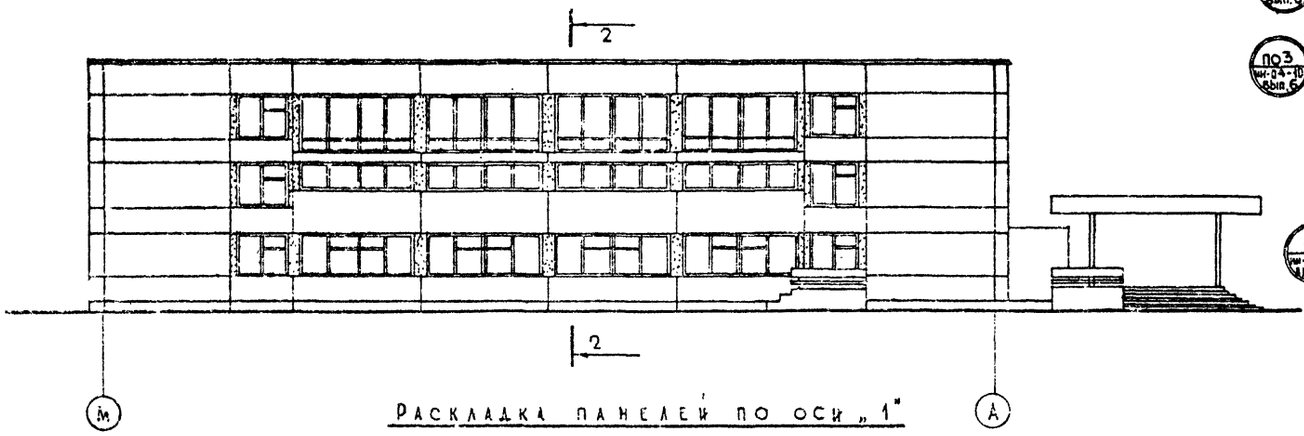

РАЗРЕЗ 2—2

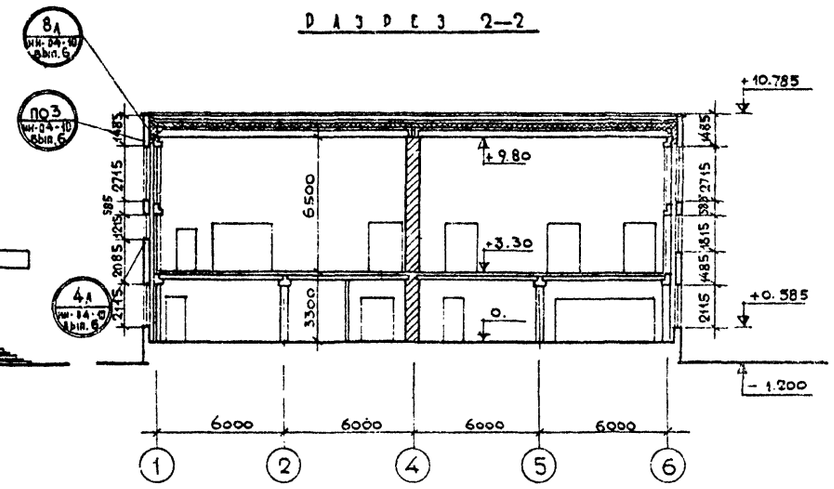

РАСКЛАДКА ПАНЕЛЕЙ ПО ОСИ „1"

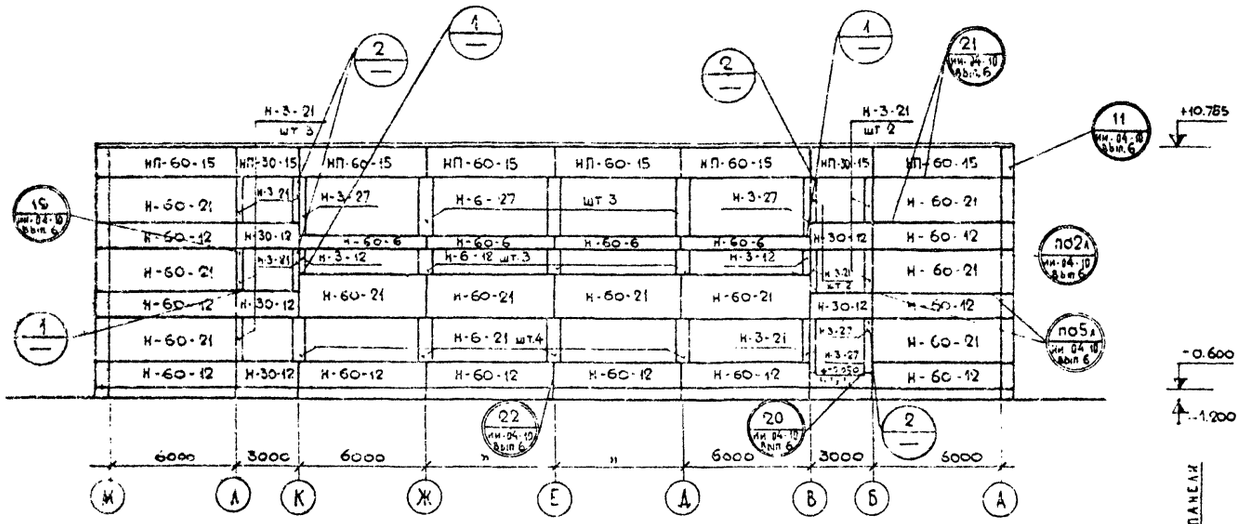

ФАСАД В ОСЯХ „Г—М"

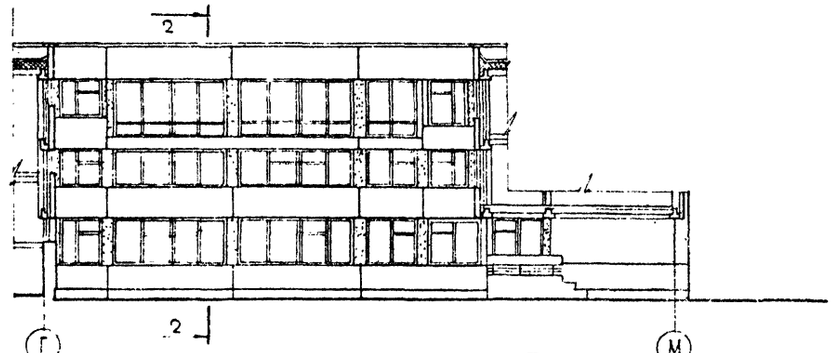

РАСКЛАДКА ПАНЕЛЕЙ ПО ОСИ „6"

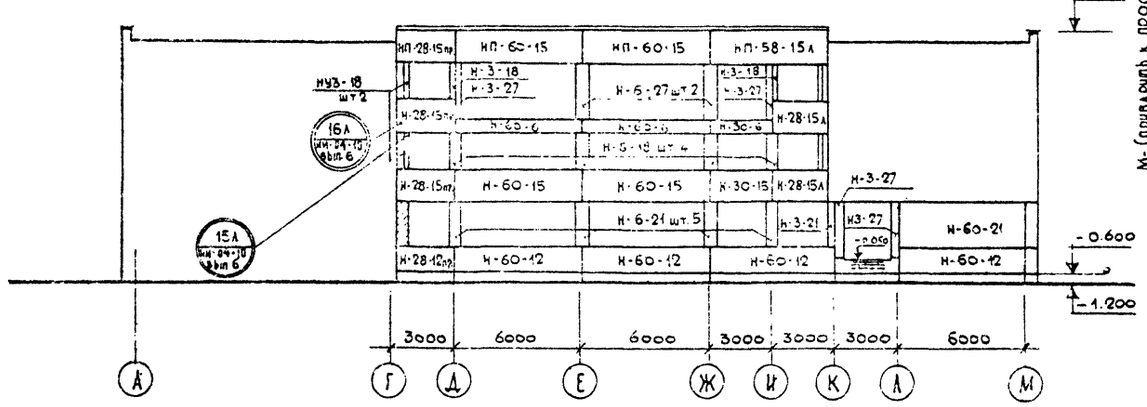

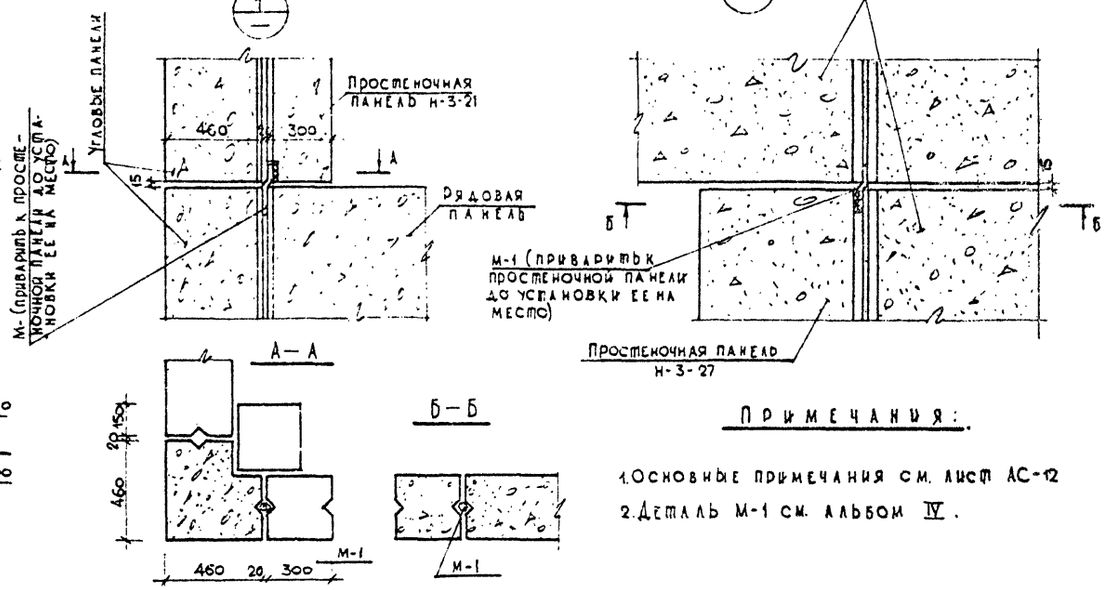

Примечания:

1. Основные примечания см. лист АС-12
2. Деталь М-1 см. альбом IV.

1974	Средняя общеобразовательная школа на 30 классов	Фасады в осях „М—А" и „Г—М". Разрез 2—2. Раскладка стеновых панелей по оси „1" и „6"	Типовой проект 222-1-193/75	Альбом I	Лист АС-10

ЦНИИЭП учебных зданий г. Москва

Гл. инженер проекта — Е. Гнедовская
Гл. архитектор проекта — Г. Дружкова
Рук. группы — В. Кулагина
Разработал — Н. Кагарлицкий
Проверил — Н. Колесников
Н. контр. — В. Корчемкин
Гл. специалист — Н. Нагучева
Гл. инженер — Г. Ржаницын
Гл. архитектор — Г. Дружкова
Рук. группы — В. Кулагина

ФАСАД В ОСЯХ „14—1"

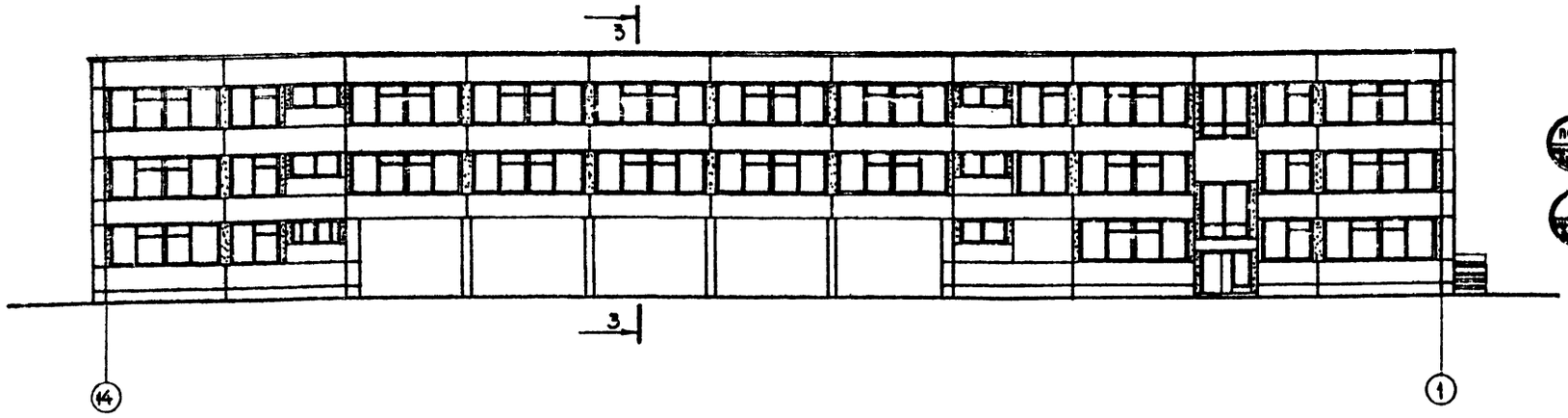

РАЗРЕЗ 3-3

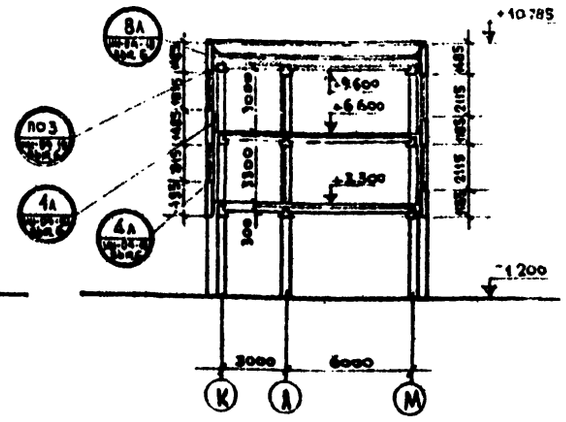

РАСКЛАДКА ПАНЕЛЕЙ ПО ОСИ „М"

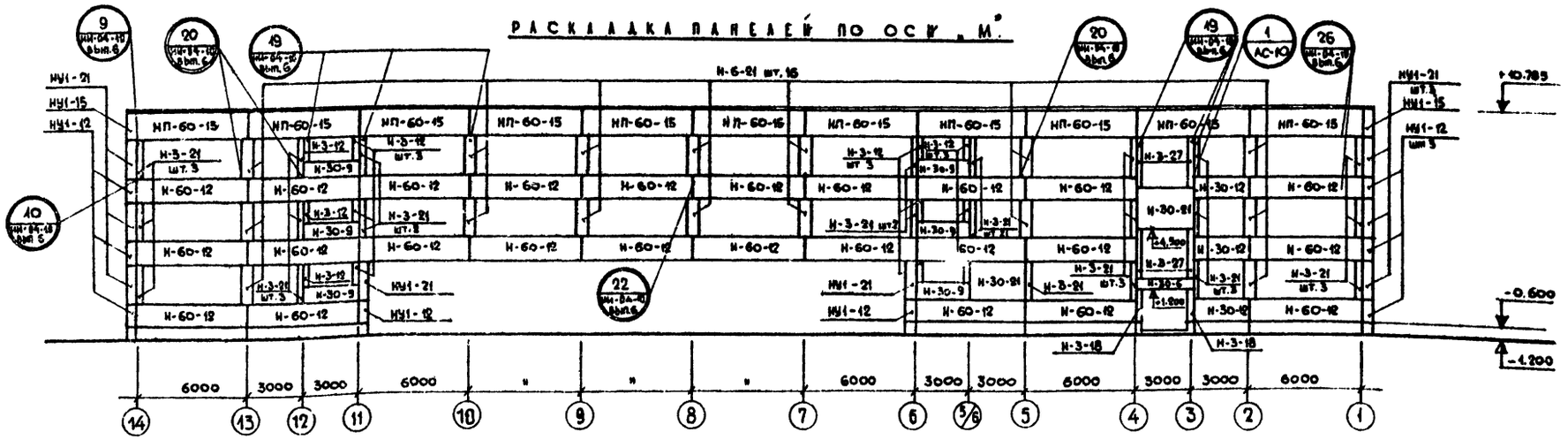

Основные примечания см. лист АС-12.

ФАСАД В ОСЯХ „6—11"

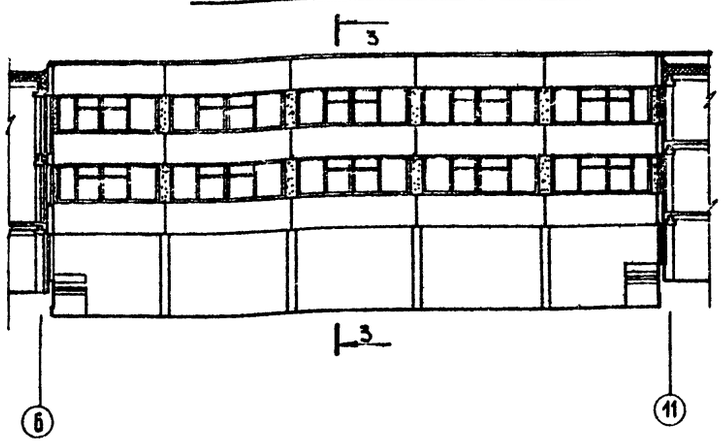

РАСКЛАДКА ПАНЕЛЕЙ ПО ОСИ „К"

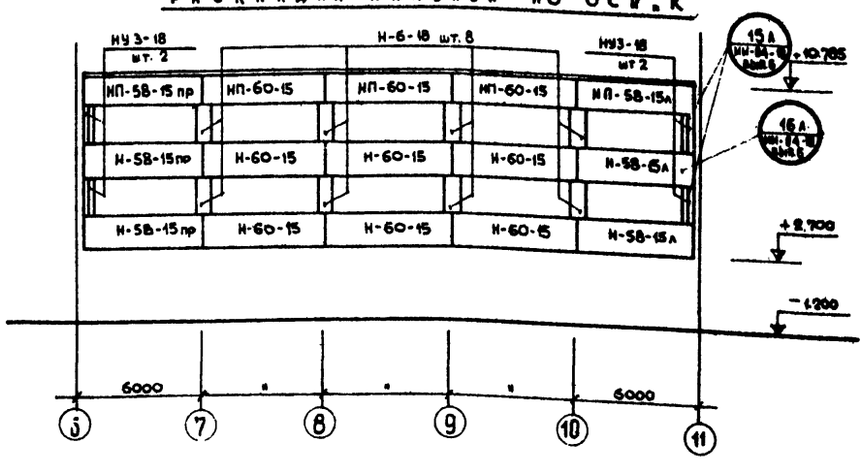

1974	Средняя общеобразовательная школа на 30 классов.	Фасады в осях „14—1" и „6—11". Разрез 3-3. Раскладка стеновых панелей по оси „М" и „К".	Типовой проект 222-1-193/75	Альбом I	Лист АС-11

ЦНИИЭП учебных зданий г. Москва

Рук. маст. № 2	К. Френкель	Ст. инженер	И. Нижегородова
Гл. инж. маст.	В. Маргулец	Разработал	А. Поберезовская
Гл. арх. пр-та	Л. Газеров	Проверил	К. Бушова
Гл. инж. пр-та	А. Колесников		
Рук. гр. архитект.	В. Курченко	Копировал	З. Михайлова

ФАСАД В ОСЯХ „А—М"

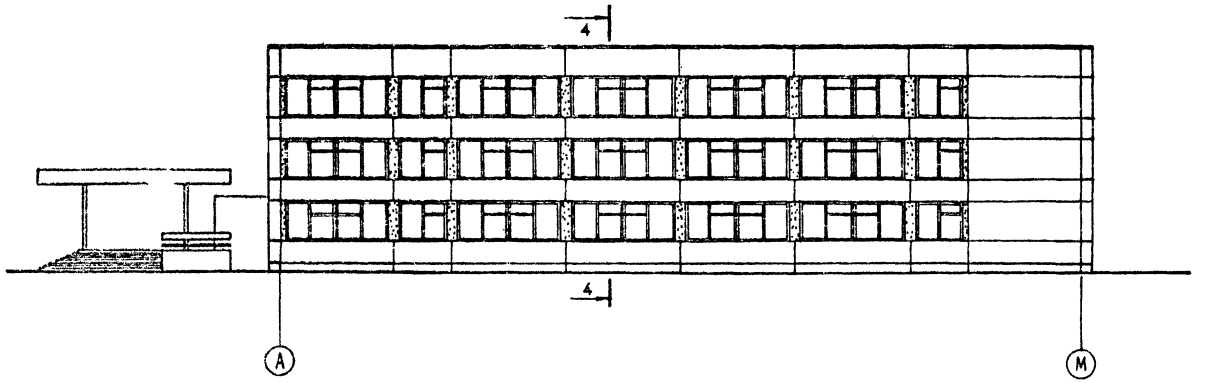

РАЗРЕЗ 4—4

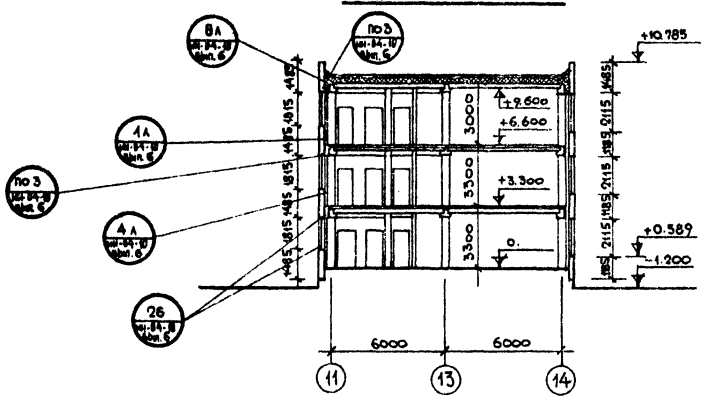

РАСКЛАДКА ПАНЕЛЕЙ ПО ОСИ „14"

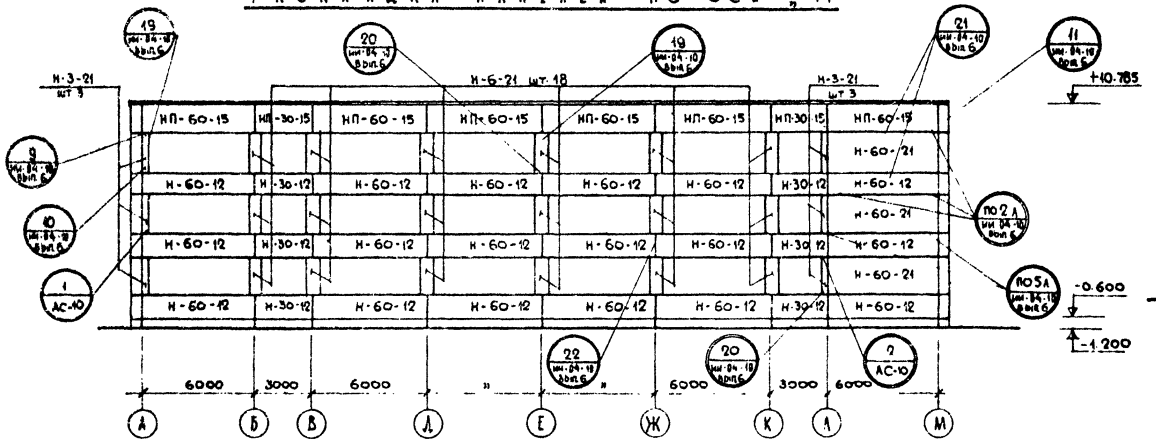

ФАСАД В ОСЯХ „М—Г"

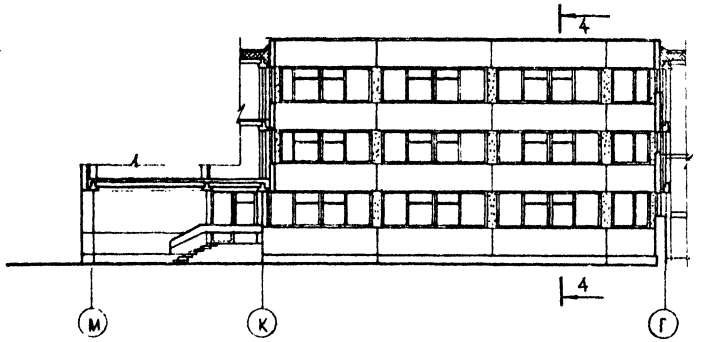

РАСКЛАДКА ПАНЕЛЕЙ ПО ОСИ „11"

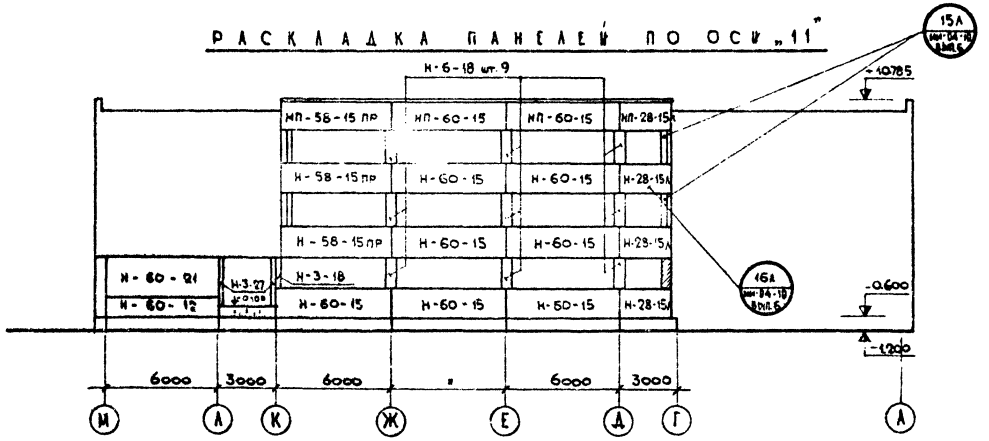

ПРИМЕЧАНИЯ:

1. Монтаж наружных стеновых панелей начинать с установки угловых панелей.
2. Все однотипные узлы выполнять аналогично замаркированным узлам
3. Привязку низа стеновой панели к ригелю см ин-04-10, выпуск 6, узел 15.

1974	Средняя общеобразовательная школа на 30 классов	Фасады в осях „А—М" и „М—Г". Разрез 4—4. Раскладка стеновых панелей по оси „14" и „11"	Типовой проект 222-1-193/75	Альбом I	Лист АС-12

ЦЕНИНГ
Учебных зданий г. Москва

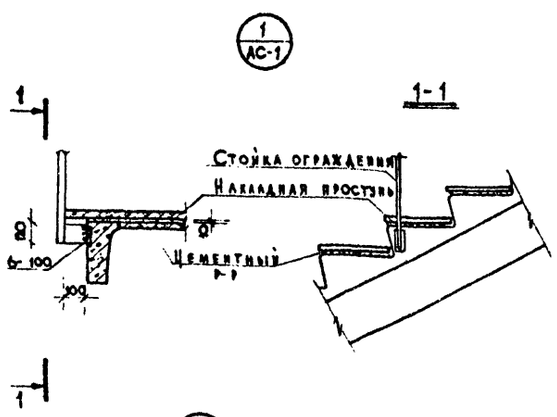

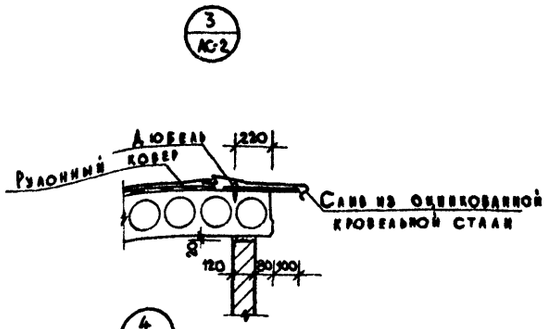

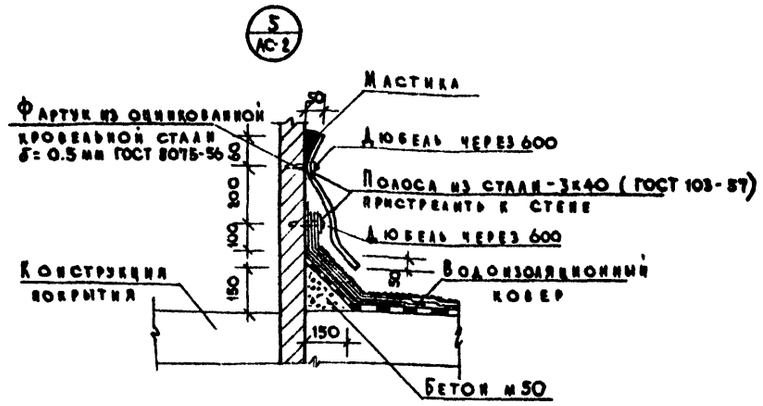

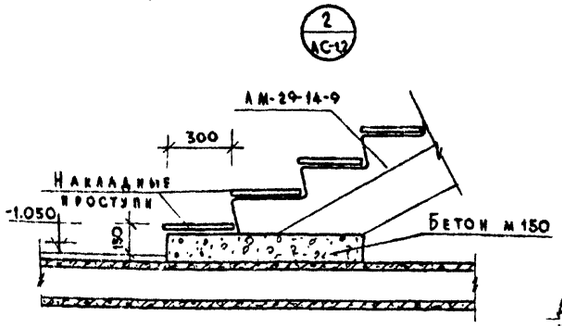

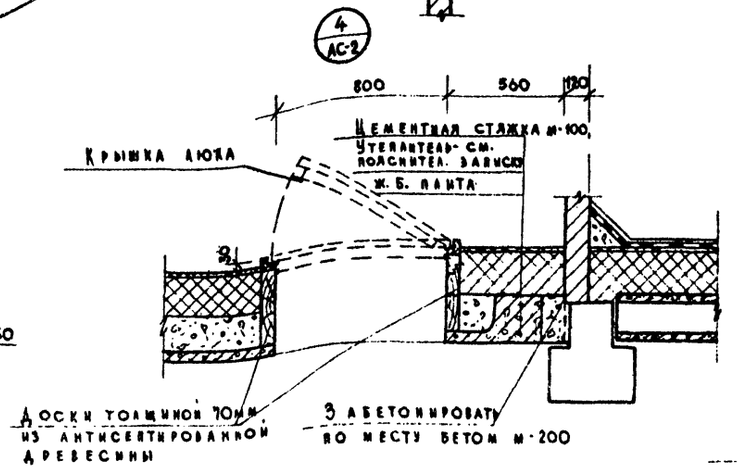

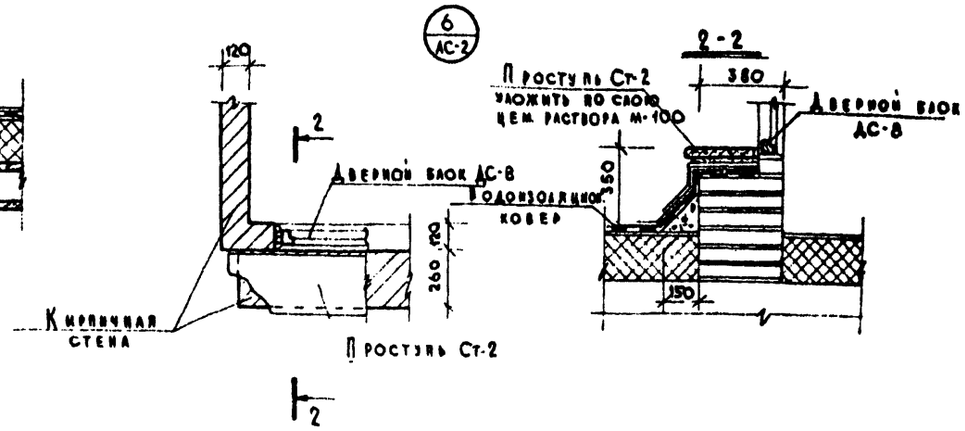

Схема раскладки накладных проступей на этажную площадку лестницы у наружной стены.

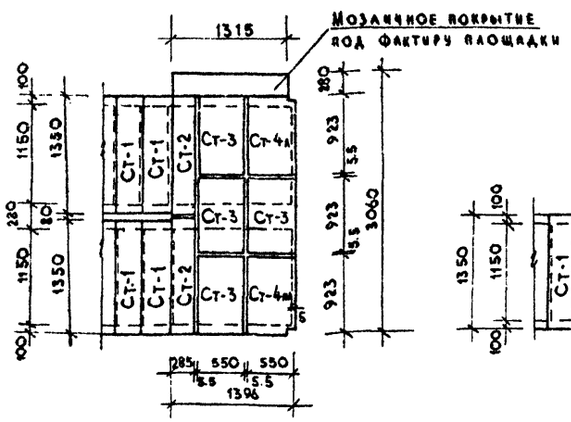

Схема раскладки накладных проступей на площадку верхнего этажа лестницы у наружной стены.

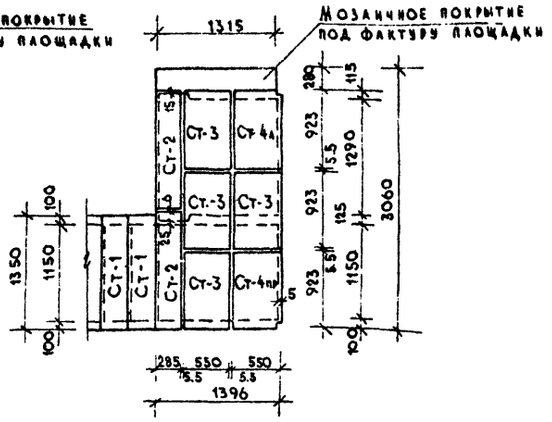

Схема раскладки накладных проступей на промежуточную площадку лестницы у наружной стены.

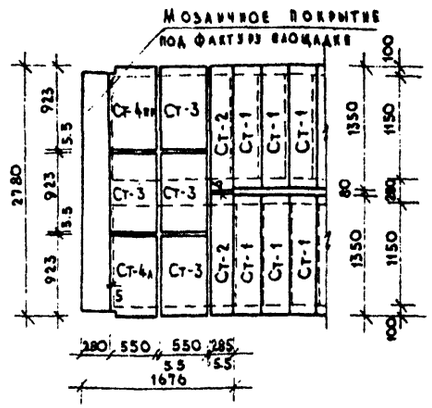

Схема раскладки накладных проступей на промежуточную площадку лестницы внутри здания.

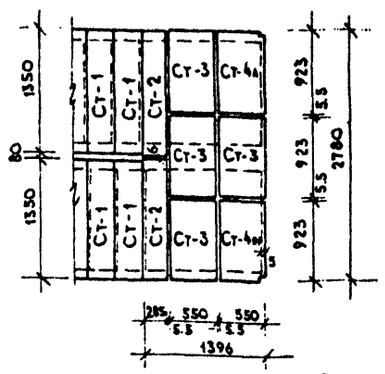

Схема раскладки накладных проступей на площадку верхнего этажа лестницы внутри здания.

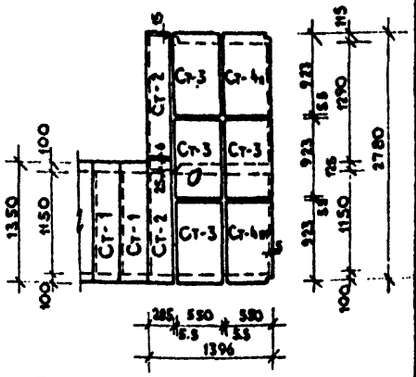

Примечания

1. Данный лист см. совместно с листом АС-1; АС-2; АС-3.

1974	Средняя общеобразовательная школа на 30 классов	Узлы и детали лестниц	Типовой проект 222-1-193/75	Альбом I	Лист АС-13

ЦНИИЭП учебных зданий г. Москва

Рук. маст. №2 | Гл. инж. маст. | Гл. арх. пр-та | Гл. инж. пр-та | Ст. инженер | К. Фрейкель | В. Мартулец | А. Газеров | А. Колесников | Н. Пижегородова | Разработал | Проверил | Копировал | Г. Кузьмина | К. Бутова | Л. Каргина

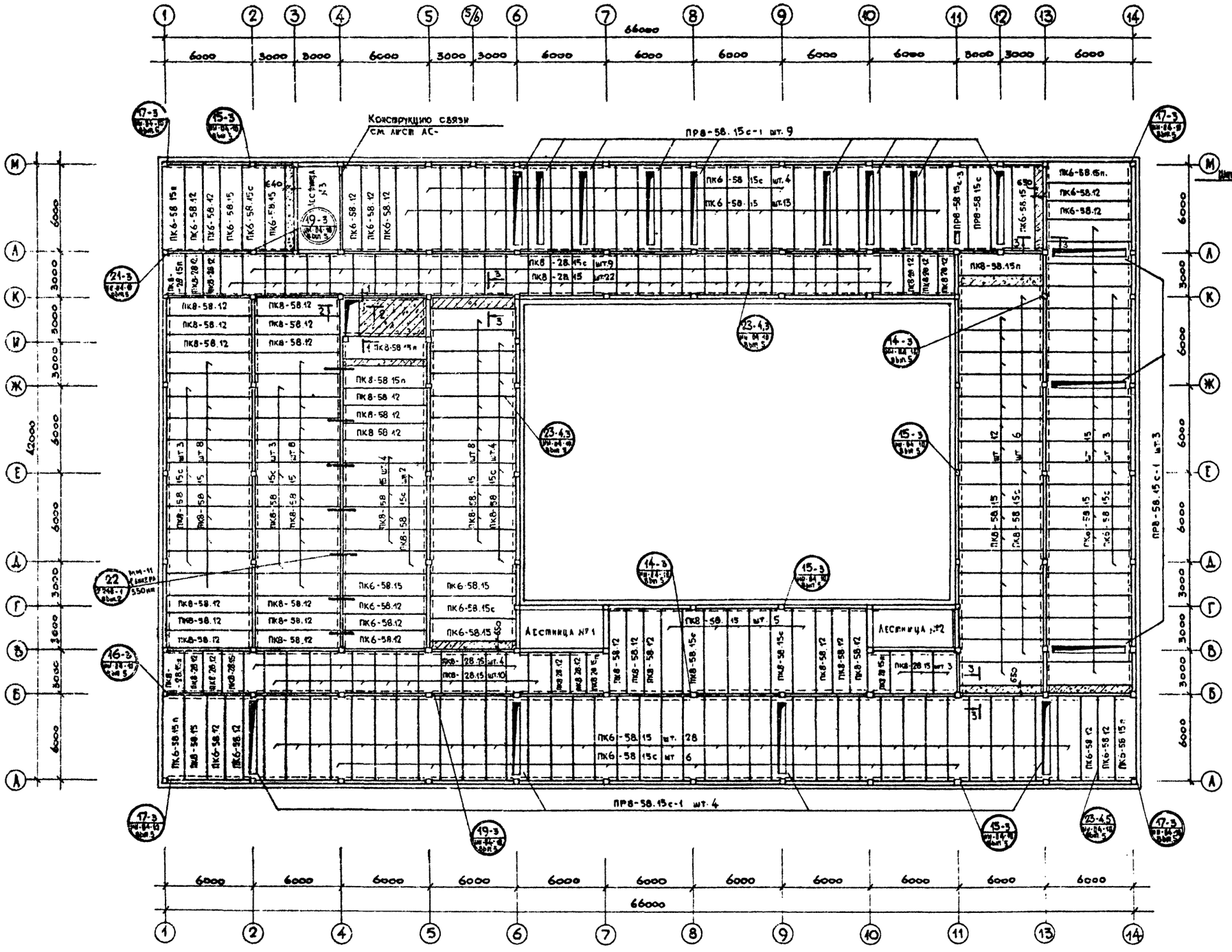

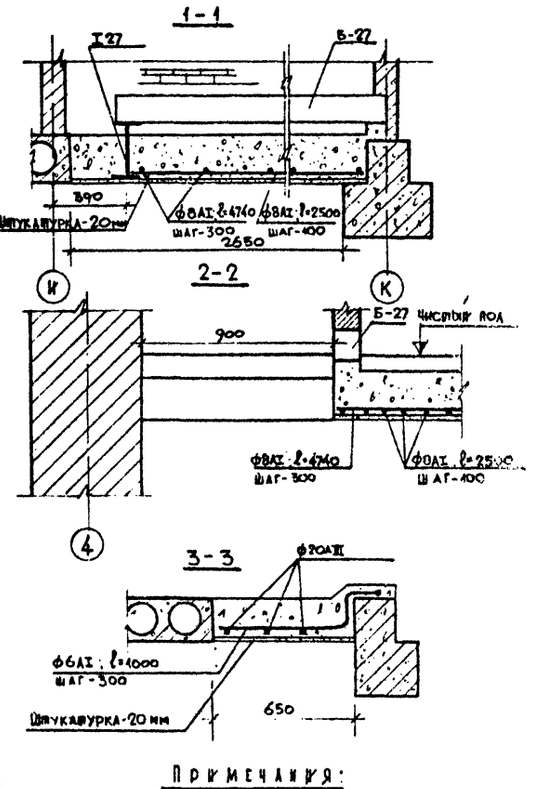

Примечания:

1. Плиты перекрытий укладывать по слою цементного раствора толщиной 10 мм, растилаемого непосредственно перед монтажом плит.
2. Все связевые плиты приварить к закладным деталям ригелей.
3. Швы между плитами перекрытий и торцы между плитами и ригелями тщательно заделать цементным раствором марки 100 на всю высоту шва.
4. Низ плит перекрытий на отм. −0.300, за исключением оговоренных.
5. Необходимые отверстия для пропуска коммуникаций сверлить по месту в пределах пустот последующей заделкой цементным раствором марки 100.
6. Монолитные участки выполнять из бетона марки 200.
7. Расход стали на монолитные заделки учтён в сводной спецификации.
8. Все аналогичные узлы выполнять по чертежам замаркированных узлов.

1974 г.	Средняя общеобразовательная школа на 30 классов	Перекрытие 1-го этажа.	Типовой проект 222-1-193/75	Альбом I	Лист АС-14

ЦНИИЭП учебных зданий г. Москва

Рук. част. №2 | Гл. инж. маст. | Гл. арх. пр-та | Гл. инж. пр-та | Ст. инженер | Корейкель | Мирсулец | Газеров | Колесников | Нижегородова | Разработал | Проверил | Копировал | Г. Кузьмина | К. Булова | З. Михайлова | Согласовано:

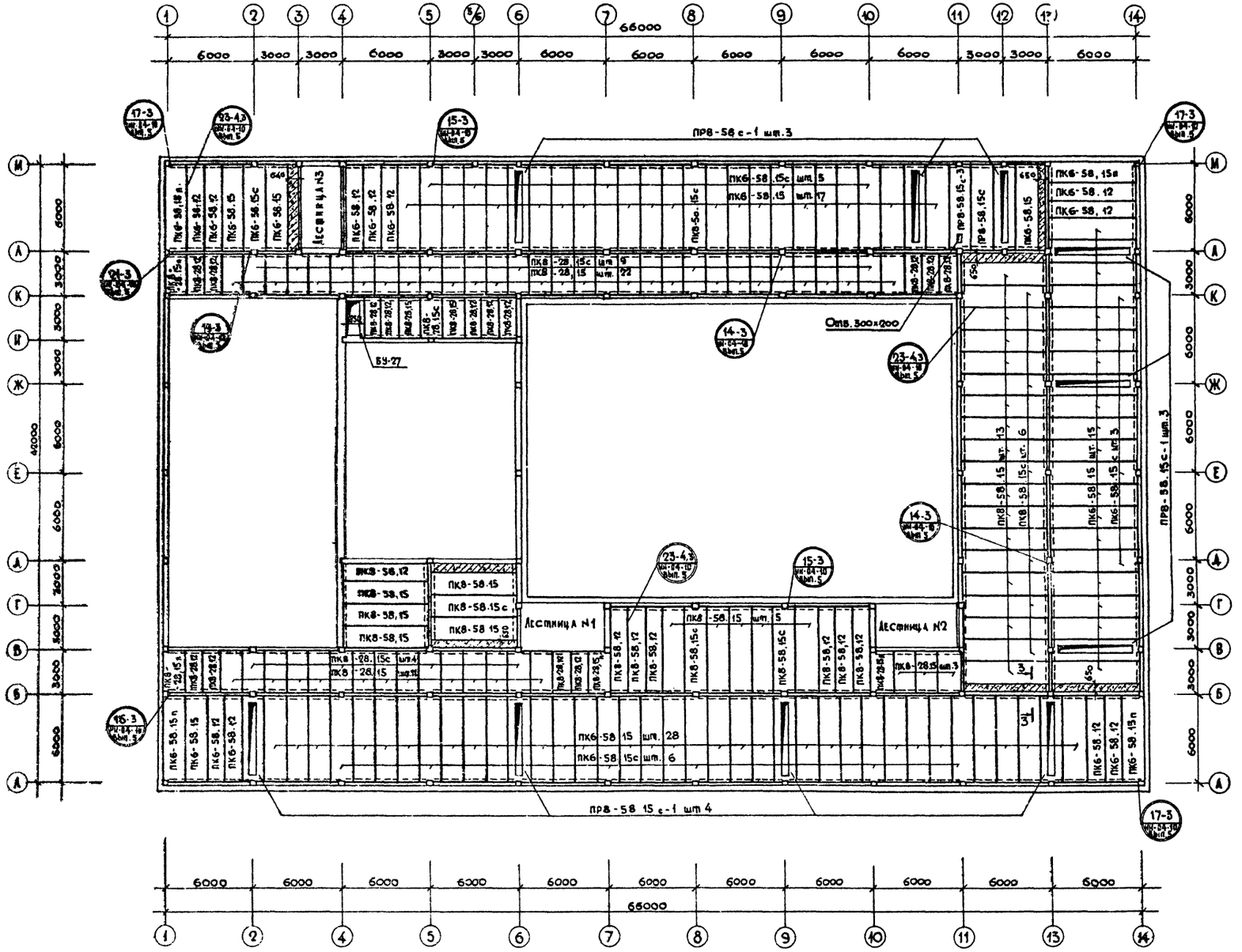

Примечания.

1. Основные примечания см. лист АС-14.

Рук. маст. №2	Н. Фенкель	Разработал	Т. Кузьмина	Согласовано:	В. Вольмин
Гл. инж. маст.	В. Маргулев	Проверил	К. Бурова	С.Т.С	В. Яковлев
Гл. арх. пр-та	Л. Газеров			Э.Т.О	
Гл. инж. пр-та	А. Колесников	Копировал	З. Михайлова		
Гл. инженер	И. Нижегородова				

ЦНИИЭП учебных зданий г. Москва

1974	Средняя общеобразовательная школа на 30 классов.	Перекрытие 2-го этажа.	Типовой проект 222-1-193/75	Альбом I	Лист АС-15

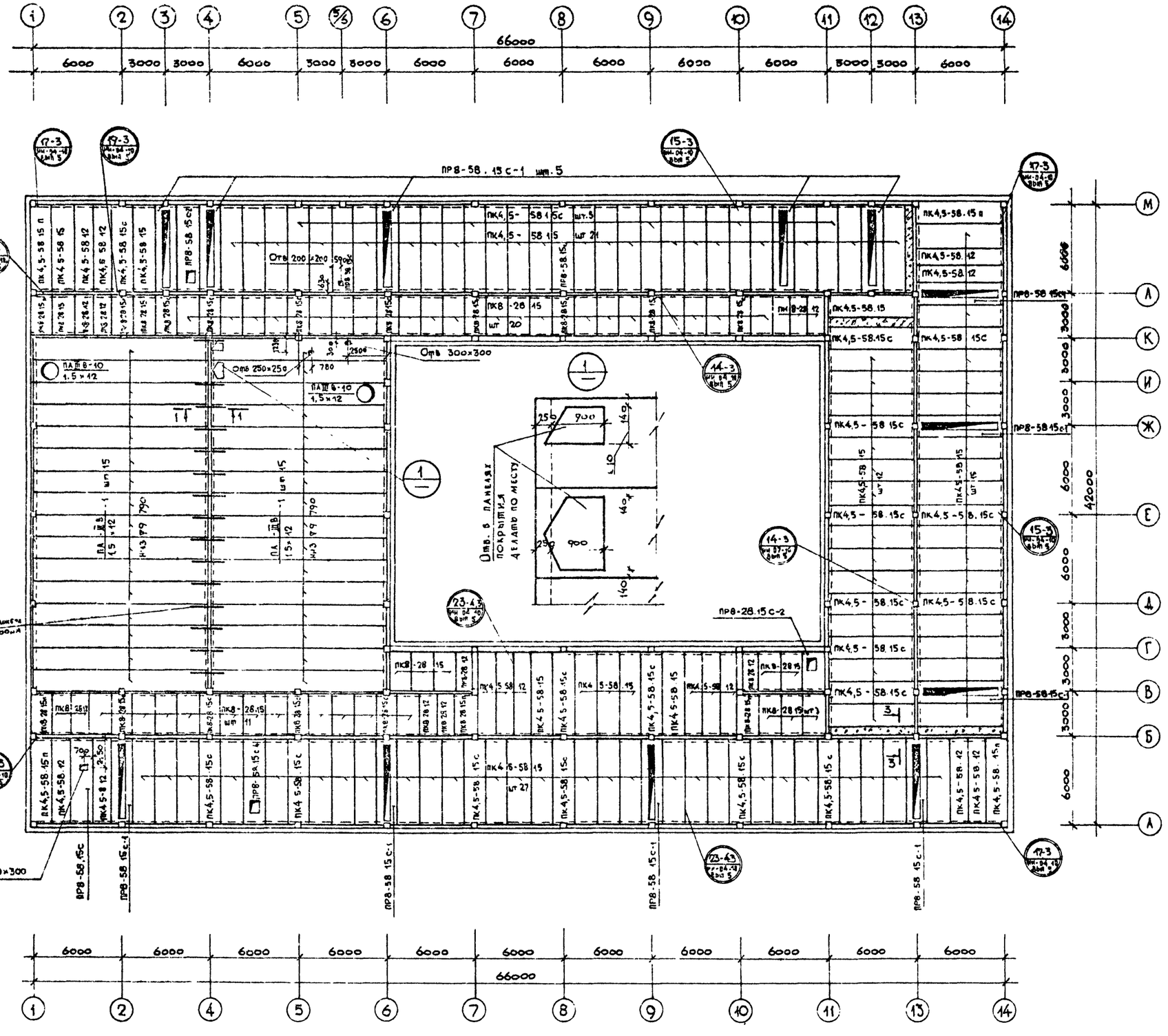

Примечания:

1 Основные примечания см лист АС-14

2 Панели ПА-III8 / 1,5×12 -1 укладывать после установки парапетных стеновых панелей по осям „1" и „6"

3 Под ребра панелей ПА-III8 / 1,5×12 -1 при опирании на кирпичную стену укладывать опорные плиты ОП5-2

ЦНИИЭП учебных зданий г. Москва	1974	Средняя общеобразовательная школа на 30 классов	План покрытия	Типовой проект 222-1-193/75	Альбом I	Лист АС-16

Разрез 1-1
М 1:50

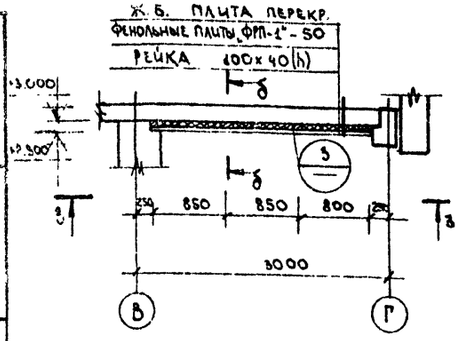

Разрез 2-2

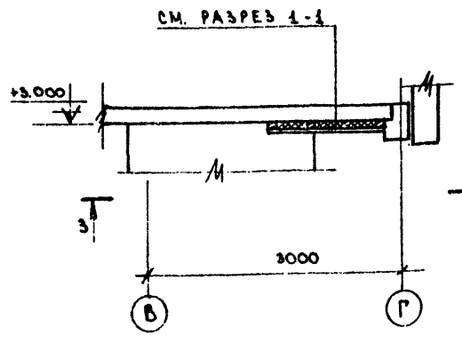

Разрез 4-4

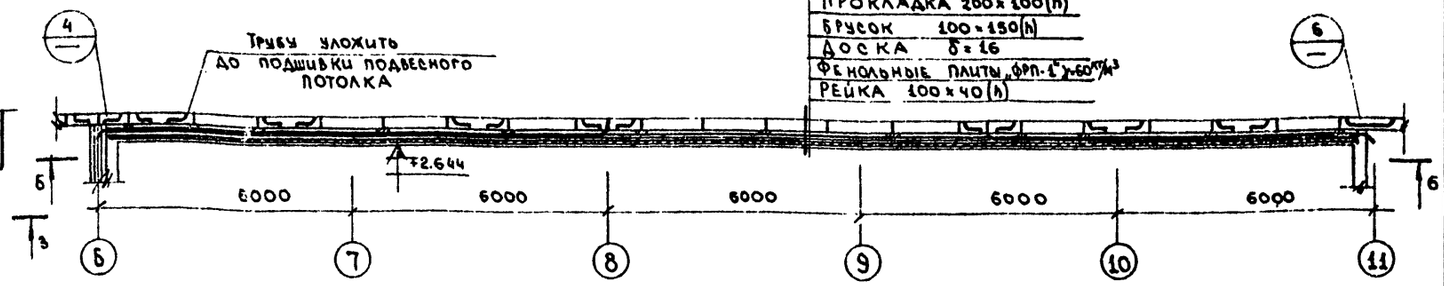

3 - 3

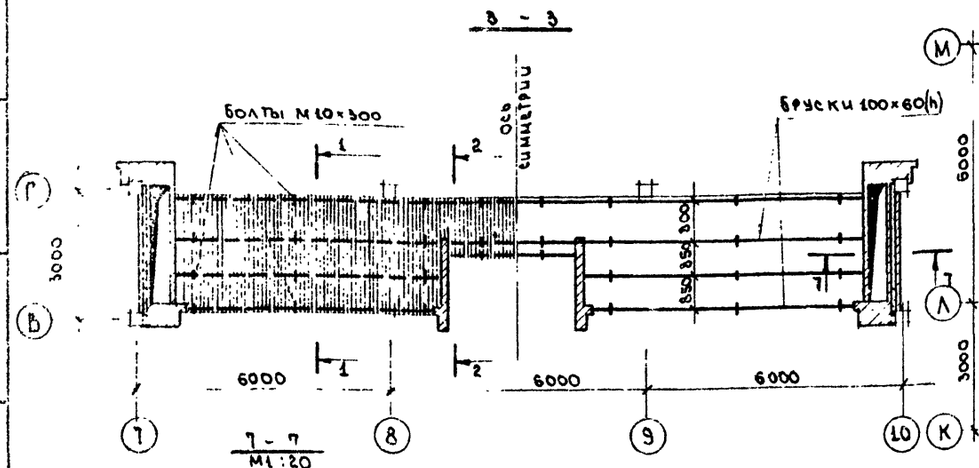

7 - 7
М1:20

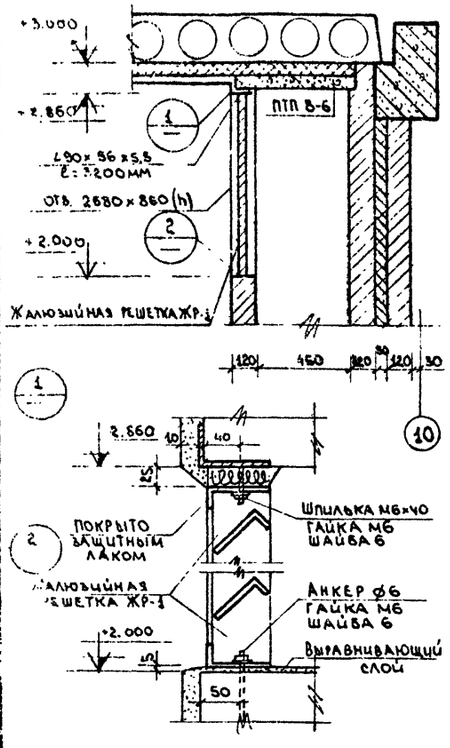

5 - 5

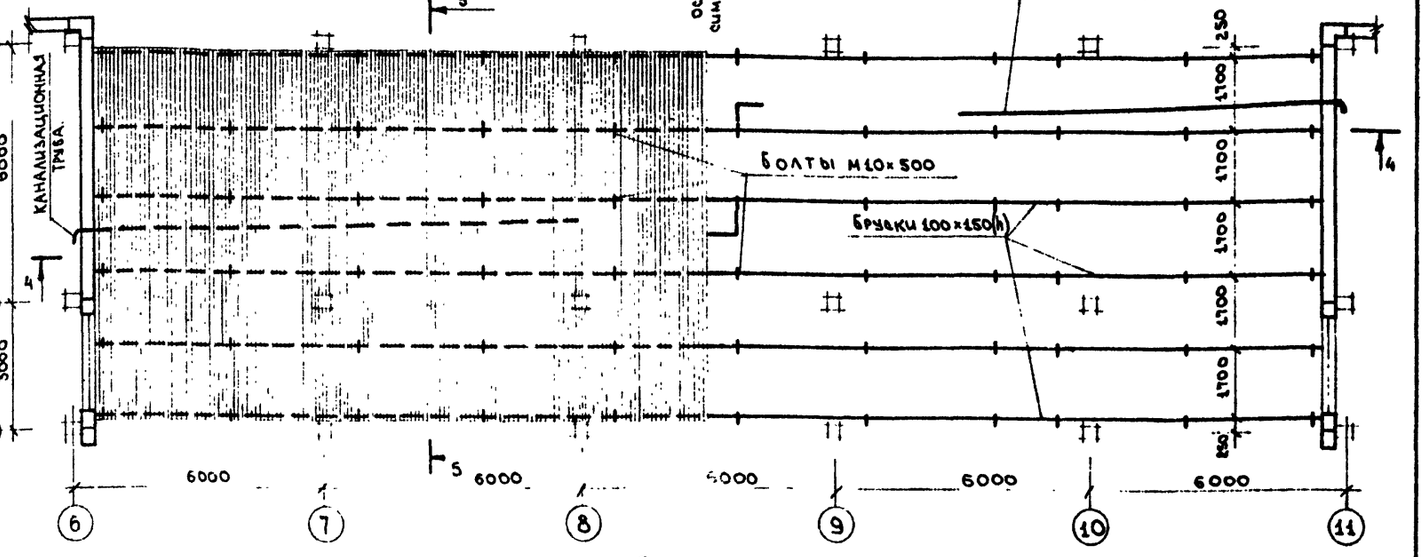

Б - Б
М1:10

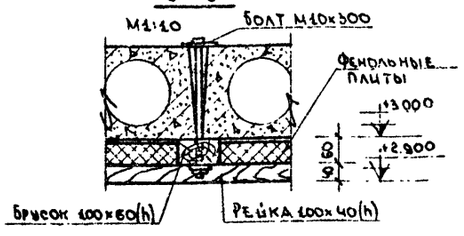

Разрез 5-5

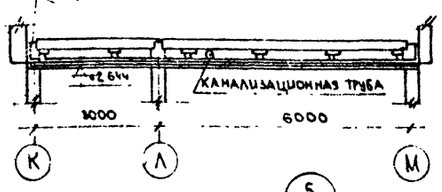

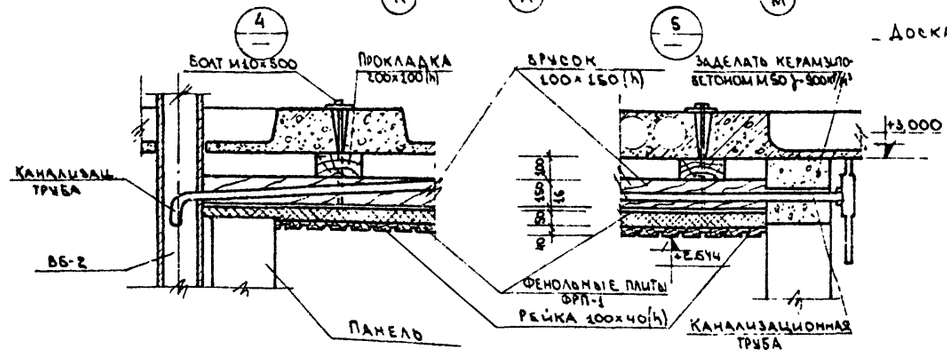

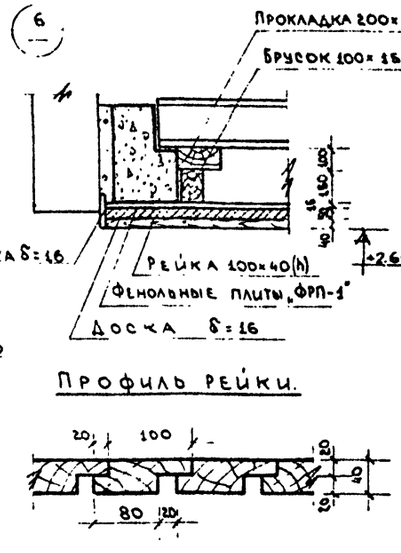

Примечания:

1. Все деревянные конструкции антисептировать.
2. Деревянную рейку покрыть бесцветным лаком.
3. Жалюзийную решетку ЖР-1 см. лист ИМ-4, альбом IV.
4. При выполнении штукатурных работ вент. решетку из алюминия тщательно закрыть бумагой для защиты от попадания раствора на алюминиевые профили.

М1:100

ЦНИИЭП учебных зданий г. Москва	1974	Средняя общеобразовательная школа на 30 классов.	Утепление перекрытий 1-го этажа в осях В-Г между осями 7-10 и в осях К-М между осями 6-11	Типовой проект 222-1-193/75	Альбом I / Лист АС-17

Разработал: Прозерил
Конструировал: Колесников
Н. контр.: Городова
Гл. инж. проекта: Шнеер
Гл. инж. пр-та: Лукутова
Рук. мастерской: Шнеер
Гл. арх. пр-та: Лукутова
Нач. мастерской: Маргалеч
К. Френкель

План пола вестибюля

м 1:100

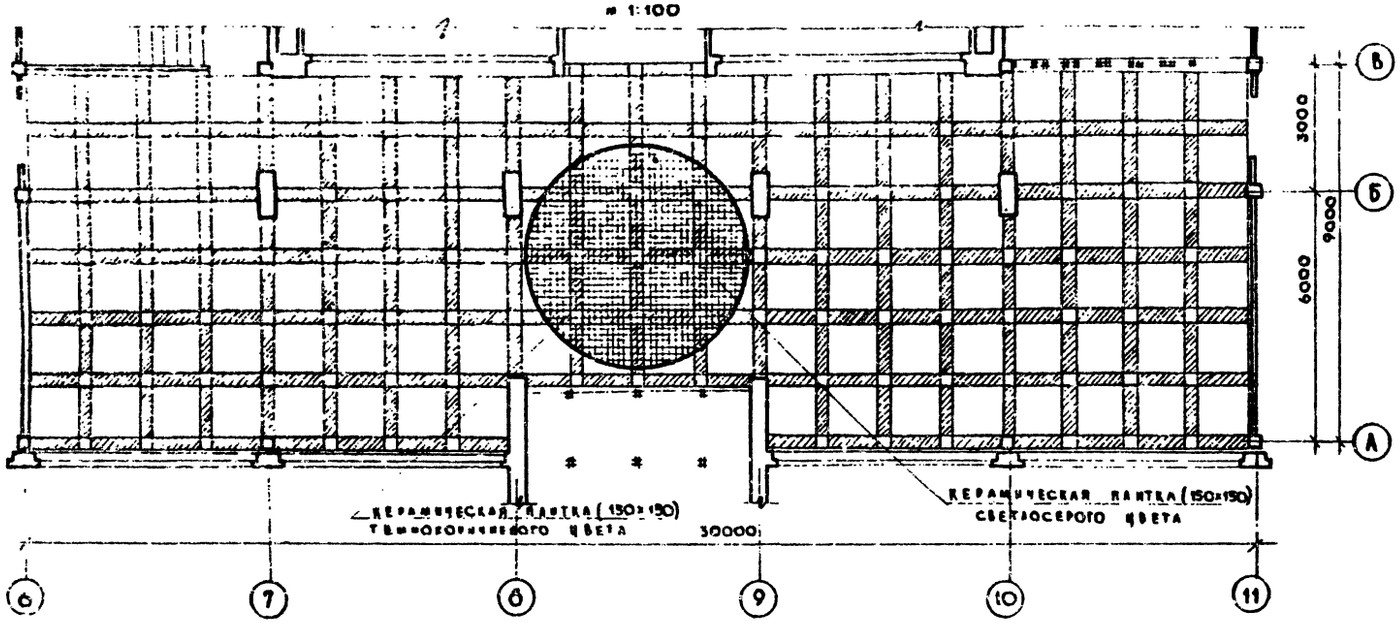

Развертка стены по оси „11"

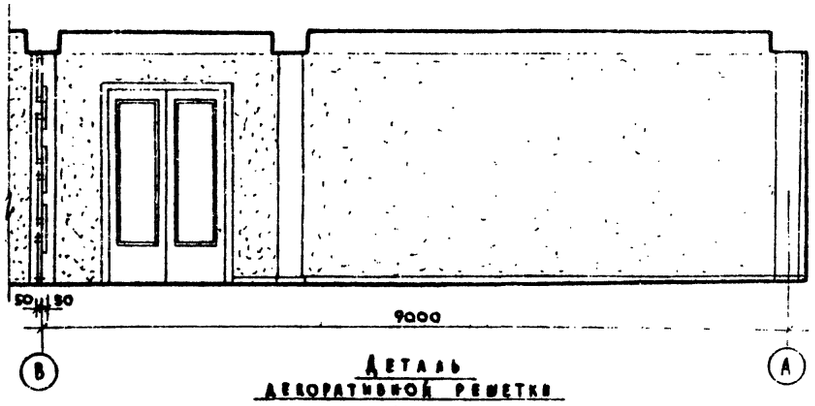

Развертка стены по оси „А"

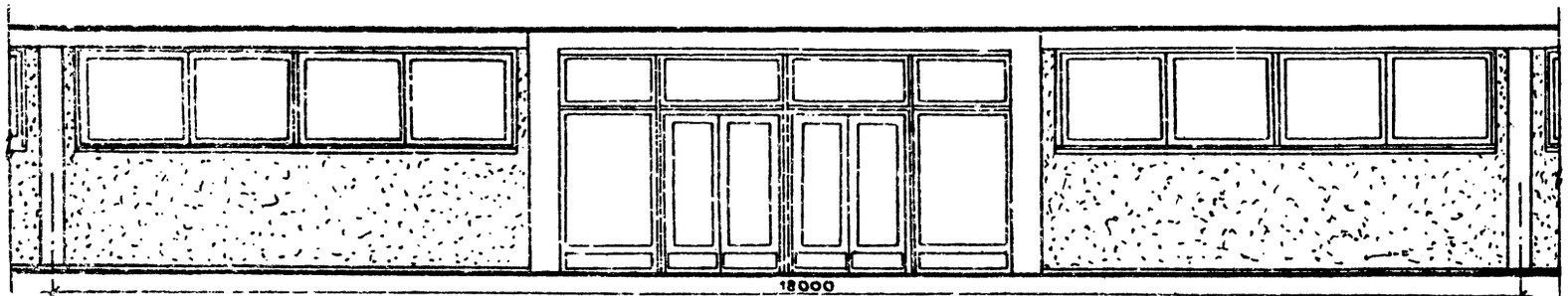

Развертка стены по оси „В"

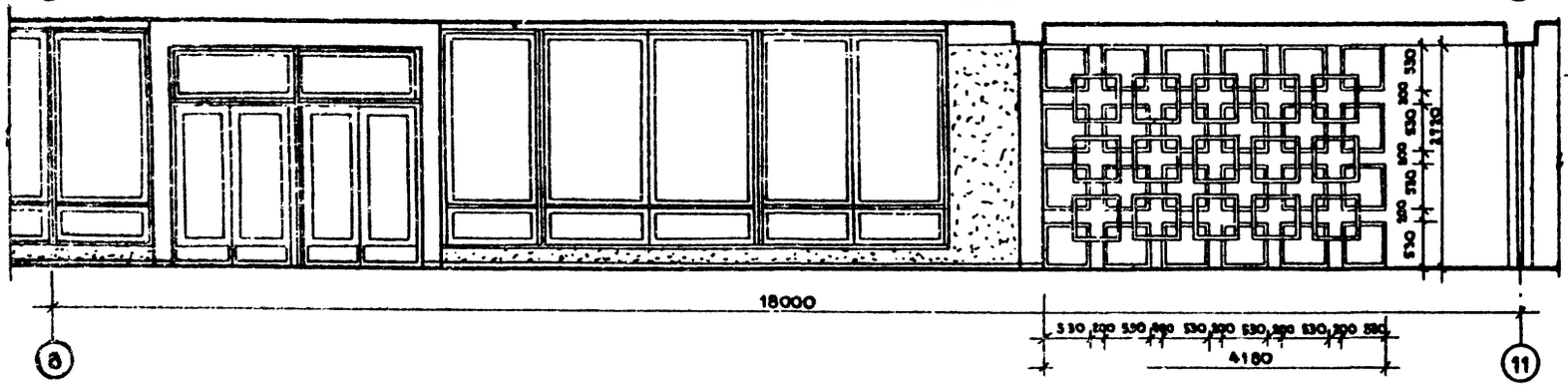

Деталь декоративной решетки

М 1:10

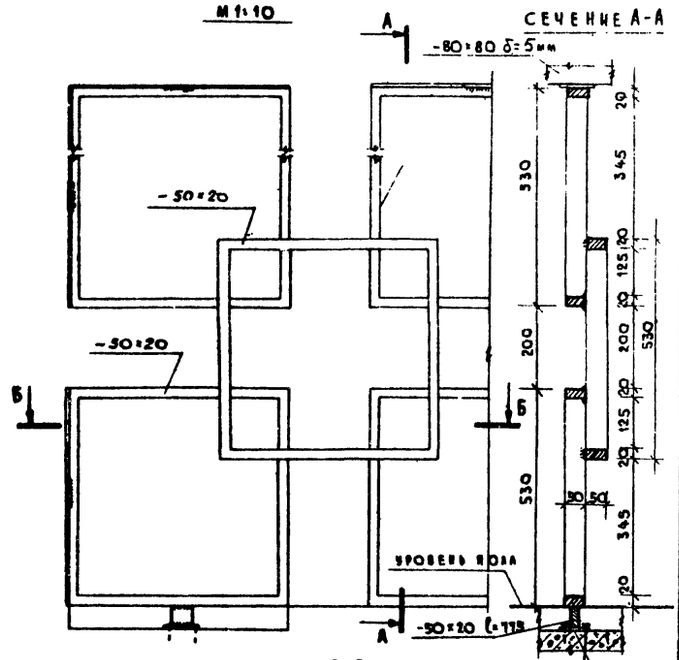

Сечение -Б-Б

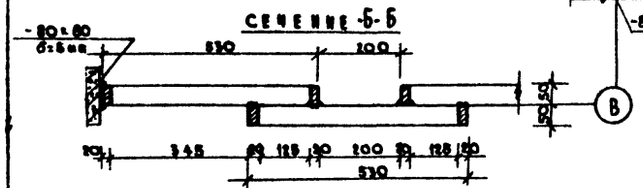

Примечания

1. Данный лист см. совместно с листом отделочных работ АС-025.
2. Декоративную решетку выполнить из полосовой стали сеч. 50×20 мм.
   Сварку производить электродами Э-42 с последующей зачисткой.
3. Решетки приварить к пластинам-80×80 δ=5мм. Пластины приструбить двумя швами к колонне, перекрытию и ригелю по оси каждой рамы.
4. После установки, решетка красится масляной краской в темно-оранжевый цвет.

М 1:50

1974	Средняя общеобразовательная школа на 30 классов	Интерьер вестибюля	Типовой проект 222-1-193/75	Альбом I	Лист АС-16

ЦНИИЭП зрелищных зданий г. Москва

Гл. инж. мастерской К. Бутова
Гл. архитектор Е. Кругина
Гл. инж. проекта Ст. инженер
Руководитель мастерской Е. Фроленко
Архитектор В. Маркина
Конструктор Г. Гаврилов
Конструктор А. Телесков
Конструктор Г. Никифорова
Руководитель группы Е. Коновалова

Установка сдвоенных окон со спаренными переплетами.

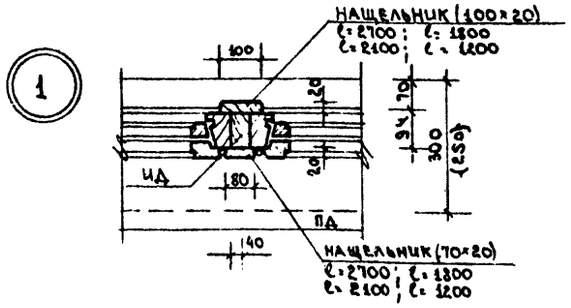

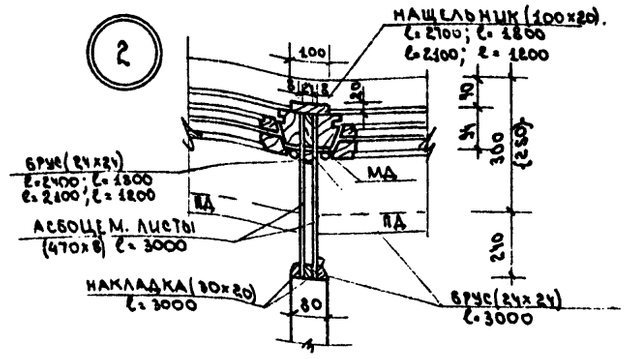

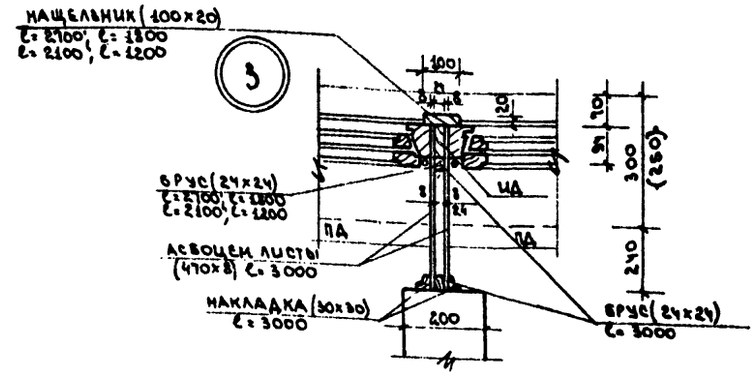

Установка сдвоенных окон с раздельными переплетами.

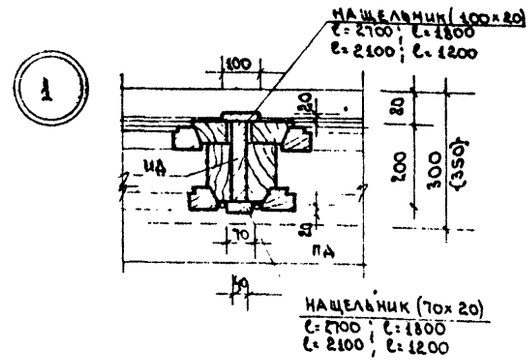

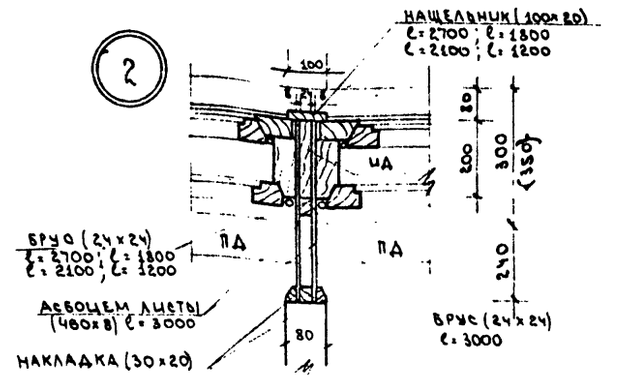

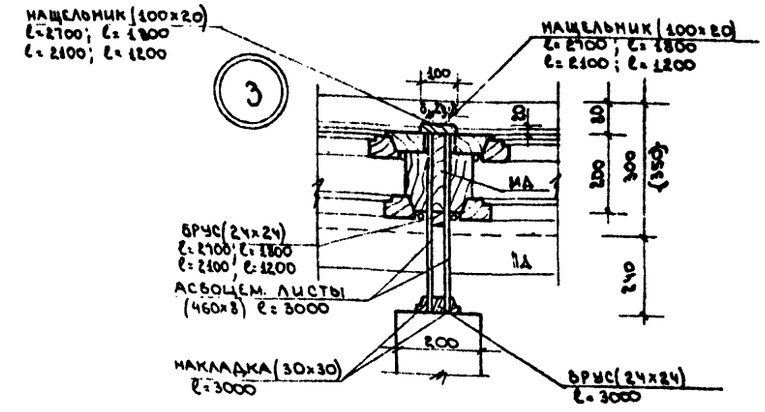

Столярное заполнение входов в вестибюль здания.

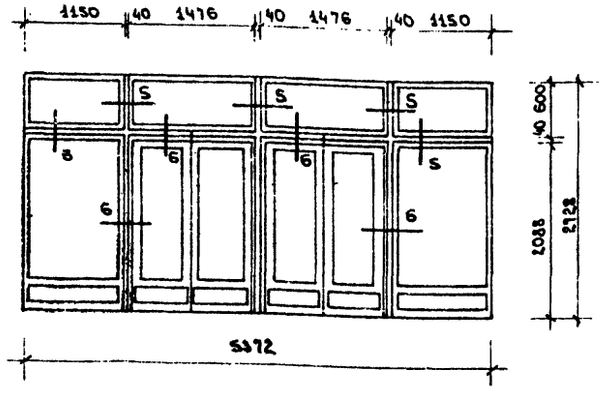

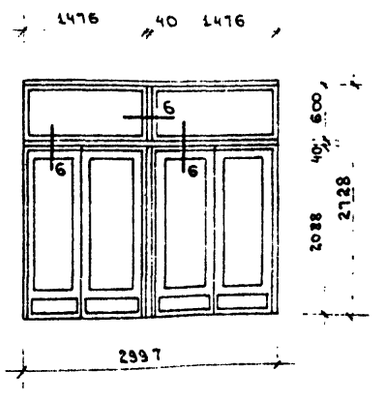

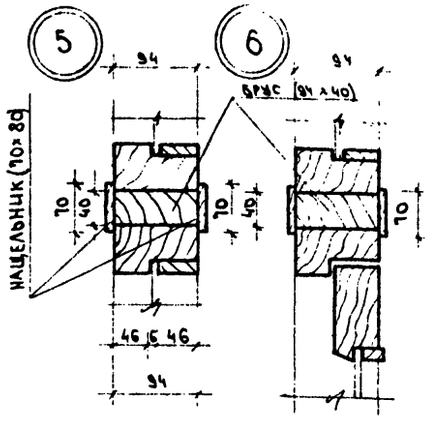

Примечания:

1. Ширина импоста НД при спаренных переплетах - 94мм; при раздельных переплетах - 200мм.
2. Размеры в скобках даны для варианта столярных изделий со спаренными переплетами.
3. Узлы 1,2,3 замаркированы на листах АС-1 ÷ АС-8.

М 1:5

1974	Средняя общеобразовательная школа на 30 классов	Установка сдвоенных окон и дверей.	Типовой проект 222-1-193/75	Альбом I	Лист АС-19

ЦНИИЭП учебных зданий г. Москва

Рук. маст. №2 К. Френкель; Гл. инж. маст. Е. Мартулец; Гл. арх. пр-та А. Газеров; Гл. инж. пр-та А. Колесников; Рук. гр. арх. В. Курченко

Ст. инж. Разработал И. Никегородова; Проверил В. Курченко; Н. контр. К. Бутова; Копировал В. Архипова

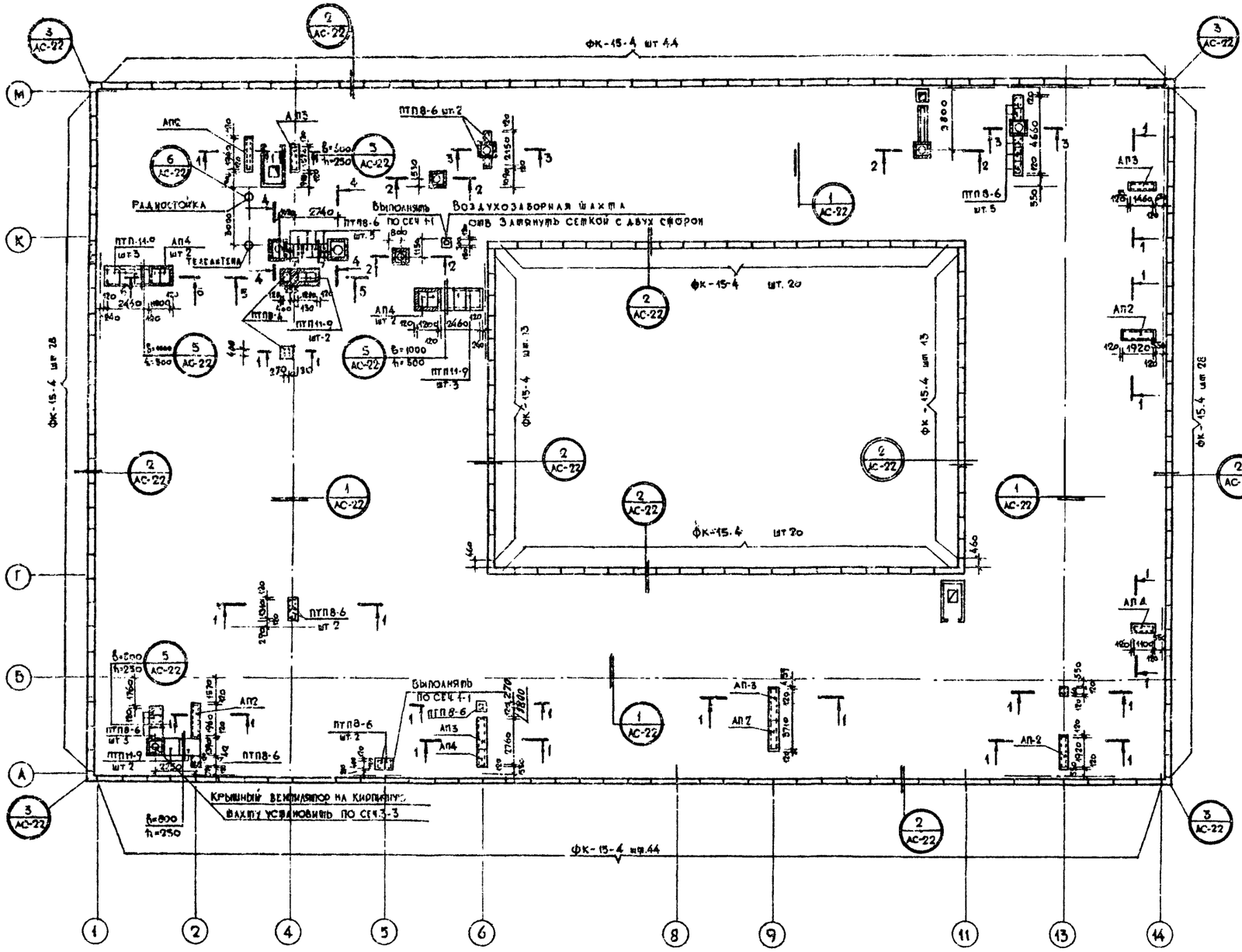

План кровли

М. 1:400

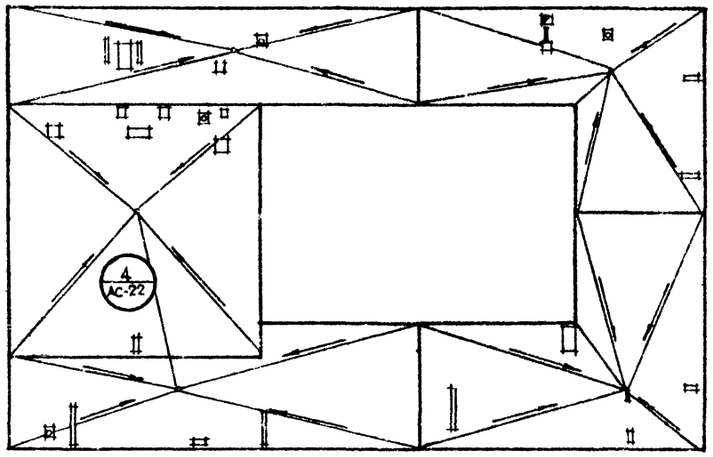

Примечания:

1. При производстве работ по устройству совмещенных кровель руководствоваться указаниями СН и П III.16-73.
2. Сечения см. лист АС-21.

1974	Средняя общеобразовательная школа на 30 классов	План кровли. Раскладка парапетных плит и плит над вентканалами.	Типовой проект 222-1-193/75	Альбом I	Лист АС-20

ЦНИИЭП учебных зданий г. Москва

Рук. маст. №2 | Гл. инж. маст. | Гл. арх. пр-та | Гл. инж. пр-та | Ст. инженер | К. Френкель | Б. Маргулев | А. Газеров | А. Колесников | И. Нижегородова | Разработал | Проверил | Копировал | Д. Поберезовская | К. Бутова | В. Бухарова | Согласовано: СТО | ЭТО | В. Вольман | В. Яковлев

1-1

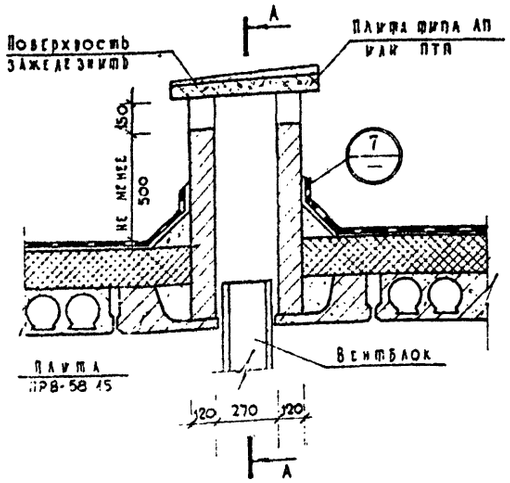

А-А

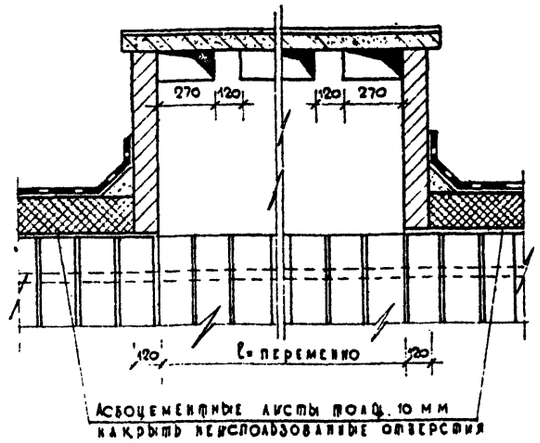

2-2

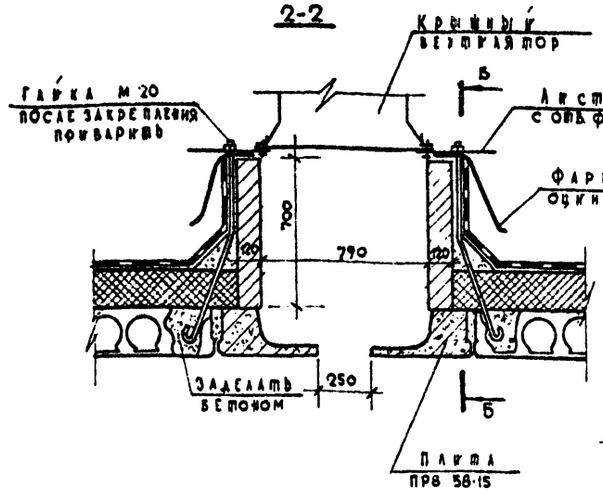

Б-Б

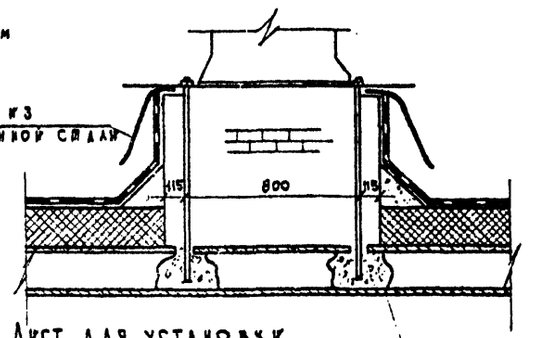

Лист для установки крышных вентиляторов

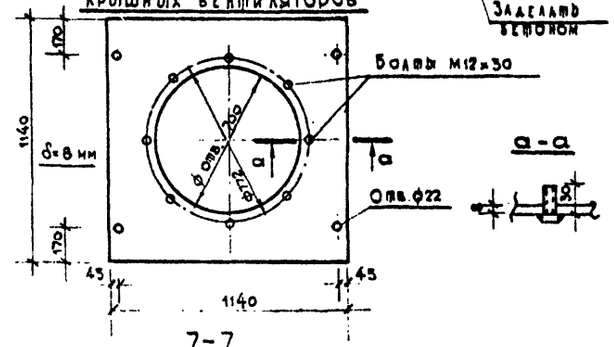

а-а

7-7

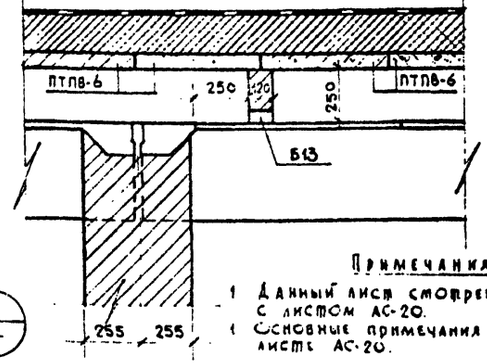

Примечания:

1. Данный лист смотреть совместно с листом АС-20.
2. Основные примечания см. на листе АС-20.

3-3

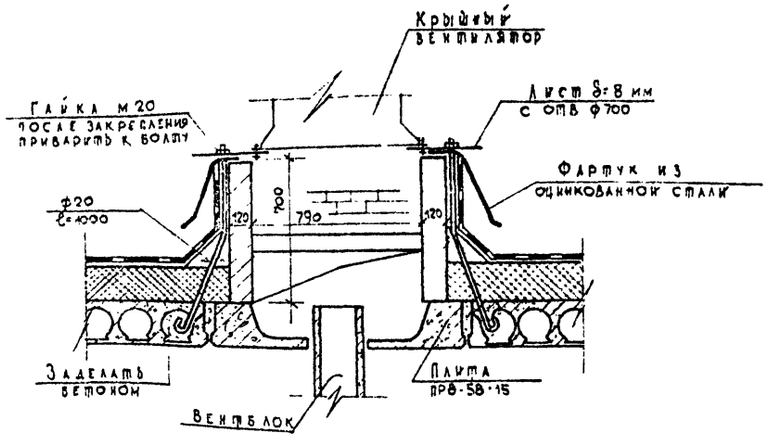

4-4

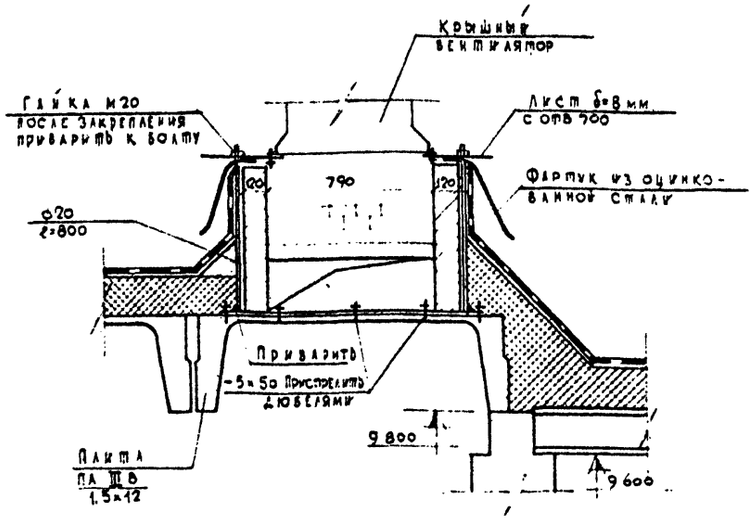

5-5

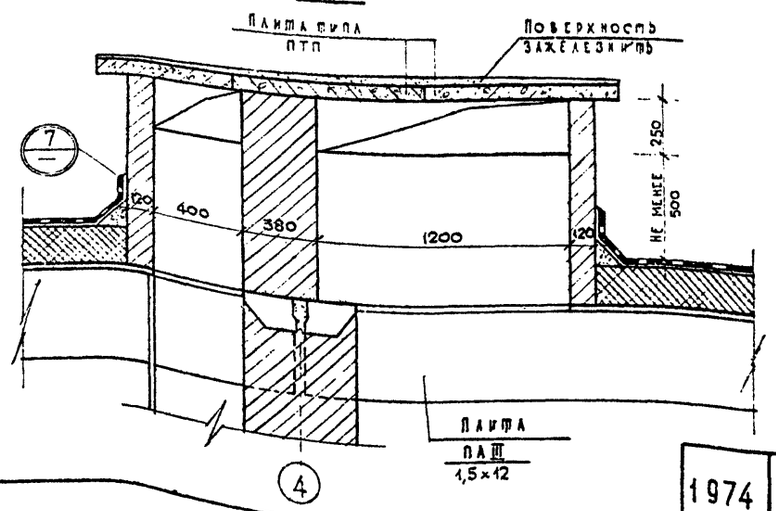

6-6

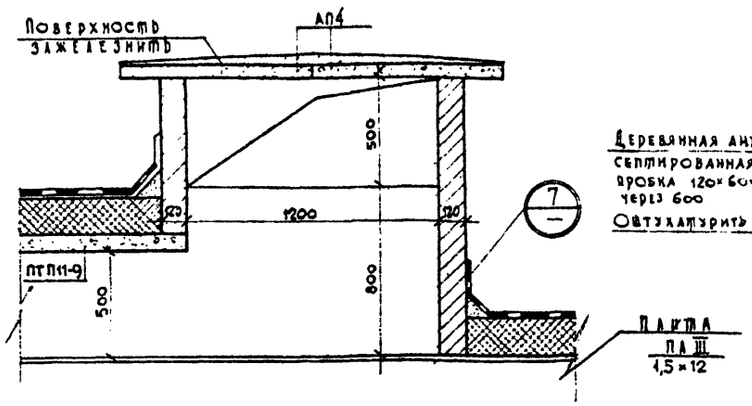

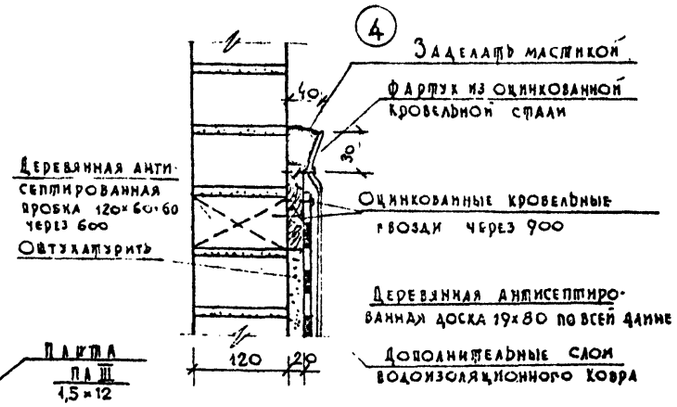

М 1:20

1974	Средняя общеобразовательная школа на 30 классов	Сечения и детали венткоробов и шахт на кровле	Типовой проект 222-1-193/75	Альбом I	Лист АС-21

ЦНИИЭП учебных зданий г. Москва

Рук. маст. №2 Гл. инж. маст. Гл. арх. пр-ла Гл. инж. пр-ла Ст. инженер

К. Стрекалов, В. Марчуков, Л. Газеров, А. Колесников, И. Жукоборская

Разработал, Проверил, Н. контр., Согласовано

Н. Гобеджовская, К. Кузнова, З. Жихарева

Н. Стр. СТО, Нач. ЭТО, В. Кольмар, Б. Яковлев

ЦНИИЭП учебных зданий г. Москва
СОГЛАСОВАНО: СГО ЭТО
Рук. маст. №2 К. Фрейкель; Гл. инж. маст. В. Мартынец; Гл. арх. гр-па Н. Газгоров; Гл. инж. гр-па А. Колесников; Чертежник В. Хухтоголова
Разработал Проверил К. Фрейкель; В. Мартынец; Н. Газгоров; А. Колесников; В. Хухтоголова; Копировал
А. Погребзовский; К. Булгова; Э. Михайлова
В. Вольман; Б. Яковлев

1 АС-22

4 слоя рубероида марки РК-420 ГОСТ 10923-64 на горячей битумной мастике ГОСТ 2889-67.
3 слоя рубероида марки РП-250 ГОСТ 10923-64 на горячей битумной мастике ГОСТ 2889-67.
Цементная стяжка армированная сеткой из арматуры ф3Вт1 с ячейкой 200×200 — 30 мм
1 слой толя насухо
Утеплитель - керамзит γ = 600 кг/м³ (см. пояснительную записку альбом-0, глава VI)
Пароизоляция - 1 слой рубероида, стыки склеивать горячей битумной мастикой.
Перекрытие

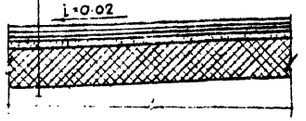

2 АС-20

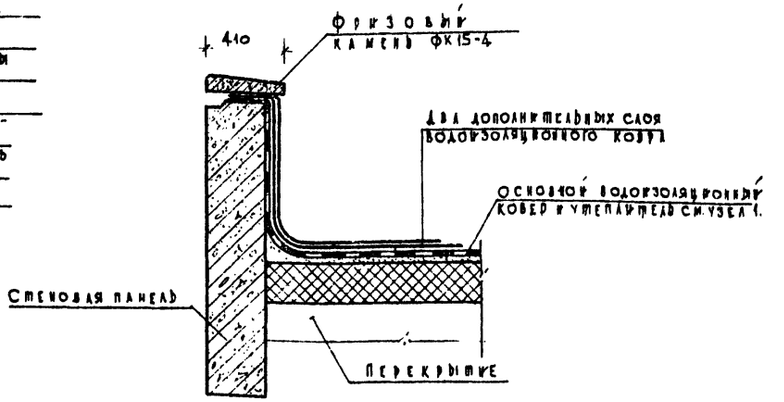

3 АС-20

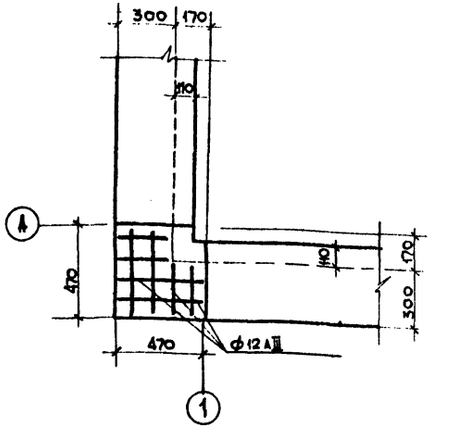

4 АС-20

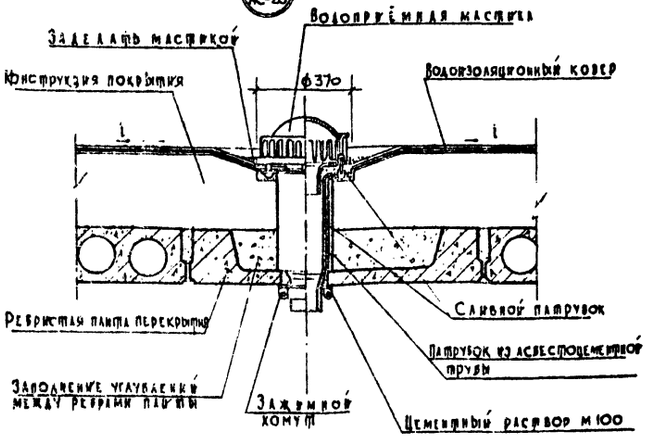

5 АС-20

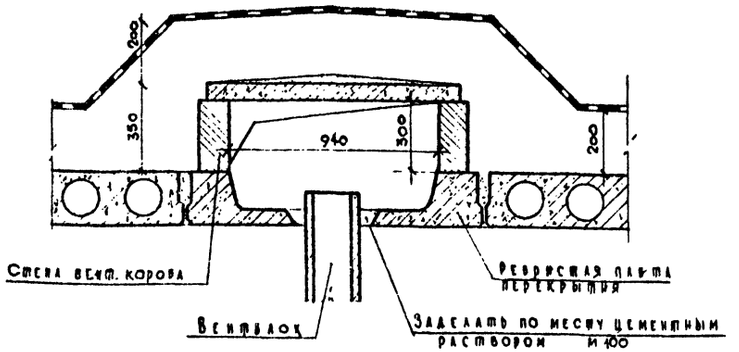

Примечание.

Данный лист см. совместно с листом АС-20.

Установка радиостойки

6 АС-20

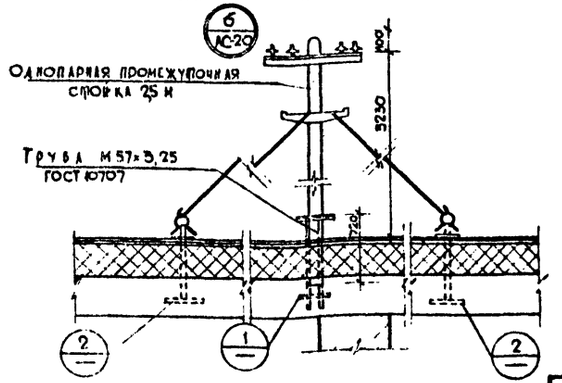

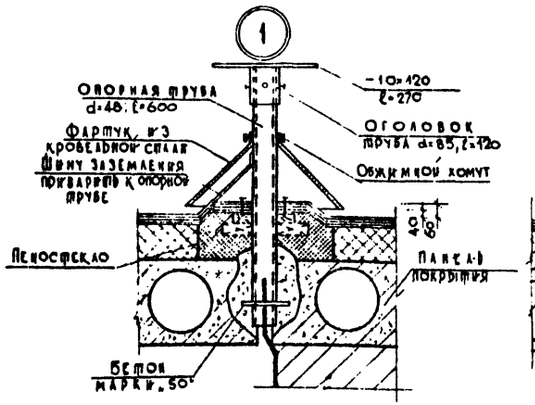

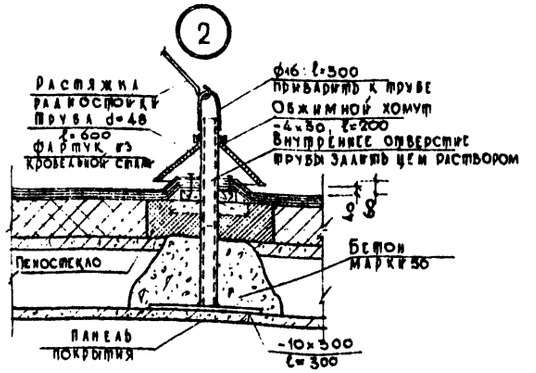

Разрез 1-1

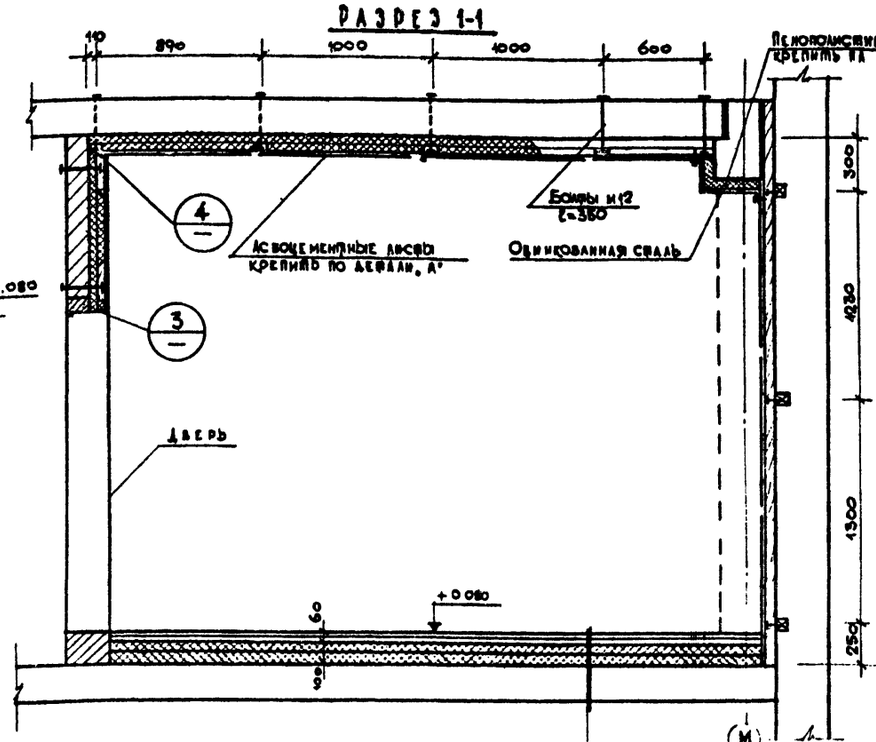

Разрез 2-2

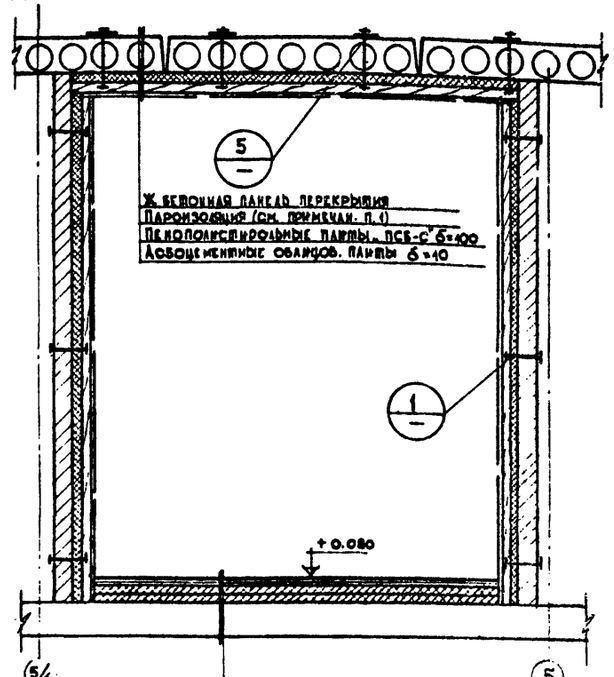

Разрез 3 складской камеры

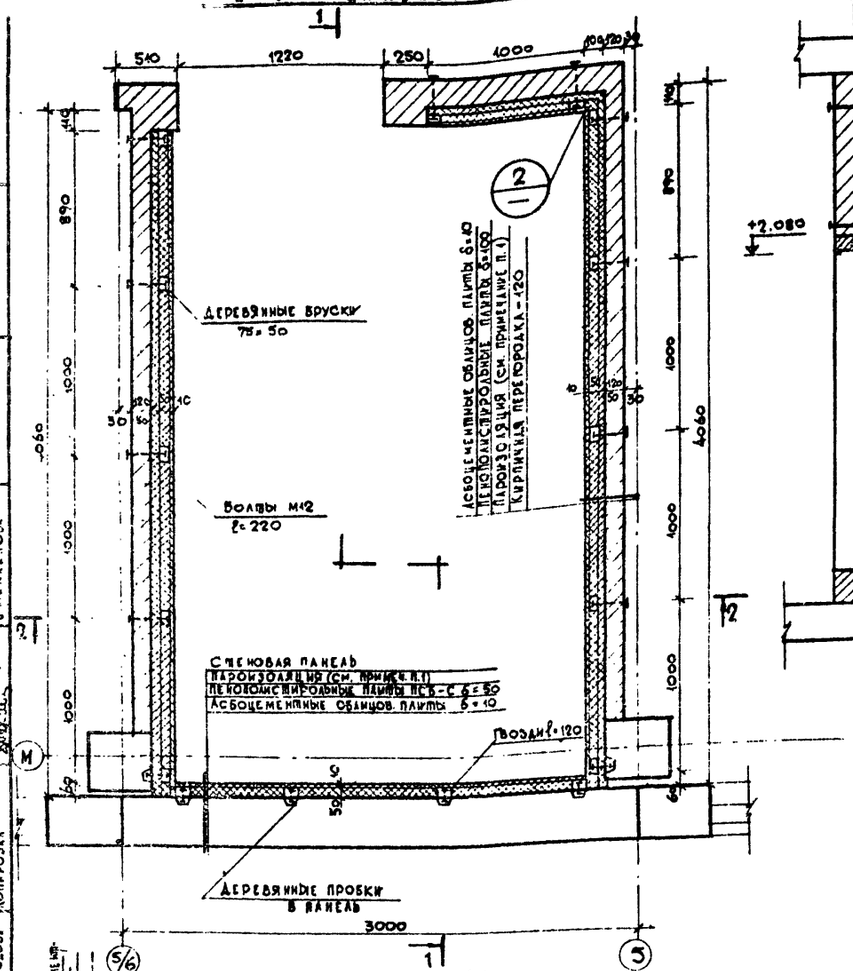

Деталь „А"

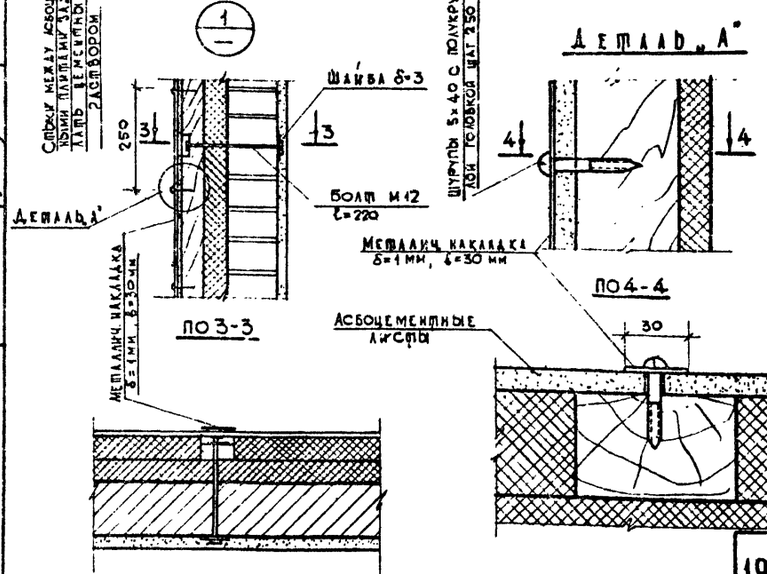

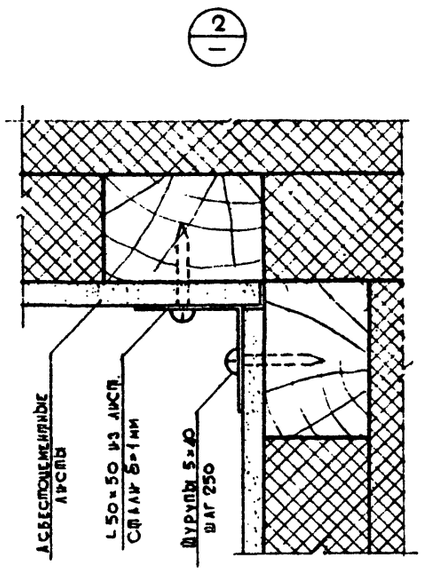

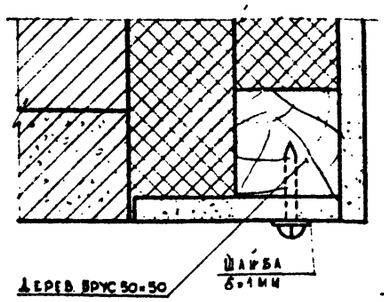

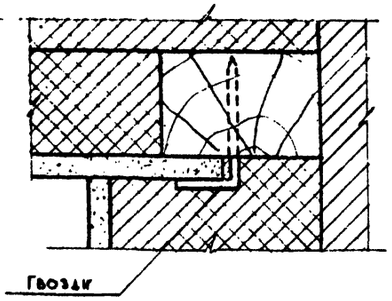

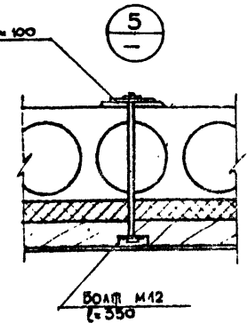

Примечания:

1. Пароизоляция выполняется полосами 2,5-3 мм путем покрытия изолируемых поверхностей горячим битумом или битумной мастикой за 2 раза.
2. Лицевая поверхность асбоцементных листов окрашивается масляной или водоэмульсионной краской белого цвета.
3. Кирпичные стенки перед нанесением пароизоляции затереть цем. песчаным раствором.

ЦНИИЭП учебных зданий г. Москва	1974	Средняя общеобразовательная школа на 30 классов	Охлаждаемая камера.	Типовой проект 222-1-193/75	Альбом I / Лист АС-23

Рук. мастерской К. Юренев; Гл. инж. проекта З. Никитина; Гл. архитектор проекта Т. Кравченко; Гл. инж. проекта К. Бутова; Ст. инженер Н. Кузнецова; Разработали: Н. Кровякова, В. Кургузец, Л. Глазеров, А. Колесников, И. Кизеговцова; Копировал

Крепление баскетбольного щита к колонне.

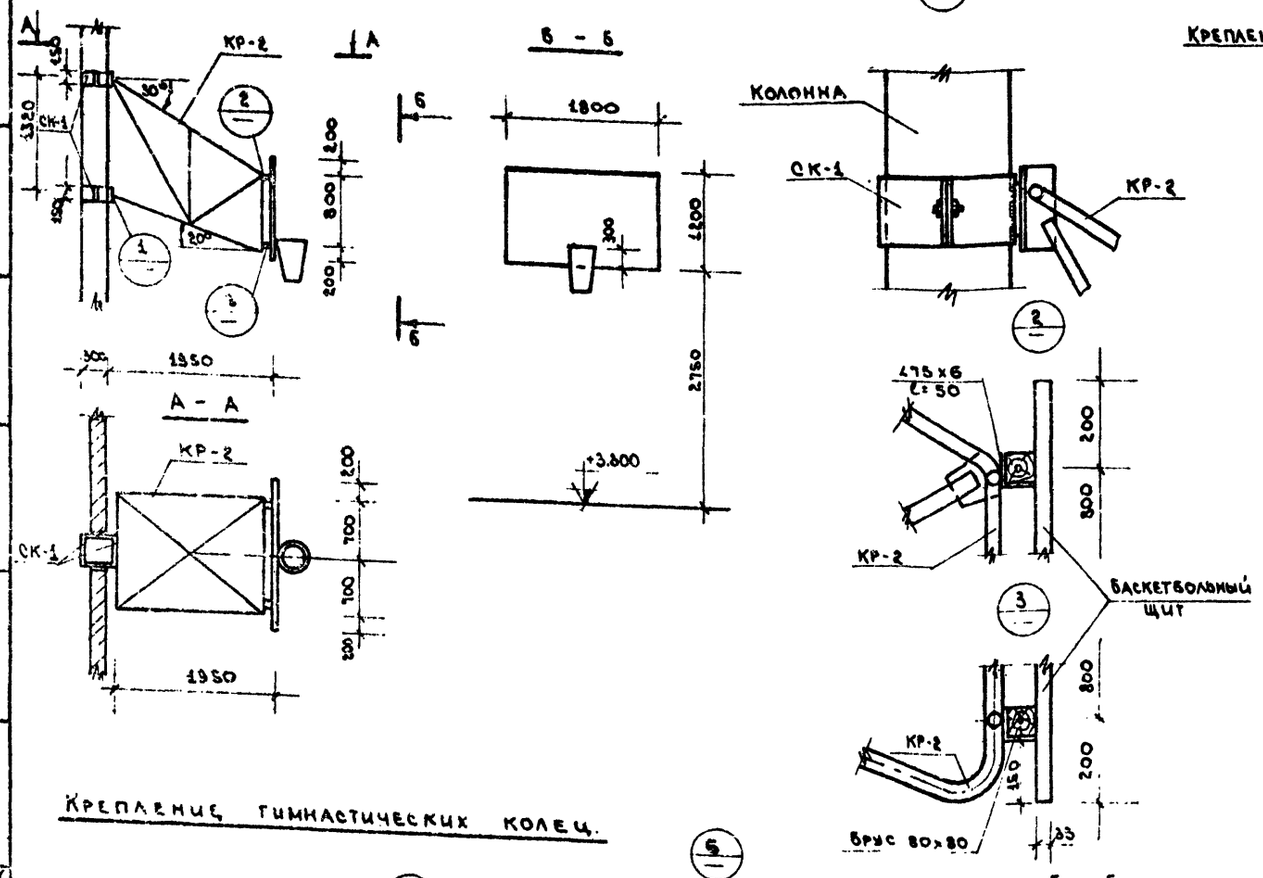

Крепление гимнастической стенки.

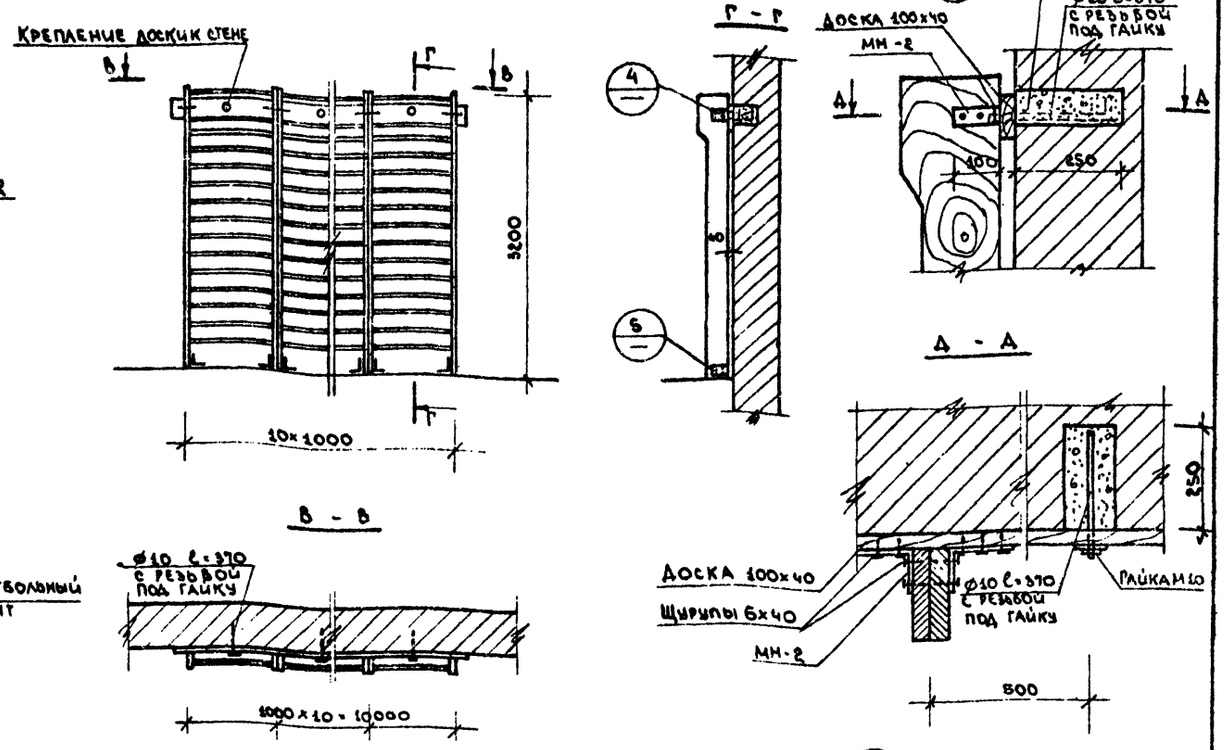

Крепление гимнастических колец.

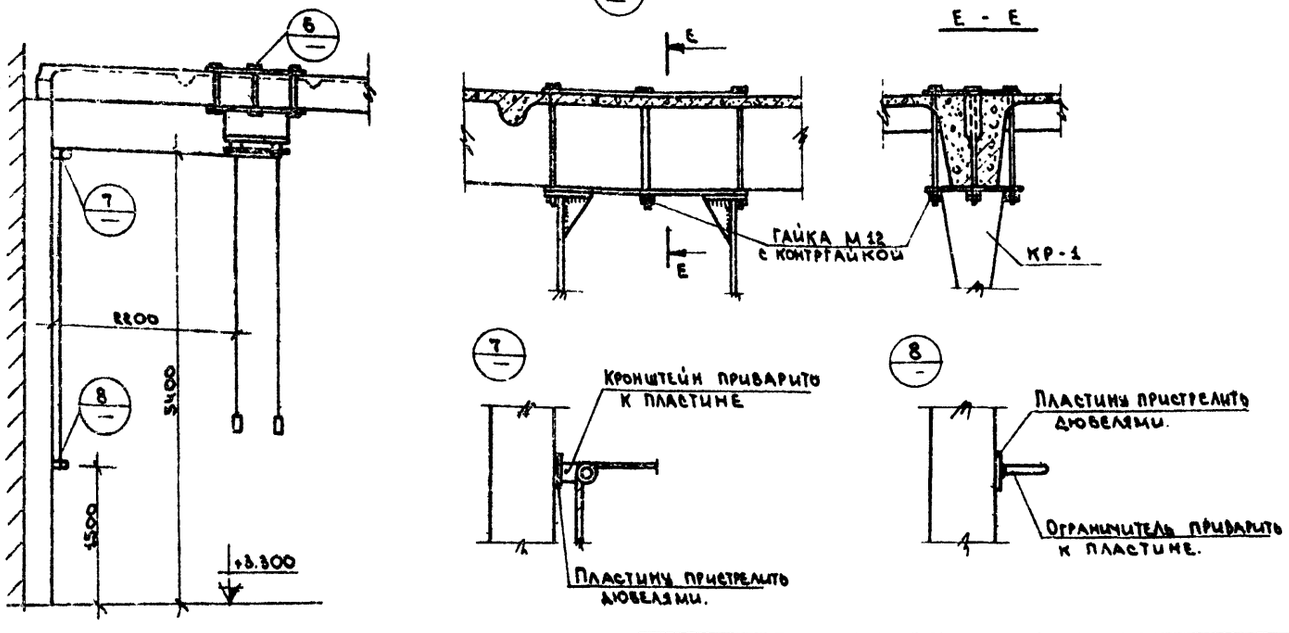

Крепление каната для лазания.

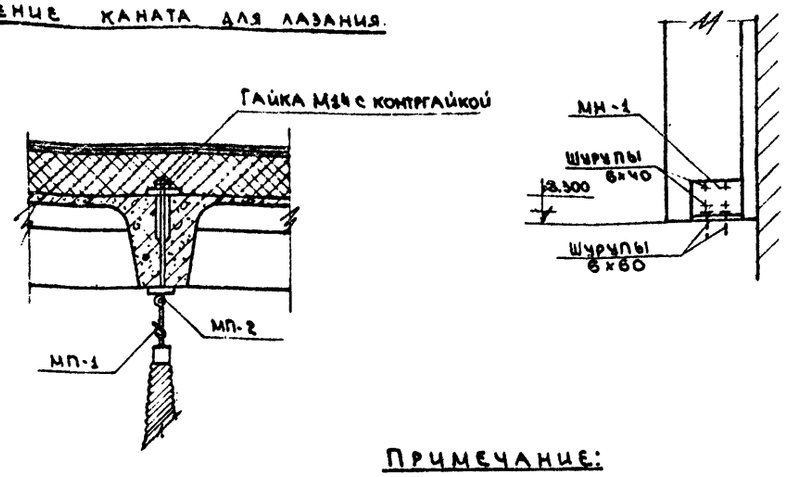

Примечание:

КР-1; КР-2; МП-1; МП-2; МН-1; МН-2; СК-1 см. альбом IV

1974	Средняя общеобразовательная школа на 30 классов.	Узлы крепления баскетбольного щита к колонне, гимнастической стенки, колец и каната.	Типовой проект 222-1-193/75	Альбом I	Лист АС-24

ЦЕНКИНЦ
Учебных зданий г. Москва.

Рук. мастер. Гл. инж. маст. Гл. арх. пр-та. Гл. инж. пр-та. Ст. инжен.

К. Френкель, В. Маргулец, Л. Газеров, А. Колесников, И. Нижегородова

Разработал Проверил Копировал

Г. Кузьмина, К. Бутова, В. Архипова

Ограждение окон гимнастического зала.

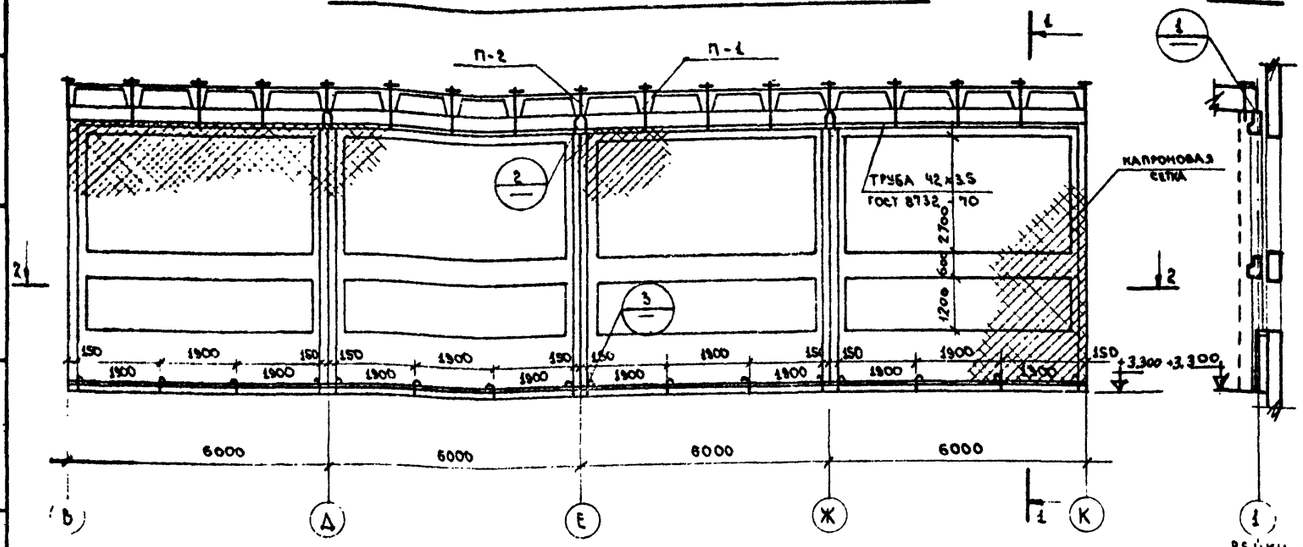

Крепление защитной сетки светильников гимнастического зала.

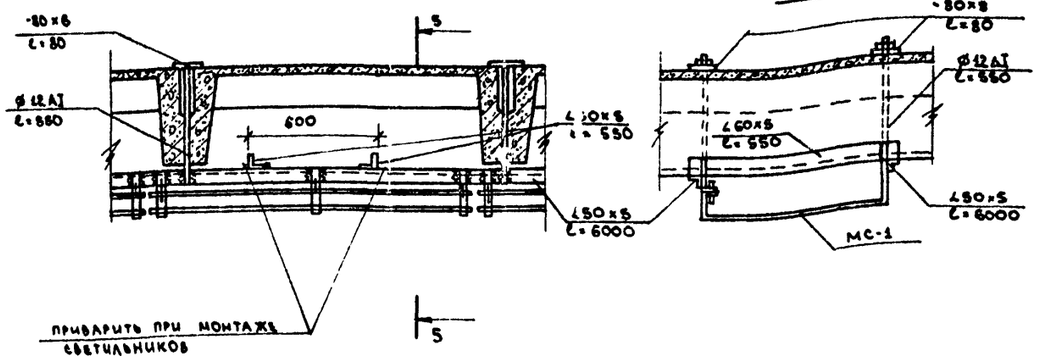

Ограждение радиаторов спортзала.

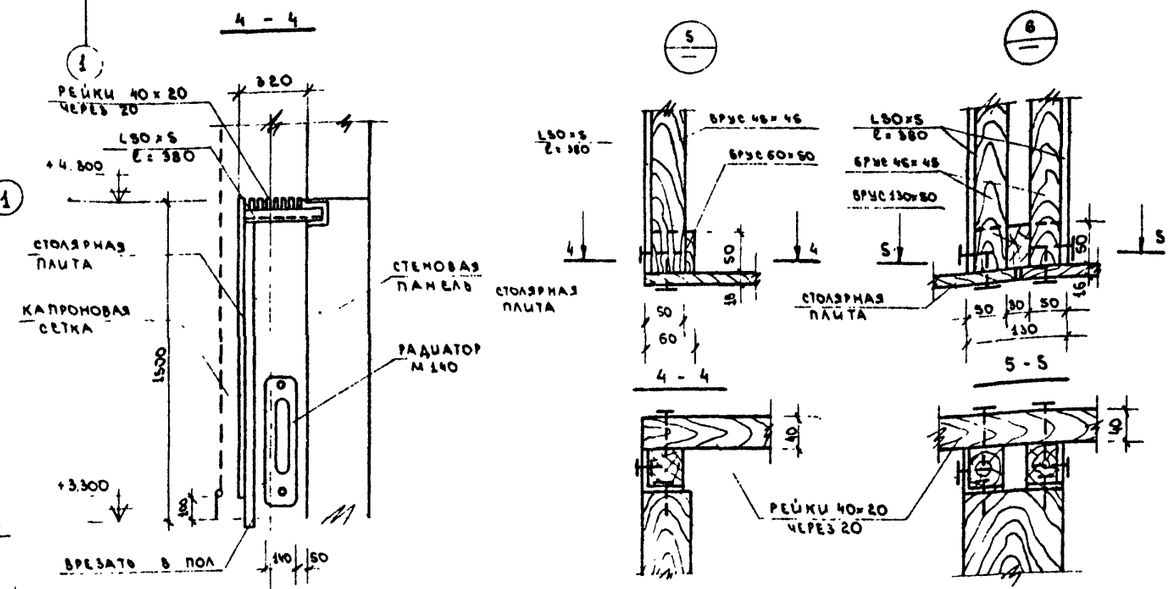

Вид экрана по оси «1»

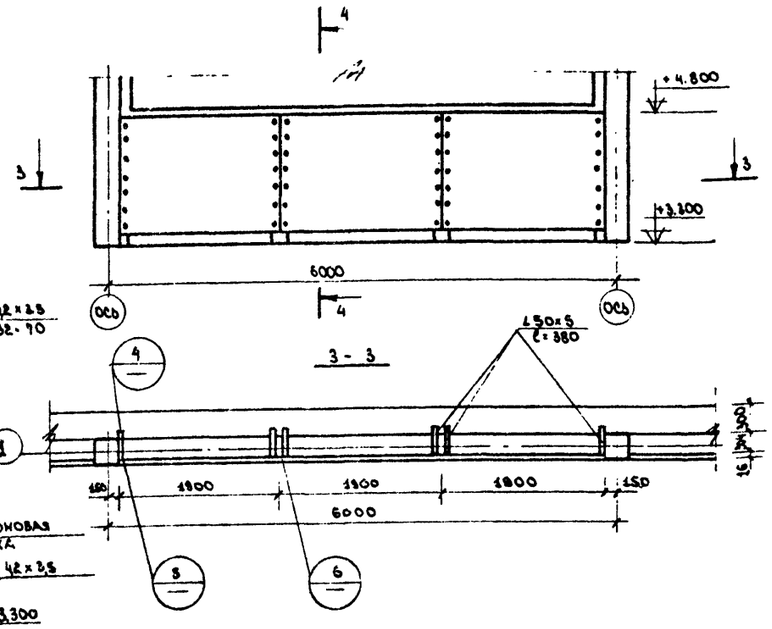

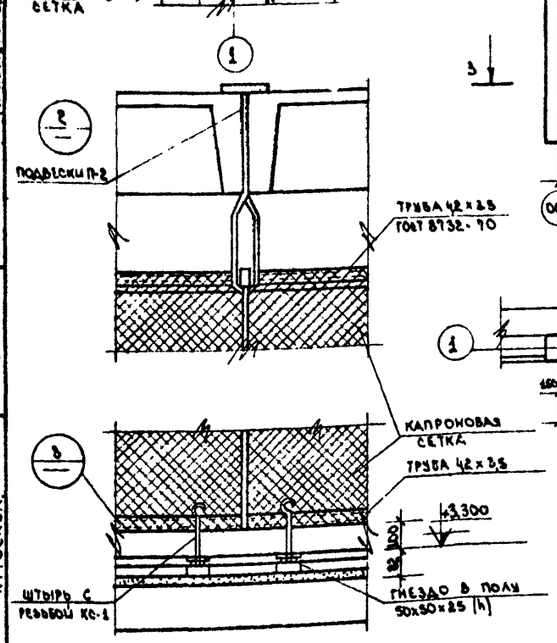

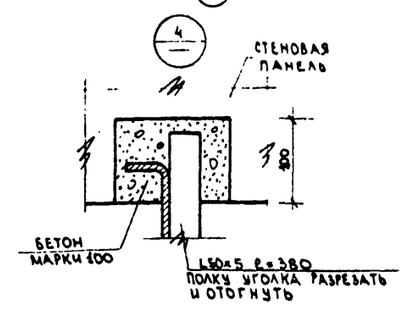

Примечания:

1. Все металлические поверхности покрасить белой нитроэмалью с предварительной огрунтовкой.
2. Экраны ограждения радиаторов выполнять из столярной плиты с покрытием прозрачным лаком.
3. Сварку производить электродами Э-42. Толщина сварных швов 4мм.
4. Анкера и подвески заложить в швы плит и заделать цементным раствором до устройства кровли.
5. Подвески П-1, П-2, сетка МС-1, штыри даны в альбоме IV.
6. Расположение светильников см. альбом III.
7. Расход металлических и деревянных изделий учтен в сводной спецификации.
8. Столярные плиты ограждения радиаторов подвергнуть глубокой пропитке антипиренами.

М 1:20

1974	Средняя общеобразовательная школа на 30 классов.	Ограждения окон и радиаторов гимнастического зала. Крепление защитной сетки светильников гимнастического зала.	Типовой проект 222-1-193/75	Альбом I	Лист АС-25

ЦНИИЭП учебных зданий г. Москва

Разработал К. Френкель; Проверил Г. Кирсанов; ГИП К. Бутова; Гл. инж. проекта В. Архипова; Гл. арх. пр-та Л. Газеров; Гл. инж. пр-та А. Колесников; Нач. маст. №2 Н. Нижегородова; Ст. инженер

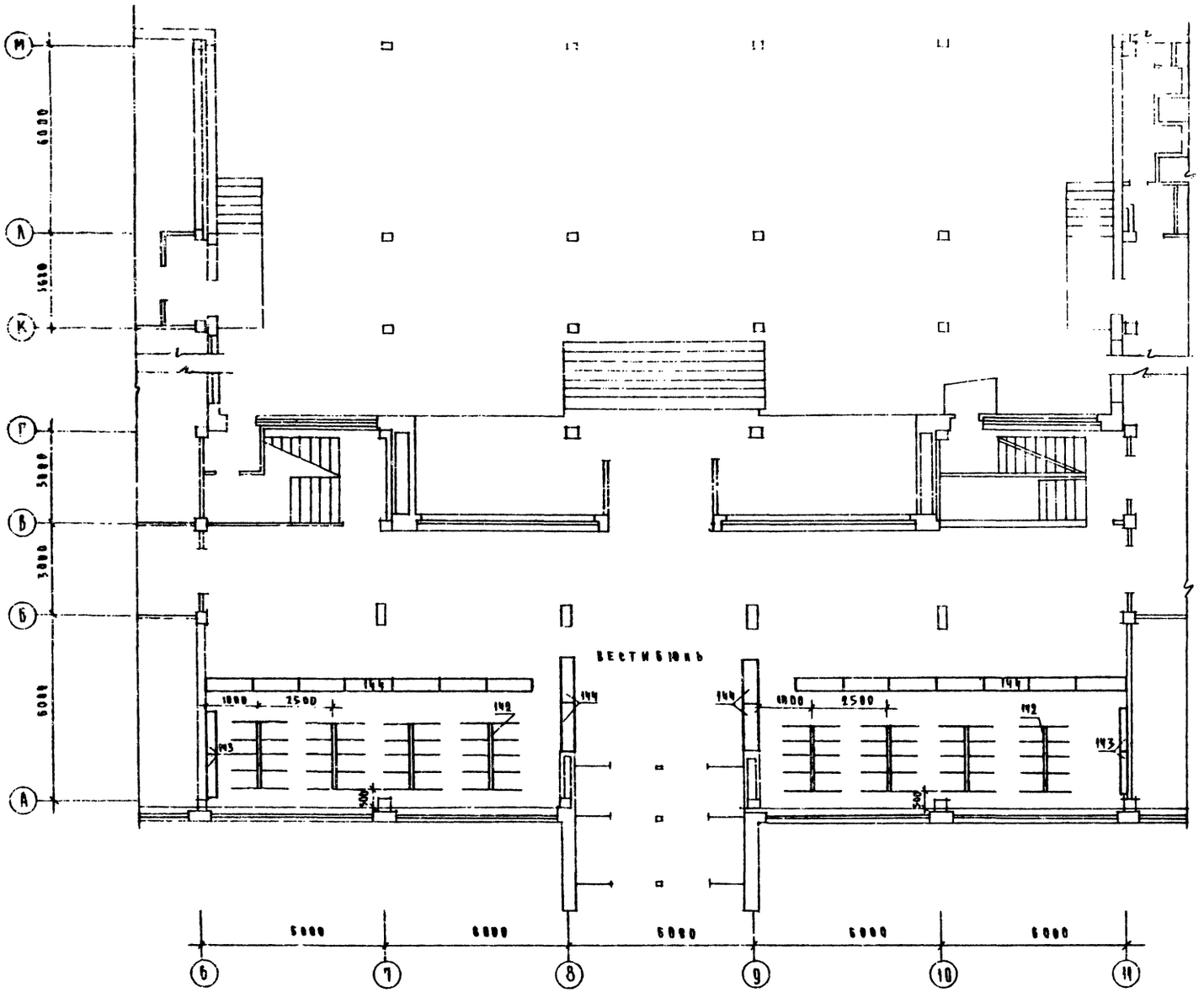

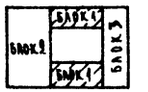

1974	Средняя общеобразовательная школа на 30 классов	Блок 4. План 1 этажа в осях 6-11. Расстановка технологического оборудования	Типовой проект 222-1-193/75	Альбом I	Лист ТО-1

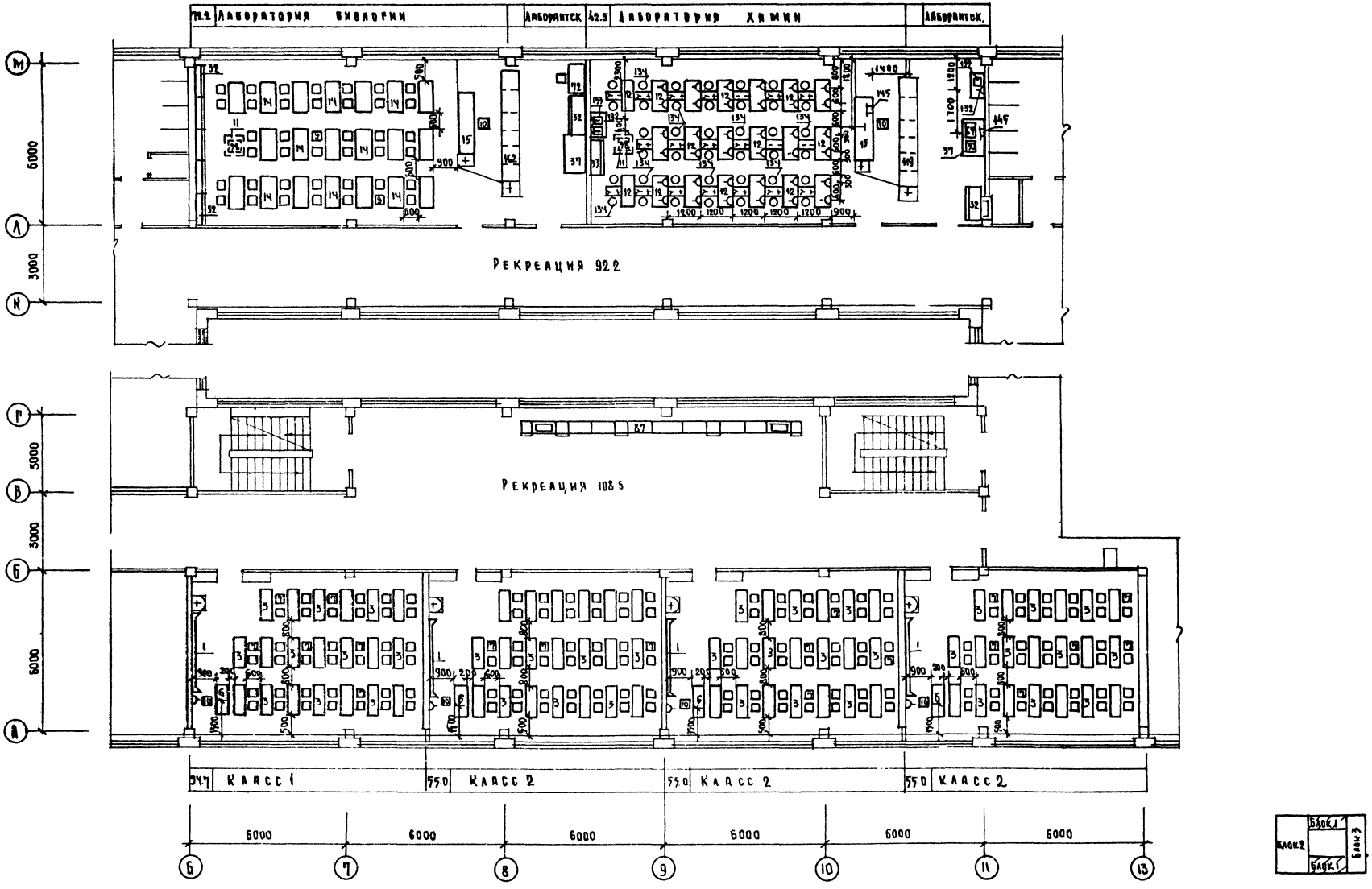

1974	Средняя общеобразовательная школа на 30 классов	Блок 1. План 2 этажа в осях 6-13 Расстановка технологического оборудования	Типовой проект 222-1-193/75	Альбом I	Лист ТО-2

ЦНИИЭП учебных зданий г. Москва

Гл. арх. пр-та
Нач. техн. отд.
Гл. инж. отд.
Рук. группы
Ст. техник

Газеров
Мирошникова
Малышева
Гарбузова
Копирова

Согласовано
СТО
ЭТО
Вольман
Яковлев

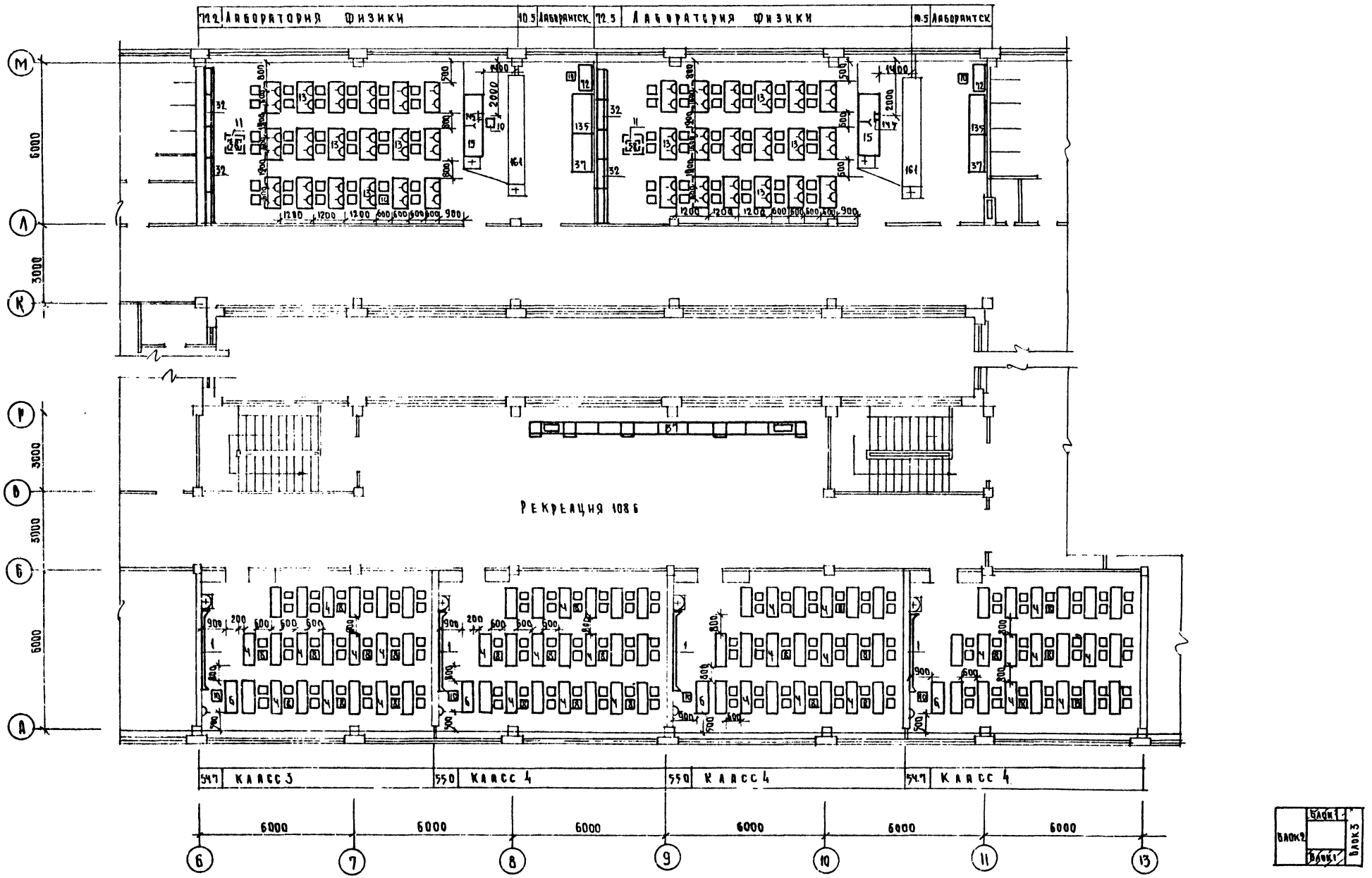

1974	Средняя общеобразовательная школа на 30 классов	Блок 1. План 3 этажа в осях 6-13 Расстановка технологического оборудования	Типовой проект 222-1-193/75	Альбом I	Лист ТО-3

ЦНИИЭП учебных зданий г. Москва

Гл. арх. пр-та	Мазеров	Согласовано	
Нач. технол. отд.	Мирошникова	СТО	Вольман
Гл. инж. тех. отд.	Малышева	ЭТО	Яковлев
Рук. группы	Любовицкая	Копирова	Беленькая
Инженер			

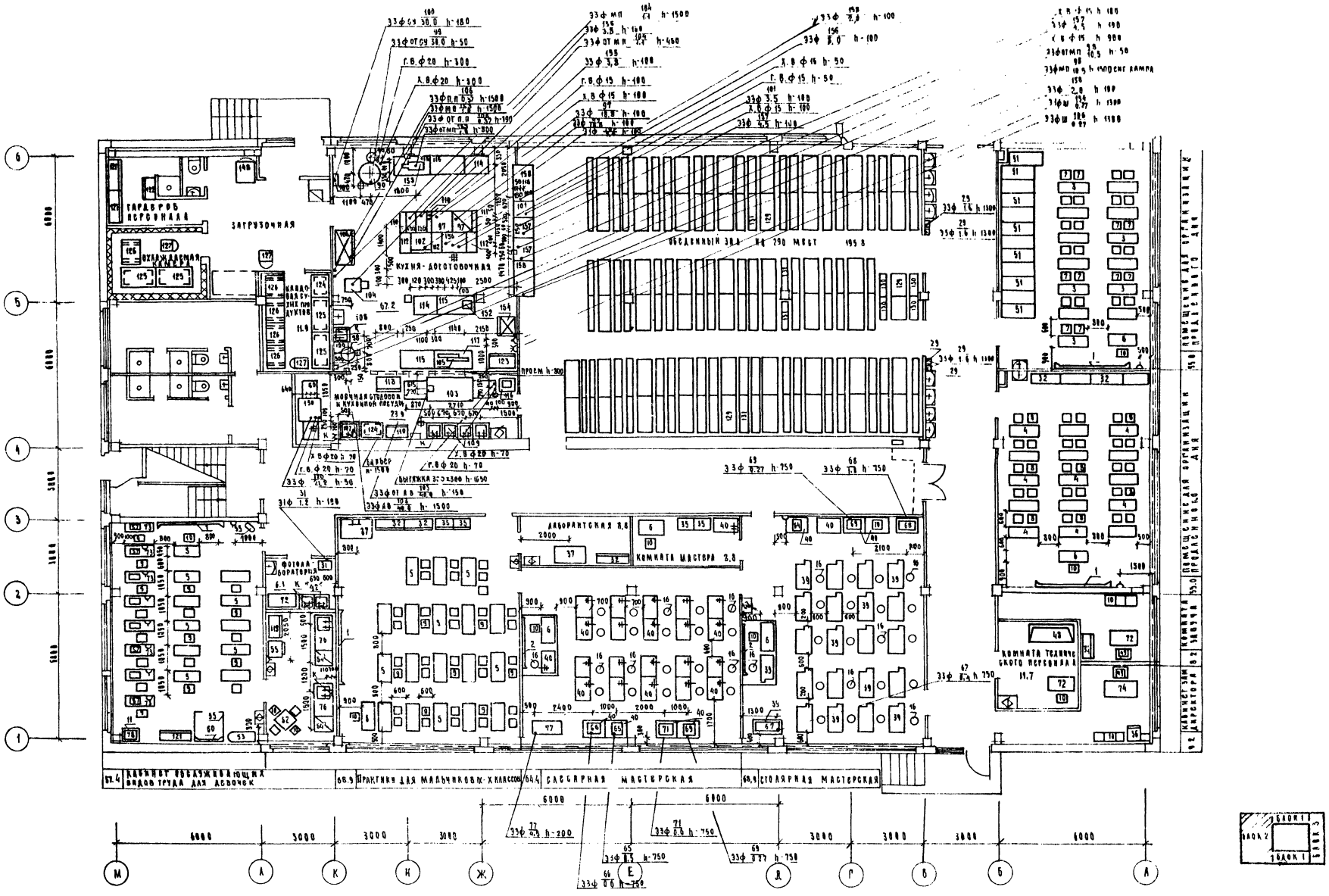

1975	Средняя общеобразовательная школа на 30 классов	Блок 2 План 1 этажа в осях 1-6 Расстановка технологического оборудования	Типовой проект 222-1-193/75	Альбом I	Лист ТО-4

ЦНИИЭП учебных зданий г. Москва

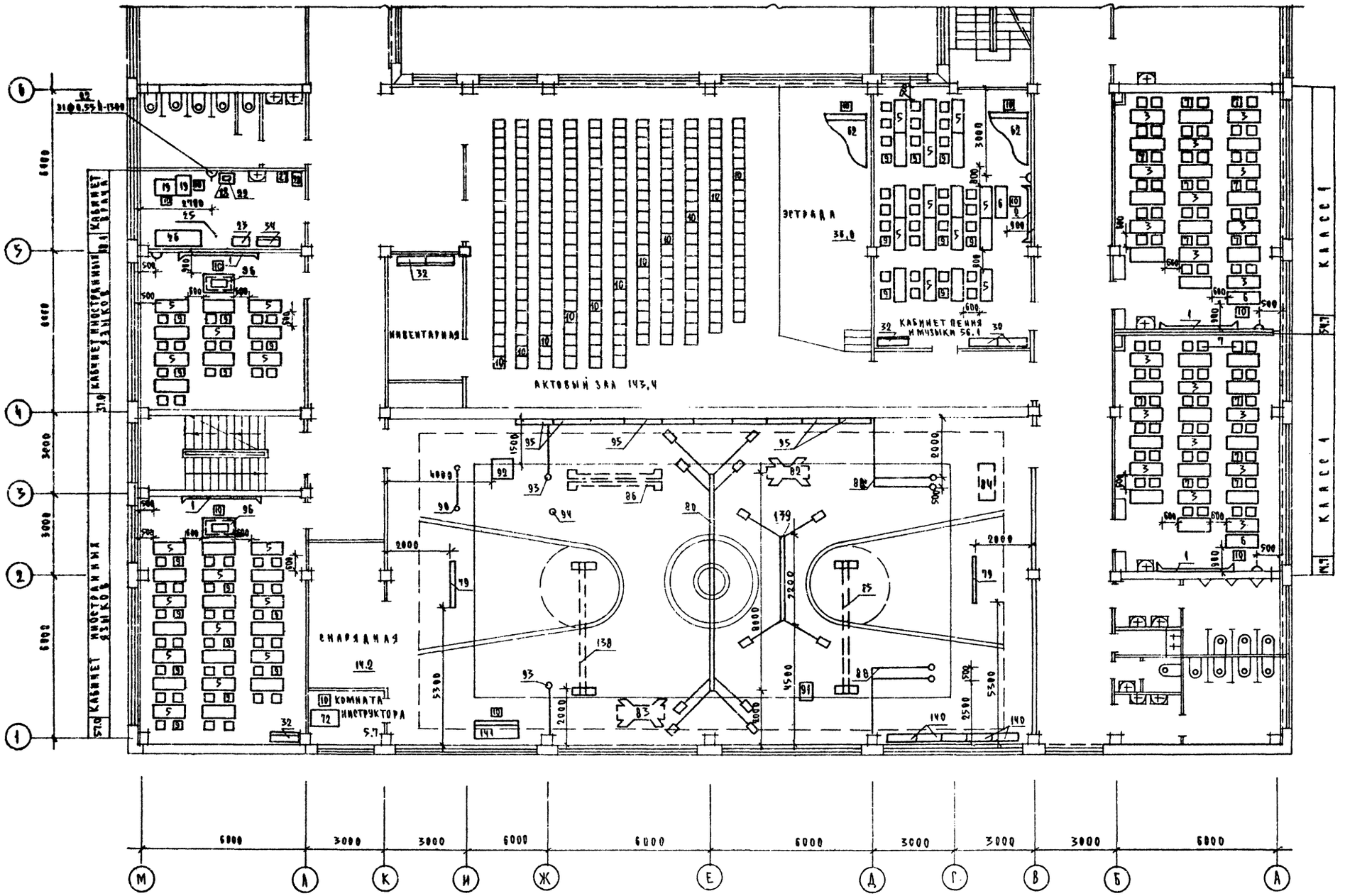

1974	СРЕДНЯЯ ОБЩЕОБРАЗОВАТЕЛЬНАЯ ШКОЛА НА 30 КЛАССОВ	БЛОК 2. ПЛАН 2 ЭТАЖА В ОСЯХ 1-6. РАССТАНОВКА ТЕХНОЛОГИЧЕСКОГО ОБОРУДОВАНИЯ	ТИПОВОЙ ПРОЕКТ 222-1-193/75	АЛЬБОМ I	ЛИСТ ТО-5

ЦНИИЭП УЧЕБНЫХ ЗДАНИЙ г. МОСКВА

ГЛ. АРХ. ПР-ТА	ГАЗЕРОВ	
НАЧ. ТЕХНОЛ. ОТД.	МИРОШНИКОВА	
ГЛ. ИНЖ. ОТД.	МАЛЫШЕВА	
РУК. ГРУППЫ		
ИНЖЕНЕР	ЛЮБОВИЦКАЯ	КОПИРОВАЛ
С.Т.О.		
З.Т.О.		
СОГЛАСОВАНО:	КОЛЬМАН	
	ЯКОВЛЕВ	
	КОШЕЛЕВА	

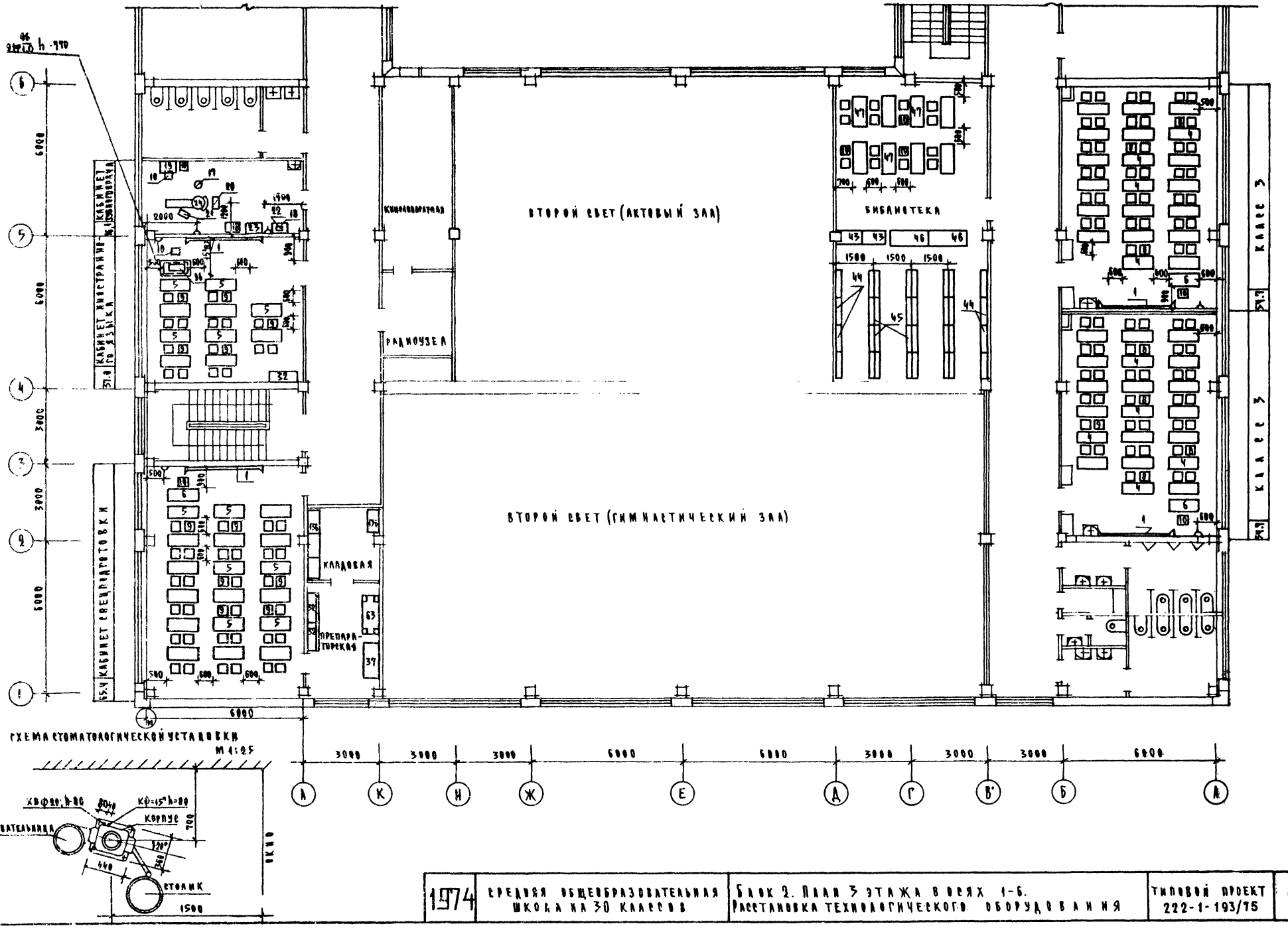

СХЕМА СТОМАТОЛОГИЧЕСКОЙ УСТАНОВКИ
М 1:25

1974	Средняя общеобразовательная школа на 30 классов	Блок 2. Планы 3 этажа в осях 1-6. Расстановка технологического оборудования	Типовой проект 222-1-193/75	Альбом I	Лист ТО-6

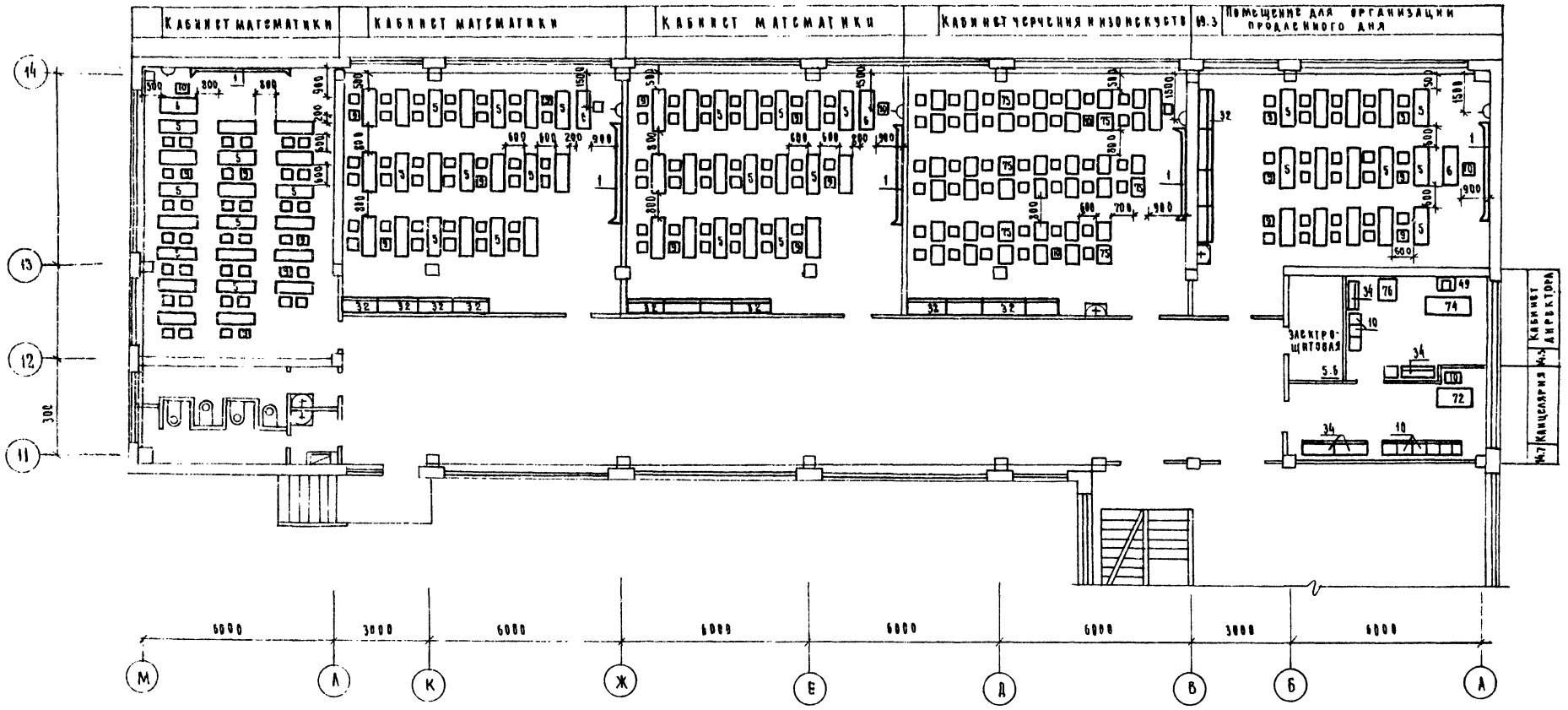

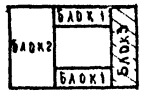

1974	Средняя общеобразовательная школа на 30 классов	Блок 3. План 1 этажа в осях 11-14. Расстановка технологического оборудования.	Типовой проект 222-1-193/75	Альбом I	Лист ТО-7

ЦНИИЭП учебных зданий г. Москва

Гл. арх. пр-та
Нач. технол. отд.
Гл. инж. отд.
Рук. группы
Ст. техник

Разеров
Мирошникова
Малышева
Гл. бузова
Копирова
Алферова

Согласовано:
Вольман
Ходаев
Б.Т.О.
Э.Т.О.

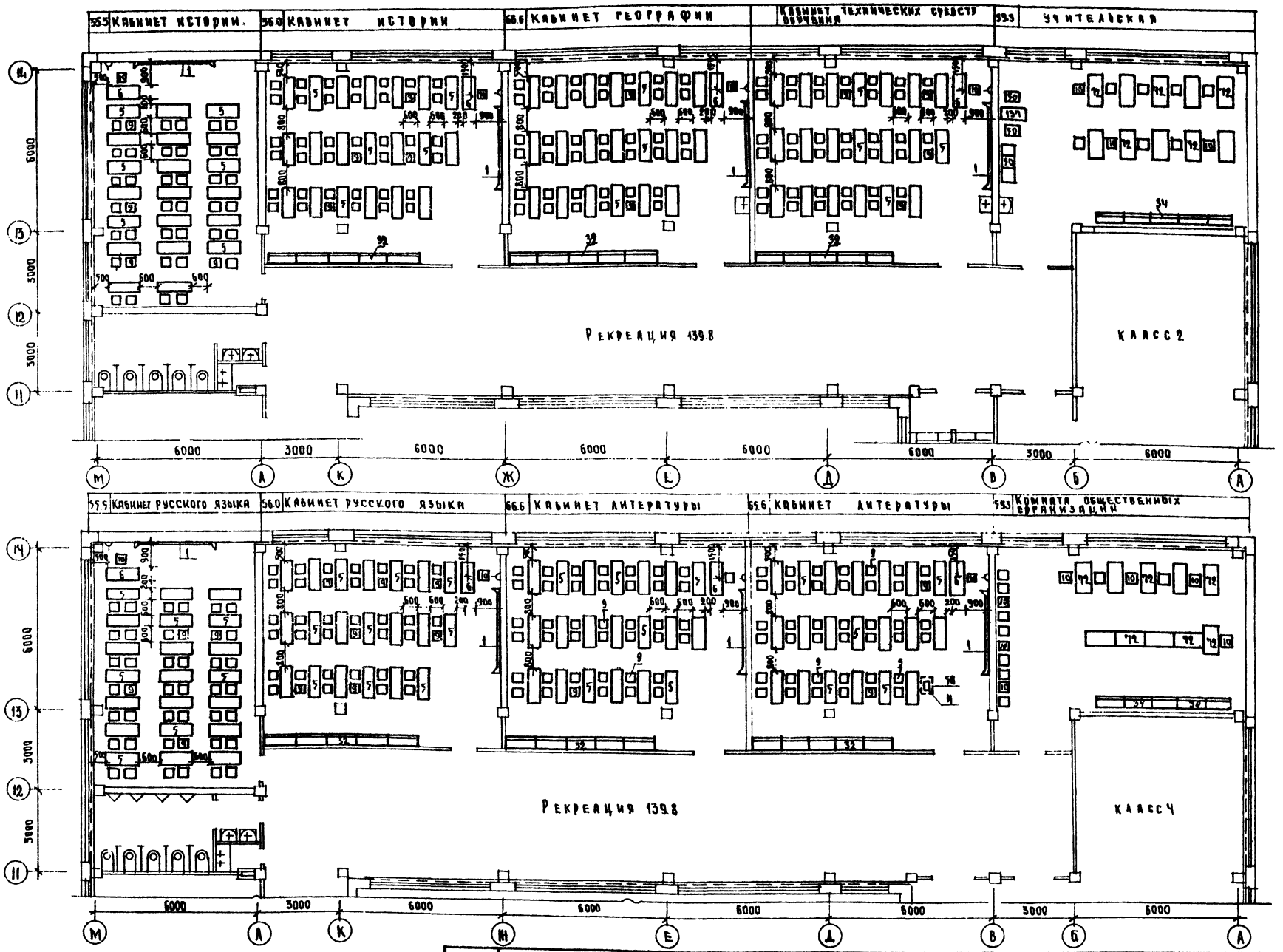

План 2 этажа

План 3 этажа

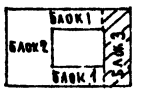

1974	Средняя общеобразовательная школа на 30 классов	Блок 3. План 2 этажа в осях 11-14. План 3 этажа в осях 11-14 Расстановка технологического оборудования.	Типовой проект 222-1-193/75	Альбом I	Лист ТО-8

ЦНИИЭП учебных зданий г. Москва

Гл. инж. проекта Глезеров
Нач. техн. отд. Мирошникова
Гл. инж. отд. Малышева
Рук. группы Гарбузова
Ст. техник Копирова

Согласовано
Ст. 8 Ярославская
Ст. 3 Яковлев
Ст. 1 Зеленская

№ п/п	Шифр (№ альбома, № типового проекта, классификация)	Наименование и техническая характеристика	Тип, марка, каталог, № чертежа	Завод-изготовитель	Единица измерения	Количество	Вес в кг: единицы	Вес в кг: общий	Стоимость, тыс. руб: единицы в рублях	Стоимость, тыс. руб: общий
1	2	3	4	5	6	7	8	9	10	11
1		ДОСКА МЕЛОВАЯ НАСТЕННАЯ 3000 х 60 х 1500		Ижевский ДСК Ивановского обл. упр. местпром	шт	28				
2		ДОСКА МЕЛОВАЯ НАСТЕННАЯ 2400 х 50 х 1500		"	"	2				
3		СТОЛ УЧЕНИЧЕСКИЙ 2-Х МЕСТНЫЙ 1200 х 505 х 590	Т.-МШ-1395	Альбом „Типовые конструкции, детали зданий и сооружений"	"	133				
4		СТОЛ УЧЕНИЧЕСКИЙ 2-Х МЕСТНЫЙ 1400 х 500 х 660	Т.-МШ-139в	Серия 1.271-2 ЦИТП г. Новосибирск	"	135				
5		СТОЛ УЧЕНИЧЕСКИЙ 2-Х МЕСТНЫЙ 1200 х 580 х 720	Т.-МШ-139г	"	"	534				
6		СТОЛ ПРЕПОДАВАТЕЛЯ 1200 х 600 х 770	ЭР-03-17	Бацкая МСБ. фабрика	"	32				
7		СТУЛ УЧЕНИЧЕСКИЙ 328 х 260 х 320 / 620	Т.-МШ 143	Альбом „Типовые конструкции, детали зданий и сооружения" Серия 1-271-2	"	266				
8		СТУЛ УЧЕНИЧЕСКИЙ 360 х 300 х 380 / 780	Т.-МШ-149б	ЦИТП г. Новосибирск	"	270				
9		СТУЛ УЧЕНИЧЕСКИЙ 400 х 340 х 440 / 780	Т.-МШ-143г	"	"	1094				
10		СТУЛ ВОЛЬНОСТОЯЩИЙ 400 х 400 х 825	АРТ. 388	Торговая сеть	"	25				
11		ПОДСТАВКА ДЛЯ КИНОПРОЕКТОРА	К-85	Всесоюзный трест производств предприятий	"	405				
12		СТОЛ ДЛЯ КАБИНЕТА ХИМИИ 1222 х 1200 х 763	Т.-МШ-29	Альбом общ. образ. школ 64-904 ЦИТП г. Новосибирск	"	18				
13		СТОЛ ДЛЯ КАБИНЕТА ФИЗИКИ 1240 х 602 х 763	Т.-МШ-30	"	"	36				
14		СТОЛ ДЛЯ КАБИНЕТА БИОЛОГИИ 1209 х 602 х 763	Т.-МШ 31	"	"	16				
15		СТОЛ ДЕМОНСТРАЦИОННЫЙ 2500 х 750 х 950	Т.-МШ 25	"	"	4				
16		ТАБУРЕТ С ПОДЪЕМНЫМ СИДЕНЬЕМ ф 360 х h-320-450	Т.-МШ-9	"	"	21				
17		ТАБУРЕТ ВИНТОВОЙ ф 270	ТУ 570 52	Киевский з-д медоборудования	"	1				
18		СТЕЛАЖ ИНСТРУМЕНТАЛЬНЫЙ 660 х 400 х 805	МРТУ-42 514 61	Одесский з-д медоборудования	"	3				
19		СТУЛ ПАЛАТНЫЙ 700 х 550 х 750		Главмебельпром	"	5				
20		СТЕЛАЖ СТОМАТОЛОГА 600 х 450 х 850	МРТУ-42 1534 62	Днепропетровский з-д металлооборудования	"	1				
21		УСТАНОВКА СТОМАТОЛОГИЧЕСКАЯ УНИВЕРСАЛЬНАЯ 440 х 360 х 1960	УС-90 МРТУ42-2290	Волгоградский з-д медоборудования	"	1				
22		СТЕРИЛИЗАТОР 496 х 190 х 141 0,55 КВТ 1Ф 220 В	Б 81	Тюменский з-д медоборудования, Красный металлист	"	2				
23		ШКАФ МЕДИЦИНСКИЙ 2-Х СТВОРЧАТЫЙ 610 х 446 х 1602	МРТУ 141 59	Львовский завод медоборудования	"	2				
24		КРЕСЛО ОДОНТОЛОГИЧЕСКОЕ УНИВЕРСАЛЬНОЕ 1672 / 1620 х 610 х 1960 / 1700	КУ 2 МРТУ 42 2972-66	Волгоградский з-д медоборудования	"	1				
25		ШИРМА ТРЕХСТВОРЧАТАЯ 2100 х 380 х 1600		ММСК №1 Москва	"	1				
26		КУШЕТКА МЕДИЦИНСКАЯ СМОТРОВАЯ 1800 х 550 х 550		Бийская мебельная фабрика	"	1				
27		РЕНТГЕН 530 х 480 х 2200		Ленинградский з-д „Красногвардеец"	"	1				
28		ВЕСЫ МЕДИЦИНСКИЕ 617 х 370 х 1490	ВМ-150	Орехово-Зуевский завод	"	1				
29		ЭЛЕКТРОПОЛОТЕНЦЕ 1,6 КВТ, 1Ф, 220 В		Утенский з-д лабораторной печи	"	1				
30		ШКАФ СУШИЛЬНЫЙ 395 х 470 х 660 0,5 КВТ; 1Ф; 220 В	Ш6-8	Ленинградский з-д №10 „Электродело"	"	1				
31		ШКАФ СУШИЛЬНЫЙ ДЛЯ ВАСИОК 600 х 500 х 2250 1,2 КВТ; 1Ф; 220 В	Гипронии инв. №08695	Ленинградский з-д мебельпрома	"	1				
32		ШКАФ ДЛЯ УЧЕБНО-НАГЛЯДНЫХ ПОСОБИЙ 1162 х 350 х 1340	ОХ 60-16/4	Нелидовский деревообрабатывающий комбинат	"	93				
33		ШКАФ ЛАБОРАТОРНЫЙ ДЛЯ ПРИБОРОВ 1500 х 500 х 2500	Гипронии инв. №117585	Новгородский мебельный комбинат	"	4				
34		ШКАФ КНИЖНЫЙ 1900 х 350 х 1500	АРТ. 2400	Торговая сеть	"	47				
35		ШКАФ ИНСТРУМЕНТАЛЬНЫЙ 780 х 500 х 1900	Гипронии инв. №94670	Новгородский мебельный комбинат	"	5				
36		СЕЙФ 450 х 650 х 1480		Московский з-д металлоизделий	"	4				
37		СТОЛ ФИЗИЧЕСКИЙ БЕЗ НАДСТРОЙКИ 1360 х 850 х 900	Гипронии инв. №109177	Новгородский мебельный комбинат	"	8				
38		СТЕАРИЧЕСКИЙ МАССИВЧЫЙ 2000 х 800 х 800	Гипронии инв. №99651	"	"	3				
39		ВЕРСТАК СТОЛЯРНЫЙ 1350 х 715 - 780	ВСТ	Кировский з-д №2 Физприбор	"	8				
40		ВЕРСТАК СЛЕСАРНЫЙ 962 х 670 х 1360	76 и-01	Всесоюзный трест учебно-наглядных пособий	"	21				
41		СТОЛ ДЛЯ ФОТОУВЕЛИЧИТЕЛЯ 1300 х 650 х 900	Гипронии инв. №107461	Новгородский мебельный комбинат	"	1				
42		СТУЛ МОНКА НА 2 ОТДЕЛЕНИЯ 1200 х 650 х 900	Гипронии инв. №108653	"	"	1				

1	2	3	4	5	6	7	8	9	10	11
43		ШКАФ КАТАЛОЖНЫЙ 970 х 580 х 1614	ММБ-15	Торговая сеть	шт.	2				
44		СТЕЛАЖ УНИВЕРСАЛЬНЫЙ ОДНОСТОРОННИЙ 1030 х 250 х 2120	ММБ-12-2М	Саратовский з-д театр. и библиот. оборуд.	"	8				
45		СТЕЛАЖ УНИВЕРСАЛЬНЫЙ 2-Х СТОРОННИЙ 1800 х 380 х 2120	ММБ-11	"	"	12				
46		КАФЕДРА ВЫДАЧИ КНИГ 1350 х 580 х 980	ММБ-9	"	"	2				
47		СТОЛ ЧИТАТЕЛЬСКИЙ 2-МЕСТНЫЙ ДЛЯ ЧИТАТЕЛЕЙ СТАРШЕ 5-ГО КЛАССА СРЕДНЕЙ ШКОЛЫ 1200 х 550 х 720	ММБ-2	Главмебельпром г. Москва	"	8				
48		ДИВАН 1800 х 600	АРТ.	Торговая сеть	"	1				
49		КРЕСЛО 580 х 600 х 420	АРТ. 4503	"	"	3				
50		БАНКЕТКА 500 х 400 х 390	ММБ-28А	Торговая сеть	"	5				
51		КРОВАТЬ РАСКЛАДНАЯ ДЕТСКАЯ		Торговая сеть	"	13				
52		СТОЛ ОБЕДЕННЫЙ 850 х 850 х 780		З-д ИЗО Главнаробраза г. Калининград	"	2				
53		ДОСКА ГАВАЛЬНАЯ 1200 х 150 х 780	АРТ. 713/366	З-д мебельной пром. г. Даугавпилс Латвийская ССР	"	1				
54		ЭЛЕКТРОПЛИТА 600 х 655 х 710 5,5 КВТ; 3Ф; 380/220 В	ЭП-8	Тульский машиностроительный з-д	"	2				
55		ХОЛОДИЛЬНИК 640 х 732 х 1375 0,15 КВТ; 1Ф; 220 В	„ЗИЛ" Москва	Московский з-д им. Лихачева	"	1				
56		МАНЕКЕН		Торговая сеть	"	1				
57		МАШИНА ШВЕЙНАЯ 500 х 250 х 300	„Подольск"	Подольский завод	"	8				
58		ДИАПРОЕКТОР	ЭПА-455	П/Я 176 г. Казань	"	4				
59		КАБИНА ПРИМЕРОЧНАЯ 1300 х 1200 х 1950	ПК-1.	Торговая сеть	"	1				
60		ЗЕРКАЛО ПОДВЕСНОЕ		Торговая сеть	"	1				
61		МАГНИТОФОН	Яуза-6	"	"	1				
62		РОЯЛЬ 2000 х 1500 х 1500	Красный Октябрь	"	"	3				
63		СТЕЛАЖ ДЕРЕВЯННЫЙ 1500 х 500 х 1750	СП 7	„Союзинвентарь" г. Москва	"	1				
64		ПЕЧЬ МУФЕЛЬНАЯ 540 х 603 х 566 2,6 КВТ; 1Ф; 220 В	МП 23	Утенский з-д лабораторных за печей	"	1				
65		СТАНОК НАСТОЛЬНО-СВЕРЛИЛЬНЫЙ 710 х 360 х 700, 0,5 КВТ; 3Ф; 380/220 В	2М 112	Вильнюсский станкостроительный з-д „Комунарас"	"	1				
66		СТАНОК ТОКАРНЫЙ ПОВЫШЕННОЙ ТОЧНОСТИ 695 х 320 х 300 0,27 КВТ; 3Ф; 380/220 В	16Т02В	Одесский опытно-механический з-д	"	1				
67		СТАНОК ТОКАРНЫЙ ПО ДЕРЕВУ НАСТОЛЬНЫЙ 1150 х 580 х 475 0,4 КВТ; 3Ф; 380/220 В	ТСД-Ф	Кировский з-д №2 „Физприбор"	"	1				
68		СТАНОК КОМБИНИРОВАННЫЙ СВЕРЛИЛЬНО-ФРЕЗЕРНЫЙ НАСТОЛЬНЫЙ 920 х 515 х 560; 1 Ф и 1; 3Ф, 380/220 В	КСФШ-4	Каширский механический з-д	"	1				
69		ТОЧИЛО НАЖДАЧНОЕ С ЭЛЕКТРОМОТОРОМ 400 х 340 х 340 0,27 КВТ; 3Ф; 380/220 В	ЗТ 62	"	"	1				
70		ПАНТА РЕЗИСТОЧНАЯ ШЛИФОВАЛЬНАЯ 400 х 400	—	Ленинградский инструментальный з-д	"	1				
71		СТАНОК НАСТОЛЬНЫЙ ГОРИЗОНТ ФРЕЗЕРНЫЙ 655 х 950 х 700, 0,6 КВТ; 3Ф; 380/220 В	МГФ№ 1	З-д учебного оборудования г. Ростов на Дону	"	1				
72		СТОЛ ПИСЬМЕННЫЙ ОДНОТУМБОВЫЙ 1100 х 600 х 760	АРТ 1580	Торговая сеть	"	28				
73		СТОЛ УЧЕНИЧЕСКИЙ СПЕЦ. С ОТКИДНОЙ КРЫШКОЙ	—	Главмебельпром	"	8				
74		СТОЛ ПИСЬМЕННЫЙ ДВУХТУМБОВЫЙ 1500 х 700 х 760	АРТ 1617	Торговая сеть	"	2				
75		СТОЛ ОДНОМЕСТНЫЙ ЧЕРТЕЖНЫЙ ШК 500 х 450 х 720 / 770	Т. МШ 3/21	Саратская мебельная ф-ка	"	40				
76		СТОЛ ПРОИЗВОДСТВЕННЫЙ С ВАННОЙ 1470 х 630 х 860	СП-1470А	Минторг СССР „Союзинвентарь"	"	2				
77		СТАНОК ПОПЕРЕЧНО-СТРОГАЛЬНЫЙ 1135 х 650 х 1360 4,5 КВТ; 3Ф; 380/220 В	7А 311	Оренбургский станкостроительный завод	"	1				
78		КИНОУСТАНОВКА	„Украина"	Одесский з-д кинап	"	1				
79		БАСКЕТБОЛЬНЫЕ КОЛЬЦА И ЩИТЫ	МРТУ 2279-61	Главспортпром	пар	1				
80		СТОЙКА ВОЛЕЙБОЛЬНАЯ	ТУ 1511 57/1	"	шт.	1				
81		СТОЙКА ТЕННИСНАЯ	ТУ 2334-64	"	"	1				
82		КОНЬ ГИМНАСТИЧЕСКИЙ	—	"	"	1				
83		КОНЬ ГИМНАСТИЧЕСКИЙ С РУЧКАМИ	—	"	"	1				
84		КОНЬ ДЛЯ ОПОРНЫХ ПРЫЖКОВ	—	"	"	1				

ЦНИИЭП учебных зданий г. Москва

Гл. инж. проекта — Мурашинская
Рук. группы — Мельцова
Гл. инж. проекта — Гапоненко
Нач. техн. отд. — Кашина
Ст. техник — Лебедева

1974 | Средняя общеобразовательная школа на 30 классов

Сводная спецификация технологического оборудования

Типовой проект 222-1-193/75 | Альбом I | Лист ТО-9

1	2	3	4	5	6	7	8	9	10	11
		Козел гимнастический		Главспорт-	шт.	1				
86		Брусья гимнастические	МРТУ-69 2079-64	пром	ч	1				
87		Оборудование рекреации	Т-МШ-14	Главмебельпром Московский цитп шифр 64-36 ч. II	к	2				
88		Кольца			к	2				
89		Ковер гимнастический	ТУ 2669-63		к	1				
90		Стойка для прыжков в высоту	МРТУ-62 1911-51		к	2				
91		Лонжа подвесная		Главспортпром	к	1				
92		Вышка судейская	МРТУ 62-313-61		ч	1				
93		Канат для лазанья d-8000	ТУ 9746-63		к	2				
94		Шест для лазанья	МРТУ 69-2104-61		ч	1				
95		Стенка гимнастическая	ТУ 2228-63		к	10				
96		Комплект для лингафонного кабинета (100×640×770; 1 КВТ; 1Ф; 220 В	ЛК-68	Московский завод физприбор	к	3				
97		Плита электрическая модулированная чугунная 2ЧЭ-1,4×0,860, 19 КВТ; 3Ф; 380/220	ПЭСМ-4Ш	Душанбинский з-д торгмаш	к	2				
98		Электрокипятильник 580×455×1247; 10,5 КВТ; 3Ф; 380/220 В	КНЭ-100	Ш/ЯЗ Ч8/8 г. Челябинск	ч	1				
99		Котел электрический 1150×1080×1200	КПЭ-250	Новгородский маш-	ч	1				
100		Станция управления 500×200×1600; 30,0 КВТ; 3Ф; 380/220 В	СУ	ностроительный з-д	к	1				
101		Плита мармитная 600×600×500; 5,5 КВТ; 3Ф; 380/220 В	ЭПМ-3	Московское предприят. энергопромремонт	ч	1				
102		Шкаф нарочный двухсекционный эл. модулир. 830×800×1500	ШЖЭСМ-2	Люберецкий з-д торгмаш	к	1				
103		Машина посудомоечная 3800×1050×1650; 21,30,40 КВТ; 3Ф; 380/220 В	МПТУ-1000	Гродненский з-д торгового оборудования	к	1				
104		Привод универсальный 1000×690×990; 1,1 КВТ; 3Ф; 380/220 В	ПУ-0,6	Пермский з-д торгового машиностроения	к	1				
105		Хлеборезка 1350×525×630; 0,27 КВТ; 3Ф; 380/220 В	ХРМ-300	Кибартайский з-д торгмаш	ч	1				
106		Шкаф холодильный 1500×750×1800; 0,37 КВТ; 3Ф; 380/220 В	ШХ-0,8	Мариинский з-д торгмаш	к	1				
107		Ванна моечная 840×840×860	ВМ-1	Союзинвентарь" г. Москва Минторг СССР	ч	1				
108		Ванна моечная 630×630×860	ВМ-1А		ч	1				
109		Ванна моечная 2-х секционная 1260×630×860	ВМ-2А		к	2				
110		Секция-вставка к тепловому оборудованию с краном-смесителем 710×840×1490	ВКСМ	Люберецкий	к	1				
111		Секция-вставка к тепловому оборудованию с гладким столом 910×840×860	ВСМ-910	з-д торгового	ч	2				
112		Секция-вставка к тепловому оборудованию с гладким столом 420×840×860	ВСМ-420	машиностроения	к	3				
113		Местные вентиляционные отсосы к тепловому модулированному оборудованию 420×920×700	МВО-420Ф	Комиссаровский з-д торгмаш	к	11				
114		Стол производственный 1680×630×860	СП-1050А	"Союзинвентарь" г. Москва Минторг СССР	к	4				
115		Стол производственный 1470×840×860	СП-1470		к	4				
116		Стол для сбора остатков пищи 1050×630×860	СО-1		ч	1				
117		Стол для хлеборезки 1470×840×860	СХ-1		ч	1				
118		Шкаф для посуды 1050×630×2000	ШП-2		к	3				
119		Шкаф-перегородка лаборатор. химии 1350×640×2700	МШ-149	Учитывается строительной частью	к	1				
120		Машина для мытья кухонной посуды 2400×950×1270; 21,2 КВТ; 3Ф; 380/220 В	ММКП-20	Гродненский з-д торгового машиностроен.	к	1				
121		Шкаф для одежды 1880×630×2000	ШО-1	"Союзинвентарь" г. Москва Минторг СССР	к	3				
122		Шкаф для белья 1050×630×2200	ШБ-2		ч	1				
123		Шкаф для хлеба 1050×630×2000	ШХ-2		ч	1				
124		Стеллаж металлический 1050×840×2000	СПС-2		к	2				
125		Стеллаж металлический 1470×840×2000	СПС-1		к	4				
126		Подтоварник металлический 1050×840×280	ПТ-1А		ч	5				
127		Весы товарные 650×554×202	ВШП-150	Игринский з-д "Башкирия"	ч	3				
128		Столобеденный 4-х местный 1500×670×600	Т-МШ-13	Главмебельпром Москва	ч	2				
129		Столобеденный 8-ти местный 2500×670×600	Т-МШ-13	Ский цитп шифр 64-36 ч. II	к	48				

1	2	3	4	5	6	7	8	9	10	11
130		Скамья 8-местная 1000×400×380	Т-МШ-12	Главмебельпром Москва	шт.	4				
131		Скамья 3-х местная 1500×400×380	Т-МШ-12	Ский цитп шифр 64-36 ч. II	к	94				
132		Стол для аналитических весов 960×610×800	Гипропищ инв. № 99923	Новгородский мебельный к-т Еленобл мебельпрома	к	2				
133		Весы аналитические 870×260×420	ВА-200	Харьковский з-д	ч	3				
134		Табурет лабораторный винтовой ф 350; h-800		Московская ф-ка Бели Мосмебельпрома	ч	36				
135		Стол лабораторный для приборов 1500×800×900	Гипропищ инв. № 54425	Новгородский мебельный к-т Еленобл мебельпрома	ч	2				
136		Пирамида для хранения оружия 1050×550×2100		Завод № 390 г. Москва	к	3				
137		Стол журнальный		Торговая сеть	ч	1				
138		Бум тройной			к	1				
139		Перекладина гимнастическая	МРТУ-62 2111-52	Главспортпром	ч	1				
140		Скамья гимнастическая 1000×300			к	4				
141		Пианино 1500×750×1500	Красный Октябрь"	Торговая сеть	ч	1				
142		Вешалка напольных металлич. 2500×1800×1800 (32 кр.-13в)	С.Акбабу ш-147	Карачаровский механич-ий з-д	ч	40				
143		Вешалка настенная на 12 крючков 1400×137×300	—	Торговая сеть	ч	4				
144		Стойка гардеробная секционная 1500×420×1800	Гипропищ м 113072	Московская мебельная ф-ка № 1	ч	18				
145		Щиток лабораторный	ЩЛ-60	Московский з-д № 4 "Физэлектроприбор"	к	4				
146		Весы настольные циферблатные - 2 кг	ВНЦ-2	Тулиновский з-д ме-	к	3				
147		Весы настольные циферблатные-10 кг 580×280×580	ВНЦ-10		ч	1				
148		Весы товарные - 500 кг. 1240×1130×1135		Армавирский приборостроительный з-д	к	1				
149		Тележка грузовая - 100 кг.			ч	1				
150		Тележка грузовая - 400 кг.		п/я 05-91/5 г. Брянск	к	1				
151		Тележка для сбора посуды 750×450×900	ТСП-1		ч	3				
152		Маслодавитель ручной 370×260×690	РДМ-5	г. Калининград п/я 2469	к	1				
153		Мясорубка 840×310×420; 1,0 КВТ; 3Ф; 380/220 В	М-9	Барановический з-д торгмаш	к	1				
154		Шкаф холодильный 750×750×1800; 0,27 КВТ; 1Ф 220 В	ШХ 0,4	Мариинский з-д торгмаш	к	1				
155		Плита электрическая секц. модул. 2 конф. с круглыми конфорками 420×840×850; 5,8 КВТ	ПЭСМ 2К	Душанбинский з-д торгмаш	ч	2				
156		Котел пищеварочный электрический секц. 1050×840×860; 8,0 КВТ; 3Ф; 380/220 В	КПЭСМ 60	Гокчукский з-д торгмаш	к	1				
157		Мармитная часов 2-х секц. модулир. 840×840×860; 4,5 КВТ; 3Ф; 380/220 В	МЭСМ 4-20	Люберецкий з-д	ч	2				
158		Стойка раздаточная 2-х секц. модулир. 1470×840×860; 2,0 КВТ; 3Ф; 380/220 В	СРПЭСМ	Горгмаш	ч	2				
159		Местные вентиляционные отсосы к тепловому оборудованию 840×1000×460	МВО-800В	Комиссаровский з-д торгмаш	ч	2				
160		Станок обрезной 1410×825×885; 1,7 КВТ; 3Ф; 380/220 В	872-М	Краснодарский экспериментальный з-д им. Калинина	ч	1				
161		Шкаф-перегородка лаб. физики 3,0 КВТ; 3Ф	МШ-150	Учитывается строительной частью	к	2				
162		Шкаф-перегородка лаб. биологии	МШ-154		к	1				

Условные обозначения:

- Н — высота подводки от чистого пола
- Х.В. — подвод холодной воды
- Г.В. — подвод горячей воды
- К — выпуск в канализацию с разрывом струи через воронку
- — тиски слесарные
- — электророзетка штепсельная трехфазного тока
- П.П. — пакетный переключатель
- М.П. — магнитный пускатель
- — трап
- Ш — штепсельная розетка
- N — номер позиции
- W — мощность тока в кВт
- — умывальник с гуалетным краном со смесителем, с бутылочным сифоном, с универсальным сифоном-ревизией
- С.У — станция управления
- А.В. — автомат включения
- — подвод газа к двухгорелковой горелке
- — индивидуальный подвод воды
- ∅ — диаметр трубопровода в мм
- — электророзетка штепсельная однофазного тока
- ф — фазность тока
- Э — подвод электроэнергии
- — раковина с водоразборным краном со смесителем, с универсальным сифоном-ревизией

1974	Средняя общеобразовательная школа на 30 классов	Сводная спецификация технологического оборудования	Типовой проект 222-1-193/75	Альбом I	Лист ТО-10

Согласовано: Госстрой СССР, Главное управление учебных заведений и учреждений Минпроса СССР, г. Москва

ГИПРОНИИ: Главный архитектор проекта Гладков; Начальник отдела Мирошников; Главный инженер проекта Гарбузов; Руководитель группы Кожевникова; Инженер Гладкова; Архитектор Кожевникова; Инженер-технолог Шмидт

Содержание части проекта

Таблица 1

Наименование чертежей	Лист	Страница
Пояснительная записка. Спецификация оборудования и материалов. Перечень чертежей.	КТ-1	
План и разрезы актового зала и кинопроекционной. Раскладка стальных труб с проводами в кинопроекционной	КТ-2	
Схема внешних соединений киноустановки	КТ-3	

Пояснительная записка

Кинотехнологический проект разработан в соответствии с действующими нормами:

СНиП II-А-15-69
СНиП II-Л-2-72 И
Р-КИНО-1-67" (ведомств. нормаль Госкомитета по кинематографии при СМ СССР).

Кинотехнологические требования к смежным специальностям предусмотрены в соответствующих разделах комплексного проекта.

Указание по монтажу:

1. Разводку и монтаж стальных труб производить по плитам перекрытия до устройства чистого пола, в стенах — по пробитым бороздам до начала отделочных работ.
2. В качестве линии заземления используются стальные монтажные трубы переваренные круглой сталью и соединенные с „нулевой" клеммой электровводы на расшивочном плато (в станине проектора).
3. Для локализации шума, создаваемого проектором, под пяту колонки подложить листовую резину толщиной 5 мм., а в болтовых соединениях — резиновые втулки и шайбы.
4. Громкоговорители 30А-46 крепятся с помощью навесок на вмазанные в стену глухари (ℓ-120 мм).
5. Расшивочные панели „схемы внешних соединений киноустановки" следует сверить со схемами полученного оборудования.

Спецификация кинотехнологического оборудования

Таблица 2

Поз.	Наименование	Тип	Кол.	Ед. изм.	Примеч.
1	Кинопроектор узкопленочный с ксеноновой лампой, объектив F=50 мм.	„Черноморец-1"	1	шт.	стационарный
2	Выпрямительное устройство	53ВУК-50	1	"	
3	Звуковое производящее устройство	ЗВУК 1х25У	1	К-Т	
3-а	Шкаф усилительного устройства	50У-55	1	шт.	из К-Т а ЗВУК 1х25У
3-б	Громкоговоритель зала	30А-46	2	"	"
3-в	Приставка усилительная	У-17	1	"	"
3-г	Коробка переходная	БК-179	1	"	"
3-д	Контрольный громкоговоритель		1	"	"
3-е	Пульт регулятора громкости	БОК-31	1	"	"
4	Автозаслонки облегченные	ЗПШМ	1	К-Т	
4-а	Автозаслонка проекционного окна	"	1	"	из К-Т а ЗПШМ
4-б	Автозаслонка смотрового окна	"	1	шт.	"
5	Пульт дистанционного управления	55-ПДУ-1	1	шт.	
6	Киноэкран на раме 290х2,2 м	ЭПБ-1	1	"	обрамл. 0,2 м
7	Предэкранный занавес	РЕПС	30	$м^2$	
8	Стол письменный однотумбовый 1100х650х760	АРТ 1500	1	шт	
9	Фильмостат	ФС-10	1	"	
10	Лупа контроля перфорации	СО-301-1	1	"	
11	Карниз металлический ℓ-4 м		2	"	ХОЗТОРГ
12	Светильник	БУН-60М	2	"	
13	Автомат без расцепителя	АП-50-3	1	"	
14	Резиновый диэлектрический мат		1	КТ.	$V_{нап}$-500 В
15	Диэлектрические перчатки		1	пар.	
16	Электророзетка (для скрытой проводки)	60х250 В	1	"	
17	Протяжная коробка	ПК-15	1	шт.	индекс У-995
18	Тоже круглая	У-196 У-197	5 5	"	
19	Клеммный набор	КНЕ-1002	2	"	
20	Коробка для клеммного набора	КОТ 2/2 МИ3244-62	2	"	
21	Выключатель для скрытой проводки	60х250 В	2	"	
22	Радиорозетка		1	"	

Спецификация материалов

Таблица 3

Наименование	Кол.	Ед. изм.	Примечан.
Кабель, провода			
Кабель марки КММ-2	50	м	
Провод марки ПГВ 500 сечен. 1,5 кв.мм.	200	"	
Тоже 2,5 "	100	"	
Тоже 1,0 "	20	"	

Стальные трубы, сталь

Таблица 4

Труба тонкостенная ⌀20 мм.	30	м	
Тоже ⌀26 мм.	10	"	
Тоже ⌀32 мм	10	"	
Муфты к трубам	10	шт.	
Контргайки	10	"	

23	Противопожарный инвентарь:		1	К-Т	
	а) огнетушитель	ОУ-5	1	шт.	
	б) ведро для песка		1	"	
	в) совок для песка		1	"	

Размеры проекционного и смотрового окон в кинопроекционной

М 1:20

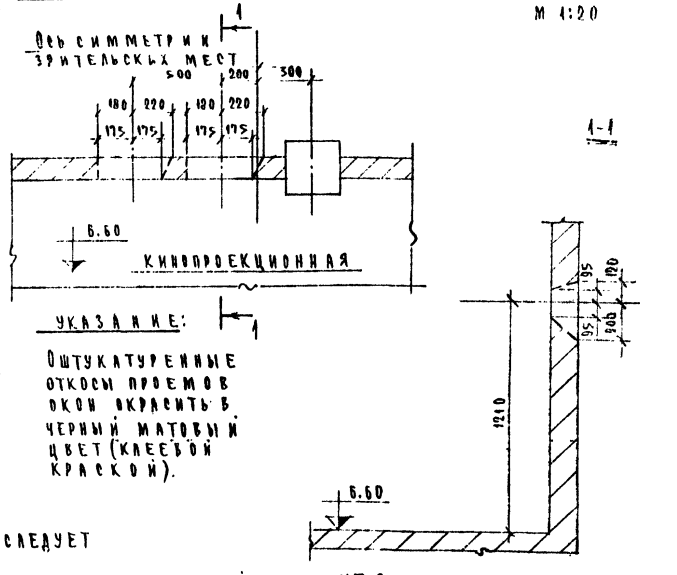

Указание:

Оштукатуренные откосы проемов окон окрасить в черный матовый цвет (клеевой краской).

Примечания:

1. По вопросам поставок оборудования, монтажа, киноустановки следует обращаться в местное управления кинофикации.
2. План и разрезы актового зала и кинопроекционной, раскладку труб с проводами в кинопроекционной см лист КТ-2.

1974	Средняя общеобразовательная школа на 30 классов	Пояснительная записка. Спецификация оборудования и материалов. Перечень чертежей.	Типовой проект 222-1-193/75	Альбом	Лист КТ-1

ЦНИИЭП учебных зданий г. Москва

Гл. арх. пр-та — Газеров
Нач. технол. отд. — Мирошникова
Гл. инж. отд. — Малышева
Рук. группы — Гольцева
Инженер — Герасева
Копировал — Кошелева

2-2

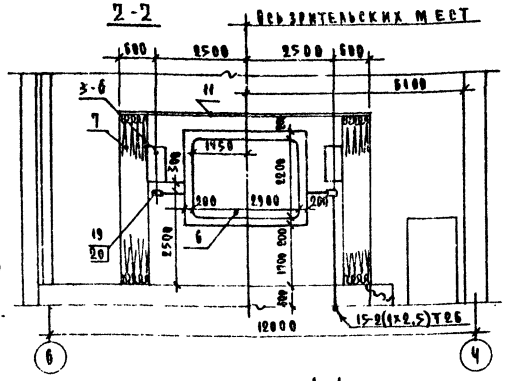

1-1

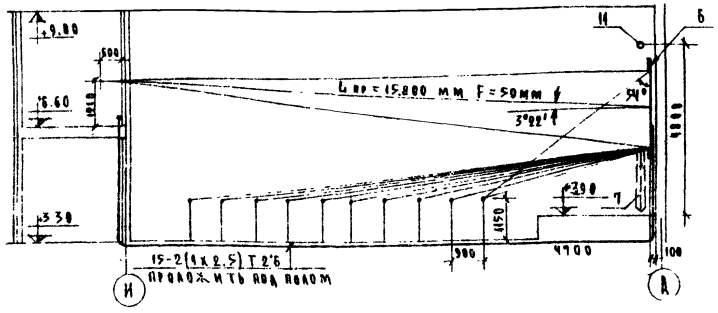

План актового зала и киноаппаратной

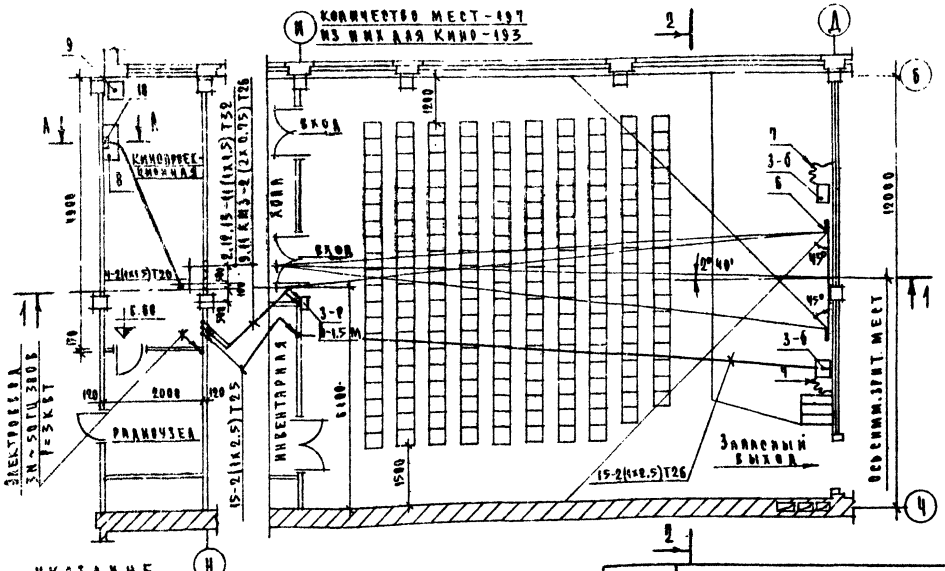

Ось симметрии зрительских мест

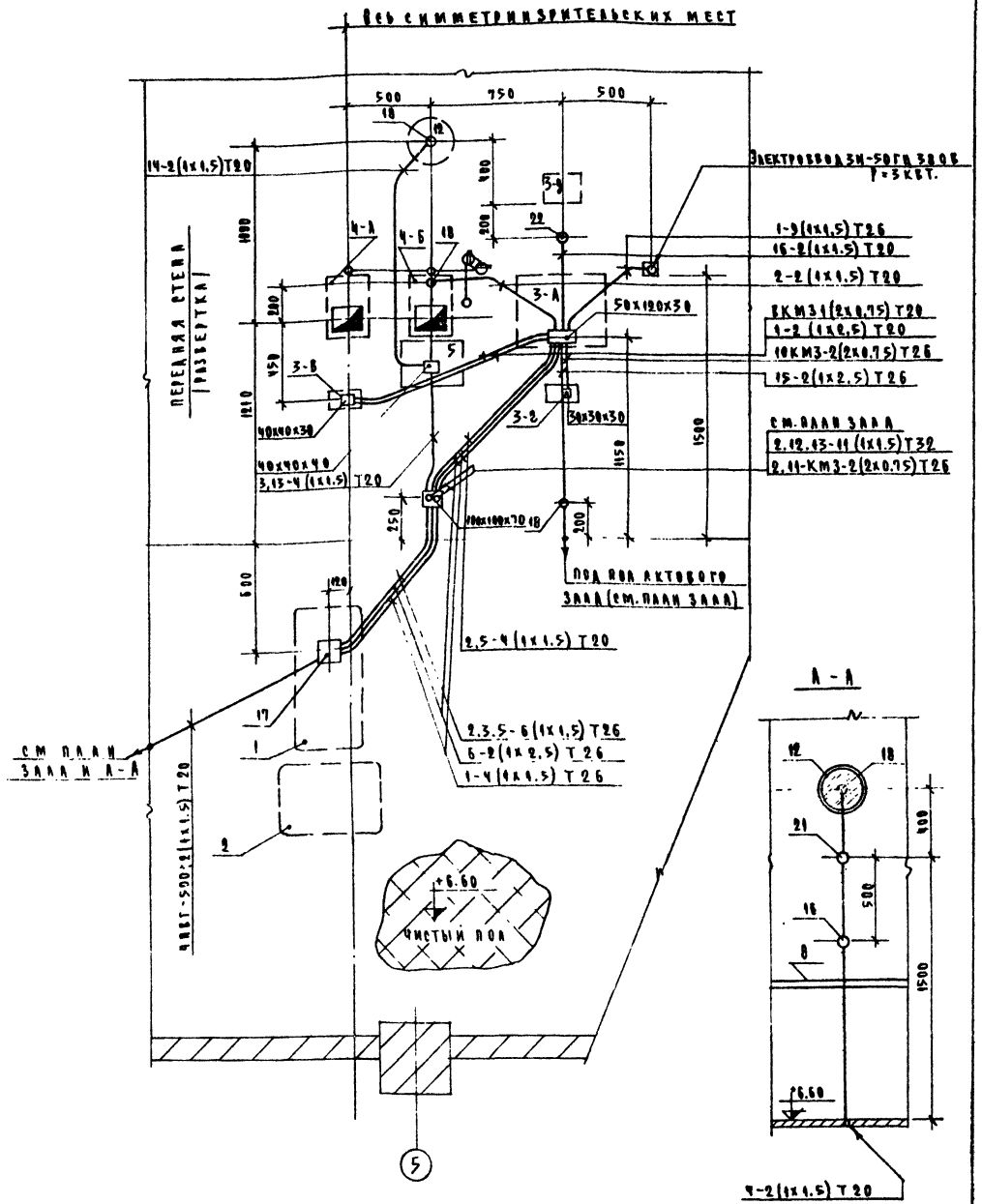

А-А

Примечания:

1. Раму экрана выполнить на месту из металла либо дерева
2. На разрезе 1-1 громкоговоритель не показан.
3. Пояснительную записку, спецификацию оборудования и материалов, перечень чертежей см лист КТ-1.

ЦНИИЭП учебных зданий г. Москва
Согласовано
Гл. арх. проекта Гайдов
Нач. технолога Мирошникова
Гл. инж. отд. Малышева
Рук. группы Рольникова
Инженер Герасева
Конструкции Кононенко
Инженер Коновалов
Ролльман
Электрика Тюрина

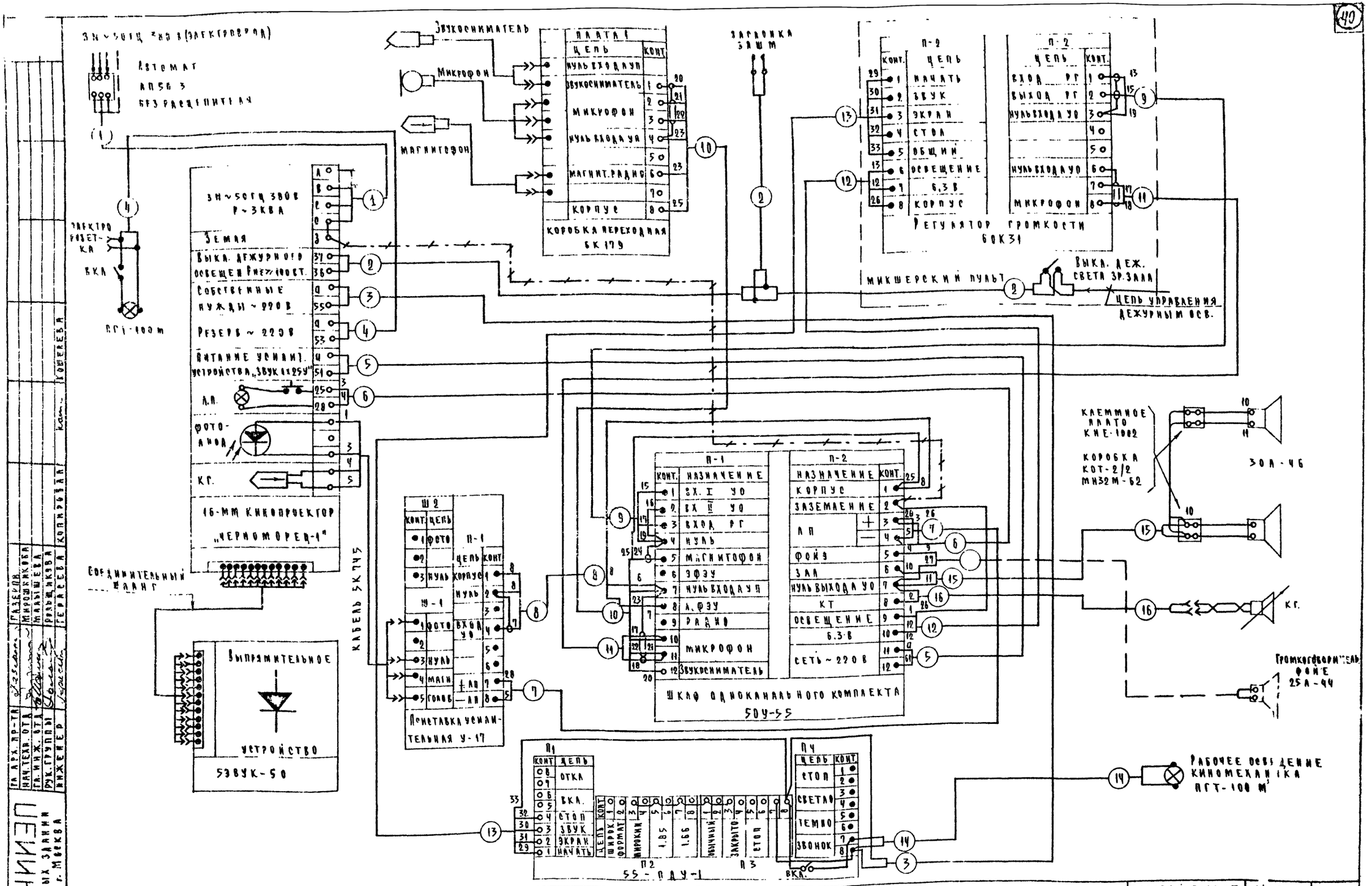

1974	Средняя общеобразовательная школа на 30 классов	Схема внешних соединений киноустановки	Типовой проект 222-1-193/75	Альбом	Лист КТ-3

Отпечатано
в новосибирском филиале ЦИТП
630004 г. Новосибирск пр. Карла Маркса 1
Выдано в печать: 9" IV 1981 г.
Заказ 998 Тираж 290

gost.e-ecolog.ru