ТИПОВОЙ ПРОЕКТ
221-1-384.85

СРЕДНЯЯ ОБЩЕОБРАЗОВАТЕЛЬНАЯ ШКОЛА НА 33 КЛАССА (1251-1296 УЧАЩИХСЯ) В КОНСТРУКЦИЯХ СЕРИИ 1.090.1-1.

/С ОДНОСЛОЙНЫМИ ПАНЕЛЯМИ НАРУЖНЫХ СТЕН/

АЛЬБОМ V

ИЖ 1 ИЗДЕЛИЯ ЖЕЛЕЗОБЕТОННЫЕ СБОРНЫЕ
ИМ 1 ИЗДЕЛИЯ МЕТАЛЛИЧЕСКИЕ
ИМ 2 ЗЕНИТНЫЕ ФОНАРИ

gost.e-ecolog.ru

ТИПОВОЙ ПРОЕКТ
221-1-384.85

СРЕДНЯЯ ОБЩЕОБРАЗОВАТЕЛЬНАЯ ШКОЛА НА 33 КЛАССА (1251-1296 УЧАЩИХСЯ) В КОНСТРУКЦИЯХ СЕРИИ 1.090.1-1. /С ОДНОСЛОЙНЫМИ ПАНЕЛЯМИ НАРУЖНЫХ СТЕН/ АЛЬБОМ V

СОСТАВ ПРОЕКТА

Альбом I	АС1	Архитектурно-строительные решения
Альбом II	АС2	Витражи; КФ: кинофикация;
	ТХМ	Технология и механизация
	ВК	Водопровод и канализация
	ХС	Холодоснабжение
Альбом III	ОВ	Отопление и вентиляция
Альбом IV	ЭО	Электроснабжение и силовое электрооборудование
	СС	Связь и сигнализация
	АВ	Автоматизация устройств инженерного оборудования
Альбом V	НИ1	Изделия железобетонные сборные
	НМ1	Изделия металлические
Альбом VI	СО	Спецификация оборудования
Альбом VII	СМ	Сметы
Альбом VIII	ВМ	Ведомость потребности в материалах

Разработан ЦНИИЭП торгово-бытовых зданий и туристских комплексов

Главный инженер института В.И.Носков

Главный архитектор проекта Ю.М.Мурзин

Технический проект утвержден Госгражданстроем приказ № 324 от 27.11.84г. Рабочие чертежи введены в действие ЦНИИЭП торгово-бытовых зданий и туристских комплексов приказ № 30 от 29.04.85г.

Привязан:

Инв. №

Обозначение	Наименование	Стр	Примечание
221-1-384 ИМ1.0000ДО	Ведомость чертежей	2	
ИМ1 000 00ТТ	Технические требования	3	
01000	1 ПСО 30.33.4.0-П-1а	4	
02000	1 ПСО 30.33.4.0-П-1б	4	
03000	1 ПСО 60.33-4.0-П-1а	5	
04000	1 ПСО 60.33.4.0-П-1б	5	
05000	1 ПСО 60.33.4.0-П-1аб	6	
06000	6 ПСО 30.33.4.0-П-1б	6	
07000	2 ПСО 29.33.4.0-П-1а	7	
08000	1 ПСО 29.33.4.0-П-1б	7	
09000	1 ПСЛ 29.33.4.0-П-2г	8	
10000	2 ПСЛ 29.33.4.0-П-2г	8	
11000	ПСЛ 30.33.4.0-П-2г	9	
12000	ПСП 27.10.3-П, ПСП 27.10.2.6-П	10	
13000	ПВ 60.33-1Т-1	11	
14000	ПВ 60.30-1Т-1	12	
15000	ПВ 59.30-1Т-1	13	
16000	ПВ 60.30-1Т-2	14	
17000	ПВ 29.30-1Т-1	15	
18000	ПВ 18.30-1Т-1	16	
19000	ПВ 30.30-1Т-1	17	
20000	1 ПСО 30.33.3,5-П-1а	18	
21000	1 ПСО 30.33.3,5-П-1б	18	
22000	1 ПСО 60.33.3,5-П-1а	19	
23000	1 ПСО 60.33.3,5-П-1б	19	
24000	1 ПСО 60.33.3,5-П-1аб	20	
ИМ 25000	6 ПСО 30.33.3,5-П-1б	20	
26000	2 ПСО 29.33.3,5-П-1а	21	
27000	1 ПСО 29.33.3,5-П-1б	21	
28000	1 ПСЛ 29.33.3,5-П-2г	22	
29000	2 ПСЛ 29.33.3,5-П-2г	22	
30000	ПСЛ 30.33.3,5-П-2г	23	
31000	1 ПГ 12-4АтУт-1	24	
32000	1 ПФ 12-4АтУт-5-1	25	
00100	Каркас пространственный КПП26	26	
00200	Каркас пространственный КП5230м	27	
00010	Каркас плоский КР-1м	28	
00020	Каркас плоский КР-2м	28	

Инв. № подл. | Подп. и дата | Взам. инв. №

Привязан

Инв. №

Нач. отд.	Рольинский		
Н. контр.			
Гл. инж.	Шмыгина		
Рук. гр.	Митькин		
Разраб.			
Провер.			

221-1-384.85 ИМ1-0000ДО

Ведомость чертежей комплекта ИМ1

Стадия	Лист	Листов
Р		

ЦНИИЭП

Типовой проект

Технические требования.

Дополнительные элементы для школы на 33 класса разработаны в соответствии с архитектурно-планировочным решением.

Конструкция внутренних панелей, изготовление и маркировка их приняты в соответствии с изделиями серии 1.090.1-1, выпуск 3-1; 4-1; 4-2; 4-3. для однослойных стеновых панелей.

Технические указания по изготовлению и монтажу внутренних стеновых панелей, см. указанные выше выпуски.

Конструкция наружных стеновых панелей, изготовление и маркировка их приняты в соответствии с изделиями серии 1.090.1-1, выпуски 2-1; 2-2; 2-3.

Конструкция панелей перекрытия, изготовление и маркировка их приняты в соответствии с изделиями серии 1.090.1-1 выпуск 5-1.

Инв.№ подл. | Подп. и дата | Взам. инв.№

Привязан

Инв.№

Нач.отд.	Новинский		
Н.контр.			
Гл.констр.	Шиц		
ГИП	Ецко		
Рук.гр.п.	Житенко		
Разраб.	Кочергина		
Провер.			

221-1-384.85 ИМ1-0000ТТ

Технические требования

Стадия	Лист	Листов
Р		

ЦНИИЭП торгово-бытовых зданий и туристских комплексов

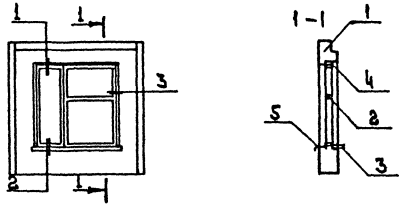

Формат	Зона	Поз.	Обозначение	Наименование	Кол.	Примечание
				Документация		
А3			1.090. 1-1 2-1 0000 у	Узлы		
				Сборочные единицы		
А3		1	1.090. 1-1 2-1 1000-02	Панель 1 ПСО 30.33.4.0-П-1	1	
А3		2	1.236-6. В1-10000	Оконный блок ОР21-21В	1	
		3	1.136-2 лист 14	Подоконная доска ДО 22-25	1	
				Стандартные изделия		
		4		Наличник 3 ГОСТ 8242-75	6.8	м
				Материалы		
		5		Слив. сталь кровельная ГОСТ 17715-72	0.8	м²

Привязан

Инв. м

221-1-384.85-ИИ1-01.000

Нач. отд.	Волынский	
Н. контр.	Пышкина	
Гл. конст.	Шац	
Гл. ар. о	Мурзин	
ГАП	Чвалун	
Рук. гр. ар.	Воробьева	

Изделие полной заводской готовности 1 ПСО 30.33.4.0-П-1а

Стадия	Лист	Листов
Р		1

ЦНИИЭП торгово-бытовых зданий и туристских комплексов

Инв. м подл. | Подп. и дата | Взам. инв. м

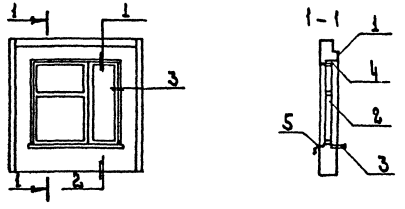

Формат	Зона	Поз.	Обозначение	Наименование	Кол.	Примечание
				Документация		
А3			1.090. 1-1 2-1 0000 у	Узлы		
				Сборочные единицы		
А3		1	1.090. 1-1. 2-1 1000-02	Панель 1 ПСО 30.33.4.0-П-1	1	
А3		2	1.236-6. В1-10000	Оконный блок ОР21-21ВН	1	
		3	1.136-2 лист 14	Подоконная доска ДО 22-25	1	
				Стандартные изделия		
		4		Наличник 3 ГОСТ 8242-75	6.8	м
				Материалы		
		5		Слив. сталь кровельная ГОСТ 17715-72	0.8	м²

Привязан

Инв. м

221-1-384.85-ИИ-1-02.000

Нач. отд.	Волынский	
Н. контр.	Пышкина	
Гл. кон. о	Шац	
Гл. ар. о	Мурзин	
ГАП	Чвалун	
Рук. гр. ар.	Воробьева	

Изделие полной заводской готовности 1 ПСО 30.33.4.0-П-1б

Стадия	Лист	Листов
Р		1

ЦНИИЭП торгово-бытовых зданий и туристских комплексов

Инв. м подл. | Подп. и дата | Взам. инв. м

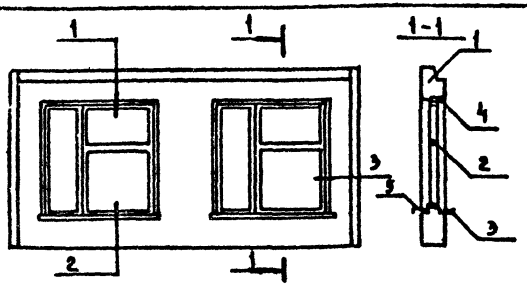

Формат	Зона	Поз.	Обозначение	Наименование	Кол.	Примечание
				Документация		
А3			1.090.1-1 2-1 0000 У	Узлы		
				Сборочные единицы		
А3		1	1.090.1-1 2-1 2000-02	Панель 1ПС0.60.33.4.0П-1	1	
А3		2	1.236-6 В-1-10000	Оконный блок ОР21-21В	2	
		3	1.136-2 лист 14	Подоконная доска AD 22-25	2	
				Стандартные изделия		
		4		Наличник 3 ГОСТ 8242-75	13.6	м
				Материалы		
		5		Сплав. сталь кровельная ГОСТ 19775-72	1.6	м²

Привязан

Инв. №

Инв. № подл. | Подпись и дата | Взам. инв. №

Нач. отд.	Волынский	
Н. контр.	Пышкина	
Гл. конст.	Шац	
Гл. арх. о	Мурзин	
ГАП	Чвалун	
Рук. гр. ар.	Воробьева	

221-1-384.85-ИИ1-03.000

Изделие полной заводской готовности 1ПС0 60.33.4.0-П-1а

Стадия	Лист	Листов
Р		1

ЦНИИЭП торгово-бытовых зданий и туристских комплексов

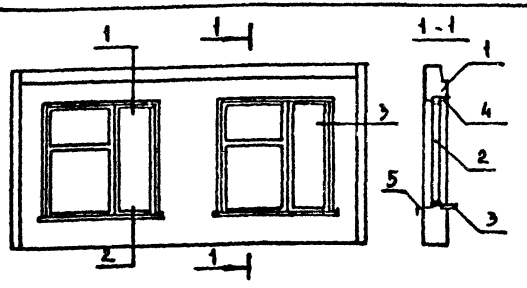

Формат	Зона	Поз.	Обозначение	Наименование	Кол.	Примечание
				Документация		
А3			1.090.1-1 2-1 0000 У	Узлы		
				Сборочные единицы		
А3		1	1.090.1-1 2-1 2000-02	Панель 1ПС060.33.4.0-П-1	1	
А3		2	1.236-6 В1-10000	Оконный блок ОР21-21В1	2	
		3	1.136-2 лист 14	Подоконная доска	2	
				Стандартные изделия		
		4		Наличник 3 ГОСТ 8242-75	13.6	м
				Материалы		
		5		Сплав. сталь кровельная ГОСТ 19775-72	1.6	м²

Привязан

Инв. №

Инв. № подл. | Подпись и дата | Взам. инв. №

Нач. отд.	Волынский	
Н. контр.	Пышкина	
Гл. инж. о	Шац	
Гл. арх. о	Мурзин	
ГАП	Чвалун	
Рук. гр. ар.	Воробьева	

221-1-384.85-ИИ1-04 000

Изделие полной заводской готовности 1ПС060.33.4.0-П-1б

Стадия	Лист	Листов
Р		1

ЦНИИЭП торгово-бытовых зданий и туристских комплексов

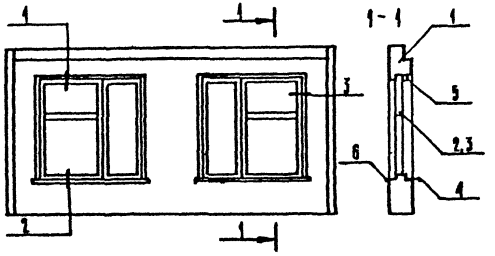

Формат	Зона	Поз.	Обозначение	Наименование	Кол.	Примечание
				Документация		
А3			1.090.1-1 2-1 0000 У	Узлы		
				Сборочные единицы		
А3		1	1.000.1-1 2-1 2000-02	Панель 1ПСО 30.33.4,0-П-1	1	
А3		2	1.236-6 В-1-10000	Оконный блок ОР 21-21в	1	
		3	1.236-6 В-1-10000	Оконный блок ОР 21-21вн	1	
		4	1.136-2 лист 14	Подоконная доска ДО 22-25	2	
				Стандартные изделия		
		5		Наличник 3 ГОСТ 8242-75	13,6	м
				Материалы		
		6		Слив. сталь кровельная ГОСТ 17715-72	1,6	м²

Привязан:

Инв. №

221-1-384.85-ИЖ1-05.000

Нач. отд.	Волынский	
Н. контр.	Пышкина	
Гл. кон. о.	Шац	
Гл. арх. о.	Мурзин	
Г.А.П.	Чвалин	
Рук. гр. арх.	Воробьева	

Изделие полной заводской готовности 1ПСО 60.33.4,0-П-1 аб

Стадия	Лист	Листов
Р		1

ЦНИИЭП торгово-бытовых зданий и туристских комплексов

Формат А4

Согласовано

Взам. инв. №

Подпись и дата

Инв. № подл.

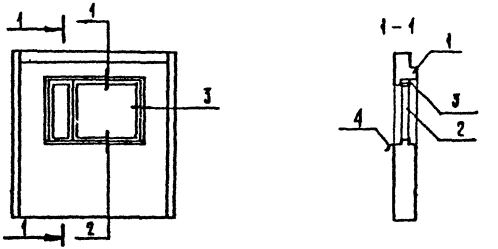

Формат	Зона	Поз.	Обозначение	Наименование	Кол.	Примечание
				Документация		
А3			1.090.1-1 2-1 0000 У	Узлы		
				Сборочные единицы		
А3		1	1.090.1-1 2-1 1000-22	Панель 6ПСО 30.33.4,0-П-1	1	
А3		2	1.236-6 В-1 8000	Оконный блок ОР 12-18в	1	
				Стандартные изделия		
		3		Наличник 3 ГОСТ 8242-76	3,6	м
				Материалы		
		4		Слив. сталь кровельная ГОСТ 17715-72	0,6	м²

Привязан:

Инв. №

221-1-384.85-ИЖ1-06.000

Нач. отд.	Волынский	
Н. контр.	Пышкина	
Гл. кон. о.	Шац	
Гл. арх. о.	Мурзин	
Г.А.П.	Чвалин	
Рук. гр. арх.	Воробьева	

Изделие полной заводской готовности 6ПСО 30.33.4,0-П-1 в

Стадия	Лист	Листов
Р		1

ЦНИИЭП торгово-бытовых зданий и туристских комплексов

Копировал [signature] Формат А4

Согласовано

Взам. инв. №

Подпись и дата

Инв. № подл.

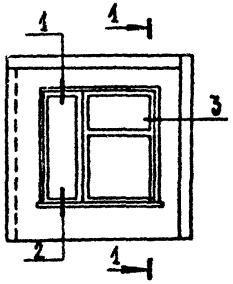

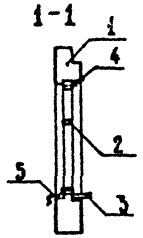

Формат	Зона	Поз.	Обозначение	Наименование	Кол.	Примечание
				Документация		
А3			1.090.1-1 2-1 0000 У	Узлы		
				Сборочные единицы		
А3		1	1.090.1-1 2-1 1000-44	Панель 2ПО29.33.4.0П-1	1	
А3		2	1.236-6 в-1	Оконный блок ОР21-21в	1	
		3	1.136-2 лист 14	Подоконная доска АО 22-25	1	
				Стандартные изделия		
		4		Наличник 3 ГОСТ 8242-75	6,8	м
				Материалы		
		5		Слив. сталь кровельная ГОСТ 19904-74	0,8	м²

Привязан

Инв. №

Инв. № подл. | Подпись и дата | Взам. инв. №

Нач. отд.	Волынский	
Н. контр.	Пышкина	
Гл. конст.	Шац	
Гл. арх.	Мурзин	
ГАП	Чвалун	
Рук. гр. арх.	Воробьева	

221-1-384.85-ИМ1-07 000

Изделие полной заводской готовности 2ПО 29.33.4.0-П-1а

Стадия	Лист	Листов
Р		1

ЦНИИЭП торгово-бытовых зданий и туристских комплексов

Формат А4

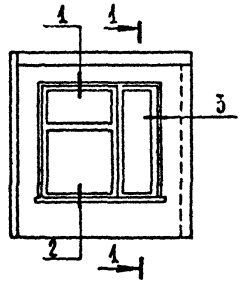

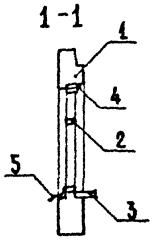

Формат	Зона	Поз.	Обозначение	Наименование	Кол.	Примечание
				Документация		
А3			1.090.1-1 2-1 0000 У	Узлы		
				Сборочные единицы		
А3		1	1.090.1-1 2-1 1000-40	Панель 1ПО29.33.4.0П-1	1	
А3		2	1.236 б в-1. 8000	Оконный блок ОР21-21вн	1	
		3	1.136-2 лист 8	Подоконная доска АО 22-25	1	
				Стандартные изделия		
		4		Наличник 3 ГОСТ 8242-75	6,8	м
				Материалы		
		5		Слив. сталь кровельная ГОСТ 19904-74	0,8	м²

Привязан

Инв. №

Инв. № подл. | Подпись и дата | Взам. инв. №

Нач. отд.	Волынский	
Н. контр.	Пышкина	
Гл. кон. от.	Шац	
Гл. арх. о.	Мурзин	
ГАП	Чвалун	
Рук. гр. арх.	Воробьева	

221-1-384.85-ИМ1-08 000

Изделие полной заводской готовности 1ПО 29.33.4.0-П-1б

Стадия	Лист	Листов
Р		1

ЦНИИЭП торгово-бытовых зданий и туристских комплексов

Формат А4

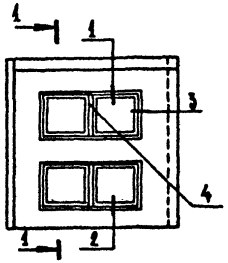

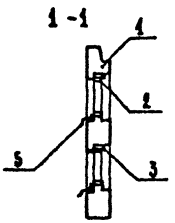

Формат	Зона	Поз.	Обозначение	Наименование	Кол.	Примечание
				Документация		
А3			1.090.1-1.2.1 0000 У	Узлы		
				Сборочные единицы		
А3		1	1.090.1-1.2.1 4000-05	Панель 1ПСЛ 29.33.4.0-П-2	1	
А3		2	1.136.5-16.4.2.04.00.000.04	Оконный блок ОР 9-9	4	
				Стандартные изделия		
		3		Наличник 3 ГОСТ 8242-75	7,5	м
		4		Наличник 2 ГОСТ 8242-75	4,0	м
				Материалы		
		5		Слив. сталь кровельная ГОСТ 19715-72	1,2	м²

Привязан

Инв. №

Инв. № подл. | Подпись и дата | Взам. инв. №

Нач. отд.	Волынский		
Н. контр.	Пышкина		
Гл. конст.	Шац		
Гл. арх. п.	Мурзин		
ГАП	Чалун		
Рук. гр. арх.	Воробьева		

221-1-384.85-КЖ1-09.000

Изделие полной заводской готовности 1ПСЛ 29.33.4.0-П-2г

Стадия	Лист	Листов
Р		1

ЦНИИЭП торгово-бытовых зданий и туристских комплексов

Формат А4

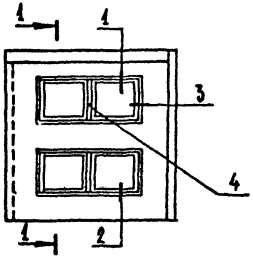

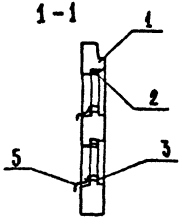

Формат	Зона	Поз.	Обозначение	Наименование	Кол.	Примечание
				Документация		
А3			1.090.1-1 2-1 0000 У	Узлы		
				Сборочные единицы		
А3		1	1.090.1-1 2-1 4000-07	Панель 2ПСЛ 29.33.4.0-П-2	1	
А3		2	1.136.5-16.4.2.04.00.000.04	Оконный блок ОР 9-9	4	
				Стандартные изделия		
		3		Наличник 3 ГОСТ 8242-75	7,5	м
		4		Наличник 2 ГОСТ 8242-75	4,0	м
				Материалы		
		5		Слив. сталь кровельная ГОСТ 19715-72	1,2	м²

Привязан

Инв. №

Инв. № подл. | Подпись и дата | Взам. инв. №

Нач. отд.	Волынский		
Н. контр.	Пышкина		
Гл. кон. от.	Шац		
Гл. арх. п.	Мурзин		
ГАП	Чалун		
Рук. гр. арх.	Воробьева		

221-1-384.85-ИЖ1-10.000

Изделие полной заводской готовности 2ПСЛ 29.33.4.0-П-2г

Стадия	Лист	Листов
Р		1

ЦНИИЭП торгово-бытовых зданий и туристских комплексов

Формат А4

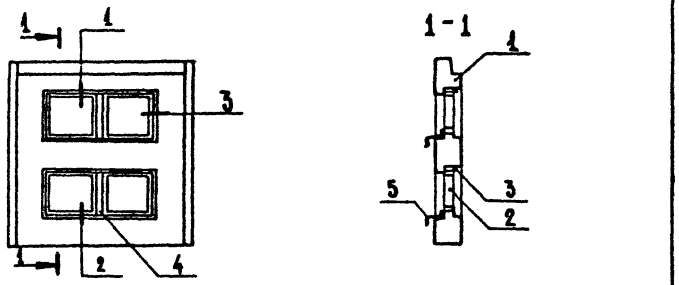

Формат	Зона	Поз.	Обозначение	Наименование	Кол.	Примечание
				Документация		
А3			1.090 1-1 2-1 0000 У	Узлы		
				Сборочные единицы		
А3		1	1.090. 1-1 2-1 4000-01	Панель ПСЛ 30.33.4.0-П-2	1	
А3		2	1.136. 5-16.4.2.04.00.000.01	Оконный блок ОР 9-9	4	
				Стандартные изделия		
		3		Наличник 3 ГОСТ 8242-75	7,5	м
		4		Наличник 2 ГОСТ 8242-75	4,0	м
				Материалы		
		5		Елинь сталь кровельная ГОСТ 19904.5-72	1,2	м²

Привязан

Инв. №

Инв. № подл. | Подпись и дата | Взам. инв. №

Нач. отд	Волынский		221-1-384.85-ЦЖ1-11 ОВО
Н. контр	Пышкина		Изделие полной заводской готовности ПСЛ 30.33.4.0-П-2г
Гл. констр	Шац		Стадия Р; Лист; Листов 1
Гл. арх. в	Мурзин		ЦНИИЭП торгово-бытовых зданий и туристских комплексов
ГАП	Чвалун		
Рук. гр. арх.	Воробьева		

Формат А4

А1

Инв. № подл. | Подпись и дата | Взам. инв. №

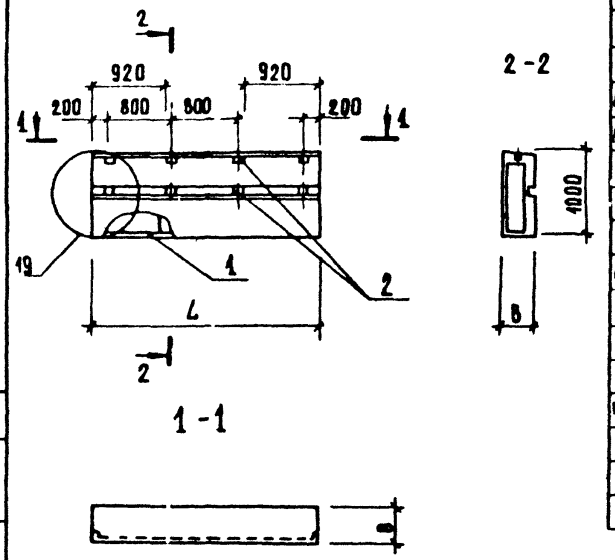

Формат	Зона	Поз	Обозначение	Наименование	Кол на испол –	Кол на испол 01	Примечание
				Документация			
А3			1 020. 1-3 2-1 0000 ОВ	Узлы опалубочные			
А3			1 020 1-3 2-1 0000 ПЗ	Пояснительная записка			
				Сборочные единицы			
А3		1	221-1-384.85 ИЖ1-00100	Каркас пр КПП 26.2.6	1	–	
			221-1-384.85ИЖ1-00100-01	Каркас пр КПП 26 3.1	–	1	
				Детали			
				ГОСТ 8486-66			
Б4		2	50 100.120.100	Проб. дер. 50×100 L=100	8	8	
				Материалы:			
		3		Бетон М75, м³	0,66	0,76	
		4		Раствор цем. М100, м³	0,05	0,05	

Ведомость расхода стали на одну панель

Марка эл-та	Арматурные изделия: Арматурная сталь ГОСТ 5781-82 Класс Ас II ⌀ 10	–	⌀ 6	–	Арм сталь ГОСТ 6727-80 Класс Вр I ⌀ 4	–	Итого	Закладные изделия: сталь ГОСТ 103-76 ⌀ 8	–	Арм сталь ГОСТ 5781-82 Класс А III ⌀ 8	⌀ 10	Итого	Всего
ПСП 27.10.2,6-п	1,73	–	1,74	–	1,71	–	5,19	1,44		0,46	0,81	2,68	7,83
ПСП 27.10.3,1-п	1,73	–	1,74	–	1,75	–	5,19	1,44		0,48	0,81	2,68	7,87

Обозначение	Марка	L мм	B мм	Масса т
221-1-384.85 ИЖ1-12000	ПСП 27.10.2,6-П	2695	260	0,72
-01	ПСП 27.10.3,1-П	2645	310	0,81

221-1-384.85 ИЖ1-12000

Панель парапетная (ПСП 27.10.2,6-п ПСП 27.10.3,1-п)

Стадия	Масса	Масштаб
Р	см табл.	1:5
Лист	Листов	

ЦНИИЭП торгово-бытовых зданий туристских комплексов

Нач. отд	Волынский	
Н. контр	Мыровский	
ГИП	Шац	
Рук. гр. инж.	Первушина	
Разраб.	Егоров	
Проверил	Первушина	

Привязан

Инв. №

Копировал

Формат А1

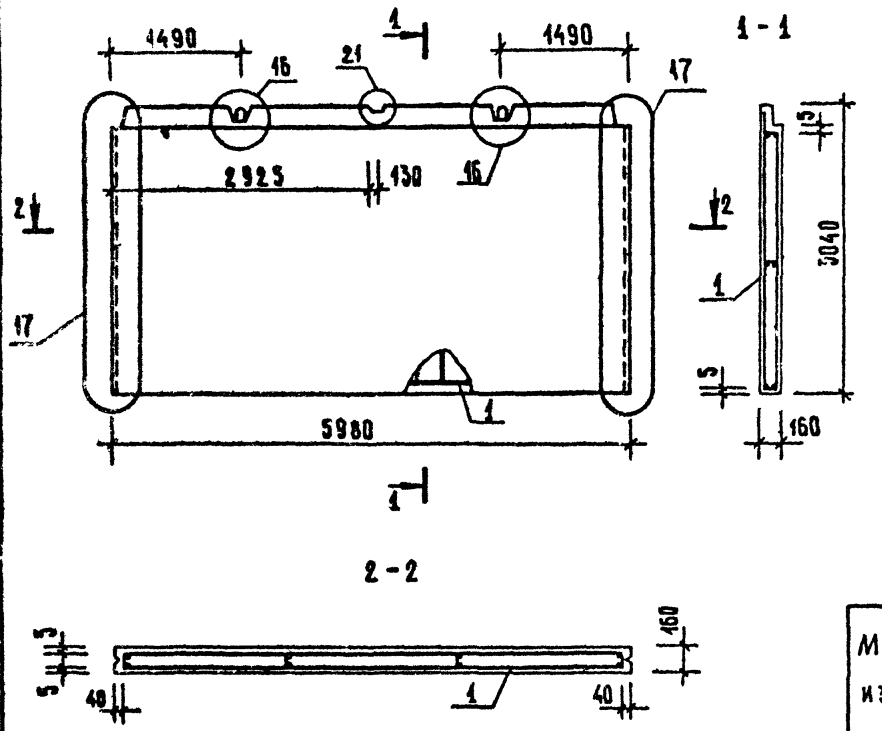

Формат	Зона	Поз.	Обозначение	Наименование	Кол	Примеч.
				Документация		
А3			1.090.1-1 4-1 0000 УО	Узлы опалубочные		
А3			1.090.1-1 4-1 0000 ПЗ	Пояснительная записка		
				Сборочные единицы		
А3		1	221-1-384.85 ИЖ1-00200	Каркас пр. КП 59.30.И	1	
				Материалы:		
		2		Бетон тяжелый М150		2.84 м³

Ведомость расхода стали на одну панель

Марка изделия	Арматурные изделия								Закладные изделия						Всего
	Арматурная сталь ГОСТ 5781-82						Армат сталь ГОСТ 6727-80	итого	Профильн. сталь ГОСТ 103-76			Армат сталь ГОСТ 5781-82		итого	
	Класс А I		Класс АС II		Класс А III		Класс ВР I		δ		итого	Класс А III			
	Ф	итого	Ф	итого	Ф	итого	Ф					Ф			
	12		20		8		4		-6	8		8	10		
ПВ 60.33-1т-1	1,07	1,07	9,86	9,86	0,95	0,95	20,0	31,88	1,12	1,02	2,14	0,76	1,44	2,20	36,22

Нач отд	Волынский		
Н контр	Кадейкина		
Гл. кон	Шац		
ГИП	Шац		
Рук. гр.	Бабушкина		
Исполн.	Ларионова		

Привязан

Инв. №

221-1-384.85 ИЖ1-13000

Панель ПВ 60.33-1т-1

Стадия	Масса	Масштаб
Р	7.10т	1:50

Лист | Листов 1

ЦНИИЭП торгово-бытовых зданий и туристских комплексов

Инв. № подл. | Подпись и дата | Взам. инв. №

Копировал

Формат А3

Ал. У

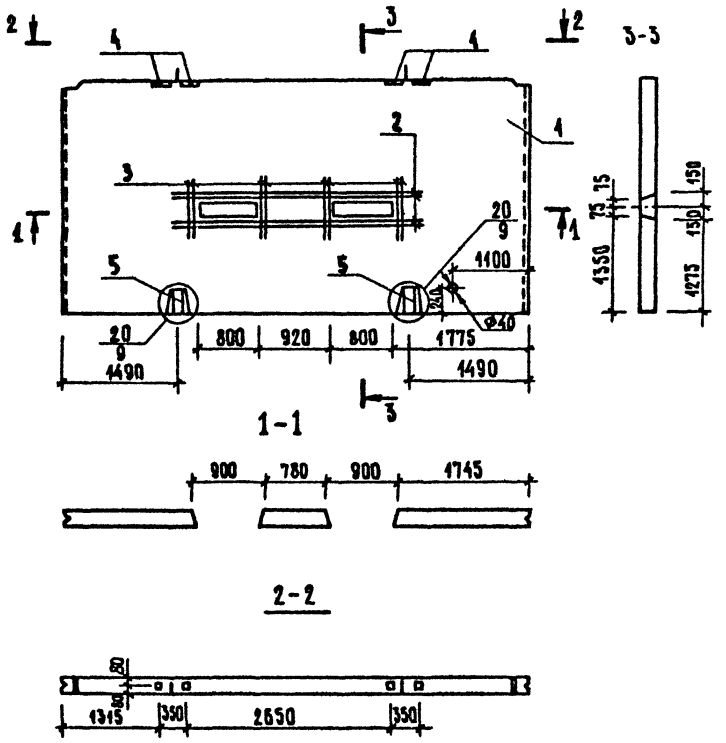

Формат	Зона	Поз.	Обозначение	Наименование	Кол.	Примечание
				Документация		
А3			1.090.1-1 4-1 0000 УО	Узел 20		
А3			1.090.1-1 4-1 0000 УА	Узел 9		
А3			1.090.1-1 4-1 0000 ПЗ	Пояснительная записка		
				Сборочные единицы		
		1	1.090.1-1 4-1 1000	ПВ 60.30-1Т		
				Дополнительные детали		
Б.Ч		2	211-1-384.85 ИЖ1-14000-01	Ф12 Ат-III ГОСТ 5781-82, ℓ=3420	8	
Б.Ч		3	211-1-384.85 ИЖ1-14000-02	Ф12 Ат-III ГОСТ 5781-82, ℓ=4180	16	
Ач		4	1.090.1-1 4-3 0050	Изделие закладное МН2	4	
Ач		5	1.090.1-1 4-3 0001	Стержень гнутый СН4	2	

Выборка стали на дополнительные детали, кг

Марка	Арматурные изделия					Закладные изделия					Всего
	Арматурная сталь ГОСТ 5781-82				Итого	Профильная сталь ГОСТ 103-76		Арм. сталь ГОСТ 5781-82		Итого	
	класса А I		класса А III								
	Ф10	–	Ф12			– 6		Ф8			
ПВ 60.30-1Т-1	1,04		41,04		42,08	1,04	–	1,36	–	2,40	44,48

211-1-384.85 ИЖ1-14000

Панель стеновая внутренняя ПВ 60.30-1Т-1

Стадия	Масса	Масштаб
Р	6,98т	1:50
Лист	Листов 1	

ЦНИИЭП торговых зданий и туристских комплексов

Нач. отд.	Болынский	
Н. контр.	Бабушкина	
Гл. конструктор	Шац	
Рук. гр.	Митейко	
Разраб.	Егоров	

Привязан

Инв. № подл. | Подпись и дата | Взам. инв. №

Копировал Формат А3

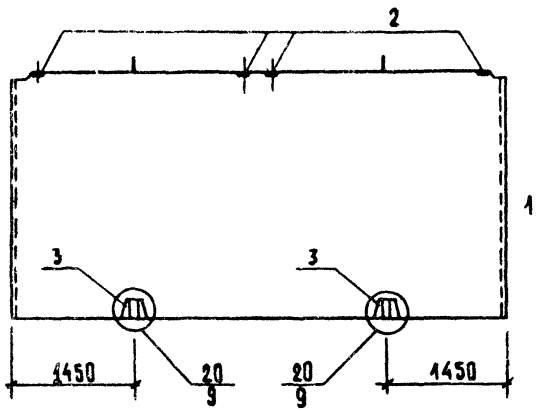

1-1

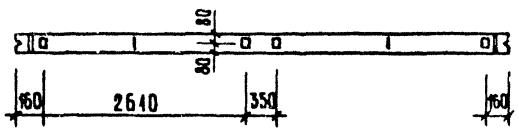

Форм.	Зона	Поз.	Обозначение	Наименование	Кол.	Приме- чание
				Документация		
А3			1.090.1-1 4-1 0000 УО	Узел 20		
А3			1.090.1-1 4-1 0000 УА	Узел 9		
А3			1.090.1-1 4-1 0000 ПЗ	Пояснительная записка		
				Рабочие единицы		
		1	1.090.1-1 4-1 1000	ПВ 59.30-1Т		
				Дополнительные детали		
А4		2	1.090.1-1 4-1 0050	Изделие закладное МН2	4	
А4		3	1.090.1-1 4-1 0001	Стержень гнутый СН4	2	

Выборка стали на дополнительные детали, кг

Марка	Арм. изделия			Закладные изделия					Приме- чание
	Арм сталь ГОСТ 5781-82 класса А-I		Итого	Профильная сталь ГОСТ 103-76		Арм сталь ГОСТ 5781-82 класса А-III		Итого	
	Ф10	–		-6	–	Ф8	–		
ПВ 59 30-1Т-1	1,04		1,04	1,04		1,36		2,40	3,4

Привязан			
Инв. №			
Нач. отд.	Волынский		
Н. контр.	Бабушкина		
Гл. конструктор	Шац		
Рук. гр.	Митейко		
Ст. инж.	Егоров		

2.11-1-384.85 ИЖ1-15000

Панель стеновая внутренняя ПВ 59.30-1Т-1

Стадия	Масса	Масштаб
Р	6,88т	1:50
Лист	Листов 1	

ЦНИИЭП торгово-бытовых зданий и туристских комплексов

Копировал

Формат А3

Инв. № подл. | Подпись и дата | Взам. инв. №

Ал. V

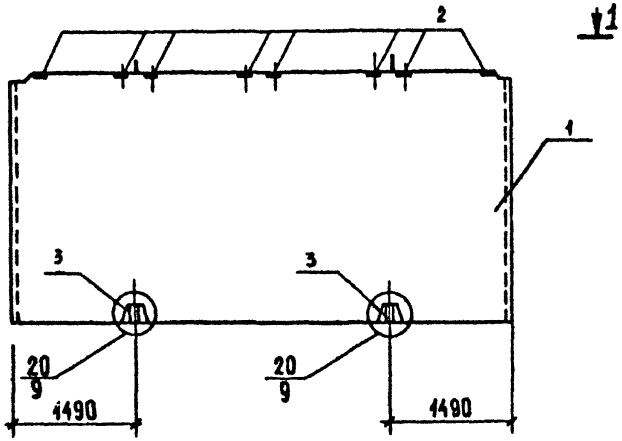

1-1

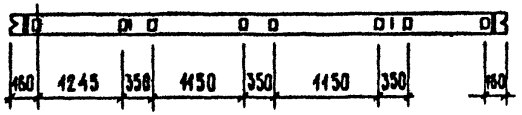

Формат	Зона	Поз.	Обозначение	Наименование	Кол.	Примечание
				Документация		
А3			1.090.1-1 4-1 0000 УО	Узел 20		
А3			1.090.1-1 4-1 0000 УА	Узел 9		
А3			1.090.1-1 4-1 0000 ПЗ	Пояснительная записка		
				Сборочные единицы		
А3		1	1.090.1-1 4-1 0000	ПВ 60.30-1Т-2		
				Дополнительные детали		
М		2	1.090.1-1.4-1.0050	Изделие закладное МН2	8	
Ач		3	1.090.1-1 4-1 0001	Стержень гнутый СН4	2	

Ведомость расхода материалов на дополнительные закладные изделия, кг

Марка	Арм. изделия			Закладные изделия					Всего
	Арм. сталь ГОСТ 5781-82 класса А I		Итого	Профильная сталь ГОСТ 103-76		Арм. сталь ГОСТ 5781-82 класса А III		Итого	
	Ф10	-		-6	-	Ф8			
ПВ 60.30-1Т-2	1,04		1,04	2,08		2,72		4,80	5,84

Инв. № подл. | Подпись и дата | Взам. инв. №

Нач. отд.	Волынский		
Н. контр.	Бабушкина		
Гл. конструктор	Шац		
Рук. гр.	Митрейко		
Ст. инж.	Егоров		

Привязан

Инв. №

241-1-384.85 ИЖ1.16 000

Панель стеновая ПВ 60.30-1Т-2

Стадия	Масса	Масштаб
Р	6,98т	1:50
Лист	Листов 1	

ЦНИИЭП торгово-бытовых зданий туристских комплексов

Копировал

Формат А3

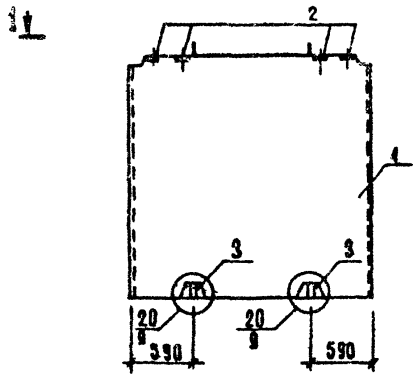

1-1

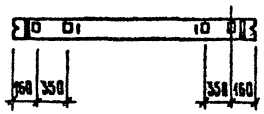

Формат	Зона	Поз.	Обозначение	Наименование	Кол.	Примечание
				Документация		
А3			1.090.1-1 4-1 0000 УО	Узел 20		
А3			1.090.1-1 4-1 0000 УА	Узел 9		
А3			1.090.1-1 4-1 0000 ПЗ	Пояснительная записка		
				Сборочные единицы		
А3		1	1.090.1-1 4-1 4000	ПВ 29.30-1Т-1		
				Дополнительные детали		
А1		2	1.090.1-1 4-1 0050	Изделие закладное МН2	4	
А1		3	1.090.1-1 4-1 0001	Стержень гнутый СН4	2	

Ведомость расхода материалов на дополнительные закладные изделия, кг

Марка	Арм. изделия			Закладные изделия					Всего
	Арм. сталь ГОСТ 5781-82 класса А I		Итого	Профильная сталь ГОСТ 535-79		Арм. сталь ГОСТ 5781-82 класса А III		Итого	
	Ф10	–		-6	–	Ф8	–		
ПВ 2930-1Т-1	1,04		1,04	1,04		1,36		2,40	3,44

				241-1-384.85.ИЖ1-17 000	
Привязан		Нач. отд.	Волынский	Панель стеновая внутренняя ПВ 29.30-1Т-1	Стадия: Р; Масса: 3,37т; Масштаб: 1:50
		Н. контр.	Бабушкина		Лист; Листов 1
		Гл. конструктор	Шац		ЦНИИЭП торгово-бытовых зданий и туристских комплексов
Инв. №		Рук. гр.	Митейко		
		Ст. инж.	Егоров		

Копировал

Формат А3

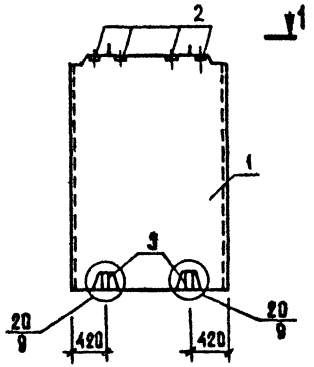

1-1

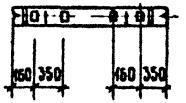

Формат	Зона	Поз.	Обозначение	Наименование	Кол.	Примечание
				Документация		
А3			1.090.1-1 4-1 0000 ПО	Узел 20		
А3			1.090.1-1 4-1 0000 УА	Узел 9		
А3			1.090.1-1 4-1 0000 ПЗ	Пояснительная записка		
				Сборочные единицы		
А3		1	1.090.1-1 4-1 1000	ПВ 18.30-1т		
				Дополнительные детали		
А4		2	1.090.1-1 4-1 0050	Изделие закладное МН2	4	
А4		3	1.090.1-1 4-1 0001	Стержень гнутый СН4	2	

Ведомость расхода материалов на дополнительные закладные изделия, кг

Марка	Арм. изделия			Закладные изделия					Всего
	Арм. сталь ГОСТ 5781-82 класса I		Итого	Профильная сталь ГОСТ 103-76		Арм. сталь ГОСТ 5781-82 класса A III		Итого	
	Ф10	-		- Б	-	Ф8	-		
ПВ 18.30-1т-1	1,04		1,04	1,04		1,36		2,40	3,44

Нач. отд	Волынский		
Н. контр	Бабушкина		
ГИ конструкт	Шац		
Рук. гр.	Митейко		
Ст. инж.	Егоров		

Привязан

Инв. №

211-1-384.85.ИЖ1-18000

Панель стеновая внутренняя ПВ 18.30-1т-1

Стадия	Масса	Масштаб
Р	2,08т	1:50
Лист	Листов 1	

ЦНИИЭП торговых, бытовых зданий и туристских комплексов

Копировал

Формат А3

Инв. № подл. | Подпись и дата | Взам. инв. №

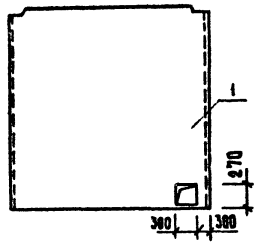

Формат	Зона	Поз.	Обозначение	Наименование	Кол.	Примечание
				Документация		
А3			4.090.4-1 4-1 0000 ПЗ	Пояснительная записка		
				Сборочные единицы		
А4		1	4.090.4-1 4-1 1000-08	ПВ 30.30-4т		

Привязан

Инв. №

Инв. № подл. | Подпись и дата | Взам. инв. №

224-1-384.85.ИЖ1 19 000

Панель стеновая внутренняя ПВ-30-30-4т-1

Стадия	Масса	Масштаб
Р	3,48т	
Лист	Листов 1	

ЦНИИЭП торгово-бытовых зданий и туристских комплексов

Копировал Формат А4

Формат	Зона	Поз.	Обозначение	Наименование	Кол.	Примечание

Привязан

Инв. №

Инв. № подл. | Подпись и дата | Взам. инв. №

Стадия	Масса	Масштаб
Лист	Листов	

ЦНИИЭП торгово-бытовых зданий и туристских комплексов

Копировал Формат А4

Ал. V

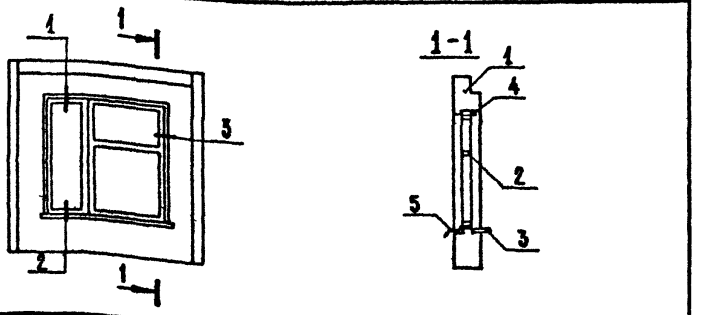

Формат	Зона	Поз.	Обозначение	Наименование	Кол.	Примечание
				Документация		
А3			1.090.1-1.2-1 0000 У	Узлы		
				Сборочные единицы		
А3		1	1.090.1-1 2-1 1000	Панель 1ПО30.33.3.5 П-1	1	
А3		2	1.236-6 в-1	Оконный блок ОР21-21в	1	
		3	1.136-2 лист 14	подоконная доска ДО 22-25	1	
				Стандартные изделия		
		4		наличник 3 ГОСТ 8242-75	6,8	м
				Материалы		
		5		слив сталь кровельная ГОСТ 19904-74	0,8	м²

Привязан

Инв. №

Инв. № подл. | Подпись и дата | Взам. инв. №

Нач. отд.	Волынский	
Н. контр.	Пышкина	
Гл. констр.	Шац	
Гл. арх. о.	Мурзин	
ГАП	Чвалун	
Рук. гр. арх.	Воробьева	

221-1-384.85-ИЖ1-20 000

Изделие полной заводской готовности 1 ПО 30.33.3.5 П-1а

Стадия	Лист	Листов
Р		1

ЦНИИЭП торгово-бытовых зданий и туристских комплексов

Формат А4

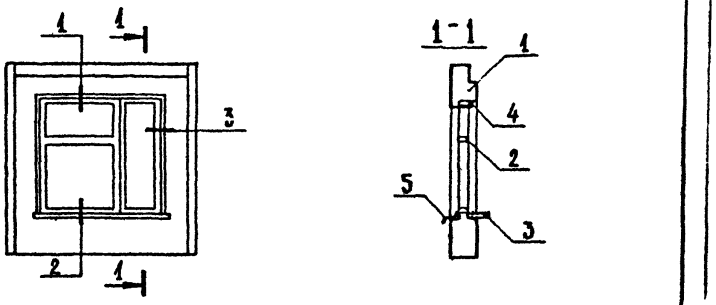

Формат	Зона	Поз.	Обозначение	Наименование	Кол.	Примечание
				Документация		
А3			1.090.1-1 2-1 0000 У	Узлы		
				Сборочные единицы		
А3		1	1.090.1-1 2-1 1000	Панель 1ПО 30.33.3.5 П-1	1	
А3		2	1.236-6 в-1. 8000	Оконный блок ОР21-21вн	1	
		3	1.136.-2 лист 8	подоконная доска ДО 22-25	1	
				Стандартные изделия		
		4		наличник 3 ГОСТ 8242-75	6,8	м
				Материалы		
		5		слив сталь кровельная ГОСТ 19904-74	0,8	м²

Привязан

Инв №

Инв. № подл. | Подпись и дата | Взам. инв. №

Нач. отд.	Волынский	
Н. контр.	Пышкина	
Гл. констр.	Шац	
Гл. арх. о.	Мурзин	
ГАП	Чвалун	
Рук. гр. арх.	Воробьева	

221-1-384.85-ИЖ1-21 000

Изделие полной заводской готовности 1 ПО 30.33.3.5 П-1б

Стадия	Лист	Листов
Р		1

ЦНИИЭП торгово-бытовых зданий и туристских комплексов

Формат А4

Ал. V

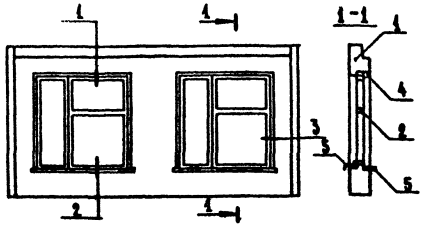

Формат	Зона	Поз.	Обозначение	Наименование	Кол.	Примечание
				Документация		
А3			1.090.1-1 2-1 0000 У	Узлы		
				Сборочные единицы		
А3		1	1.090.1-1 2-1 2000	Панель 1ПСО 60.33.3.5-П-1	1	
А3		2	1.236-6. в 1-40 000	Оконный блок ОР21-21в	2	
		3	1.136-2 лист 14	Подоконная доска до 22-25	2	
				Стандартные изделия		
		4		Наличник 3 ГОСТ 8242-75	13,6	м
				Материалы		
		5		Слив. сталь кровельная ГОСТ 17715-72	1,6	м²

Привязан

Инв. №

Нач. отд.	Волынский	
Н. контр.	Пышкина	
Гл. конст.	Шаг.	
Гл. арх. в.	Мурзин	
ГАП	Чвалун	
Рук. гр. арх.	Воробьева	

221-1-384.85-ИЖ1-22 000

Изделие полной заводской готовности 1 ПСО 60.33.3.5-П-1а

Стадия	Лист	Листов
Р		1

ЦНИИЭП торгово-бытовых зданий и туристских комплексов

Формат А4

Инв. № подл. | Подпись и дата | Взам. инв. №

Ал.

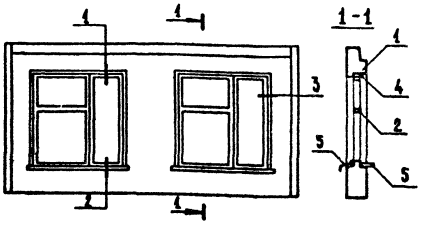

Формат	Зона	Поз.	Обозначение	Наименование	Кол.	Примечание
				Документация		
А3			1.090.1-1 2-1 0000 У	Узлы		
				Сборочные единицы		
А3		1	1.090.1-1 2-1 2000	Панель 1ПСО 60.33.3.5-П-1	1	
А3		2	1.236-6 в 1-40 000	Оконный блок ОР21-21в	2	
		3	1.136-2 лист 14	Подоконная доска	2	
				Стандартные изделия		
		4		Наличник 3 ГОСТ 8242-75	13,6	м
				Материалы		
		5		Слив. сталь кровельная ГОСТ 17715-72	1,6	м²

Привязан

Инв. №

Нач. отд.	Волынский	
Н. контр.	Пышкина	
Гл. конст.	Шаг.	
Гл. арх. в.	Мурзин	
ГАП	Чвалун	
Рук. гр. арх.	Воробьева	

221-1-384.85-ИЖ1-23 000

Изделие полной заводской готовности 1 ПСО 60.33.3.5-П-1б

Стадия	Лист	Листов
Р		1

ЦНИИЭП торгово-бытовых зданий и туристских комплексов

Формат А4

Инв. № подл. | Подпись и дата | Взам. инв. №

А1.Б

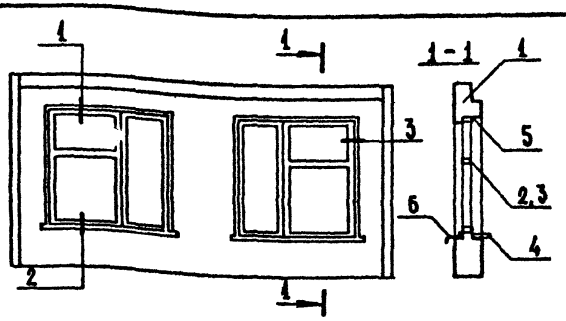

Формат	Зона	Поз.	Обозначение	Наименование	Кол.	Примечание
				Документация		
А3			1.090. 1-1 2-1 0000 У	Узлы		
				Сборочные единицы		
А3		1	1.090. 1-1 2-1 2000	Панель 1ПСО30.33.3.5-П-1	1	
А3		2	1.236-6 В-1 - 10000	Оконный блок ОР21-21в	1	
		3	1.236-6 В-1 - 10000	Оконный блок ОР21-21вп	1	
		4	1.136-2 лист 14	Подоконная доска ДО 22-25	2	
				Стандартные изделия		
		5		Наличник 3 ГОСТ 8242-75	13,6	м
				Материалы		
		6		Слив. сталь кровельная ГОСТ 19715-72	1,6	м²

Привязан

Инв. №

Нач.отд.	Волынский	
Н.контр.	Пышкина	
Гл.кон.в.	Шац	
Гл.арх.о.	Мурзина	
Гай	Чвалун	
Рук.гр.арх.	Воробьева	

221-1-384.85-ИЖ1-24 000

Изделие полной заводской готовности 1ПСО 60.33.3.5-П-1 аб

Стадия	Лист	Листов
Р		1

ЦНИИЭП торговых зданий и туристских комплексов

Инв.№ подл. | Подпись и дата | Взам. инв.№

А1.

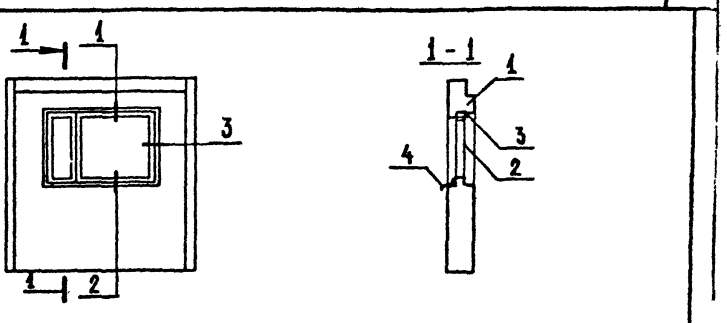

Формат	Зона	Поз.	Обозначение	Наименование	Кол.	Примечание
				Документация		
А3			1.090. 1-1 2-1 0000 У	Узлы		
				Сборочные единицы		
А3		1	1.090 1-1 2-1 1000 -20	Панель БПСО 30.33.3.5-П-1	1	
А3		2	1.236-6 В-1 - 8000	Оконный блок ОР 12-18 В	1	
				Стандартные изделия		
		3		Наличник-3 ГОСТ 8242-75	3,6	м
				Материалы		
		4		Слив. сталь кровельная ГОСТ 19715-72	0,6	м²

Привязан

Инв. №

Н.ач.отд.	Волынский	
Н.контр.	Пышкина	
Гл.кон.о.	Шац	
Гл.арх.о.	Мурзина	
Гай	Чвалун	
Рук.гр.арх.	Воробьева	

221-1-384.85-ИЖ1- 25 000

Изделие полной заводской готовности БПСО 30.33.3.5-П-1 В

Стадия	Лист	Листов
Р	1	

ЦНИИЭП торговых зданий и туристских комплексов

Инв.№ подл. | Подпись и дата | Взам. инв.№

Формат А4

А IV

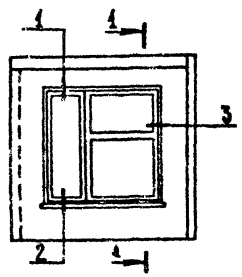

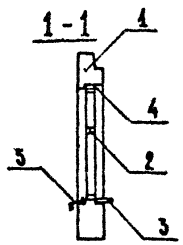

Формат	Зона	Поз.	Обозначение	Наименование	Кол.	Примечание
				Документация		
А3			1.090.1-1 2-1 ОООО4	Узлы		
				Сборочные единицы		
А3		1	1.090.1-1 2-1 1000-42	Панель 2ПО 29.33.3.5-П-1	1	
А3		2	1.236-6. 51-10000	Оконный блок ОР21-21в	1	
		3	1.136-2 лист 14	Подоконная доска ДО 22-25	1	
				Стандартные изделия		
		4		Наличник 3 ГОСТ 8242-75	6,8	м
				Материалы		
		5		Слив. сталь кровельная ГОСТ 19904-74	0,8	м²

Привязан

Инв. №

Инв. № подл. | Подпись и дата | Взам. инв. №

Нач. отд.	Волынский	
Н. контр.	Пышкина	
Гл. конс. о	Шац	
Гл. арх. о	Мурзин	
ГАП	Чвалун	
Рук. гр. арх.	Воробьева	

221-1-384.85-ИЖ 1-26 000

Изделие полной заводской готовности 2ПО 29.33.3.5-П-1а

Стадия	Лист	Листов
Р		4

ЦНИИЭП торгово-бытовых зданий и туристских комплексов

Формат А4

А I

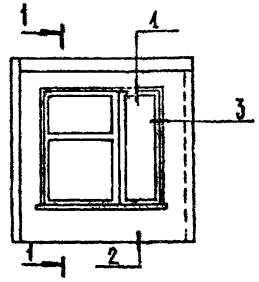

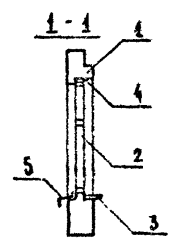

Формат	Зона	Поз.	Обозначение	Наименование	Кол.	Примечание
				Документация		
А3			1.090.1-1 2-1 ОООО4	Узлы		
				Сборочные единицы		
А3		1	1.090.1-1 2-1 1000-38	Панель 1ПО 29.33.3.5-П-1	1	
А3		2	1.236-6. в 1-10000	Оконный блок ОР21-21вн	1	
		3	1.136-2 лист 14	Подоконная доска ДО 22-25	1	
				Стандартные изделия		
		4		Наличник 3 ГОСТ 8242-75	6,8	м
				Материалы		
		5		Слив. сталь кровельная ГОСТ 19904-74	0,8	м²

Привязан

Инв. №

Инв. № подл. | Подпись и дата | Взам. инв. №

Нач. отд.	Волынский	
Н. контр.	Пышкина	
Гл. кон. о	Шац	
Гл. арх. о	Мурзин	
ГАП	Чвалун	
Рук. гр. арх.	Воробьева	

221-1-384.85-ИЖ1-27 000

Изделие полной заводской готовности 1ПО 29.33.3.5-П-1б

Стадия	Лист	Листов
Р		4

ЦНИИЭП торгово-бытовых зданий и туристских комплексов

Формат А4

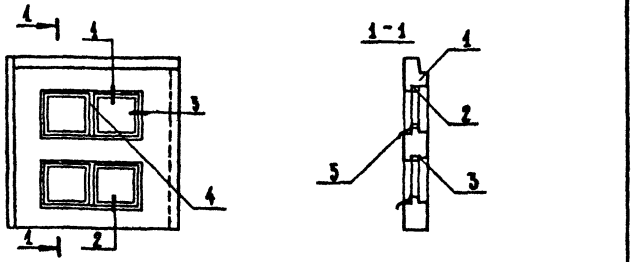

Формат	Зона	Поз.	Обозначение	Наименование	Кол.	Примечание
				Документация		
А3			1.090.1-1 2.1 0000 У	Узлы		
				Сборочные единицы		
А3		1	1.090.1-1 2.1 4000-04	Панель 1ПСА 29.33.3.5-П-2	1	
А3		2	1.136.5-16.4.2.04.00.000.01	Оконный блок ОР 9-9	1	
				Стандартные изделия		
		3		Наличник 3 ГОСТ 8242-75	7,5	м
		4		Наличник 2 ГОСТ 8242-75	4,0	м
				Материалы		
		5		Слив сталь кровельная ГОСТ 19773-72	1,2	м²

Привязан

Инв. №

Инв. № подл. | Подпись и дата | Взам. инв. №

Нач. отд.	Волынский		
Н. контр.	Пышкина		
Гл. конст.	Ш.А.Ц.		
Гл. арх.	Мурзин		
ГАП	Чвалун		
Рук. гр. арх.	Воробьева		

221-1-384.85-ИЖ1-28 000

Издание полной заводской готовности 1ПСА 29.33.3.5-П-2г

Стадия	Лист	Листов
Р		1

ЦНИИЭП торгово-бытовых зданий и туристских комплексов

Формат А4

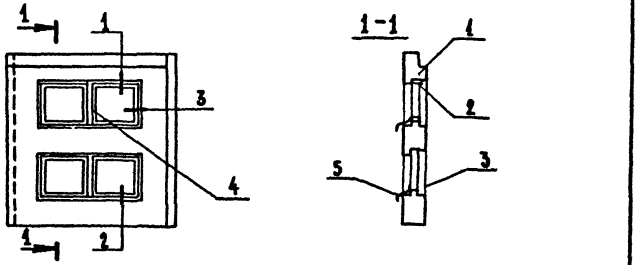

Формат	Зона	Поз.	Обозначение	Наименование	Кол.	Примечание
				Документация		
А3			1.090.1-1 2-1 0000 У	Узлы		
				Сборочные единицы		
А3		1	1.090.1-1 2-1 4000-06	Панель 2ПСА 29.33.3.5-П-2	1	
А3		2	1.136.5-16.4.2.01.00.000.01	Оконный блок ОР 9-9	4	
				Стандартные изделия		
		3		Наличник 3 ГОСТ 8242-75	7,5	м
		4		Наличник 2 ГОСТ 8242-75	4,0	м
				Материалы		
		5		Слив сталь кровельная ГОСТ 19773-72	1,2	м²

Привязан

Инв. №

Инв. № подл. | Подпись и дата | Взам. инв. №

Нач. отд.	Волынский		
Н. контр.	Пышкина		
Гл. конст.	Ш.А.Ц.		
Гл. арх.	Мурзин		
ГАП	Чвалун		
Рук. гр. арх.	Воробьева		

221-1-384.85-ИЖ1- 29 000

Издание полной заводской готовности 2ПСА 29.33.3.5-П-22

Стадия	Лист	Листов
Р		1

ЦНИИЭП торгово-бытовых зданий и туристских комплексов

Формат А4

Ал. V

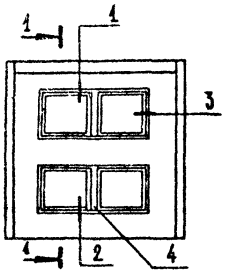

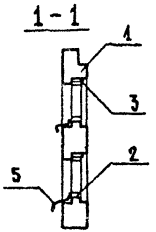

Формат	Зона	Поз.	Обозначение	Наименование	Кол.	Примечание
				Документация		
А3			1.090. 1-1 2-1 0000 У	Узлы		
				Сборочные единицы		
А3		1	1.090. 1-1 2-1 4000	Панель ПСЛ 30.33.3.5-П-2	1	
А3		2	1.136. 5-16.4.2.01.00.000.01	Оконный блок ОР 9-9	4	
				Стандартные изделия		
		3		Наличник 3 ГОСТ 8242-75	7,5	м
		4		Наличник 2 ГОСТ 8242-75	4,0	м
				Материалы		
		5		Слив. сталь кровельная ГОСТ 17715-72	1,2	м²

Привязан

Инв. №

Нач. отд.	Волынский	
Н. контр.	Пышкина	
Гл. констр.	Шац	
Гл. арх. о.	Мурзин	
Г.А.П.	Чвалун	
Рук. гр. арх.	Воробьева	

221-1-384.85-ИИ1-30 000

Изделие полной заводской готовности ПСЛ 30. 33. 3.5-П-2г

Стадия	Лист	Листов
Р		1

ЦНИИЭП торгово-бытовых зданий и туристских комплексов

Инв. № подл. | Подпись и дата | Взам. инв. №

Формат А4

Ал.

Инв. № подл. | Подпись и дата | Взам. инв. №

Формат А4

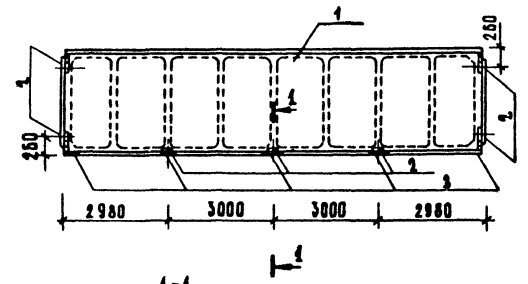

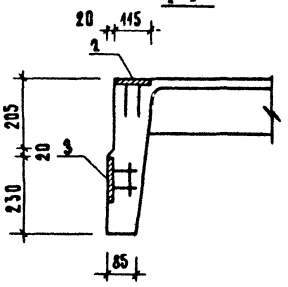

Формат	Зона	Поз.	Обозначение	Наименование	Кол	Примечание
				Документация		
А3			1.465.1-3/80 вып. 0	Пояснительная записка		
				Сборочные единицы		
А3		1	1.465.1-3/80 вып. 1	1ПГ12-4АтVт-1		
				Дополнительные детали		
А4		2	1.465.1-3/80.4-0250	Изделие закладное М-9	7	
А4		3	1.465.1-3/80.4-0260	Изделие закладное М-12	5	

Марка	Закладные изделия						Всего кг
	Арм сталь ГОСТ 5781-82 класс А-III		Итого	Профильн сталь ГОСТ 103-76 полоса		Итого кг	
	⌀ 10	—		-6×100	—		
1ПГ12-4АтVт-1	4,12	—	4,12	11,4	—	11,4	15,52

Нач. отд.	Волынский		
Н. контр.	Мысовский		
Гл. конс. отд.	Шац		
Рук. гр. инж.	Митейко		
Разраб.	Птицына		
Провер.	Кадейкина		

Привязан

Инв. №

221-1-384.85.ИЖ1-31000

Панель перекрытия 1ПГ12-4АтVт-1

Стадия	Масса	Масштаб
Р	6.2т	1:100
Лист	Листов 1	

ЦНИИЭП торгово-бытовых зданий и туристских комплексов

Копировал

Формат А3

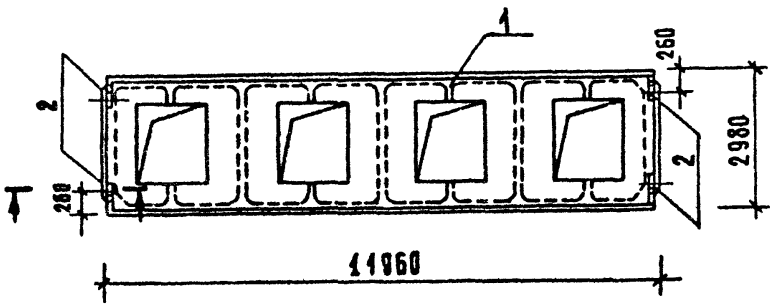

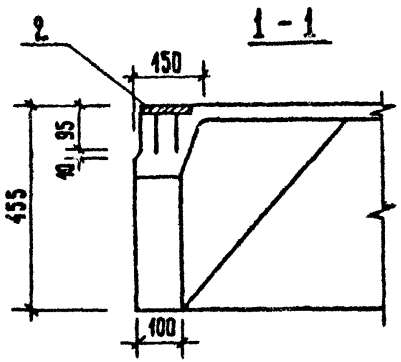

Формат	Зона	Поз.	Обозначение	Наименование	Л	Примечание
				Документация		
А3			1.465.1-3/80 вып. 0	Пояснительная записка		
				Сборочные единицы		
А3		1	1.465.1-3/80.3-1 г	1ПФ12-4АтVт-3-1		
				Дополнительные детали		
А4		2	1.465.1-3/80.4-0250	Изделие закладное М-9	4	

Марка	Закладные изделия						Всего
	Арм сталь ГОСТ 5781-82		Итого	Профильн сталь ГОСТ 103-76		Итого	
	Класс А-III			Полоса			
	Ф 10	—		-6×100	—		
1ПФ12-4АтVт-3-1	1,44	—	1,44	4,8	—	4,8	6,24

221-1-384.85-ИЖ1-32 000

Панель перекрытия 1ПФ12-4АтVт-3-1

Стадия	Масса	Масштаб
Р	5.3т	1:100

Лист | Листов 1

ЦНИИЭП торгово-бытовых зданий и туристских комплексов

Нач.отд.	Волынский	
Н.контр.	Мысовский	
Гл.конст.	Шац	
Рук.гл.инж.	Митейко	
Разраб.	Птицына	
Провер.	Кадейкина	

Привязан

Инв. №

Инв. № подл. | Подпись и дата | Взам. инв. №

Копировал

Формат А3

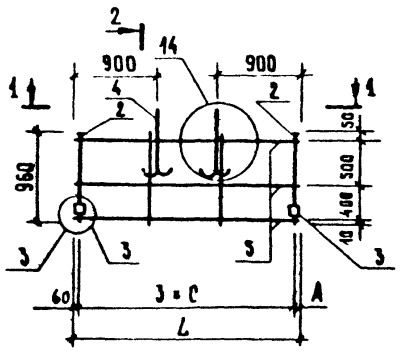

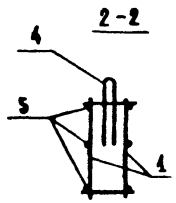

2

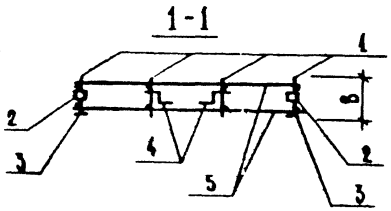

Формат	Зона	Поз	Обозначение	Наименование	Кол на испол –	Кол на испол 01	Примечание
				Документация			
А3			1.090.1-1 2-2 0000 УА	Узлы арматурные			
А3			1.090.1-1 2-2 0000 АЗ	Пояснительная записка			
				Сборочные единицы			
А4		1	1.090.1-1 2-3 0020-28	Каркас плоский КР48	4		
А4			1.090.1-1 2-3 0020-29	Каркас плоский КР49		4	
А4		2	1.090.1-1 2-3 0040-02	Изделие закладное МН3	2	2	
А4		3	1.090.1-1 2-3 0040-03	Изделие закладное МН4	2	2	
				Детали			
А4		4	1.090.1-1 2-3 0001-01	Петля строповочная СП2	2	2	
				Ст отд. ГОСТ 6727-80			Масса ед кг
БЧ		5	4.041.2655	ф4 Вр I, ℓ = 2655	6		0,263
			4.041.2605	ф4 Вр I, ℓ = 2605		6	0,258

Обозначение	Марка	L мм	B мм	C мм	A мм	Масса кг
221-1-384.85-ИМ1-00100	КПП 26.2.6	2655	190	850	55	7,83
221-1-384.85-ИМ1-00100-01	КПП 26.3.1	2605	240	835	50	7,87

Привязан		
Инв №		
Нач отд	Болынский	
Н контр	Мысовский	
ГИП	Евко	
Рук группы	Первушина	
Разраб	Егоров	
Провер	Первушина	

221-1-384.85-ИЖ1 - 00100

Каркас пространственный КПП 26.

Стадия	Масса	Масштаб
Р	см табл.	1:50
Лист	Листов 1	

ЦНИИЭП торгово-бытовых зданий и туристских комплексов

Копировал

Формат А3

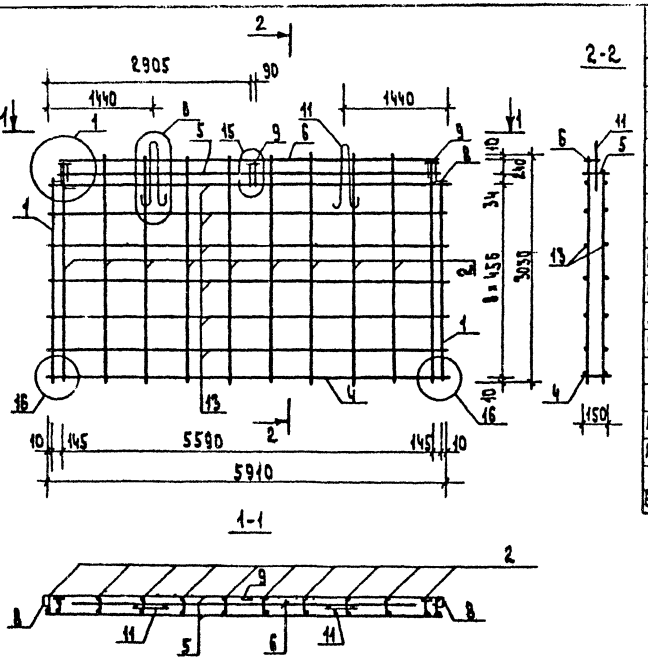

Формат	Зона	Поз	Обозначение	Наименование				
				Документация				
А3			1.090 1-1 4-2 0000 УЗ	Узлы арматурные				
А3			1.090 1-1 4-2 0000 ПЗ	Пояснительная записка				
				Сборочные единицы				
А4		1	221-1-384-ИМ-00010	Каркас плоский КР1и	2			
А4		2	221-1-384-ИМ-00020	Каркас плоский КР2и	10			
А4		4	1.090.1-1 4-3 0020-01	Каркас плоский КР43	1			
А4		5	1.090.1-1 4-3 0040-04	Каркас плоский КР127	1			
А4		6	1.090-1-1 4-3 0040-09	Каркас плоский КР132	1			
А4		8	1.090.1-1 4-3 0050-01	Изделие закладное МН2	2			
		9	1.090.1-1 4-3 0050-02	Изделие закладное МН3	3			
				Детали				
А3		11	1.090.1-1 4-3 0001-05	Петля строповочная СП6	2			
А3		12	1.090.1-1 4-3 0001-08	Стержень гнутый ДН3	2			
				ГОСТ 6727-80				
Б4		13	4.041. 5910	ст. отд ф4 Вр I. L= 5910	12			

Инв.№ подл. | Подпись и дата | Взам. инв.№

Привязан			
Нач. отд.	Вовынский		
Н. контр.	Кадвакина		
Гл. инж.	Шац		
ГИП	Шац		
Рук. гр.	Первушина		
Исполн.	Спивина		

221-1-384 85 ИМ1 00200

Каркас пространственный КП 59.30 И

Стадия	Масса	Масштаб
Р	3775	1:50
Лист	Листов (	

ЦНИИЭП торговых, бытовых зданий и комплексов

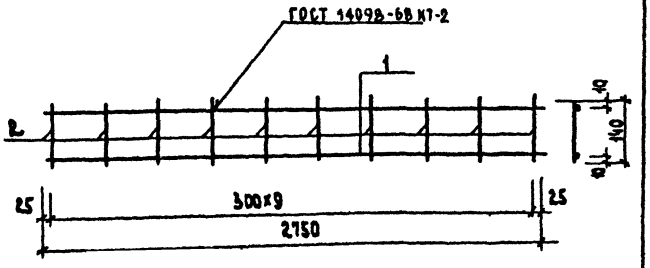

Формат	Зона	Поз.	Обозначение	Наименование	Кол.	Примеч.
				Детали		
				ст. отд ГОСТ 6727-80		
Б.4		1	4.041.2750	ф 4 Вр I ℓ=2750	2	
Б.4		2	4.041.140	ф 4 Вр I ℓ=140	10	

Нач. отд.	Волынский	
Н. контр.	Кадейкина	
Гл. кон. отд	Шац	
Гл. инж. пр.	Шац	
Рук. гр. инж	Первушина	
Исполнил	Харионова	

221-1-384.85 ИЖ1 - 00010

Каркас плоский КР-1и

Стадия	Масса	Масштаб
Р	0.89	
Лист	Листов 1	

ЦНИИЭП торгово-бытовых зданий и туристских комплексов

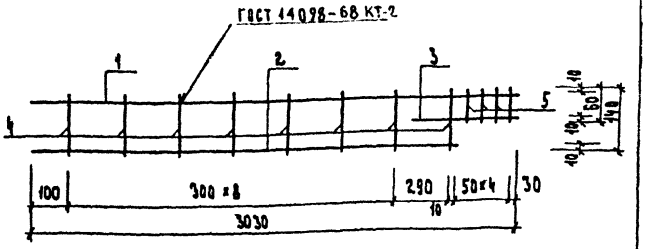

Формат	Зона	Поз.	Обозначение	Наименование	Кол.	Примеч.
				Детали		
				ст. отд ГОСТ 6727-80		
Б.4		1	4.041.3030	ф 4 Вр I ℓ=3030	1	
Б.4		2	4.041.2795	ф 4 Вр I ℓ=2795	1	
Б.4		3	4.041.350	ф 4 Вр I ℓ=350	1	
Б.4		4	4.041.140	ф 4 Вр I ℓ=140	8	
				ст. отд ГОСТ 5781-82		
Б.4		5	8.013.060	ф 8 А III ℓ=60	4	

Нач. отд.	Волынский	
Н. контр.	Кадейкина	
Гл. кон.	Шац	
Гип	Шац	
Рук. гр. инж	Первушина	
Исполн.	Харионова	

221-1-384.85 ИЖ1 - 00020

Каркас плоский КР-2и

Стадия	Масса	Масштаб
Р	1.68	
Лист	Листов 1	

ЦНИИЭП торгово-бытовых зданий и туристских комплексов

Инв. № подл. | Подпись и дата | Взам. инв. №

Формат	Зона	Поз.	Обозначение	Наименование	Стр.	Примечание
			221-1-384 ИМ-1 00000 ДО	Ведомость чертежей	29	
			01000	Изделие закладное МН-1	30	
			02000	Изделие закладное МН2	30	
			03000	Элемент соединительный ИМС-2	31	
			04000	Элемент соединительный ИМС-3	31	
			05000	Элемент соединительный ИМС-4	32	
			06000	Элемент соединительный ИМС-6	32	
			07000	Элемент соединительный ИМС-1	33	
			08000	Элемент соединительный ИМС-5	33	
			09000	Элемент соединительный ИМС-7	34	
			10000	Рама Р-1	34	
			11000	Решетка металлическая РМ-1	35	
			12000	Решетка металлическая РМ-2	36	
			13000	Кронштейн КР-1м	36	

Инв. № подл. | Подпись и дата | Взам. инв. №

Привязан

Инв. №

Нач.отд.	Волынский	
Н. контр.	Мысовский	
Гл.кон.отр	Шац	
Рук.гр.инж	Митенко	
Разраб.	Птицына	
Проверил	Кадейкина	

221-1-384.85.ИМ1-00000 ДО

Ведомость чертежей комплекта ИМ1

Стадия	Масса	Масштаб
Р		
Лист	Листов	

ЦНИИЭП торгово-бытовых зданий и туристских комплексов

Ал.V

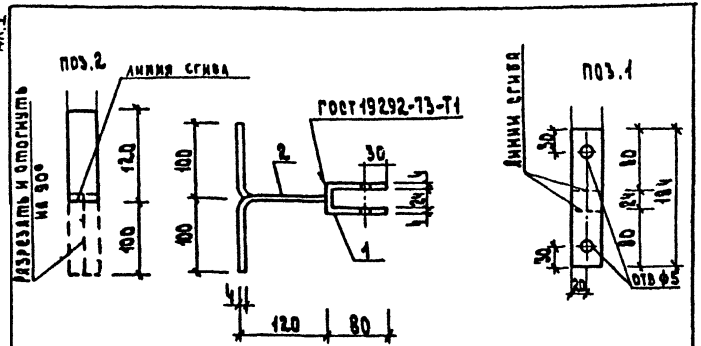

Формат	Зона	Поз.	Обозначение	Наименование	Кол.	Кол. на изд.	Примечание
				Детали			
				Полоса Б-4х40 ГОСТ 103-76 / Ст3кп ГОСТ 535-79			
БЧ		1		ℓ = 184	1		0.230 кг
БЧ		2		ℓ = 220	1		0.280 кг

Нач.отд.	Волынский		
Н.контр.	Бабушкина		
Гл.конст.	Шац		
Рук.гр.	Митенко		
Ст.инж.	Птицына		

221-1-384.85.ИМ1-01 000

Изделие закладное МН-1

Стадия	Масса	Масштаб
Р.Ч	0.51кг	
Лист	Листов 1	

ЦНИИЭП торгово-бытовых зданий и туристских комплексов

Инв.№ подл. | Подпись и дата | Взам.инв.№

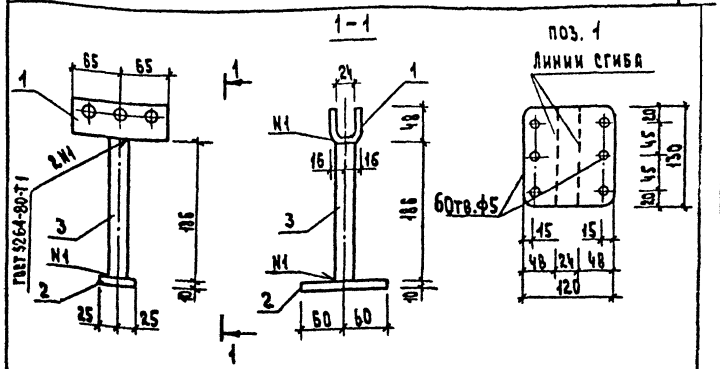

Обозначение	Наименование	Кол.	Кол. на изд.	Примечание
	Детали			
	Полоса Б-4х120 ГОСТ 103-76 / Ст3кп ГОСТ 535-79			Масса, кг
БЧ 1	ℓ = 130	1		0.500
	Полоса Б-10х50 ГОСТ 103-76 / Ст3кп ГОСТ 535-79			
БЧ 2	ℓ = 128	1		0.470
	Труба 25х2.8 ГОСТ 3262-75			
БЧ 3	ℓ = 186	1		0.260

Нач.отд.	Волынский		
Н.контр.	Бабушкина		
Гл.кон.ст.	Шац		
Рук. гр.	Митенко		
Ст. инж.	Птицына		

221-1-384.85.ИМ1-02000

Изделие закладное МН2

Стадия	Масса	Масштаб
Р	1.23	
Лист	Листов 1	

ЦНИИЭП торгово-бытовых зданий и туристских комплексов

Ал.2

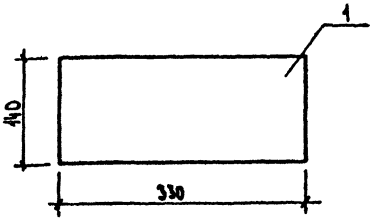

Формат	Зона	Поз.	Обозначение	Наименование	Кол.	Примечание
				Детали		Масса ед. кг
А4		1		Полоса Б-40х140 ГОСТ 103-76 Ст3кп ГОСТ 535-79	1	3,305
				ℓ=330		

Марка	Сталь арм. класса AIII ГОСТ 5781-82			Сталь полосовая ГОСТ 103-78			Всего
	–	–	–	840	–	Итого	
ИМС-2	–	–	–	3.305	–	3.305	3,305

Привязан

Инв. №

Согласовано:

Инв. № подл. | Подпись и дата | Взам. инв. №

221-1-384.85.ИМ1-03000

Нач. отд.	Волынский	Элемент соединительный ИМС-2	Стадия	Масса	Масштаб
Н. контр.	Кадейкина		Р	3.305	
Гл. кон. от.	Шац		Лист	Листов 1
ГИП	Шац		ЦНИИЭП торгово-бытовых зданий и туристских комплексов	
Рук. гр. ин.	Первушина			
Исполн.	Парионова			

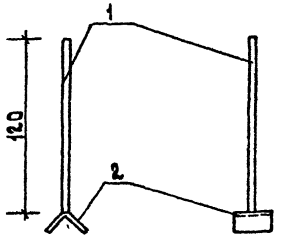

Формат	Зона	Поз.	Обозначение	Наименование	Кол.	Примечание
				Детали		Масса ед. кг
А4		1		ГОСТ 5781-82		
				стерж ф12 AI L=120	1	0.11
А4		2		Уголок Б-50х50х5 ГОСТ 8509-72 Ст3 кп ГОСТ 535-79	1	0.15
				ℓ=40		

Марка	Сталь арм. класса AI ГОСТ 5781-82			Сталь прокатная угловая ГОСТ 8509-72			
	ф12	–	Итого	50х5	–	Итого	
ИМС-3	0.11	–	0.11	0.15	–	0.15	0.26

Привязан

Инв. №

221-1-384.85.ИМ1-04000

Нач. отд.	Волынский	Элемент соединительный ИМС-3	Стадия	Масса	Масштаб
Н. контр.	Кадейкина		Р	0.26	
Гл. кон. от.	Шац		Лист	Листов 1
ГИП	Шац		ЦНИИЭП торгово-бытовых зданий и туристских комплексов	
Рук. гр. ин.	Первушина			
Инженер	Мысовский			

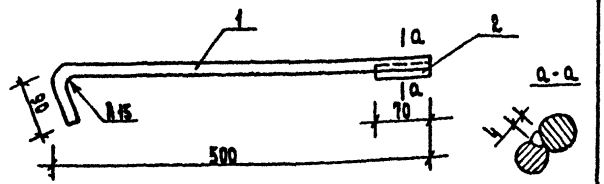

Формат	Зона	Поз.	Обозначение	Наименование	Кол.	Примечание
				Детали		масса ед кг
				ГОСТ 5781-82		
БЧ		1		стерж. ф12 AI L=580	1	0.50
БЧ		2		стерж ф 10 AI L=70	1	0.04

Марка	Сталь арм. класс AI ГОСТ 5781-82			Всего
	ф12	ф10	Итого	
ИМС-4	0.52	0.04	0.56	0.56

Привязан

Инв. №

221-1-384.85 ИМ1-05000

Элемент соединительный ИМС4

Стадия	Масса	Масштаб
Р	0.56	

Лист | Листов 1

ЦНИИЭП торгово-бытовых зданий и туристских комплексов

Нач. отд	Волынский	
Н. контр.	Кадейкина	
Гл. кон. от	Шац	
ГИП	Шац	
Рук. гр. ин.	Первушина	
Исполн.	Харионова	

Инв. № подл. | Подпись и дата | Взам. инв. №

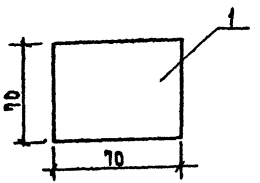

Формат	Зона	Поз.	Обозначение	Наименование	Кол.	Примечание
				Детали		масса ед кг
				Полоса Б-10×70 ГОСТ 103-76 / Ст. 3 кп ГОСТ 535-79		
		1		ℓ=70	1	0.385

Марка	Сталь полосовая ГОСТ 103-76			Всего
	б=10	-	Итого	
ИМС-6	0.385	-	0.385	0.385

Привязан

Инв. №

221-1-384.85 ИМ1-06000

Элемент соединительный ИМС-6

Стадия	Масса	Масштаб
Р	0.385	

Лист | Листов 1

ЦНИИЭП торгово-бытовых зданий и туристских комплексов

Нач. отд	Волынский	
Н. контр.	Кадейкина	
Гл. кон. от	Шац	
ГИП	Шац	
Рук. гр. ин.	Первушина	
Инженер	Мысовский	

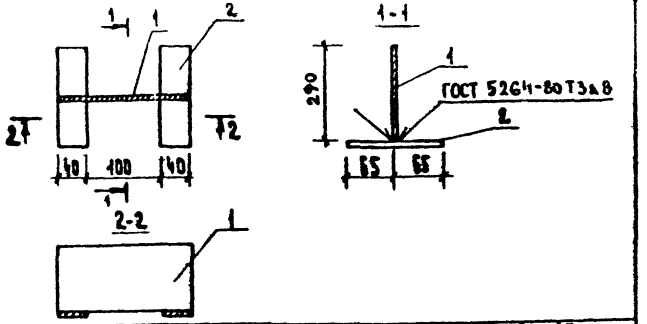

Формат	Зона	Поз.	Обозначение	Наименование	Кол.	Примечание
				Детали		Масса ед. кг
				Полоса Б-8×180 ГОСТ 103-76 Ст.3кп ГОСТ 535-79		
Б.Ч		1		ℓ=290	1	3.14
				Полоса Б-4×140 ГОСТ 103-76 Ст.3кп ГОСТ 535-79		
Б.Ч		2		ℓ=130	2	0.31

Марка	Сталь полосовая ГОСТ 103-76			Всего
	8:8	–	Итого	
ИМС-1	3.76	–	3.76	3.76

Привязан

Инв.№

221-1-38485-ИМ1-07000

Нач.отд	Волынский		
Н.контр	Кадейкина		
Гл.конст	Шац		
ГИП	Шац		
Рук.гр.ин	Первушина		
Инженер	Харионова		

Элемент соединительный ИМС-1

Стадия	Масса	Масштаб
Р	3.76	
Лист	Листов 1	

ЦНИИЭП торгово-бытовых зданий туристских комплексов

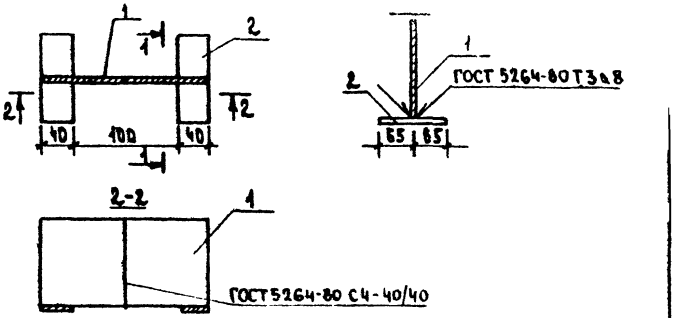

Формат	Зона	Поз.	Обозначение	Наименование	Кол.	Примечание
				Детали		Масса ед. кг
				Полоса Б-8×180 ГОСТ 103-76 Ст.3кп ГОСТ 535-79		
Б.Ч		1		ℓ=290	2	2.10
				Полоса Б-4×140 ГОСТ 103-76 Ст.3кп ГОСТ 535-79		
Б.Ч		2		ℓ=130	2	0.31

Марка	Сталь полосовая ГОСТ 103-76			Всего
	8:8	–	Итого	
ИМС-5	4.83	–	4.83	4.83

Привязан

Инв.№

221-1-384.85-ИМ1-08000

Нач.отд	Волынский		
Н.контр	Кадейкина		
Гл.ком.от	Шац		
ГИП	Шац		
Рук.гр.ин	Первушина		
Инженер	Мысовский		

Элемент соединительный ИМС-5

Стадия	Масса	Масштаб
Р	4.83	
Лист	Листов 1	

ЦНИИЭП торгово-бытовых зданий туристских комплексов

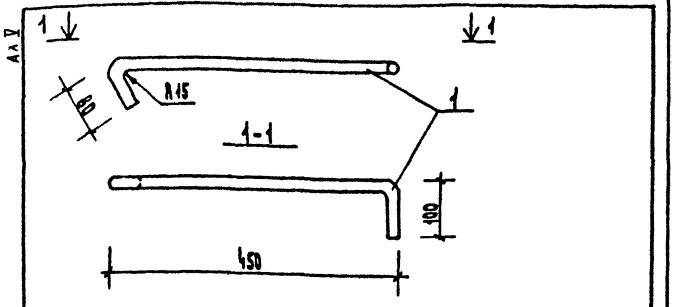

Формат	Зона	Поз.	Обозначение	Наименование	Кол.	Примечание
				Детали		
				ГОСТ 5781-82		масса ед. кг
		1		Стержень ф12 А-I L=640		0.586

Марка	Сталь, арм. класс А-I ГОСТ 5781-82			Всего
	ф12	-	Итого	
ИМ1-1	0.586	-	0.586	0.586

Привязан

Инв. №

221-1-384.85 ИМ1-09 000

Элемент соединительный ИМ1-1

Стадия	Масса	Масштаб
Р	0.586	

Лист | Листов 1

ЦНИИЭП торгово-бытовых зданий и туристских комплексов

Нач.отд.	Зобынский	
Н.контр.	Кадейкина	
Гл.конс.от	Шац	
ГИП	Шац	
Рук.гр.инж.	Первушина	
Исполн.	Карионова	

Инв. № подл. | Подпись и дата | Взам. инв. №

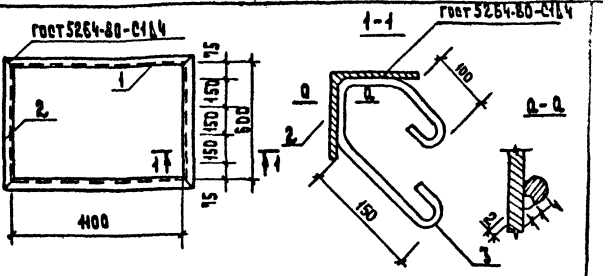

Формат	Зона	Поз.	Обозначение	Наименование	Кол.	Примеч.
				Детали		
				Уголок Б-50×50×3 ГОСТ 8509-72* Ст3кп ГОСТ 535-79		масса ед.кг
Бч	1			L=1190	2	4.49
Бч	2			L=690	2	2.38
Бч	3			Стержень ГОСТ 5781-82		
				ф8 А-I L=460	16	0.146

Марка	Сталь арм. класс А-I ГОСТ 5781-82			Сталь прокатная угловая ГОСТ 8509-72			Всего
	ф8		Итого	50×5	-	Итого	
Р-1	0.876		0.876	14.94	-	14.94	15.82

Привязан

Инв. №

221-1-384.85 - ИМ1 - 10000

Рама Р-1

Стадия	Масса	Масштаб
Р	15.82	

Лист | Листов 1

ЦНИИЭП торгово-бытовых зданий и туристских комплексов

Нач.отд.	Зобынский	
Н.контр.	Кадейкина	
Гл.конс.от	Шац	
ГИП	Шац	
Рук.гр.инж.	Первушина	
Арх.	Рыбакова	

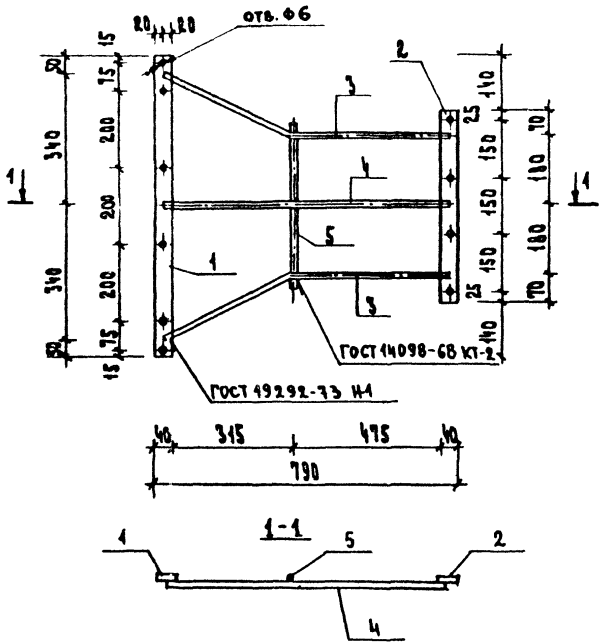

Д	Зон	Поз	Обозначение	Наименование	Кол	Чис
				Детали		
				Полоса Б-4х40 ГОСТ 103-76 / Ст. 3 кп ГОСТ 535-79		Масса ед. кг
Б4		1		l = 780	1	0.98
Б4		2		l = 500	1	0.61
				ГОСТ 5781-82		
Б4		3		ф 10 А III l = 870	2	0.54
Б4		4		ф 10 А III l = 750	1	0.46
Б4		5		ф 10 А III l = 430	1	0.27

Нач. отд.	Волынский		221-1-384.85-ИМ1-11000			
Н. контр.	Мысовский		Решетка металлическая РМ-1	Стадия	Масса	Масштаб
Гл. кон. от	Шац			Р	3.40	
Рук. гр. ин.	Митенко			Лист	Листов 1	
Разраб.	Птицына			ЦНИИЭП	Торгово-бытовых зданий и туристских комплексов	
Провер.	Кадейкина					

Привязан

Инв. №

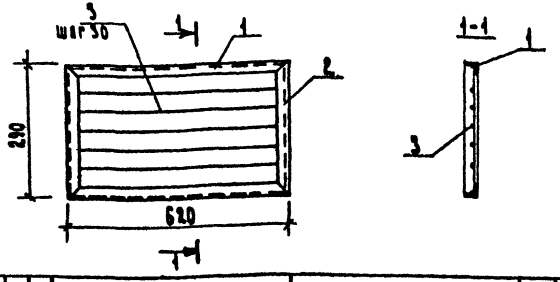

Формат	Зона	Поз.	Обозначение	Наименование	Кол.	Примечание
				Детали		Масса, ед. кг
				Уголок Б-50×50×3 ГОСТ 8509-72 / Ст.3 кп ГОСТ 535-79		
Б.Ч.		1		L=620	2	1.860
Б.Ч.		2		L=290	2	0.870
				ГОСТ 5781-82		
Б.Ч.		3		стерж. ф6 А1 L=610	5	0.132

Марка	Сталь арм. класс А I ГОСТ 5781-82			Сталь прокатная ГОСТ 8509-72			Всего
	ф6	–	Итого	1.50×4	–	Итого	
РМ-2	0.66	–	0.66	5.460	–	5.460	6.120

Привязан

Инв. №

221-1-38485-ИМ1-12000

Нач. отд.	Волынский		
Н. контр.	Каденкина		
Гл. кон. отд.	Шац		
ГИП	Шац		
Рук. гр. инж.	Первушина		
Инженер	Мысовский		

Решетка металлическая РМ-2

Стадия	Масса	Масштаб
Р	6.12	

Лист 1 | Листов 1

ЦНИИЭП торгово-бытовых зданий и туристских комплексов

Ал. V

Взам. инв. №

Подпись и дата

Инв. № подл.

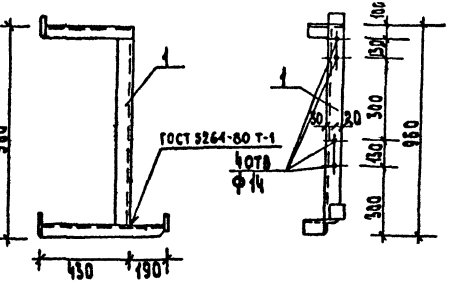

Формат	Зона	Поз.	Обозначение	Наименование	Кол.	Примечание
				Детали		Масса, ед. кг
				Уголок Б-50×50×3 ГОСТ 8509-72 / Ст.3 кп ГОСТ 535-79		
Б.Ч.		1		L=1140	1	4.30
Б.Ч.		2		L=720	1	2.72

Марка	Сталь прокатная ГОСТ 8509-72			Всего
	1.50×5	–	Итого	
КР-7М	7.02	–	7.02	7.02

Привязан

Инв. №

221-1-38485-ИМ1-13000

Нач. отд.	Волынский		
Н. контр.	Каденкина		
Гл. кон. от.	Шац		
ГИП	Шац		
Рук. гр. инж.	Первушина		
Инженер	Мысовский		

Кронштейн КР-7м

Стадия	Масса	Масштаб
Р	7.02	

Лист | Листов 1

ЦНИИЭП торгово-бытовых зданий и туристских комплексов

Ал. V

Обозначение	Наименование	Стр.
00000000	Ведомость чертежей	37
00000000	Технические требования	38,39
00000000	Ведомость покупных изделий	40
00000000	Зенитный фонарь	41
00000000	Зенитный фонарь. Спецификация	42
0000000006	Зенитный фонарь. Сборочный чертеж	43
0000000005	Зенитный фонарь. Узел 1	44
00000001	Купол	45
00000002	Фартук	46
00000003	Колпачок	46
00000004	Пробка	47
00000005	Гайка	47
00000006	Прокладка	48
00000007	Втулка	48
00000008	Кольцо	49
00000009	Прокладка	49
00000010	Рама	50
00010000	Опорный элемент	50
0001010006	Опорный элемент. Сборочный чертеж	51
0001010005	Опорный элемент. Узел I, II	52
00010000	Лист облицовки	53
00010002	Диафрагма	53
00010003	Прокушина	54
00010100	Каркас. Спецификация	55
0001010005	Каркас. Сборочный чертеж	56
00010101	Элемент верхний	57
00010102	Элемент нижний	57
00010103	Элемент вертикальный	58

Инв. № подл. | Подпись и дата | Взам. инв. №

Привязан

Инв. №

Нач. отд.	Волынский	
Н. контр.	Первушина	
ГИП	Щац	
Рук. гр.	Митейко	
Разраб.	Высовский	

221-1-384.85 ИМ2-00 00 00 00

Ведомость чертежей комплекта ИМ2

Стадия	Масса	Масштаб
Р		
Лист	Листов	

ЦНИИЭП торгово-бытовых зданий и комплексов

Ал. 2

I. Конструкция светового фонаря принята по проекту ЦНИИЗП учебных зданий, шифр 74-832.

В соответствии с письмом ГУПО МВД СССР от 28 февраля 1974г №7/6/892 в гражданском строительстве разрешается применять зенитные фонари с куполами из органического стекла при условии, что со стороны помещения купола должны быть защищены противопожарной металлической диафрагмой или экраном из армированного стекла.

Настоящие рабочие чертежи выполнены на зенитный фонарь с двухслойным куполом из органического стекла и противопожарной защитной в виде четырехстворчатой металлической диафрагмы.

2. Зенитный фонарь состоит из следующих основных частей:

а/ металлического опорного элемента, оборудованного противопожарной защитой:

б/ деревянной опорной рамы;

в/ двухслойного купола из органического стекла.

3. Опорные элементы с противопожарной защитой должны изготавливаться на специализированных предприятиях металлоконструкций и поставляться на строительную площадку с прошпаклеванными и окрашенными внутренними поверхностями.

4. Купола из органического стекла изготавливаются на специализированных предприятиях по переработке пластмасс, например завод № 4 комбината „Стройпластмасс".

5. Монтаж защитных фонарей должен производиться в следующей последовательности:

а/ установка опорных элементов фонарей;

б/ пароизоляция стыков между опорными элементами и плитами;

в/ утепление опорных элементов;

г/ устройство основания под рулонную кровлю в местах примыкания к опорному элементу;

д/ наклейка гидроизоляционного ковра;

е/ установка деревянных рам, прижатие гидроизоляционного ковра, закрепление рам на опорных элементах;

ж/ установка фартука из оцинкованного железа;

з/ монтаж куполов из органического стекла.

Согласовано:

Инв. № подл. | Подпись и дата | Взам. инв. №

Привязан

Инв. №

Нач. отд.	Волынский	
Н. контр.	Первушина	
ГИП	Шац	
Рук. гр. ин.	Митейко	
Разраб.	Мысовский	

221-1-384.85 ИМ2-00 00 00 00

Зенитный фонарь

Стадия	Масса	Масштаб
Р		

Лист | Листов

Технические требования

ЦНИИЗП

6. Внутренние поверхности опорного элемента и створки диафрагмы окрасить белой эмалью.

7. При устройстве гидроизоляционной кровли основной ковер наклеивают на откосы до уровня угловогo обрамления. Два дополнительных слоя кровли наклеивают на основной ковер откосов, принимают на угловом обрамлении деревянной рамой и заводят на основную плоскость кровли на 150-200 мм.

8. Светопрозрачающие элементы/куполa/ рекомендуется перевозить в вертикальном положении. Между элементами должны быть положены прокладки.

9. Легкоплавкий капроновый тросик должен быть натянут настолько, чтобы обеспечивать плотное прилегание створок диафрагмы к опорному элементу.

10. Фиксация створок диафрагмы в горизонтальном положении достигается регулированием длины удерживающих стальных тросиков.

Металлические створки противопожарной диафрагмы /3/ шарнирно закреплены на внутренних сторонах опорного элемента /2/ и прижаты к ним легкоплавким тросиком/4/. При пожаре легкоплавкий тросик расплавляется, створки/3/ под собственным весом падают и, фиксируясь в горизонтальном положении при помощи тросиков./5/ плотно отделяют легковозгорающийся купол/1/ от помещения, что препятствует распространению пожара из помещения на кровлю или, наоборот, с кровли внутрь помещения.

Противопожарное устройство

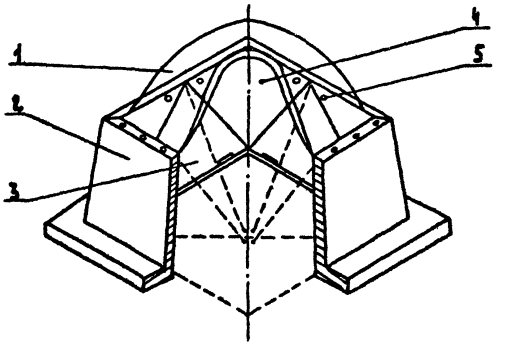

Ал. V

№	Наименование	Обозначение док-та на поставку	Поставщик (мин-во, завод)	Куда входит (обозначение)	Кол-во	Примечание
1	Купол	ТУ-400-01-477-13	Московский завод №4 комбината „Стройпластмасс"	00-00-00-01	1шт	
2	Шуруп 4×30	Гост 1144-70	Мин. торг	00-00-00-00 СБ	16шт	
3	Шуруп 4×15	Гост 1145-70	"	"	16шт	
4	Петля Г-50	Гост 5088-12	"	00-01-00-00СБ	8шт	
5	Винт 114×16	Гост 10339-63	"	"	48шт	
6	Гайка М4	Гост 5915-70	"	"	64шт	
7	Шайба 4	Гост 10450-68	"	"	64шт	
8	Тросик d=1мм	МРТУ 6-06-191-68	"	"	6м	
9	Тросик d=1мм	Гост 2172-74	"	"	6м	

Инв. № подл. | Подпись и дата | Взам. инв. №

Нач.отд.	Волынский	
Н.контр.	Первушина	
ГИП	Шац	
Рук.гр.ин.	Митейко	
Разраб.	Мысовский	

221-1-384.85 ИМ2-00 00 00 00

Зенитный фонарь

Стадия	Масса	Масштаб
Р		

Лист | Листов

Ведомость покупных изделий

ЦНИИЭП торгово-бытовых зданий и туристских комплексов

Привязан

Инв. №

Ал.V

№	Обозначение	Наименование	Кол-во	Общ. кол-во
1	00-00-00-00	Зенитный фонарь		
2	00-01-00-00	Опорный элемент		
3	00-01-01-00	Каркас		

Инв.№ подл. | Подпись и дата | Взам. инв.№

Привязан

Инв.№

Нач.отд.	Волынский		
Н.контр.	Первушина		
ГИП	Шац		
Рук.грин.	Митейко		
Разраб.	Мысовский		

221-1-384.86 ИМ2-00 00 00 00

Зенитный фонарь

Стадия	Масса	Масштаб
Р		
Лист	Листов	

ЦНИИЭП торгово-бытовых зданий и туристских комплексов

Поз.	Обозначение	Наименование	Кол.	Примеч.
		Документация		152.73
	00.00.00.000СБ	Зенитный фонарь		141 кг
	00.00.00.000СБ	Узел I		
		Сборочные единицы		
1	00.01.00.00.СБ	Опорный элемент	1	105.52
		Детали		
2	00.00.00.01	Купол ТУ-400 01-47173*	1	25.0
3	00.00.00.02	Фартук Гост 8075-56	4	9.4
4	00.00.00.03	Колпачок Гост 5385-68	16	0.015
5	00.00.00.04	Пробка "	16	0.003
6	00.00.00.05	Гайка "	16	0.01
7	00.00.00.06	Прокладка Гост 7338-65	32	0.002
8	00.00.00.07	Втулка Гост 5385-68	16	0.02
9	00.00.00.08	Кольцо Гост 7338-65	16	0.005
10	00.00.00.09	Прокладка ТУ 21-29 1-5-75	1	0.9
11	00.00.00.10	Рама	1	10.0
		Стандартные изделия		
12		Шуруп 4х30, Гост 1144-70	16	
13		Шуруп 4х15, Гост 1145-70	16	

Ал. V

Формат

Зона

Инв. № подл. | Подпись и дата | Взам. инв. №

221-1-384.85 ИМ2-00 00 00 00

Нач. отд.	Волынский	
Н. контр.	Первушина	
ГИП	Шац	
Рук. гр. ин.	Житейко	
Разраб.	Мысовский	

Зенитный фонарь

Спецификация

Стадия	Масса	Масштаб
Р		
Лист	Листов	

ЦНИИЭП торгово-бытовых зданий и туристских комплексов

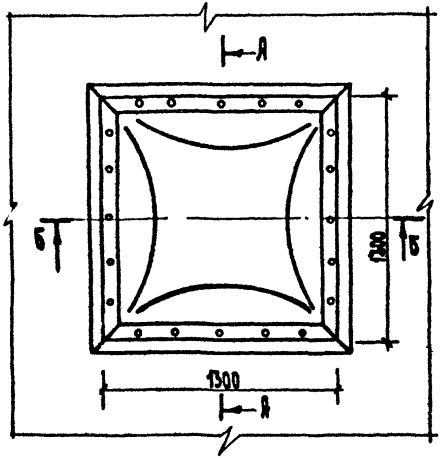

Б-Б

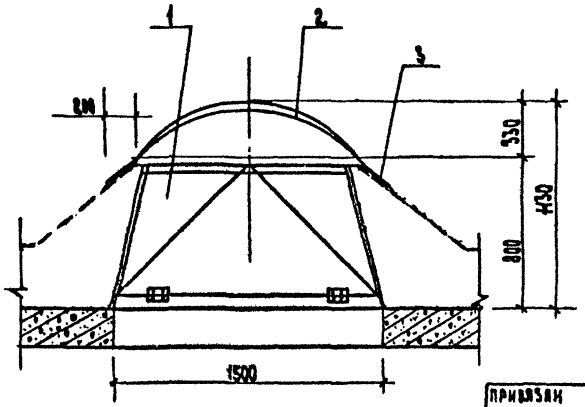

А-А

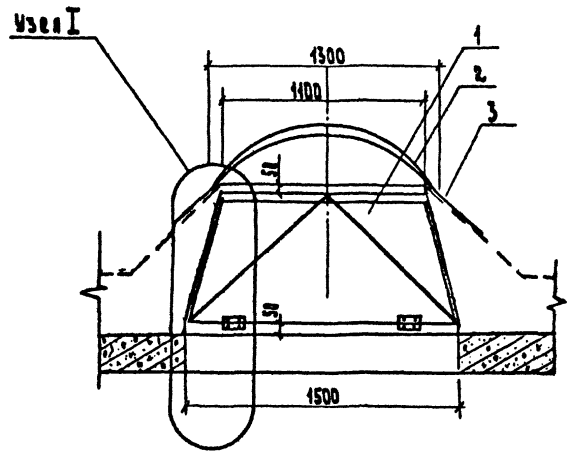

1. Опорный элемент
2. Купол
3. Фартук из оцинкованной стали.

Нач.отд.	Волынский			221-1-384.85 ИМ2-00 00 00 00СБ			
Н.контр.	Первушина			Зенитный фонарь	Стадия	Масса	Масштаб
ГИП	Шац				Р	141 кг	1:20
Рук.гр.ин.	Митейко				Лист	Листов	
Разраб.	Мысовский			Сборочный чертеж	ЦНИИЭП торгово-бытовых зданий и туристских комплексов		

Привязан

Инв. №

Инв. № подл. | Подпись и дата | Взам. инв. №

Согласовано:

Ал. V

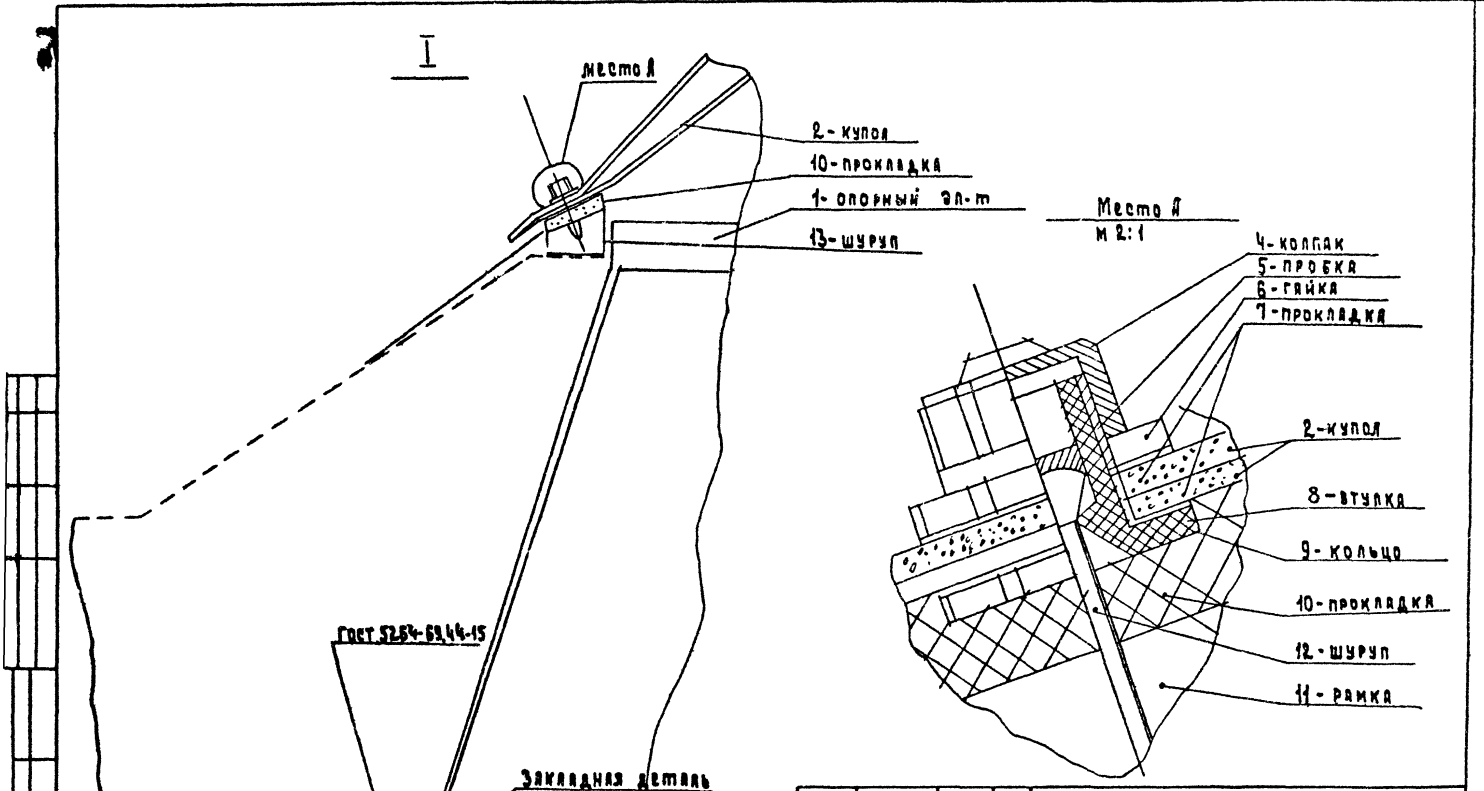

				221-1-384.85 ИМ2-00 00 00 00 СБ	
Нач.отд.	Волынский				
Н.контр.	Первушина			Зенитный фонарь	Стадия: Р; Масса: ; Масштаб: 1:1
ГИП	Шац				Лист; Листов
Рук.грп.	Митейко				
Разраб.	Мысовский			Узел 1	ЦНИИЭП торгово-бытовых зданий и туристских комплексов
Привязан					
Инв.№					

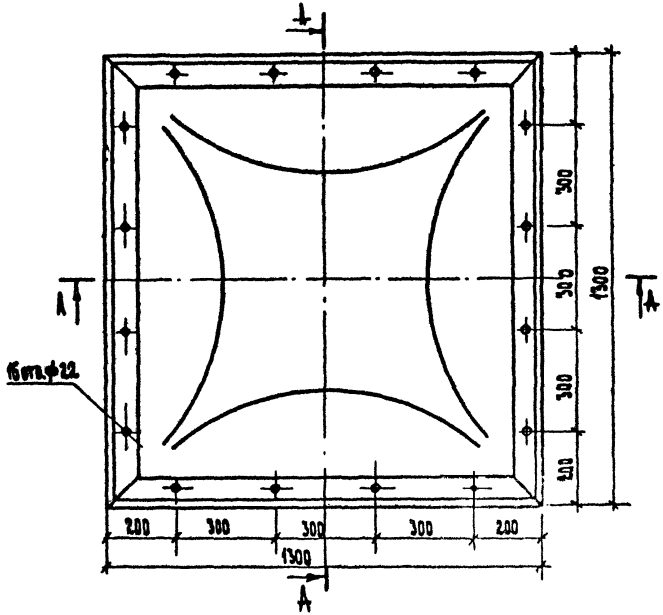

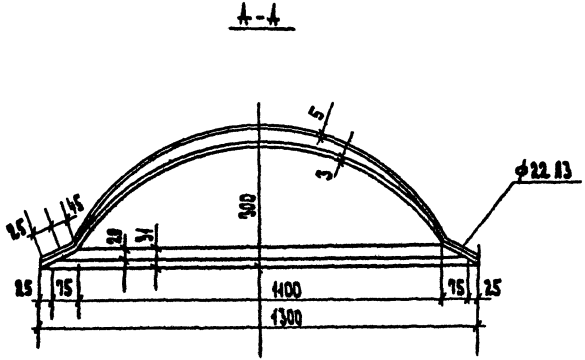

Острые кромки закруглить

				221-1-384.85 ИМ2-00 00 00 01			
				Купол	СТАДИЯ	МАССА	МАСШТАБ
					Р	25кг	1:10
					ЛИСТ	ЛИСТОВ 1	
				Купол из орг. стекла ТУ 400-01-477-73	ЦНИИЭП	Торгово-бытовых зданий и туристских комплексов	

НАЧ.ОТД.	БОЛЫНСКИЙ	
Н.КОНТР.	ПЕРВУШИНА	
ГИП	ШАЦ	
РУКОВ.ИН.	МИТЕЙКО	
РАЗРАБ.	МЫСОВСКИЙ	

ПРИВЯЗАН

ИНВ.№

ИНВ.№ ПОДЛ. | ПОДПИСЬ И ДАТА | ВЗАМ.ИНВ.№

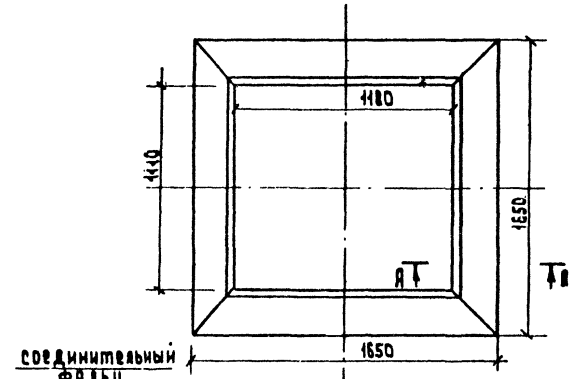

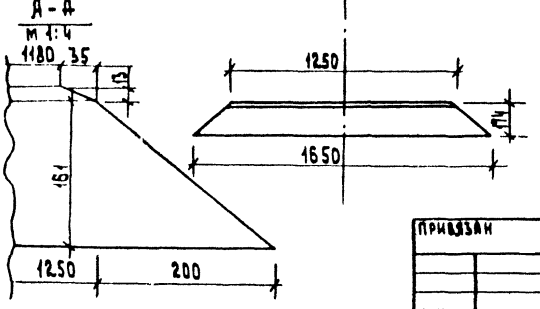

Согласовано:

Инв.№ подл. | Подпись и дата | Взам.инв.№

Привязан

Инв.№

		221-1-384.85 ИМ2-00 00 00 02			
Нач.отд.	Вовынский	Фартук	Стадия	Масса	Масштаб
Н.контр.	Первушина		Р	9 кг	1:20
ГИП	Шац		Лист	Листов 1	
Рук.гр.ин	Митейко				
Разраб.	Мысовский				
		Оцинкованное железо ГОСТ 7118-54	ЦНИИЭП торговых зданий и туристских комплексов		

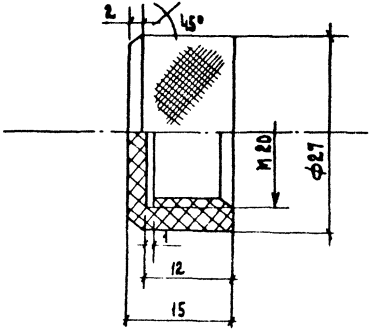

Привязан

Инв.№

		221-1-384.85 ИМ2-00 00 00 03			
Нач.отд.	Вовынский	Колпачок	Стадия	Масса	Масштаб
Н.контр.	Первушина		Р	0.015 кг	2:1
ГИП	Шац		Лист	Листов 1	
Рук.гр.ин	Митейко				
Разраб.	Мысовский				
		Текстолит ГОСТ 5-72	ЦНИИЭП торговых зданий и туристских комплексов		

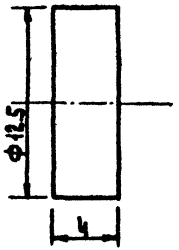

		221-1-384.85 ИМ2-00 00 0004			
Нач.отд.	Больнинский	Пробка	Стадия	Масса	Масштаб
Н.контр.	Первушина		Р	0.003	1:1
ГИП	Шац		Лист	Листов 1	
Рук.гр.	Митейко	Резина ТУ 21-29/1-5-73	ЦНИИЭП торгово-бытовых зданий и туристских комплексов		
Разраб.	Мысовский				

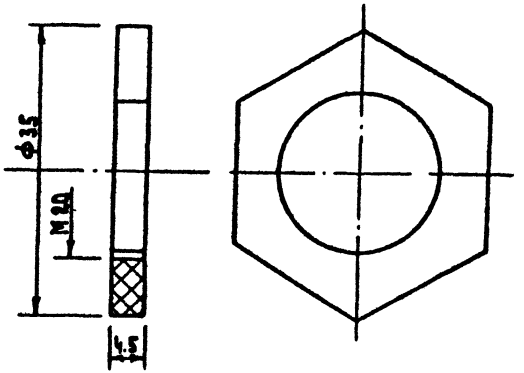

Привязан

Инв.№

		221-1-384.85 ИМ2-00 00 00 05			
Нач.отд.	Больнинский	Гайка	Стадия	Масса	Масштаб
Н.контр.	Первушина		Р	0.01	2:1
ГИП	Шац		Лист	Листов 1	
Рук.гр.	Митейко	Текстолит Гост 5-72	ЦНИИЭП торгово-бытовых зданий и туристских комплексов		
Разраб.	Мысовский				

Согласовано:

Инв.№ подл. | Подпись и дата | Взам.инв.№

Ал. V

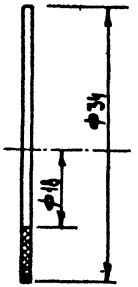

			221-1-384.85 ИМ2-00 00 00 06		
Нач.отд.	Болынский		Прокладка	стадия	масса	масштаб
Н.контр.	Первушина			Р	0.002	2:1
ГИП	Шац			Лист 1	Листов 1
Рук.гр.	Митенко				
Разраб.	Мысовский		Резина ГОСТ 7338-65	ЦНИИЭП торгово-бытовых зданий и туристских комплексов	

Инв. № подл. | Подпись и дата | Взам. инв. №

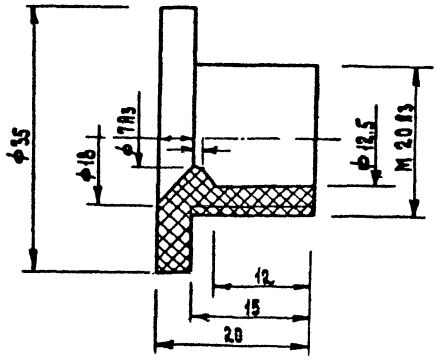

Привязан

Инв. №

			221-1-384.85 ИМ2-00 00 0007		
Нач.отд.	Болынский		Втулка	стадия	масса	масштаб
Н.контр.	Первушина			Р	0,02 кг	2:1
ГИП	Шац			Лист 1	Листов 1
Рук.гр.	Митенко				
Разраб.	Мысовский		Текстолит ГОСТ 5-72	ЦНИИЭП торгово-бытовых зданий и туристских комплексов	

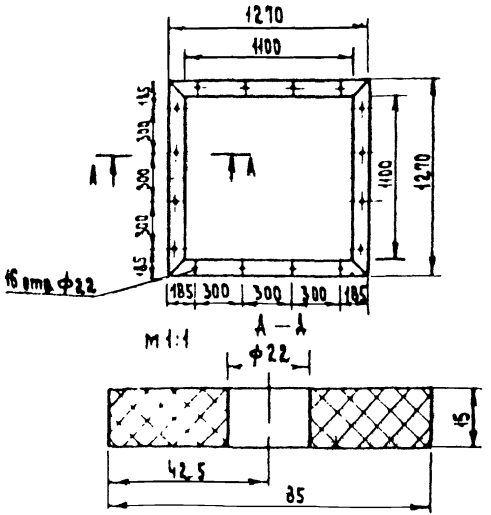

Отверстия ф22 сверлить совместно с деталью, черт. 00-00-00-01

Прокладку изготовить из половы шириной 85мм.

		221-1-384.85 ИМ2-00 00 00 09			
Нач. отд.	Волынский	Прокладка	стадия	масса	масштаб
Н. контр.	Первушина		Р	0,9кг	1:2,5
ГИП	Шац		лист	листов 1	
Рук. гр.	Митенко	Резина ТУ 21-29 1-5-73	ЦНИИЭП торгово-бытовых зданий и туристских комплексов		
Разраб.	Мысовский				

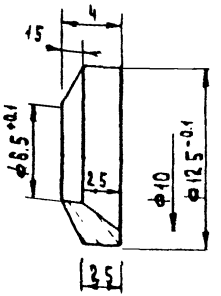

		221-1-384.85 ИМ2-00 00 00 08			
Нач. отд.	Волынский	Кольцо	стадия	масса	масштаб
Н. контр.	Первушина		Р	0,005	4:1
ГИП	Шац		лист	листов 1	
Рук. гр.	Митенко	Текстолит ГОСТ 5-72	ЦНИИЭП торгово-бытовых зданий и туристских комплексов		
Разраб.	Мысовский				
Нач. отд.	Волынский				
Гл. конст.	Шац				

привязан

инв. №

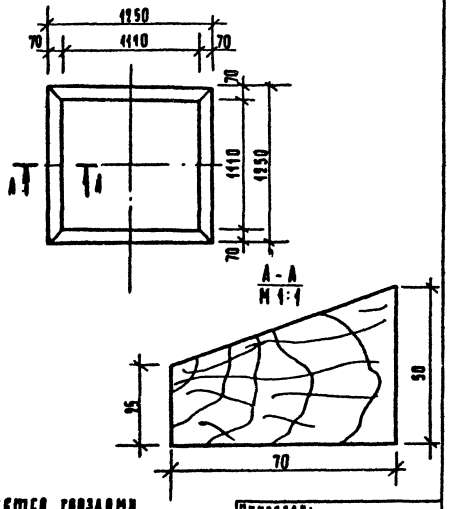

Рама скрепляется гвоздями.

Привязан:

Инв. №

Нач. отд.	Волынский		
Н. контр.	Первушина		
ГИП	Шац		
Рук. гр.	Митенко		
Разраб.	Мысовский		

221-1-384.85 ИМ2-00.00.00.10

Рама

Стадия	Масса	Масштаб
Р	10кг	1:25

Лист 1 | Листов 1

Сосна влажностью <18%, антисептирован.

ЦНИИЭП торгово-бытовых зданий и туристских комплексов

Формат	Зона	Поз.	Обозначение	Наименование	Кол.	Примеч.
				Документация		
			00-01-00-00СБ	Опорный элемент		106.0106.52
			00-01-00-00	Узел I, II		
				Сборочные единицы		
		1	00-01-01-00СБ	Каркас	1	32,6
				Детали		
		2	00-01-00-01	Лист - облицовка	4	14,0
		3	00-01-00-02	Диафрагма	4	4,4
		4	00-01-00-03	Проушина	16	0,02
				Стандартные		
				изделия		
		5		Петля Г50, ГОСТ 3088-12	8	
		6		Винт М4×16, ГОСТ 10339-63	48	
		7		Гайка М4, ГОСТ 5915-70	64	
		8		Шайба 4, ГОСТ 10450-68	64	
		9		Тросик d=1мм, l=6м, МРТУ6-06-191-68		
		10		Тросик d=1мм, l=6м, ГОСТ 2172-71		

Привязан:

Инв. №

Нач. отд.	Волынский		
Н. контр.	Первушина		
ГИП	Шац		
Рук. гр.	Митенко		
Разраб.	Мысовский		

221-1-384.85 ИМ2-00.01.00.00

Опорный элемент

Стадия	Масса	Масштаб

Лист 1 | Листов 1

ЦНИИЭП торгово-бытовых зданий и туристских комплексов

Согласовано

Взам. инв. №

Подпись и дата

Инв. № подл.

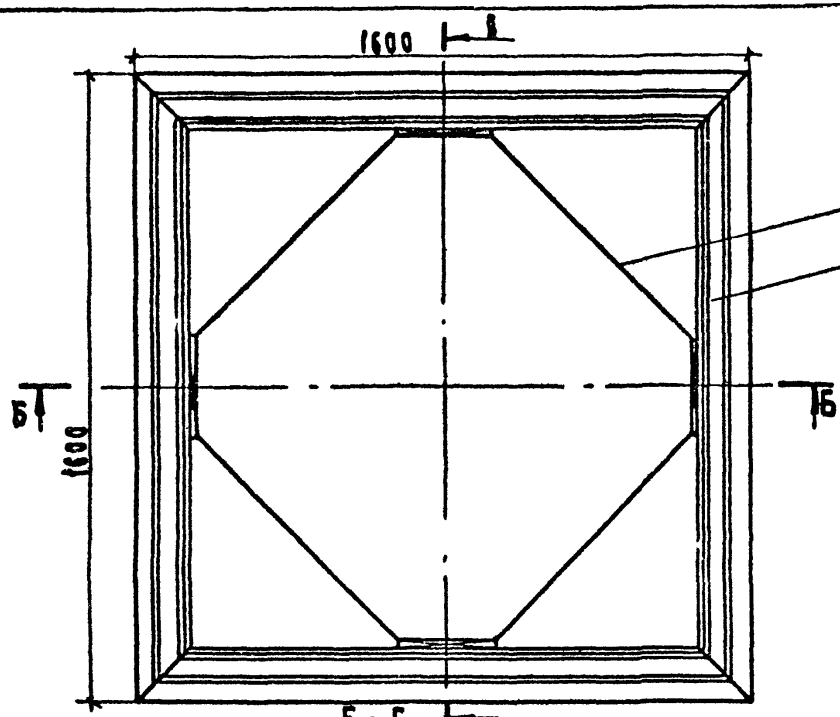

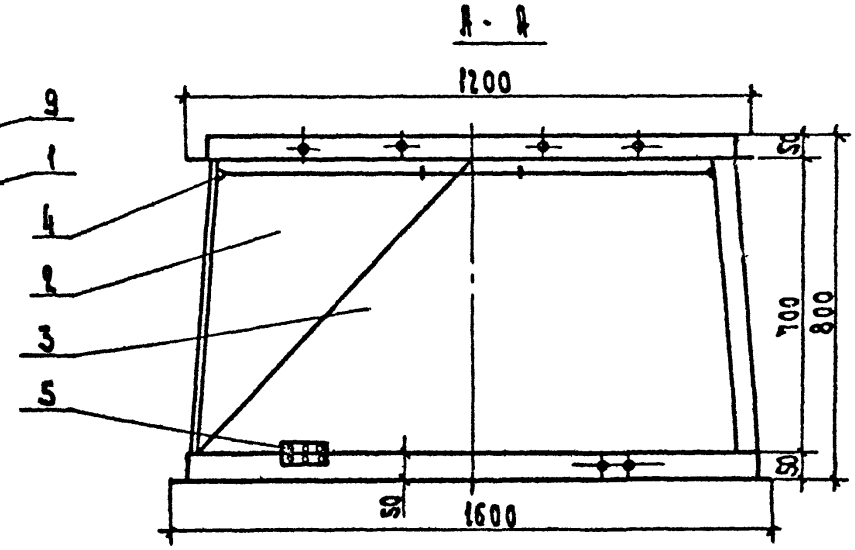

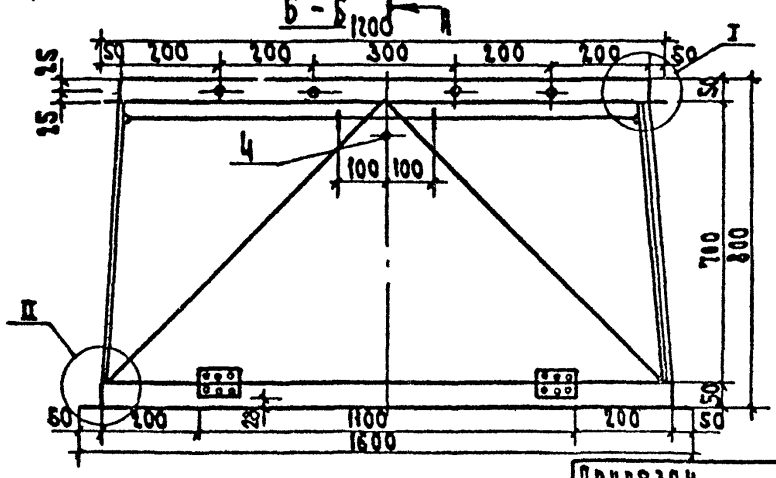

Согласовано:

Инв.№подл. | Подп. и дата | Взам. инв.№

Нач.отд.	Вольнский		
Н.контр.	Первушина		
ГИП	Шиц		
Рук.гр.	Митейко		
Разраб.	Лисовский		

Привязан

Инв.№

221-1-384.85 ИИ2.00.01.01.00.СБ

Опорный элемент

Сборочный чертеж

Стадия	Масса	Масштаб
Р	106.0кг	1:10
Лист	Листов	

ЦНИИЭП торговых зданий и туристских комплексов

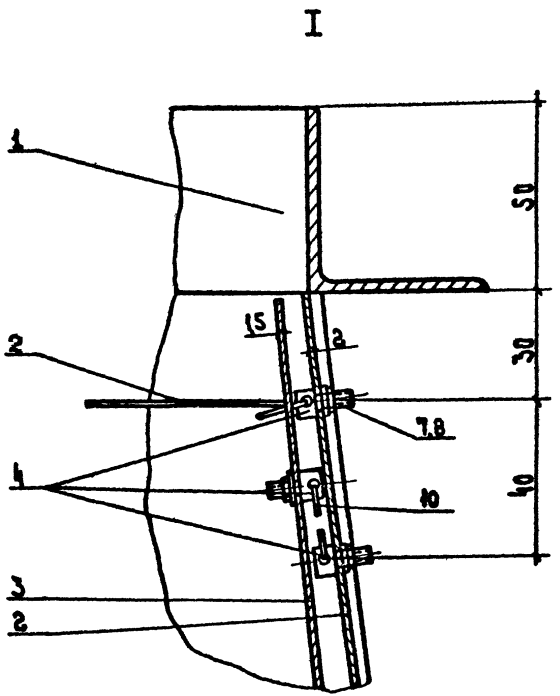

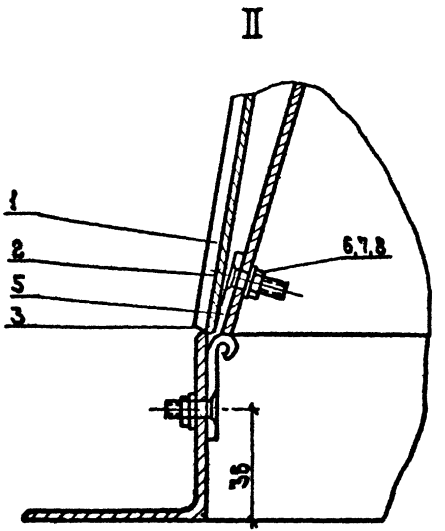

Нач. отд.	Волынский			221-1-384.05 АМ2-00 01 01 00 СБ			
Н. конт.	Перкушин			Опорный элемент	Стадия	Масса	Масштаб
ГИП	Шеф				Р		1:1
Рук. гр.	Митенко				Лист 2	Листов 2	
Разраб.	Мысовский			Узел I, II	ЦНИИЭП торгово-бытовых зданий и туристских комплексов		

Привязан

Инв. N

Инв. N подл. | Подп. и дата | Взам. инв. N

Согласовано:

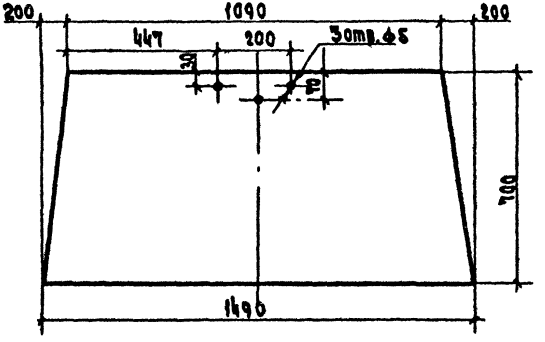

Нач.отд.	Волынский			221-1-384.85 ИМ2-00 01 00 01			
Н.контр.	Первушина			Лист-облицовка	Стадия	Масса	Масшт
ГИП	Шац				Р	14.0кг	1:10
Рук.гр.	Митейко				Лист 1	Листов 1	
Разраб.	Мысовский			Лист В2х600х1420 ГОСТ 3680-82 / Ш Г 20 ГОСТ 814-79	ЦНИИЭП торгово-бытовых зданий и туристских комплексов		

Инв.№ подл. | Подп. и дата | Взам.инв.№

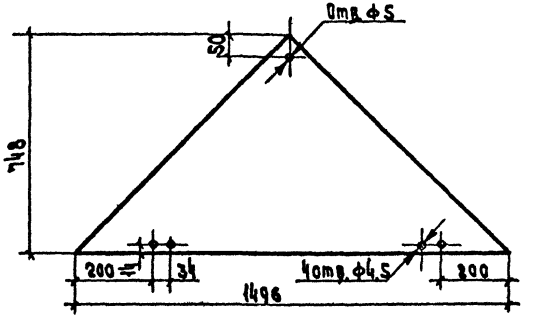

Отверстия сверлить совместно с петлей

Нач.отд.	Волынский			221-1-384.85 ИМ2-00 01 00 02			
Н.контр.	Первушина			Диафрагма	Стадия	Масса	Масшт
ГИП	Шац				Р	4,4кг	1:10
Рук.гр.	Митейко				Лист 1	Листов 1	
Разраб.	Мысовский			Лист В1х600х1200 ГОСТ 3680-82 / Ш Г 20 ГОСТ 514-79	ЦНИИЭП торгово-бытовых зданий и туристских комплексов		

Инв.№ подл. | Подп. и дата | Взам.инв.№

Ал. V

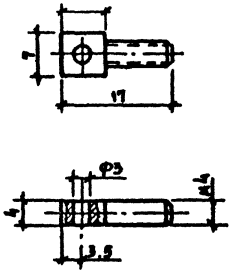

Кромки отверстий закруглить

				221-1-384.05 ИИ2-00 01 00 03			
НАЧ ОТД	ВОЛЫНСКИЙ			ПРОУШИНА	СТАДИЯ	МАССА	МАСШТАБ
Н КОНТР	ПЕРВУШИНА				Р.Ч	0.02	2:1
ГИП	ШАЦ						
РУК. ГР	МИТРЕЙКО				ЛИСТ 1	ЛИСТОВ 1	
РАЗРАБ	МЫСОВСКИЙ			Круг 7 ГОСТ 5781-82 / СТ 3 ГОСТ 535-79	ЦНИИЭП		

СОГЛАСОВАНО

ИНВ. № ПОДЛ. | ПОДПИСЬ И ДАТА | ВЗАМ. ИНВ.

Ал. V

Формат	Зона	Поз.	Обозначение	Наименование	Кол.	Примеч.
				Документация		
			00-01-01-00 СБ	Каркас		32,6
				Детали		
		1		Элемент верхний	4	2,8
		2		Элемент нижний	4	3,7
		3		Элемент вертикальный	4	1,65

Привязан

Инв. № подл. | Подпись и дата | Взам. инв. №

Нач. отд.	Волынский	
Н. контр.	Первушина	
ГИП	Шац	
Рук. гр.	Митейко	
Разраб.	Мысовский	

221-1-384.85 ИМ2-00.01.01.00

Каркас

Стадия: Р | Масса | Масштаб

Лист | Листов 1

Спецификация

ЦНИИЭП торгово-бытовых зданий и туристских комплексов

Копировал [подпись] Формат А4

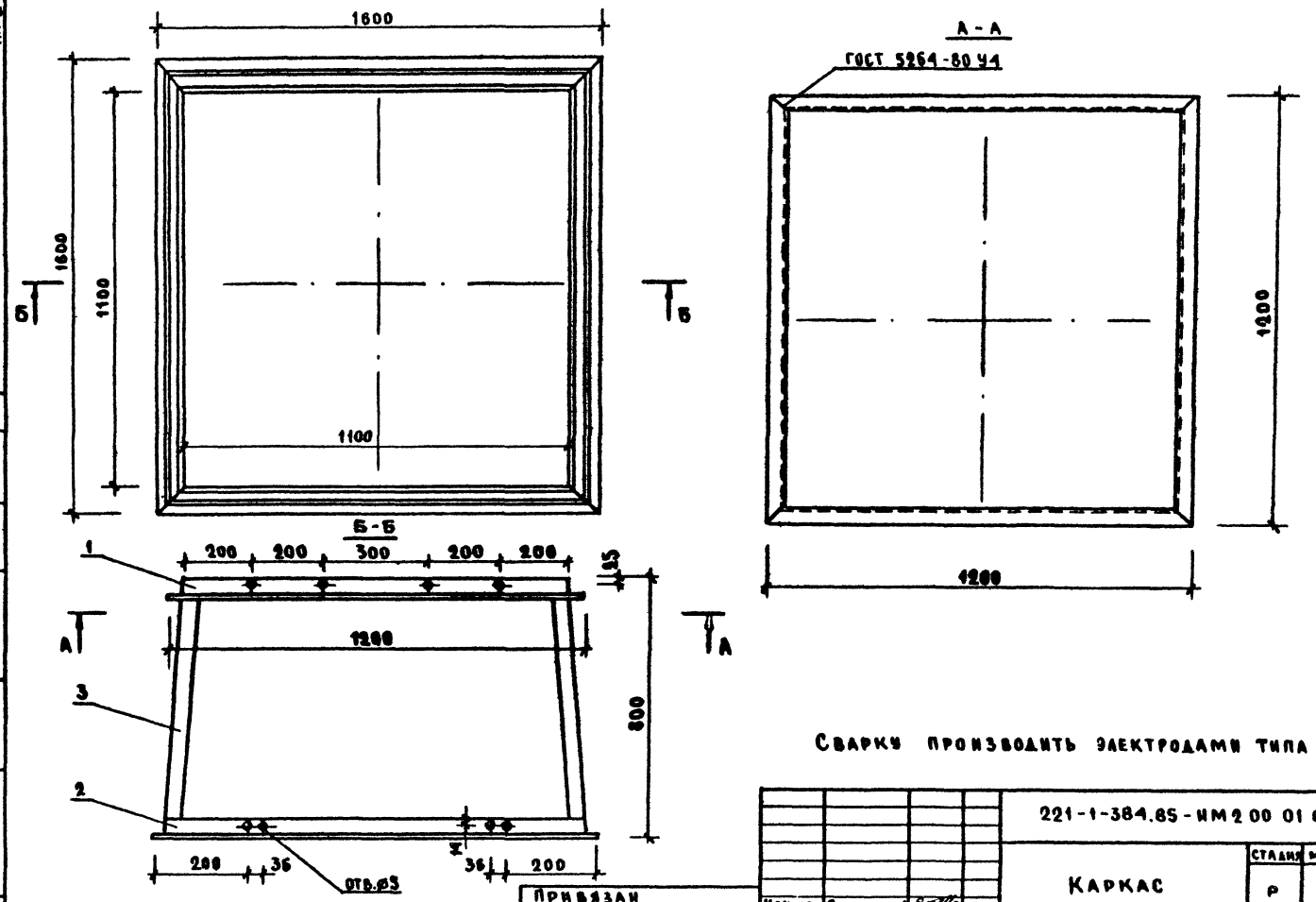

Сварку производить электродами типа Э-42

Нач отд	Волынский		221-1-384.85-ИМ2 00 01 01 00СБ				
Н контр.	Первушина		Каркас	Стадия	Масса	Масштаб	
Гип	Шац			Р	32,6	1:10	
Рук гр	Митейко		Сборочный чертеж	Лист	Листов		
Разраб	Мысовский			ЦНИИЭП торгово-бытовых зданий и туристских комплексов			

Привязан

Инв №

Инв № подл | Подпись и дата | Взам инв №

Формат А3

Ал. I

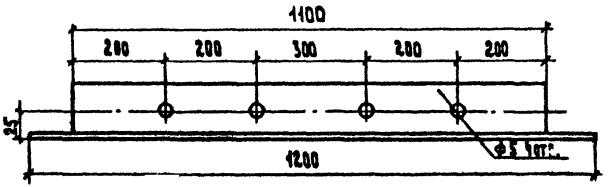

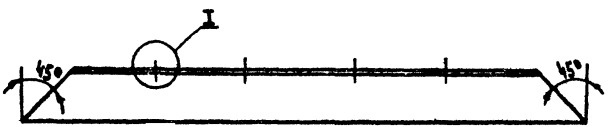

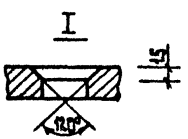

Инв.№ подл. | Подпись и дата | Взам. инв. №

Нач.отд.	Болынский		
Н.контр.	Первушина		
ГИП	Шац		
Рук.гр.	Митвико		
Разраб.	Мысовский		
Нач.отд.	Болынский		
ГИП	Шац		

221-1-384.85 ИМ2-00 01 01 01

Элемент верхний

Стадия	Масса	Масштаб
Р.Ч.	2.8кг	

Лист | Листов 1

Уголок 50×50×3 ГОСТ 8509-72 / СТ3 ГОСТ 535-75

ЦНИИЭП торгово-офисных зданий и туристских комплексов

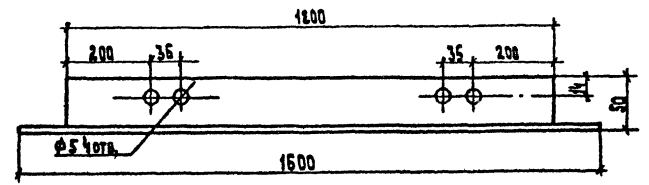

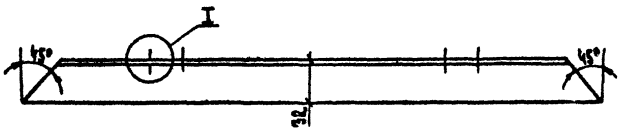

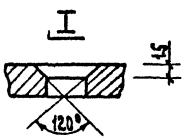

Отверстия сверлить совместно с петлёй 00-01-01-00СБ

Инв.№ подл. | Подпись и дата | Взам. инв. №

Нач.отд.	Болынский		
Н. контр.	Первушина		
ГИП	Шац		
Рук.гр.ин.	Митейко		
Разраб.	Мысовский		
Нач.отд.	Болынский		
ГИП	Шац		

221-1-384.85 ИМ2-00 01 01 02

Элемент нижний

Стадия	Масса	Масштаб
Р.Ч.	3.7кг	

Лист | Листов 1

Уголок 50×50×3 ГОСТ 8509-72 / СТ3 ГОСТ 535-75

ЦНИИЭП торгово-офисных зданий и туристских комплексов

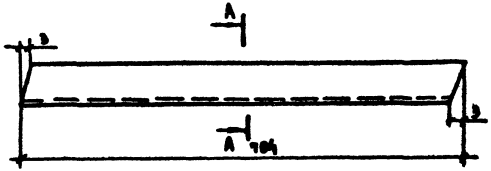

А–А



				221-1-384.85 ИМ2-00 01 01 03			
НАЧ ОТД	ВОЛЫНСКИЙ			Элемент вертикальный	СТАДИЯ	МАССА	МАСШТАБ
Н.КОНТР	ПЕРВУШИНА				Р.Ч	1.65кг	
ГИП	ШАЦ						
РУК ГР	МИТЕЙКО				ЛИСТ 1	ЛИСТОВ 1	
РАЗРАБ	МЫСОВСКИЙ			Уголок 50х50х3 ГОСТ 8509-72 / ст.3 ГОСТ 535-79	ЦНИИЭП торгово-бытовых зданий и туристских комплексов		

ИНВ №ПОДЛ | ПОДПИСЬ И ДАТА | ВЗАМ ИНВ.

Отпечатано
в Новосибирском филиале ЦИТП-
630064 г Новосибирск пр. Карла Маркса 1

Выдано в печать 11 " 8 1985 г
Заказ 346 Тираж 300

gost.e-ecolog.ru