ТИПОВОЙ ПРОЕКТ

221-1-384.85

СРЕДНЯЯ ОБЩЕОБРАЗОВАТЕЛЬНАЯ ШКОЛА НА 33 КЛАССА (1251-1296 УЧАЩИХСЯ) В КОНСТРУКЦИЯХ СЕРИИ 1.090.1-1.

/С ОДНОСЛОЙНЫМИ ПАНЕЛЯМИ НАРУЖНЫХ СТЕН/

АЛЬБОМ I

АРХИТЕКТУРНО-СТРОИТЕЛЬНЫЕ РЕШЕНИЯ

gost.e-ecolog.ru

ТИПОВОЙ ПРОЕКТ

221-1-384.85

СРЕДНЯЯ ОБЩЕОБРАЗОВАТЕЛЬНАЯ ШКОЛА НА 33 КЛАССА /1251-1296 УЧАЩИХСЯ/ В КОНСТРУКЦИЯХ СЕРИИ 1.090.1-1

/С ОДНОСЛОЙНЫМИ ПАНЕЛЯМИ НАРУЖНЫХ СТЕН/

АЛЬБОМ I

СОСТАВ ПРОЕКТА

АЛЬБОМ I	АС 1	АРХИТЕКТУРНО-СТРОИТЕЛЬНЫЕ РЕШЕНИЯ
АЛЬБОМ II	АС 2	ВИТРАЖИ
	КФ	КИНОФИКАЦИЯ
	ТХМ	ТЕХНОЛОГИЯ И МЕХАНИЗАЦИЯ
	ВК	ВОДОПРОВОД И КАНАЛИЗАЦИЯ
	Х	ХОЛОДОСНАБЖЕНИЕ
АЛЬБОМ III	ОВ	ОТОПЛЕНИЕ И ВЕНТИЛЯЦИЯ
АЛЬБОМ IV	ЭОМ	ЭЛЕКТРОСНАБЖЕНИЕ И СИЛОВОЕ ЭЛЕКТРООБОРУДОВАНИЕ
	СС	СВЯЗЬ И СИГНАЛИЗАЦИЯ
	АУ	АВТОМАТИЗАЦИЯ ИНЖЕНЕРНОГО ОБОРУДОВАНИЯ
АЛЬБОМ V	ИЖ	ИЗДЕЛИЯ ЖЕЛЕЗОБЕТОННЫЕ СБОРНЫЕ
	ИМ 1	ИЗДЕЛИЯ МЕТАЛЛИЧЕСКИЕ
	ИМ 2	ЗЕНИТНЫЕ ФОНАРИ
АЛЬБОМ VI	СО	СПЕЦИФИКАЦИЯ ОБОРУДОВАНИЯ
АЛЬБОМ VII	СМ	СМЕТЫ
АЛЬБОМ VIII	ВМ	ВЕДОМОСТЬ ПОТРЕБНОСТИ В МАТЕРИАЛАХ

Разработан ЦИИЭП торгово-бытовых зданий и туристских комплексов

Директор института В. Аейский

Главный архитектор проекта Ю. Мурзин

Технический проект утвержден Госгражданстроем приказ № 324 от 27. XI. 1984 г.

Рабочие чертежи введены в действие ЦИИЭП торгово-бытовых зданий и туристских комплексов приказ № 30 от 27. III. 1985 г.

Привязан

Инв. №

Альбом I

ТИПОВОЙ ПРОЕКТ

221-1-384.85

АС - Архитектурно-строительные решения

Технический проект утвержден Госгражданстроем приказ N 324 от 27.11.81г

Рабочая документация введена в действие ЦНИИЭП торгово-бытовых зданий и туристских комплексов приказ N 30 от 27.III.85

Авторский коллектив

Архитекторы: Ю. Мурзин, А. Чвалун, Л. Пышкина, Е. Чесова, М. Воробьева

Инженеры: С. Шац, В. Митейко, Т. Бабушкина

Ведомость основных комплектов — Таблица I

Обозначение		Наименование	Примечание
221-1-384.85	АС 1	Архитектурно-строительные решения	Альбом I
	АС-2	Витражи	Альбом II
	КФ	Кинофикация	
	ТХМ	Технология и механизация	
	ВК	Водопровод и канализация	
	ХС	Холодоснабжение	
	ОВ	Отопление и вентиляция	Альбом III
	ЭОМ	Электроснабжение и силовое электрооборудование	Альбом IV
	СС	Связь и сигнализация	
	АУ	Автоматизация устройств инженерного оборудования	
	СО	Спецификация оборудования	Альбом VI

Ведомость чертежей основного комплекта — таблица 2

Лист	Наименование	Примечание
	Обложка	
	Титульный лист	
1	Общие данные (начало)	
2÷4	Общие данные (продолжение)	

Согласовано

Привязка типового проекта разработана в соответствии с действующими нормами и правилами

Главный конструктор привязки

Типовой проект разработан в соответствии с действующими нормами и правилами

Главный инженер проекта С.Б. Шац

Инв. № подл. | Подп. и дата | Взам. инв. №

Продолжение таблицы 2

Лист	Наименование	Примечание
5	Общие данные (окончание)	
6	Схема генерального плана	
7	Схемы нагрузок на элементы фундаментов	
8	Схема расположения элементов фундаментов	
9	Сечения и развертки к схеме расположения элементов фундаментов	
10	Зона А. План технического подполья	
11	Зона Б. План технического подполья. Планы подвала в осях 1-3 и 12-14	
12	Зона В. План технического подполья	
13	Спецификация к схемам расположения панелей стен технического подполья и перекрытий на отм. -0.080	
14	Схема расположения панелей наружных и внутренних стен технического подполья	
15	Зона А. Схема расположения элементов перекрытия на отм. -0.080	
16	Схема расположения элементов перекрытия на отм. -0.080. Зоны Б и В осях 1-3, 12-14	
17	Зона В. Схема расположения элементов перекрытия на отм. -0.080	
18	Схемы расположения элементов входов N1÷N4 главный вход.	
19	Схемы расположения элементов входов N5÷N7	
20	Приточные вентканеры. Развертки стен по осям 3; 4; 11; 12; Ж; Д.	
21	Фасады	
22	Вариант отделки фасадов. Фрагмент монтажной схемы фасадов в осях 5÷7; 8÷10	
23	Спецификация элементов планов. Спецификация перегородок	
24	Зона А. План 1 этажа	
25	Зона Б. План 1 этажа	
26	Зона В. План 1 этажа	
27	Зона А. План 2 этажа	
28	Зона Б. План 2 этажа	
29	Зона В. План 2 этажа	
30	Зона А. План 3 этажа	
31	Зона Б. План 3 этажа	
32	Зона В. План 3 этажа	
33	Зона Б. План 4 этажа	
34	Планы 1, 2 и 3 этажей в осях 1-3 и 12-14	
35	Фрагменты планов санузлов	
36	Разрез 1-1	
37	Разрез 2-2. Подвесной потолок в гардеробе	
38	Разрез 3-3	
39	Спецификация к схемам расположения наружных стеновых панелей	
40	Спецификация к схемам расположения внутренних и парапетных стеновых панелей	
41	Схема расположения панелей и внутренних стен и перегородок 1 этажа	
42	Схема расположения панелей наружных и внутренних стен и перегородок 2 этажа	

Продолжение таблицы 2

Лист	Наименование	Примечание
43	Схема расположения панелей наружных и внутренних стен и перегородок 3 этажа	
44	Схема расположения панелей наружных и внутренних стен, перегородок 4 этажа и парапетных панелей зоны А и В	
45	Фрагменты схем расположения перегородок	
46	Развертки внутренних стен по осям 4÷11, Е, Д со стороны оси Е, Ж со стороны оси Е	
47	Развертки внутренних стен по осям В, Г, И, К, 3, 12, Д со стороны оси В, Ж со стороны оси К, стен жесткости	
48	Спецификация к схемам расположения элементов перекрытия	
49	Зона А. Схема расположения элементов перекрытия на отм. 3,220	
50	Зона Б. Схема расположения элементов перекрытия на отм. 3,220	
51	Зона В. Схема расположения элементов перекрытия на отм. 3.220	
52	Зона А. Схема расположения элементов перекрытия на отм. 6.520	
53	Зона Б. Схема расположения элементов перекрытия на отм. 6.520	
54	Зона В. Схема расположения элементов перекрытия на отм. 6.520	
55	Зона А. Схема расположения элементов покрытия на отм. 9.820	
56	Зона Б. Схема расположения элементов перекрытия на отм. 9.820	
57	Зона В. Схема расположения элементов покрытия на отм. 9.820	
58	Зона Б. Схема покрытия на отм. 13,120	
59	Перекрытия на отм 3.220; 6.220; 9.820 в осях 1-3, 12-14	
60	Узлы А÷Г; Е; М; Н; П÷С	
61	Узлы Д; Ж; И; К; Л; Т	
62	Узлы У; Ф; Ш	
63	Узел Ц	
64	План кровли	
65	Охлаждаемые камеры	
66	Схема расположения монтажных элементов лестниц	

Привязан:

221-1-384.85 АС1

Нач. отд.	Волынский	
Н. контр.	Пышкина	
Гл. кон. о	Шац	
Гл. арх. о	Мурзин	
ГАП	Чвалун	
Архит.	Зиновкина	

Средняя общеобразовательная школа на 33 класса (1251-1296 учащихся)

Общие данные (начало)

Стадия	Лист	Листов
Р	1	83

ЦНИИЭП торгово-бытовых зданий и туристских

Альбом I

Продолжение таблицы 2

Лист	Наименование	Примечание
67	Главный вход	
68	Входы №1 и №2	
69	Входы №3 и №4	
70	Подшивные потолки в тамбурах главного входа и входах №1, №2	
71	Венткамеры вш-1÷вш-4	
72	Пример установки вентиляционных каналов Венткамеры вш-5÷вш-7	
73	Установка остекленных перегородок типов А,Б,В	
74	Подвесной потолок на отм 8.950. Узлы изоляции венткамеры 3 этажа, изс-1	
75	Эстрада	
76	Конструктивные элементы эстрады	
77	Ниши 3 и сс Карниз, декоративный короб дк9	
78	Развертки стен актового зала. План подвески светильников	
79	Развертки стен спортивного зала Привязка крепления спортивного оборудования	
80	Развертка стен обеденного зала и умывальной	
81	Декоративная стенка стол туалетный ст-1	
82	Развертки стен вестибюля. Узлы крепления вешалок	
83	Развертки стен вестибюля Установка витрины	

Ведомость ссылочных и прилагаемых документов — Таблица 3

Обозначение	Наименование	Примечание
	Ссылочные документы	
1.090 1-1	Сборные железобетонные конструкции межвидового применения для крупнопанельных общественных зданий и вспомогательных зданий промышленных предприятий с высотой этажа 3.0 и 3.3м	
вып 0-0	Состав серии	
0-1	Указания по применению изделий	
0-2	Ведомость расхода материалов	
1-1	Панели наружных стен нулевого цикла одослойные	
1-2	Панели наружных стен нулевого цикла трехслойные	
2-1	Панели наружных стен одослойные для зданий с высотой этажа 3.3м	
2-2	Панели наружных стен одослойные для зданий с высотой этажа 3.3м Пространственные каркасы	
2-3	Панели наружных стен одослойные для зданий с высотой этажа 3.3м Арматурные и закладные изделия	
2-4	Панели наружных стен трехслойные на жестких связях для зданий с высотой этажа 3.3м	
2-5	Панели наружных стен трехслойные на жестких связях для зданий с высотой этажа 3.3м арматурные и закладные изделия	

Продолжение таблицы 3

Обозначение	Наименование	Примечание
3-1	Панели внутренних стен нулевого цикла	
4-1	Панели внутренних стен для зданий с высотой этажа 3.3м	
4-2	Панели внутренних стен для зданий с высотой этажа 3.3м. Пространственные каркасы	
4-3	Панели внутренних стен для зданий с высотой этажа 3.3м Арматурные и закладные изделия	
5-1	Плиты перекрытий многопустотные и ребристые длиной 2980мм, армированные стержнями из стали класса А-Ш, длиной 5380мм и 7180мм, армированные предварительно напряженной арматурой из стали класса Ат-V	
7-1	Монтажные узлы	
8-1	Изделия соединительные стальные	
1.112-5 вып 2.4	Плиты железобетонные для ленточных фундаментов	
гост 13579-78	Блоки бетонные для стен подвалов	
1 231.9-7 вып.1.2	Панели перегородок гипсобетонные для общественных зданий	
1 136-10	Двери деревянные внутренние для жилых и общественных зданий	
1 136.5-19	Двери деревянные входные наружные тамбурные и служебные для жилых и общественных зданий	
гост 16289-80	Окна и балконные двери деревянные с тройным остеклением для жилых и общественных зданий	
1 238-8 вып 1 /ч 1.2/	Окна и балконные двери деревянные общественных зданий	
2 244-1 вып.4	Детали полов общественных зданий	
1 054 1-1 вып 1.2	Сборные железобетонные вентиляционные блоки для многоэтажных общественных зданий, производственных и вспомогательных зданий промышленных предприятий	
1.050 1-2 вып 1.2	Сборные железобетонные марши, площадки и проступи для многоэтажных общественных зданий, производственных и вспомогательных зданий промышленных предприятий	
2 296-2 вып 1	Детали примыкания оконных и дверных блоков в общественных зданиях	
2 260-1 вып 3.4	Детали покрытий общественных зданий	
1.136-12 вып.1	Унифицированные деревянные фрамуги для жилых, общественных зданий и административно-бытовых зданий промышленных предприятий	
1.136-2	Подоконные деревянные доски	
1.290-4 вып 1.2.3	Охлаждаемые камеры	
1.136-12 вып.1	Унифицированные фрамуги деревянные для жилых, общественных зданий и административно-бытовых зданий промышленных предприятий	

Продолжение таблицы 3

Обозначение	Наименование	Примечание
1 279.92	Строительные штучные изделия для зданий торговли, общественного питания и бытового обслуживания	
2 130-1 вып 8	Детали стен и перегородок жилых зданий	
1 243.1-4	Плиты плоские железобетонные длиной 80, 110, 130, 160 см	
1 465.1-3/80 вып 1	Плиты перекрытий железобетонные ребристые размером 3×12м для одноэтажных зданий	
1 138-10 вып 1.2	Перемычки железобетонные для зданий с кирпичными стенами	
	Прилагаемые документы	
221-1-384 ИЖ	Изделия железобетонные сборные	Альбом V
ИМ 1	Изделия металлические	
ИМ 2	Зенитные фонари	
СМ	Сметы	Альбом VII
ВМ	Ведомость потребности в материалах	Альбом VIII

Ведомость спецификаций — Таблица 4

Лист	Наименование	Примечание
9	Спецификация к схеме расположения элементов фундаментов	
13	Спецификация к схемам расположения панелей стен технического подполья и перекрытий на отм -0.080	
19	Спецификация к схемам расположения главного входа и входам №1-№7	
20	Спецификация элементов приточной венткамеры	
23	Спецификация элементов планов Спецификация перегородок	
37	Спецификация элементов подвесного потолка в гардеробе	
39	Спецификация к схемам расположения наружных стеновых панелей	
40	Спецификация к схемам расположений внутренних и парапетных стеновых панелей	
48	Спецификация к схемам расположения элементов перекрытия	
65	Спецификация элементов охлаждаемой камеры	
68	Спецификация элементов утепления тамбуров	
69	Спецификация элементов навесов входов №3 и №4	
70	Спецификация элементов для устройства подшивных потолков в тамбурах главного входа и входов №1, №2	
72	Спецификация элементов венткамер вш-1÷вш-7	

Инв. № подл. | Подпись и дата | Взам. инв. №

Привязан

Инв. №

Нач. отд.	Волынский	
Н. контр.	Лышкина	
Гл. кон. в	Шац	
Гл. арх. о	Мурзин	
ГАП	Чвалун	
Исполн.	Рыбакова	

221-1-384.85 АС1

Средняя общеобразовательная школа на 33 класса (1251-1296 учащихся)

Общие данные (продолжение)

Стадия	Лист	Листов
Р	2	

ЦНИИЭП торгово-бытовые здания и туристских комплексов

Продолжение таблицы 4

Лист	Наименование	Примечание
73	Спецификация элементов для установки остекленных перегородок типов А, Б, В	
74	Спецификация элементов устройства подвесного потолка на отм. 8,950 и экрана санузла из 3-1	
75	Спецификация элементов для установки эстрады	
76	Спецификация элементов рам Р-1 ÷ Р-4 и лестницы эстрады	
78	Спецификация элементов на облицовку панелей актового зала	
80	Спецификация элементов на декоративную стенку и туалетный стол СТ-1	
82	Спецификация элементов на установку вешалок в гардеробе	
83	Спецификация элементов для установки элементов витрины в вестибюле	

Общие указания

Проект разработан в соответствии с планом типового проектирования Госгражданстроя на 1983г для строительства в районах с обычными геологическими условиями II и III климатических районов и IВ климатического подрайона с расчетной зимней температурой наружного воздуха -20° -30°/основное решение/, -40°С.

Условные исходные данные

Зона влажности- нормальная
Класс здания – II
Степень огнестойкости – II
Степень долговечности – II
Рельеф участка – ровный
Площадка строительства - горизонтальная
Грунты - нескальные, однородные, непучинистые
Грунтовые воды -отсутствуют
Расчетные параметры механических свойств грунтов – $\gamma = 1800$ кгс/м^3
$\gamma_1 = 1700$ кгс/м^3
$C = 0{,}11$ кгс/см^2
$\varphi = 20°$, $\varphi = 30°$

Расчетное давление на грунт основания при ширине фундамента 1м и глубине заложения 2м – $R = 2$ кгс/см^2.
Коэффициент условия работы грунтового основания $M_1 = 1{,}1$; $M_2 = 2$.

коэффициент надежности $K_н = 1$
Скоростной напор ветра - 45 кгс/м^2 /0,44кПа/ - III район
Вес снегового покрова - 100 кгс/м^2 /1,0 кПа/ - III район.
Чертежи разработаны для расчетной зимней температуры наружного воздуха -20°С, -30°С/основное решение/ и -40°С

Указания по производству работ

1. Строительство здания должно осуществляться в соответствии с проектом производства работ, учитывающим конкретные условия строительства как в летний, так и в зимний периоды года. При производстве работ следует руководствоваться требованиями соответствующих разделов строительных норм и правил.
2. При производстве монтажных работ руководствоваться указаниями данного проекта и серии 1.090.1-1 вып.0-1
3. Способы и методы производства кирпичной кладки в зимнее время и временного усиления конструкций для сохранения их прочности и устойчивости определяются проектами привязки и производства работ в зависимости от наружной температуры и применяемых материалов. Настоящим проектом предлагается вести кирпичную кладку с введением добавок поташа на растворе марки 50
4. Рабочие чертежи, предназначенные к производству работ в зимних условиях, должны иметь указание привязывающей проект проектной организации о производственной проверке конструкций и возможности их применения в зимних условиях района строительства.

Указания по антикоррозийной защите

Мероприятия по антикоррозионной защите выполняются при привязке проекта по СНиП II-28-73*.

Указание по привязке проекта

1. Типовой проект может быть применен в строительстве после выполнения проектных работ по привязке его к конкретному участку
2. Рабочие чертежи фундаментов должны быть проверены и, в необходимых случаях, переработаны на основании фактических расчетных параметров механических свойств грунтов, определенных на основании гидрогеологических изысканий, а также с учетом рельефа, климатических и других условий строительства
3. При применении проекта для строительства в районах с расчетной зимней температурой наружного воздуха -20°С и -40°С проект должен быть откорректирован в части толщины наружных стен /таблица 5/, утеплителя кровли /таблица 7/ для расчетной температуры наружного воздуха -30° и -40°С заполнение оконных проемов принимать с тройным остеклением.
4. Проверить и при необходимости скорректировать принятую толщину стеновых панелей с учетом фактического объемного веса бетона панелей и экономически целесообразного для данного района сопротивления теплопередаче /R_0 ЭК/, руководствуясь СНиП II-3-79
5. Произвести корректировку рабочих чертежей в соответствии с имевшими место после ввода проекта в действие изменениями норм и правил конструкций, оборудования и т.п.
6. При привязке проекта следует указать материалы для герметизации стыков. Для завода-изготовителя на листах спецификаций наружных стеновых панелей указать материал грунтовки устьев стыков, соответствующих герметизирующей мастике. Указания по герметизации стыков см вып.0-1 серии 1.090.1-1.

Указания по монтажу

1. При монтаже конструкций руководствоваться указаниями выпуска 7-1 серии 1.090-1-1.
2. Монтаж двойных стен по осям Д и Ш, при опирании их в одном уровне, выполнять по аналогии с обычными внутренними стенами
3. Монтаж в уровне второго света залов выполнять в следующем порядке:
   а. монтаж панелей, стоящих на плитах перекрытия, их выверка и монтажное закрепление
   б. монтаж панелей, стоящих на панелях нижнего ряда /контактный стык/ и их крепление к ранее установленным по узлам выпуска 7-1
   в. установка и выверка подкладных листов под плиты покрытия пролетом 12 м
   г. монтаж плит покрытия типа ПНС в пределах одного уровня рекомендуется вести в последнюю очередь.

Указания по производству работ в зимних условиях

Указания по применению конструкций возводимых в зимнее время см. выпуск 0-1 серии 1.090.1-1.

Разработку грунта основания и траншей осуществлять с принятием мер против промерзания грунта в основании фундаментов. Разработка грунтов при кратковременных перерывах между окончанием земляных работ и монтажем фундаментных блоков должна производиться с недобором или утеплением основания. Зачистка котлованов или траншей должна выполняться непосредственно перед монтажом фундаментов.

Монтаж на растворе без противоморозных добавок запрещается.

Последовательность монтажа выдерживать в полном соответствии с указаниями вып 7-1 серии 1.090.1-1 и дополнительными требованиями:

1. Растворы и бетоны, идущие на заполнение стыков, принимаются на марку выше, чем для летних условий и должны приготавливаться на портландцементах марки не ниже М-400, т.е марка раствора не ниже М-150, бетона М-250.
2. В раствор и бетон для заделки стыков и швов и для монолитных бетонных и железобетонных конструкций должны вводиться противоморозные добавки поташа или нитрата натрия согласно- "Рекомендациям по строительству каменных, крупноблочных и крупнопанельных зданий в зимних условиях без подогрева". ЦНИИОМТП Госстроя СССР 1972г. СНиП III-15-76. "Бетонные и железобетонные конструкции монолитные", правила производства и приемки работ", согласно требованиям "Руководства по производству бетонных и железобетонных работ в зимних условиях" ЦНИИОМТП Госстроя СССР, а также вып 0-1 серии 1.090.1-1.
3. Количество добавок в растворы и бетонные смеси принимаются в зависимости от температуры наружного воздуха.
4. Бетонирование монолитных участков перекрытий должно выполняться бетоном М-300 с применением противоморозных добавок или электроподогрева.
5. Антикоррозийное покрытие закладных металлических монтажных соединений производить в зимних условиях по аналогии с летними в соответствии со СНиП II-28-73*
6. Работы по устройству рулонных кровель допускаются при температуре наружного воздуха не ниже -20°С.
7. При разработке проекта производства работ в зимнее время руководствоваться "Инструкцией по технологии замоноличивания стыков крупнопанельных зданий для температур наружного воздуха до -45°С", ЦНИИОМТП.

Привязан			
Инв. №			
Нач. отд.	Вдовиченко		
Н. контр.	Пышкина		
Гл. конс.	Шац		
Гл. арх.	Мурзин		
ГАП	Чвалун		
Исполн.	Рыбакова		

221-1-384.85 АС1

Средняя общеобразовательная школа на 33 класса (1251 - 1296 учащихся)

Общие данные (продолжение)

Стадия	Лист	Листов
Р	3	

ЦНИИЭП Органи-зации строи-тельных зданий и сооружений

Инв. № подл. | Подпись и дата | Взам. инв. №

Согласовано

Альбом I

привязки наружных стен Таблица 6

толщина наружных стен	Панели		
	наружные а	цокольные б	парапетные в
350	270	220	270
400	320	270	320

Толщина наружных стен мм Таблица 5

тип наружных ограждающих конструкций	объем. масса кгс/м³	условия эксплуатации	толщина стен при $t_н$°С		
			-20	-30	-40
однослойные панели серии 1.090.1-1	1000	А	350	350	–
	1000	Б	350	400	–
	900	Б	–	350	–

Примечание: 1 Условия эксплуатации "А" и "Б" см. СНиП II-3-79 прилож 2 .

Толщина утеплителя, мм. Таблица 7

вид утеплителя	расчетная температура наружного воздуха		
	-20° С	-30° С	-40° С
ячеистый бетон λ= 0.12ккал/м.ч.С°	150	200	250
γ-400кгс/м³ λ= 0.13ккал/м.ч.С°	160	220	280

Ведомость объемов сборных железобетонных конструкций Таблица 9

поз	наименование	количество м³	примечание
1	Фундаменты	298,44	
2	Цокольные панели наружных стен	192,64	
3	Панели наружных стен	974,36	
4	Парапетные панели	139,2	
5	Панели внутренних стен	962,71	
6	Плиты покрытия	242,3	
7	Плиты перекрытий	808,3	
8	Элементы лестниц	38,5	
9	Перемычки	1,62	

Сравнительная таблица технико-экономических показателей Таблица 8

наименование	контрольный показатель	по утвержденному проекту	по рабочей документации
строительный объем куб м	—	30678	30678
рабочая площадь кв м	—	5989,55	5989,55
общая сметная стоимость тыс руб	—	951	951
стоимость строительно-монтажн работ тыс. руб	—	705,11	705,11
расход стали натуральной, кгс/м² полезной площади	20	—	16,84
расход стали приведенной к AI и С38/23 кгс/м² полезной площ	26	—	25,6
расход цемента приведенного к М400 на 1м² полезной площади		—	186
трудоемкость строительно-монтажных работ чел/час на 1м² полезной площ	10,1	—	8,6

221-1-384.85 АС-1

Средняя общеобразовательная школа на 33 класса (1251-1296 учащихся)

Стадия Р | Лист 4 | Листов

Общие данные (продолжение)

ЦНИИЭП торгово-бытовых зданий и комплексов

ГИП	Волынский	
Н.контр	Пушкина	
Гл.конс	Шац	
Гл.арх.с	Мурзин	
Гап	Иванчи	

привязан:

инв. №

Согласовано:

Инв. № подл. | Подпись и дата | Взам. инв. №

Альбом I

Ведомость отделки помещений

Таблица №9

Наименование помещений	Потолок		Стены или перегород		Низ стен или перегород /панель/			Пол			Примечание
	площадь	вид отделки	площадь	вид отделки	площадь	вид отделки	h, мм	площадь	№ детали пола по сер. 2.244-1.вып.4	тип покр. пола	
1 этаж											
Вестибюль	69.97	эмульсион окраска	112	силикатная окраска	—	—		69.97	185	мозаич. бетон	
Коридор, рекреация	426.71	То же	580	То же	—	—		426.71	158	линолеум	
Кабинеты пион рек комн	543.67	клеевая окраска	798	"	—	—		543.67	то же	то же	
Комната техн персонала	18.33	То же	52	"	—	—		18.33	"	"	
Гардероб для учащихся	193.48	эмульсион	50	эмульсион	76	—		193.48	"	керам. пл	
Гардероб для учителей	19.27	То же	18	То же	34	масляная	2000	19.27	185	линолеум	
Кладовая спортинвент	17.45	"	18	"	34	то же	то же	17.45	158	то же	
Фойе с умыв обед залом	366.08	"	369	силикатная	—	глазуров пл		366.08	то же	"	
Кабинет кулинарии	46.80	клеевая	38	клеевая	48	То же	1800	46.80	"	"	
Санузлы	49.28	То же	123	То же	168	"	то же	49.28	180	кер пл	
Мастерские, кладовые	225.05	"	166	"	265	масляная	2200	225.05	158	линолеум	
Фотолаборат	17.3	"	20	"	30	То же	1800	17.3	то же	то же	
Электрощит	19.27	"	22	"	32	"	то же	19.27	175	кер пл	
Венткамера	204	известк окр	318	известк	—	известк	—	204	245	бетон	
Тамбуры	52.45	масл окр	108	масляная	—	—	—	52.45	180	кер пл.	
Пищеблок:											
Горячий цех, комплектовочн	88.68	клеевая	124	глазуров пл	—	—	—	88.68	180	то же	
Мясо-рыбный, овощной цех	13.34	То же	34	клеевая	50	глазуров пл	То же	33.34	то же	"	
Кладовые продуктов	20.65	"	31	То же	47	То же	"	29.65	175	"	
Помещение для фреона загруз	22.64	"	27	"	29	масляная	"	22.64	то же	"	
Гардероб персонала пищебл	22.90	"	22	"	27	То же	"	22.90	158	"	
Моечные	34.15	масляная	88	глазуров пл	—	—	—	34.15	180	"	
Охл камера, тамбур	19.35	глазур пл	84	То же	—	—	2700	19.35	см. примеч.	"	сер 2.880-4 вып 1 узел 15
Душевая и туалет персон	4.32	масляная	15	масляная	24	глазуров пл	2000	4.32	180	"	
2.3.4 этажи											
Кабинеты, подготовит классы, лаборантские кабинет директора и зам директора универсальн комната, канцелярия комната инстр	1823	клеевая	2427	силикатн.	—	—		1823	70	линолеум	
Спортзал	564.51	То же	849	То же	—	—		564.51	11	брус-чатый	
Снарядная	59.76	"	80	"	93	масляная	2200	59.76	то же	То же	
Актовый зал	182.81	подвесной лист АС1-64	85.5	"	—	—		148.81	42	паркет	

Наименование помещений	Потолок		Стены или перегородки		Низ стен или перегород /панель/		Пол				Примечание
	площадь	вид отделки	площадь	вид отделки	площадь	вид отделки	h мм	площадь	№ детали пола по сер 2.244-1 вып 4	тип покр пола	
Инвентарн актов зала	8.76	клеевая	14	клеевая	19	масляная	1800	8.76	70	линолеум	
Рекреация	775.19	эмульсион	877	силикатн.	—	—	—	375.34	70	то же	
Кабинет врача каб зубн вр	30.36	клеевая	18	клеевая	25	глазуров. пл.	1800	30.36	то же	"	
Лаборатория химии	110.9	то же	78	то же	91	масляная	то же	110.9	"	"	
Раздевальн	56.26	"	109	"	139	То же	—"—	56.26	"	"	
Душевые, сан узлы	151.37	масляные	76	"	140	глазуров. пл.	2000	151.37	127	кер пл	
Студия пения и танцев	78	клеевая	148	силикатн.	—	—	—	78	42	паркет	
Библиотека чит зал, книгохранил комн ВЛКСМ радиоузла	67	то же	128	то же	—	—	—	67	70	линолеум	
Коридор	548.29	эмульсион		"		силикат.		548.29	—"—	то же	
Перемоточная киноаппаратн	24.7	клеевая	34	"	45	масляная	1800	24.7	122	кер пл	
Хозкладовая	10.51	то же	21	клеевая	15	то же	то же	10.51	70	линолеум	
Венткамера	20.93	известков.	81	известков.	—	известков.	—	20.93	см. примеч.	бетон	узел 1 лист 74

Привязан

Инв. №

Нач отд	Волынский	
Н контр	Пышкина	
Гл кон о	Щац	
Гл арх о	Мурзин	
ГАП	Чвалун	
Архит	Зиновкина	
Испол	Рыбакова	

221-1-384.85 АС1

Средняя общеобразовательная школа на 33 класса (1251-1296 учащихся)

Стадия Р | Лист 5 | Листов

Общие данные /окончание/

ЦНИИЭП торгово-бытовых зданий и туристских комплексов

Инв. № подл. | Подпись и дата | Взам. инв. №

Копировал:

Альбом I

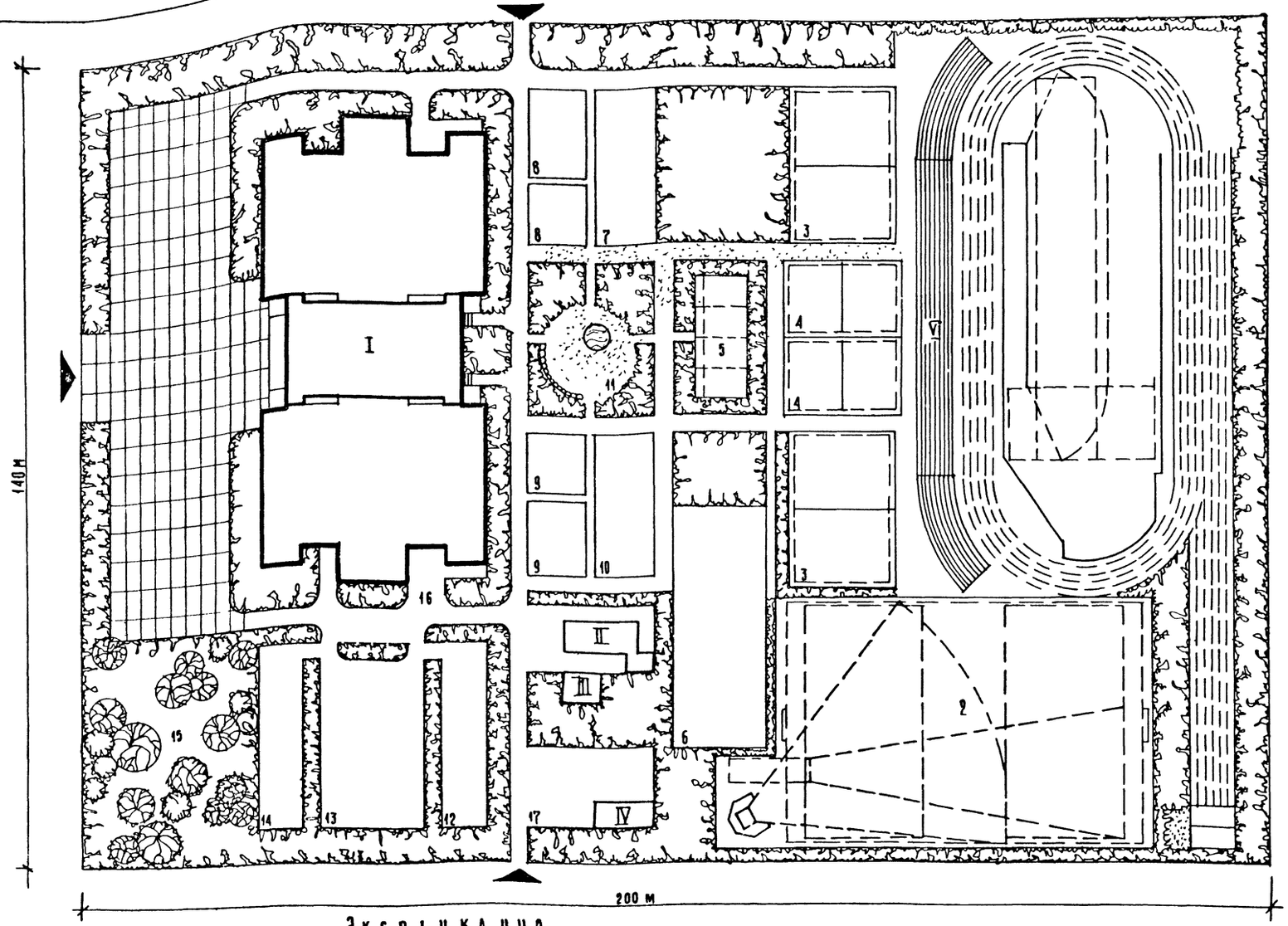

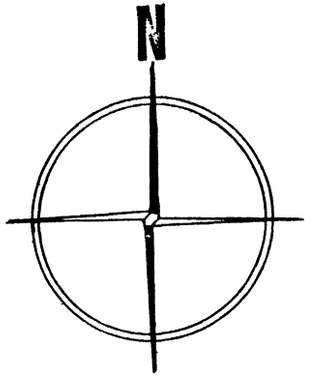

Экспликация

Спортивная зона

1	площадка для легкой атлетики		1500 м²
2	площадка для спортивных игр и метан снарядов		2796 м²
3	площадка для волейбола	VI-X кл.	468×2 м²
4	площадка для баскетбола	IV-X кл.	260×2 м²
5	площадка для настольного тенниса		160 м²
6	площадка для гимнастики		600 м²

Зона отдыха

7	площадка для подвижных игр	III-IV кл.	260 м²
8	"	I кл.	250 "
9	"	II кл.	230 "
10	"	V-VI кл.	240 "
11	площадка для тихого отдыха	VII-X кл.	200 "

Учебно-опытная зона

12	метеорологическо-географическая	площадка	226 м²
13	площадка для военной подготовки		476 м²
14	коллекционно-селекционный	участок	226 м²
15	участок плодового сада		1200 м²

Хозяйственная зона

16	хозяйственная	площадка	60 м²
17	хозяйственный	двор	223 м²

I школа
II теплица
III парник
IV хоз. сарай
V мусоросборник
VI трибуны

площадь участка – 2,9 га

Привязан

Инв. №

Нач. отд.	Волынский	
Н. контр.	Пышкина	
Гл. конд.	Шад	
Гл. арх.	Мурзин	
ГАП	Цвалун	
Техник	Малахова	
Архит.	Рыбакова	

221-1-384.85 АС1

Средняя общеобразовательная школа на 33 класса (1251 - 1296 учащихся)

Схема генерального плана

Стадия	Лист	Листов
Р	6	

ЦНИИЭП торгово-бытовых зданий и туристских комплексов

Альбом I

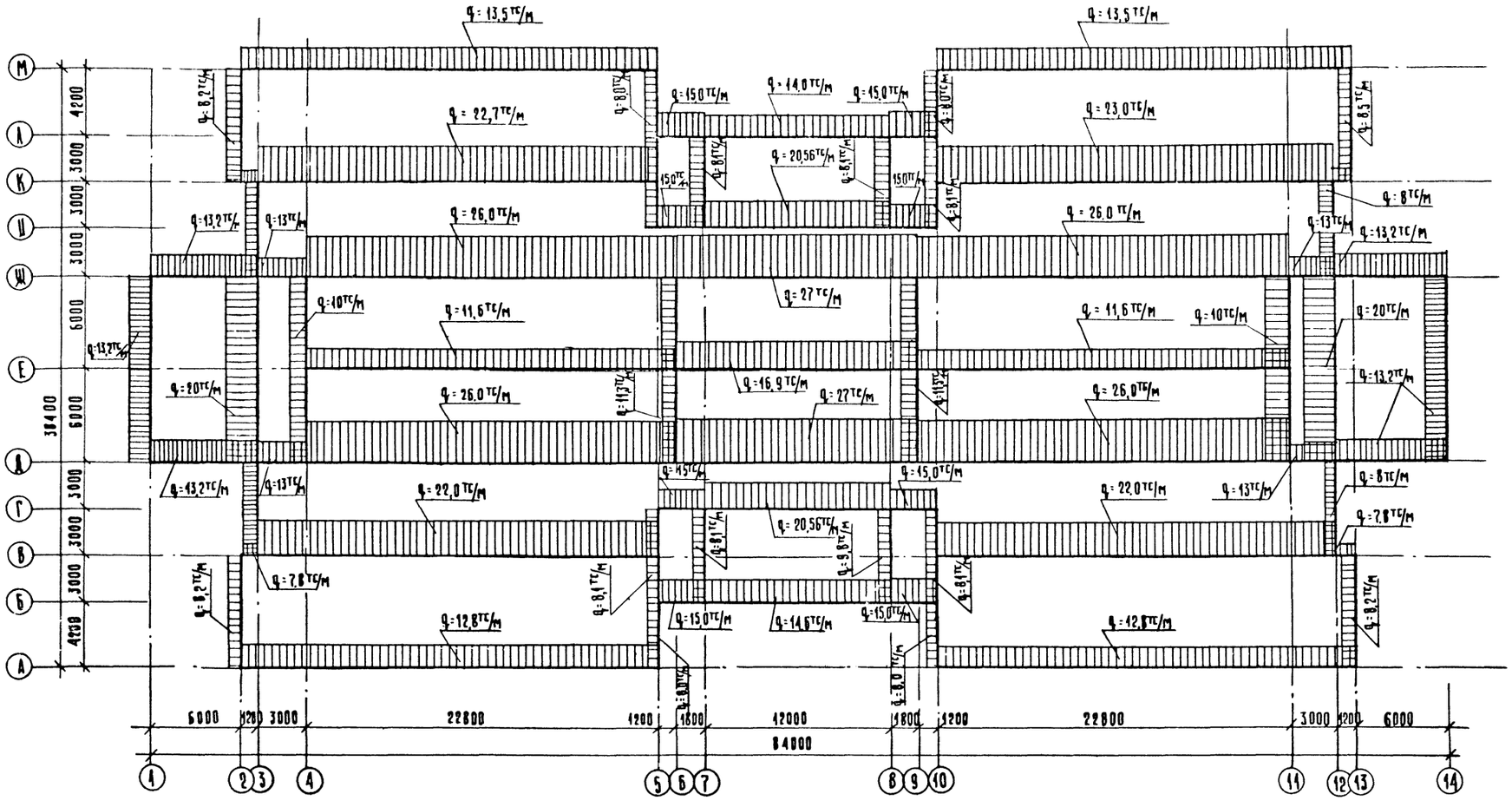

На схеме даны нормативные нагрузки на отм. -2,18.

	Наименование нагрузки	Норм. нагр. кгс/м²	n	Расчетн. нагр. кгс/м²
Постоянные	Кровля /без собственного веса перекрытий/	150	—	186
	Собственный вес перекрытий	300	1,1	330
	Конструкция пола	100	1,3	130
	Перегородки	75	1,1	82,5

	Наименование нагрузки	Норм. нагр. кгс/м²	n	Расчетн. нагр. кгс/м²
Временные	Снег	100	1,4	140
	Классы, кабинеты, санузлы	200	1,3	260
	Коридоры, вестибюль, лестницы	300	1,3	390
	Спортивный и актовый залы	400	1,3	520

Инв. № подл. | Подпись и дата | Взам. инв. №

Привязан

Инв. №

Нач. отд.	Вольпинский		
Н. контр.	Митейко		
Гл. конс.	Шац		
Гл. арх.	Мурзин		
ГАП	Чвалун		
Разработ.	Высовский		

221-1-384.85 АС1

Средняя общеобразовательная школа на 33 класса (1251-1296 учащихся)	Стадия	Лист	Листов
	Р	7	
Схема нагрузок на элементы фундаментов	ЦНИИЭП торгово-бытовых зданий и туристских комплексов		

Альбом I

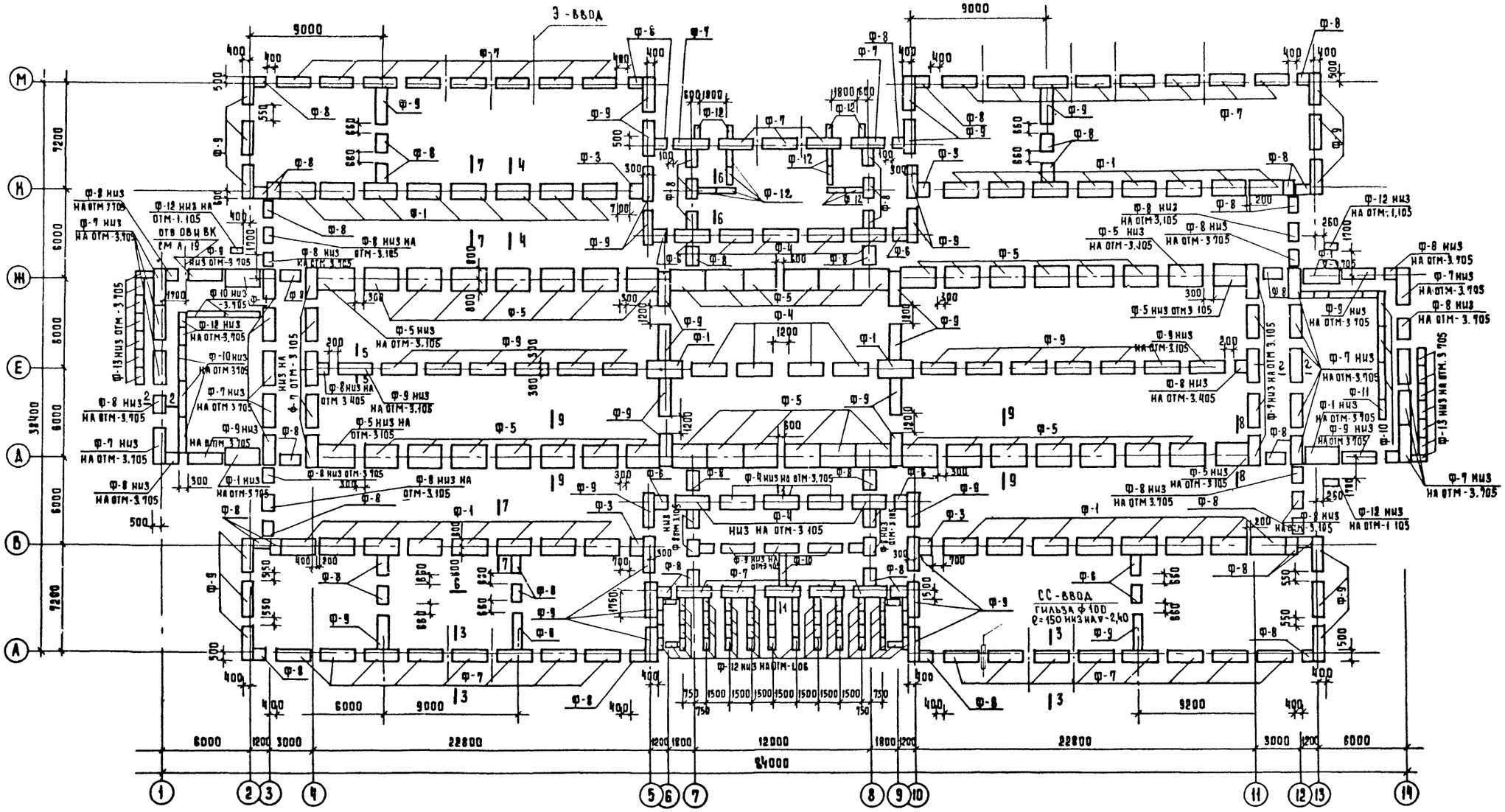

1. Фундаменты запроектированы для сухих непучинистых грунтов с расчетным давлением на основание $R=2$ кгс/см², $m_{пр}\leq 1.2$.
2. За условную отметку 0.00 принята отметка 4 П первого этажа.
3. Отметка низа фундаментов - 2.505, кроме оговоренных на плане
4. Расстояния между плитами фундаментов, не оговоренные на плане, приняты 600 мм
5. Фундаметные плиты укладывать на выровненное песчаное основание или утрамбованную песчаную подушку толщиной 100 мм.
6. Знаком —·— показаны выпуска ВК низ ∇-2.50

				221-1-384.85 АС1			
Привязан		Нач отд	Волынский	Средняя общеобразовательная школа на 33 класса (1251-1296 учащихся)	Стадия	Лист	Листов
		Н контр	Митейко		Р	8	
		Гл кон о	Щац				
		Гл арх о	Мурзин	Схема расположения элементов фундаментов	ЦНИИЭП		торгово-бытовых зданий и туристских комплексов
		ГАП	Чвалун				
Инв №		Ра раб	Мысовский				

Согласовано
Инв № подл | Подпись и дата | Взам инв № | Ст инж ВК | Либерчук

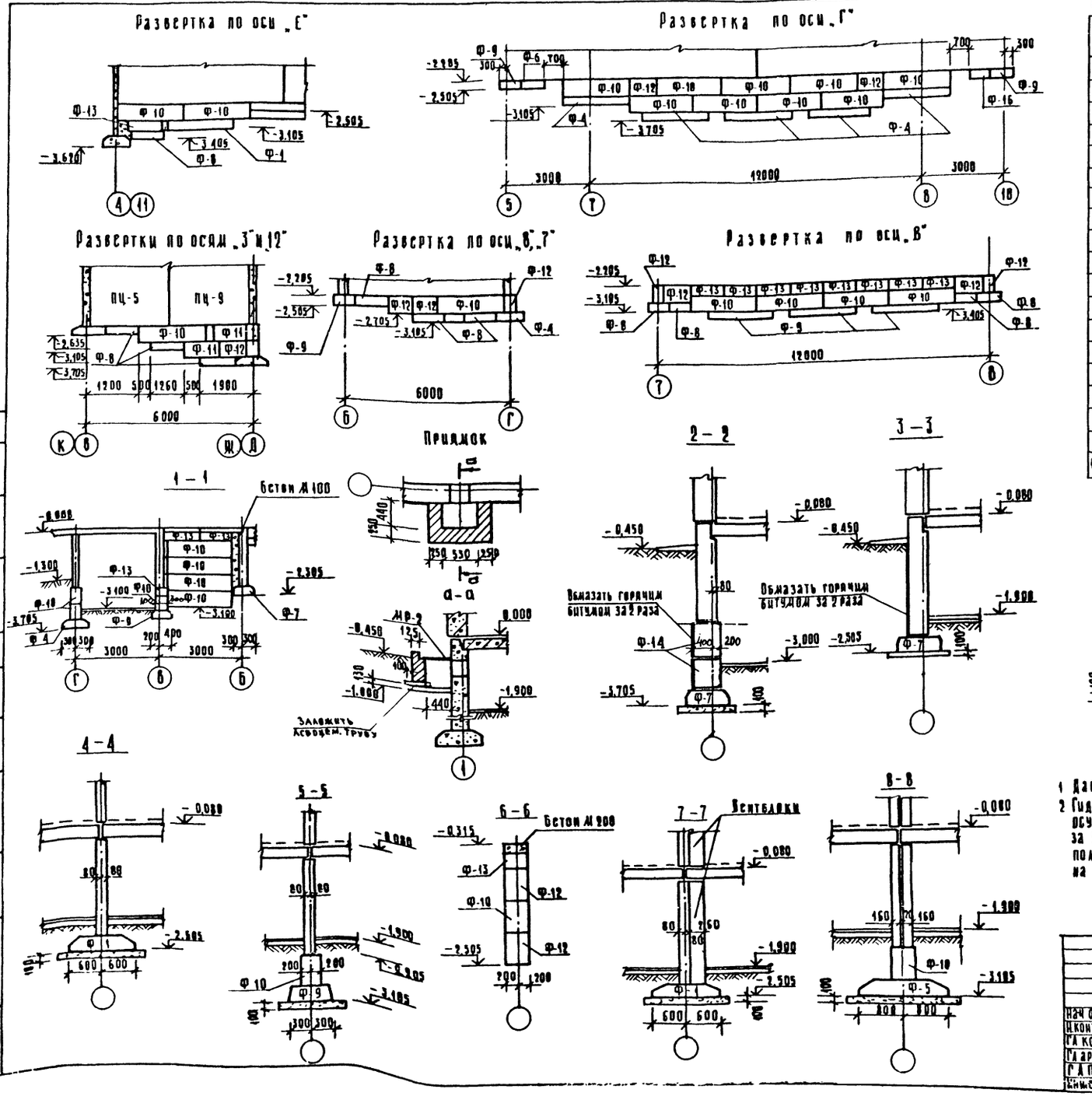

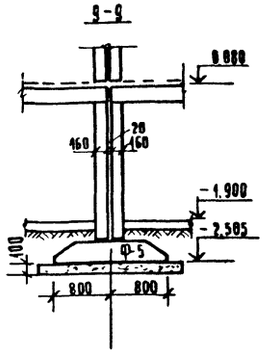

Спецификация к схеме расположения элементов фундаментов

Марка поз.	Обозначение	Наименование	Кол	Масса ед кг	Примечание
		Изделия железобетонные			
		Плиты для ленточных фундаментов			
Ф-1	1.112-5 вып 2	ФЛ 12 24-2	76	1760	
Ф-2	вып 2	ФЛ 12 12-2	2	870	
Ф-3	вып 2	ФЛ 12 8-2	8	578	
Ф-4	вып 2	ФЛ 10 24-2	14	1520	
Ф-5	вып 2	ФЛ 16.24-2	44	2470	
Ф-6	вып 2	ФЛ 10.8-2	4	495	
Ф-7	вып 2	ФЛ 8.24-2	70	1395	
Ф-8	вып 2	ФЛ 8.12-2	72	585	
Ф-9	вып 4	ФЛ 6.24-4	48	1040	
	ГОСТ 13579-78	Блоки стен подвала			
Ф-10		ФБС 24 4 6-Т	110	1300	
Ф-11		ФБС. 12 4 6-Т	24	640	
Ф-12		ФБС. 9.4 6-Т	114	470	
Ф-13		ФБС 12.4 3-Т	66	350	
Ф-14		ФБС 24 6 6-Т	10	1960	
		Перемычки			
1ПР.1.12.12.14	1.138-10 в. 1	1ПР-1.12.12 14	22	50	

1 Данный лист см. совместно с листом 8.
2 Гидроизоляцию вертикальных поверхностей осуществлять обмазкой горячим битумом за 2 раза, горизонтальную гидроизоляцию выполнять цементным раствором состав 1:2 на отм. -0,08; -2,205

Привязан

Инв №

221-1-384.85 АС1

Нач отд	Волынский		Средняя общеобразовательная школа на 33 класса (1251-1296 учащихся)	Стадия	Лист	Листов
Н.контр	Пышкина			Р	9	
Гл конс	Шац					
Гл арх	Мурзин		Сечения и развертки к схеме расположения фундаментов	ЦНИИЭП		Торгово-бытовых зданий и туристских комплексов
Гл ап	Ивалун					
Инженер	Мысовский					

Альбом I

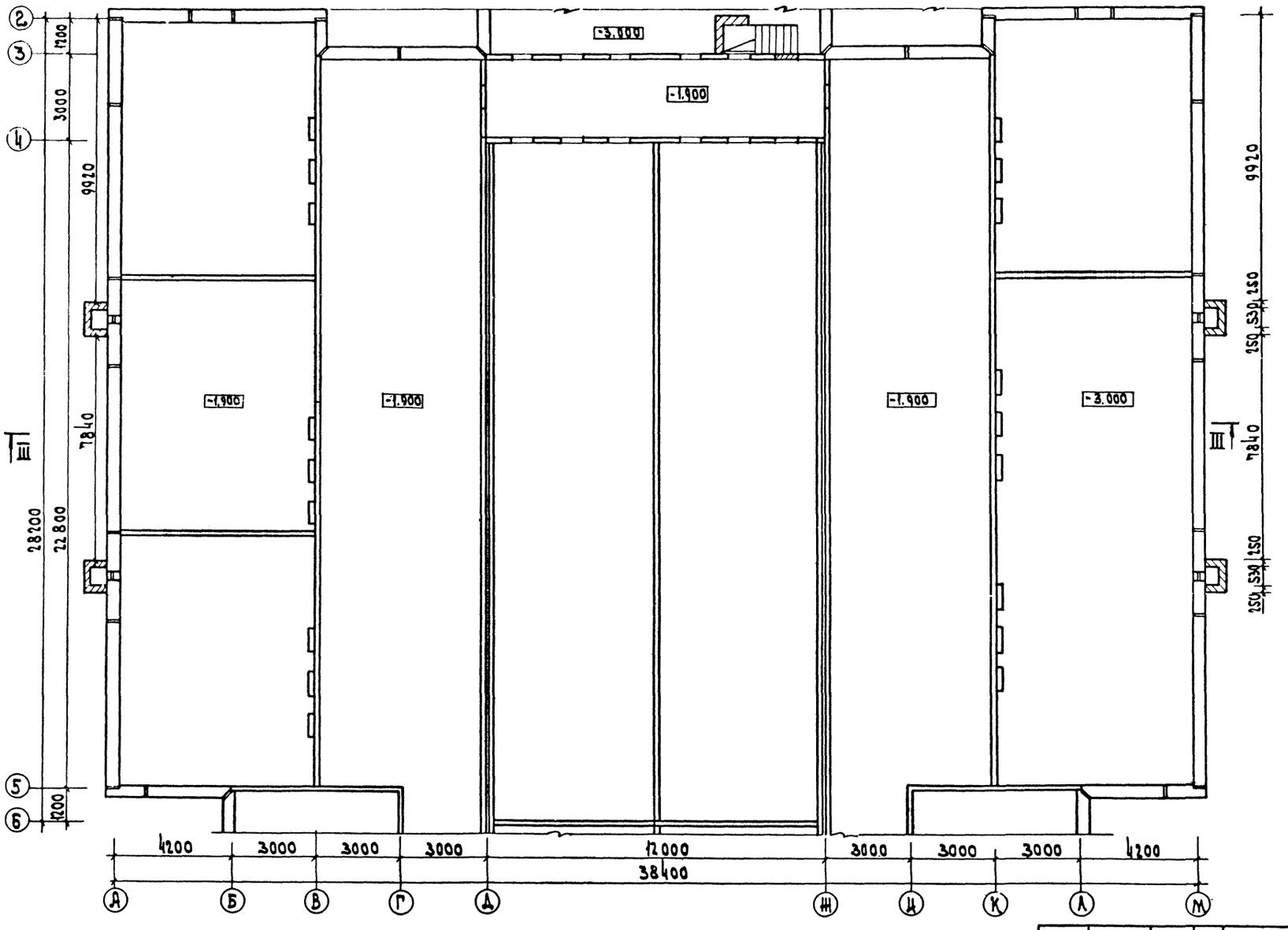

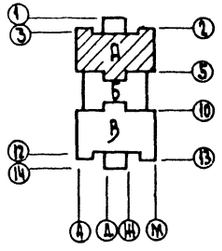

Нач. отд.	Волынский		
Н. контр.	Пышкина		
Гл. кон. о	Шац		
Гл. арх. о	Мурзин		
ГАП	Чвалун		
Техник	Малахова		
Разраб	Рыбакова		

221-1-384.85 АС1

Средняя общеобразовательная школа на 33 класса (1251-1246 учащихся)

Зона А
План технического подполья

Стадия	Лист	Листов
Р	10	

ЦНИИЭП торгово-бытовых зданий и туристских комплексов

Привязан

Инв. №

Согласовано:

Ст. инж. ВК

Инв. № подл. | Подп. и дата | Взам. инв. №

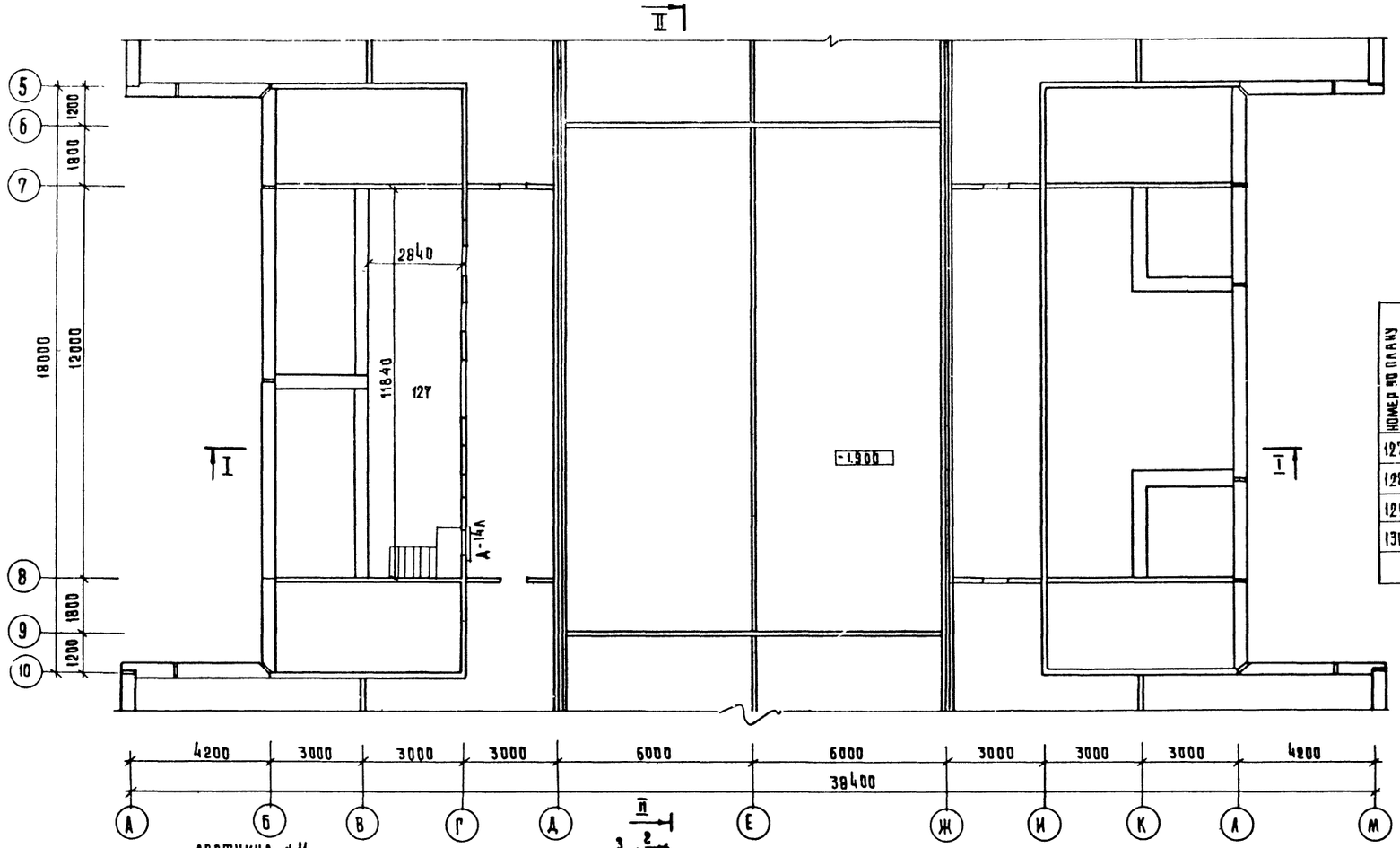

ЭКСПЛИКАЦИЯ ПОМЕЩЕНИЙ

НОМЕР ПО ПЛАНУ	НАИМЕНОВАНИЕ	ПЛОЩАДЬ $м^2$
127	Венткамера приточная	33.63
128	Тепловой пункт	17.60
129	Венткамера приточная	63.28
130	Венткамера приточная	126.80

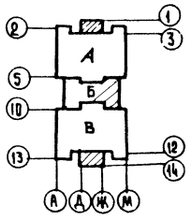

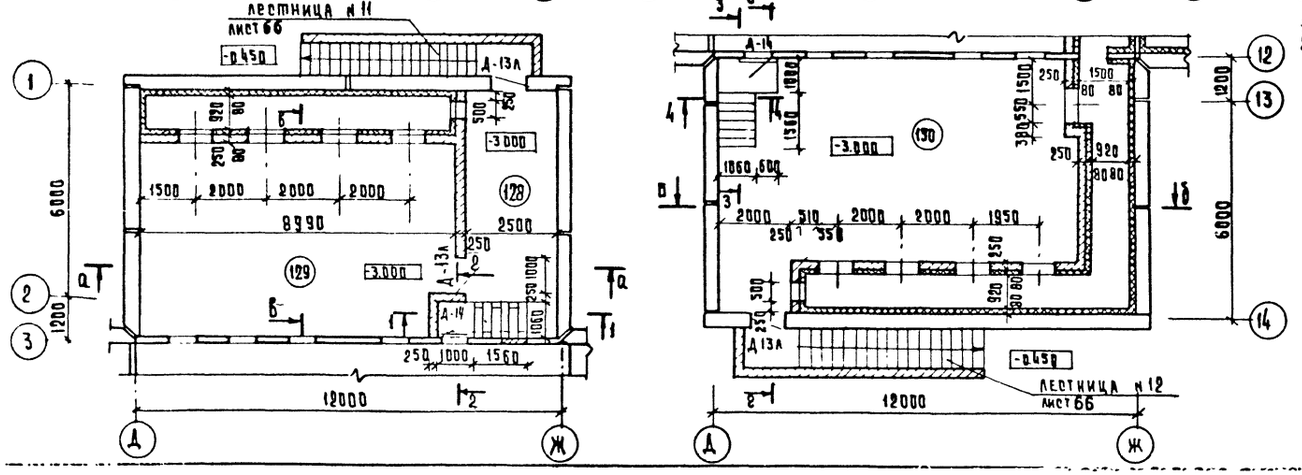

1 Разрезы и сечения см лист 20
2 Лестницы N 11 и N 12 см. лист 66

ПРИВЯЗАН

ИНВ №

НАЧ ОТД	ВОЛЫНСКИЙ		
И КОНТР	ПОШКИНА		
СТКОН В	ШАЦ		
ГЛАРХ О	МУРЗИН		
ГАП	ЧВАЛУН		
АРХИТ	ЗИНОВКИНА		
РАЗРАБ	МАЛАХОВА		

221-1-384.85 АС1

СРЕДНЯЯ ОБЩЕОБРАЗОВАТЕЛЬНАЯ ШКОЛА НА 33 КЛАССА (1251-1296 УЧАЩИХСЯ)

ЗОНА Б ПЛАН ТЕХНИЧЕСКОГО ПОДПОЛЬЯ ПЛАНЫ ПОДВАЛА В ОСЯХ 1-3 И 12-14

СТАДИЯ	ЛИСТ	ЛИСТОВ
Р	11	

ЦНИИЭП торгово-бытовых зданий и туристских комплексов

Альбом I

СОГЛАСОВАНО:

ИНВ № ПОДЛ | ПОДПИСЬ И ДАТА | ВЗАМ ИНВ №

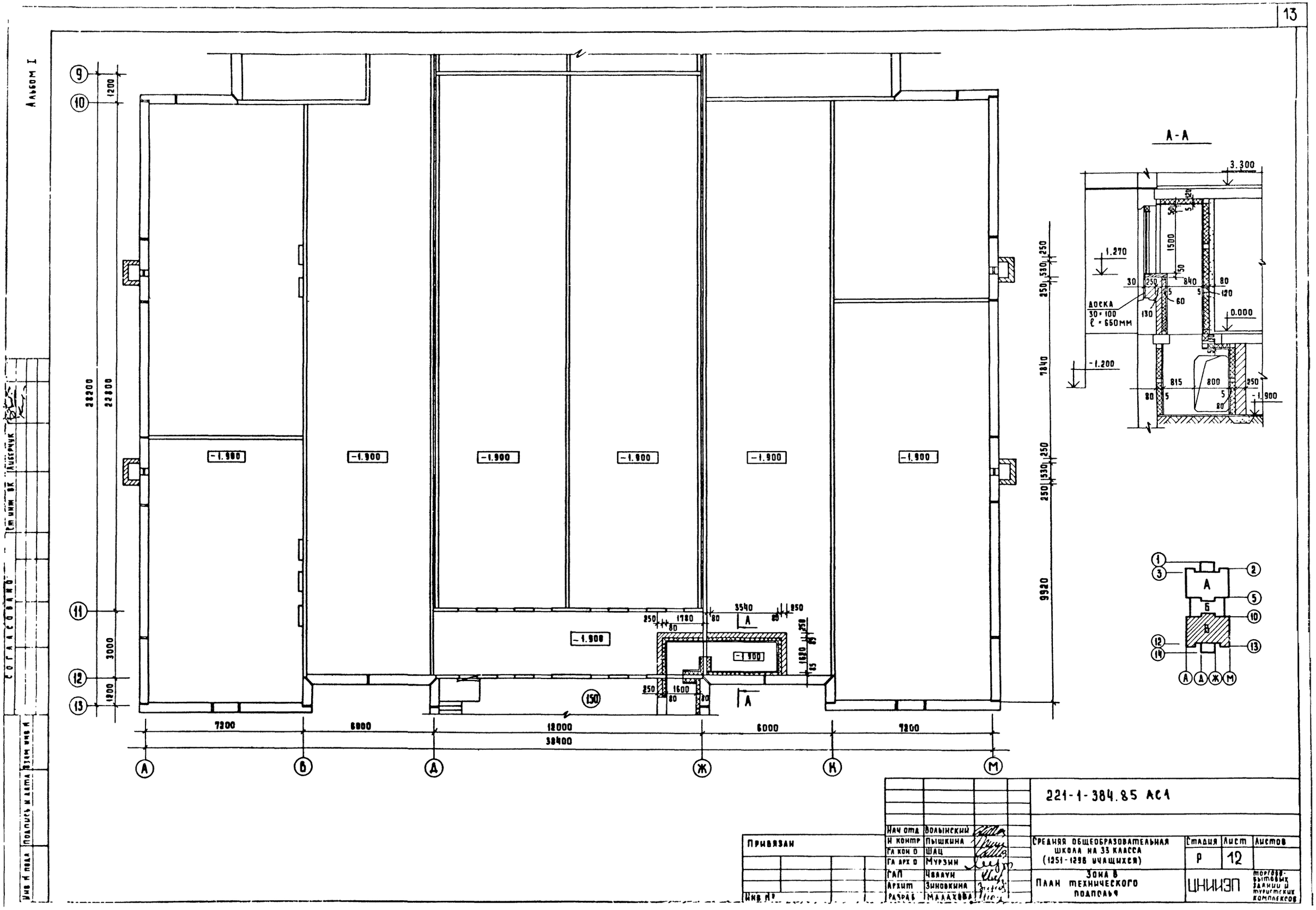

Нач отд	Волынский			221-1-384.85 АС1
Н контр	Пышкина			
Гл кон о	Шац			
Гл арх о	Мурзин			
ГАП	Чвалун			
Архит	Зиновкина			
Разраб	Малахова			

Привязан

Инв №

Средняя общеобразовательная школа на 33 класса (1251-1298 учащихся)

Зона в План технического подполья

Стадия	Лист	Листов
Р	12	

ЦНИИЭП торгово-бытовых зданий и туристских комплексов

Согласовано

Инв № подл | Подпись и дата | Взам инв №

Альбом I

Марка поз.	Обозначение	Наименование	Кол.	Масса ед. кг	Примечание
		Изделия железобетонные			
		цокольные панели наружных			
		стен толщиной 350мм			
ПЦ-1	Серия 1.090.1-1 вып1-1	ПСЦ 60.21.3.5-П	18	3130	
ПЦ-2		1ПСЦ 30.21.3.5-П	8	2460	
ПЦ-3		2ПСЦ 30.21.3.5-П	2	1840	
ПЦ-4		ПСЦ 30.21.3.5-П	10	2510	
ПЦ-5		1ПСЦ 29.21.3.5-П	8	2400	
ПЦ-6		ПСЦ 12.21.3.5-П	4	930	
ПЦ-7		2ПСЦ 33.21.3.5-П	6	2610	
ПЦ-8		3ПСЦ 33.21.3.5-П	6	2610	
ПЦ-9		2ПСЦ 29.21.3.5-П	8	2400	
ПЦ-10		2ПСЦ 15.21.3.5-П	2	1080	
ПЦ-11		3ПСЦ 15.21.3.5-П	2	1080	
ПЦ-12		1ПСЦ 11.21.3.5-П	4	860	
ПЦ-13		2ПСЦ 11.21.3.5-П	4	860	
		Цокольные панели наружных			
		стен толщиной 300мм			
ПЦ-1	Серия 1.090.1-1 Вып 1-1	ПСЦ 60.21.3.0-П	18	4380	
ПЦ-2		1ПСЦ 30.21.3.0-П	8	2120	
ПЦ-3		2ПСЦ 30.21.3.0-П	2	1550	
ПЦ-4		ПСЦ 30.21.3.0-П	10	2190	
ПЦ-5		1ПСЦ 29.21.3.0-П	8	2110	
ПЦ-6		ПСЦ 12.21.3.0-П	4	780	
ПЦ-7		2Сц 33.21.3.0-П	6	2160	
ПЦ-8		3ПСЦ 33.21.30-П	6	2610	
ПЦ-9		2ПСЦ 29.21.3.0-П	8	2110	
ПЦ-10		2ПСЦ 15.21.3.0-П	2	830	
ПЦ-11		3ПСЦ 15.21.3.0-П	2	830	
ПЦ-12		1ПСЦ 11.21.3.0-П	4	730	
ПЦ-13		2ПСЦ 11.21.3.0-П	4	730	
		Цокольные панели			
		внутренних стен			
ПЦВ-1	Серия 1.090.1-1 Вып3-1	ПЦВ 60.19-1Т	43	3160	
ПЦВ-2		ПВЦ 59.19-1Т	24	3120	
ПЦВ-3		ПВЦ 18.19-1Т	16	1280	
ПЦВ-4		ПВЦ 30.19-1Т	45	1750	
ПЦВ-5		ПВЦ 29.19-1Т	12	1690	
ПЦВ-6		ПВЦ 12.19-1Т	7	840	
ПЦВ-7		ПВЦ 29.21-1Т	2	2020	
ПЦВ-8		ПВЦ 28.19-1Т	4	1640	
ПЦВ-9		ПВЦ 30.21-1Т	6	2080	
		Вентиляционные блоки			
В-2	Серия 1.034.1-1 вып1	В 8.21	23	727	

Марка поз	Обозначение	Наименование	Кол.	Масса ед. кг	Примечание
П-1	Серия 1.090.1-1 5-1	ПК 72.15-6АтVт	31	3330	
П-2		ПК 72.15-6АтVт-1	4	3330	
П-4		ПК 60.15-6АтVт	89	2770	
П-5		ПК 60.15-6АтVт-1	2	2770	
П-6		ПК 60.12-6АтVт	11	2080	
П-8		ПК 60.15-4.5АтVт	13	2770	
П-9		ПК 60.6-6АтVт	8	1300	
П-10		ПК 30.15-6АIIIТ	34	1380	
П-11		ПК 30.12-6АIIIТ	4	1037	
П-13		ПК 72.12-6АтVт-1	4	2497	
П-14		ПК 72.12-6АтVт	4	2497	
П-15		ПК 72.6-6АтVт	4	1557	
П-16		ПК 60.12-6АтVт-1	3	2080	
ПР-1		ПР 72.15-6АтVт-3	23	3075	
ПР-2		ПР 60.15-6АтVт	41	2595	
ПР-3		ПР 72.15-6АтVт	18	3095	
ПР-4		ПР 60.15-6АтVт-3	1	2572	
ПР-5		ПР 30.15-6АIIIТ	10	1330	
		Соединительные элементы			
	Серия 1.090.1-1 7-1	МС-1	54	0.36	
	8-1	МС-2	54	0.30	
	7-1	МС-5	459	0.18	
	8-1	МС-6	116	0.19	
	7-1	МС-9	161	0.23	
	8-1	МС-11	12	0.54	
	7-1	МС-12	18	0.29	
	8-1	МС-13	104	0.29	
	8-1	МС-14	20	0.25	
	8-1	МС-15	12	0.17	
	7-1	МС-17	100	0.13	
	7-1	МС-18	96	0.82	
	7-1	МС-19	188	0.13	
	221-1-384.85 ИМ1	ИМС-4	144	5.77	
	221-1-384.85 ИМ1	ИМС-5	31	1.09	
	ГОСТ 6727-80	Сетка 100/100/5/5кг/кв.м	24.4	3.08	
	Сечение а-а	ф10АI		30.0	
		ф 8АI		20.0	

Согласовано

Инв. № подл. | Подпись и дата | Взам. инв. №

221-1-384.85 АС1

Привязан	Нач. отд.	Волынский	
	Н. контр.	Бабушкина	
	Гл. конст.	Шац	
	ГАП	Чвалун	
	Рук. гр. ин.	Мцтецко	
Инв. №	Инжен.	Мысовский	

Средняя общеобразовательная школа на 33 класса (1251-1296 учащихся)

Стадия Р | Лист 13 | Листов

Спецификация к схемам расположения панелей стен технического подполья и перекрытия на отм. -2.880

ЦНИИЭП торгово-бытовых зданий и туристских комплексов

Альбом I

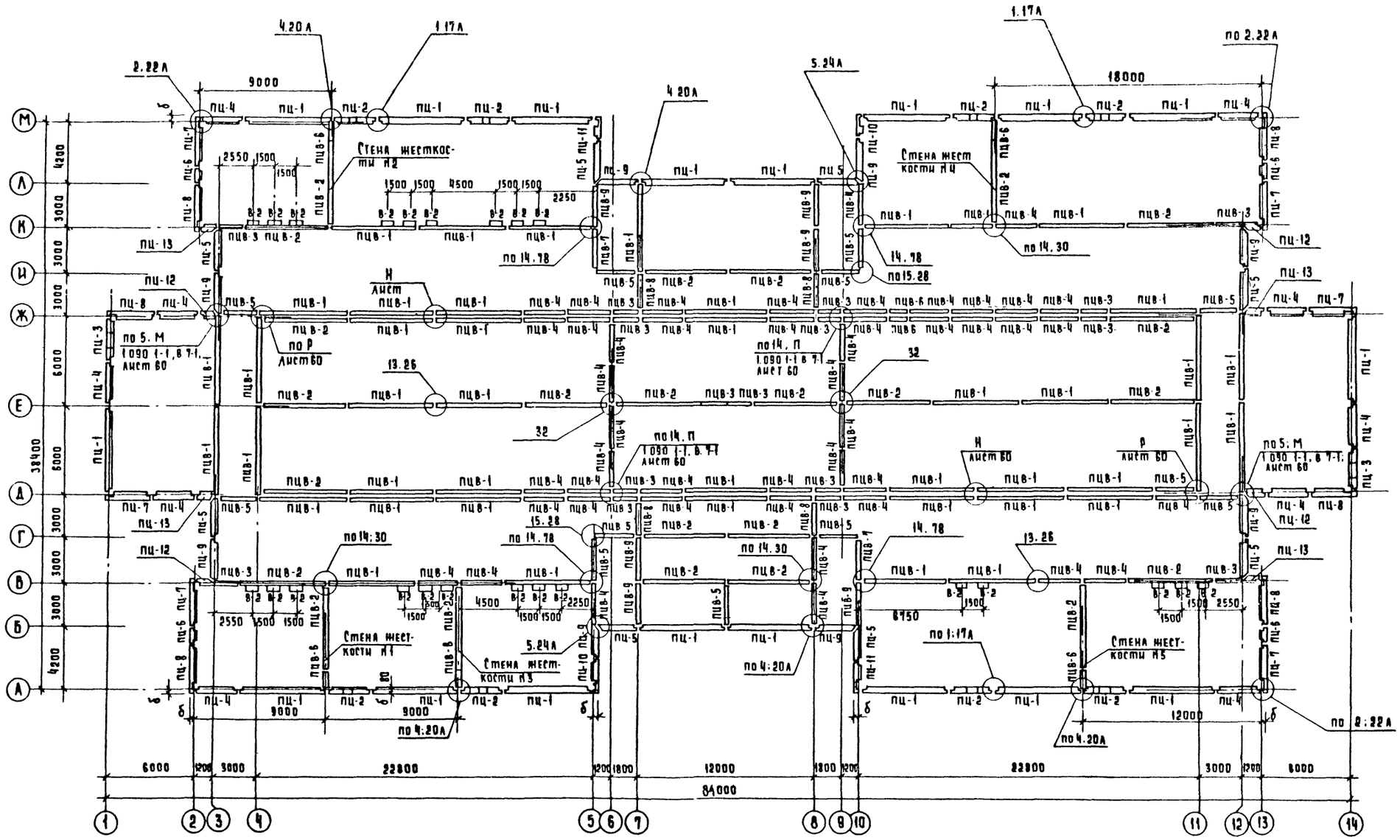

толщина наружных цокольных панелей	б
350	270
300	220

Монтажные узлы по серии 1.090.1-1, вып. 7-1, кроме оговоренных

Привязан:

Инв №

Нач отд	Волынский	
Н контр	Бабушкина	
Гл конс	Шац	
Гл арх	Мурзин	
ГАП	Цвалун	
Ст инж	Хавейкина	

221-1-384.85 АС1

Средняя общеобразовательная школа на 33 класса (1251-1296 учащихся)

Схема расположения панелей наружных и внутренних стен технического подполья

Стадия	Лист	Листов
Р	14	

ЦНИИЭП жилых, общественных зданий и туристских комплексов

Альбом I

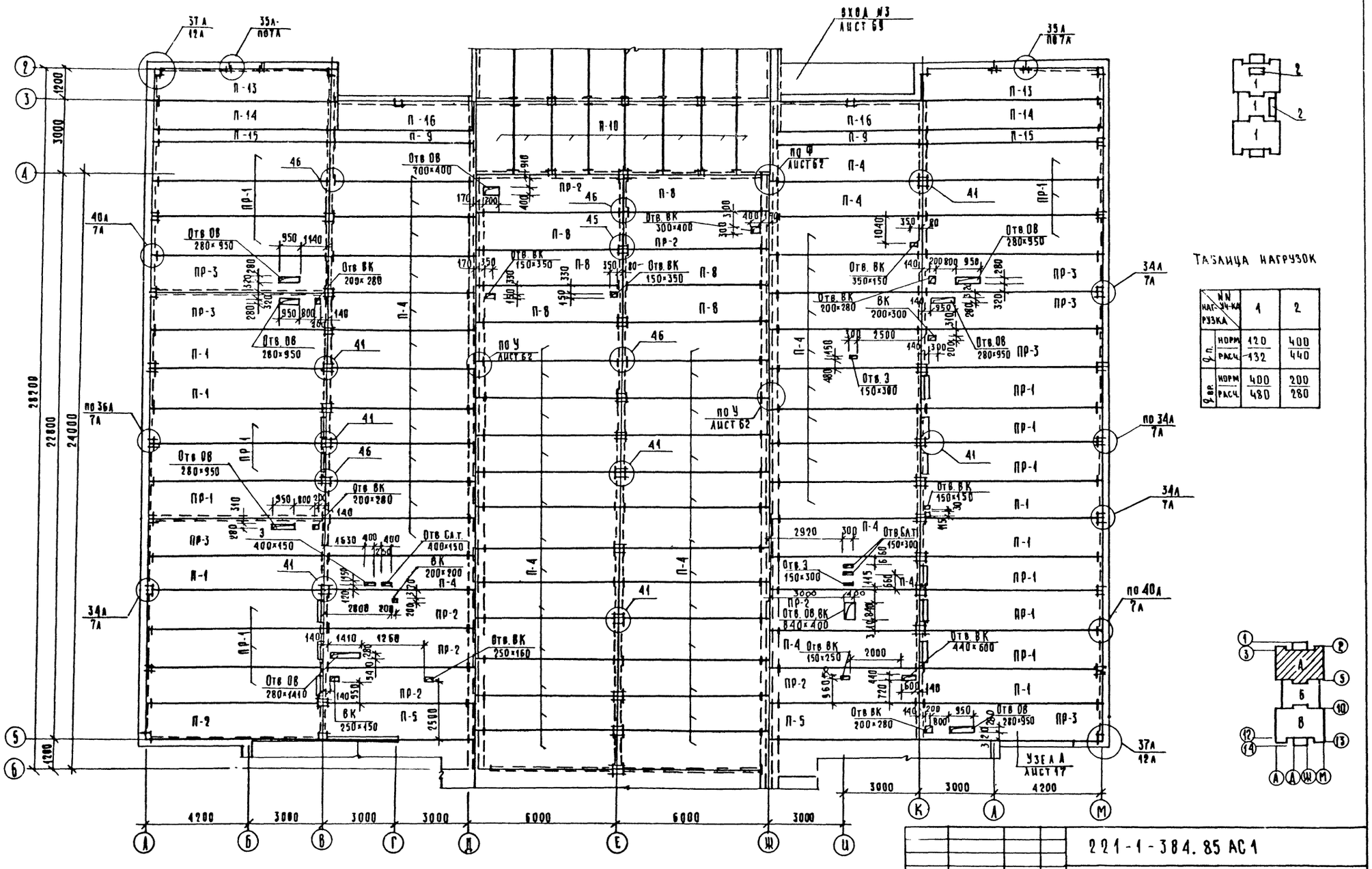

Таблица нагрузок

№ нагрузки		№ уч-ка 1	№ уч-ка 2
ч.п.	норм	120	400
	расч	132	440
в.вр.	норм	400	200
	расч	480	280

1 Спецификация элементов перекрытия дана на листе АС-13.
2 Технические требования даны на листе АС-58.
3 Монтажные узлы по серии 1.090.1-1 вып. 7-1, кроме оговоренных.

Привязан	Нач. отд.	Больнинский	
	Н. контр.	Бабушкина	
	Гл. констр.	Шац	
	Гл. архит.	Мурзин	
	ГАП	Чвалун	
Инв. №	Рук. гр.	Митейко	

221-1-384.85 АС1

Средняя общеобразовательная школа на 33 класса (1251-1296 учащихся)

Стадия	Лист	Листов
Р	15	

Зона А
Схема расположения элементов перекрытий на отм. -0,080

ЦНИИЭП торгово-бытовых зданий и туристских комплексов

Альбом I

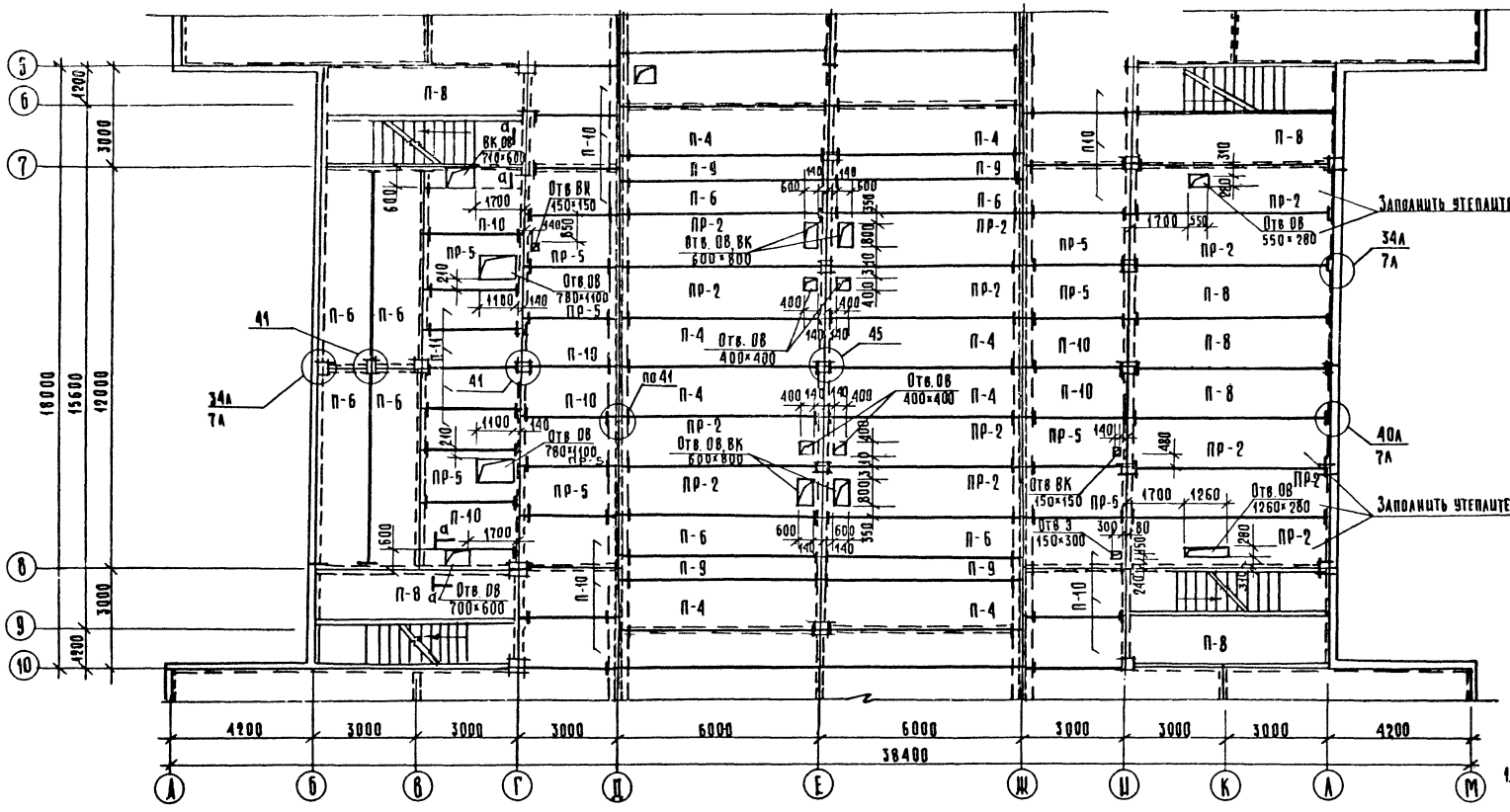

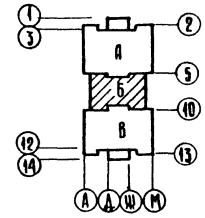

Перекрытие на отм. -0,080 в осях 1-3.

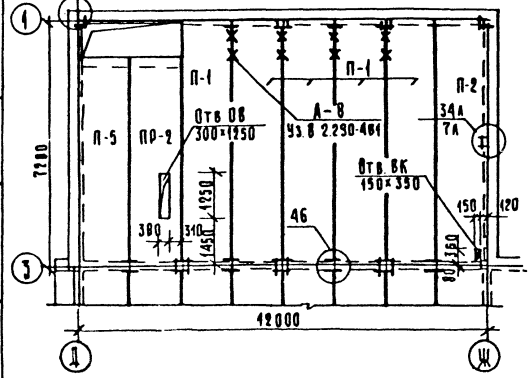

Перекрытие на отм. -0,080 в осях 12-14

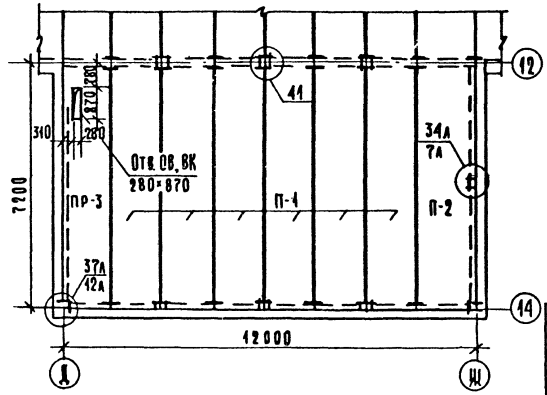

а – а

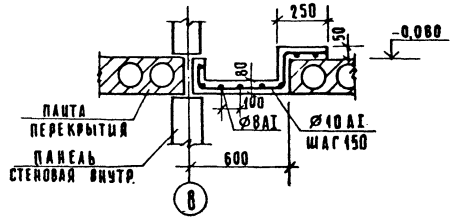

1. Общие технические требования даны на л. АС-56.
2. Расход арматуры по сечению а-а см. л. 13.
3. Спецификацию элементов перекрытия на л. 13.
4. Монтажные узлы по серии 1.090.1-1 в. 7-1.

Нач. отд.	Волынский		
Н. контр.	Бабушкина		
Гл. конс. отд.	Шац		
САП	Чвалун		
Рук. грцп.	Митецко		
Инженер	Мысовский		

Привязан

Инв. №

221-1-384.85 АС1

Средняя общеобразовательная школа на 33 класса (1251-1296 учащихся)

Схема расположения элементов перекрытия на отм. -0,080 зоны 5 и в осях 1-3, 12-14.

Стадия	Лист	Листов
Р	16	

ЦНИИЭП торгово-бытовых зданий и туристских комплексов

Инв. № подл. | Подпись и дата | Взам. инв. № | Рук. гр. нов. ОВ Киселева | Рук. гр. нов. ВК Лисевчук | ГИП Шишова

Альбом I

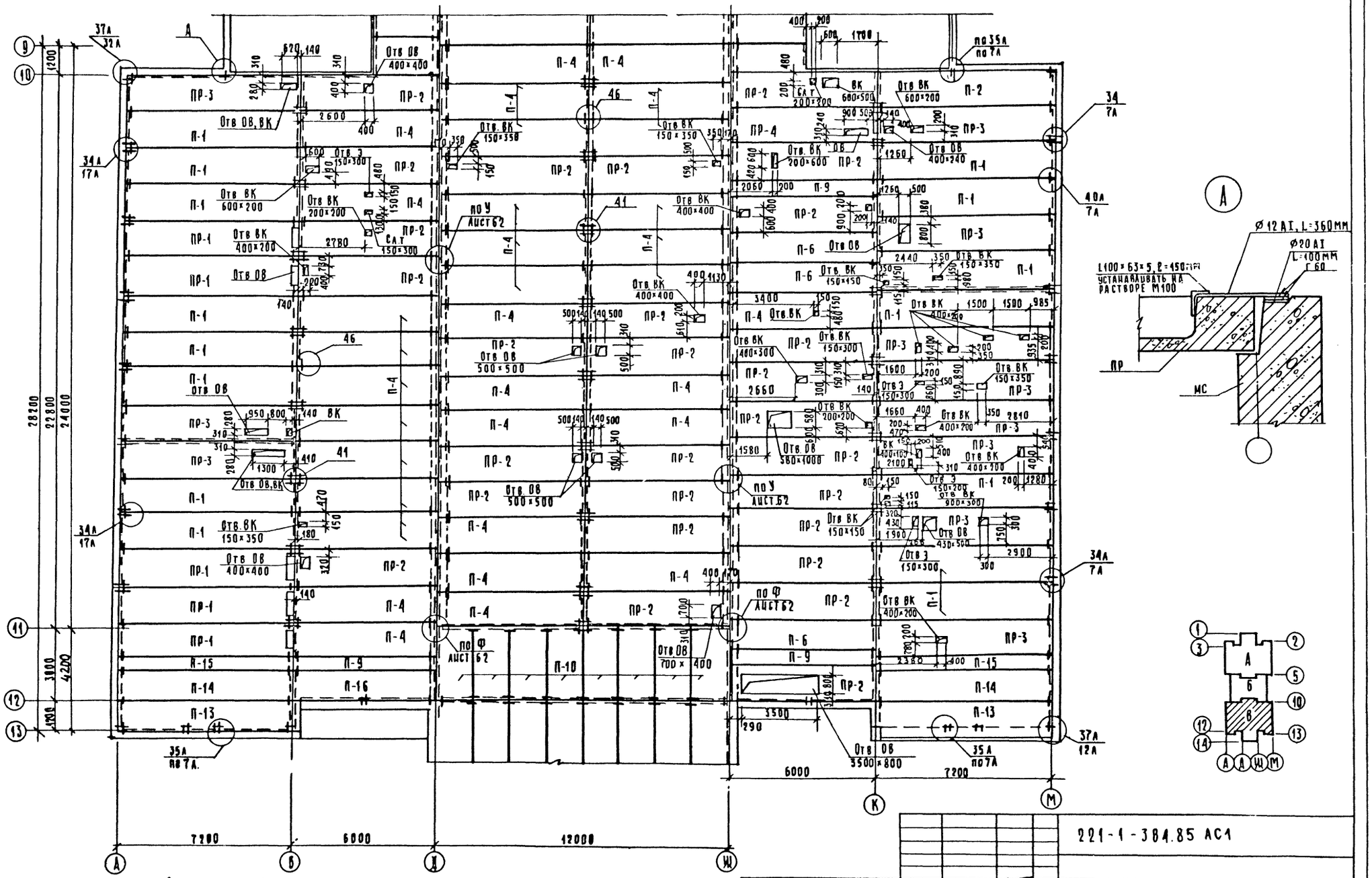

1. Спецификация элементов перекрытия дана на листе АС-13.
2. Технические требования даны на листе АС-58.
3. Монтажные узлы по серии 1.090.1-1 в.7-1, кроме оговоренных.

Привязан:				
Инв. №				

Нач. отд.	Волынский			
Н. контр.	Бабушкин			
Гл. конс.	Шац			
Гл. архит.	Мурзин			
Гл. ап.	Цвалун			
Рук. гр.	Митейко			

221-1-384.85 АС1

Средняя общеобразовательная школа на 33 класса (1251-1296 учащихся)

Зона В. Схема расположения элементов перекрытия на отм. -0,080

Стадия	Лист	Листов
Р	17	

ЦНИИЭП торгово-бытовых зданий и туристских комплексов

Альбом I

Главный вход

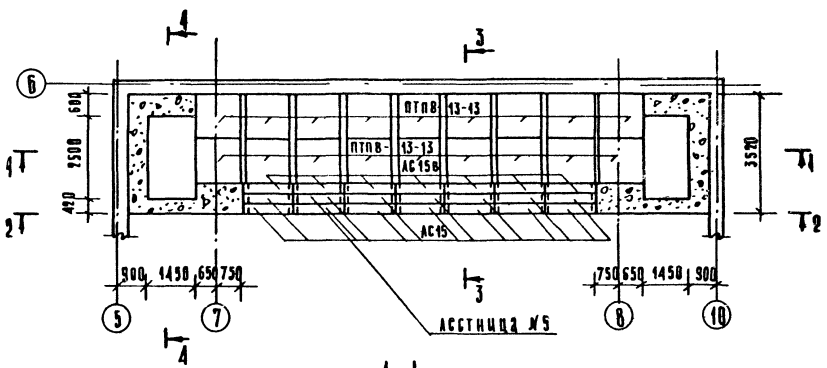
ПТПВ 13-13
ПТПВ 13-13
АС15в
АС15
Ф-13
Ф-12
Ф-12
Ф-12

Альбом I

Вход №5

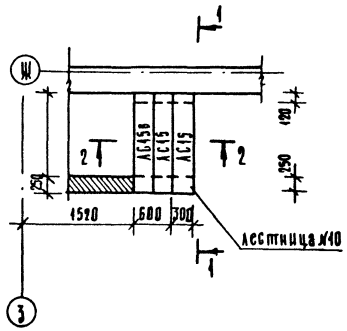

1-1

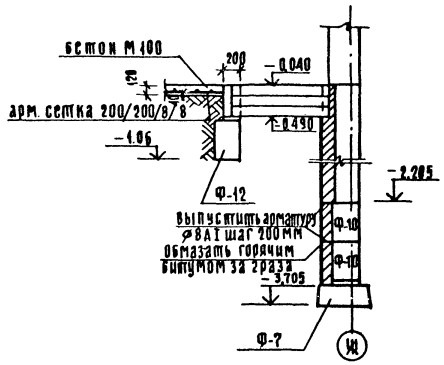

2-2

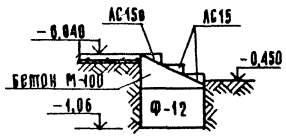

Спецификация к схемам расположения главного входа и входам №1 - №7

марка поз.	обозначение	наименование	кол.	масса ед. кг	примечание
		Железобетонные изделия			
		Главный вход			
	Серия 1.243.1-4	ПТ 8-13-13	18	338	
	Серия 1.055.1-1	АС15	14	168	
		АС15в	7	130	
		Вход №1; Вход №2			
	Серия 1.055.1-1	АС 22	4	245	
		АС 22в	2	185	
		Входы №3; №4; №5			
	Серия 1.055.1-1	АС 15	4	168	
		АС 15в	2	130	
		Вход №6; Вход №7			
	Серия 1.055.1-1	АС12-17	30	130	
		АС12-17в	2	105	

Вход №6

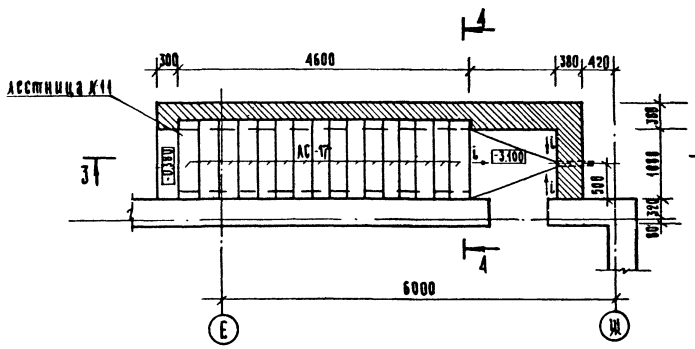

Вход №7

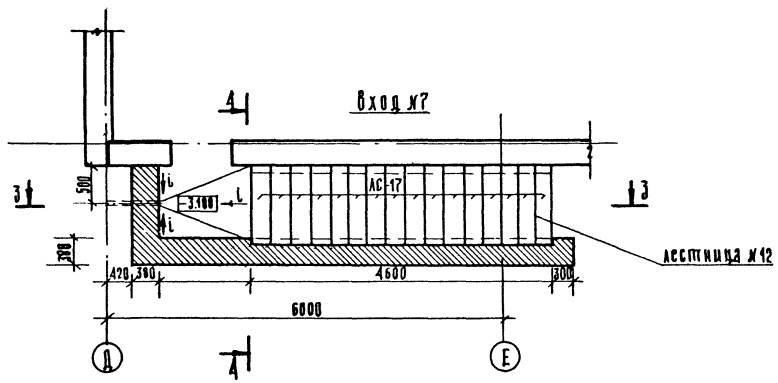

3-3

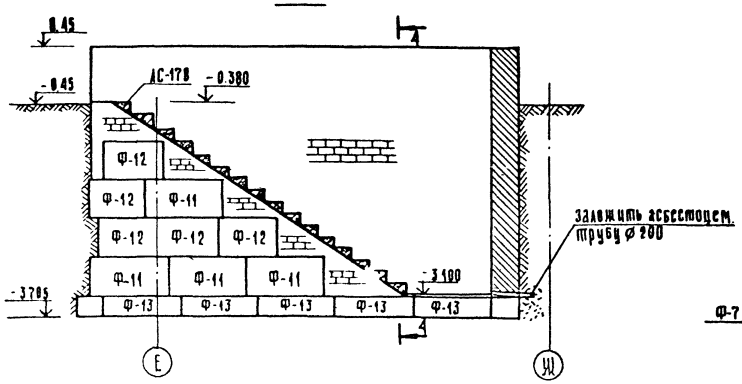

4-4

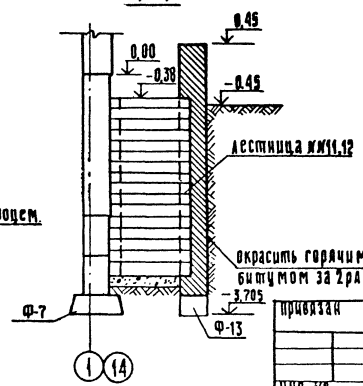

Фундаментные блоки под лестницы 11,12 см спецификацию лист 9.

221-1-384.85 АС1

Нач отд	Волынский		Средняя общеобразовательная школа - на 33 класса (1251-1296 учащихся	Стадия	Лист	Листов
Н контр	Митейко			Р	19	
Гл кон. о.	Шац					
Гл арх о	Мурзин		Схемы расположения элементов входов №5÷№7	ЦНИИЭП		Торгово-бытовых зданий и туристских комплексов
Гл ап	Чвалун					
Разраб.	Мысовский					

Привязан

Инв. №

Согласовано

Отопл. и вентил. Кисселева

Взам. инв. №

Подпись и дата

Инв. № подл.

Альбом I

Развертки по осям 3 и 12

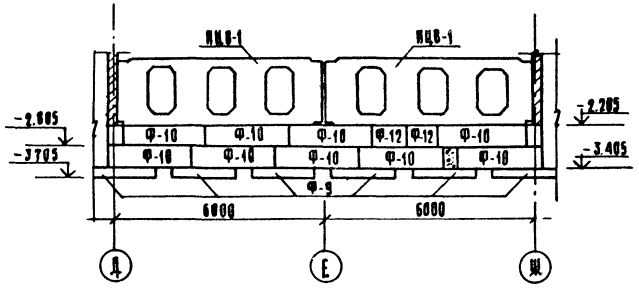

Развертки по осям 4 и 11

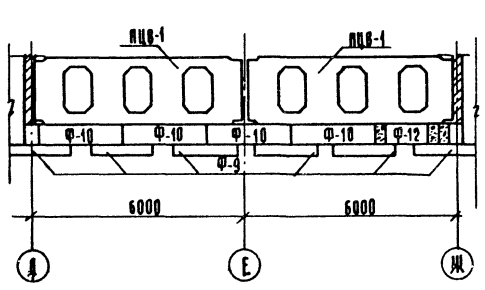

Б-Б

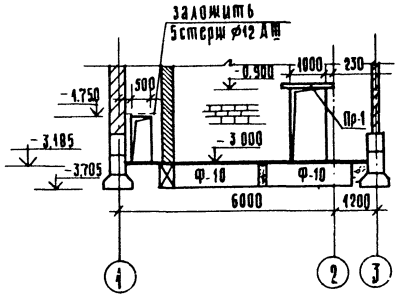

2-2

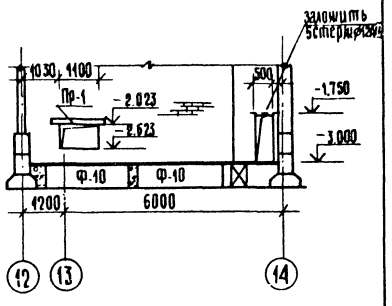

Развертки по осям Ж и Д

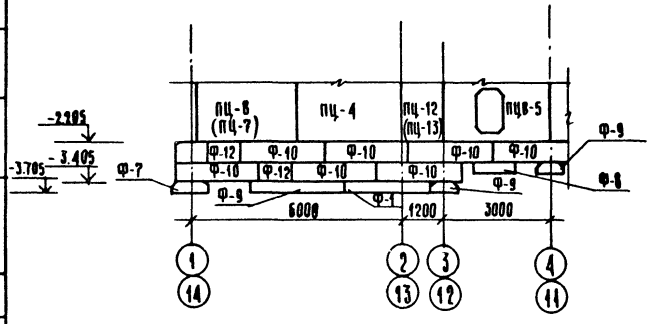

1-1

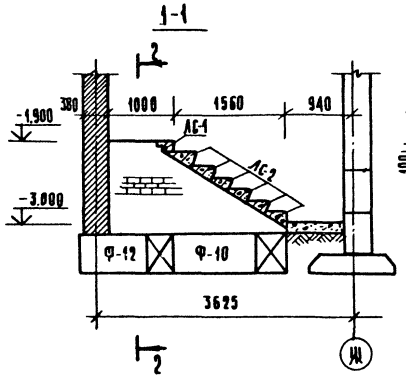

2-2

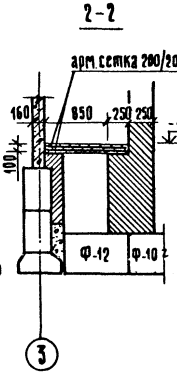

3-3

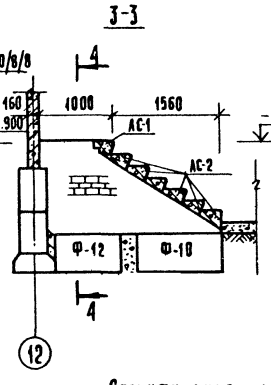

4-4

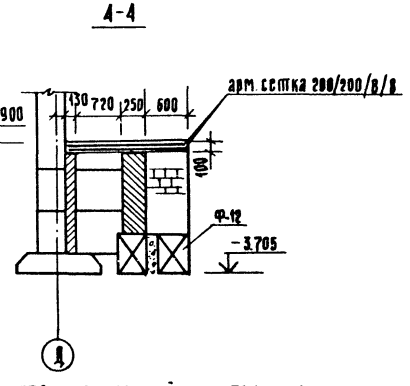

Спецификация элементов приточной венткамеры

Марка поз.	обозначение	наименование	кол.	масса ед. кг	примечан.
АС-2	Серия 1.055.1-1	АС 11-17	12	110	
АС-1		АС 11-17в	2	93	
Пр-1	Серия 1.138-10 вып. 1	Пр. 2.15.12.14	20	75	

Расположение сечений см. лист

Фундаментные блоки под лестницы 13,14 см. спецификацию лист

а-а

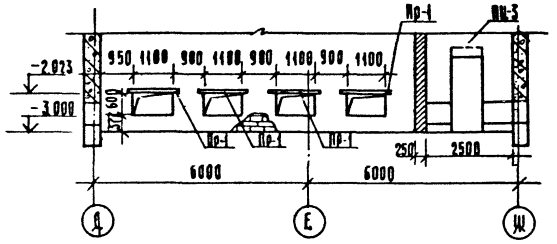

б-б

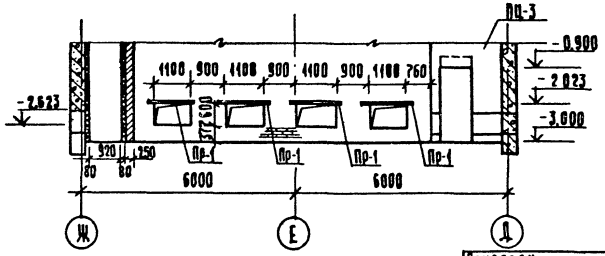

Привязан:

Инв. №

Нач. отд.	Волынский	
Н. контр.	Митенко	
ГИП	Шац	
ГАрх. О	Мурзин	
ГАП	Чвалун	
Разраб.	Высоцкий	

221-1-384.85 АС1

Средняя общеобразовательная школа на 33 класса (1251-1296 учащихся)

Стадия	Лист	Листов
Р	20	

Приточные венткамеры. Развертки стен по осям: 3,4;11;12;Ж,Д.

ЦНИИЭП торгово-бытовых зданий и туристских комплексов

Согласовано

Инв. № подл. | Подпись и дата | Взам. инв. №

Альбом I

Фасад 1-14

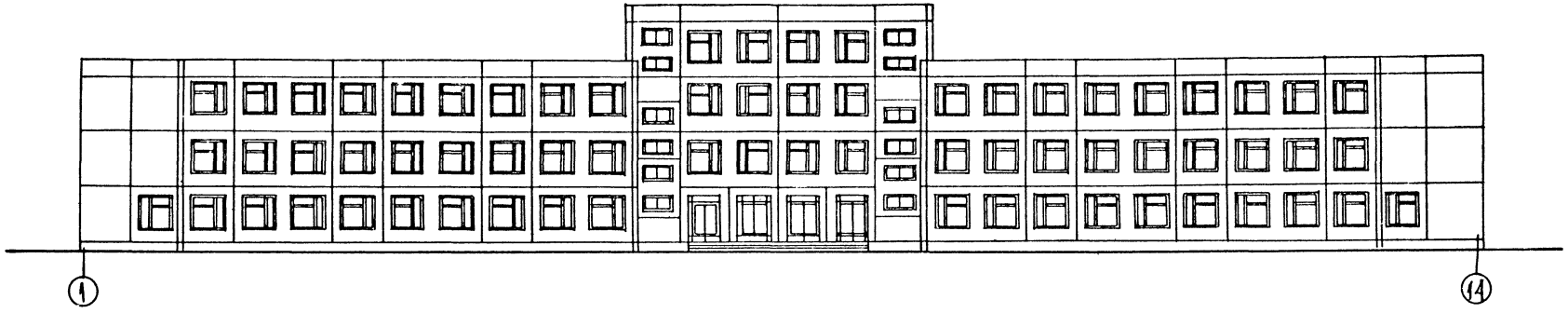

Фасад 14-1

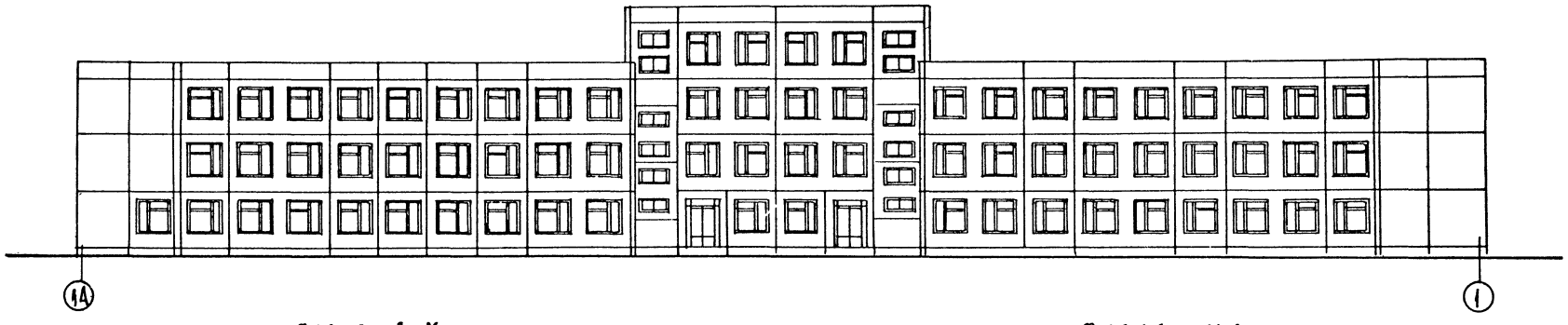

Фасад А-М

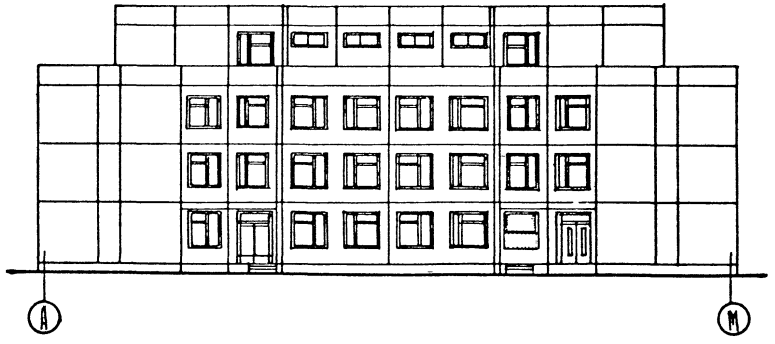

Фасад М-А

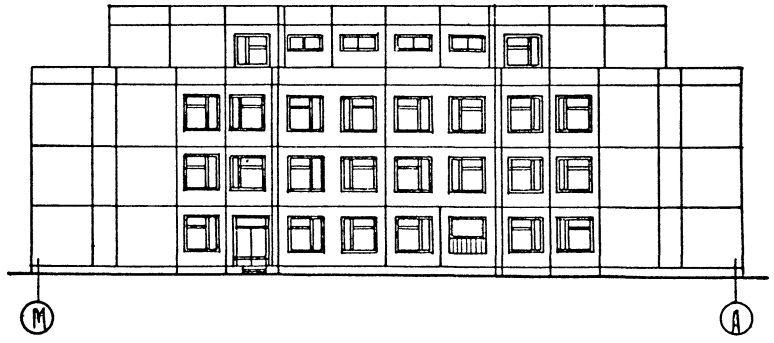

Согласовано

Инв. № подл. | Подпись и дата | Взам. инв. №

Привязан

Инв. №

Нач. отд.	Волынский	
Н. контр.	Пышкина	
Гл. конс.	Шац	
Гл. архит.	Мурзин	
ГАП	Иванун	
Техник	Малахова	
Разраб.	Рыбакова	

221 1-384.85 АС1

Средняя общеобразовательная школа на 33 класса (1251-1296 учащихся)

Фасады

Стадия	Лист	Листов
Р	21	

ЦНИИЭП торговых, бытовых зданий и туристских комплексов

Альбом I

Вариант отделки фасада в осях 1-14 / 14-1 /

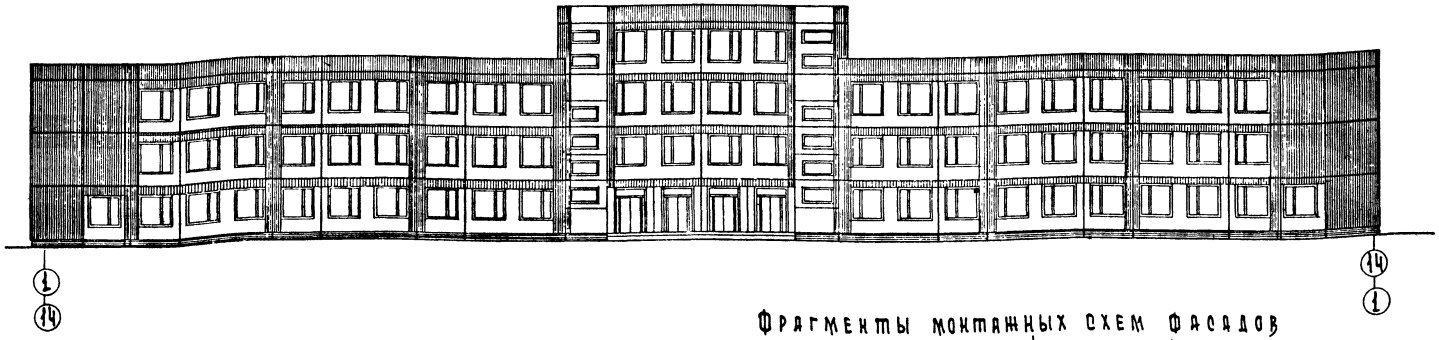

Вариант отделки фасада в осях М-А / А-М /

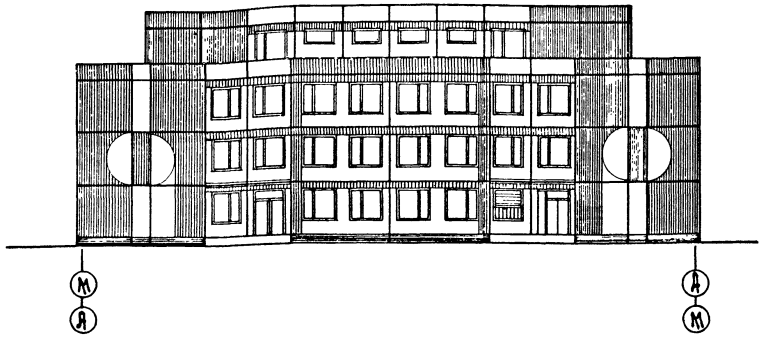

Фрагменты монтажных схем фасадов

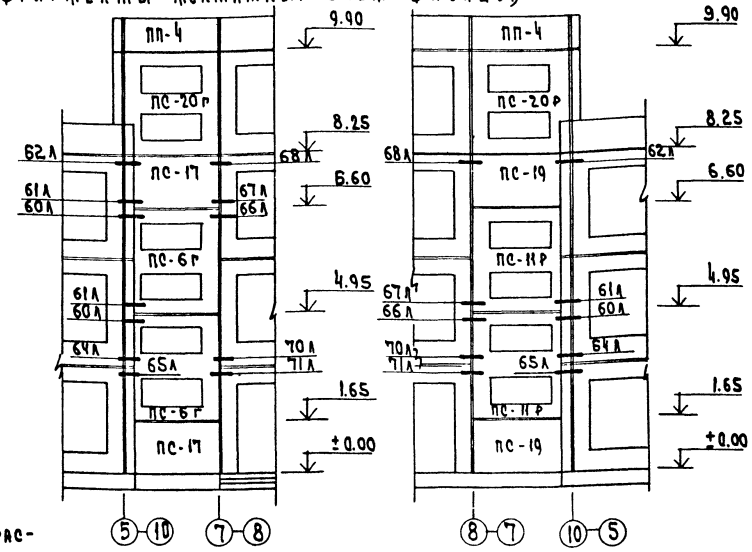

Данный вариант решения фасадов предполагает применение контрастных по фактуре или интенсивности окраски отделок.
Например:
— 2 типа облицовочной плитки, гармонично сочетающихся по цвету, но контрастных по интенсивности окраски.
— 2 типа цветных цементов, сочетающихся по тем же принципам.
— гладкий бетон и бетон с обнаженной поверхностью.
— гладкий бетон и бетон с фактурой типа „велевет".
Фактура и цвет могут дополнять друг друга.

				221-1-38485 АС1		
Привязан:	Нач. отд.	Волынский		Средняя общеобразовательная школа на 33 класса /1251-1296 учащихся/	Стадия	Лист	Листов
	Н. контр.	Пышкина			Р	22	
	Гл. констр.	Шац					
	Гл. арх.	Мурзин		Вариант отделки фасадов. Фрагмент монтажной схемы фасадов.	ЦНИИЭП торгово-бытовых зданий и туристских комплексов		
	Гап	Чвалун					
Инв. №	Ст. арх.	Чесова					

Согласовано

Инв. № подл. | Подп. и дата | Взам. инв. №

В. 1

Альбом I

Спецификация элементов панелей

Таблица 1

Марка поз.	Обозначение	Наименование	Кол-во на этаж: т.п.	1эт.	2эт.	3эт.	4эт.	Крыша	Всего	Масса ед., кг	Примечание
		Дверные блоки									
Д-1	1.136-10	ДГ 21-10	—	6	11	13	—	—	30	—	
Д-1л		ДГ 21-10 л	—	9	4	4	—	—	17	—	
Д-2		ДГ 21-9	—	7	16	7	2	—	37	—	
Д-2л		ДГ 21-9 л	—	7	17	10	3	—	37	—	
Д-3		ДГ 21-7	—	4	9	1	—	—	14	—	
Д-3л		ДГ 21-7 л	—	5	6	—	—	—	11	—	
Д-4		ДО 24-15	—	4	2	—	—	—	6	—	
Д-5		ДГ 24-15	—	1	6	—	—	—	7	—	
Д-6		ДО 21-13	—	1	—	4	—	—	5	—	
Д-7*		ДО 24-10У	—	—	—	—	1	—	1	—	
Д-7л		ДО 24-10Ул	—	—	—	—	2	—	2	—	
Д-8	1.136.5-19	ДН 21-15А Щр1	—	2	—	—	—	—	2	—	
Д-9		ДН 24-15А Щр1	—	7	—	—	—	—	7	—	
Д-10	1.236-5. в.2	ДП 2.09	—	1	—	—	—	—	1	—	
Д-11	Деревообрабат. завод г. Западная Двина г. Калининград	Приспособ. дверь ПС	—	2	—	—	—	—	2	—	
Д-11л		то же	—	1	—	—	—	—	1	—	
Д-12	1.136.5-19	ДС 19-9 гу	3	—	—	—	—	—	3	—	
Д-13	1.236-5. в.2	ДП 2.07	5	1	—	1	3		5	—	
Д-13л		ДП 2.07 л	2	2	—	1	—	—	3	—	
Д-14	1.136.5-19	ДС 16-9 гт	2	—	—	—	—	—	2	—	
Д-14л		ДС 16-9 гтл	1	—	—	—	—	—	1	—	
		Балконные двери									
БР-1		БР 28-18	—	1					1	—	
Д-4*	1.136-10	ДО 24-15У	—	4	4	4	2	-	14		
		Фрамуги									
Ф-1	1.136-12, вып.1	ФВ 13-10	—	—	8	12	—	—	20	—	
Ф-2		ФВ 06-10	—	8	—	—	—	—	8	—	
Ф-3		ФВ 06-15	—	1	—	—	—	—	1	—	
Ф-4		ФН 06-15	—	4	—	—	—	—	4	—	
Ф-5		ФВ 04-15	—	1	—	—	—	—	1	—	
Ф-6		ФВ 15-10	—	4	—	—	—	—	4	—	
Ф-7		ФВ 04-10	—	4	3	3	—	—	10	—	
Ф-8		ФВ 04-09	—	2	7	1	—	—	10	—	
ОП-4	1.279.9-2	Окно выдачи	—	1	—	—	—	—	1	—	
		Металлические									
		изделия									
РМ-1	221-1-384-ИМ	Решетка ограждения окон	—	—	4	4	4	—	12		
МР	ИИ-03-03 А71-64 л.15	МР	—	8	—	—	—	—	8		

Продолжение таблицы 1

Марка поз.	Обозначение	Наименование	Кол-во на этаж: т.п.	1эт.	2эт.	3эт.	4эт.	Крыша	Всего	Масса ед., кг	Примечание
		Вентиляционные решетки									
ВР-2	1.279.9-2	ВР-2	—	12	—	—	—	—	12		
ВР-15		ВР-15	—	2	—	—	—	—	2		
ВР-17		ВР-17	—	—	—	—	—	—	2		
ВХР-8		ВХР-8	—	4	—	—	—	—	4		
ИЭС-1	221-1-384	Экран санузла ИЭС-1	-	5				—			

Спецификация сборных перегородок

Таблица 2

Марка поз.	Обозначение	Наименование	Кол-во на этаж: т.п.	1эт.	2эт.	3эт.	4эт.	Крыша	Всего	Масса ед., кг	Примечание
ПГ-1	1.231.9-7 в.2	ПГ 5.30.8-5г	—	4	8	5	—	—	13	150	
ПГ-2		ПГ 6.30.8-5гц	—	9	4	2	—	—	15	180	
ПГ-3		ПГ 6.30.8 5гц	—	7	7	3	2	—	19	195	
ПГ-4		ПГ 9.30.8-5гц	—	14	14	10	3	—	41	290	
ПГ-5		ПГ 13.30.8-5гц	—	1	3	1	1	—	6	415	
ПГ-6		ПГ 14.30.8 5гц	—	30	12	10	—	—	52	430	
ПГ-7		ПГ 15.30.8-5гц	—	17	11	8	—	—	36	480	
ПГ-8		ПГ 17.30.8-5г	—	3	5	10	4	—	22	525	
ПГ-9		ПГ 16.30.8-5гц	—	4	9	—	—	—	13	560	
ПГ-10		ПГ 20.30.8-5гц	—	9	1	1	—	—	11	640	
ПГ-11		ПГ 27.30.8-5гц	—	7	11	7	2	—	27	840	
ПГ-12		ПГ 31.30.8-5г	—	—	4	—	—	—	4	970	
ПГ-13		ПГ 31.30.8-5гц	—	11	7	6	1	—	25	990	
ПГ-14		ПГ 43.30.8-5гц	—	19	9	6	1	—	35	1370	
ПГ-15	1.231.9-7 в.1	ПГ 10.9.8-5гц	—	5	—	1	2	—	8	94	
ПГ-16		ПГ 9.9.8-5гц	—	24	23	17	5	—	61	85	
ПГ-17		ПГ 7.9.8-5гц	—	6	6	1	—	—	13	65	
ПГ-18		ПГ 15.6.8-5г	—	2	—	—	—	—	2	93	

Двери, обозначенные на планах этажей звездочкой *, оборудовать устройствами для самозакрывания

				221-1-384.85 АС1		
Нач. отд.	Волынский					
Н. контр.	Пышкина		Средняя общеобразовательная школа на 33 класса в п. Тельц-1986 Ульяновской	Стадия	Лист	Листов
Гл. конс.	Шач			Р	23	
Гл. арх.	Мурьин		Спецификация элементов панелей. Спецификация перегородок	ЦНИИЭП торгово-бытовых зданий и культурно-просветительных комплексов		
ГИП	Чвалун					
Архит.	Сковкина					
Разраб.	Митенко					

Привязан

Инв. №

Альбом I

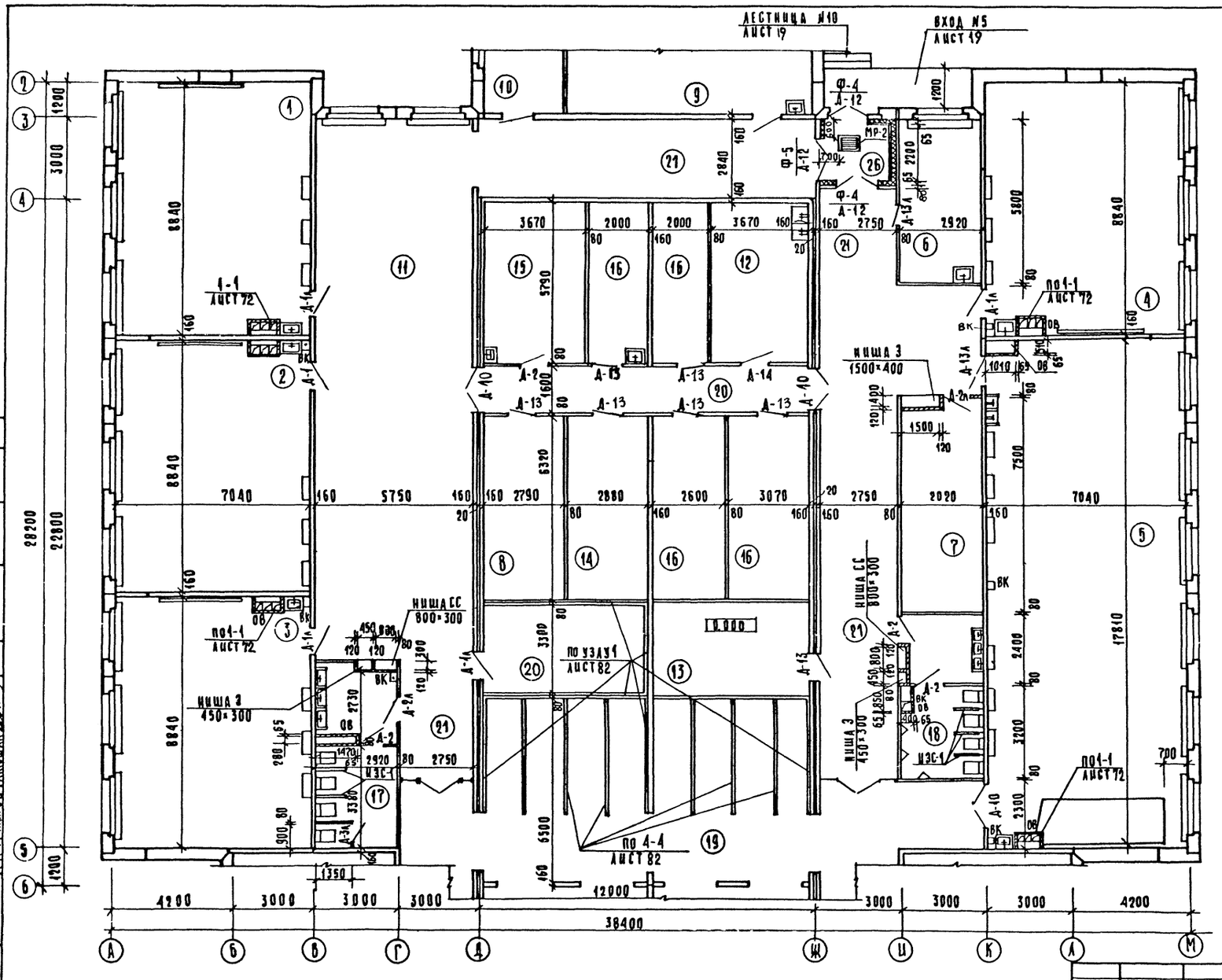

ЭКСПЛИКАЦИЯ ПОМЕЩЕНИЙ

НОМЕР ПО ПЛАНУ	НАИМЕНОВАНИЕ	ПЛОЩАДЬ м²
1	Кабинет истории	61.25
2	Кабинет обществоведения	61.67
3	Кабинет географии	61.95
4	Кабинет профориентации	61.95
5	Комбинированная мастерская по обработке металла и дерева	125.31
6	Комната мастера, инструментальная	16.94
7	Кладовая материалов	21.90
8	Кладовая учебников	17.66
9	Кабинет черчения	62.23
10	Лаборантская	16.20
11	Рекреация	107.53
12	Фотолаборатория	21.28
13	Электрощитовая	18.97
14	Кладовая спортинвентаря	18.23
15	Комната тех. персонала	21.25
16	Хозкладовая	59.06
17	Санузел для девочек	15.77
18	Санузел для мальчиков	15.50
19	Гардероб для учащихся	77.48
20	Гардероб для учителей	18.37
21	Коридор	174.84
26	Тамбур	6.40

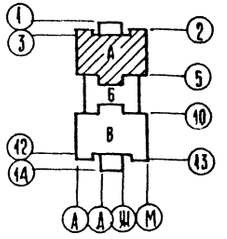

Согласовано
Гл. инженер Аберчук
Рук. ОВ Киселева
Гл. технолог Бескоровайный
Гл. ЭС Шилова
Руководитель ЭТО Никитина

Инв. № подл. | Подпись и дата | Взам. инв. №

Нач. отд.	Волынский	
Н. контр.	Пышкина	
Гл. констр.	Шац	
Гл. арх. п.	Мурзин	
ГАП	Чвалун	
Технолог	Малахова	
Исполн.	Рыбакова	

Привязан

Инв. №

221-1-384.85 АС1

Средняя общеобразовательная школа на 33 класса (1251-1296 учащихся)

Стадия	Лист	Листов
Р	24	

Зона А
План 1 этажа

ЦНИИЭП торгово-бытовых зданий и туристских комплексов

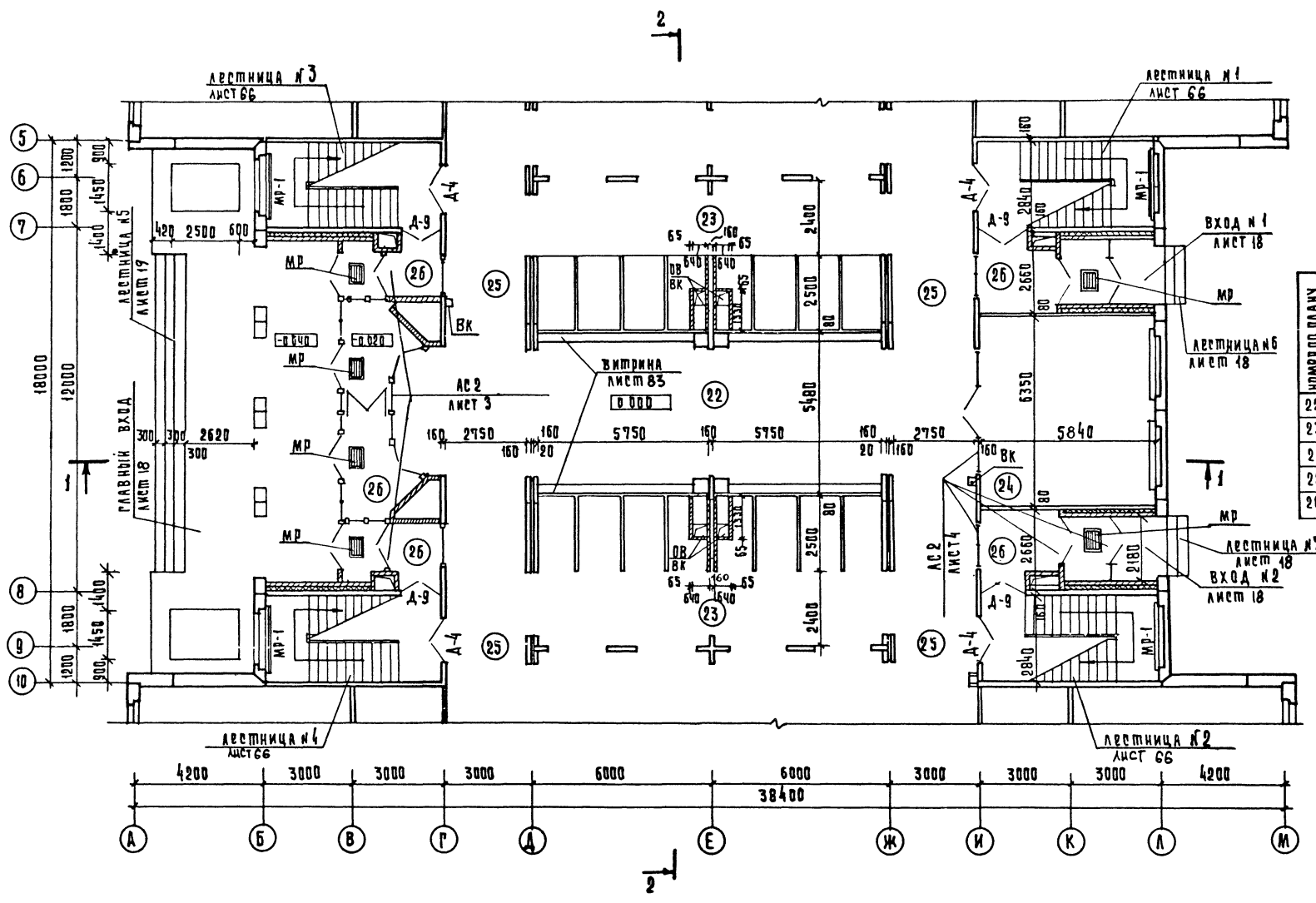

Экспликация помещений

Номер по плану	Наименование	Площадь м²
22	Вестибюль	69.97
23	Гардероб для учащихся	112.63
24	Пионерская комната	36.91
25	Коридор	102.24
26	Тамбур	39.5

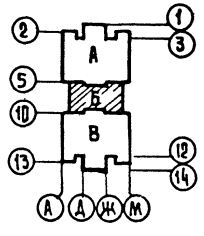

221-1-384.85 АС1			
Средняя общеобразовательная школа на 33 класса (1251-1296 учащихся)	Стадия	Лист	Листов
	Р	25	
Зона Б План 1 этажа	ЦНИИЭП торгово-бытовых зданий и туристских комплексов		

Нач. отд.	Волынский	
Н. контр.	Пышкина	
Гл. конс.	Шац	
Гл. арх.	Мурзин	
Гап.	Чвалун	

Привязан

Инв. №

Альбом I

Согласовано

Инв. № подл. | Подпись и дата | Взам. инв. №

Альбом I

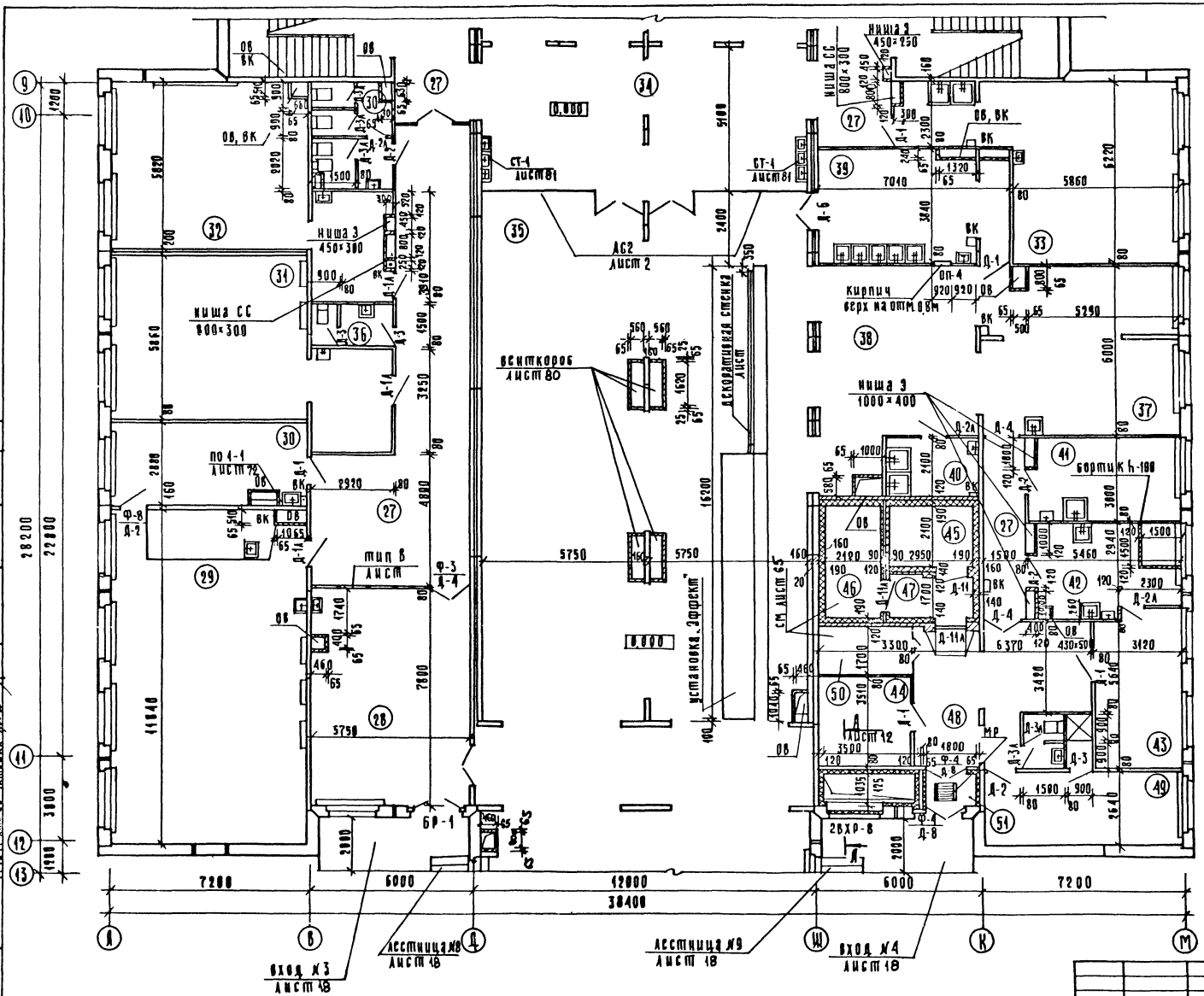

Экспликация помещений

номер по плану	наименование	площадь м²
27	Коридор	63.10
28	Кружок юных натуралистов	44.85
29	Лаборатория биологии	83.35
30	Лаборантская биологии	20.84
31	Учительская	50,52
32	Кабинет обработки тканей	52.07
33	Кабинет кулинарии	46,80
34	Фойе с умывальной	58,46
35	Обеденный зал на 324 места	337,44
36	Санузел для учителей	14.89
37	Горячий цех	61.86
38	Комплектовочная	19,47
39	Моечная столовой посуды	26,91
40	Моечная кухонной посуды	6,89
41	Мясо-рыбный цех	16,38
42	Овощной цех	15,98
43	Кладовая овощей	17,91
44	Кладовая сухих продуктов	11,05
45	Охлаждаемая камера молочных продуктов, гастрономии и жиров	6,17
46	Охлаждаемая камера мяса, рыбы	8,52
47	Тамбур при охлаждаем камере	4,58
48	Загрузочная	27,66
49	Гардероб с душевой и санузлом	22,80
50	Место установки холод. агрегата	5,61
51	Тамбур	2,18

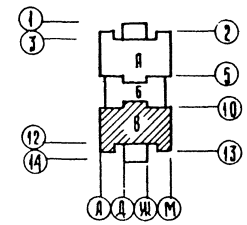

Гип. технолог	Бесчинский		
Гип. КЖ	Мирская		
Рук. гр. ОВ	Киселева		
Гип. ОВ	Шилова		
Рук. гр. ЭО	Шилкин		

Инв. № подл. | Подпись и дата | Взам. инв. №

Привязан:

Инв. №:

Нач. отд.	Волынский	
Н. контр.	Пышкина	
Гл. констр.	Шац	
Гл. арх.	Мурзин	
ГАП	Иванун	
Рук. гр. арх.	Воробьева	
Исполн.	Рыбакова	

221-1-384.85 АС1

Средняя общеобразовательная школа на 33 класса (1254-1296 учащихся)

Стадия: Р | Лист: 26 | Листов:

Зона В
План 1 этажа

ЦНИИЭП торгово-бытовых зданий и кадильярий

Альбом I

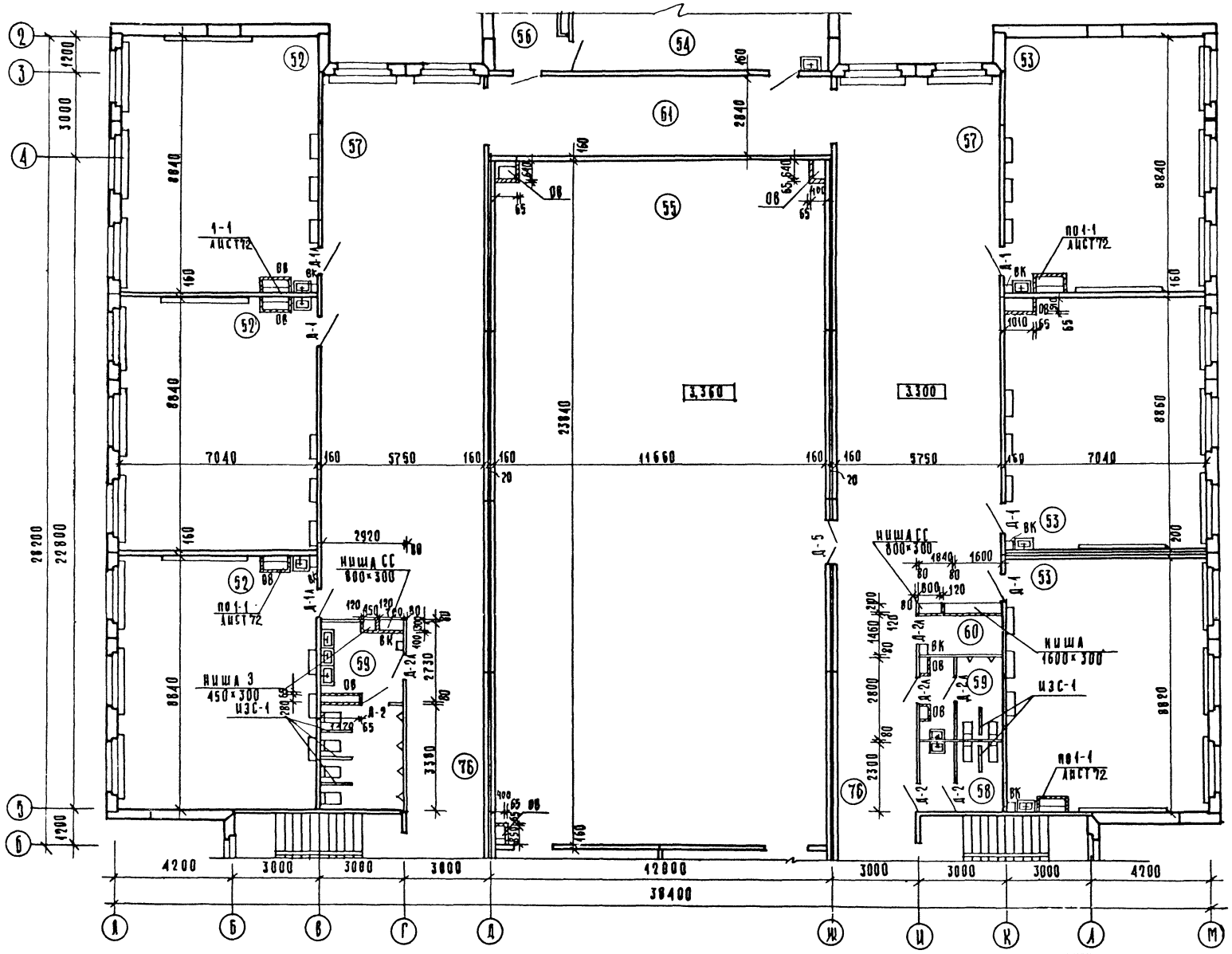

ЭКСПЛИКАЦИЯ ПОМЕЩЕНИЙ

НОМЕР ПО ПЛАНУ	НАИМЕНОВАНИЕ	ПЛОЩАДЬ М²
52	КАБИНЕТ РУССКОГО ЯЗЫКА	185,57
53	ПОДГОТОВИТЕЛЬНЫЙ КЛАСС	185,65
54	КАБИНЕТ ЛИТЕРАТУРЫ	64,49
55	СПОРТИВНЫЙ ЗАЛ	277,97
56	ЛАБОРАНТСКАЯ	18,30
57	РЕКРЕАЦИЯ	217,75
58	САНУЗЕЛ И УМЫВАЛЬНАЯ ДЛЯ ДЕВОЧЕК	6,53
59	САНУЗЕЛ И УМЫВАЛЬНАЯ ДЛЯ МАЛЬЧИКОВ	23,20
60	ХОЗКЛАДОВАЯ	4,47
61	КОРИДОР	34,95

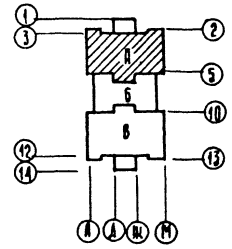

НАЧ ОТД	ВОЛЫНСКИЙ		
Н КОНТР	ПЫШКИНА		
ГЛ КОНСТР	ЩАЦ		
ГЛ АРХ О	МУРЗИН		
ГЛ Р	ЧВАЛУН		
РУК ГР АРХ	ВОРОБЬЕВА		
ИСПОЛН	КАРАНОВИЧ		

221-1-384.85 АС1

Привязан

Инв. №

СРЕДНЯЯ ОБЩЕОБРАЗОВАТЕЛЬНАЯ ШКОЛА НА 33 КЛАССА (1251-1296 УЧАЩИХСЯ)

СТАДИЯ	ЛИСТ	ЛИСТОВ
Р	27	

ЗОНА А
ПЛАН 2 ЭТАЖА

ЦНИИЭП ТОРГОВО-БЫТОВЫХ ЗДАНИЙ И ТУРИСТСКИХ КОМПЛЕКСОВ

Альбом I

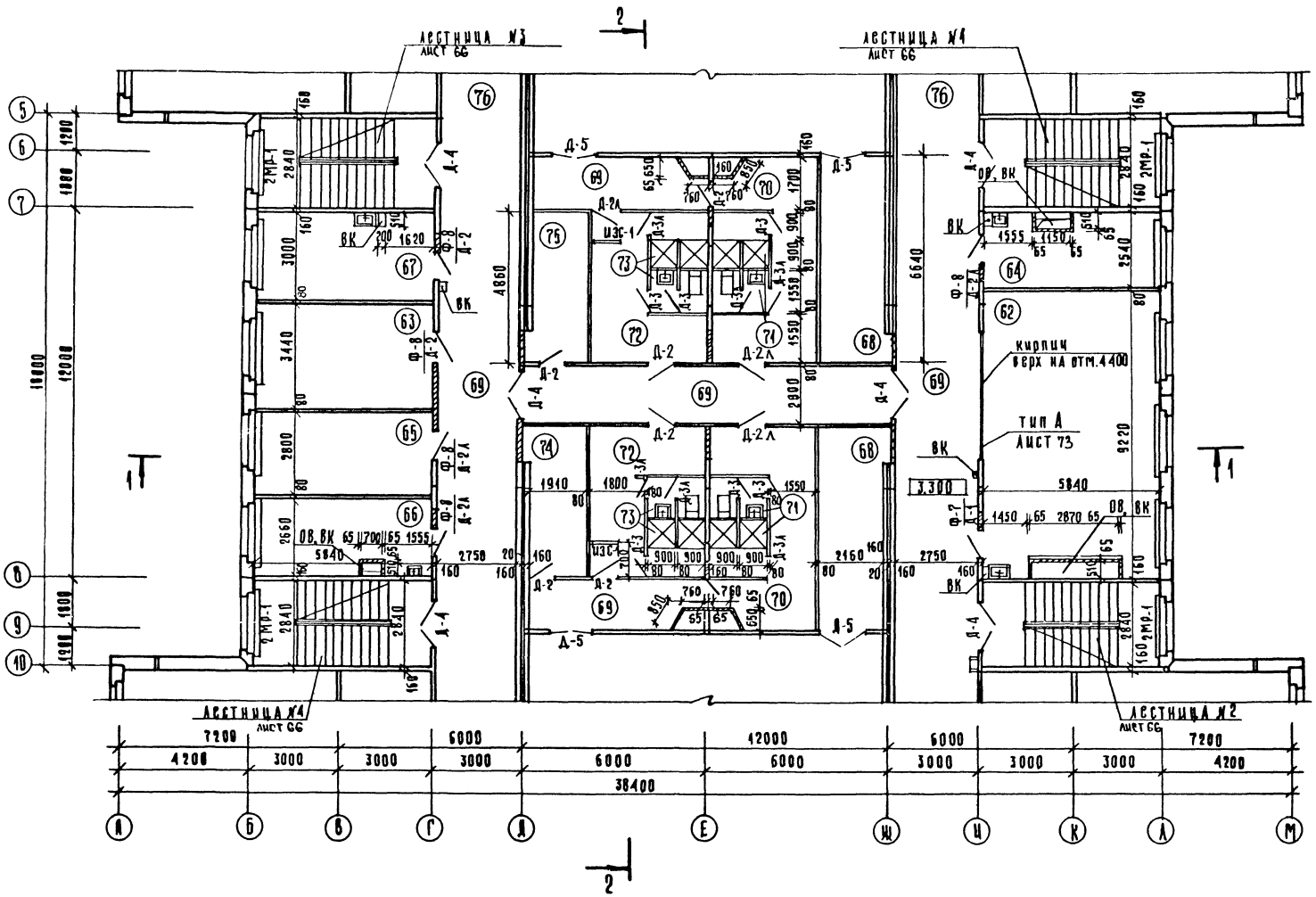

Экспликация помещений

Номер по плану	Наименование	Площадь м²
62	универсальная комната	53,05
63	кабинет директора	18,34
64	кабинет зам. директора	14,09
65	канцелярия	16,35
66	кабинет врача	15,05
67	кабинет зубного врача	17,40
68	снарядная	28,68
69	коридор	164,36
70	раздевальные для девочек	34,34
71	душевые и санузел для девочек	11,02
72	раздевальные для мальчиков	24,92
73	душевые и санузел для мальчиков	11,02
74	комната инструктора	9,28
75	комната ВЛКСМ	9,28
76	коридор	36,00

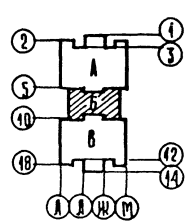

Привязан

Инв №:

Нач.отд	Вольпинский		
Н.контр	Пышкина		
ГА кон.о	Шац		
ГА арх.о	Мурзин		
ГАП	Чвалун		
Рук.гр.арх	Воробьева		
Исполн	Катанович		

221-1-384.85 АС1

Средняя общеобразовательная школа на 33 класса (1254-1296 учащихся)

Стадия	Лист	Листов
Р	28	

Зона Б
План 2 этажа

ЦНИИЭП торгово-бытовых зданий и туристских комплексов

Альбом I

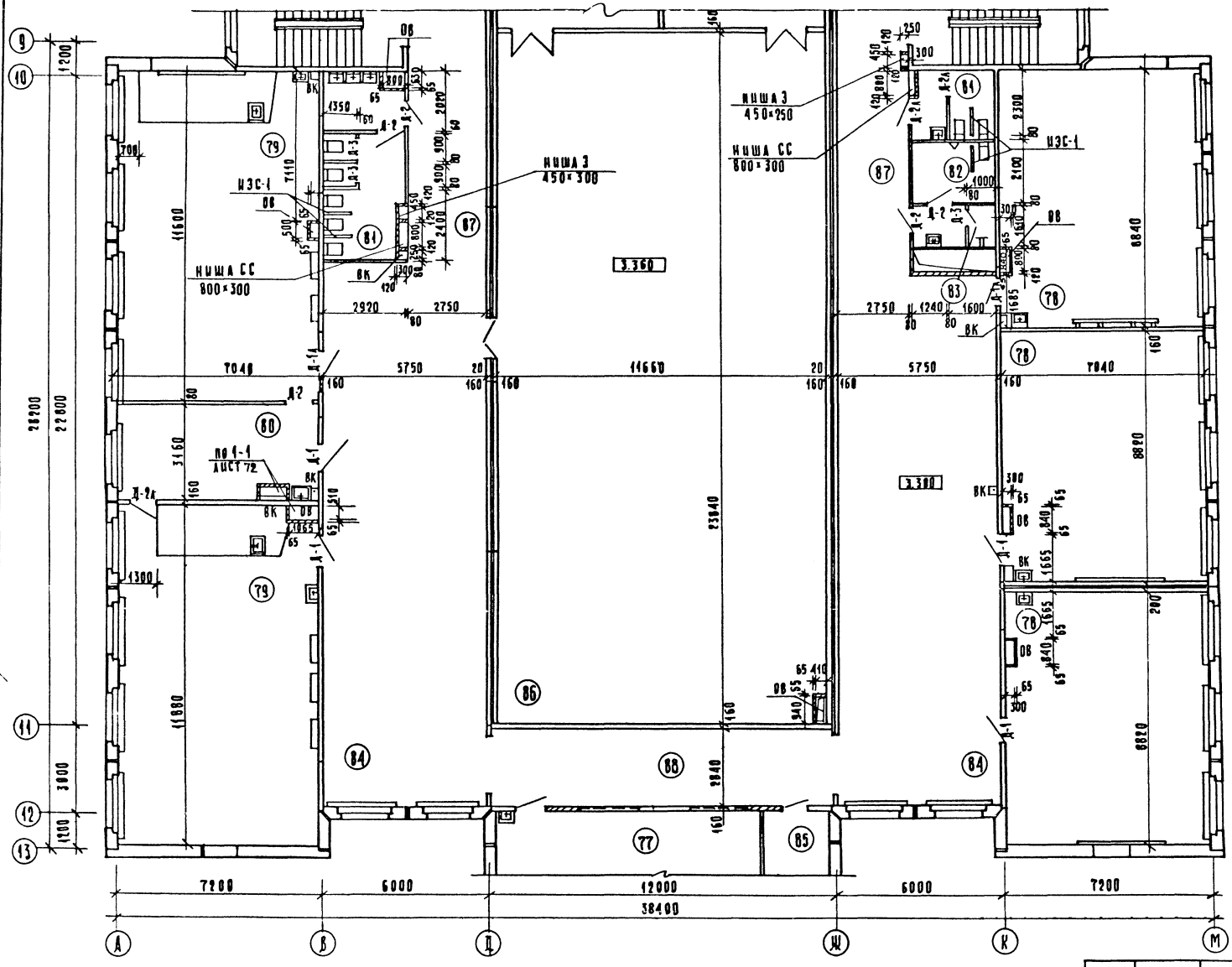

ЭКСПЛИКАЦИЯ ПОМЕЩЕНИЙ

НОМЕР ПО ПЛАНУ	НАИМЕНОВАНИЕ	ПЛОЩАДЬ м²
77	Кабинет литературы	64.49
78	1й класс	186.13
79	Лаборатория физики	165.0
80	Лаборантская физики	22.81
81	Санузел и умывальные для девочек	25.16
82	Санузел и умывальные для мальчиков	9.22
83	Комната уборочного инвентаря	1.61
84	Рекреация	216.05
85	Комната организат. внека работы	18.30
86	Спортивный зал	277.97
87	Коридор	36.83
88	Коридор	34.95

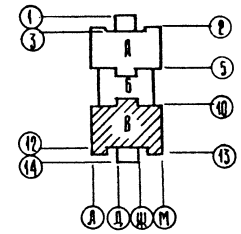

Нач отд	Волынский		
Н контр	Пышкина		
Гл конст.	Шац		
Гл арх.о	Мурзин		
ГАП	Чвалун		
Старх	Чесова		
Исполн	Малахова		

Привязан:

Инв. №

211-1-384.85 АС1

Средняя общеобразовательная школа на 33 класса (1251-1296 учащихся)

Зона В
План 2 этажа

Стадия	Лист	Листов
Р	29	

ЦНИИЭП Торгово-бытовых зданий и туристских комплексов

Стинж ВК Либерчук
Рук.гр ОВ Киселева
Гип технолог Бескуровский
Гип СУ Шишова
Рук.гр.инж ЭЗ Якушин

Альбом I

Экспликация помещений

Номера на плане	Наименование	Площадь м²
89	Лаборантская математики	18.30
90	2 класса	185.88
91	Рекреация	217.75
92	Коридор	34.95
93	Раздевальная и умывальная для мальчиков	27.22
94	Раздевальная и умывальная для девочек	6.53
95	Коридор	36.00
96	Второй свет спортзала	—
97	Кабинет математики	64.49

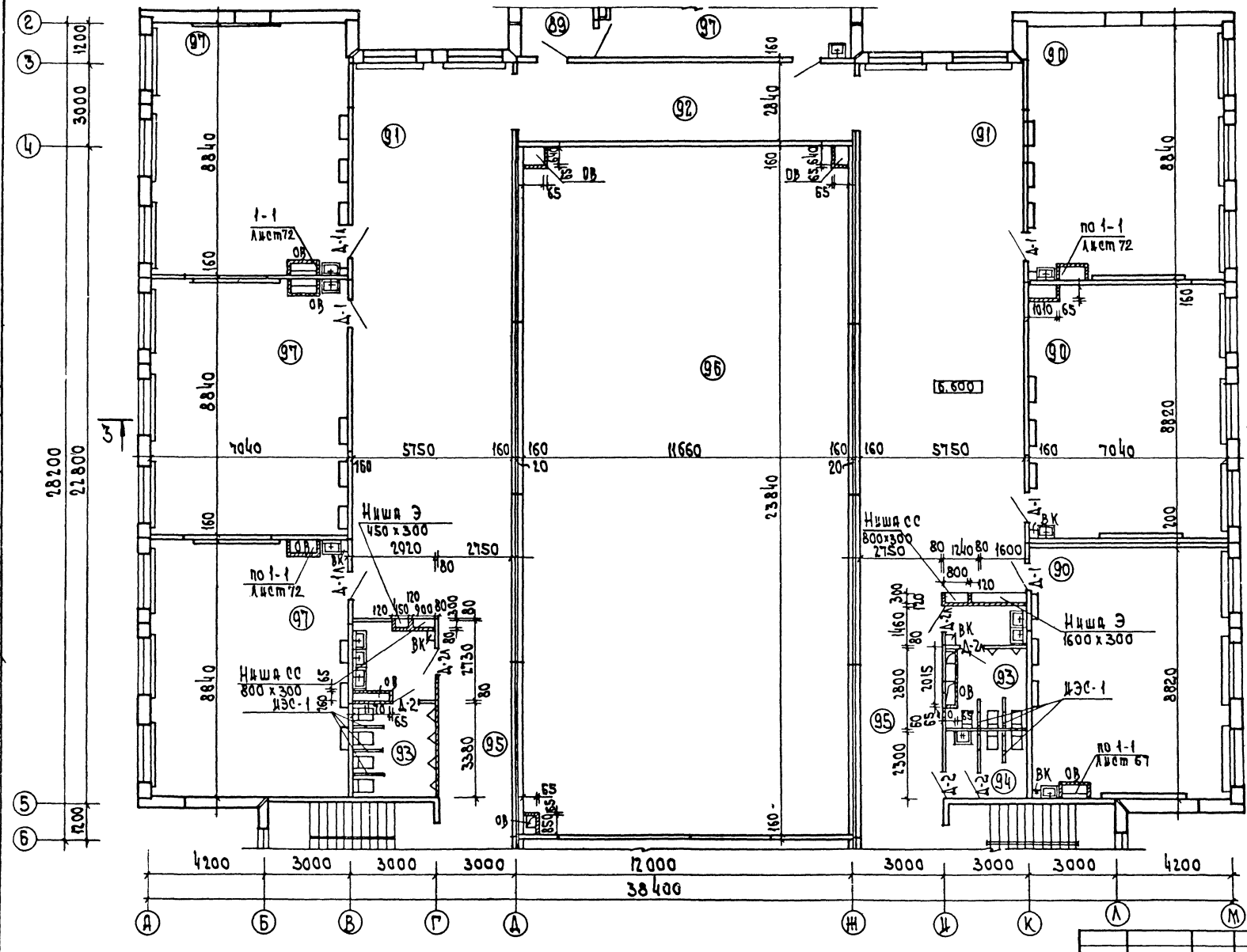

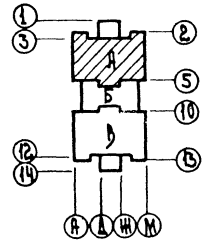

Нач. отд.	Волынский		
Н. контр.	Лышкина		
Гл. кон. о.	Шац		
Гл. арх. о.	Мурзин		
ГАП	Чвалун		
Ст. арх.	Чесова		
Исполн.	Малахова		

Привязан

Инв. №

221-1-384.85АС1

Средняя общеобразовательная школа на 33 класса /1251- 1296 учащихся/

Стадия Р | Лист 30 | Листов

Зона А
План 3 этажа.

ЦНИИЭП

Альбом I

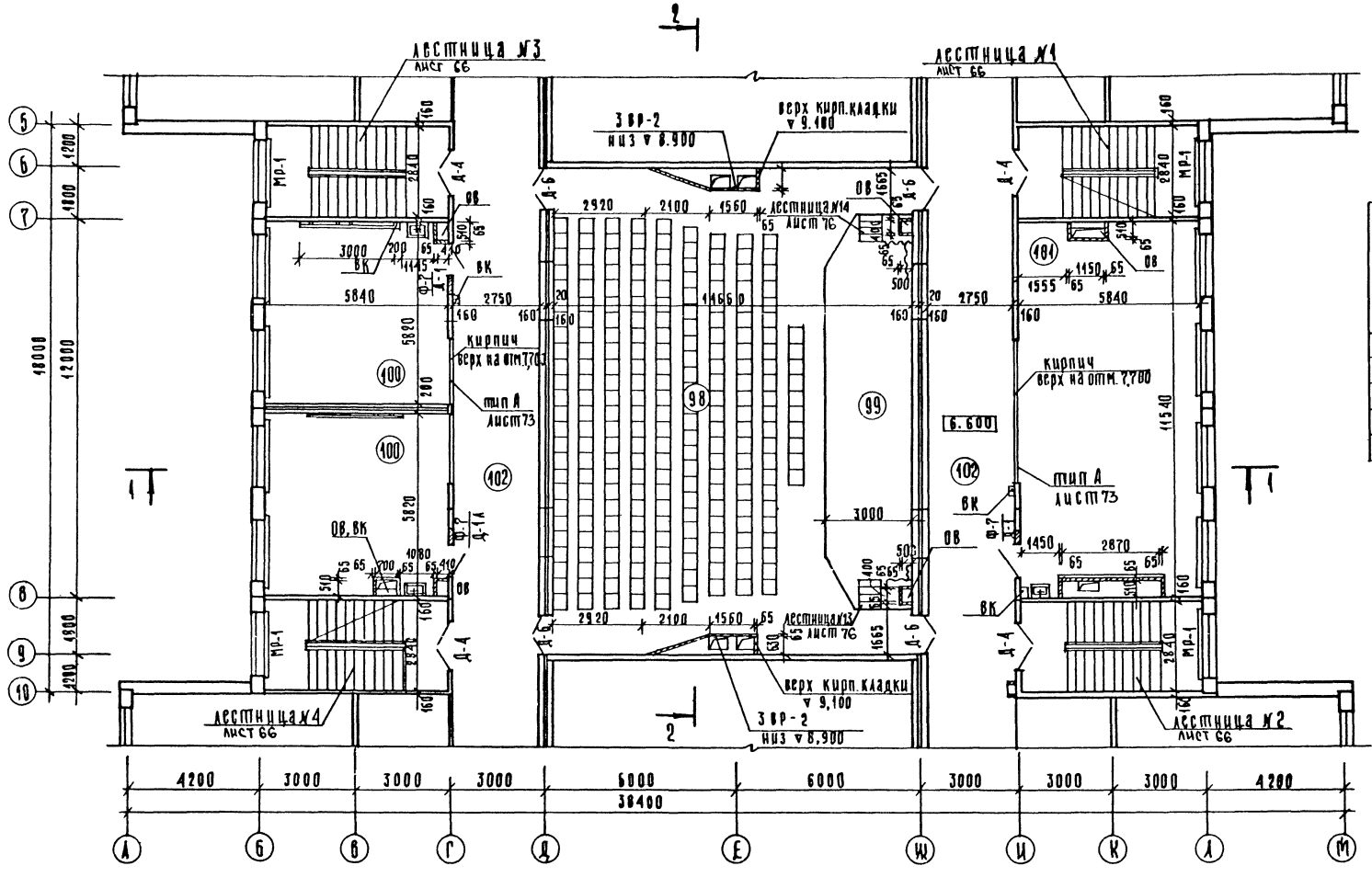

Экспликация помещений

Номер по плану	Наименование	Площадь м²
98	Актовый зал	146,81
99	Эстрада	36,0
100	Кабинет иностранного языка	65,60
101	Кабинет трудового воспитания и кружок техн. моделирования 1-3 классов	63,99
102	Коридор	99,0

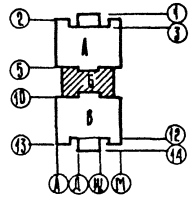

Привязан:

Инв. №

Нач отд	Волынский	
Н контр	Пышкина	
Гл кон О	Шац	
Гл арх О	Мурзин	
ГАП	Чвалун	
Ст арх	Чесова	
Исполн	Малахова	

221-1-384.85 АС1

Средняя общеобразовательная школа на 33 класса (1251-1296 учащихся)

Зона Б
План 3 этажа.

Стадия	Лист	Листов
Р	31	

ЦНИИЭП Торгово-бытовых зданий туристских комплексов

Альбом I

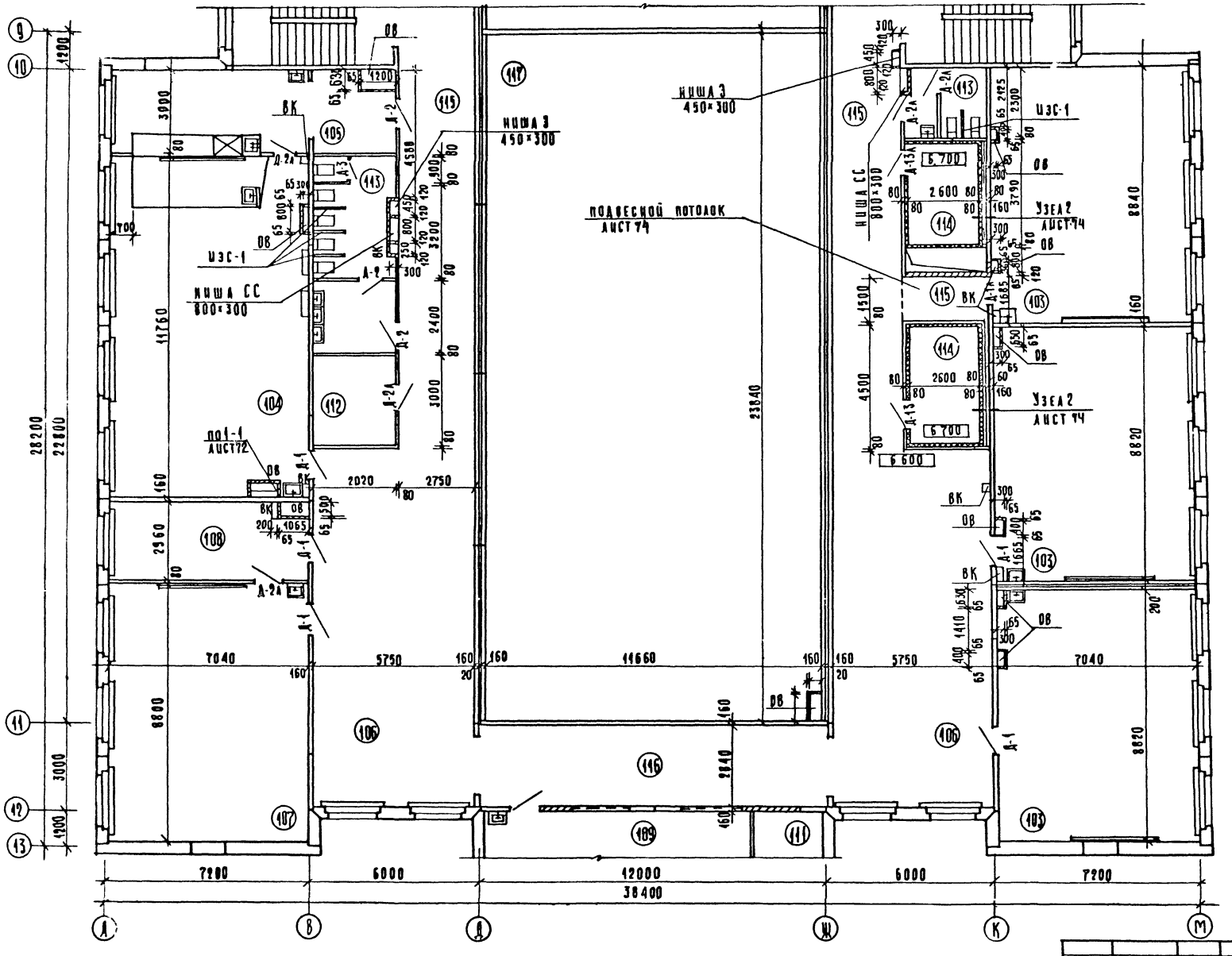

Номер по плану	Наименование	Площадь м²
103	3Ч класс	186.13
104	Лаборатория химии	80.54
105	Лаборантская химии	30.36
106	Рекреация	144.21
107	Кабинет иностранного яз.	61.95
108	Лаборантская ин.яз	22.15
109	Кабинет военного дела	64.49
110	Лаборантская	9.00
111	Комната хранения оружия	9.10
112	Инвентарная актового зала	8.76
113	Санузел и умывальная дая девочек	24.68
114	Венткамера	20.93
115	Коридор	75.76
116	Коридор	34.95
117	Второй свет спортзала	—

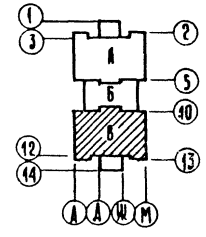

Согласовано

Гл.инж. ВК Либерчук
Рук.гр.ОВ Киселева
Гл.инж. СУ Шишова
Гл.инж. ТМО Кержнер
Рук.гр.ЭО Кокошин

Инв.№ подл. | Подпись и дата | Взам.инв.№

Привязан

Инв.№

Нач.отд	Болинский	
Н.контр	Пышкина	
Гл.конс	Шац	
Гл.арх.с	Мурзин	
ГАП	Чвалун	
Ст.арх.	Чесова	
Исполн	Малахова	

221-1-384.85 АС1

Средняя общеобразовательная школа на 33 класса (1251-1296 учащихся)	Стадия	Лист	Листов
	Р	32	
Зона В П/эт 3 этажа	ЦНИИЭП торгово-бытовых зданий и туристских комплексов		

Альбом I

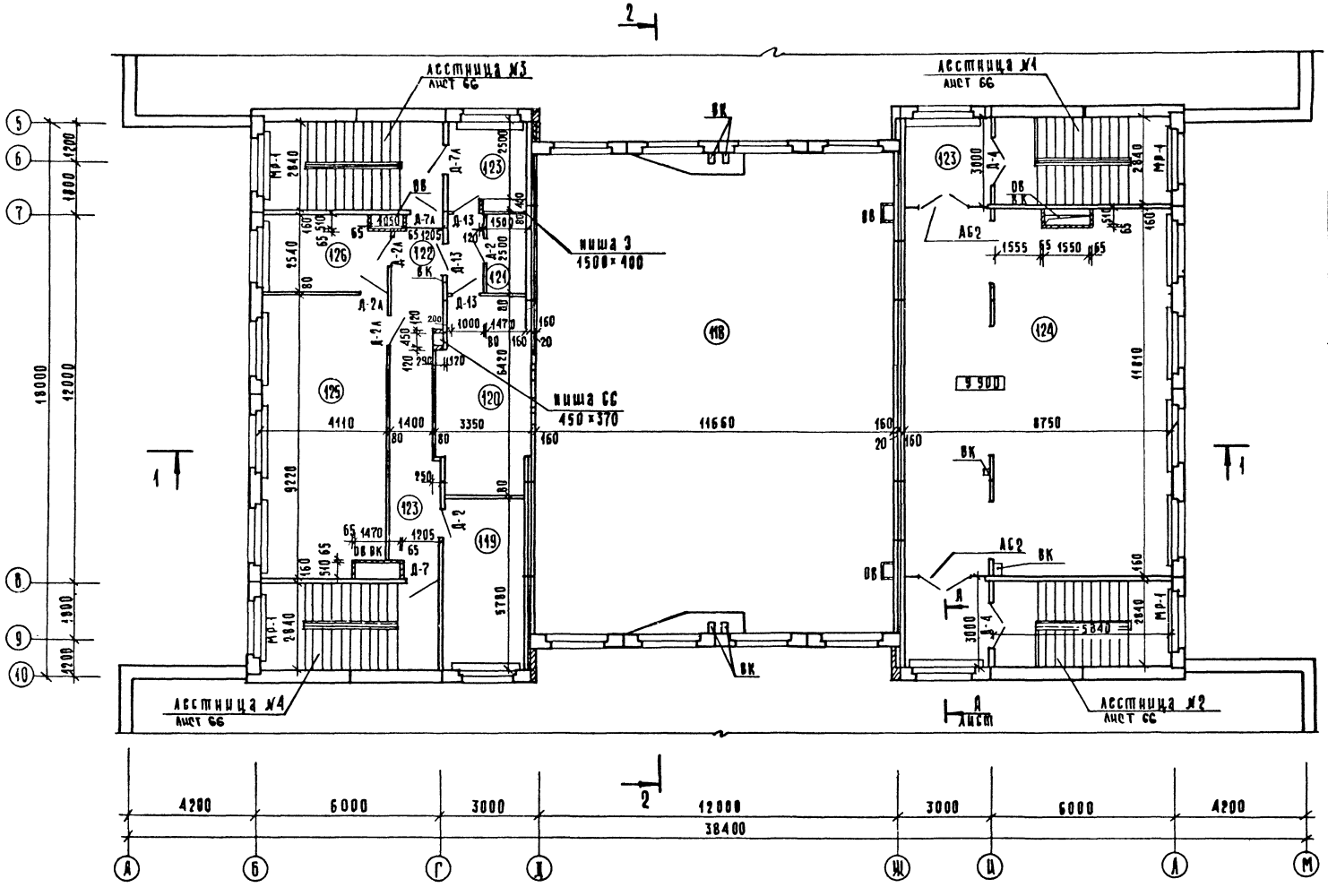

ЭКСПЛИКАЦИЯ ПОМЕЩЕНИЙ

Номер по плану	Наименование	Площадь м²
118	Второй свет актового зала	—
119	Радиоузел	16,24
120	Киноаппаратная	20,08
121	Перемоточная	3,67
122	Тамбур	3,0
123	Коридор	24,89
124	Студия пения и танцев	103,34
125	Библиотека-читальный зал	37,23
126	Книгохранилище	9,72

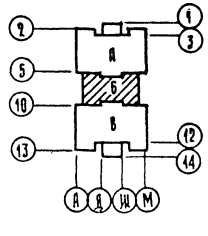

Нач отд.	Волынский		
Н контр	Пышкина		
Гл кон.о	Шац		
Гл арх о	Мурзин		
Г А П	Чвалун		
Ст арх.	Чесова		
Исполн.	Малахова		

Привязан

Инв №

221-1-384.85 АС1

Средняя общеобразовательная школа на 33 класса (1251 - 1296 учащихся)

Зона 6
План 4 этажа

Стадия	Лист	Листов
Р	33	

ЦНИИЭП торгово-бытовых зданий и туристских комплексов

Согласовано
Гип технол. Бескурников
Гип СУ Шишова
Рук гр инж. 30 Ильюшин
Стинж. ВХ Рук гр ОВ Анберчук Киселева

Альбом I

План 1 этажа в осях 1-3

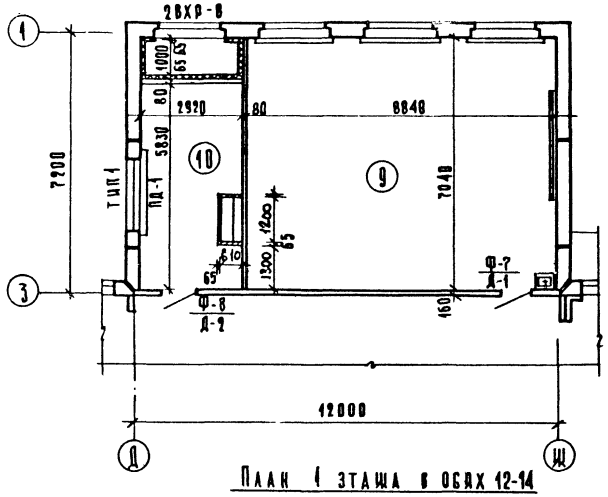

План 2 этажа в осях 1-3

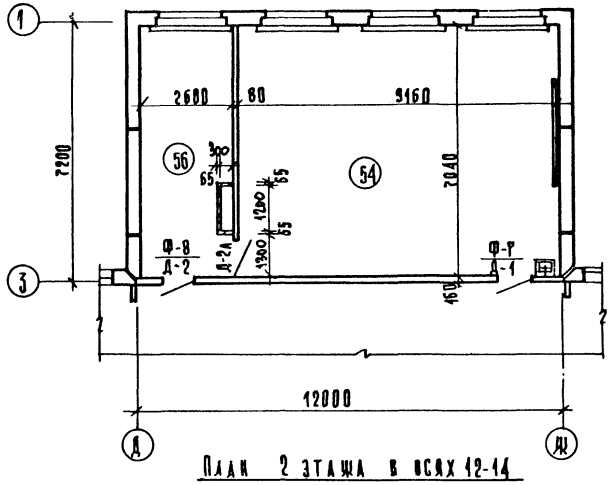

План 3 этажа в осях 1-3

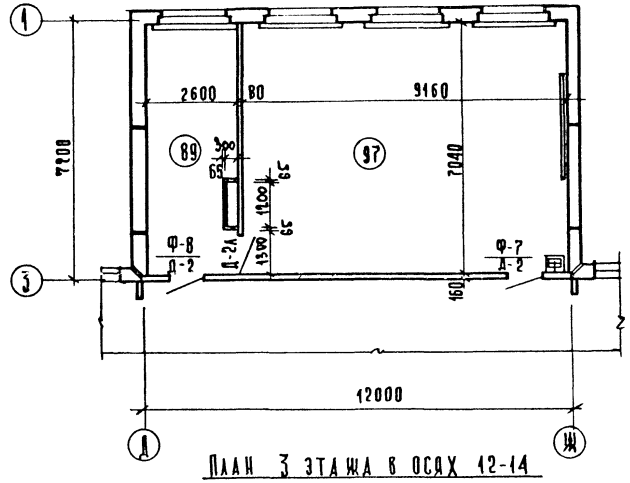

План 1 этажа в осях 12-14

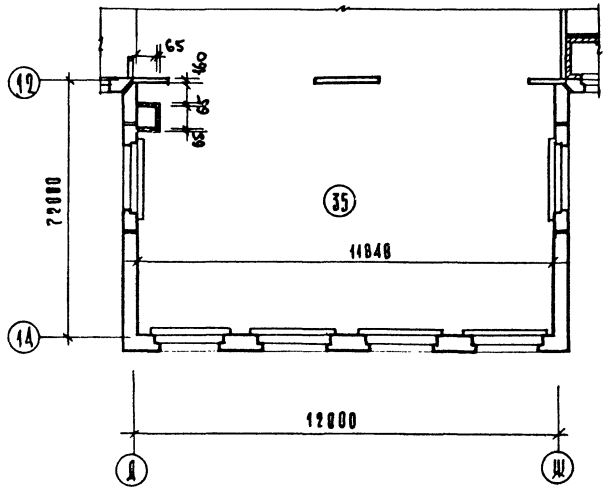

План 2 этажа в осях 12-14

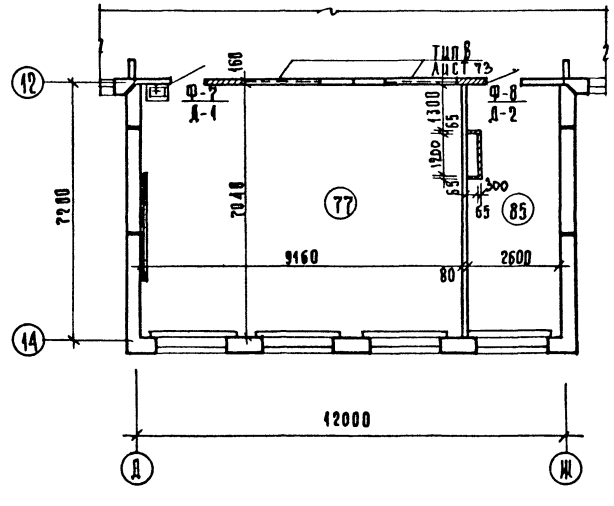

План 3 этажа в осях 12-14

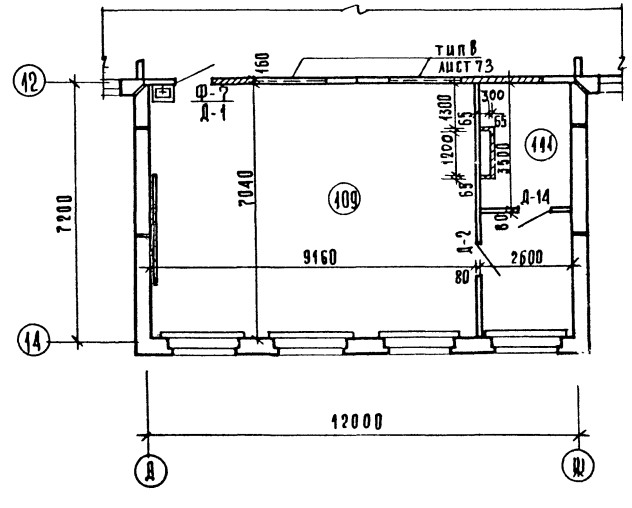

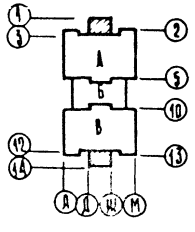

Привязан

Инв. №

Нач. отд.	Волынский		
Н. контр.	Лышкина		
ГА конс.	Шац		
ГА арх.	Мурзин		
ГАП	Чвахун		
Ст. арх.	Чесова		

221-1-384.85 АС1

Средняя общеобразовательная школа на 33 класса (1251-1296 учащихся)

Планы 1, 2 и 3 этажей в осях 1-3 и 12-14.

Стадия	Лист	Листов
Р	34	

ЦНИИЭП торговых зданий и туристских комплексов

Альбом I

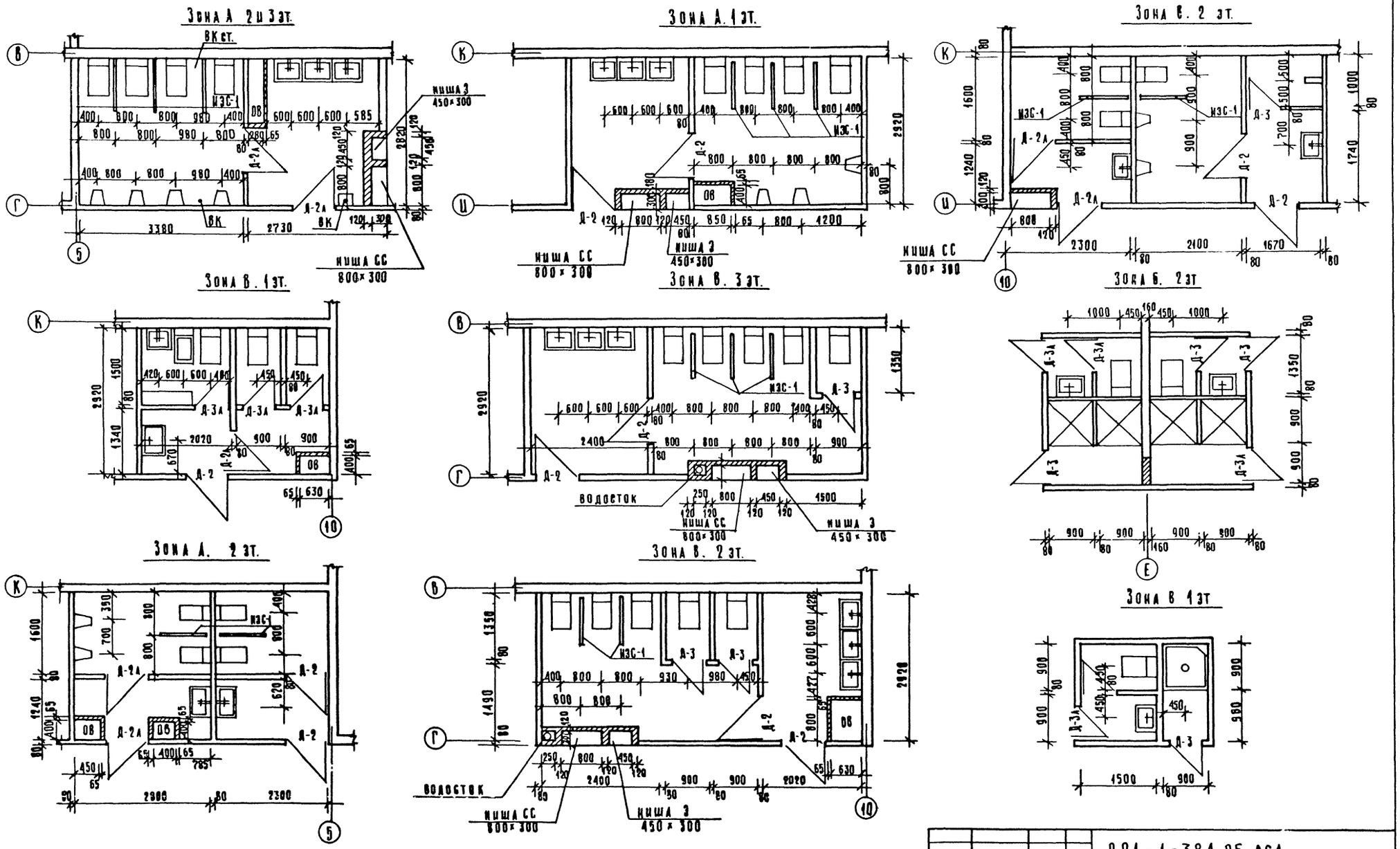

1 Лист смотреть совместно с листами 24÷32

2 Для соблюдения правил устройства электроустановок перегородки между санузлами и нишами для стояков электрооборудования выполнять из глиняного полнотелого кирпича М75 на р-ре М50 с добавлением эмульсии ПВА. Оштукатуривание перегородки со стороны сан.узла выполнять δ=40мм по сетке (δ длина суммарная с учетом намета под керамическую плитку). Перегородку предварительно огрунтовать разведенной ПВАЗ (1:2 в весовом отношении) Состав штукатурки в весовых частях: цемент М-500-1; песок-2; ПВАЗ-0,2; вода-0,4.

3. Ниши 3 и СС см. лист 77.

Нач отд.	Волынский		
Н контр.	Пышкина		
Гл конс	Шац		
Гл арх о.	Мурзин		
Гл ап	Чвалун		
Техник	Малахова		
Исполн.	Рыбакова		

221-1-384.85 АС1

Средняя общеобразовательная школа на 33 класса (1251 - 1296 учащихся)

Фрагменты планов санузлов

Стадия	Лист	Листов
Р	35	

ЦНИИЭП

Торгово-бытовых зданий и туристских комплексов

Инв № подл. | Подпись и дата | Взам инв №

Согласовано

Стан. ж.б. | Инженерный | Рук. гр. ОВ | Кисилева

Альбом I

Слой гравия на антисептированной битумной мастике — 10 мм
4 слоя антисептированного рубероида марки РМД-350 (ТУ-21-27-28-71) — 20 мм
Цементно-песчаная стяжка из раствора М50 — 15 мм
Плиты из ячеистого бетона γ = 400 кгс/м³ см общие указания, таблица № 7
Пароизоляция - 1 слой рубероида на горячем битуме - — 5 мм
Железобетонная плита — 220 мм

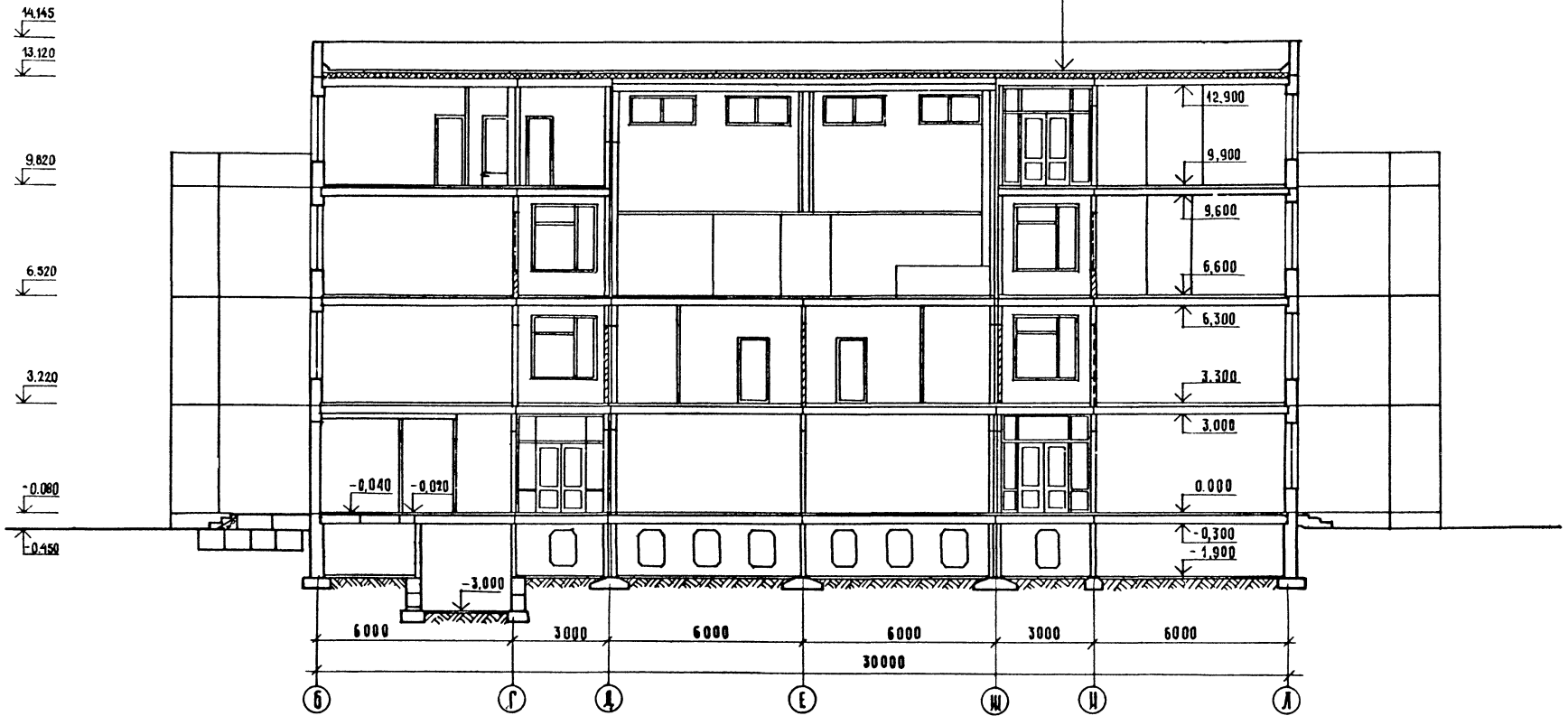

Нач отд	Волынский		221-1-384.85 АС1		
Н контр	Пышкина				
Гл кон о	Шац		Средняя общеобразовательная школа на 33 класса (1251-1296 учащихся)	Стадия	Лист	Листов
Гл арх о	Мурзин			Р	36	
Г А П	Чвалун		Разрез 1-1	ЦНИИЭП	Торгово-бытовых зданий и технических комплексов
Архит	Зиновкина				
Исполн	Малахова				

Привязан

Инв №:

Согласовано:

Взам инв №

Подпись и дата

Инв № подл

Альбом I

РАЗРЕЗ 2-2

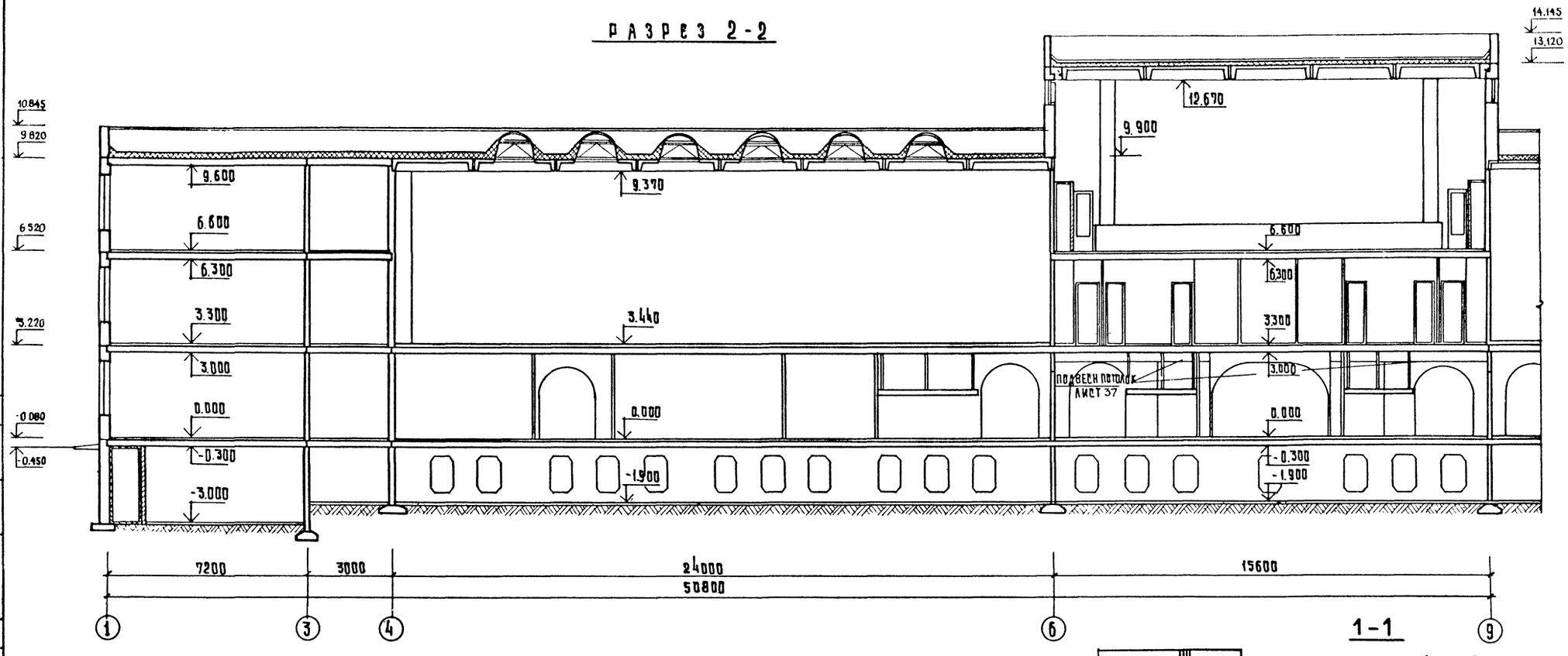

1-1

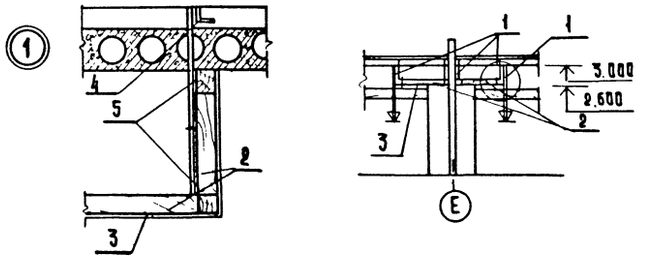

подвесной потолок в гардеробе

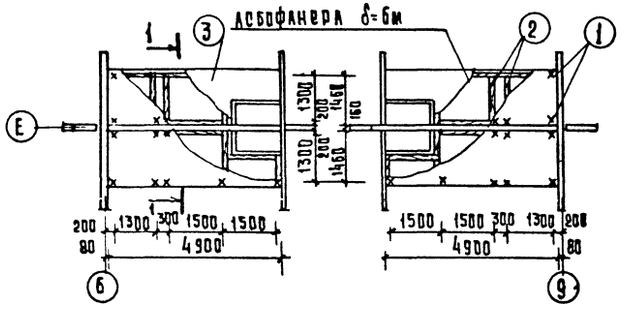

спецификация элементов подвесного потолка в гардеробе

Марка поз.	Обозначение	Наименование	Кол. шт.	Масса, ед. кг.	Примечание
1	ГОСТ 2590 - 71	стержень ф8, ℓ=600	40	0.24	оцинков.
2	ГОСТ 24454 - 80Е	брусок 50×50	—	—	0.150 м³
3	ГОСТ 18124 - 75	асбестоцем. лист δ=5мм	—	—	36.5 м²
4	ГОСТ 8509 - 72	L40×40×4, ℓ=300	40	0.73	
5	ГОСТ 103 - 76	-40×4, ℓ=120	40	0.15	

Привязан	Нач. отд.	Волгинский	
	Н. контр.	Пушкина	
	Гл. конс.	Шац	
	Гл. арх.	Мурзин	
	ГАП	Чвалун	
Инв. №	Ст. арх.	Чесова	

211-1-384.85 АС1

Средняя общеобразовательная школа на 33 класса (1251-1296 учащихся)

Разрез 2-2 Подвесной потолок в гардеробе

Стадия	Лист	Листов
Р	37	

ЦНИИЭП торгово-бытовых зданий и туристских комплексов

Инв. № подл. | Подпись и дата | Взам. инв. №

Альбом I

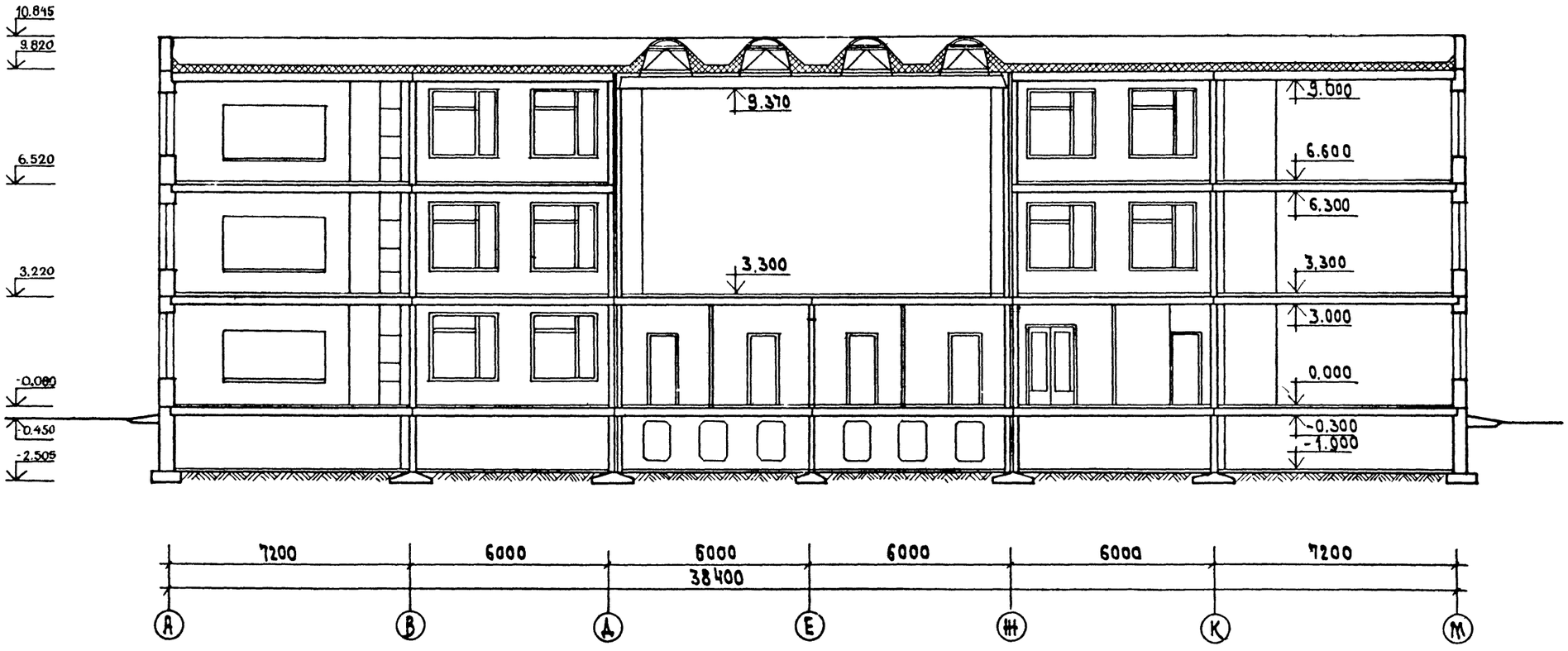

Инв. № подл. | Подп. и дата | Взам. инв. №

Привязан

Инв. №

Нач. отд.	Волынский	
Н. контр.	Лышкина	
Гл. кон. о	Шац	
Гл. арх. от	Курзин	
ГАП	Чвалун	
Ст. арх.	Чесова	
Техник	Малахова	
Исполн	Рыбакова	

221-1-384.85 АС1

Средняя общеобразовательная школа на 33 класса (1251-1296 учащихся)

Стадия	Лист	Листов
Р	38	

Разрез 3-3

ЦНИИЭП

Городские бытовые здания и туристский комплекс

Альбом I

Марка поз	Обозначение	Наименование	Количество 1эт.	2эт.	3эт.	4эт.	Всего	Масса ед. кг	Примечан.
		Наружные стеновые панели одно-слойные толщиной 400 мм							
пс-1	1.090.1-1 вып 2-1	1 пс о 30.33.4.0-п-1	1	—	—	—	1	1960	
пс-1а	221-1-384-ИМ1-01000	1 пс о 30.33.4.0-п-1а	10	6	6	2	24	1960	
пс-1б	-02000	1 пс о 30.33.4.0-п-1б	8	6	6	2	22	1960	
пс-2а	-03000	1 пс о 60.33.4.0-п-1а	6	6	6	—	18	4040	
пс-2б	-04000	1 пс о 60.33.4.0-п-1б	6	6	6	—	18	4040	
пс-2аб	-05000	1 пс о 60.33.4.0-п-1аб	3	8	8	4	23	4040	
пс-3	1.090.1-1 вып 2-1	1 пс 33.33.4.0-п	6	6	6	2	20	4020	
пс-4		2 пс 33.33.4.0-п	6	6	6	2	20	4020	
пс-5		пс 30.33.4.0-п	1	4	4	4	13	3740	
пс-6г	221-1-384-ИМ1-09000	1 пс а 29.33.4.0-п-2г	2	2	2	—	6	2230	
пс-7а	-07000	2 пс о 29.33.4.0-п-1а	1	4	4	—	9	2020	
пс-8	1.090.1-1 вып. 2-1	1 пс о 29.33.4.0-п-1	1	—	—	—	1	2020	
пс-8б	221-1-384-ИМ1-08000	1 пс о 29.33.4.0-п-1б	3	4	4	—	11	2020	
пс-9	1.090.1-1 вып. 2-1	пс 12.33.4.0-п	4	4	4	—	12	1430	
пс-10		2 пс 29.33.4.0-п	2	2	2	—	6	3540	
пс-11г	221-1-384-ИМ1-10000	2 пс а 29.33.4.0-п-2г	2	2	2	—	6	2230	
пс-12б	-06000	6 пс о 30.33.4.0-п-1б	—	—	—	8	8	2870	
пс-13	1.090.1-1 вып. 2-1	4 пс д 30.33.4.0-п-1	6	—	—	—	6	1360	
пс-14		1 пс 29.33.4.0-п	2	2	2	—	6	3540	
пс-15		2 пс д 29.33.4.0-п-1	3	—	—	—	3	1160	
пс-16		1 пс 15.33.4.0-п	2	2	2	—	6	1700	
пс-17		1 пс 29.16.4.0-п	2	—	2	—	4	1720	
пс-18		2 пс 15.33.4.0-п	2	2	2	—	6	1700	
пс-19		2 пс 29.16.4.0-п	2	—	2	—	4	1720	
пс-20г	221-1-384-ИМ1-11000	пс а 30.33.4.0-п-2г	—	—	—	4	4	2430	
пс-21	1.090.1-1 вып 2-1	1 пс 11.33.4.0-п	4	4	4	—	12	1220	
пс-22		2 пс 11.33.4.0-п	4	4	4	—	12	1220	

Марка поз.	Обозначение	Наименование	Количество 1эт.	2эт.	3эт.	4эт.	Всего	Масса ед. кг	Примеч
		Наружные стеновые панели одно-слойные толщиной 350 мм							
пс-1	1.090.1-1 вып 2-1	1 пс о 30.33.3.5-п-1	1	—	—	—	1	1700	
пс-1а	221-1-384-ИМ1-20000	1 пс о 30.33.3.5-п-1а	10	6	6	2	24	1700	
пс-1б	-21000	1 пс о 30.33.3.5-п-1б	8	6	6	2	22	1700	
пс-2а	-22000	1 пс о 60.33.3.5-п-1а	6	6	6	—	18	3500	
пс-2б	-23000	1 пс о 60.33.3.5-п-1б	6	6	6	—	18	3500	
пс-2аб	-24000	1 пс о 60.33.3.5-п-1аб	3	8	8	4	23	3500	
пс-3	1.090.1-1 вып 2-1	1 пс 33.33.3.5-п	6	6	6	2	20	3410	
пс-4		2 пс 33.33.3.5-п	6	6	6	2	20	3410	
пс-5		пс 30.33.3.5-п	1	4	4	4	13	3250	
пс-6г	221-1-384-ИМ1-28000	1 пс а 29.33.3.5-п-2г	2	2	2	—	6	1990	
пс-7а	-26000	2 пс о 29.33.3.5-п-1а	1	4	4		9	1760	
пс-8	1.090.1-1 вып 2-1	1 пс о 29.33.3.5-п-1	1	—	—	—	1	1760	
пс-8б	221-1-384-ИМ1-27000	1 пс о 29.33.3.5-п-1б	3	4	4	—	11	1760	
пс-9	1.090.1-1 вып. 2-1	пс 12.33.3.5-п	4	4	4	—	12	1230	
пс-10		2 пс 29.33.3.5-п	2	2	2	—	6	3140	
пс-11г	221-1-384-ИМ1-29000	2 пс а 29.33.3.5-п-2г	2	2	2	—	6	1990	
пс-12б	-25000	6 пс о 30.33.3.5-п-1б	—	—	—	8	8	2490	
пс-13	1.090.1-1 вып. 2-1	4 пс д 30.33.3.5-п-1	6	—	—	—	6	1170	
пс-14		1 пс 29.33.3.5-п	2	2	2	—	6	3140	
пс-15		2 пс д 29.33.3.5-п-1	3	—	—	—	3	1060	
пс-16		1 пс 15.33.3.5-п	2	2	2	—	6	1400	
пс-17		1 пс 29.16.3.5-п	2	—	2	—	4	1530	
пс-18		2 пс 15.33.3.5-п	2	2	2	—	6	1400	
пс-19		2 пс 29.16.3.5-п	2	—	2	—	4	1530	
пс-20г	221-1-384-ИМ1-30000	пс а 30.33.3.5-п-2г	—	—	—	4	4	2100	
пс-21	1.090.1-1 вып 2-1	1 пс 11.33.3.5-п	4	4	4	—	12	1130	
пс-22		2 пс 11.33.3.5-п	4	4	4	—	12	1130	

Согласовано

Инв. № подл. | Подпись и дата | Взам. инв. №

Привязан	Нач. отд.	Волынский	
	Н. контр.	Митейко	
	Гл. арх. отд.	Мурзин	
	Гл. констр.	Шац	
	ГАП	Цвалун	
	Рук. группы	Бабушкина	
Инв. №	Инж.	Мысовский	

221-1-384.85 АС1

Средняя общеобразовательная школа на 33 класса (1251-1296 учащихся)

Стадия	Лист	Листов
Р	39	

Спецификация к схемам расположения наружных стеновых панелей

ЦНИИЭП торгово-бытовых зданий и туристских комплексов

Альбом I

Марка поз.	Обозначение	Наименование	Количество на этаж 1эт	2эт	3эт	4эт	Всего	Масса ед, кг	Примеч.
		Панели внутренних стен							
ПВ-1	1.090.1-1. вып. 4-1	1ПВ 29. 30-1т	—	—	—	2	2	3370	
ПВ-2		ПВГ 29. 30.13-1т	1	1	4	—	6	2330	
ПВ-3		ПВ 60. 30-1т	16	24	24	1	65	6980	
ПВ-4		ПВ 59. 30-1т	7	15	7	—	29	6880	
ПВ-5		ПВ 30. 30-1т	10	9	3	1	23	3480	
ПВ-6		ПВ 29. 30-1т	4	5	1	4	14	3370	
ПВ-7		ПВ 18. 30-1т	13	11	9	4	37	2080	
ПВ-8		ПВ 12. 30-1т	3	1	—	4	8	1380	
ПВ-9		1ПВГ 30. 30. 13-1т	1	—	—	—	1	2430	
ПВ-10		ПВП 60. 30. 10-1т	7	3	5	—	15	6180	
ПВ-11		ПВП 30. 30. 10-1т	4	6	5	—	15	2670	
ПВ-12		1ПВГ 30. 30. 10-1т	—	1	1	—	2	2670	
ПВ-13		ПВГ 30. 30. 10-1т	1	—	—	2	3	2670	
ПВ-14		ПВР 29. 30. 15-7т	4	2	—	—	6	1960	
ПВ-15		ПВР 60. 30. 42-7т	2	7	2	2	13	3030	
ПВ-16		ПВР 30. 30. 15-7т	10	14	10	5	39	2070	
ПВ-17		ПВЯ 60. 30. 42-7т	13	2	2	1	18	4840	
ПВ-18		ПВЯ 30. 30. 20-7т	24	—	—	2	26	1680	
ПВ-19		ПВА 29. 30. 20-7т	17	4	5	—	26	1570	
ПВ-20		ПВ 60. 33-1т	—	4	—	—	4	7530	
ПВ-21	221-1-384.85 ИЖ1-13000	ПВ 60. 33-1т-1	—	—	8	—	8	6970	
ПВ-22	1.090.1-1 вып.4-1	2ПВ 59. 33-1т	—	2	2	—	4	7420	
ПВ-23		1ПВ 59. 33-1т	—	2	2	—	4	7420	
ПВ-24		ПВ 30. 33-1т	—	4	—	—	4	3740	
ПВ-25		1ПВГ 59. 33. 15-1т	2	—	—	—	2	6000	
ПВ-26		2ПВГ 59. 33. 15-1т	2	—	—	—	2	6000	
ПВ-27		ПВП 30. 30. 13-1т	2	—	—	—	2	2400	
ПВ-28		ПВР 30. 33. 15-3т	—	4	—	—	4	2340	
ПВ-29		ПВ 29. 33-1т	4	4	4	—	12	3640	
ПВ-30	221-1-384.85 ИЖ1-14000	ПВ 60. 30-1т-2	—	—	8	1	9	6980	
ПВ-31	1.090.1-1 вып 4-1	1ПВ 18. 30-1т	3	3	3	—	9	2080	
ПВ-32		ПВГ 30. 30. 13-1т	—	—	4	—	4	2430	
ПВ-33	221-1-384.85 ИЖ1-15000	ПВ 59. 30-1т-1	—	—	8	—	8	6880	
ПВ-34	1.090.1-1 вып. 4-1	1ПВ 59. 30-1т	—	—	—	2	2	6880	
ПВ-35	221-1-384.85 ИЖ1-16000	ПВ 30. 30-1т-1	1	2	1	—	4	3480	
ПВ-36	1.090.1-1 вып. 4-1	1ПВ 12. 30-1т	4	4	5	—	13	1380	
ПВ-37		ПВГ 60. 30. 15-1т	5	2	—	—	7	5620	
ПВ-38		2ПВ 30. 33-1т	2	2	2	—	6	3740	
ПВ-39		1ПВ 30. 33-1т	2	2	2	—	6	3740	
ПВ-40	221-1-384.85-ИЖ1-17000	ПВ 29. 30-1т-1	—	—	—	4	4	3370	
ПВ-41	221-1-384.85-ИЖ1-18000	ПВ 60. 30-1т-1	—	—	—	1	1	6980	
ПВ-42		ПВ 18. 30-1т-1	—	—	—	4	4	2080	
ПВ-43	1.090.1-1 вып. 4-1	ПВ 30. 30-1тв	1	—	—	—	1	3480	
		Вентиляционные блоки							
В-1	1.034.1-1 вып. 1	8-8-33	23	23	20	—	66	1135	

Марка поз.	Обозначение	Наименование	Количество на этаж 1эт	2эт	3эт	4эт	Всего	Масса ед, кг	Примеч.
		Парапетные панели однослойные толщ. 310мм							
ПП-1	1.090. 1-1 вып. 2-1	ПСП 60. 10. 3.1-п	—	—	—	—	24	1860	
ПП-2		1 ПСП 33. 10. 3.1-п	—	—	—	—	14	1030	
ПП-3		2 ПСП 33. 10. 3.1-п	—	—	—	—	14	1030	
ПП-4		ПСП 30. 10. 3.1-п	—	—	—	—	32	930	
ПП-5		1 ПСП 29. 10. 3.1-п	—	—	—	—	8	880	
ПП-6		ПСП 12. 10. 3.1-п	—	—	—	—	4	370	
ПП-7		1 ПСП 15. 10. 3.1-п	—	—	—	—	2	470	
ПП-8		2 ПСП 15. 10. 3.1-п	—	—	—	—	2	470	
ПП-9		2 ПСП 29. 10. 3.1-п	—	—	—	—	8	880	
ПП-10	221-1-384.85 ИЖ1-12000	ПСП 27. 10. 3.1-п	—	—	—	—	4	810	
ПП-11	1.090. 1-1 вып. 2-1	1 ПСП 11. 10. 3.1-п	—	—	—	—	8	330	
ПП-12		2 ПСП 11. 10. 3.1-п	—	—	—	—	8	330	
		Парапетные панели однослойные толщ. 260мм							
ПП-1	1.090. 1-1 вып. 2-1	ПСП 60. 10. 2.6-п	—	—	—	—	24	1560	
ПП-2		1 ПСП 33. 10. 2.6-п	—	—	—	—	14	850	
ПП-3		2 ПСП 33. 10. 2.6-п	—	—	—	—	14	850	
ПП-4		ПСП 30. 10. 2.6-п	—	—	—	—	32	780	
ПП-5		1 ПСП 29. 10. 2.6-п	—	—	—	—	8	750	
ПП-6		ПСП 12. 10. 2.6-п	—	—	—	—	4	310	
ПП-7		1 ПСП 15. 10. 2.6-п	—	—	—	—	2	390	
ПП-8		2 ПСП 15. 10. 2.6-п	—	—	—	—	2	390	
ПП-9		2 ПСП 29. 10. 2.6-п	—	—	—	—	8	750	
ПП-10	221-1-384.85 ИЖ1-12000	ПСП 27. 10. 2.6-п	—	—	—	—	4	720	
ПП-11	1.090. 1-1 вып. 2-1	1 ПСП 11. 10. 2.6-п	—	—	—	—	8	280	
ПП-12		2 ПСП 11. 10. 2.6-п	—	—	—	—	8	280	

Согласовано

Инв. № подл. | Подп. и дата | Взам. инв. №

Привязан:

Инв. №

Нач. отд.	Волынский	
Н. контр.	Пышкина	
Гл. кон. о	Шац	
Гл. арх. о	Мурзин	
ГАП	Чвалун	
Рук. гр. ин.	Бабушкина	

221-1-384.85 АС1

Средняя общеобразовательная школа на 33 класса (1251-1296 учащихся)

Спецификация к схемам расположения внутренних и парапетных стеновых панелей

Стадия	Лист	Листов
Р	40	

ЦНИИЭП торгово-бытовых зданий и туристских комплексов

Альбом I

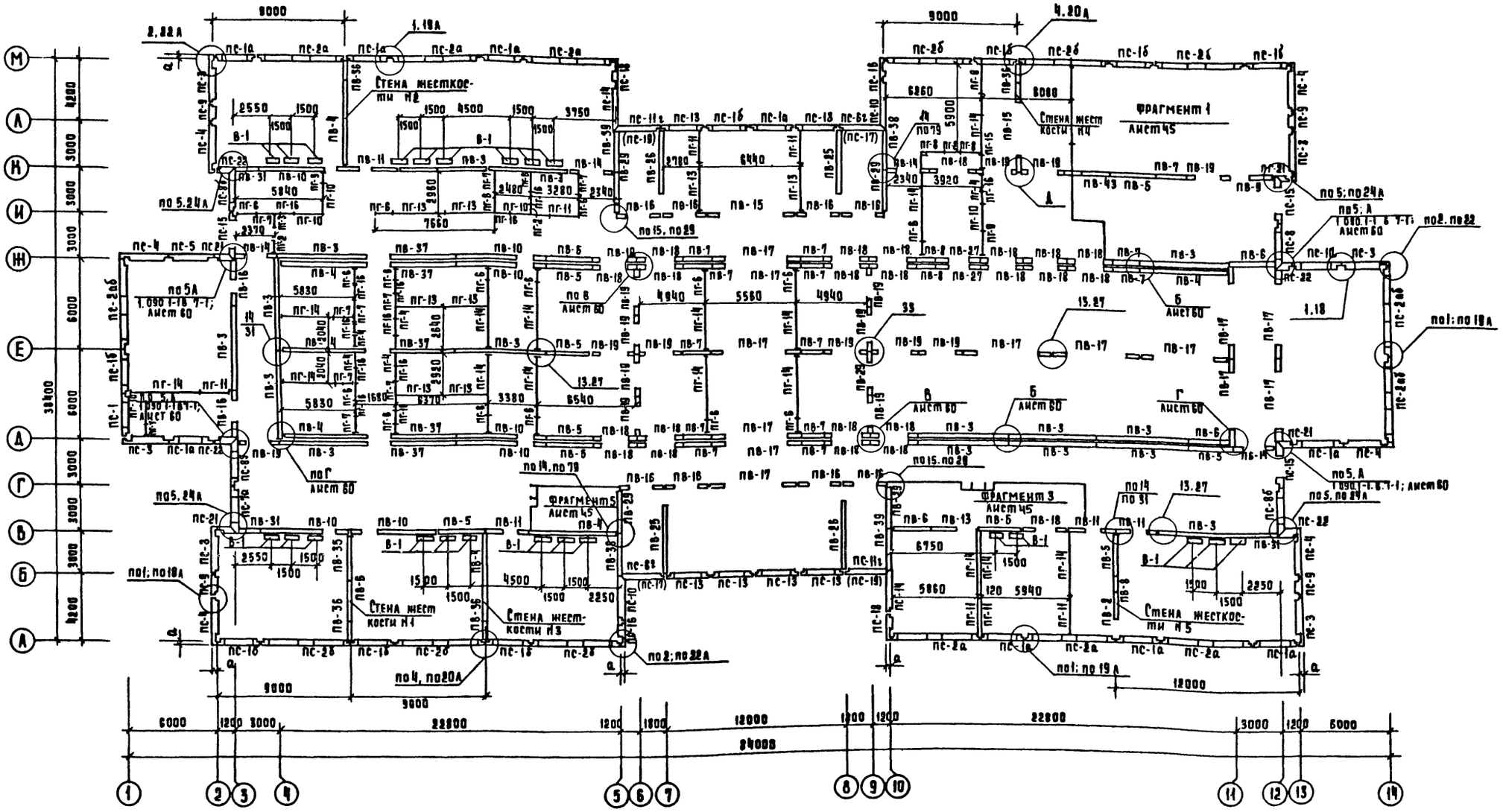

1. Монтажные узлы по серии 1.090.1-1 вып 7-1, кроме оговоренных.
2. Перегородки на плане привязаны по их центрам.
3. В скобках дана марка наружной стеновой панели, ставящейся на пс-14, низ пс-14 отм-0.055
4. На фрагментах даны схемы расположения перегородок.
5. Буквенный индекс в марке панели означает наличие и положение столярки в соответствии с альбомом VI
   а - окно ОР21-21В
   б - окно ОР21-21ВН
   в - окно ОР12-9а
   г - окно ОР9-9.
6. Схему элементов фасадов в осях 5-7; 8-10 см. лист 22

Толщина наружных стеновых панелей, мм	а
400	320
350	270

Привязан:

Инв. №

Нач. отд	Волынский		
Н. контр.	Митейко		
Гл. кон. о	Шац		
Гл. арх. о	Мурзин		
ГАП	Чвалун		
Рук. группы	Басчинская		

221-1-384.85 АС1

Средняя общеобразовательная школа на 33 класса (1251-1296 учащихся)	Стадия	Лист	Листов
	Р	41	
Схема расположения панелей наружных и внутренних стен и перегородок 1 этажа	ЦНИИЭП торгово-бытовых зданий и туристских комплексов		

Инв. № подл. | Подпись и дата | Взам. инв. №

Альбом I

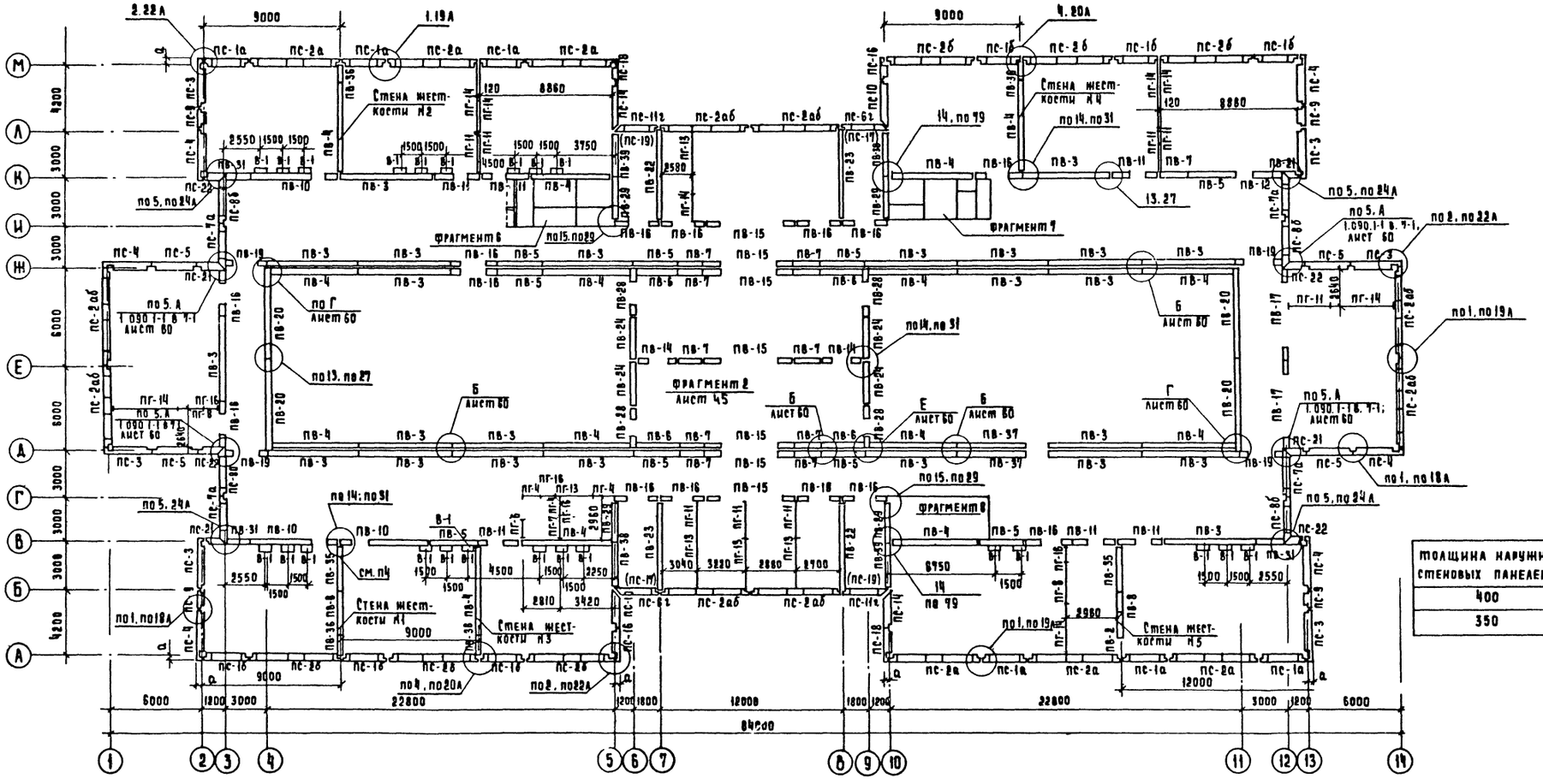

Толщина наружных стеновых панелей	a
400	380
350	370

Общие примечания см. лист 41

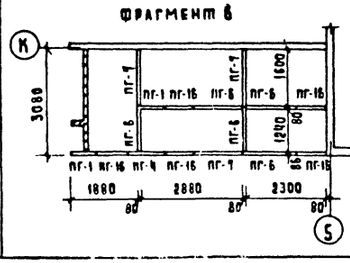

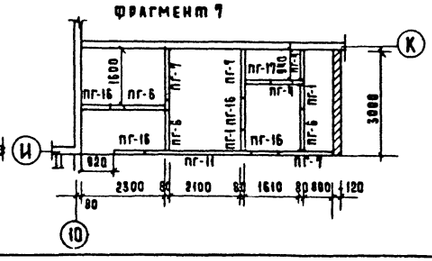

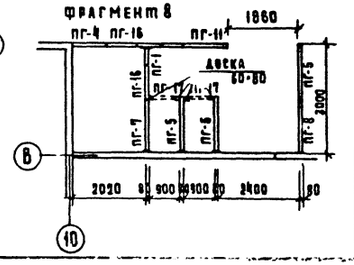

Привязан:

Инв. №

Нач. отд.	Волынский	
Н. контр.	Митенко	
Гл. кон. о	Шац	
Гл. арх. о	Мурзин	
ГАП	Чвалун	
Рук. гр. инж.	Бабушкина	
Инженер	Мысовский	

221-1-384.85 АС1

Средняя общеобразовательная школа на 33 класса (1251-1296 учащихся)

Схема расположения панелей наружных и внутренних стен перегородок в этажа

Стадия	Лист	Листов
Р	42	

ЦНИИЭП торговых зданий и музыкальных комплексов

Альбом I

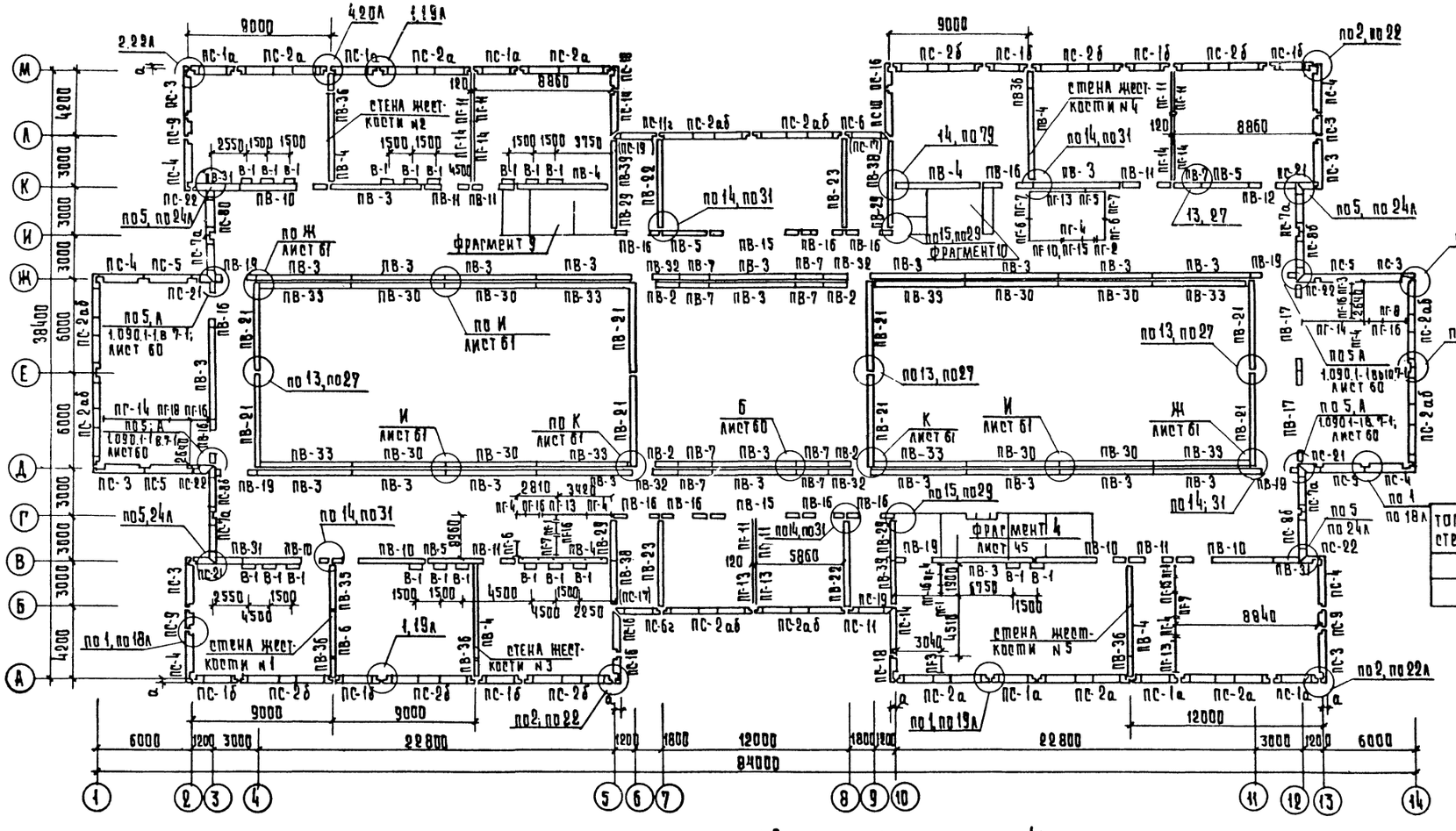

Толщина наружных стеновых панелей	a
400	320
350	270

1 Общие примечания см. лист 41

2 Кладку внутренних перегородок сан. узла 3 этажа у осей 10-К довести до отм. 9.000

Фрагмент 9

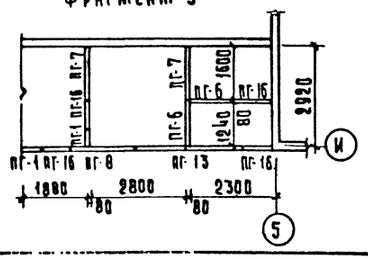

Фрагмент 10

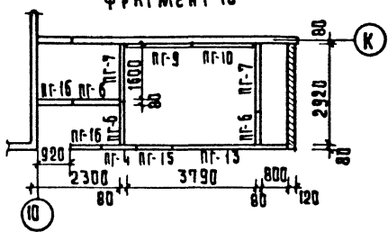

ПРИВЯЗАН:	НАЧ. ОТД.	Волынский	
	Н. КОНТР.	Митейко	
	ГЛ. КОН. О	Шац	
	ГЛ. АРХ. О	Мурзин	
	ГАП	Чвалун	
	РУКР. ИНТ.	Бабушкина	
ИНС. №	ИНЖЕНЕР	Мысовский	

221-1-384.85 АС1

Средняя общеобразовательная школа на 33 класса (1251-1296 учащихся)

Схема расположения панелей наружных и внутренних стен и перегородок 3 этажа

Стадия	Лист	Листов
Р	43	

ЦНИИЭП торгово-бытовых зданий и туристских комплексов

Инв. № подл. | Подпись и дата | Взам. инв. №

Согласовано

Альбом I

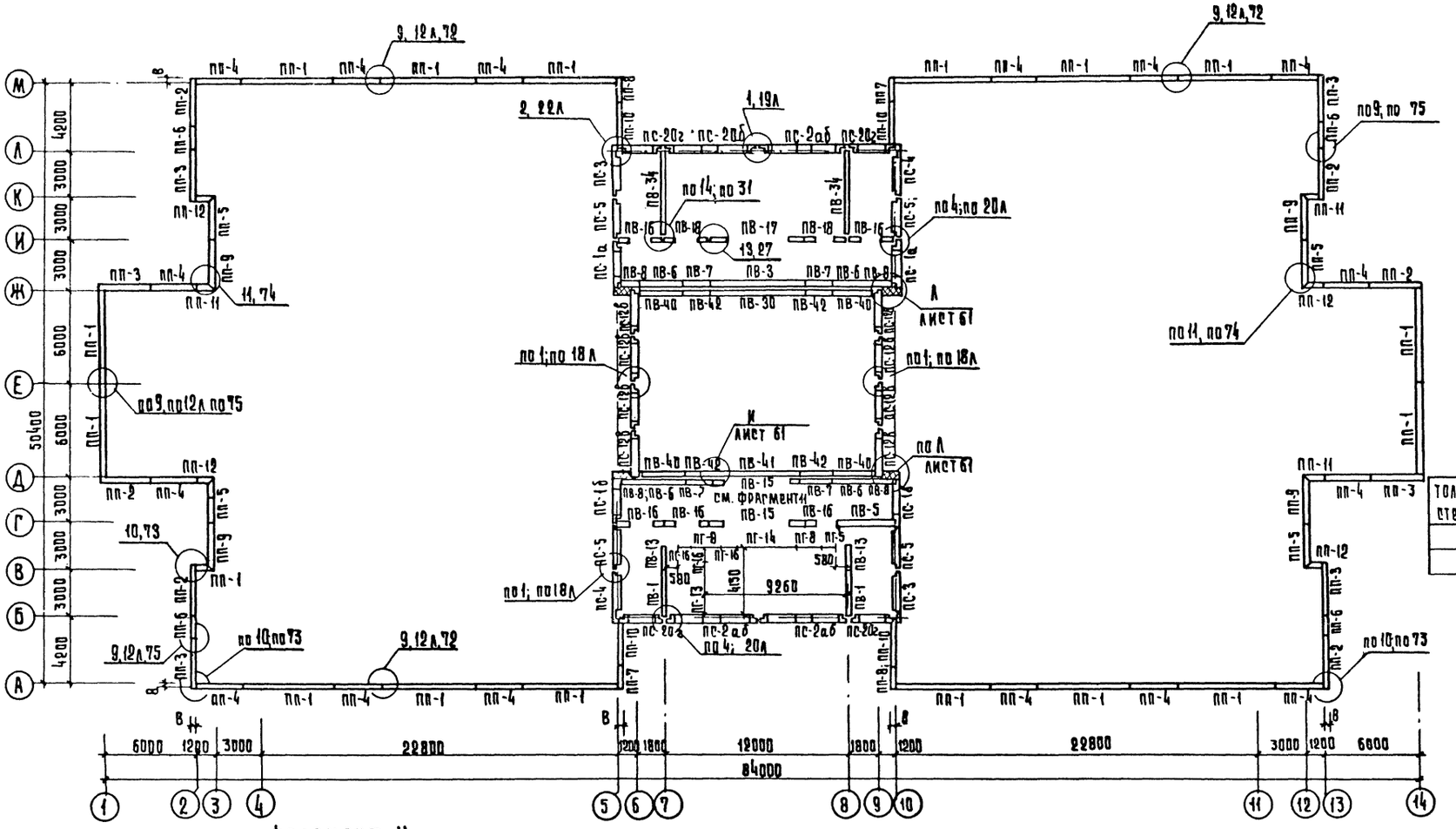

Толщина наружных стеновых панелей	В
400	310
350	260

Фрагмент 11

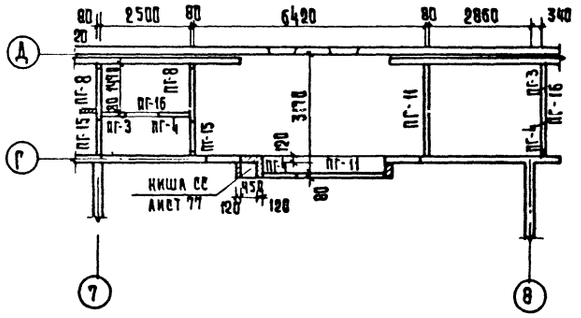

1 Общие примечания см. лист 41

2 Панели парапета монтировать после плит покрытия

211-1-384.85 АС1					
Привязан:	Нач отд.	Волынский	Средняя общеобразовательная школа на 33 класса (1251-1296 учащихся)	Стадия	Лист	Листов
	Н. конт.	Митенко		Р	44	
	Гл. конс.	Шац				
	Гл. арх.	Мурзин	Схема расположения панелей наружных и внутренних стен, перегородок 4 этажа и парапетных панелей. Зоны А и В	ЦНИИЭП	Торгово-бытовых зданий и туристских комплексов	
	Гл. АП	Чвалун				
Инв. №	Инж.	Кабушкина				

Согласовано

Инв. № подл. | Подпись и дата | Взам. инв. №

Альбом I

Фрагмент 1 /1 этаж/

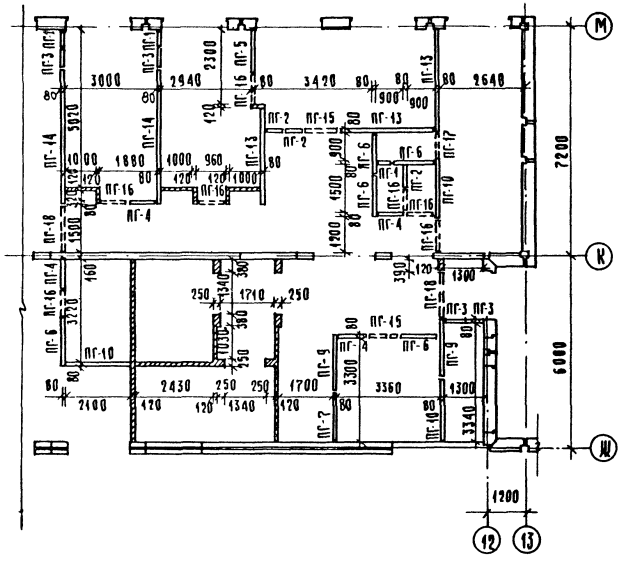

Фрагмент 2 /2 этаж/

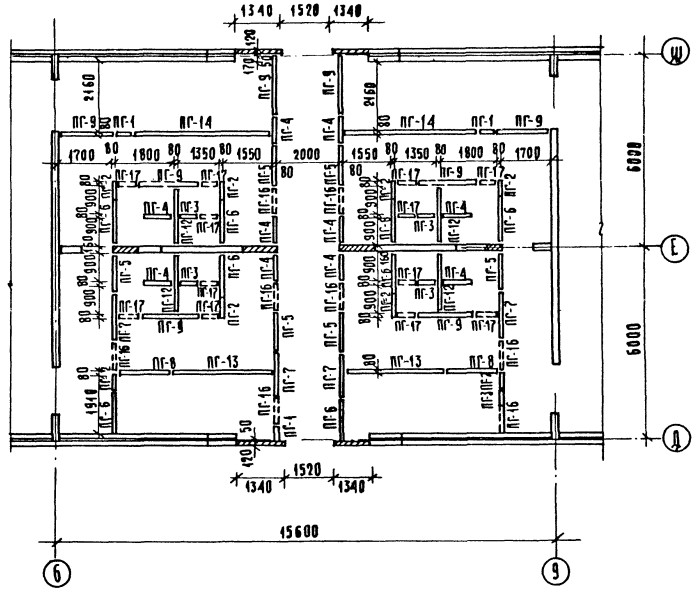

Фрагмент 3 /1 этаж/

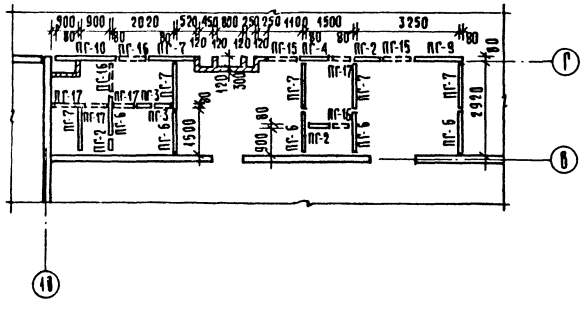

Фрагмент 4 /3 этаж/

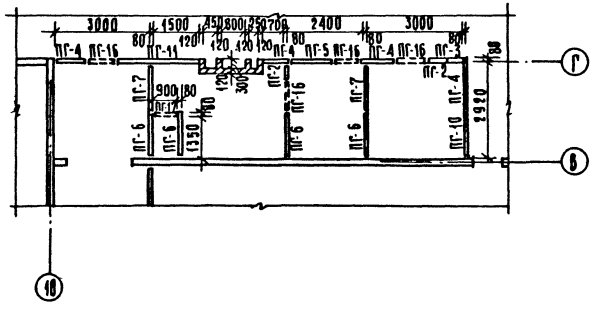

Фрагмент 5 /1 этаж/

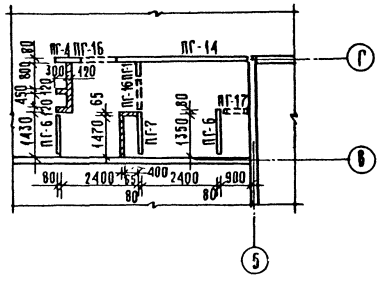

1 Данный лист см совместно с листами Ч1÷Ч4
2 Кирпичную кладку перегородок, показанную на чертежах штриховкой, выполнять из глиняного полнотелого кирпича М75 на растворе М25.
3 Кирпичные перегородки не доводить до перекрытия на 20 мм, зазор заполнить паклей.
4 Узлы крепления гипсобетонных перегородок см. серию 2.230-1 тд 7, тд 10.

				221-1-384.85 АС1	
Привязан:	Нач. отд.	Волтынский			
	Н. контр.	Пышкина			
	ГА конст.	Шац		Средняя общеобразовательная школа на 33 класса (1251-1296 учащихся)	Стадия: Р; Лист: 45; Листов:
	ГА арх.	Мурзин			
	ГАП	Чвалун		Фрагменты схем расположения перегородок	ЦНИИЭП торгово-бытовых зданий и туристских комплексов
Инв. №:	Ст. арх.	Чесова			
	Ст. инж.	Кадейкина			

Инв. № подл. | Подпись и дата | Взам. инв. №

Альбом I

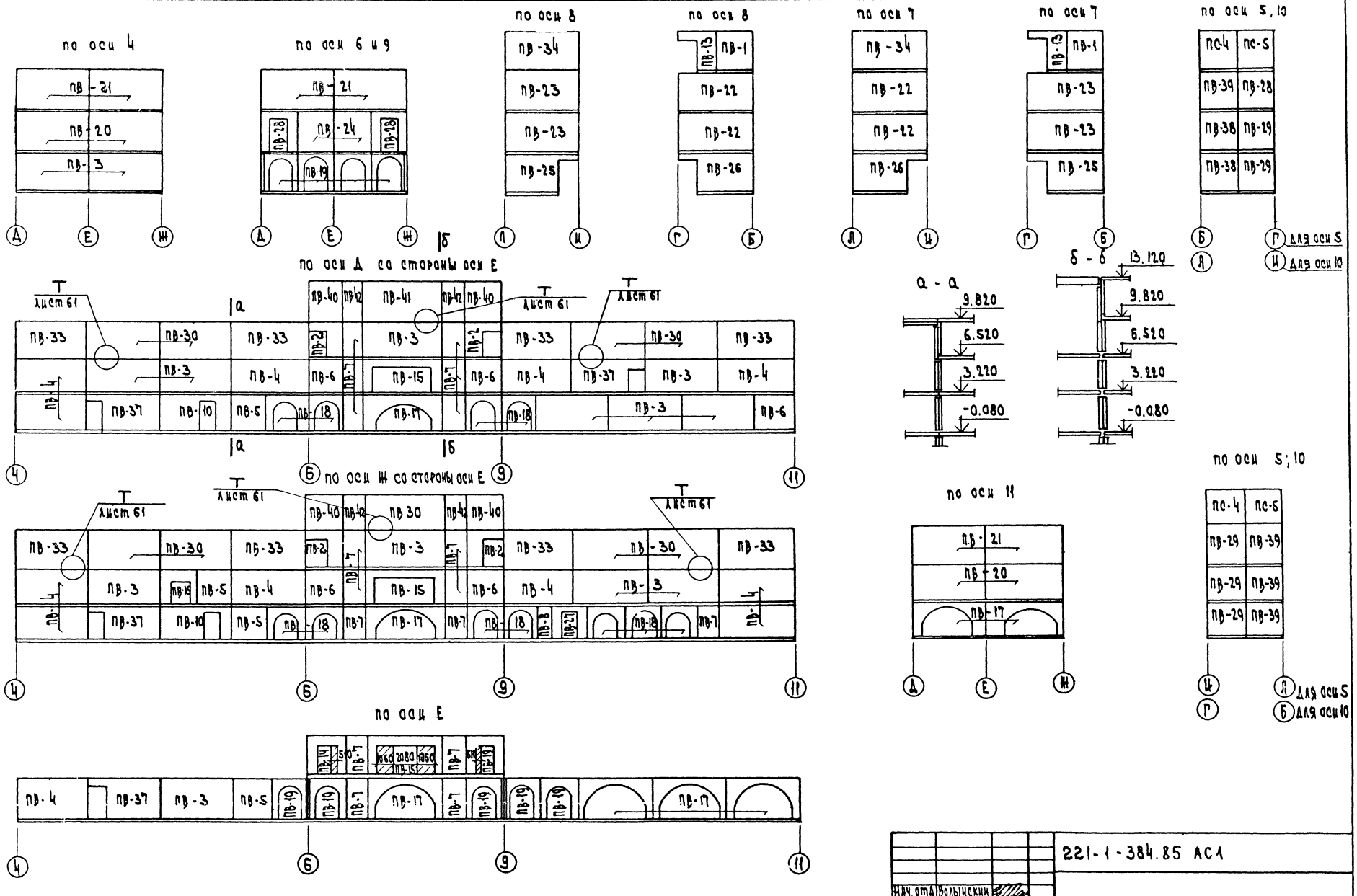

Нач. отд.	Волынский			
Н. контр.	Митенко			
Гл. арх. от	Мурзин			
Гл. конс. от	Шац			
ГДП	Чвалун			
Рук. гр. ин.	Бабушкина			
Инженер	Багданова			

Привязан

Инв. №

221-1-384.85 АС1

Средняя общеобразовательная школа на 33 класса (1251-1296 учащихся)

Стадия: Р | Лист: 46 | Листов:

Развертки внутренних стен по осям 4÷11, Е, Д со стороны оси Е, Ж со стороны оси Е

ЦНИИЭП торгово-бытовых зданий и туристских комплексов

Альбом I

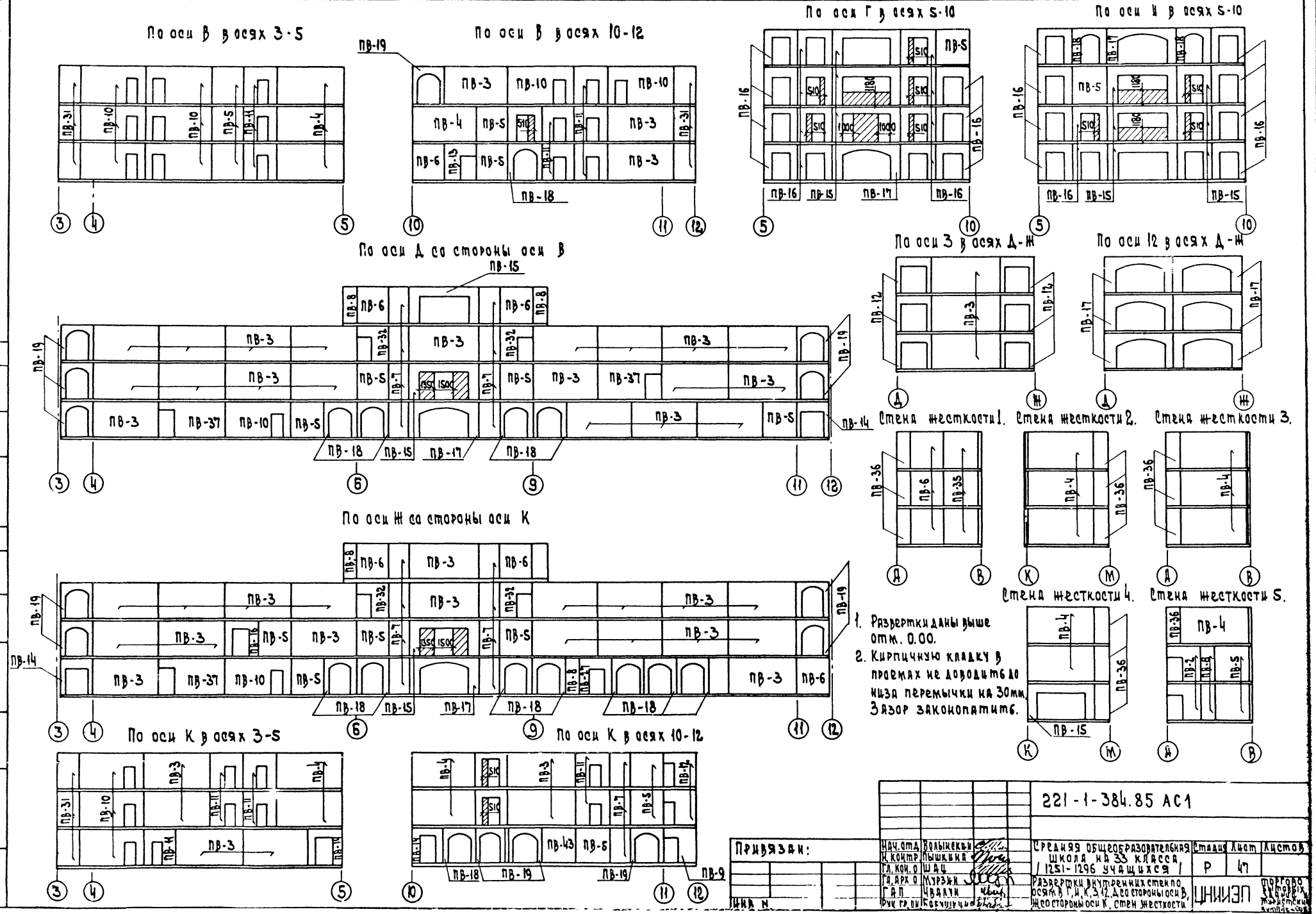

1. Развертки даны выше отм. 0.00.
2. Кирпичную кладку в проемах не доводить до низа перемычки на 30мм. Зазор законопатить.

221-1-384.85 АС1

Привязан:	Нач. отд.	Волынский	Средняя общеобразовательная школа на 33 класса / 1251-1296 учащихся /	Стадия	Лист	Листов
	Н. контр.	Пышкина		Р	47	
	Гл. кон. о	Шац				
	Гл. арх. о	Мурзин	Развертки внутренних стен по осям В, Г, И, К, 3, 12, Д со стороны оси В, Ж со стороны оси К, стен жесткости	ЦНИИЭП		торгово-бытовых зданий и туристских комплексов
	Гл. АП	Чвалун				
Инв. N	Рук. гр. ОИ	Бабушкин				

Согласовано

Инв. N подл. | Подп. и дата | Взам. инв. N

Альбом I

Марка позиц.	Обозначение	Наименование	Количество 1эт	2эт	3эт	4эт	Всего	Масса ед. кг	Примечание
		Плиты перекрытия							
П-1	Серия 1.090.1-1 5-1	ПК 72.15-6 АтVт	36	33	2	—	71	3330	
П-2		ПК 72.15-6 АтVт-1	7	7	7	—	21	3330	
П-3		ПК 72.15-4.5 АтVт	—	—	43	—	43	3330	
П-4		ПК 60.15-6 АтVт	50	49	20	—	119	2770	
П-5		ПК 60.15-6 АтVт-1	2	2	2	4	10	2770	
П-7		ПК 60.15-8 АтVт	60	10	—	—	70	2080	
П-8		ПК 60.15-4.5 АтVт	16	12	44	17	89	2770	
П-9		ПК 60.6-6 АтVт	4	4	—	—	8	1300	
П-10		ПК 30.15-6 АIIIт	32	40	24	—	96	1380	
П-12		ПК 30.15-4.5 АIIIт	—	—	16	20	36	1380	
П-13		ПК 72.12-6 АтVт-1	4	4	—	—	8	2497	
П-14		ПК 72.12-6 АтVт	4	4	—	—	8	2497	
П-15		ПК 72.6-6 АтVт	4	4	—	—	8	1557	
П-16		ПК 60.12-6 АтVт-1	4	4	—	—	8	2080	
П-17		ПК 60.12-8 АтVт	—	4	—	—	4	2080	
П-18		ПК 60.6-8 АтVт	—	4	—	—	4	1300	
П-19		ПК 72.12-4.5 АтVт-1	—	—	4	—	4	2497	
П-20		ПК 72.12-4.5 АтVт	—	—	4	—	4	2497	
П-21		ПК 72.6-4.5 АтVт	—	—	4	—	4	1557	
П-22		ПК 60.12-4.5 АтVт	—	—	4	—	4	2080	
П-23		ПК 60.6-4.5 АтVт	—	—	4	—	4	1300	
Пр-1		ПР 72.15-6 АтVт-3	27	30	24	—	81	3075	
Пр-2		ПР 60.15-6 АтVт	35	16	14	3	68	2595	
Пр-3		ПР 72.15-6 АтVт	10	10	4	—	24	3095	
Пр-4		ПР 60.15-6 АтVт-3	1	1	—	—	2	2572	
Пр-5		ПР 30.15-6 АIII	8	—	—	4	12	1330	
Пр-6		ПР 60 15-8 АтVт	—	6	—	—	6	2595	
		Плиты покрытия							
ПГ-1	221-1-384.85 ИЖ-31000	1ПГ 12-4 АтVт-1	—	—	4	5	9	6200	
ПГФ-1	221-1-384.85 ИЖ-32.000	1ПФ 12-4 АтVт-3-1			12	—	12	5300	
		Перемычки							
—	Серия 1.138-10 вып.1	ПР1-12.12.6	—	—	—	—	10	25	
—	Серия 1.138-10 вып.1	ПР3-22.12.14	—	—	—	—	4	100	
		Плиты покрытия							
—	Серия 1.243.1-4	ПТ 12.5.8.6	—	—	—	—	85	96	
—	—— " ——	ПТ 12.5.11.9	—	—	—	—	7	198	

Марка поз.	Обозначение	Наименование	Количество 1эт	2эт	3эт	4эт	Всего	Масса ед. кг	Примечание
		Соединительные элементы							
	Серия 1.090.1-1 7-1	МС-1	52	47	51	20	470	0.36	
	—— " —— 8-1	МС-2	52	51	51	20	174	0.30	
	—— " —— 8-1	МС-3	48	48	48	20	164	0.25	
	8-1	МС-4	46	36	36	4	122	0.25	
	—— " —— 7-1	МС-5	744	615	583	90	2032	0.18	
	—— " —— 8-1	МС-6	18	26	22	18	82	0.18	
	—— " —— 7-1	МС-8	—	—	—	108	108	0.26	
	—— " —— 7-1	МС-9	48	48	48	8	152	0.23	
	—— " —— 8-1	МС-11	8	8	12	—	28	0.54	
	—— " —— 7-1	МС-12	4	4	4	—	12	0.29	
	—— " —— 8-1	МС-15	8	8	8	—	24	0.17	
	Серия 1.090.1-1 7-1	МС-16	—	—	6	—	6		
	—— " —— 7-1	МС-17	222	110	88	20	440	0.13	
	—— " —— 7-1	МС-18	123	98	88	20	329	0.82	
	—— " —— 8-1	МС-19	170	94	84	24	372	0.13	
	—— " —— 8-1	МС-20	—	20	84	18	122	0.24	
	—— " —— 8-1	МС-25	—	—	—	80	80	0.75	
	—— " —— 8-1	МС-26	—	—	—	64	64	1.20	
	—— " —— 7-1	МС-27	—	—	—	38	38	0.47	
	—— " —— 7-1	МС-28	—	—	—	24	24	1.53	
	221-1-384.85 ИМ	ИМН-1	—	—	—	6	6	1.00	
	221-1-384.85 ИМ	ИМС-7	—	64	24	—	88	0.586	
	221-1-384.85 ИМ	ИМС-1	30	21	8	—	59	0.98	
	То же	ИМС-2	—	—	20	8	28	3.305	
	—— " ——	ИМС-3	—	—	20	12	32	0.37	
	—— " ——	ИМС-4	156	—	—	—	156	5.77	
	—— " ——	ИМС-6	—	—	—	—	4	0.386	
	—— " ——	Сетка 100/100/5/5 кг/кв.м	—	—	—	—	1500	3.08	
	Сечение б-б	ф 10 AI	—	—	—	—	—	40.00	
	Сечение 1-1	ф 8 AI	—	—	—	—	—	32.00	

Согласовано

Инв. № подл. | Подпись и дата | Взам. инв. №

Привязан

Нач. отд.	Волынский		
Н. контр.	Бабушкина		
Гл. конструктор	Шац		
ГАП	Чвалун		
Рук. группы	Митенко		
Инженер	Мысовских		

221-1-384.85 АС1

Средняя общеобразовательная школа на 33 класса (1251-1296 учащихся)

Спецификация к схемам расположения элементов перекрытия

Стадия	Лист	Листов
Р	48	

ЦНИИЭП торгово-бытовых зданий и туристских комплексов

Альбом I

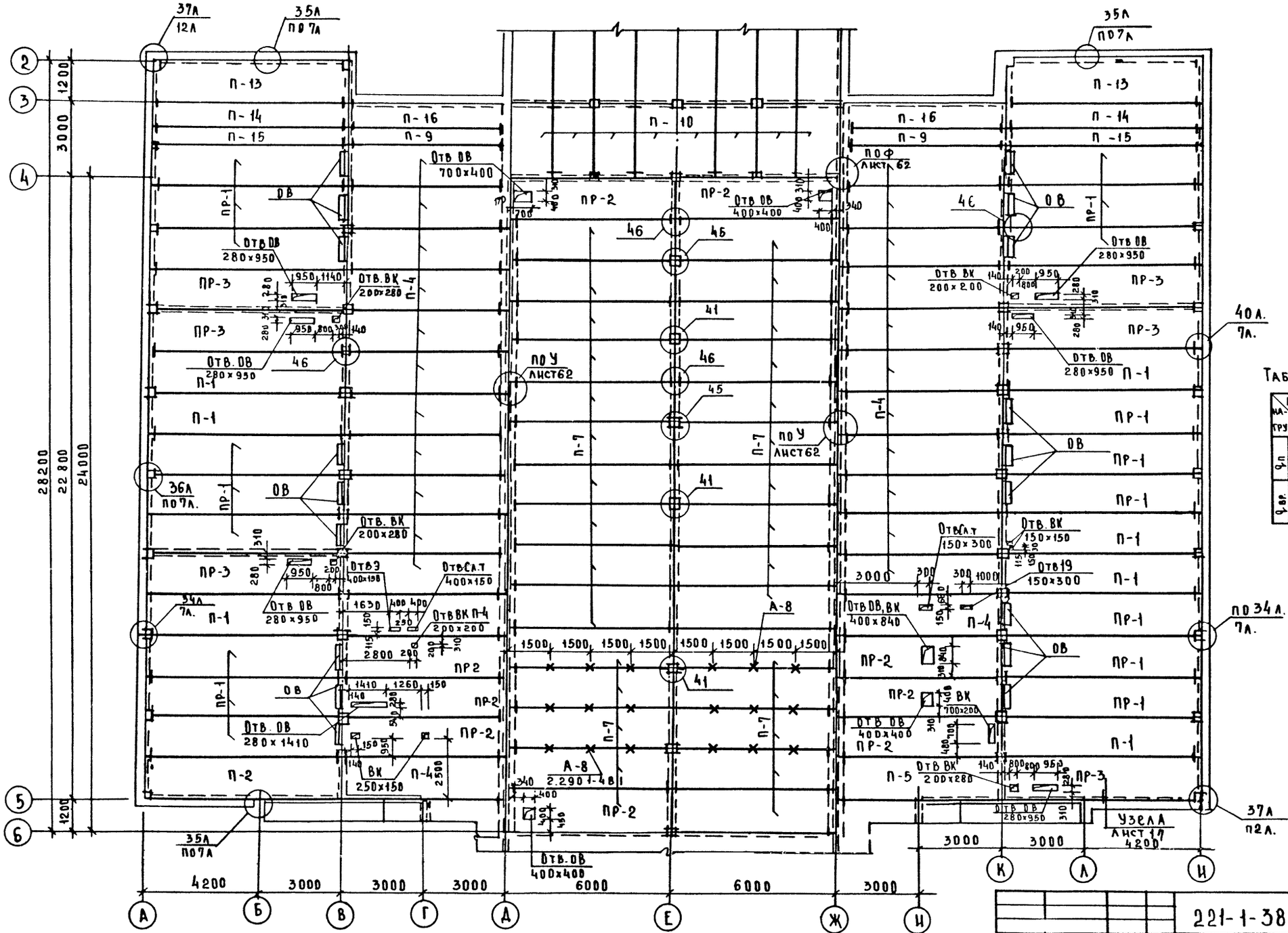
37А
12А
35А
ПО 7А
П-13
П-14
П-15
П-16
П-9
П-10
ОТВ ОВ 700×400
ПОФ ЛИСТ 62
ПР-1
ОВ
ОТВ ОВ 280×950
ПР-3
ОТВ. ВК 200×280
П-4
ОТВ ОВ 400×400
ПР-2
46
45
41
ПОУ ЛИСТ62
П-7
П-1
ОТВ ВК 200×200
ОТВ ВК 150×150
ОТВ19 150×300
ОТВ ОВ, ВК 400×840
ОТВ ВК 700×200
ОТВ ВК 200×200
ОТВ ОВ 280×1410
ОТВ ВК 250×150
ОТВ ОВ 400×400
ОТВ ВК 200×280
ОТВ ОВ 280×950
ОТВЭ 400×150
ОТВСАН 400×150
ОТВ ВК П-4 200×200
ОТВ ВК 150×300
ОТВ ОВ 280×950
ОТВ ОВ 280×950
ОТВ ОВ 280×950
ОТВ ОВ 280×950
ОТВ ОВ 400×400
ОТВ ОВ 280×950
ОТВ ОВ 400×400
ОТВ ОВ 280×950
ОТВ ОВ 280×950
ОТВ ОВ 280×950
ОТВ ОВ 280×950

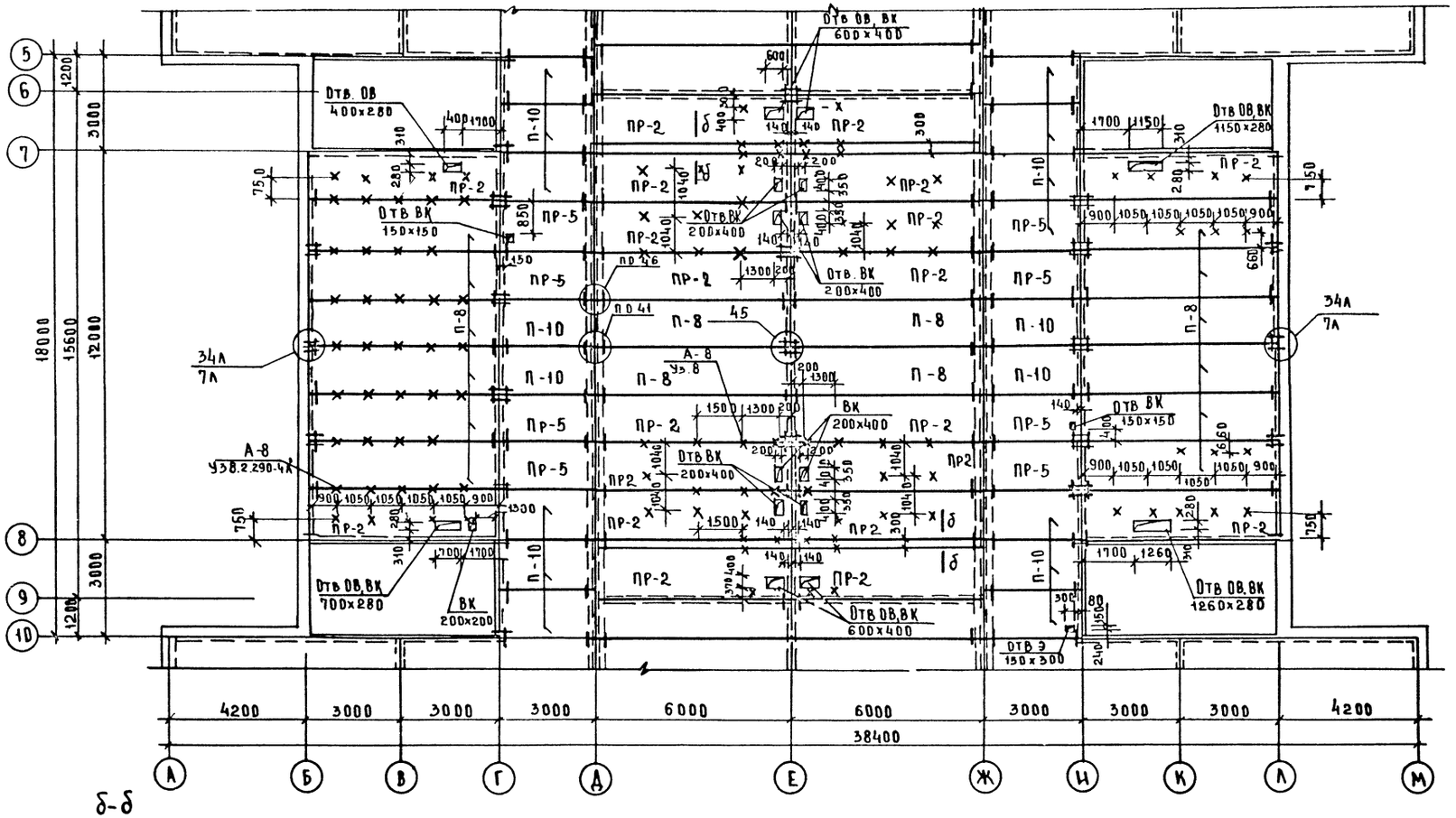

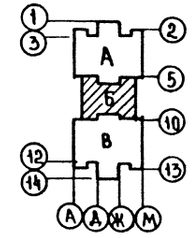

δ-δ

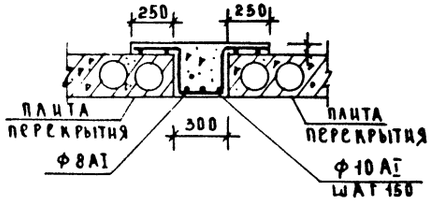

1. Спецификация элементов перекрытия на листе АС-48
2. Технические требования даны на листе АС58
3. Расход арматуры по сечению δ-δ см л. 48

				221-1-384.85 АС1		
Привязан		Нач. отд.	Вольинский	Средняя общеобразовательная школа на 33 класса (1251-1296 учащихся)	Стадия	Лист	Листов
		Н. контр.	Бабушкина		Р	50	
		ГА кон. о	Шац	30 на Б			
		ГА. Арх. о	Мурзин	Схема расположения элементов перекрытия на этм 3.220	ЦНИИЭП торгово-бытовых зданий и туристских комплексов		
Инв. №		ГАП	Чвалун				
		Рук. гр.	Митейко				

Альбом I

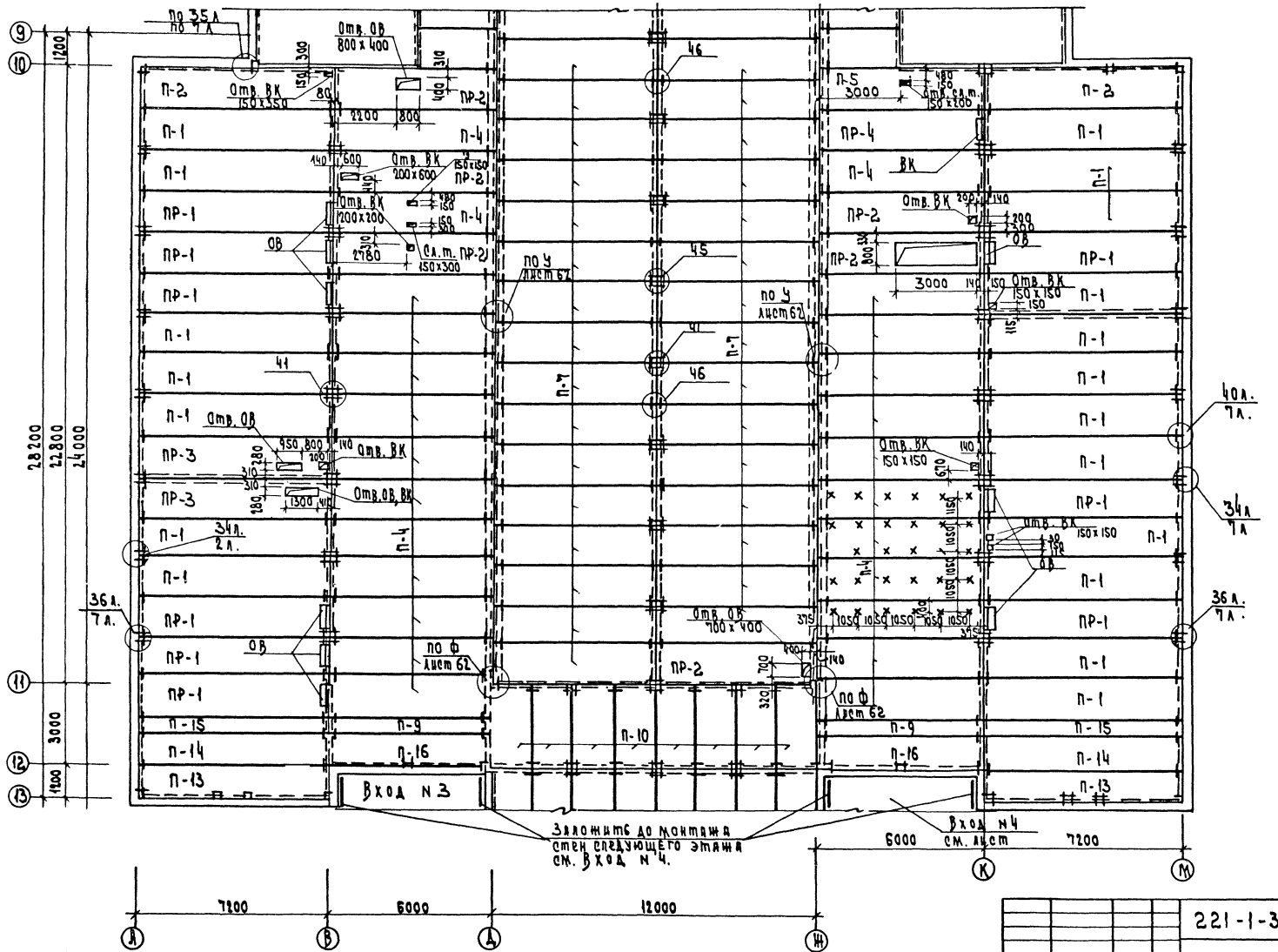

1. Спецификация элементов перекрытия дана на листе АС-48
2. Технические требования даны на листе АС-58
3. Монтажные узлы по серии 1.090.1-1 в.7-1, кроме оговоренных.

221-1-384.85 АС1					
Средняя общеобразовательная школа на 33 класса /1251-1296 учащихся/ Зона В. Схема расположения элементов перекрытия на отм. 3.220	Стадия	Лист	Листов		
	Р	51			
	ЦНИИЭП				

Привязан

Инв. N

Согласовано: Отдел ВК, Инженерный ВЗ; Рук. гр. ОВ Киселева; Рук. гр. инж. ЭО Наюшин; Гл. СУ Шишова

Инв. N подл. | Подп. и дата | Взам. инв. N

Альбом I

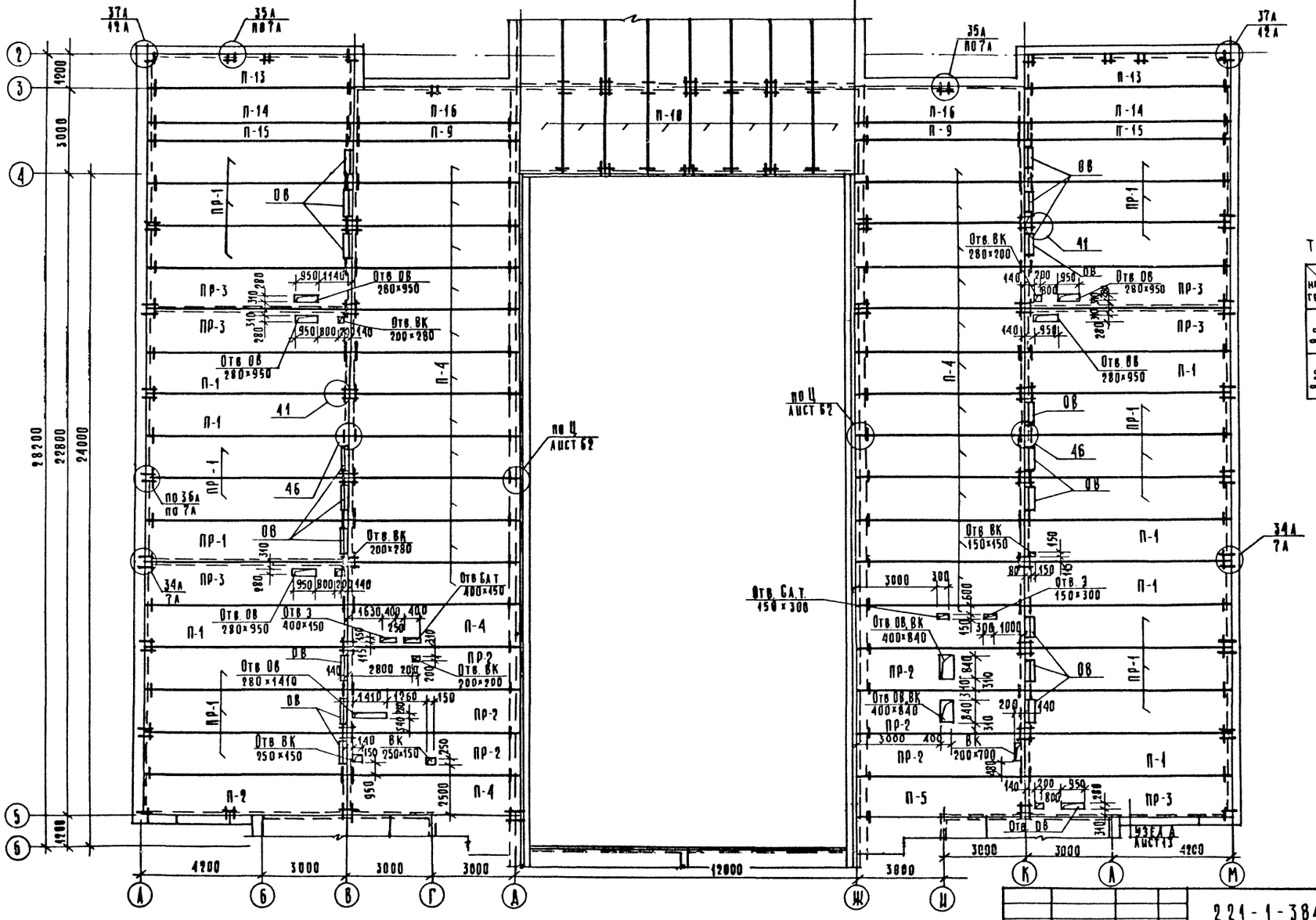

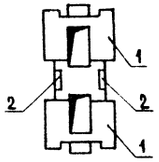

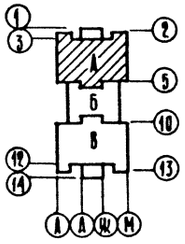

Таблица нагрузок

Нагрузка \ NN уч-ка		1	2
$q_п$	норм	120	400
	расч.	132	440
$q_{вр}$	норм.	400	200
	расч.	480	280

1. Спецификация элементов перекрытия дана на листе АС48.
2. Технические требования даны на листе АС58.
3. Монтажные узлы по серии 1.090.1-1 вып. 7-1, кроме оговоренных.

Привязан:	Нач отд	Волынский	
	Н контр	Бабушкина	
	Гл кон о	Шац	
	Гл арх о	Мурзин	
	Гл АП	Чвалун	
Инв. №	Рук гр ин	Митейко	

221-1-384.-85 АС1

Средняя общеобразовательная школа на 33 класса (1251-1296 учащихся)

Зона А
Схема расположения элементов перекрытия на отм 6,520

Стадия	Лист	Листов
Р	52	

ЦНИИЭП торгово-бытовых зданий и туристских комплексов

Инв. № подл.	Подпись и дата	Взам. инв. №	Рук гр инж. ов	Кисельева
			Ст инж. вк	Либерчук
			Гип су	Шишова

Альбом I

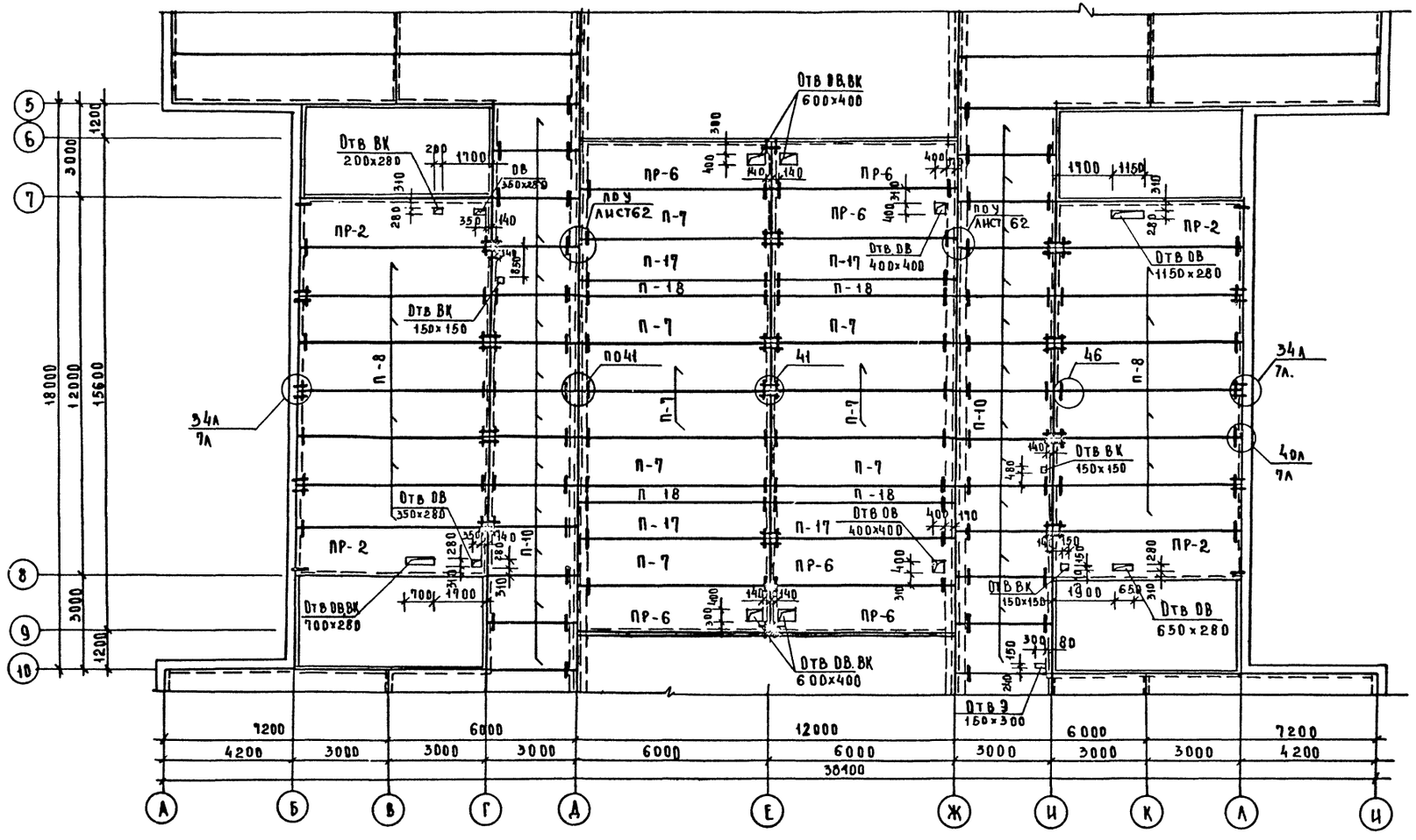

1. Спецификация элементов перекрытия дана на листе АС-48.
2. Технические требования даны на листе АС-58.
3. Монтажные узлы по серии 1.090.1-1 в 7-1, кроме оговоренных

221-1-384.85 АС1				
Средняя общеобразовательная школа на 33 класса (1251-1296 учащихся)	Стадия	Лист	Листов	
	Р	53		
Зона Б. Схема расположения элементов перекрытия на отм6.520	ЦНИИЭП торгово-бытовых зданий и туристских комплексов			

Нач отд	Волынский	
Н контр	Бабушкина	
Гл конс	Шац	
Гл арх о	Мурзин	
Гл п	Чвалун	
Рук гр ин	Митейко	

Привязан:

Инв №

Инв № подл | Подпись и дата | Взам. инв. №

Рук гр инж. ОВ Киселева
Ст инж ВК Либерчук
Гл ИНЖ СУ Шишова

Альбом I

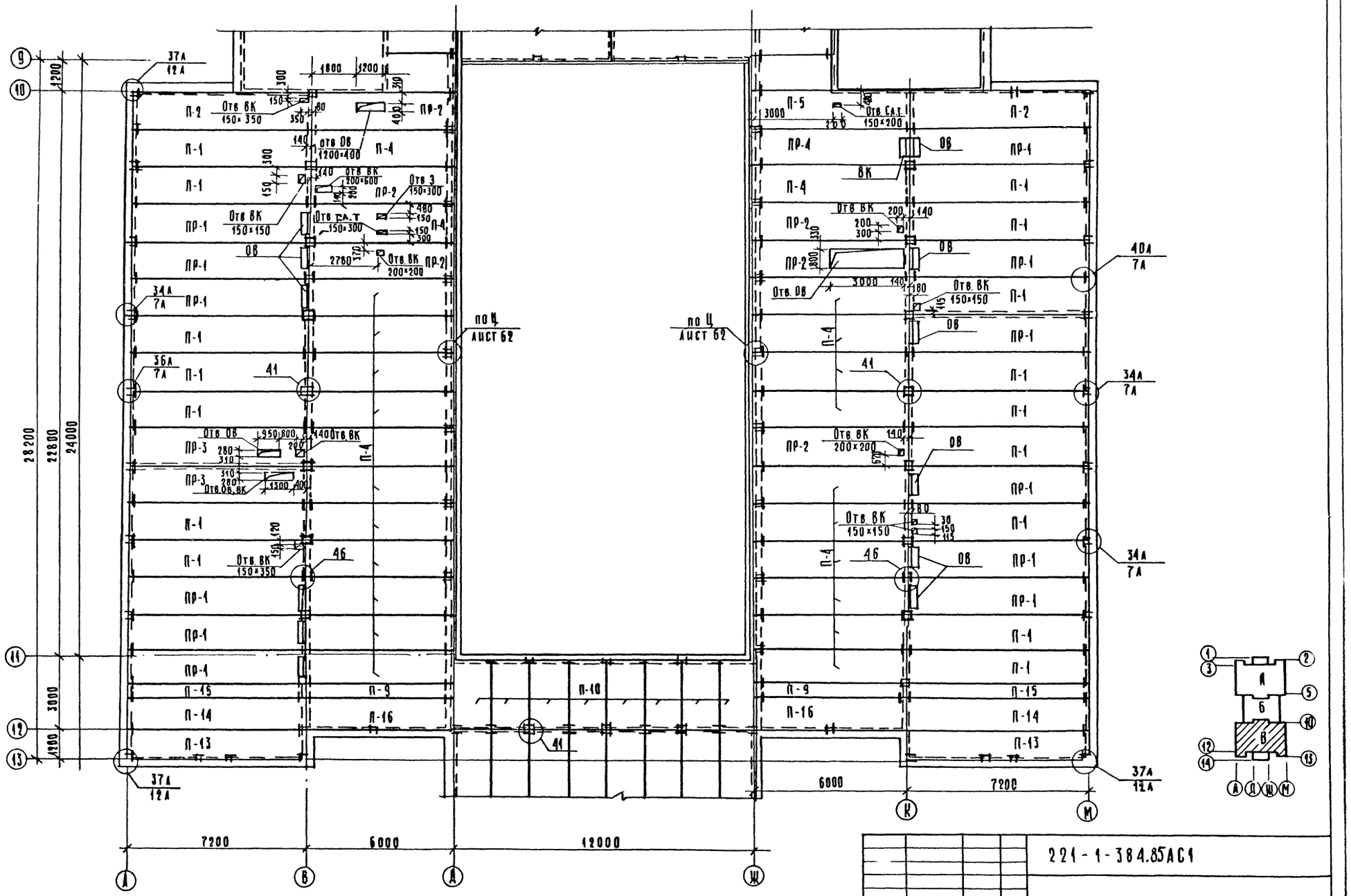

1. Технические требования даны на листе АС-58.
2. Спецификация элементов перекрытия на листе АС-48.
3. Монтажные узлы по серии 1.090.1-1 в 7-1, кроме оговоренных.

				221-1-384.85АС1		
Привязан	Нач отд	Волынский		Средняя общеобразовательная школа на 33 класса (1251-1296 учащихся)	Стадия	Лист	Листов
	Н контр	Бабушкина			Р	54	
	Гл кон о	Шац					
	Гл арх о	Мурзин		Зона В Схема расположения элементов перекрытия на отм 6,520.	ЦНИИЭП		Торгово-бытовых зданий и туристских комплексов
Инв №	Гл п	Чвалун					
	Рук.гр.ин.	Митейко					

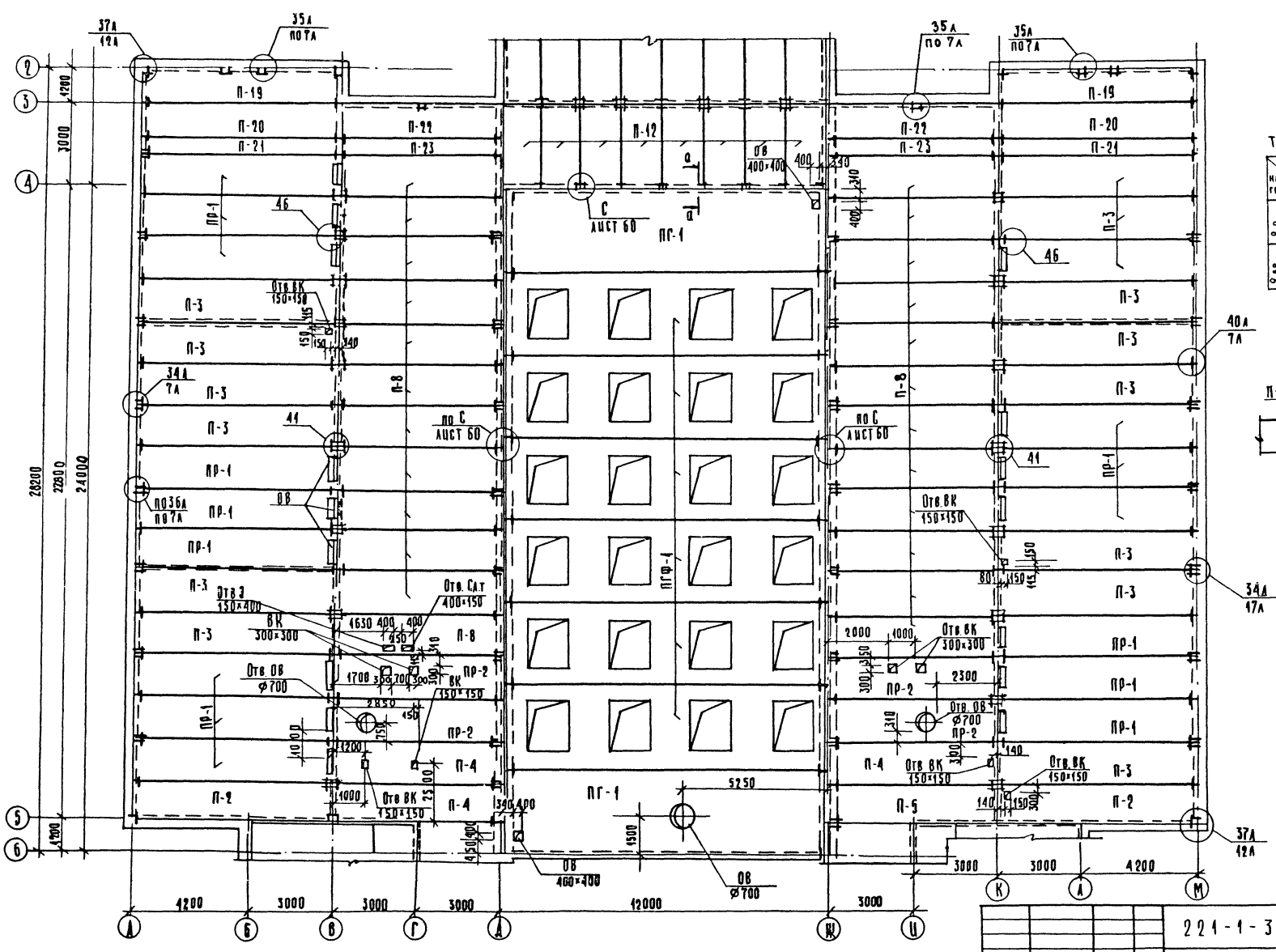

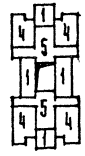

Таблица нагрузок

Нагрузка	NN уч-ка	1	4	5
$q_п$	норм	120	300	300
	расч.	132	350	350
$q_{вр}$	норм	400	100	400
	расч.	480	140	500

Q - Q

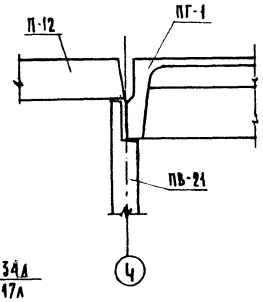

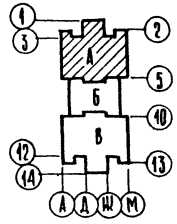

1. Спецификация элементов перекрытия дана на листе АС-48.
2. Технические требования даны на листе АС-58.
3. Монтажные узлы по серии 1.090.1-1 в 7-1, кроме оговоренных.

Привязан:	Нач отд	Волынский	
	Н. контр	Бабушкина	
	Гл кон. о.	Шац	
	Гл арх о.	Мурзин	
	Гл АП	Чвалун	
Инв. №	Рук грин	Митейко	

221-1-384. 85 АС 1

Средняя общеобразовательная школа на 33 класса (1251-1296 учащихся)

Зона А
Схема расположения элементов покрытия на отм 9.820

Стадия	Лист	Листов
Р	55	

ЦНИИЭП

Инв № подл | Подпись и дата | Взам инв №

Альбом I

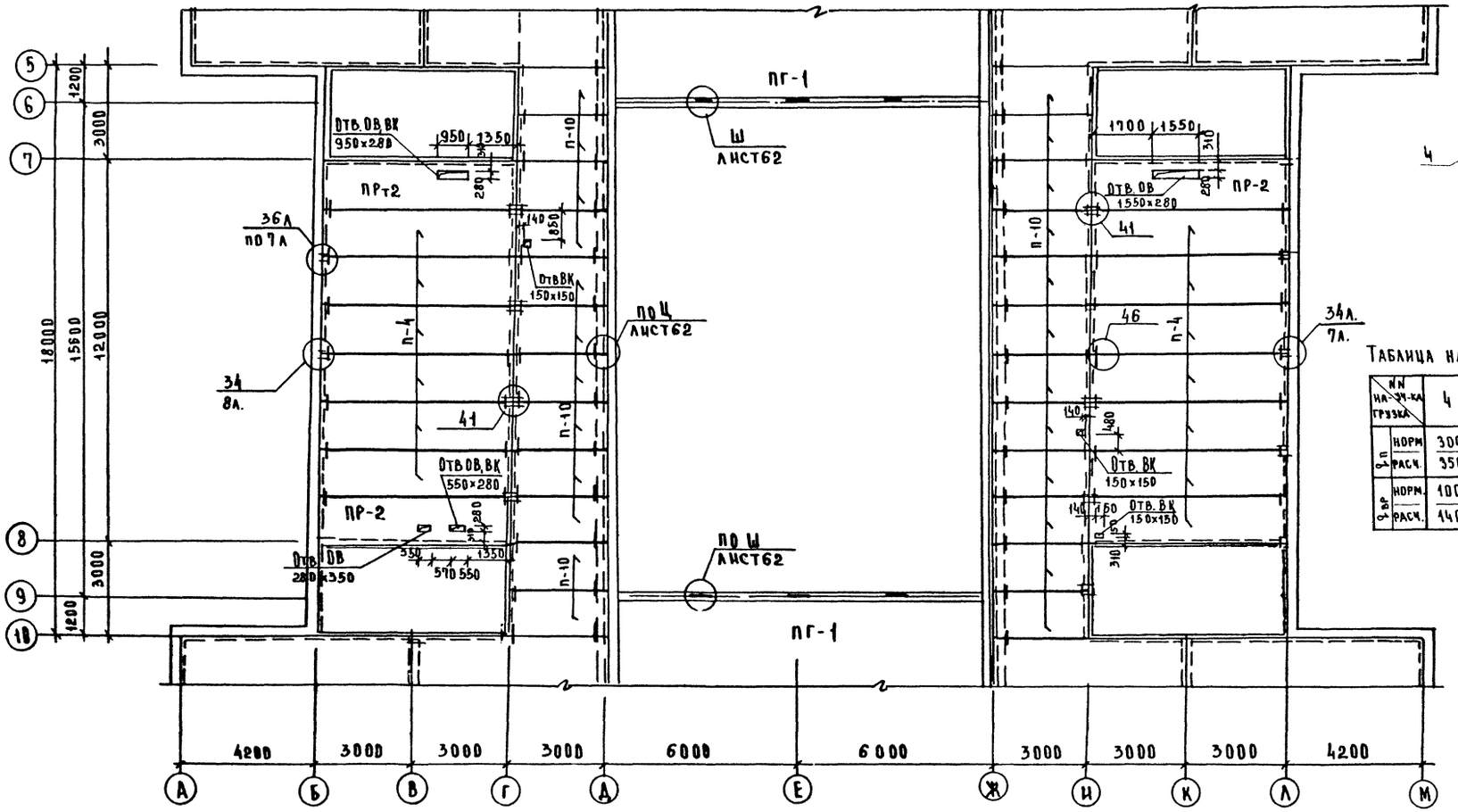

Таблица нагрузок

NN на-зч-ка / грузка		4	
$q_п$	норм	300	
	расч.	350	
$q_{вр}$	норм.	100	
	расч.	140	

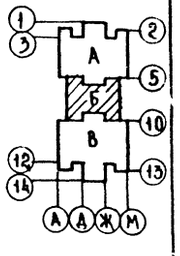

1. Спецификация элементов перекрытия дана на листе АС-48
2. Технические требования даны на листе АС-58
3. Монтажные узлы по серии 1.090.1-1 в 7-1, кроме оговоренных

				221-1-384. 85 АС1			
ПРИВЯЗАН:	НАЧ. ОТД	ВОЛЫНСКИЙ		СРЕДНЯЯ ОБЩЕОБРАЗОВАТЕЛЬНАЯ ШКОЛА НА 33 КЛАССА (1251-1296 УЧАЩИХСЯ)	СТАДИЯ	ЛИСТ	ЛИСТОВ
	Н. КОНТР	БАБУШКИНА			Р	56	
	ГЛ. КОН.	ШАЦ					
	ГЛ. АРХ	МУРЗИН		ЗОНА Б СХЕМА РАСПОЛОЖЕНИЯ ЭЛЕМЕНТОВ ПЕРЕКРЫТИЯ НА ОТМ 9.820	ЦНИИЭП	ТОРГОВО-БЫТОВЫХ ЗДАНИЙ И ТУРИСТСКИХ КОМПЛЕКСОВ	
	ГЛ. АП	ЧВАЛУН					
ИНВ. №	РУК. ГР. ИН	МИТЕЙКО					

СОГЛАСОВАНО

РУК. ГР. ИНЖ. ОВ	КИСЕЛЕВА		
СТ. ИНЖ. ВК	ЛИБЕРЧУК		
ГИП СУ	ШИЛОВА		

ИНВ. № ПОДЛ.	ПОДПИСЬ И ДАТА	ВЗАМИНВ. №

Альбом I

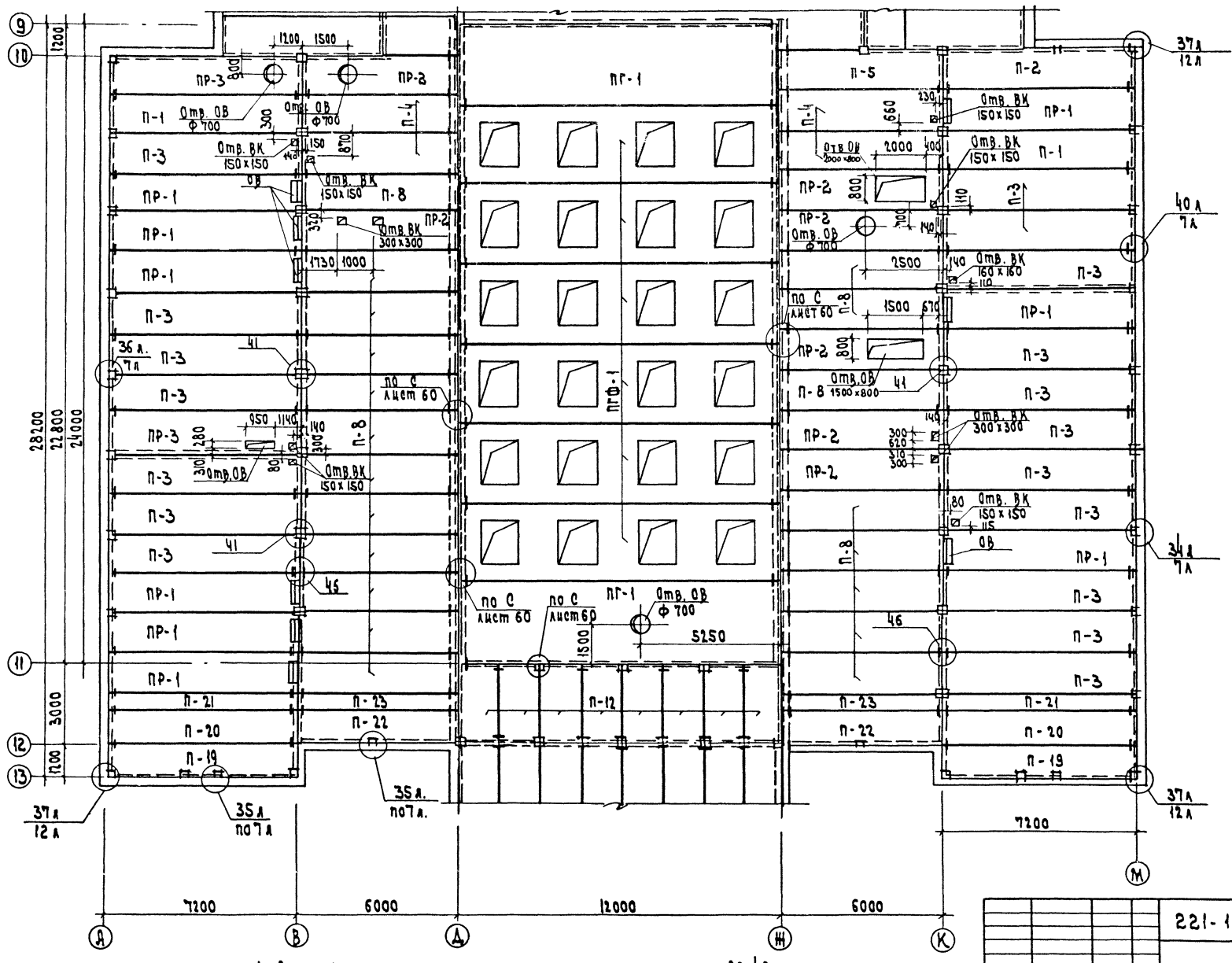

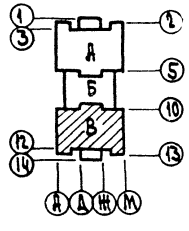

1. Спецификация элементов перекрытия на листе АС-48.
2. Технические требования на листе АС-58.
3. Монтажные узлы по серии 1.090. 1-1, кроме оговоренных.

Привязан	Нач. отд.	Волынский	
	Н. контр.	Бабушкина	
	Гл. кон. о	Шац	
	Гл. арх. о	Мурзин	
	ГАП	Чвалун	
Инв. N	Рук. гр. ин.	Матейко	

221-1-384.85 АС1

Средняя общеобразовательная школа на 33 класса /1251-1296 учащихся/

Зона В.

Схема расположения элементов покрытия на отм. 9.820

Стадия	Лист	Листов
Р	57	

ЦНИИЭП

Торгово-бытовых зданий Мурманского комплексного

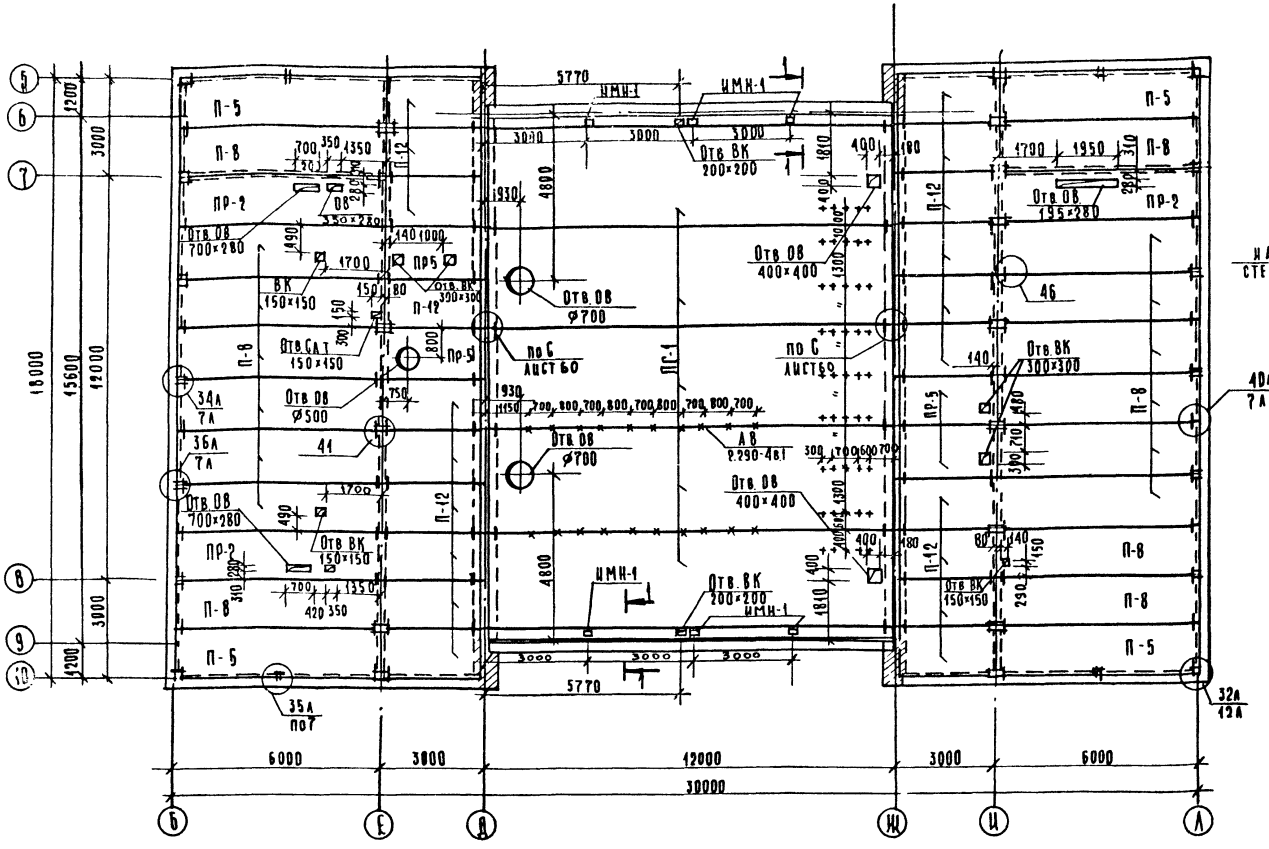

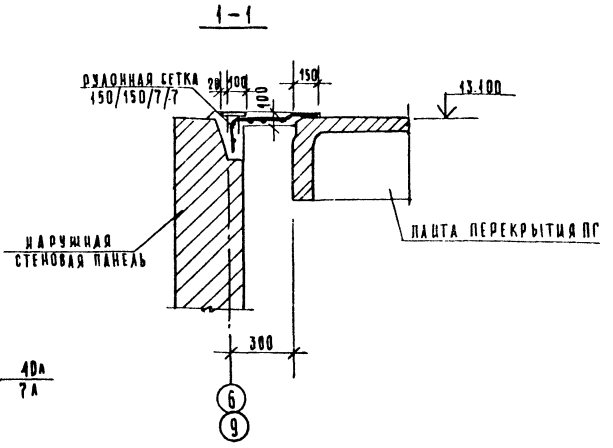

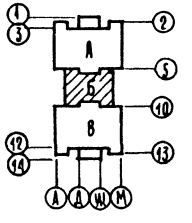

1 Швы между панелями перекрытий тщательно заделать раствором М150.
2 Указания по монтажу см. серию 1.090.1-1 вып. 0-1
3 Связи в диске перекрытия выполнять в точном соответствии с данными чертежами.
4 После выполнения всех сварных соединений плит перекрытий между собой и со стеновыми панелями сварные швы очистить от шлака и окалины; металлические соединительные элементы защитить слоем цементного раствора М100 толщиной 30 мм.
5 Сварные соединения металлических связей и наружных стеновых панелей в местах повреждения антикоррозийной защиты восстановить методом металлизации.
6 Открытые торцы пустотных каналов плит перекрытий, должны быть заделаны в заводских условиях пробками из бетона М300
7 Отверстия диаметром до 150 мм пробивать в пустотах, не нарушая ребер плиты перекрытия.
8 Замоноличивание санитарно-технических отверстий выполнять после прокладки санитарно-технических труб и вентиляционных коробов бетоном М200 с укладкой арматурной сетки 200/200/8/8-АIII.
9 Все подбетонки, особенно под опорами внутренних стеновых панелей, выполнять из бетона М200 с тщательным вибрированием.
10 Указания по монтажу в зимнее время см. пояснительную записку.
11 Указания по антикоррозийной защите монтажных связей см. СНиП II 28-73.
12 Спецификацию элементов перекрытий и монтажных связей к ним см. лист 48.
13 Монтажные узлы по серии 1.090.1-1 в. 7-1, кроме оговоренных.
14 Корыто в плитах ПР заполняется керамзитом с последующей проливкой цементным раствором М100.

Привязан:			
Инв. №			

Нач. отд.	Волынский	
Н. контр.	Бабушкина	
Гл. конд.	Шац	
Гл. арх. о	Мурзин	
Гл. арх. п	Чвалун	
Рук. гр.	Митейко	

221-1-384.85 АС1

Средняя общеобразовательная школа на 33 класса (1251-1296 учащихся)

Стадия	Лист	Листов
Р	58	

Зона Б
Схема расположения элементов покрытия на отм. 13.120.

ЦНИИЭП торгово-бытовых зданий и туристских комплексов

Инв. № подл. | Подпись и дата | Взам. инв. № | Рук. гр. 06 | Согласовано | Киселева

Перекрытие на отм. 3.220
в осях 1-3

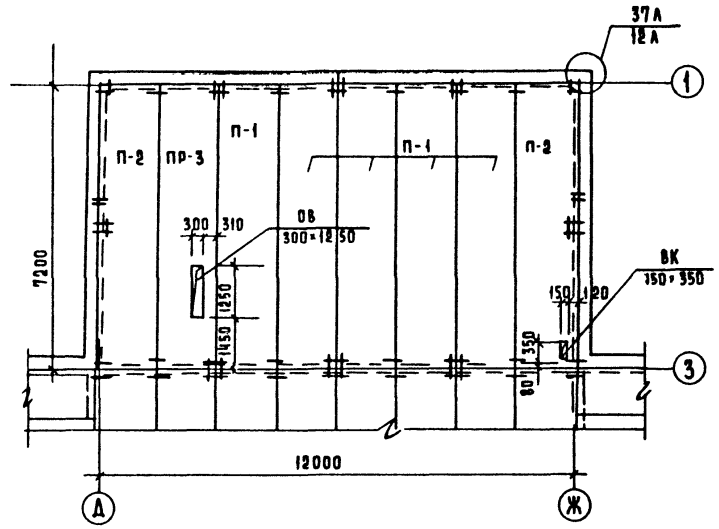

Перекрытие на отм. 6.520
в осях 1-3

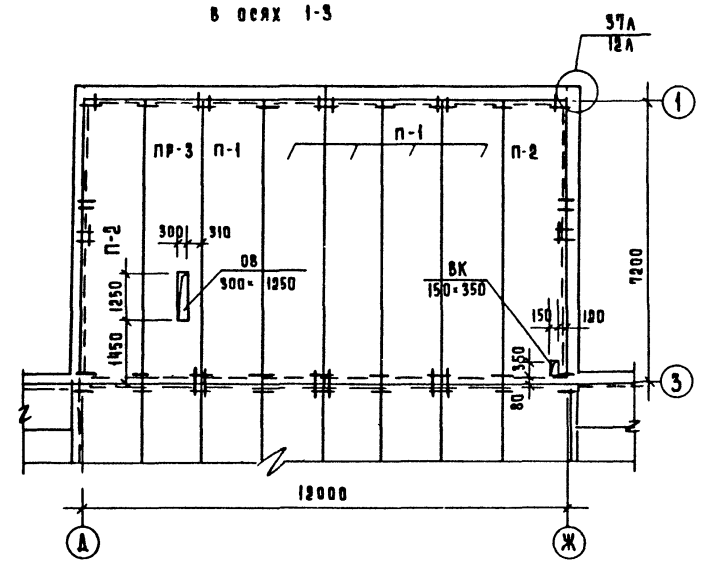

Перекрытие на отм. 9.820
в осях 1-3

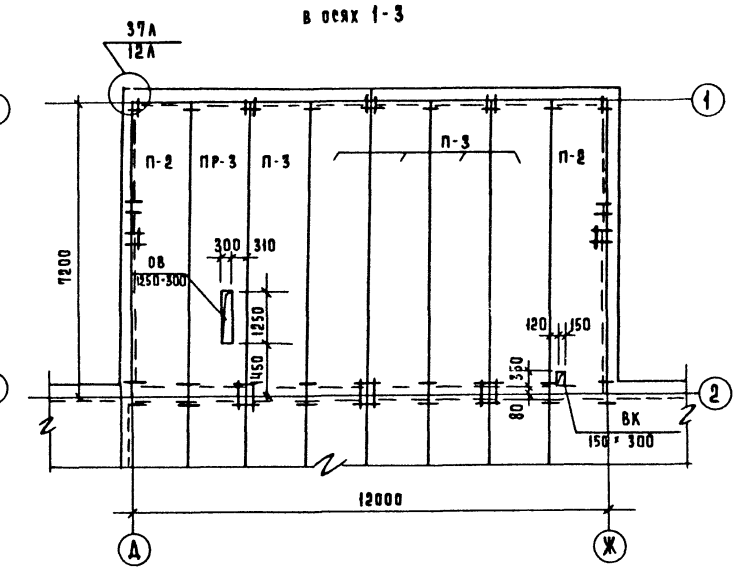

Перекрытие на отм. 3.220
в осях 12-14

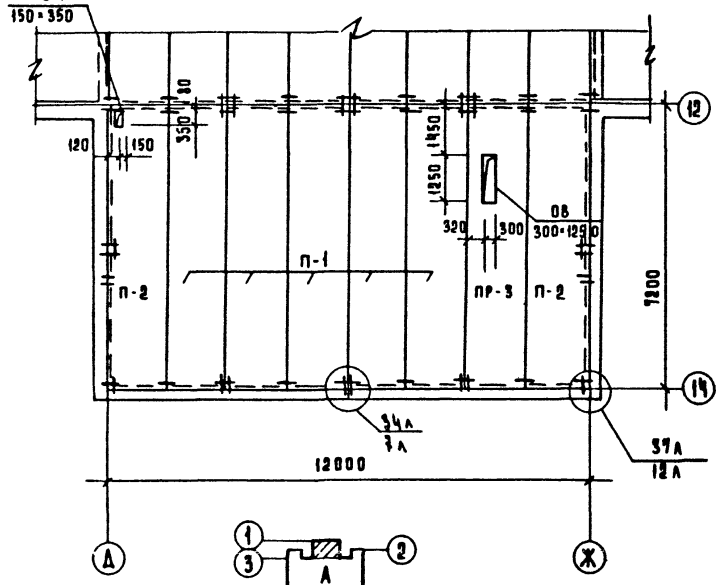

Перекрытие на отм. 6.520
в осях 12-14

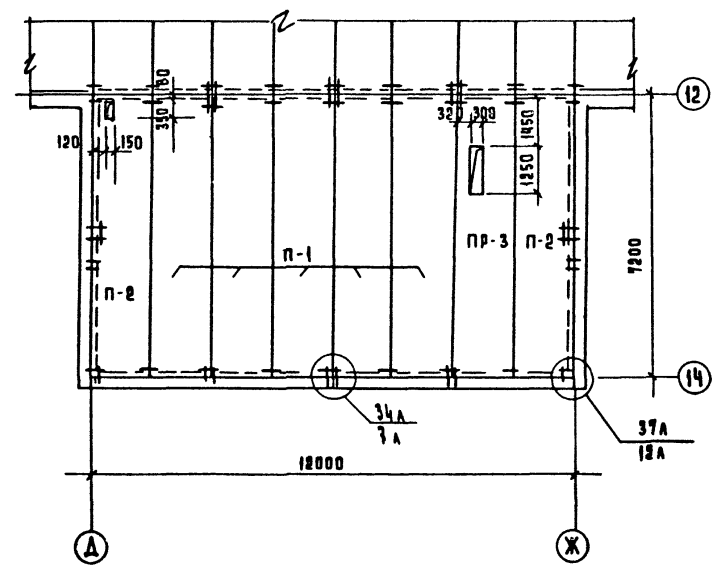

Перекрытие на отм. 9.820
в осях 12-14

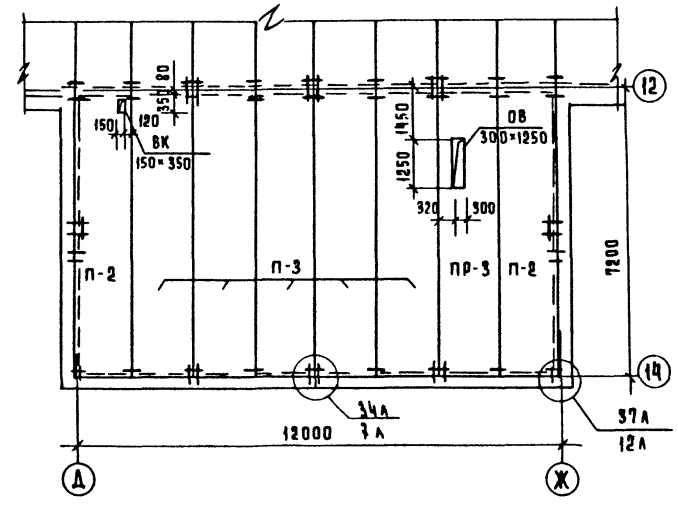

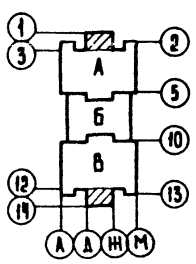

1 Спецификация элементов перекрытия дана на листе АС-48
2 Монтажные узлы по серии 1.090.1-1 вып 7-1
3 Технические указания даны на листе АС-58

				221-1-384.85 АС1			
Привязан		Нач отд	Волынский	Средняя общеобразовательная школа на 33 класса (1251-1296 учащихся)	Стадия	Лист	Листов
		Н контр.	Бабушкина		Р	59	
		Гл кон о	Шац				
		ГАП	Чвалун	Перекрытия на отм. 3 220; 6 220; 9 820 в осях 1-3, 12-14	ЦНИИЭП торгово-бытовых зданий и туристских комплексов		
		Рук гр инж	Митейко				
Инв. №		Инженер	Мысовский				

Инв № подл | Подпись и дата | Взам инв. | Согласовано: Рук гр инж ОВ Киселева; Ст инж ВК Анберчук

Альбом I

(М) остальное по узлу 84А

(А) остальное по узлу 25А

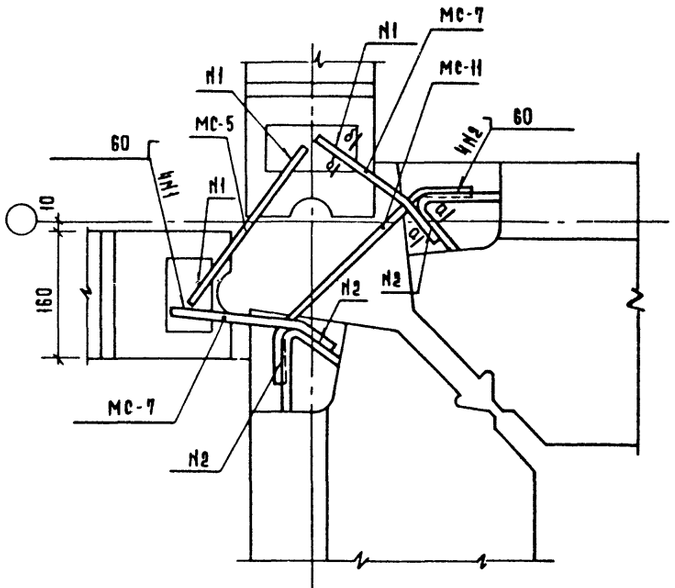

(П) остальное по узлу 26 и 30

(В)

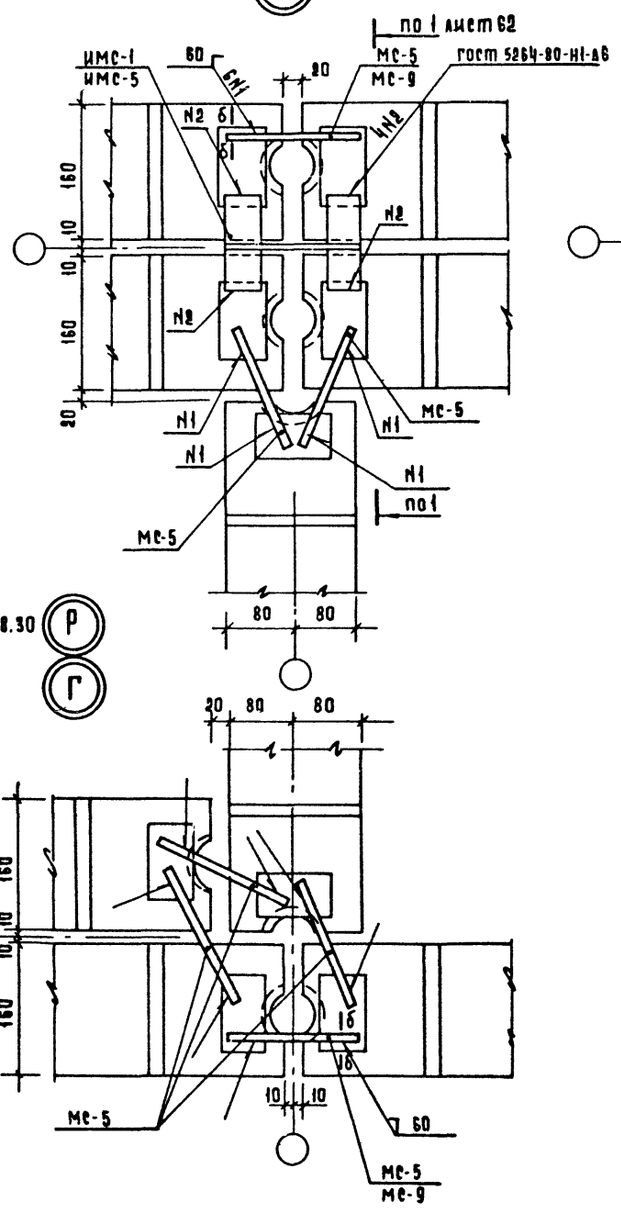

(Е)

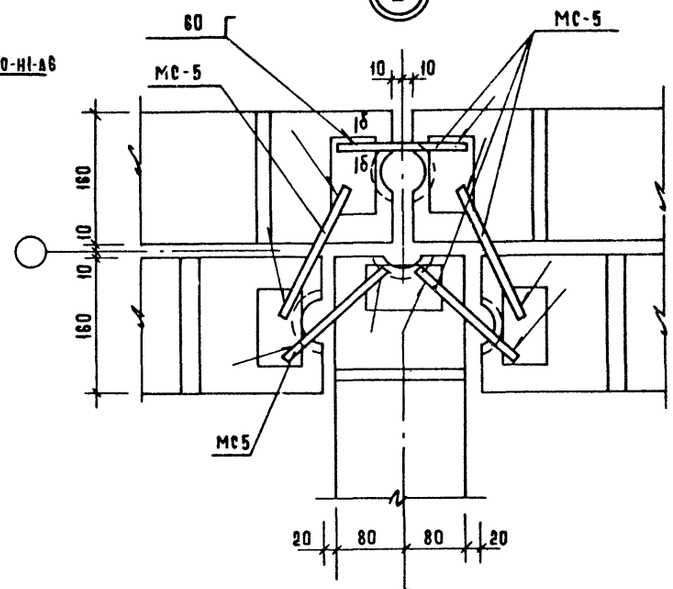

(Р) остальное по узлу 28.30

(Г)

(Н) остальное по узлу 26

(Б)

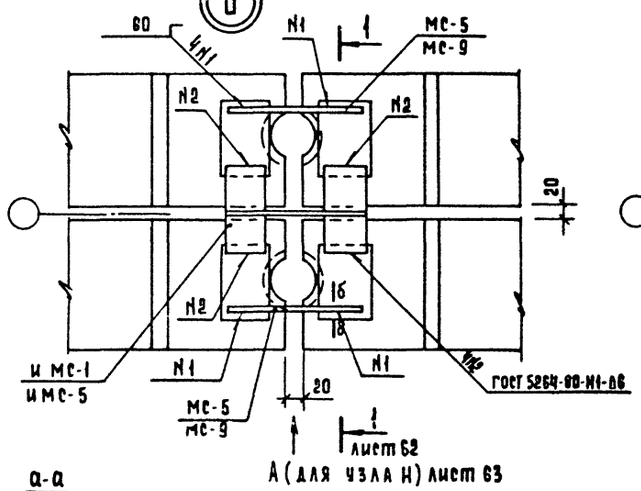

А (для узла Н) лист 63

(С)

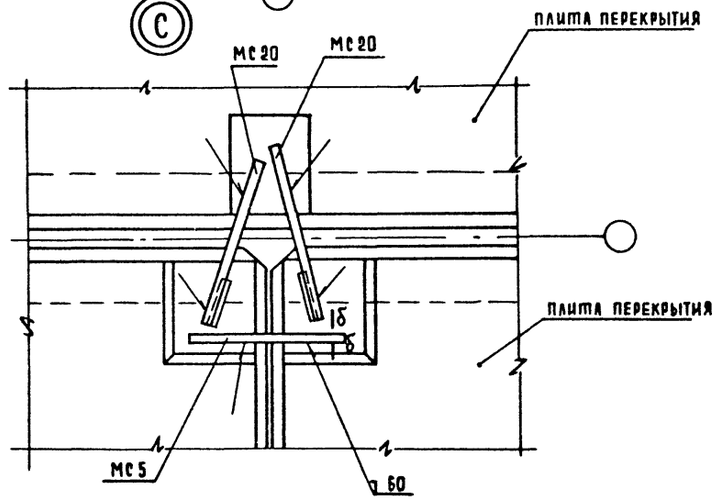

а-а

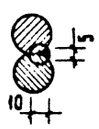

б-б

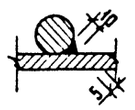

Узлы 25А; 26; 28; 30; 84А по серии 1.090.1-1, в.7-1.

Привязан:	Нач отд	Волынский	
	Н. контр	Митейко	
	Гл арх от	Мурзин	
	Гл конс от	Шац	
	Гл арх. пр	Чвалун	
	Рук гр инж	Бабушкина	
Инв. №	Ст. инж	Кадейкина	

221-1-384.85 АС1

Средняя общеобразовательная школа на 33 класса (1251-1295 учащихся)

Стадия	Лист	Листов
Р	60	

Узлы А÷Г; Е; М; Н; П÷С

ЦНИИЭП торговых зданий и туристских комплексов

Инв. № подл. | Подпись и дата | Взам. инв. №

Альбом I

С согласовано

Инв. № подл. | Подпись и дата | Взам. инв. №

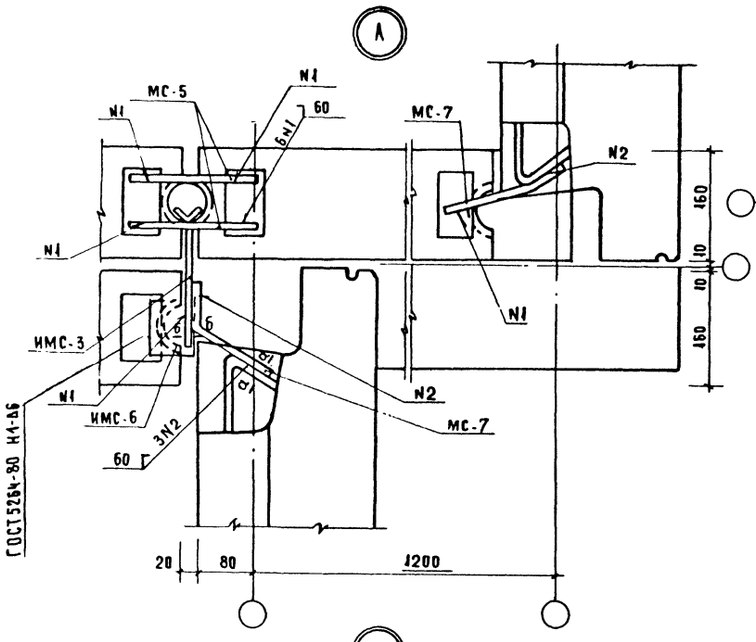

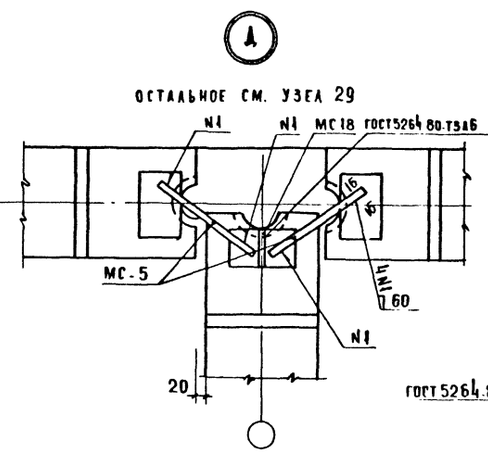

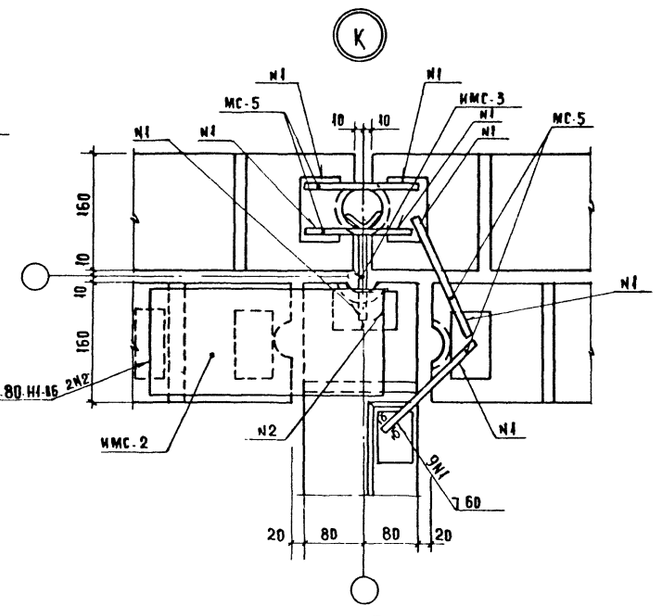

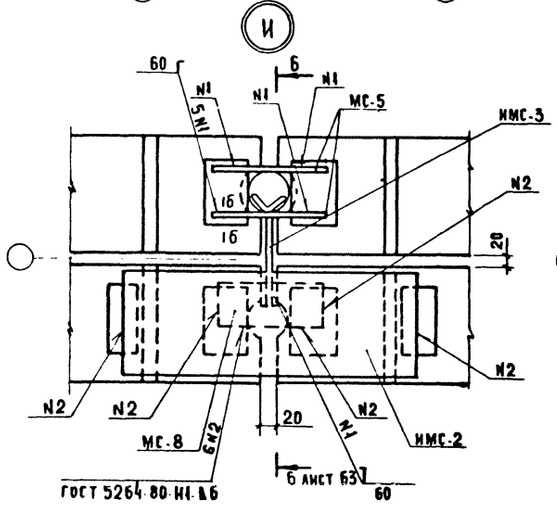

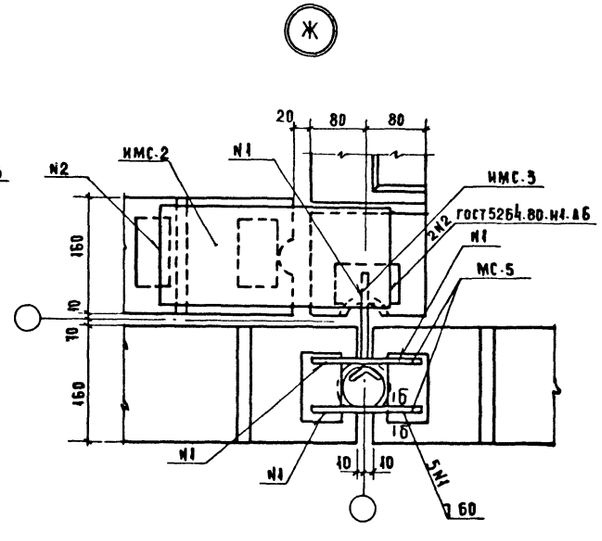

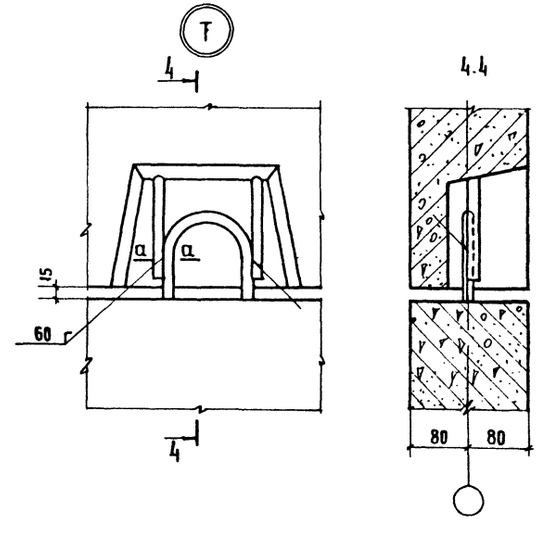

Сечения а-а; б-б см. лист 60.

				221-1-384.85 АС1		
Привязан:		Нач. отд.	Волынский	Средняя общеобразовательная школа на 33 класса (1251-1296 учащихся)	Стадия	Лист	Листов
		Н. контр.	Митейко		Р	61	
		Гл. арх. отд.	Мурзин				
		Гл. констр.	Шац				
		Гл. арх. пр.	Чвалун				
Инв. №		Рук. гр. инж.	Бабушкина	Узлы Д; Ж; И÷А; Т	ЦНИИЭП торговых, бытовых зданий и туристских комплексов		
		Ст. инж.	Кадейкина				

Альбом I

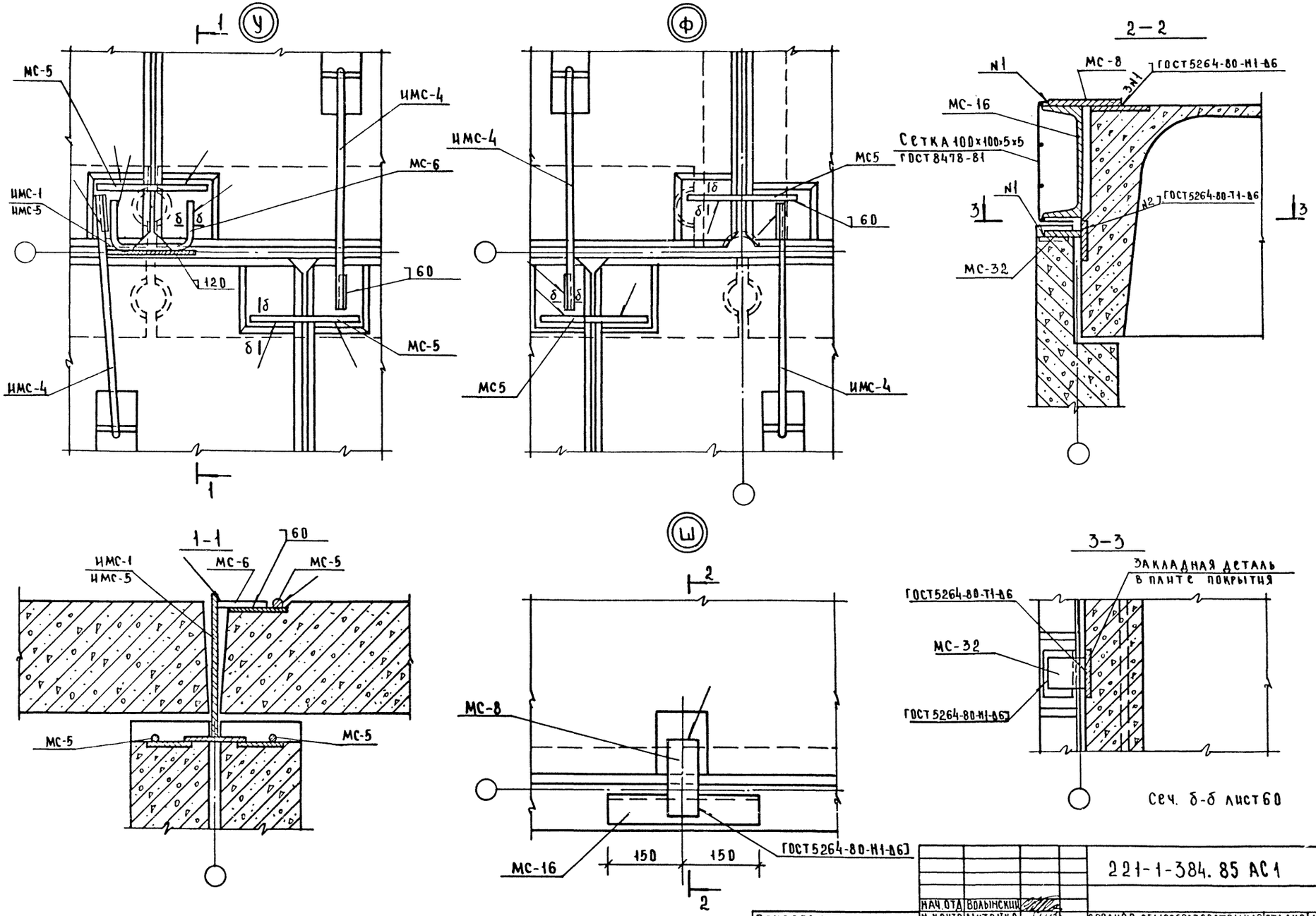

221-1-384.85 АС1			
Средняя общеобразовательная школа на 33 класса (1251-1296 учащихся)	Стадия	Лист	Листов
	Р	62	
Узлы У, Ф, Ш	ЦНИИЭП торгово-бытовых зданий и туристских комплексов		

Нач. отд.	Волынский	
Н. контр.	Митейко	
Гл. арх. пр.	Мурзин	
Гл. кон. пр.	Шац	
Гл. арх. пр.	Чвалун	
Рук. гр. ин.	Бабушкина	
Ст. инж.	Кадейкина	

Привязан:

Инв. №

Согласовано

Инв. № подл. | Подпись и дата | Взам. инв. №

Альбом I

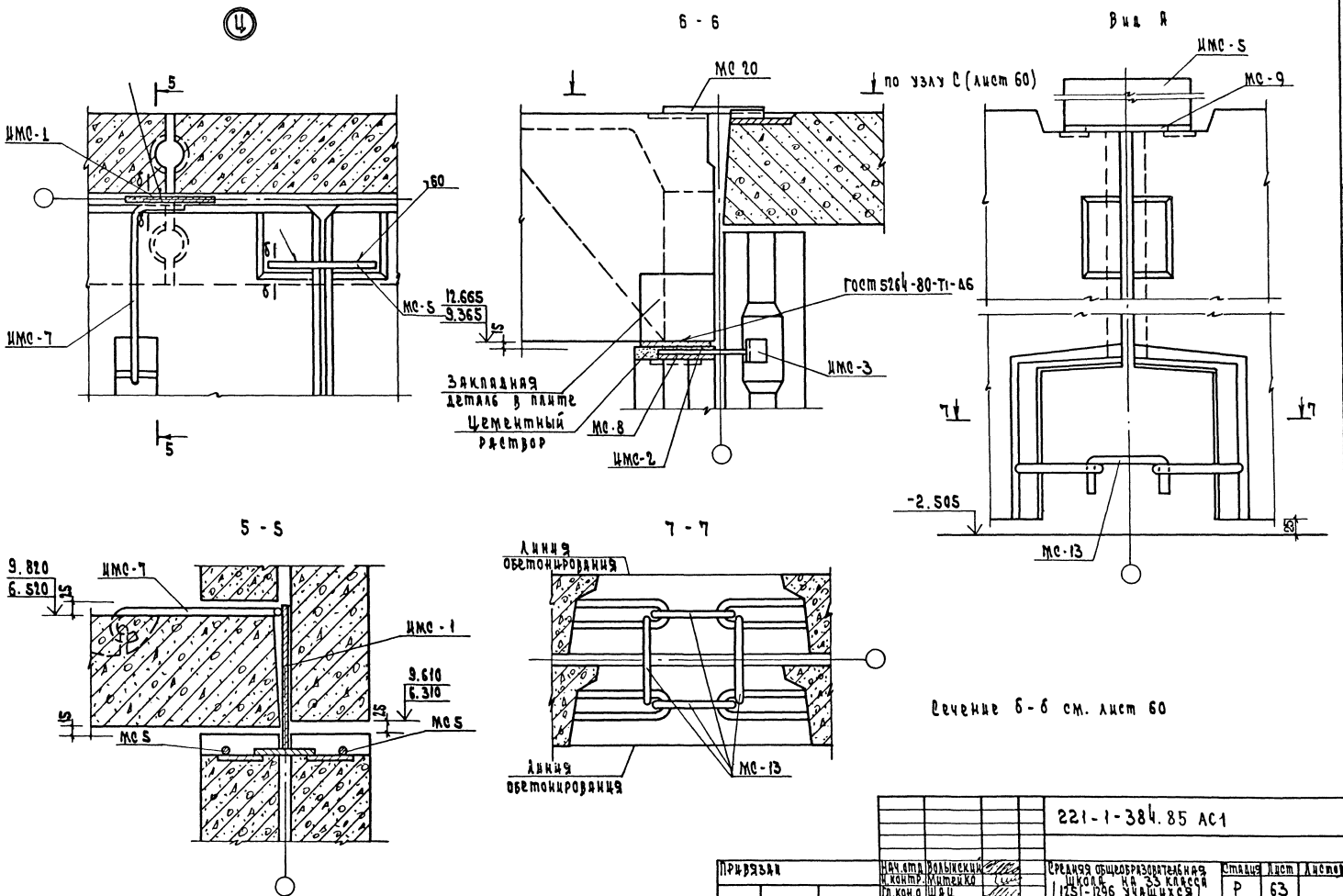

Сечение б-б см. лист 60

			221-1-384.85 АС1			
Привязан	Нач.отд.	Волынский	Средняя общеобразовательная школа на 33 класса (1251-1296 учащихся)	Стадия	Лист	Листов
	Н.контр.	Митейко		Р	63	
	Гл.кон.о	Шац				
	Гл.арх.о	Мурзин	Узел 4	ЦНИИЭП торгово-бытовых зданий и туристских комплексов		
Инв.№	Рук.гр.ин.	Бабушкина				
	Ст.инж.	Калейкина				

Инв.№ подл. | Подп. и дата | Взам.инв.№

Согласовано

Альбом I

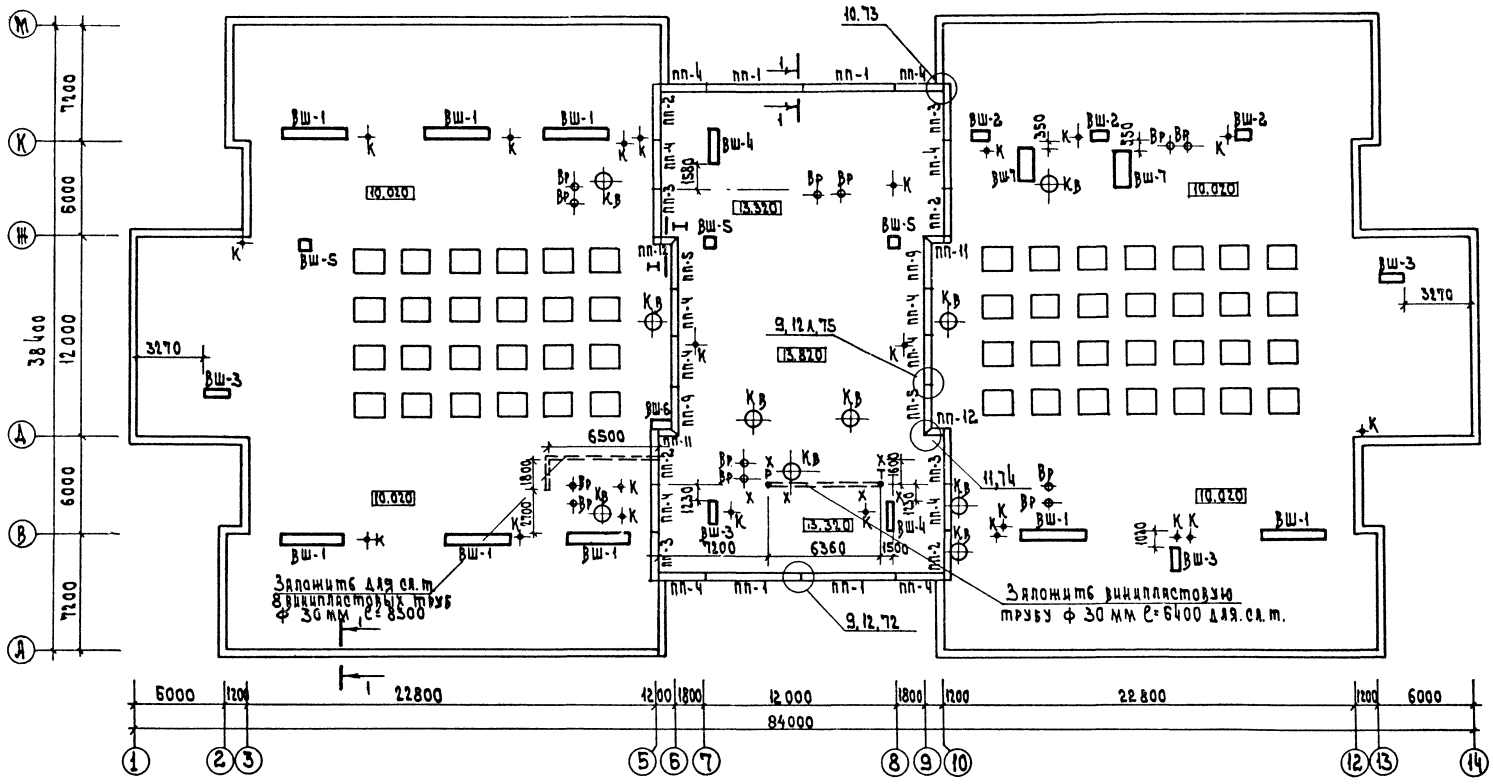

1. Узлы и детали крыши выполнены в соответствии с сер. 2.260-1 в.4
2. Сечение 1-1 дано на листе 7 сер. 2.260-1 в.4
3. Конструкции вентшахт ВШ-1÷ВШ-4 даны на листе 71
4. Конструкции вентшахт ВШ-5÷ВШ-7 даны на листе 72
5. Спецификация расхода материалов элементов крыши на листе 71
6. Прокладка труб для сетей электрики и связи и сигнализации выполняется до устройства кровли
7. Панели парапета монтируются после панелей перекрытия

Условные обозначения

- Кв — Крышный вентилятор
- ВШ — Вентшахта
- Вр — Водосточная воронка-2.260-1 вып. 4 узел 17
- К — Канализационный стояк-2.260-1 вып. 4 узел 16
- Радиостойка } -2.260-1 вып. 4 узел 18
- Телеантенна }
- Х — Петля для растяжек РиТстоек-2.260-1 в.4 узел 12.
- Ф — Зенитный фонарь ал. V или 2 стр. 45

Нач. отд.	Волынский		
Н. контр.	Лышкина		
Гл. констр.	Шац		
Гл. арх. о	Мурзин		
ГАП	Чвалун		
Рук. гр.	Лышкина		
Ст. арх	Чесова		

Привязан

Инв. №

221-1-384.85 АС1

Средняя общеобразовательная школа на 33 класса (1251-1296 учащихся)

Стадия	Лист	Листов
Р	64	

План кровли

ЦНИИЭП

Охлаждаемые камеры

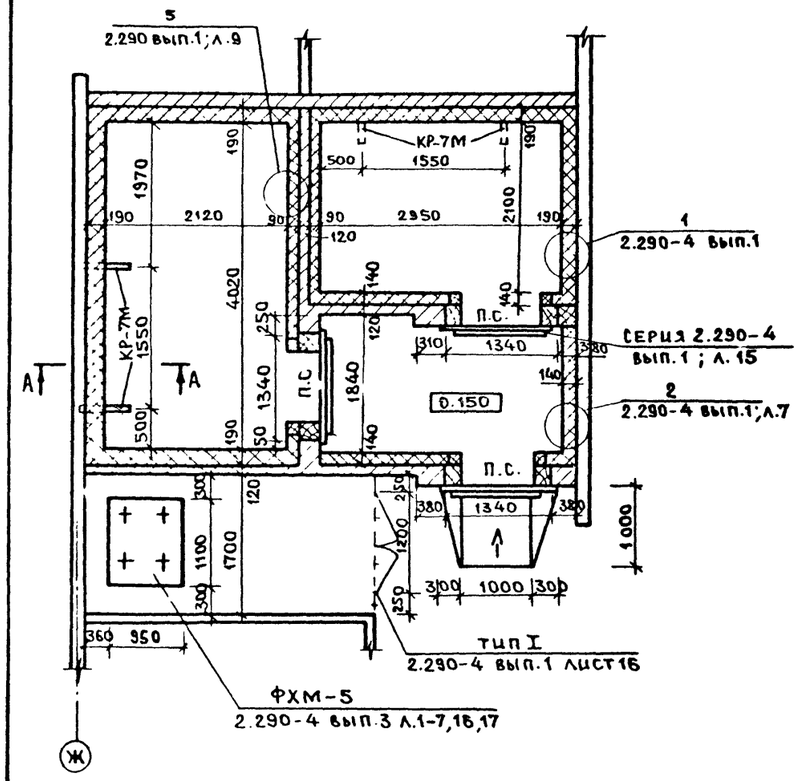

А-А

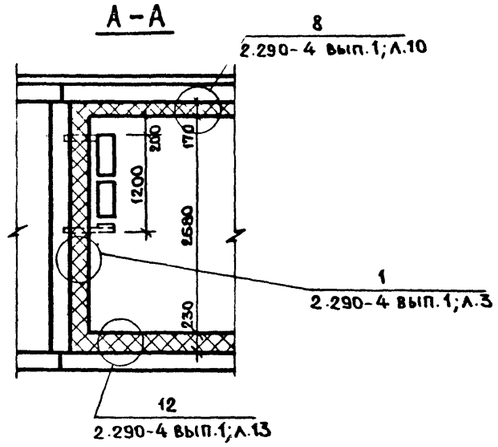

СП-1

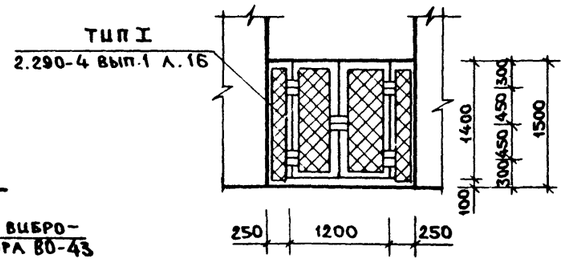

Спецификация элементов охлаждаемой камеры

№ поз. обозн.	Обозначение	Наименование	Кол-во, шт	Масса, кг	Примечание
КР-7М	2.290-4 вып.2 л.3	Кронштейны КР-7М	4	7,02	
		Анкера			
	2.290-4 вып.1 л.8	А-3	102	0,37	
	л.10	А-8	24	0,41	
	2.290-4 вып.1 л.18,19	Дверь Д-1	1	25,42	
	2.290-4 вып 1 л.16,17	Ограждение тип I	1		
	ГОСТ 10140-80	Минераловатные плиты γ=60, м^2	120		
	ГОСТ 8486-66	Рейка 50×50 м^3	0,66		
	ГОСТ 8486-66	Рейка 50×100 м^3	0,76		
	ГОСТ 10140-80	Минераловатные плиты γ=50, м^2	112		
	2.290-4 вып 3 л1-7,16,17	Плита виброосн. ФХМ под агрегат	1	268	
	2.290-4 вып. 3 л.7	ЗД-1	8	3,88	

1. Данный чертеж читать с листом 26.
2. Штукатурку стен и затирку швов между железобетонными плитами перекрытия производить цементным раствором состава 1:3.
3. Пароизоляцию выполнять горячей битумной мастикой в 2 слоя толщиной 10-15мм каждый.
4. Теплоизоляцию выполнять минераловатными плитами γ= 300 кг/м^3 ГОСТ 10140-80 с содержанием битумного связующего не более 15%.
5. Деревянные рейки и пробка изготовляются из воздушно-сухой древесины влажностью не выше 18% и антисептируются 3% раствором фтористого натрия с последующей просушкой и перед установкой обмазываются со всех сторон битумом.
6. Оштукатуривание теплоизоляции производить цементным раствором извести состав 1:1:6 по сетке N20×1,6 ГОСТ 5336-76.
7. В нижней части стен перегородок на h=1м от пола установлена сетка от грызунов из проволоки ф14мм с ячейкой 5×5 мм.
8. Кронштейны КР для крепления испарителей заложить до производства паро- и теплоизоляционных работ.
9. Плита виброосн. ФХМ аналогична разработанной в серии 2.290.4 в.3 л.16 плите ФХМ-5 и отличается от неё разбивкой гнёзд.
10. Армирование плиты ФХМ см 2.290.4 в.3 л.16.
11. Расход арматуры, стали, материалов на фундамент (Р-5, ЗД-1, МП-4) см. 2.290.4 в.3 л.17.
12. Детали крепления виброизоляторов, заделку анкеров в колодце, закладную деталь ЗД-1 см. 2.290.4 в.3 л.5,6,7.

ФХМ

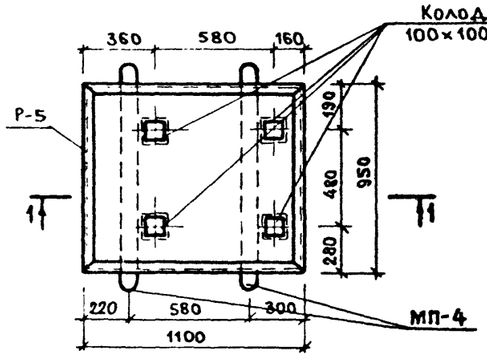

Б-Б

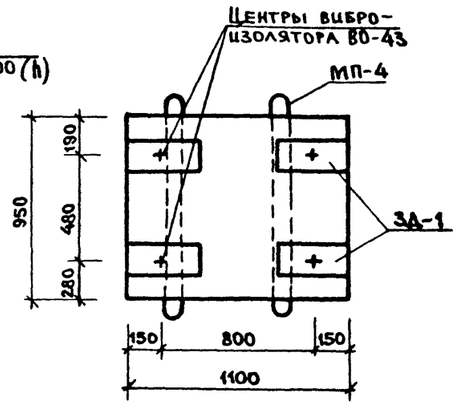

1-1

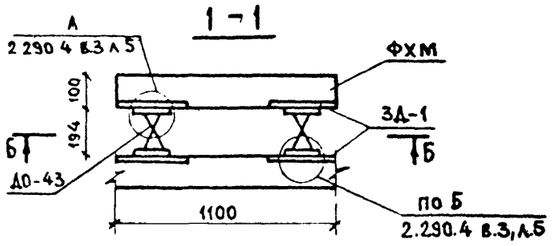

Привязан:

Инв. №

Нач. отд.	Волынский		
Н. контр.	Бабушкина		
Гл. конст.	Шац		
Гл. архит.	Мурзин		
ГАП	Чвалун		
Инженер	Мысовский		

221-1-384.85 АС1

Средняя общеобразовательная школа на 33 класса (1251-1296 учащихся)

Стадия	Лист	Листов
Р	65	

Охлаждаемые камеры

ЦНИИЭП торгово-бытовых зданий и туристских комплексов

Альбом

Лестницы 1,2,3,4

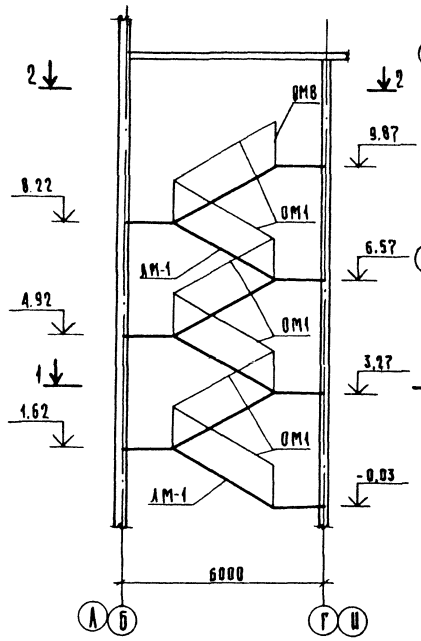

1-1 (а)

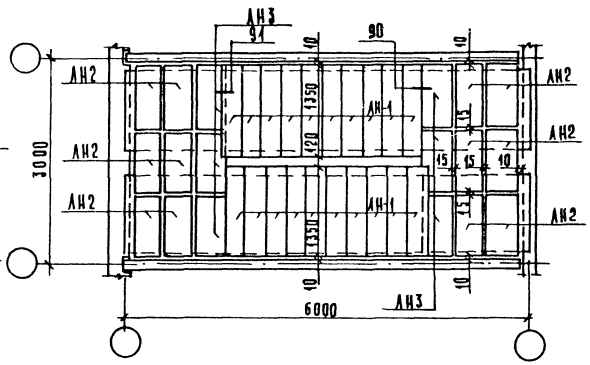

2-2 (а)

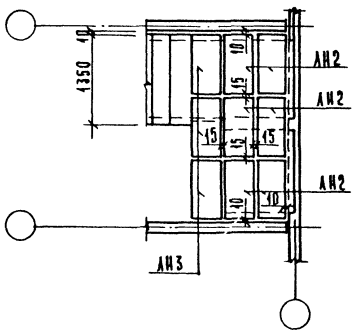

МАРКА ПОЗ.	ОБОЗНАЧЕНИЕ	НАИМЕНОВАНИЕ	КОЛ. А.1	КОЛ. А.2	КОЛ. А.3	КОЛ. А.4	МАССА ЕД. КГ	ПРИМЕЧАНИЕ
		Изделия железобетонные						
АМ-1	1.050.1-2 вып.1	АМ-60.11.17	6	6	6	6	2900	
АП-1		АП 15.15	1	1	1	1	760	
АН-1		1 АН 13.3	60	60	60	60	50.00	
АН-2		2 АН 9.5	36	36	36	36	40.00	
АН-3		2 АН 9.5 В	18	18	18	18	40.00	
		Изделия металлические						
ОМ-1	1.050.1-2 вып. 2	ОМ14-1			6	6	38.02	
		ОМ 17-4	6	6			50.80	
ОМ8		ОМВ14-1			1	1	21.10	
		ОМВ 17-4	1	1			19.20	
ОМД		ОМД-1	5	5	5	5	2,56	

1-1 (б)

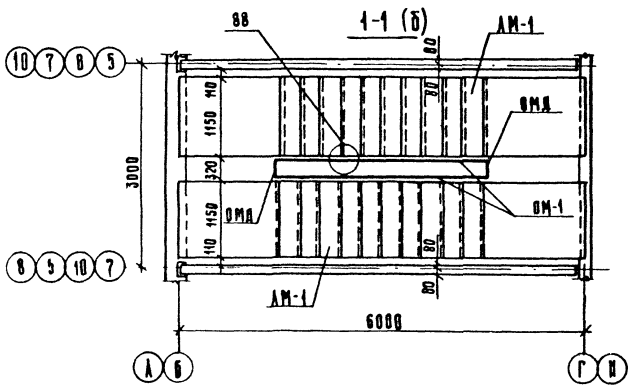

2-2 (б)

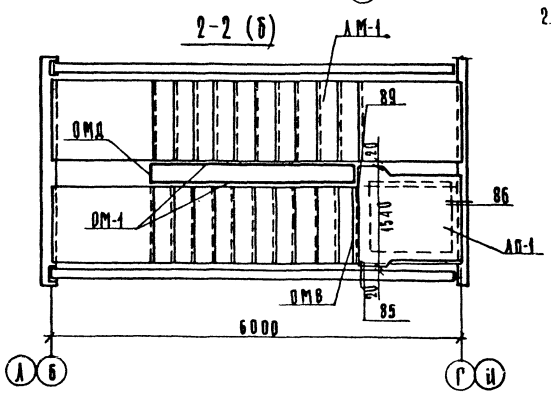

1. На сечениях 1-1(а) и 2-2 (а) показаны схемы расположения проступей лестничных маршей и площадок лестниц.
2. На сечениях 1-1(б) и 2-2(б) показаны схемы расположения лестничных маршей, верхних лестничных площадок и металлических ограждений.

Привязан:

Инв.№

Нач.отд	Волынский		
Н.контр	Митенко		
Гл.конс	Шац		
Гл.арх	Мурзин		
ГАП	Чулачи		
Ст.инж.	Егоров		

221-1-384.85 АС1

Средняя общеобразовательная школа на 33 класса (1251-1296 учащихся)

Схемы расположения монтажных элементов лестниц

Стадия	Лист	Листов
Р	66	

ЦНИИЭП торгово-бытовых зданий и рыночных комплексов

Альбом I

Главный вход

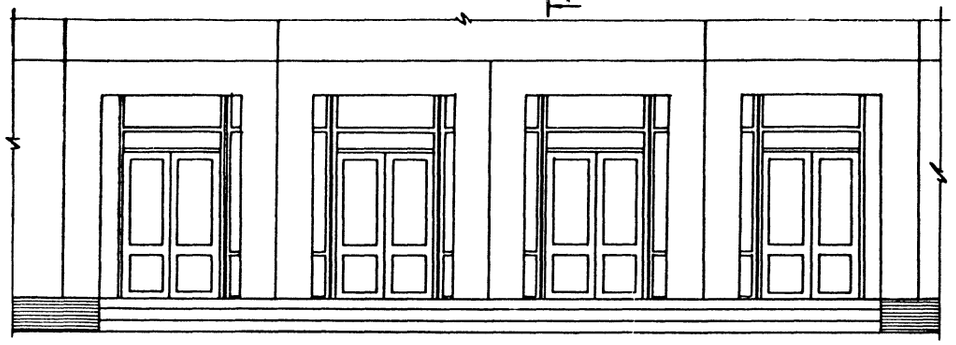

Фрагмент плана главного входа с тамбуром

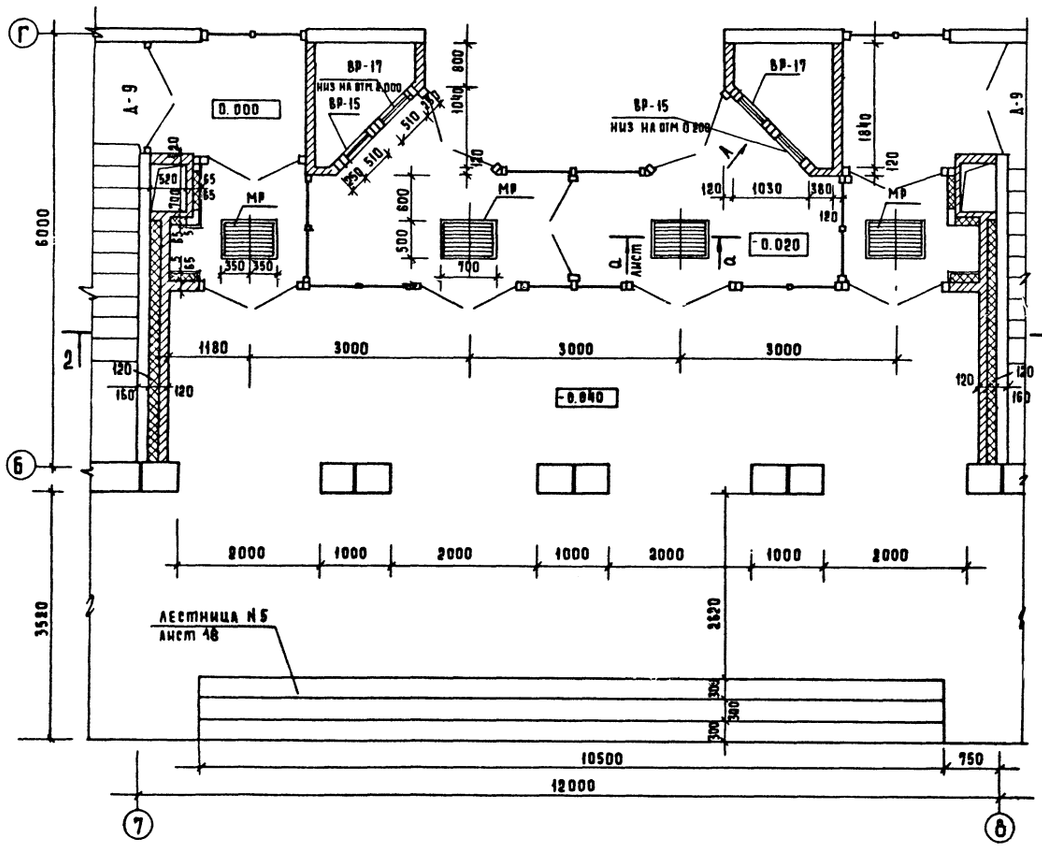

1-1

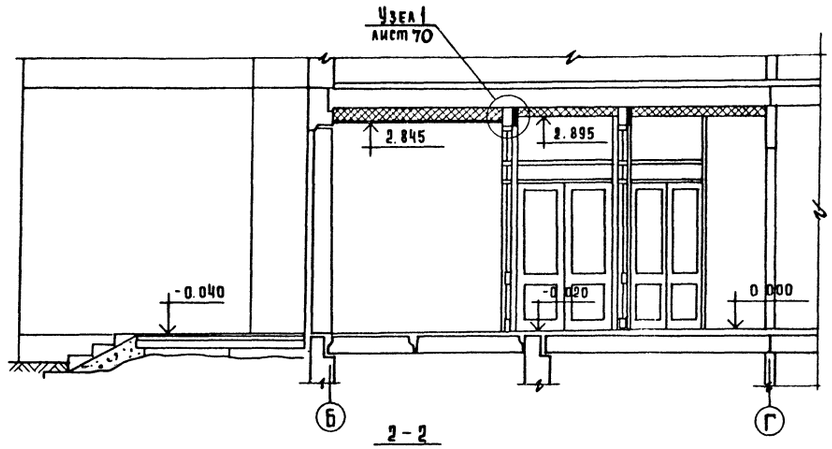

2-2

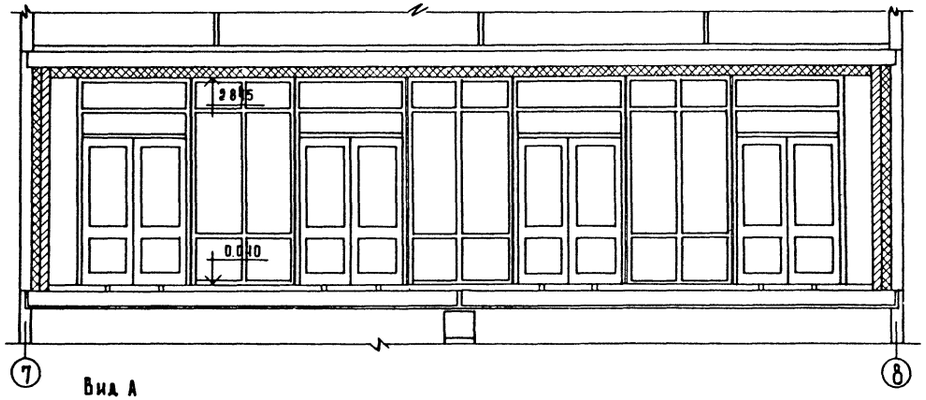

Вид А

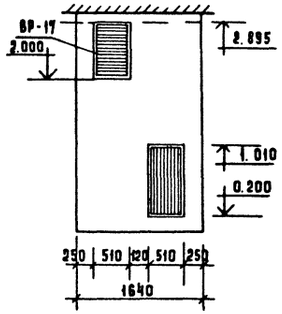

1. Воздуховоды тепловой завесы заложить кирпичом после монтажа сантехоборудования.
2. Конструкцию подвесного потолка см. лист. 70
3. Утепление тамбуров см. лист. 70

Привязан:

Инв. №

Нач. отд	Волынский	
Н. контр	Пышкина	
Гл кон о	Шац	
Гл арх о	Мурзин	
ГАП	Чвалун	
Ст арх	Чесова	
Исполн	Малахова	

221-1-384.85 АС1

Средняя общеобразовательная школа на 33 класса (1251-1296 учащихся)

Главный вход

Стадия	Лист	Листов
	67	

ЦНИИЭП торгово-бытовых зданий и туристских комплексов

Инв. № подл. | Подпись и дата | Взам. инв. №

Согласовано

Альбом I

Входы №1 и №2

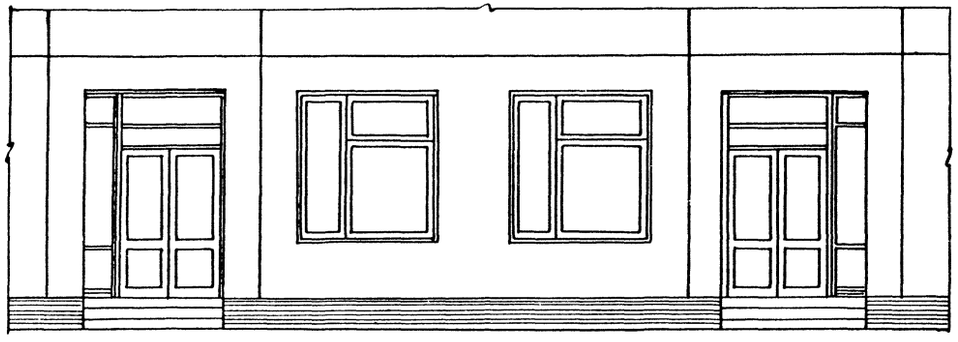

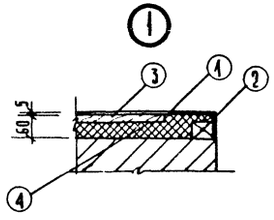

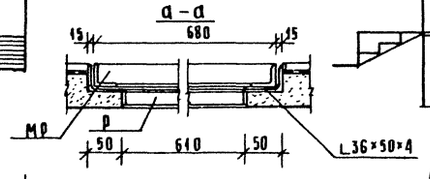

1 – 1

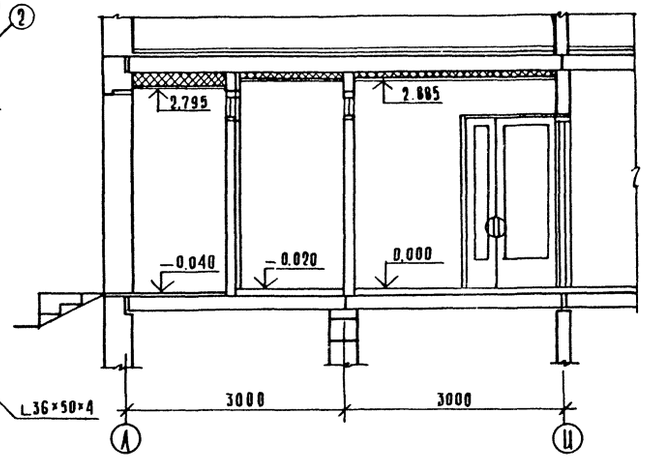

План входов №1 и №2 и пионерской комнаты

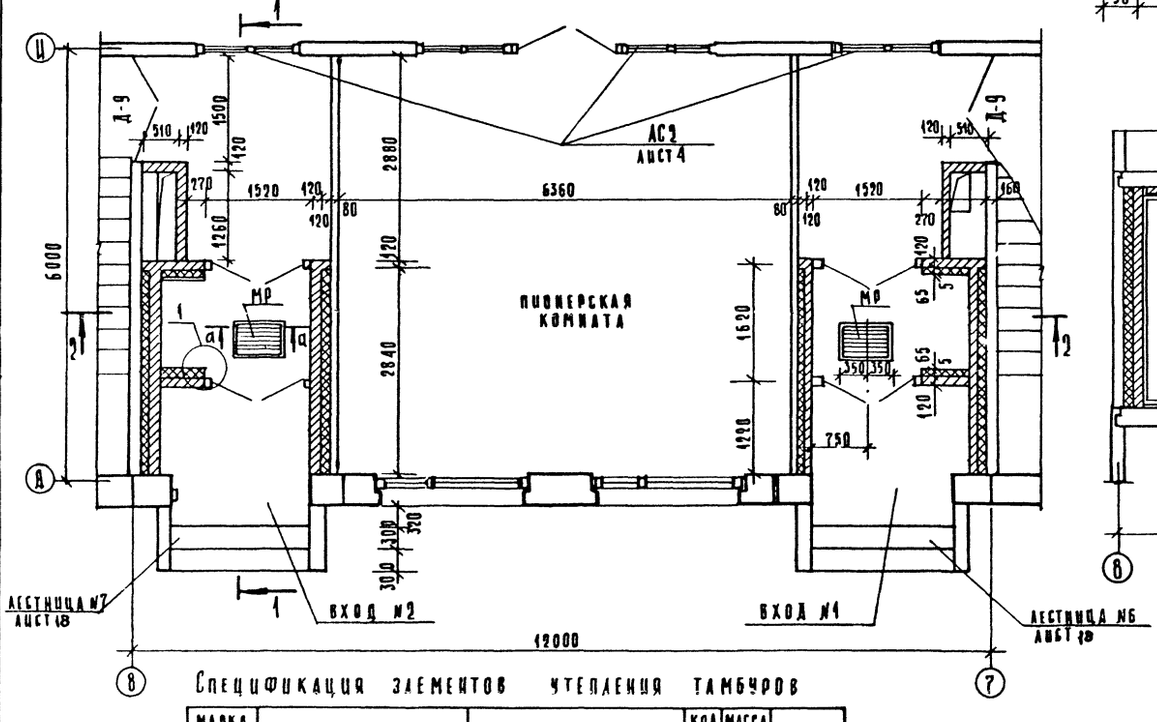

2 – 2

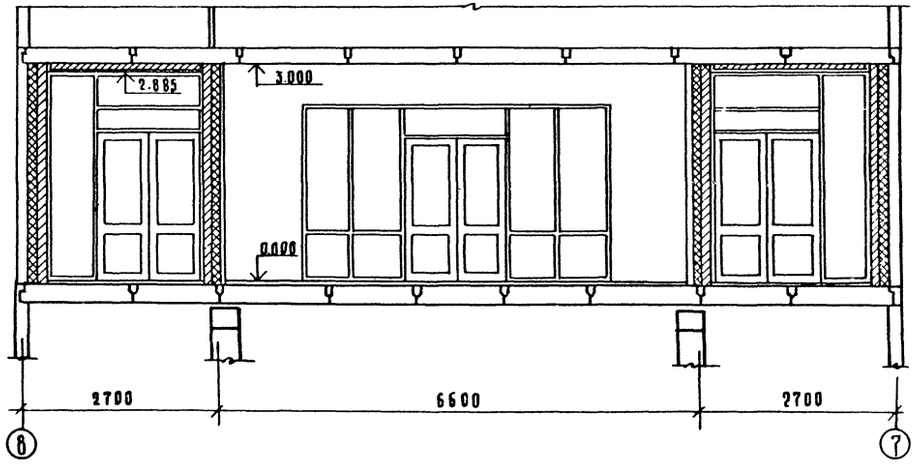

Спецификация элементов утепления тамбуров

Марка поз	Обозначение	Наименование	Кол. шт.	Масса ед. кг	Примеч.
1	ГОСТ 378-76	Асбоцемент. лист δ=5мм $м^2$	7,2		
2	ГОСТ 24454-80 Е	Доска 50×50 п.м.	36		шаг 550
3	То же	Доска 50×20, ℓ=700	60	0,004$м^3$	шаг 550
4	ГОСТ 9573-72*	Минераловатные плиты на синтетич. связующем γ=150 кг/$м^3$			7,8 $м^3$

Привязан

Инв. №

Нач отд	Волынский	
Н контр	Пышкина	
Гл конст.	Шац	
Гл арх	Мурзин	
Гл АП	Чвалун	
Ст арх.	Чесова	
Исполн	Малахова	

221-1-384.85 АС1

Средняя общеобразовательная школа на 33 класса (1251-1296 учащихся)

Входы №1 и №2

Стадия	Лист	Листов
Р	68	

ЦНИИЭП торгово-бытовых зданий и туристских комплексов

Согласовано

Инв. № подл. | Подпись и дата | Взам. инв. №

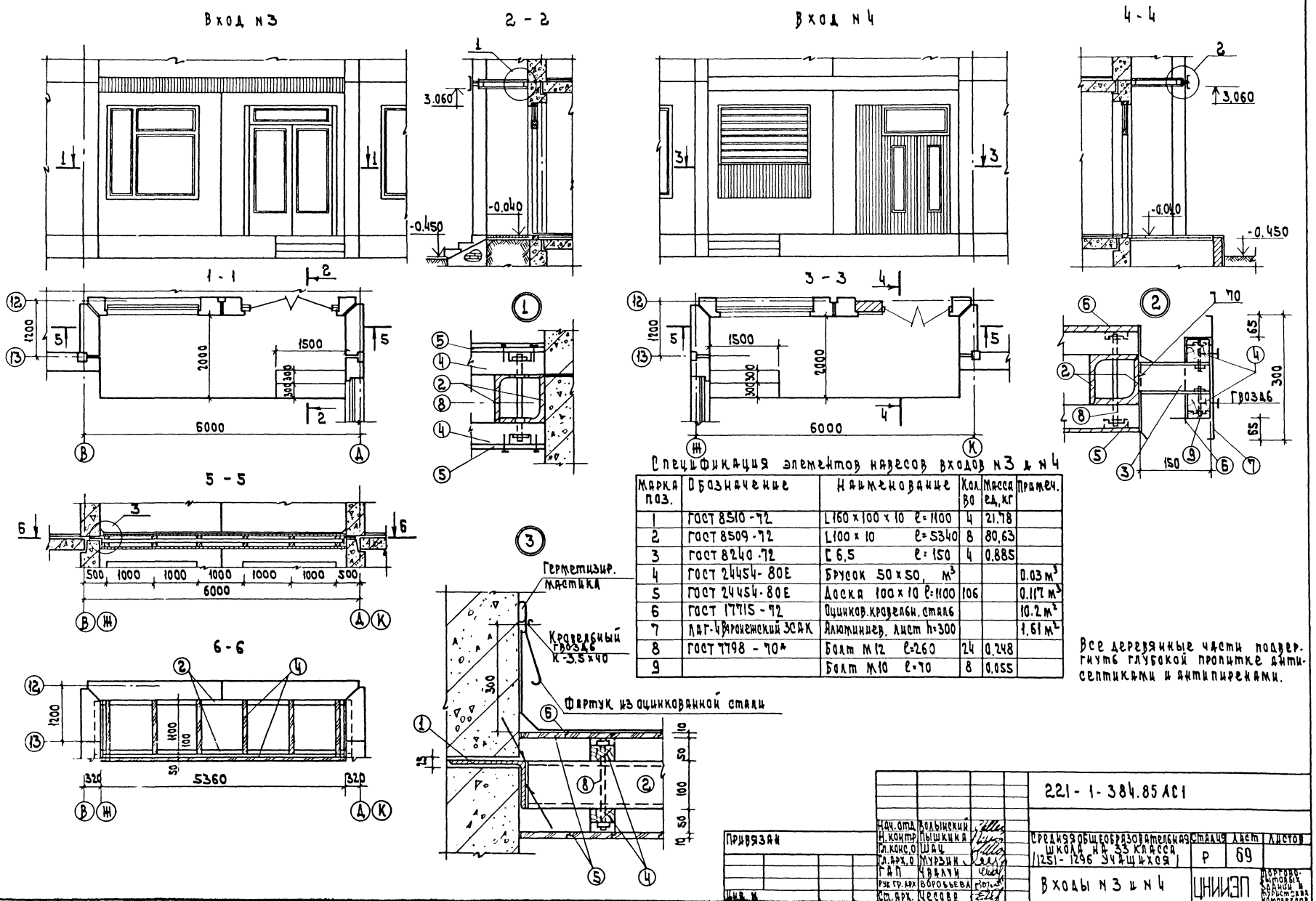

Спецификация элементов навесов входов N3 и N4

Марка поз.	Обозначение	Наименование	Кол. во	Масса ед, кг	Примеч.
1	ГОСТ 8510-72	L160×100×10 ℓ=1100	4	21.78	
2	ГОСТ 8509-72	L100×10 ℓ=5340	8	80,63	
3	ГОСТ 8240-72	[6,5 ℓ=150	4	0.885	
4	ГОСТ 24454-80Е	Брусок 50×50, $м^3$			0.03 $м^3$
5	ГОСТ 24454-80Е	Доска 100×10 ℓ=1100	106		0.117 $м^3$
6	ГОСТ 17715-72	Оцинков. кровельн. сталь			10.2 $м^2$
7	ЛАГ-4 Воронежский ЗСАК	Алюминиев. лист h=300			1.61 $м^2$
8	ГОСТ 7798-70*	Болт М12 ℓ=260	24	0.248	
9		Болт М10 ℓ=70	8	0.055	

Все деревянные части подвергнуть глубокой пропитке антисептиками и антипиренами.

Согласовано

Инв. № подл. | Подп. и дата | Взам. инв. №

Привязан

Инв. №

Нач. отд.	Волынский	
Н. контр.	Пышкина	
Гл. конс. о	Шац	
Гл. арх. о	Мурзин	
ГАП	Чвалун	
Рук. гр. арх.	Воробьева	
Ст. арх.	Чесова	

221-1-384.85 АС1

Средняя общеобразовательная школа на 33 класса (1251-1296 учащихся)

Входы N3 и N4

Стадия	Лист	Листов
Р	69	

ЦНИИЭП Торгово-бытовых зданий и туристских комплексов

Альбом I

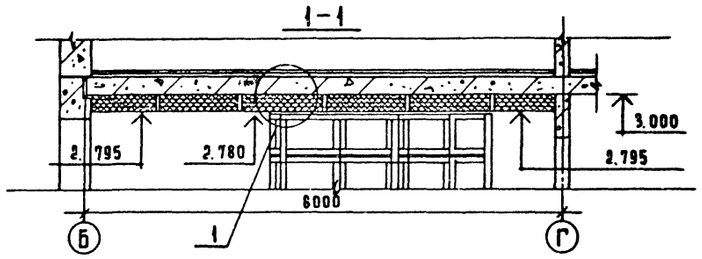

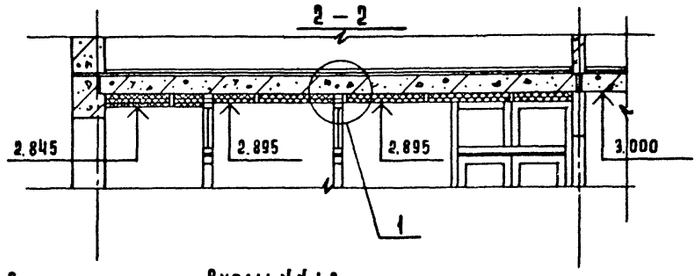

Главный вход

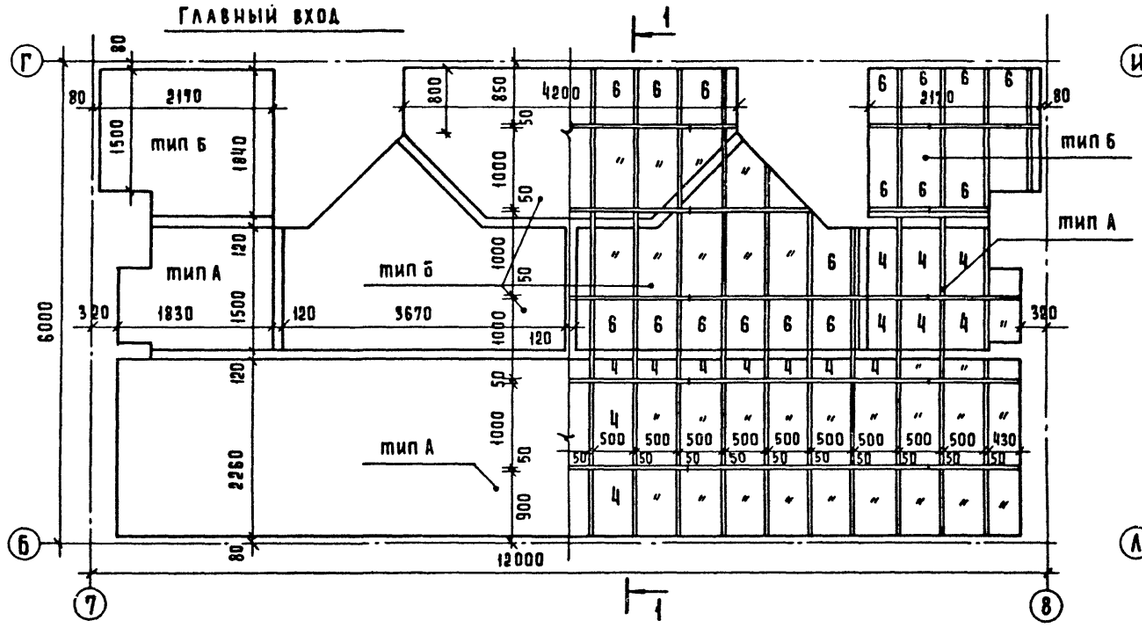

Входы НН 1,2

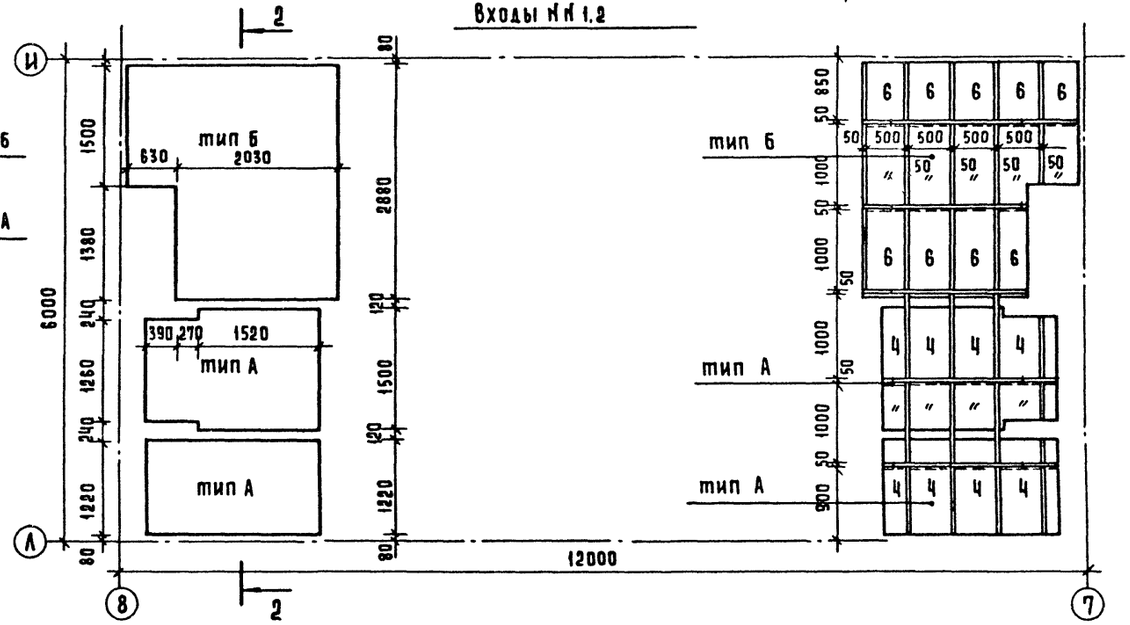

Спецификация элементов на устройство подшивных потолков в тамбурах главного входа и входов НН1, НН2.

Марка поз.	Обозначение	Наименование	Кол.	Масса ед. кг	Примеч.
1	ГОСТ 8509-75	L 100×63×8 п.м	65.6	7.53	
2	ГОСТ 24454-80Е	Доска 50×150 п.м	65.6	—	0.492 м³
3		Брусок 50×50 п.м	154	—	0.385 м³
4	ГОСТ 21880-76	Маты минераловатные прошивные δ=50 мм	7.9		
5	ГОСТ 378-76	Асбестоцем. лист δ=5 мм м²	7.6	—	
6	ГОСТ 9573-72*	Минераловатн. плита δ=50 мм м³	7.3		

(1)

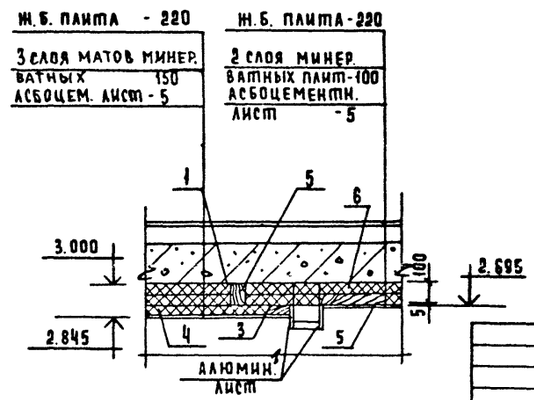

Примечание

1. Все деревянные элементы необходимо подвергнуть глубокой пропитке антисептиками и антипиренами.
2. Асбоцементный лист окрасить масляной краской за 2 раза.

Привязан:

Инв.№

Нач. отд	Волынский	
Н. контр	Пышкина	
Гл. конс. о	Шац	
Гл. арх. о	Мурзин	
ГАП	Чвалун	
Ст. арх.	Чесова	
Исполн.	Рыбакова	

221-1-384.85 АС 1

Средняя общеобразовательная школа на 33 класса (1251-1296 учащихся)

Стадия	Лист	Листов
Р	70	

Подшивные потолки в тамбурах главного входа и входов НН1, НН2

ЦНИИЭП торгово-бытовых зданий и туристских комплексов

Инв.№ подл. | Подпись и дата | Взам. инв.№

Согласовано:

Альбом I

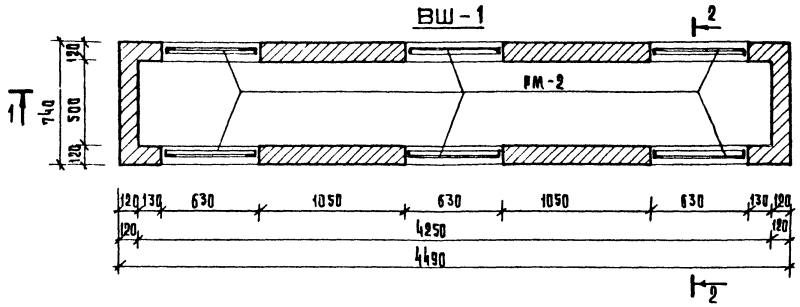

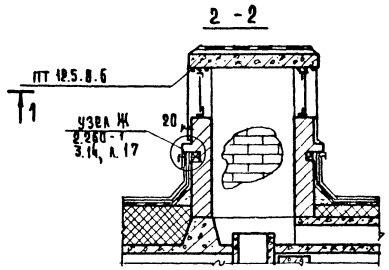

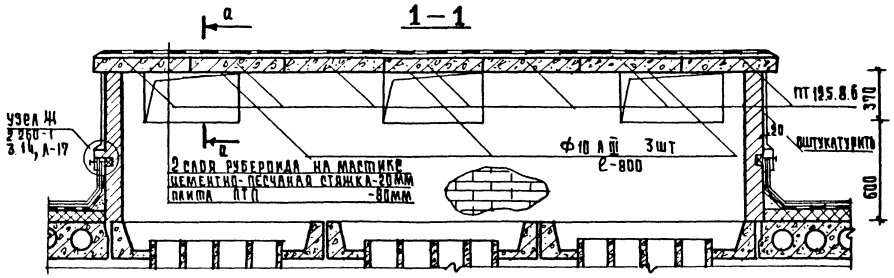

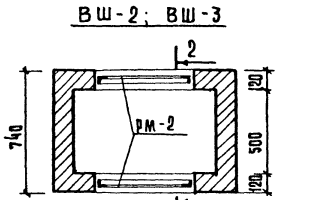

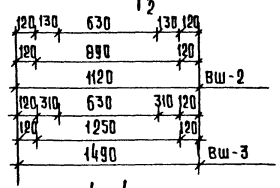

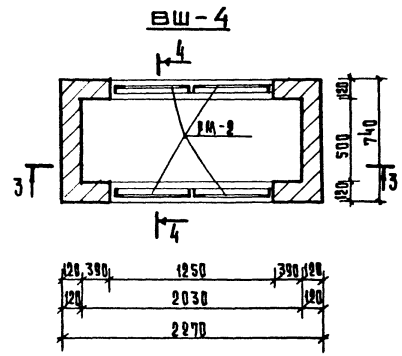

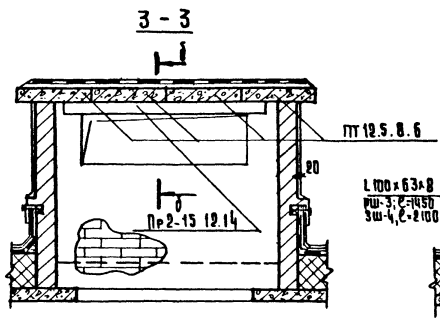

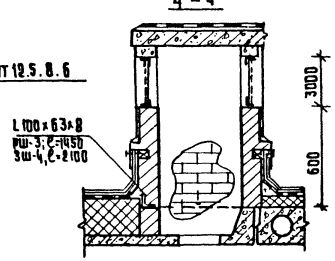

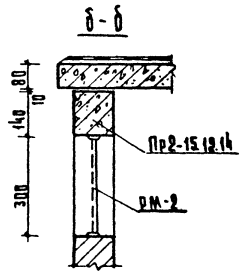

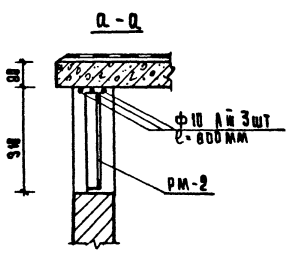

1 Вентшахты ВШ-5÷ВШ-7 см. лист 72
2 Кирпичные стены вентшахт оштукатурить

Спецификация элементов вентшахт ВШ-1÷ВШ-7

Марка, поз.	Обозначение	Наименование	Кол. шт	Масса ед., кг	Примечание
		ВШ-1	8		
1	ГОСТ 5781-82	Ф10 AIII ℓ=800	18	1.47	
2	2.21-1-384.85 ИМ1-12000	РМ-2	6		
3	1.243.1-4	ПТ 12.5.8.6	8	96	
		ВШ-2	3		
4	ГОСТ 5781-82	Ф10 AIII ℓ=800	6	1.47	
5	2.21-1-384.85 ИМ1-12000	РМ-2	2		
6	1.243.1-4	ПТ 12.5.8.6	2	96	
		ВШ-3	3		
7	2.21-1-384.85 ИМ1-12000	РМ-2	2		
8	ГОСТ 5781-82	Ф10 AIII ℓ=800	6	1.47	
9	1.243.1-4	ПТ 12.5.8.6	3	96	
		ВШ-4	2		
10	2.21-1-384.85 ИМ1-12000	РМ-2	4		
11	1.243.1-4	ПТ 12.5.8.6	4	96	
12	1.138-10 Вып.1	Пр 2-15.12.14	2	75	
		ВШ-5	3		
13	2.21-1-384.85 ИМ1-12000	РМ-2	1		
14	1.243.1-4	ПТ 8.11.9	1	198	
		ВШ-6	1		
15	2.21-1-384.85 ИМ1-12000	РМ-2	1		
16	1.243.1-4	ПТ 8.11.9	1	198	
		ВШ-7	2		
17	2.21-1-384.85 ИМ1-12000	РМ-2	6		
18	1.243.1-4	ПТ 8.11.9	3	198	
19	1.138-1.0 Вып 1	Пр 8-20.12.22у	2	125	

Привязан

Инв. №

Нач. отд.	Волынский	
Н. контр.	Пашкина	
Гл. кон. о	Шац	
Гл. арх. о	Мурзин	
ГАП	Чвалун	
Архит.	Зиновьева	
Исполн.	Рыбакова	

221-1-384.85 АС 1

Средняя общеобразовательная школа на 33 класса (1251-1296 учащихся)

Вентшахты ВШ-1÷ВШ-4

Стадия	Лист	Листов
Р	71	

ЦНИИЭП торгово-бытовых зданий и туристских комплексов

Инв. № подл. | Подпись и дата | Взам. инв. №

Альбом I

ПРИМЕР УСТАНОВКИ ВЕНТИЛЯЦИОННЫХ КАНАЛОВ

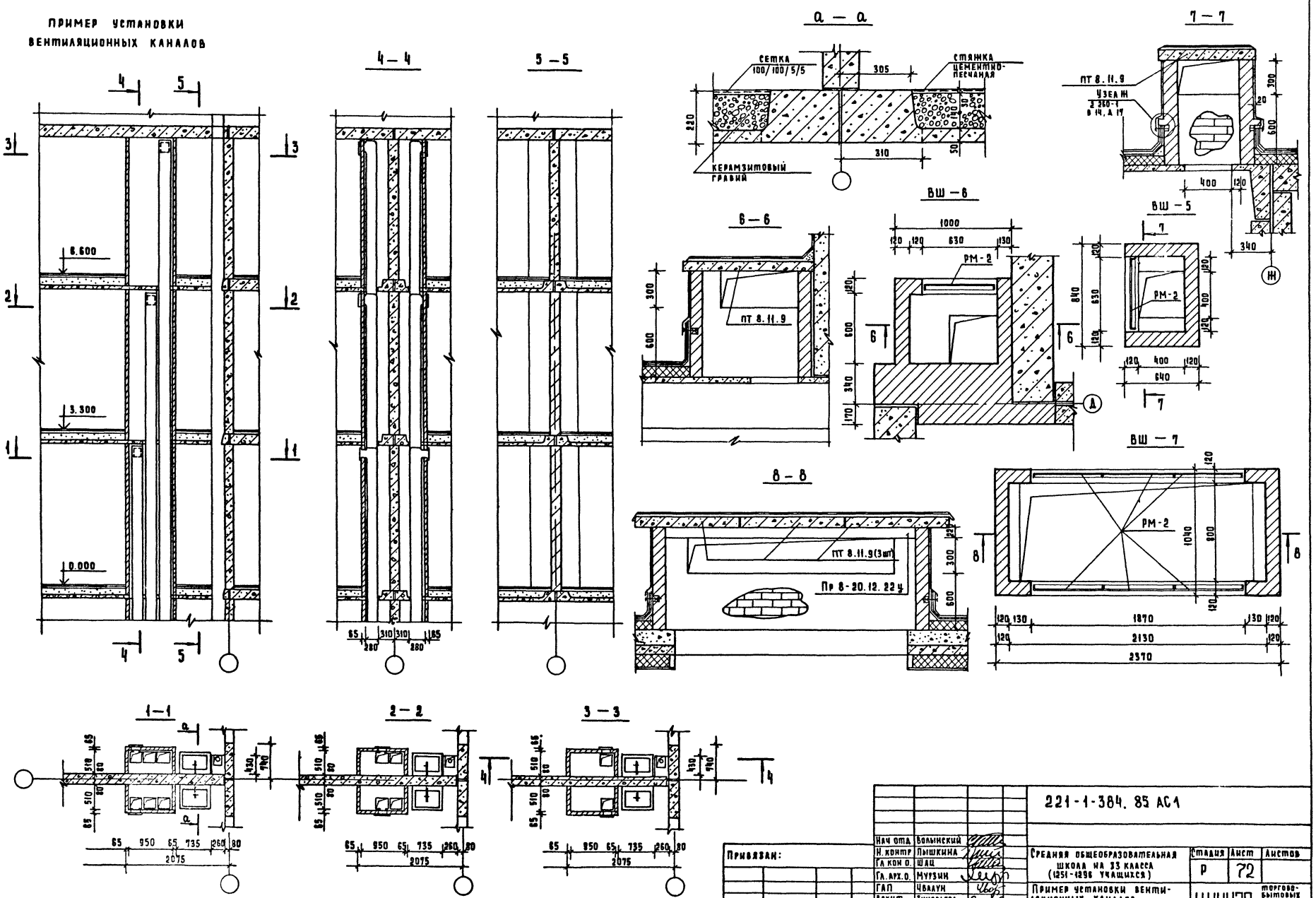

Нач отд	Волынский		
Н. контр	Лышкина		
Гл кон о.	Шац		
Гл. арх. о.	Мурзин		
ГАП	Чвалун		
Архит.	Зиновьева		
Ст арх.	Чесова		

Привязан:

Инв. №

221-1-384. 85 АС1

Средняя общеобразовательная школа на 33 класса (1251-1296 учащихся)

Пример установки вентиляционных каналов вентшахты ВШ-5 – ВШ-7.

Стадия	Лист	Листов
Р	72	

ЦНИИЭП торгово-бытовых зданий и туристических комплексов

Согласовано:

Инв. № подл. | Подпись и дата | Взам. инв. №

Альбом I

Согласовано

Инв. № подл. | Подпись и дата | Взам. инв. №

Остекленная перегородка тип А

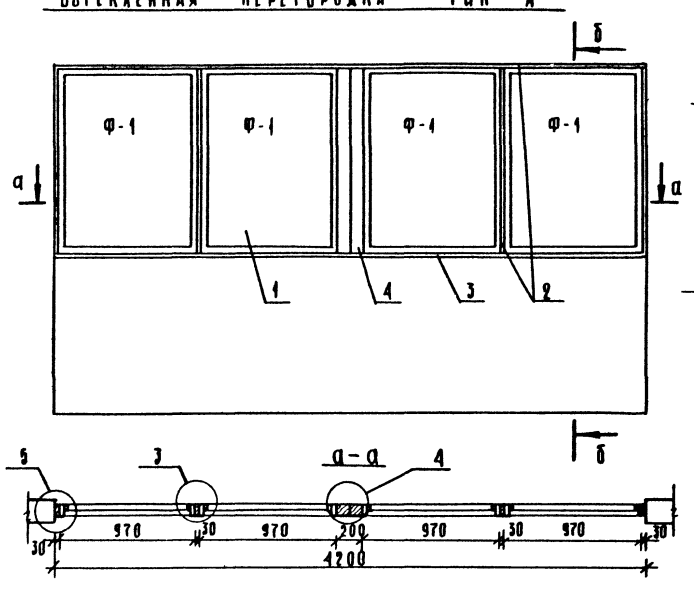

б-б

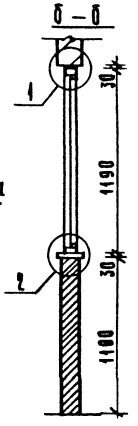

Остекленная перегородка тип В

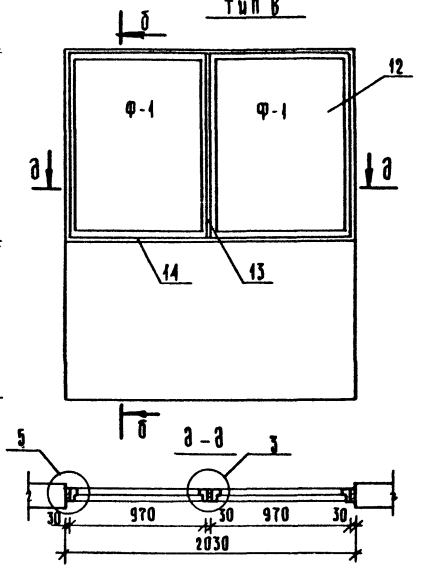

Спецификация элементов для установки остекленных перегородок типов А, Б, В.

Марка поз.	Обозначение	Наименование	Кол.	Масса ед. кг	Примеч.
		Тип А			
1	1.136-12 вып.1	Фрамуги Ф-1	4		
2	ГОСТ 24454-80Е	Доска 74×30×4200	1		
3		Доска 160×30×4200	1		
4		Доска 100×74×1540	2		
		Тип Б			
5	1.136-12 вып.1	Фрамуга Ф-3	1		
6		Фрамуга Ф-2	8		
7		Фрамуга Ф-6	4		
8	1.136-10	Дверь Д-4	1		
9	ГОСТ 24454-80Е	Доска 30×74×5750	1		
10		Доска 50×74×4490	4		
11		Доска 70×74×3000	5		
		Тип В			
12	1.136-12 вып.1	Фрамуги Ф-1	2		
13	ГОСТ 24454-80Е	Доска 74×30×2030	3		
14		Доска 160×30×2030	1		

Остекленная перегородка тип Б

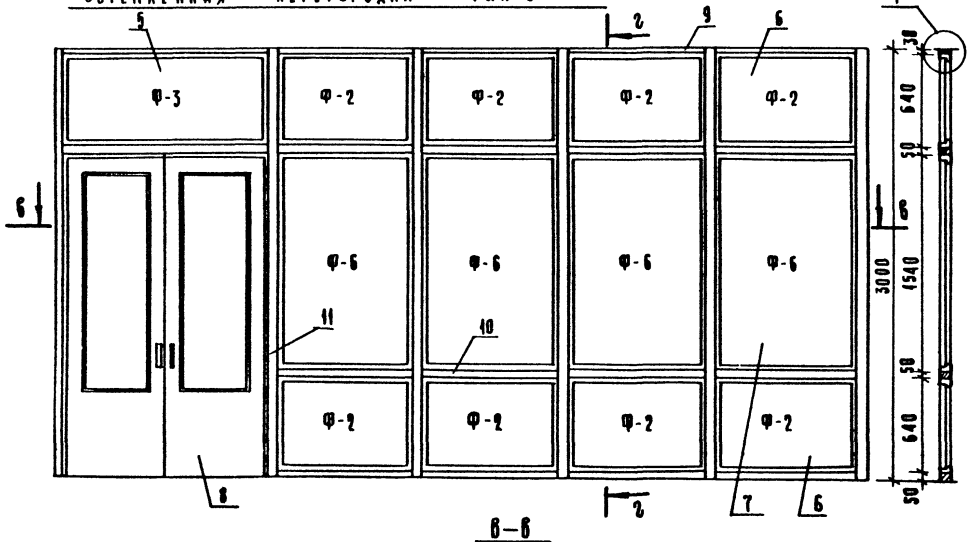

б-б

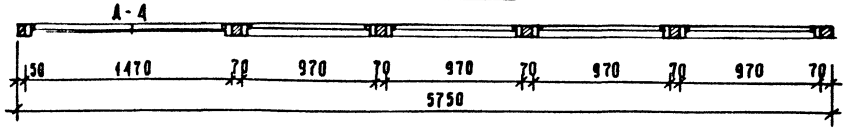

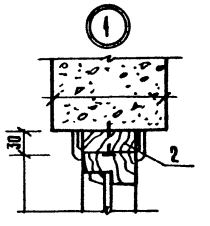

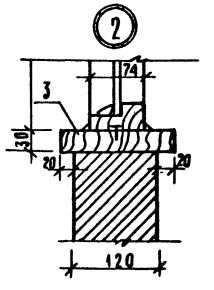

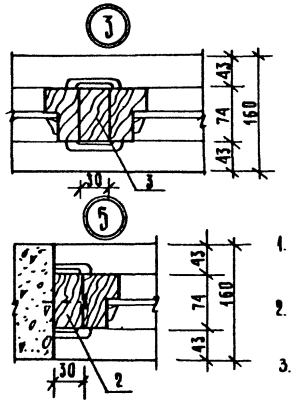

1. Остекленные перегородки крепить к стенам дюбелями, к полу – ершами, к потолку – к деревянным пробкам.
2. Все деревянные части подвергнуть глубокой пропитке антисептиком и антипиренами.
3. Фрамуги Ф-1; Ф-2 заполняются армированным стеклом по ГОСТу 7481-78

Привязан

Инв. №

Нач. отд.	Большинский		
Н. контр.	Пышкина		
Гл. конс. п.	Шац		
Гл. арх. п.	Мурзин		
ГАП	Чвалун		
Ст. арх.	Чесова		
Исполн.	Малахова		

221-1-384.85 АС1

Средняя общеобразовательная школа на 33 класса (1251-1296 учащихся)

Установка остекленных перегородок типов А, Б, В.

Стадия	Лист	Листов
Р	73	

ЦНИИЭП торгово-бытовых зданий и туристских комплексов

Альбом I

Конструкция подвесного потолка на отм. 8.950 / зона В /

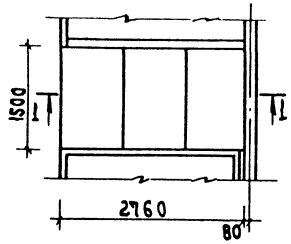

1—1

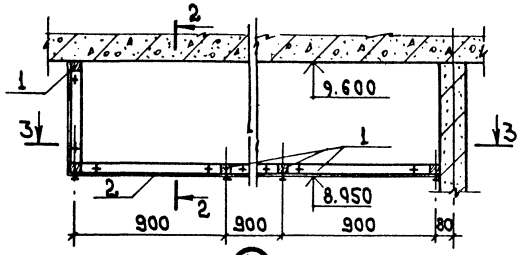

2—2

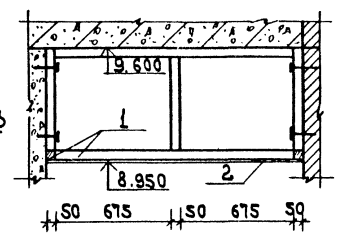

3—3

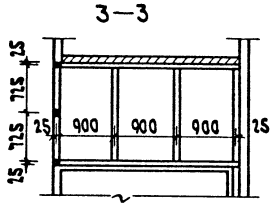

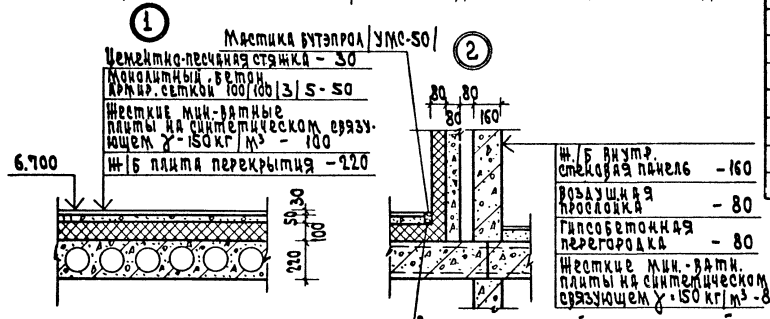

Экран санузла ИЭС-1

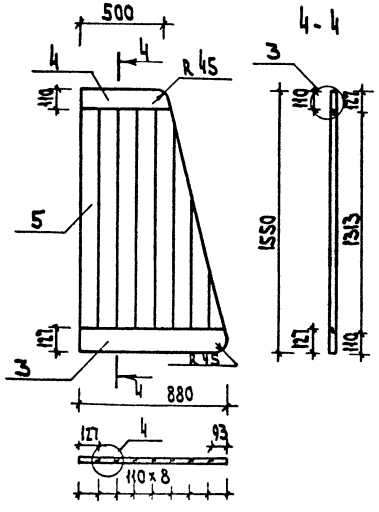

4-4

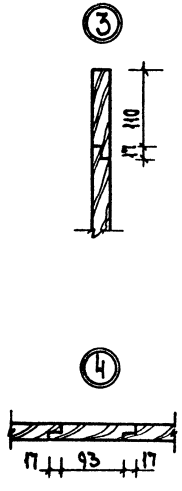

Установка экрана санузла ИЭС-1

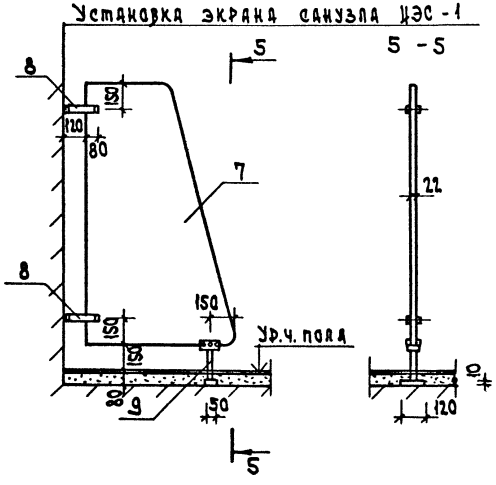

5 - 5

Спецификация элементов устройства подвесного потолка на отм. 8.950 и экрана санузла ИЭС-1

Марка поз.	Обозначение	Наименование	Кол.	Масса ед., кг	Примеч.
		Подвесной потолок на отм. 8.950			
1	ГОСТ 24454-80Е	Брусок 50×50, п.м	14.7		
2	ГОСТ 378-76	Асбоцем. лист δ 5мм			5.1 м²
		Экран санузла ИЭС-1			
3	ГОСТ 24454-80Е	Доска 0.88×0.127×0.022	1		0.0025 м³
4		Доска 0.5×0.127×0.022	1		0.0014 м³
5		Доска 1.33×0.127×0.022	7		0.026 м³
6	ГОСТ 9590-76	Пластик м²			3 м²
		Установка ИЭС-1			
7	221-1-384 АС1	ИЭС-1	1		
8	221-1-384 ИМ	М1	2		
9		М2	1		

1. Узел 1 см. лист 5, узел 2 - лист 32
2. Все деревянные части подвергнуть глубокой пропитке антисептиком и антипиренами.
3. Все стороны и торцы деревянного экрана санузла окрашиваются пластиком.
4. Все деревянные части подвесного потолка покрыть гипсовой обмазкой.

Согласовано:

Инв. N подл. | Подп. и дата | Взам. инв. N

Привязан

Инв. N

Нач. отд.	Колыхский		
Н. контр.	Пышкина		
Гл. конс. о	Шац		
Гл. арх. о.	Мурзин		
ГИП	Чавалун		
Ст. арх.	Чесова		
Исполн.	Малахова		

221-1-384.85 АС1

Средняя общеобразовательная школа на 33 класса (1251-1296 учащихся)

Стадия	Лист	Листов
Р	74	

Подвесной потолок на отм. 8.950. Узлы изоляции аппаратной 3 этажа ИЭС-1

ЦНИИЭП торгово-бытовых зданий и туристских комплексов

Фасад эстрады

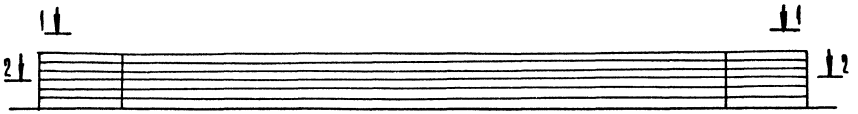

1 – 1

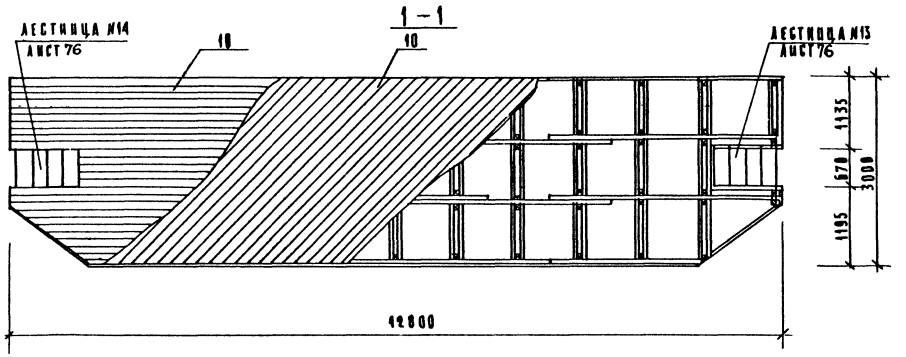

2 – 2

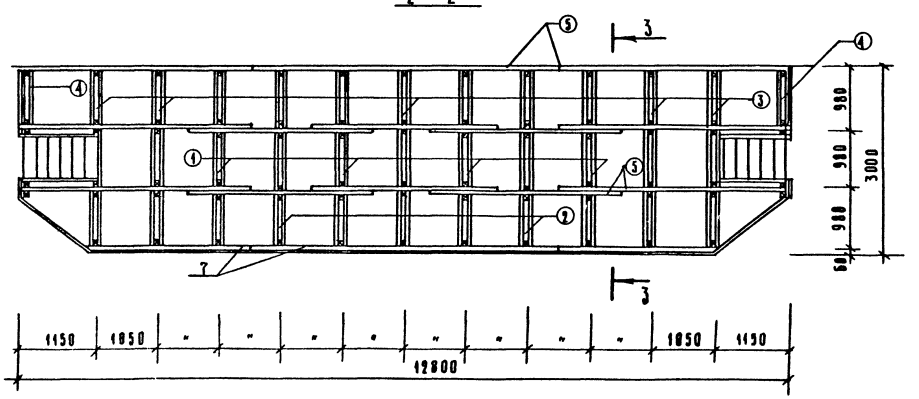

4 – 4

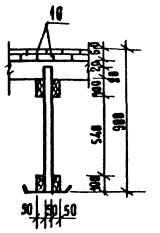

3 – 3

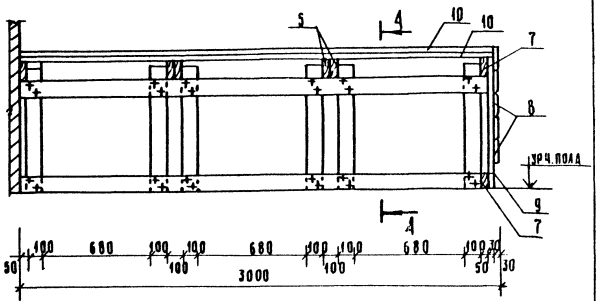

Спецификация элементов для установки эстрады

Марка, поз.	Обозначение	Наименование	Кол. шт.	Масса ед. кг	Примечание
1	221-1-384-АС1	Рама Р-1	4		Лист 76
2		Рама Р-2	2		
3		Рама Р-3	5		
4		Рама Р-4	2		
5	ГОСТ 24454-80 Е	Доска 3200×100×50	6		0,096 м³
6		Доска 3700×100×50	4		0,074 м³
7		Доска 2620×100×50	8		0,105 м³
8		Доска 2100×150×30	25		0,236 м³
9		Доска 840×150×30	70		0,265 м³
10		Доски настила δ=30 м²	74		2,22 м³

221-1-384.85 АС1

Привязан

Нач. отд.	Волынский	Средняя общеобразовательная школа на 33 класса (1251-1296 учащихся)	Стадия	Лист	Листов
Н. контр.	Пышкина		Р	75	
Гл. арх. о.	Мурзин				
Гл. конс. о.	Шац	Эстрада	Торгово-бытовых		
ГАП	Иванчи				

Альбом I

Рама Р-1

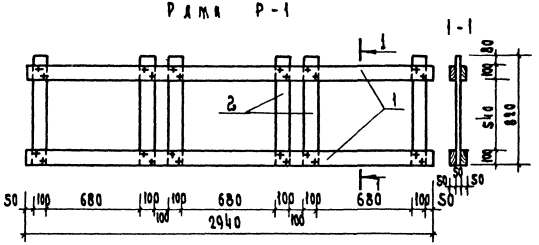

Рама Р-4

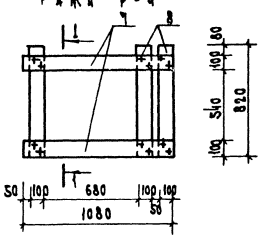

Рама Р-2

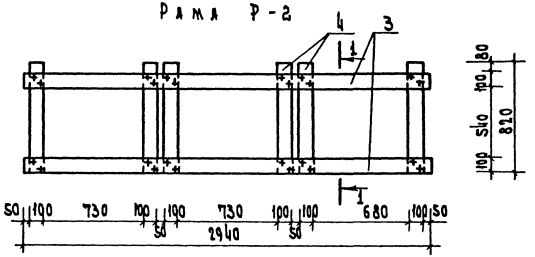

Лестница N 13 (зеркально N 14)

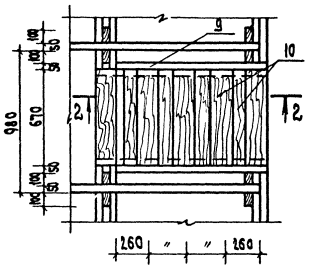

Рама Р-3

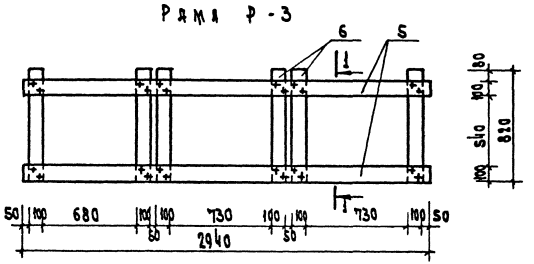

2-2

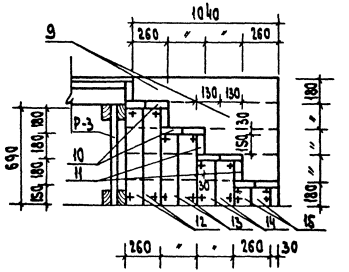

1. Лист см. совместно с листом 75
2. Все деревянные части подвергнуть глубокой пропитке антисептиком и антипиренами

Спецификация элементов рам Р-1÷4 и лестницы эстрады.

Марка поз.	Обозначение	Наименование	Кол. шт	Масса ед, кг	Примечание
		Рама Р-1			
1	ГОСТ 24454-80Е	Доска 2940×100×50	4		0.059 м³
2		Доска 820×100×50	6		0.025 м³
		Рама Р-2			
3		Доска 2940×100×50	4		0.059 м³
4		Доска 820×100×50	6		0.025 м³
		Рама Р-3			
5		Доска 2940×100×50	4		0.059 м³
6		Доска 820×100×50	6		0.025 м³
		Рама Р-4			
7		Доска 1080×100×50	4		0.022 м³
8		Доска 820×100×50	3		0.012 м³
		Лестница N 13			
9		Доска 1070×180×30	10		0.058 м³
10		Доска 670×130×30	8		0.020 м³
11		Доска 670×150×30	5		0.015 м³
12		Доска 690×130×30	4		0.003 м³
13		Доска 510×130×30	4		0.003 м³
14		Доска 330×130×30	4		0.005 м³
15		Доска 150×130×30	4		0.002 м³

221-1-384.85 АС1

Привязан:

Инв. N

Нач. отд.	Волынский	
Н. контр.	Пышкина	
Гл. кон.	Шац	
Гл. арх.	Мурзин	
ГАП	Чвалун	
Архит.	Зиновкина	

Средняя общеобразовательная школа на 33 класса (1251-1296 учащихся)

Конструктивные элементы эстрады

Стадия	Лист	Листов
Р	76	

ЦНИИЭП торгово-бытовых зданий и туристских комплексов

Согласовано:

Инв. N подл. | Подп. и дата | Взам. инв. N

Альбом I

Ниша З

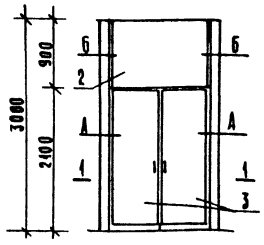

Ниша З

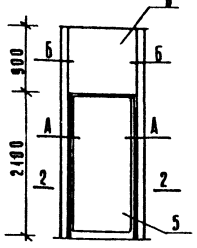

Ниша З

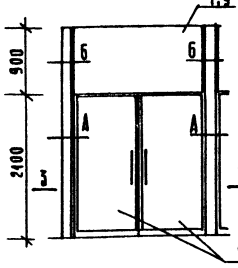

Ниша З

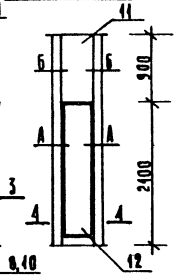

Ниша СС

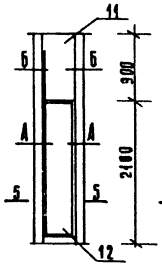

Ниша СС

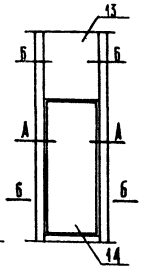

1—1

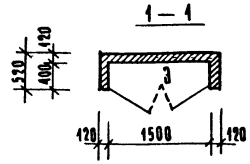

2—2

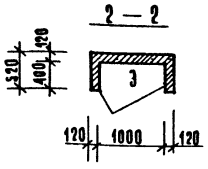

3—3

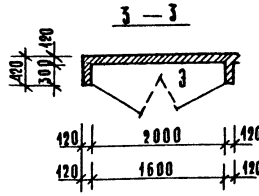

4—4

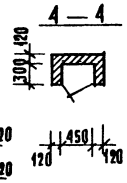

5—5

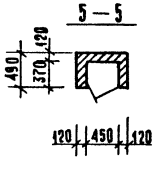

6—6

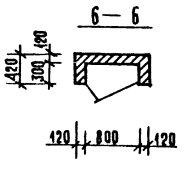

А—А

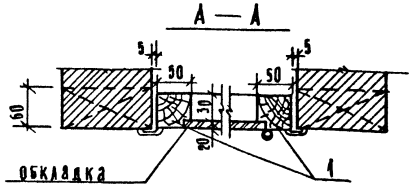

Б—Б

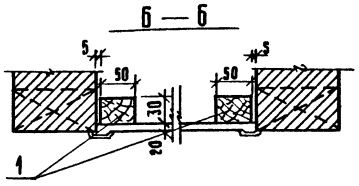

Карниз

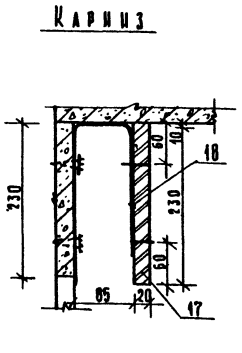

Декоративный короб ДКЗ для закрывания проводки к розеткам

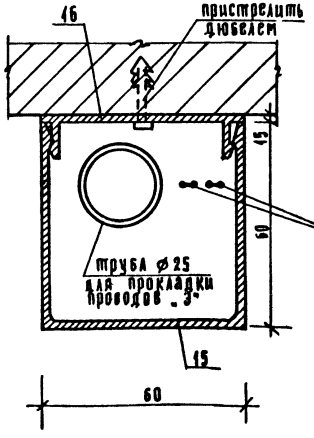

Спецификация элементов для установки декоративного короба ДКЗ и карниза

Марка поз.	Обозначение	Наименование	Кол. шт.	Масса ед. кг.	Примеч.
		Декоративный короб „ДКЗ"			
15		Алюминиевый профиль А-037, ℓ=800	115		См. примечание на л.77
16		Алюминиевый профиль А-556, ℓ=800	115		
		Карниз			
17	ГОСТ 10632-77	ДСП 2640×230 δ=19мм	83		
18	ГОСТ 103-76	−40×2, ℓ=500	166		шаг 1,5м

1. А-037, А-556 - алюминиевые профили из каталога профилей освоенных ВЗСАК имени Ф.Б. Якубовского на 0.1.12.78г.
2. Все деревянные части подвергнуть глубокой пропитке антисептиком и антипиренами.

Спецификация элементов для устройства ниш З и СС

Марка поз.	Обозначение	Наименование	Кол. шт.	Масса ед. кг.	Примеч
		Ниша З 1500×400			
1	ГОСТ 24454-80Е	Брусок 50×50, ℓ=3000	2		
2		ДСП 1490×900, δ=19мм	1		
3		ДСП 740×2090, δ=19мм	2		
4	ГОСТ 5088-78	Петля ПВ2	4		
		Ниша З 1000×400			
1	ГОСТ 24454-80Е	Брусок 50×50, ℓ=3000	2		
5		ДСП 920×2090, δ=19мм	1		
6		ДСП 990×900, δ=19мм	1		
4	ГОСТ 5088-78	Петля ПВ2	2		
		Ниша З 2000×300			
1	ГОСТ 24454-80Е	Брусок 50×50, ℓ=3000	2		
7		ДСП 1990×900, δ=19мм	1		
8		ДСП 960×2090, δ=19мм	2		
4	ГОСТ 5088-78	Петля ПВ2	4		
		Ниша З 1600×300			
1	ГОСТ 24454-80Е	Брусок 50×50, ℓ=3000	2		
9		ДСП 1590×900, δ=19мм	1		
10		ДСП 760×2090, δ=19мм	2		
4	ГОСТ 5088-78	Петля ПВ2	4		
		Ниша З 450×300			
1	ГОСТ 24454-80Е	Брусок 50×50, ℓ=3000	2		
11		ДСП 440×900, δ=19мм	1		
12		ДСП 370×2090, δ=19мм	1		
4	ГОСТ 5088-78	Петля ПВ2	2		
		Ниша СС 450×370			
1	ГОСТ 24454-80Е	Брусок 50×50, ℓ=3000	2		
11		ДСП 440×900, δ=19мм	1		
12		ДСП 370×2090, δ=19мм	1		
4	ГОСТ 5088-78	Петля ПВ2	2		
		Ниша СС 800×300			
1	ГОСТ 24454-80Е	Брусок 50×50, ℓ=3000	2		
13		ДСП 790×900, δ=19мм	1		
14		ДСП 720×2090, δ=19мм	1		
4	ГОСТ 5088-78	Петля ПВ	2		

Согласовано

Инв.№ подл. | Подпись и дата | Взам. инв.№

Привязан:

Инв.№

221-1-384.85 АС1

Нач. отд.	Вольнский	
Н. контр.	Пышкина	
Гл. конс.	Шац	
Гл. архит.	Мурзин	
ГАП	Цвалчи	
Архит.	Зиновкина	
Исполн.	Малахова	

Средняя общеобразовательная школа на 33 класса (1251-1296 учащихся)

Ниши З и СС. Карниз. Декоративный короб ДКЗ.

Стадия	Лист	Листов
Р	77	

ЦНИИЭП торговых, бытовых зданий и туристских комплексов

Альбом I

Развертка стены актового зала в осях б-9

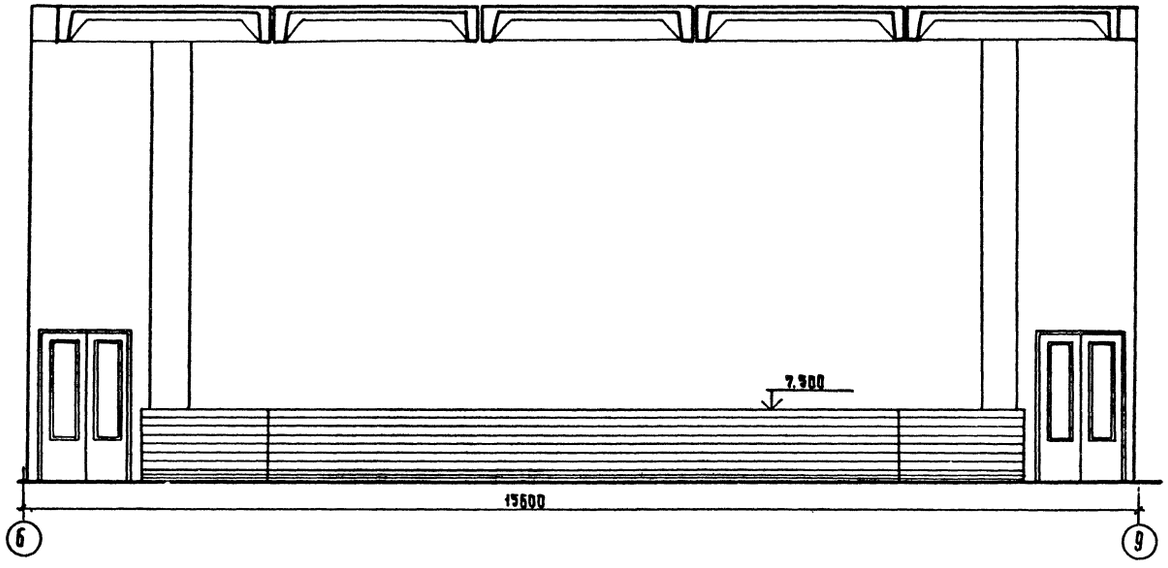

План подвески светильников

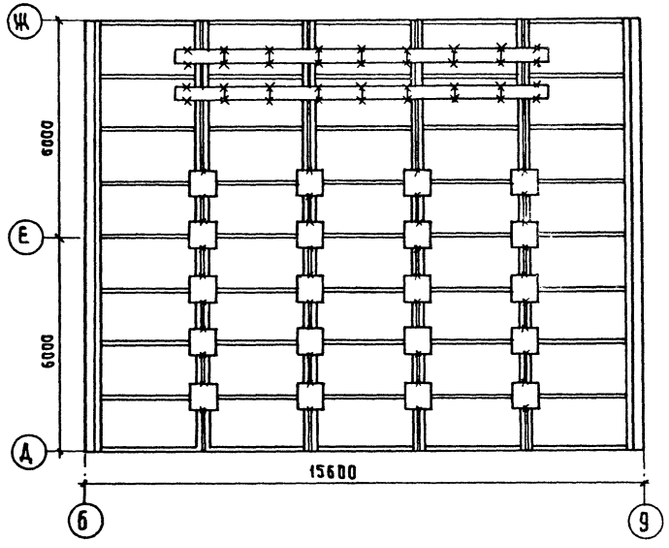

Развертка стены актового зала в осях Ж-Д

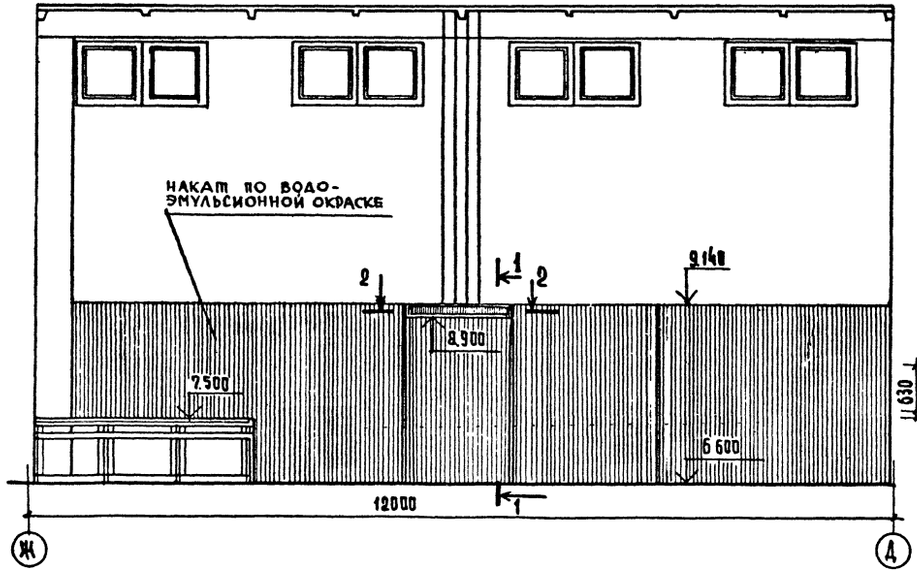

По 1-1

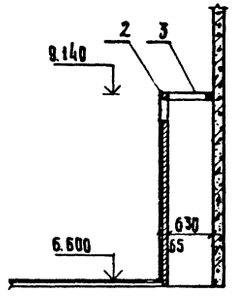

По 2-2

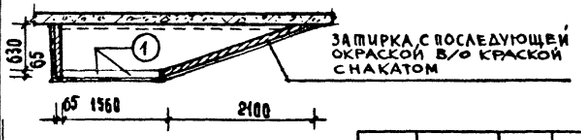

Спецификация элементов на устройство вентшахт актового зала

Марка поз.	Обозначение	Наименование	Кол. шт.	Масса ед., кг	Примечан.
1	сер. 1.279. 9-2	Вр-2	6		
2	То же	Брусок 50×50 ℓ 1500	10		
3	ГОСТ 18124-75	Асбестоцем. лист δ=5мм	4		5 м²

1 Конструкцию эстрады см. лист 76

2 Все деревянные части подвергнуть глубокой пропитке антисептиком и антипиренами, а также покрыть гипсовой обмазкой.

Привязан:

Инв. № подл. | Подпись и дата | Взам. инв. №

Инв. № подл. | Подпись и дата | Взам. инв. №

Нач. отд.	Волкинский		
Н. контр.	Пышкина		
Гл. конс. о	Шац		
Гл. арх. о.	Мурзин		
ГАП	Чвалун		
Ст. арх.	Чесова		
Архит.	Рыбакова		

211-1-384.85 АС1

Средняя общеобразовательная школа 33 класса (1251-1296 учащихся)

Стадия	Лист	Листов
Р	78	

Развертки стен актового зала. План подвески светильников

ЦНИИЭП торгово-бытовых зданий и туристских комплексов

Альбом I

Развертка стены по оси Ш в осях 4-6

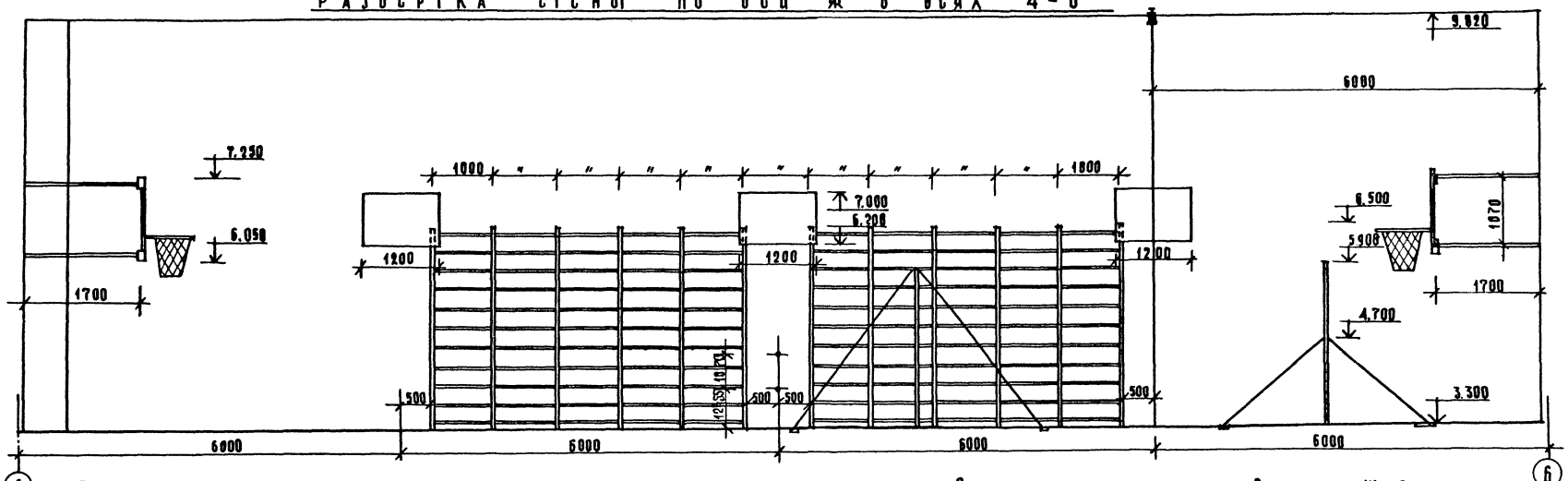

План спортивного зала в осях 4-6; Ш-Д

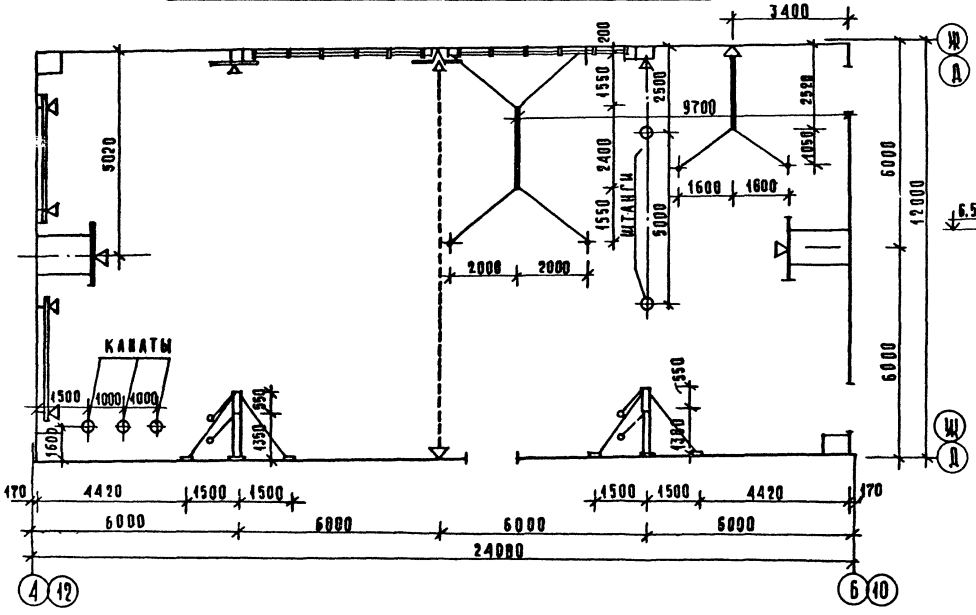

Развертка стены по оси Б в осях Ш-Д

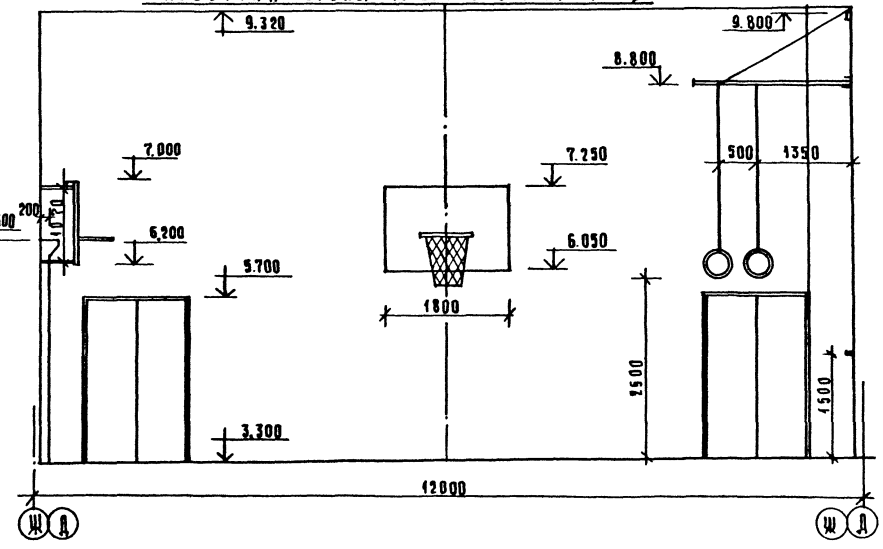

1 Крепление колец, перекладин, гимнастической стенки, козла, коня, шестов и канатов см. серию 2.270-2, вып. 8.5.
2 Крепление баскетбольного щита и волейбольной стойки см. серию 2.270-2, вып. 1.5.

Условные обозначения крепления снарядов

- ▽ — к стенам
- ⊕ — к покрытию
- ┼ — к полу

Согласовано

Инв. № подл. | Подпись и дата | Взам. инв. №

Привязан

Инв. №

Нач. отд.	Большинцов		
Н. контр.	Пышкина		
Гл. конс.	Шац		
Гл. арх.	Мурзин		
ГАП	Чвалун		
Архит.	Зиновкина		
Рук. гр. АРХ	Воробьева		

221-1-384.85 АС1

Средняя общеобразовательная школа на 33 класса (1251-1296 учащихся)

Стадия	Лист	Листов
Р	79	

Развертки стен спортивного зала. Привязка крепления спортивного оборудования.

ЦНИИЭП торгово-бытовых зданий и туристских комплексов

Альбом I

Развертка стены обеденного зала по оси „Е" м 1:50

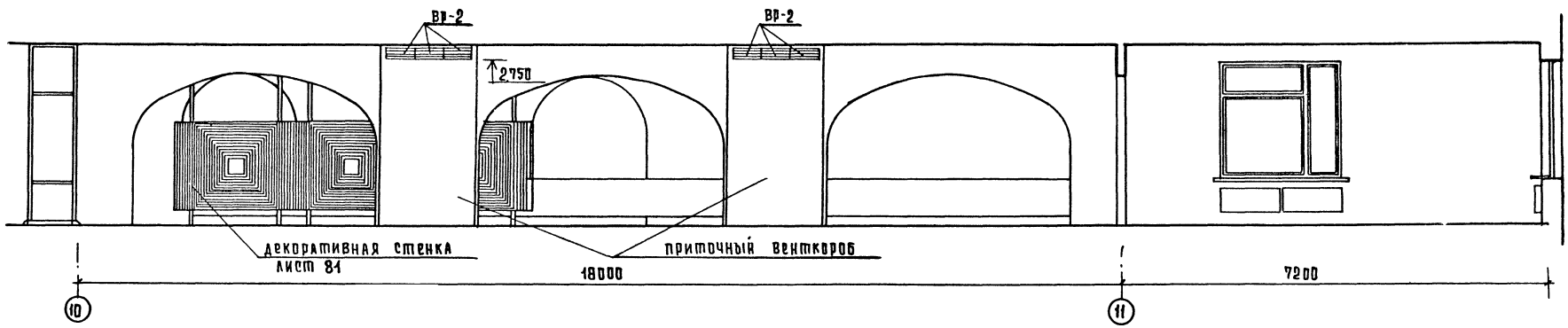

Развертка стены зала по оси „14" м 1:50

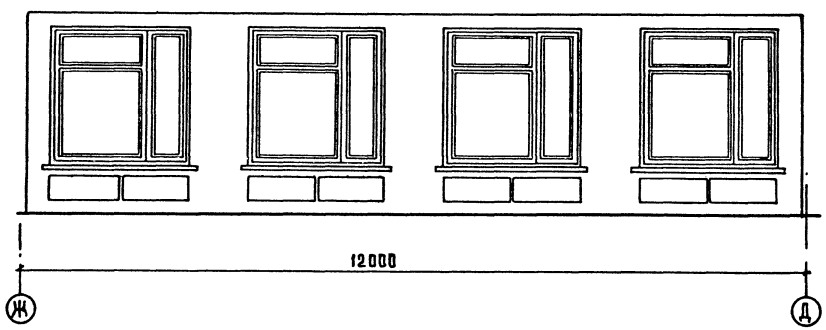

Развертка стены умывальной по оси „Ж" м 1:50

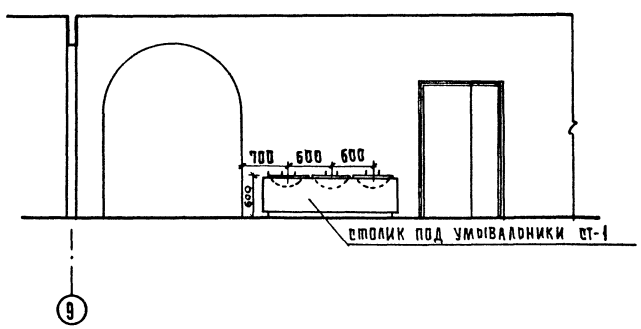

План обеденного зала и умывальной м 1:200

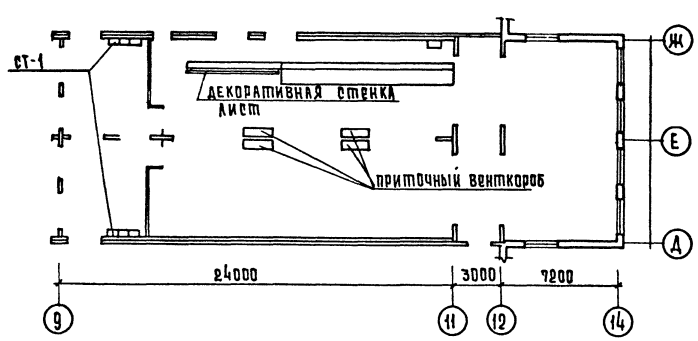

1 Конструкцию столика под умывальник СТ-1 см. лист
2 Конструкцию декоративной стенки см. лист 82

				221-1-384.85 АС1		
Привязан:	Нач. отд.	Волынский		Средняя образовательная школа на 33 класса (1251-1295 учащихся)	стадия	лист	листов
	Н. контр.	Пушкина			Р	80	
	Гл. кон. о	Шац					
	Гл. арх. о	Мурзин		Развертки стен обеденного зала и умывальной	ЦНИИЭП торгово-бытовых зданий и предприятий общественного питания		
Инв. №	Гап	Чвалун					
	Рук. гр. АС	Воробьева					

Согласовано

Инв. № подл. | Подпись и дата | Взам. инв. №

Альбом I

Декоративная стенка

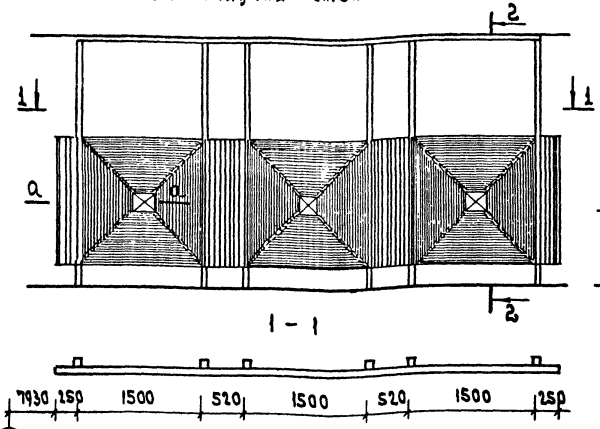

2 - 2

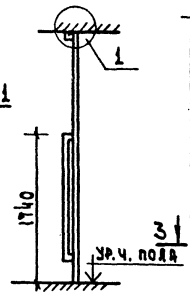

Стол туалетный СТ-1

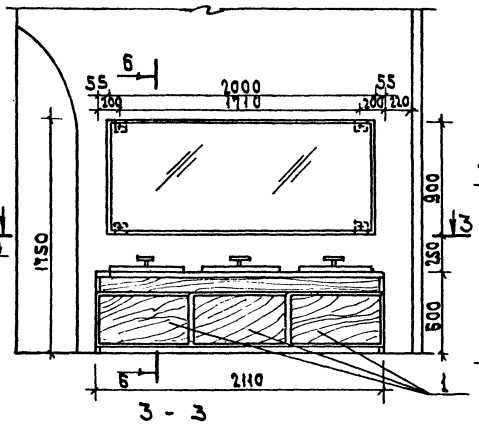

3 - 3

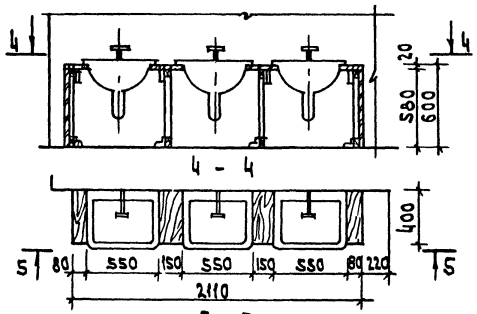

4 - 4

5 - 5

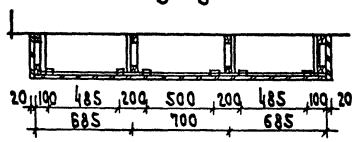

6 - 6

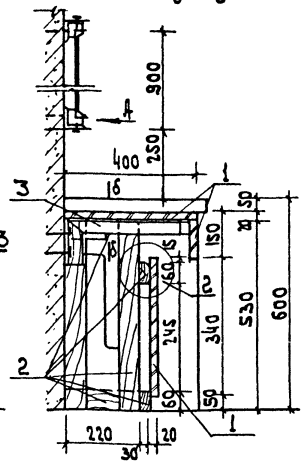

7 - 7

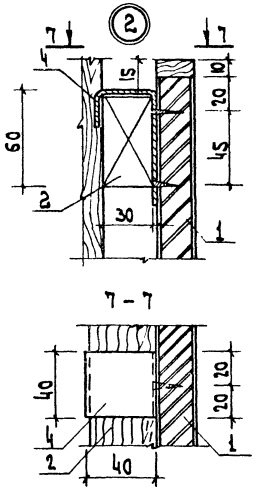

⑨ Схема каркаса декоративной стенки

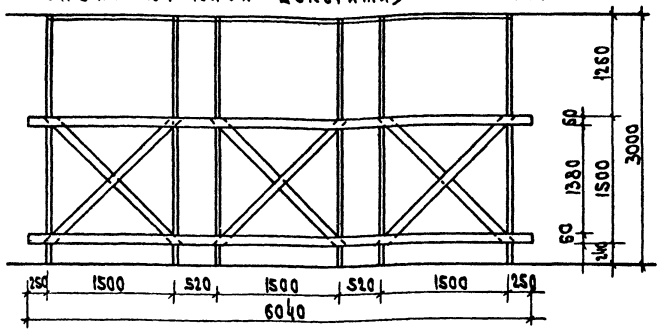

а - а

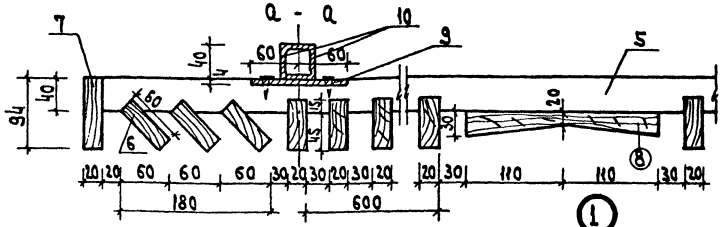

б - б

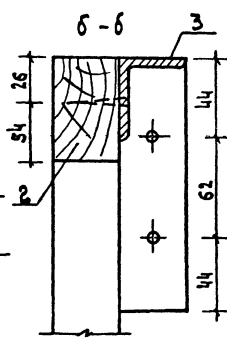

Д

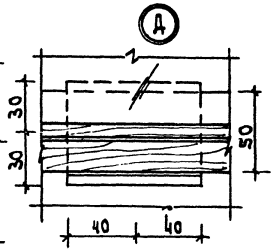

1

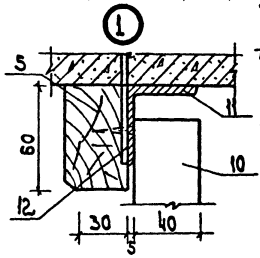

Спецификация элементов на декоративную стенку и туалетный стол СТ-1

Марка поз.	Обозначение	Наименование	Кол. шт	Масса ед. кг	Примеч.
		Стол туалетный СТ-1			
1	ГОСТ 10632-77	ДСП S=19 м²	1.66		
2	ГОСТ 24454-80 Е	Доска 30×60 п.м	10.3		
3	ГОСТ 8509-75	L 40×4 ℓ=510	3	1.57	
4	ГОСТ 103-76	-40×4 ℓ=130	6	0.20	
		Декоративная стенка			
5	ГОСТ 24454-80 Е	Доска 60×40 п.м	25.5		
6		Доска 60×20 п.м	162		
7		Доска 94×20 п.м	3.0		
8		Доска 220×220×30	3		
9	ГОСТ 103-76	-40×4, ℓ=120	12	0.15	
10	ГОСТ 8509-75	L 40×4, ℓ=3000	12	9.24	
11		L 45×5, ℓ=5580	1	23.93	
12	ГОСТ 2590-71	ф10 AI, ℓ=280	2	0.08	

1. Туалетные столы и карнизы с подсветом изготавливаются из древесностружечной плиты, облицованной слоистым пластиком.
2. Черновые бруски и рамки из пиломатериала хвойных пород.
3. Панели ограждения раковин - съемные.
4. Карниз с люминисцентным светильником крепится на металлических кронштейнах.

Согласовано:

Инв. № подл. | Подп. и дата | Взам. инв. №

Привязан:

Инв. №

Нач. отд.	Волынский		
Н. контр.	Пышкина		
Гл. кон. о	Шац		
Гл. арх. о	Мурзин		
ГИП	Чадаич		
Арх. ит	Зиновкина		
Рук. арх. гр.	Воробьева		

221-1-384.85 АС1

Средняя общеобразовательная школа на 33 класса / 1251-1296 учащихся /

Стадия Р | Лист 81 | Листов

Декоративная стенка
Стол туалетный СТ-1

ЦНИИЭП торгового, бытового зданий и туристских комплексов

Развертка стены вестибюля по оси „Д"

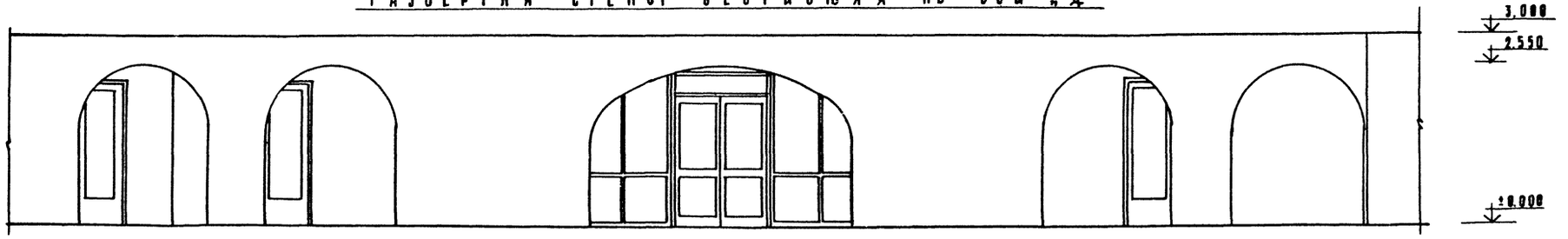

Вид на гардероб в осях „Д-Ж"

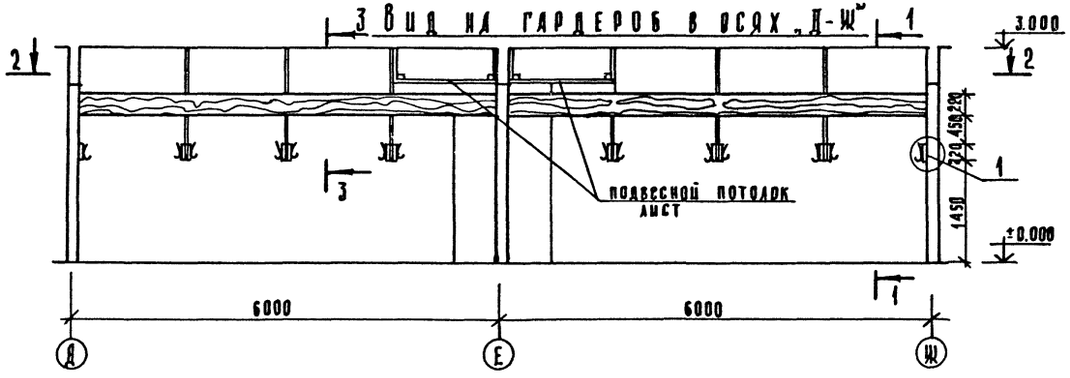

1 – 1

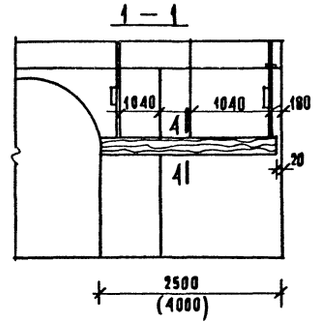

3 – 3

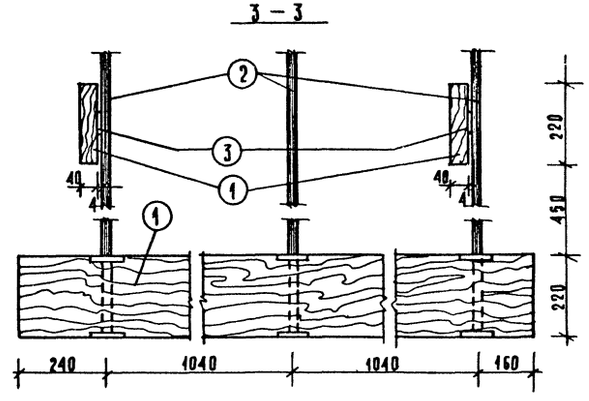

2 – 2

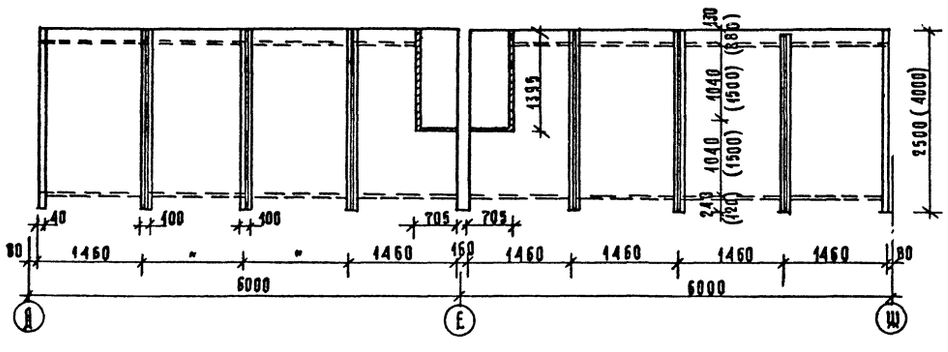

4 – 4

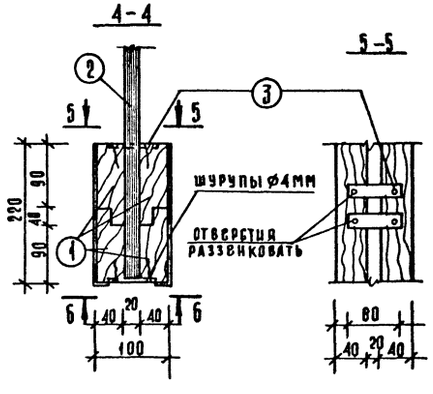

5 – 5

6 – 6

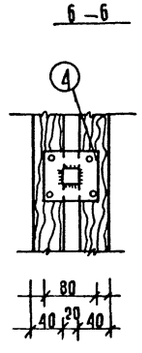

Крепление пристенной вешалки в гардеробе для учителей и учащихся

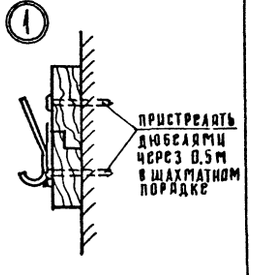

Спецификация элементов на установку вешалок в гардеробах

Марка поз.	Обозначение	Наименование	Кол. шт.	Масса ед. кг	Примеч.
1	ГОСТ 24454-80Е	Доска 130×40			1,50 м³
2	ГОСТ 2591-71	□ 20×20, ℓ=1650	54	5.81	
3	ГОСТ 103-76	–40×4, ℓ=80	144	0,1	
4		–80×4, ℓ=80	54	0.2	

1. Крючки прибивать в шахматном порядке через 100 мм.
2. Доски подвергнуть глубокой пропитке антипиренами и антисептиком.
3. Доски покрыть бесцветным лаком за 2 раза.

Нач. отд.	Волынский		
Н. контр.	Шышкина		
Гл. кон. о.	Щац		
Гл. арх. о.	Мурзин		
ГАП	Ивдаун		
Арх. ит.	Зиновкина		
Рук. гр. АС	Воробьева		

Привязан:

Инв. №

221-1-384.85 АС1

Средняя общеобразовательная школа на 33 класса (1251-1296 учащихся)

Развертка стены вестибюля, узлы крепления вешалок.

Стадия	Лист	Листов
Р	82	

ЦНИИЭП торгово-бытовых зданий и туристских комплексов

Альбом I

Согласовано

Инв. № подл. | Подпись и дата | Взам. инв. №

Альбом I

РАЗВЕРТКА СТЕНЫ ВЕСТИБЮЛЯ I-I

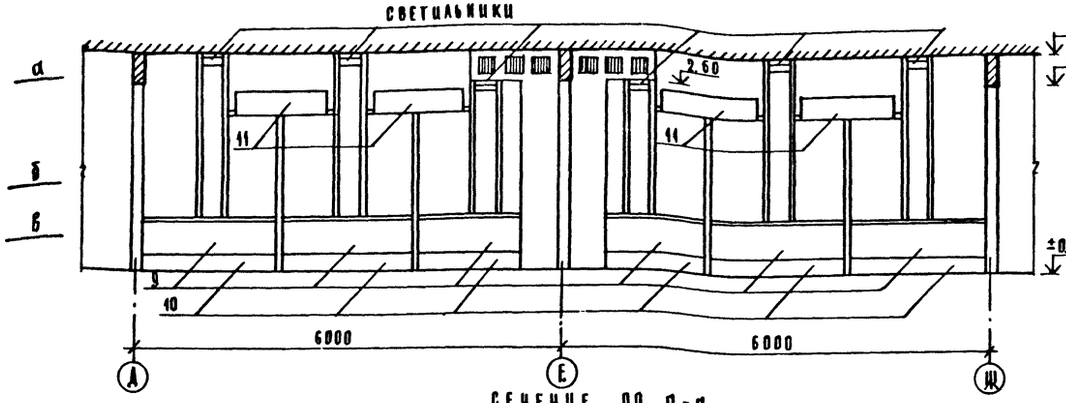

2-2 3-3 4-4

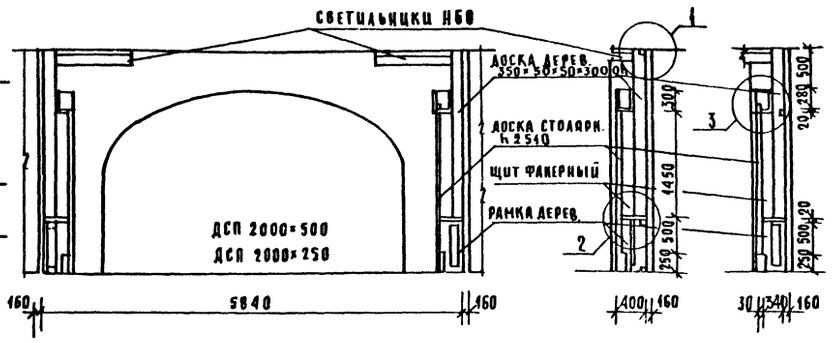

СЕЧЕНИЕ ПО а-а

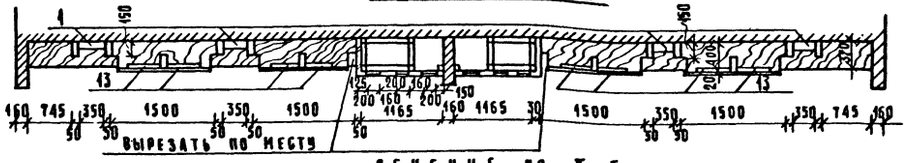

СЕЧЕНИЕ ПО б-б

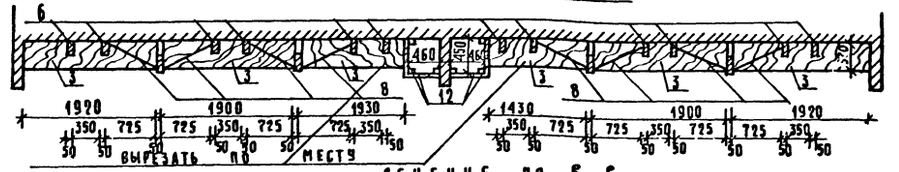

СЕЧЕНИЕ ПО в-в

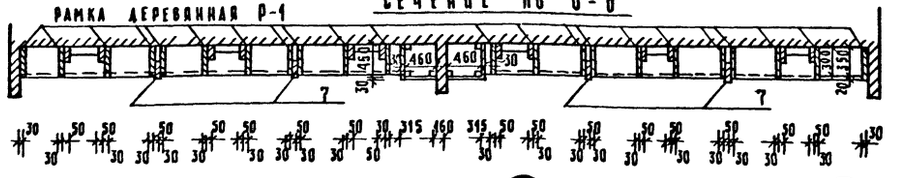

ПЛАН ЦЕНТРАЛЬНОЙ ЧАСТИ ВЕСТИБЮЛЯ

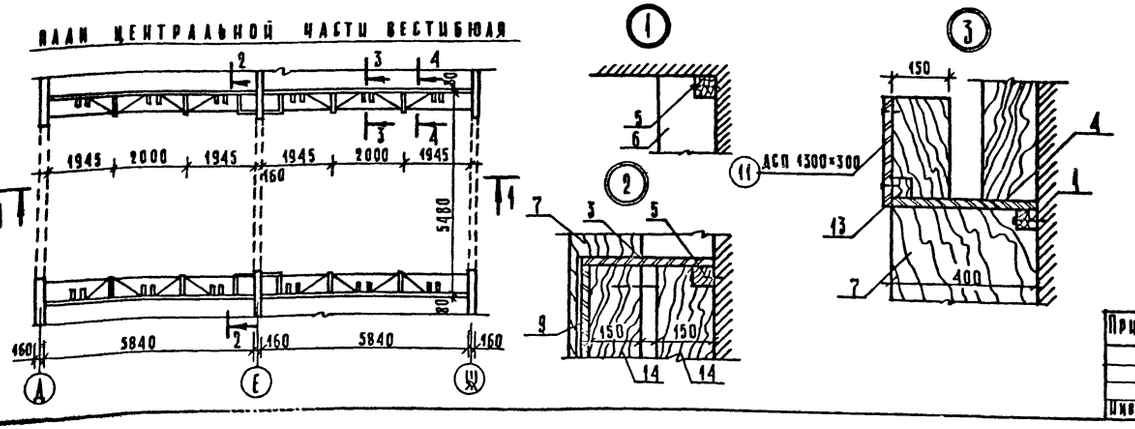

СПЕЦИФИКАЦИЯ ЭЛЕМЕНТОВ ДЛЯ УСТАНОВКИ ВИТРИНЫ В ВЕСТИБЮЛЕ

МАРКА ПОЗ.	ОБОЗНАЧЕНИЕ	НАИМЕНОВАНИЕ	КОЛ. ШТ.	МАССА ЕД. КГ	ПРИМЕЧ.
1	ГОСТ 24454-80Е	БРУСОК 50×50×720	20		0,036 м³
2		БРУСОК 50×50×1390	48		0,154 м³
3	ГОСТ 10632-77	ДСП 1900×370 δ=19 мм	12		8,44 м²
4		ДСП 1500×400 δ=19 мм	12		7,20 м²
5	ГОСТ 24454-80Е	БРУСОК 50×50×350	20		0,018 м³
6		ДОСКА 150×50×3000	24		0,54 м³
7		ДОСКА 180×50×2510	8		0,18 м³
8	ГОСТ 11539-77	ФАНЕРА 1450×750 δ=4 мм	16		17,4 м²
9	ГОСТ 10632-77	ДСП 1920×500 δ=19 мм	16		15,36 м²
10		ДСП 1920×250 δ=19 мм	12		5,76 м²
11		ДСП 1300×300 δ=19 мм	8		3,12 м²
12		ДСП 470×3000 δ=19 мм	4		5,64 м²
13	ГОСТ 24454-80Е	ДОСКА 50×50×450	8		0,009 м³
14		ДОСКА 150×50×750	22		0,014 м³

Привязан:

Инв. №

Нач. ОТА	Волынский	
Н. контр.	Пышкина	
Гл. кон. О.	Шац	
Гл. арх. О.	Мурзин	
Рук. гр.	Чвалун	
	Зоробьева	

221-1-384.85 АС1

Средняя общеобразовательная школа на 33 класса (1251-1296 учащихся)

Развертки стен вестибюля, установка витрины

Стадия	Лист	Листов
Р	83	

ЦНИИЭП Госгражданпроект

Инв. № подл. | Подпись и дата | Взам. инв. №

Отпечатано
в Новосибирском филиале ЦИТП
630064 г. Новосибирск пр. Карла Маркса 1
Выдано в печать "9" 1 1987г.
Заказ 1-67 Тираж 250

gost.e-ecolog.ru