ГОССТРОЙ РСФСР
КБ
ПО ЖЕЛЕЗОБЕТОНУ
ИМ. А.А. ЯКУШЕВА

КОМПЛЕКСНАЯ
СЕРИЯ 125
ТИПОВЫХ ПРОЕКТОВ КРУПНОПАНЕЛЬНЫХ ЖИЛЫХ ДОМОВ, БЛОКСЕКЦИЙ И ОБЩЕСТВЕННЫХ ЗДАНИЙ

ТИПОВОЙ ПРОЕКТ 125-048/1.2

БЛОК-СЕКЦИЯ 9-ЭТАЖНАЯ
36-КВАРТИРНАЯ УГЛОВАЯ ПРАВАЯ
2Б-2Б-3Б-3Б

ДЛЯ СТРОИТЕЛЬСТВА ВО II И III КЛИМАТИЧЕСКИХ РАЙОНАХ И IВ КЛИМАТИЧЕСКОМ ПОДРАЙОНЕ

ОСНОВНОЙ КОМПЛЕКТ АС.01
АРХИТЕКТУРНО-СТРОИТЕЛЬНЫЕ РЕШЕНИЯ НИЖЕ ОТМ. 0.00

18852-02
ЦЕНА 1-03

ВАРИАНТ ПОЛОЖЕНИЯ БЛОК-СЕКЦИИ В ЖИЛОМ ДОМЕ. ШИФР И СХЕМА

НАИМЕНОВАНИЕ БЛОК-СЕКЦИИ	ПЛАНИРОВОЧНОЕ РЕШЕНИЕ В ЖИЛОМ ДОМЕ	
	I	ОСНОВНОЕ
УГЛОВАЯ ПРАВАЯ	I-1	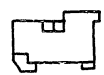

				ПРИВЯЗАН:	
ИНВ. N					

gost.e-ecolog.ru

ЦЕНТРАЛЬНЫЙ ИНСТИТУТ ТИПОВОГО ПРОЕКТИРОВАНИЯ
ГОССТРОЯ СССР

Москва, А-445, Смольная ул., 22

Сдано в печать X 1983 г.
Заказ № 11806 Тираж 150 экз.

Ведомость рабочих чертежей основного комплекта

Лист	Наименование	Примечание
АС-1÷АС-4	Общие данные	
АС-5	Схемы нагрузок	
АС-6	План фундаментов в осях 1с-7с	
АС-7	Монтажный план техподполья	
АС-8	Элементы блокировок	
АС-9	Разрезы 1-1, 2-2. Сечения 16-16÷18-18	
АС-10	Сечения 3-3÷9-9	
АС-11	Фрагмент входа N1. Сечения 10-10; 11-11.	
АС-12	Сечения 12-12÷15-15	
АС-13	План перекрытия над техподпольем	
АС-14	План перекрытия над техподпольем/вариант наружных стен из ячеистого бетона/.	
АС-15	Фрагмент входа N2	
АС-16	Фрагмент входа N2(вариант 2-рядной разрезки стен)	
АС-17	Узлы 1, 1а, 2, 2а, 2б, 3.4.4а	
АС-18	Узлы 5÷9	
АС-19	Узлы 10÷15	
АС-20	Узлы 16÷19	
АС-21	Спецификация сборных бетонных и железобетонных изд-й	
АС-22	Спецификация сборных железобетонных изделий	
АС-23	Спецификация сборных бетонных и железобетонных изделий на ЭБ-1п, ЭБ-1л. Спецификация деревянных изделий.	
АС-24	Спецификация цокольных панелей/вариант двухрядной разрезки/	
АС-25	Спецификация металлических изделий.	

Согласовано:

Нормоконтроль Инж. НК Кузнецова

Инв.№подл. | Подпись и дата | Взам.инв.№

Привязка типового проекта выполнена в соответствии с действующими нормами и правилами и предусматривает мероприятия, обеспечивающие взрывную, взрывопожарную и пожарную безопасность при эксплуатации здания

Гл. инженер проекта / /

Типовой проект разработан в соответствии с действующими нормами и правилами и предусматривает мероприятия, обеспечивающие взрывную, взрывопожарную и пожарную безопасность при эксплуатации здания.

Гл. конструктор проекта /Шеварев/

Привязан:

Инв.№

Гл.инж.КБ	Сабуров	
Гл.кон.КБ	Афанасьев	
Зав.отд.	Пересыпкин	
Гл.инж.от.	Сидоров	
Гл.кон.от.	Дмитриев	
Гл.кон.пр.	Шеварев	
Рук.бриг.	Киселева	
Провер.	Шеварева	
Разраб.	Алексеева	

125-048/1.2 АС.01

Блок-секция 9-этажная 36 квартирная угловая правая 2Б-2Б-3Б-3Б.

Стадия	Лист	Листов
Р	АС-1	25

Общие данные /начало/

КБ по железобетону им. А.А. Якушева

Ведомость ссылочных и прилагаемых документов

Обозначение	Наименование	Примечание
	Ссылочные документы	
ГОСТ 8717-81	Ступени бетонные и железобетонные	
ГОСТ 13579-78	Блоки бетонные для стен подвалов	
Серия 1.112-5 Вып.3	Панты железобетонные для ленточных фундаментов	
Серия 1.136-11	Двери деревянные входные наружные тамбурные служебные для жилых и общественных зданий	
Серия 83ч.10 р.10.8-1	Мусоропровода МП-3 чертежи унифицированных камер мусороудаления УКМ-1. Общие чертежи	
Серия 83ч.10 р.10.8-2	Мусоропровода МП-3 металлические и деревянные изделия мусоропровода	
	Прилагаемые документы	
Серия 125 ч.10 р.10.1-61	Наружные стеновые панели из ячеистого бетона тол.250,300мм и легкого бетона толщ.300,350,400мм. Цокольные панели	
Серия 125 ч.10 р.10.1-61	Цокольные панели однорядной разрезки из легкого бетона толщ. 300, 350, 400 мм	
Серия 125 ч.10 р.10.1-72	Наружные стеновые панели однорядной разрезки из легкого бетона толщ 300,350,400мм. Цокольные панели	
Серия 125 ч.10 р.10.1-73	Наружные стеновые панели из ячеистого бетона тол.250,300мм и легкого бетона тол.300,350,400мм. Цокольные панели	
Серия 125 ч.10 р.10.3-9	Многопустотные панели перекрытий шириной 2390	
Серия 125 ч.10 р.10.3-37	Многопустотные панели перекрытий шириной 2390 мм.	
Серия 125 ч.10 р.10.4-1	Прочие сборные изделия из тяжёлого бетона	
Серия 125 ч.10 р.10.4-4	Прочие сборные изделия (железобетонные металлические, деревянные)	
Серия 125 ч.10 р.10.4-40	Прочие изделия	
Серия 125 ч.10 р.10.4-46	Прочие изделия	
Серия 125 ч.10 р.10.7-1	Металлические изделия	
Серия 125 ч.10 р.10.9-1	Изделия нулевого цикла	
Серия 125 ч.10 р.10.9-2	Изделия нулевого цикла (дополнение)	
Серия 125 ч.10 р.10.9-19	Изделия нулевого цикла	

Ведомость спецификаций

Лист	Наименование	Примечание
АС-21	Спецификация сборных бетонных и железобетонный изделий	
АС-22	Спецификация сборных железобетонных изделий	
АС-23	Спецификация сборных бетонных и железобетонных изделий на ЭБ-1П, ЭБ-1А. Спецификация деревянных изделий	
АС-24	Спецификация цокольных панелей (вариант двухрядной разрезки)	
АС-25	Спецификация металлических изделий	

Примечания:

В проекте принят следующий порядок учёта и маркировки изделий:

1. Если данное изделие при любом возможном элементе блокировки, не меняет своей марки, то на планах и в спецификации оно входит в неизменяемую часть.
2. Если при одном возможном элементе блокировки марка данного изделия изменяется, то на планах и в спецификации оно входит в элемент блокировки.

Условные обозначения:

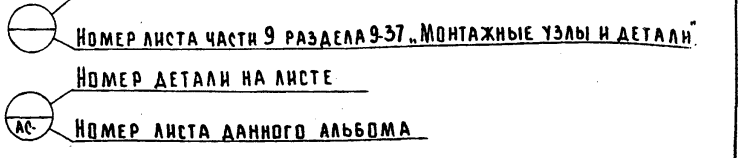

Гл.конд. Шеварев
Рук.бриг. Киселева
Провер. Шеварева
Разраб. Алексеева
Нормоконтроль
Инж. нормок. Кузнецова

Подп. и дата | Взам. инв. № | Инв. № подл.

Привязан:

Инв. №

КБ по железобетону им. А.А. Якушева

Зав. от.	Переверзкин	
Гл. инж. от.	Сидоров	
Гл. кон. от.	Дмитриев	

Общие данные (продолжение) | 125-048/1.2 | АС.01 | Лист АС-2

Копировал: Дом-18852-02 3 Формат: 12Г

I Общие данные

Проект нулевого цикла 9-ти этажной угловой правой блок-секции на 36 квартир с ленточными фундаментами содержит весь комплекс работ по сооружению подземной части здания, включая перекрытие, наружные площадки перед входом в здание, а также инженерное оборудование.

В подземной части здания запроектировано техническое подполье для прокладки коммуникаций инженерного оборудования, а также свой тепловой узел.

Вход в техническое подполье запроектирован обособленным с дворового фасада в осях 1с – 2с.

Кубатура подземной части – 37.80 м³

Площадь застройки – 324.04 м²

Представленные в проекте чертежи фундаментов разработаны для расчётного давления на основание на глубине 1.5-2.0м – 2.5 кг/см².

Фундаменты располагаются под поперечными несущими стенами и внутренней продольной стеной. На железобетонные плиты фундаментов по слою цементного раствора устанавливаются поперечные несущие фундаментные панели толщиной 160мм; цокольные панели опираются на специальные блоки.

Также разработан вариант с самонесущими торцовыми стенами для двухрядной разрезки наружных стен.

Гидроизоляция принята:

а) для вертикальных поверхностей цокольных панелей соприкасающихся с грунтом – промазка горячим битумом за два раза.

б) горизонтальная гидроизоляция по верху фундаментных панелей на отметке -0.31м и по верху цокольных панелей на отметке -0.08м/-0.69м для варианта 2х рядной разрезки и -0.31м для варианта трехслойных цокольных панелей) выполняется из слоя цементного раствора состава 1:2 с уплотняющими добавками.

Полы в тепловом узле – цементные, полы в подполье утрамбованный грунт.

Внутренняя отделка теплового узла – побелка стен и потолков.

II Указания по производству монтажных и строительных работ.

Монтаж конструкций выполнять в соответствии с требованиями СНиП III-16-80 „Бетонные и железобетонные конструкции сборные," СНиП III-4-80 „Техника безопасности в строительстве." „Руководство по монтажу панельных и каркасно-панельных жилых и общественных зданий," разработанного ЦНИИЭП жилища, и указаниями данного альбома.

Особое внимание обратить на тщательную разбивку осей здания, на качество выполнения замоноличенных узлов, сварных соединений и их антикоррозийную защиту.

Марка раствора при монтаже сборных конструкций принята М 150.

Антикоррозийную защиту стальных элементов и закладных деталей производить цинковым покрытием толщиной 120÷180 мкм в соответствии с СНиП III-23-76. Все сварные швы выполнять электродами Э-42. Толщина сварных швов $h_ш$=6мм по контуру привариваемого элемента. Все стальные элементы и связи (включая оцинкованные) защитить от коррозии и пожара слоем цементного раствора 1:2 толщиной не менее 20мм.

Согласовано: Инж. нормок. Кузнецова

Гл. кон. пр. Шеварев; Рук. бриг. Киселева; Провер. Шеварева; Разраб. Изранова

Инв. N подл. | Подпись и дата | Взам. инв. N

Привязан:

Инв. №

КБ по железобетону им. А.А. Якушева | Зав. отд. Пересыпкин; Гл. инж. от. Сидоров; Гл. кон. от. Дмитриев

Общие данные /продолжение/ | 125-048/1.2 | АС.01 | Лист АС-3

18852-02 4

Указания по производству работ в зимнее время

Монтаж методом замораживания категорически запрещается!

Для обеспечения прочности раствора к моменту оттаивания применять раствор М 200 с противоморозными добавками поташа и нитрита натрия согласно ВСН 26-76 „Временной инструкции по безобогревному выполнению швов и стыков в крупнопанельных жилых зданиях", разработанной Госгражданстроем.

Указания по привязке проекта

1. Типовой проект блок-секции, включая чертежи подземной части, может быть применён только после выполнения „привязки" к участку и утверждения его в установленном порядке.

2. При привязке проекта чертежи фундаментов подлежат корректировке применительно к выбранному варианту толщины наружных стен, цокольных панелей; варианту разрезки - однорядной или двухрядной: варианту двойного или одинарного тамбура; в соответствии с рельефом местности и характеристиками грунтов. При привязке рекомендуется пользоваться ниже приведёнными схемами нагрузок.

3. Наивысшая отметка земли в типовом проекте принята условно - 1.10м и подлежит корректировке при привязке. Отметка верха крыльца основного входа постоянная - 0.04м и должна быть сохранена при привязке независимо от планировки участка.

4. Водосток запроектирован с выпуском в сторону фасада по оси Ас.

Под водостоком предусмотреть устройство водоотводных лотков. Отметка в местах выпуска водостоков должна быть не выше - 0.96м.

5. Защиту оцинкованных деталей от коррозии, при использовании растворов и бетонов с противоморозной добавкой поташа производить в соответствии с СНиП II-28-73* „Защита строительных конструкций от коррозии".

Продольная наружная стена		Соответствующие продольным торцовые несущие наружные стены	
Толщина стены „а" мм	Марка бетона	Толщина стены а+50 мм	Марка бетона
300	50	350	100
350	50	400	100
400	50	450	100

Согласовано: Инж. нормок. Кузнецова

Гл. кон. пр. Шеварев; Рук. бриг. Киселева; Провер. Шеварева; Разраб. Малахова

Взам. инв. N; Подпись и дата; Инв. N подл.

Привязан:

Инв. №

КБ по железобетону им. А.А. Якушева

Зав. отд. Пересыпкин; Гл. инж. от. Сидоров; Гл. кон. от. Дмитриев

Общие данные (окончание) 125-048/1.2 АС.01 Лист АС4

18852-02 5

Схема расчетных нагрузок на отм. -0.300

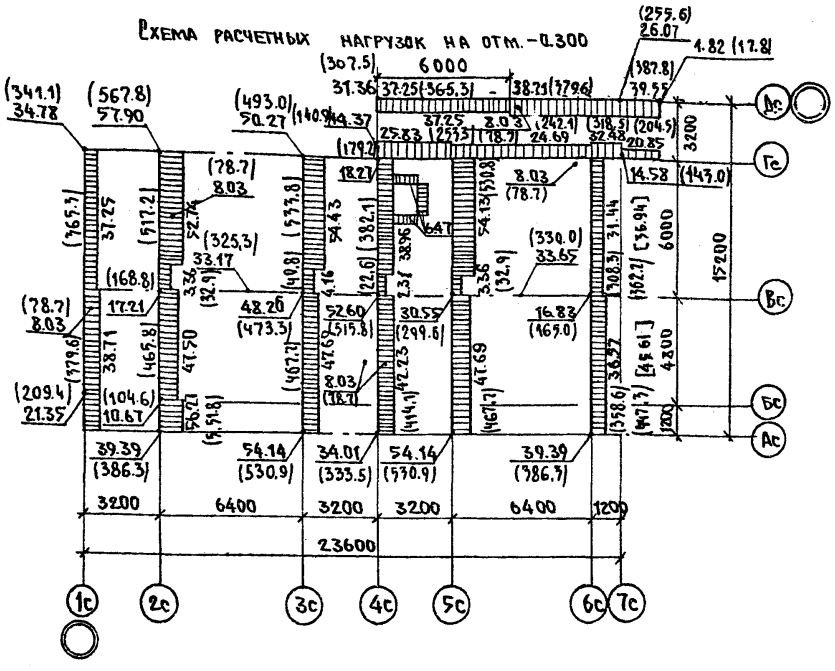

Схема ветровых нагрузок

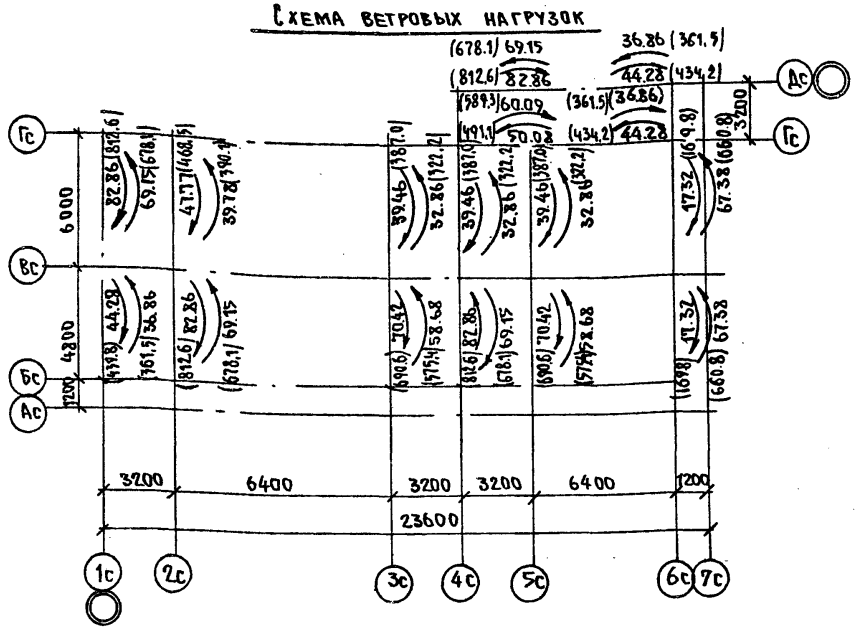

1. Равномерно распределённые нагрузки даны в тс/п.м, сосредоточенные в т.с.
2. Приняты расчётные нагрузки:
   а) Крыша 715 кгс/м² (в том числе снег 126 кгс/м²), 1235 Н)
   б) Междуэтажное перекрытие:

ж/б плиты перекрытия h=220 мм	341.0 кгс/м²	(3344 Н)
конструкция пола	96.0 кгс/м²	(94.1 Н)
перегородки	144.0 кгс/м²	(1412 Н)
временная нагрузка 150×0.5×1.4=	105.0 кгс/м²	(1030 Н)
Итого:	686.0 кгс/м²	(6727 Н)

   в) Внутренние стены из тяжёлого бетона толщ. 160 мм γ = 2500 кг/м³
   г) Наружные стены из лёгкого бетона γ = 900 кг/м³ при влажности 12% толщиной 350 мм.
   д) Временная нагрузка на лестницы 390 кгс/м² (3825 Н)
3. По ряду 1с и по оси Дс нагрузки даны с учетом блокировки с рядовой блок-секцией.
4. В квадратных скобках даны величины нагрузок для самонесущего торца.
5. Нагрузки в круглых скобках даны в единицах системы СИ.

Гл. кон. пр.	Шеварев	Инж. нормок.	Кузнецова	Нормоконтроль		
Рук. бриг.	Киселева					
Проверил	Локтионова					
Разраб.	Верина					

Инв. № подл. | Подпись и дата | Взам. инв. №

Привязан

Инв. №

КБ по железобетону им. А.А. Якушева

Зав. отд.	Пересыпкин	
Гл. инж. от.	Сидоров	
Гл. кон. от.	Дмитриев	

Схемы нагрузок

125-048/1.2 АС.01 Лист АС-5

18852-02 6

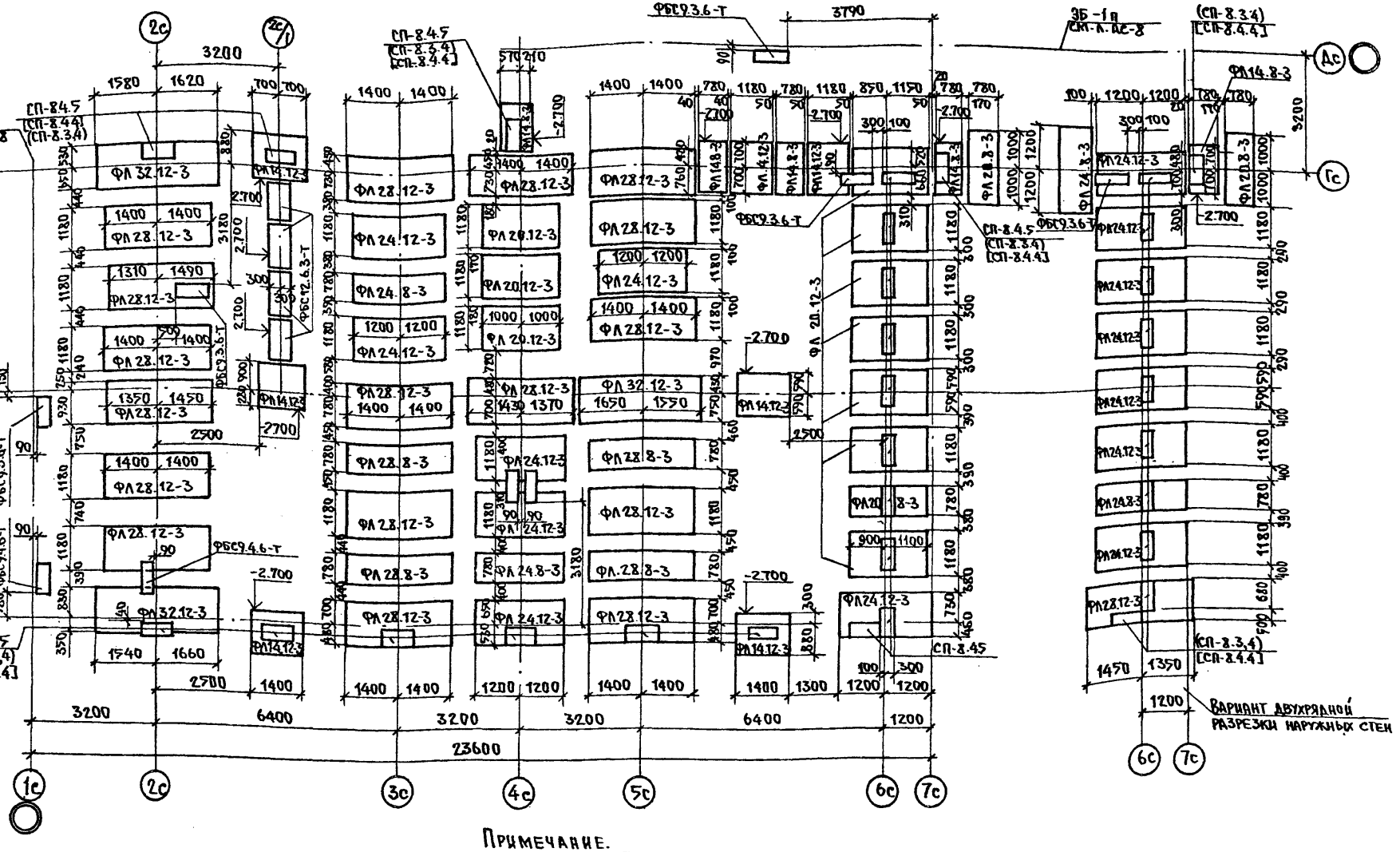

Примечание.

Общие примечания см. на листе АС-8.

Привязан:	КБ по железобетону им. А.А. Якушева	Зав. отд. Пересыпкин	План фундаментов в осях 1с-7с	125-048/1.2	АС.01	Лист АС-6
Инв. №		Гл. инж. от. Сидоров				
		Гл. кон. от. Дмитриев				

Нормоконтроль
Инж. нормок. Кузнецова
Рук. бриг. Киселева
Провер. Локтионова
Разраб. Верина
Гл. констр. Шеварев

Инв. N подл. | Подпись и дата | Взам. инв. N

18852-02 7

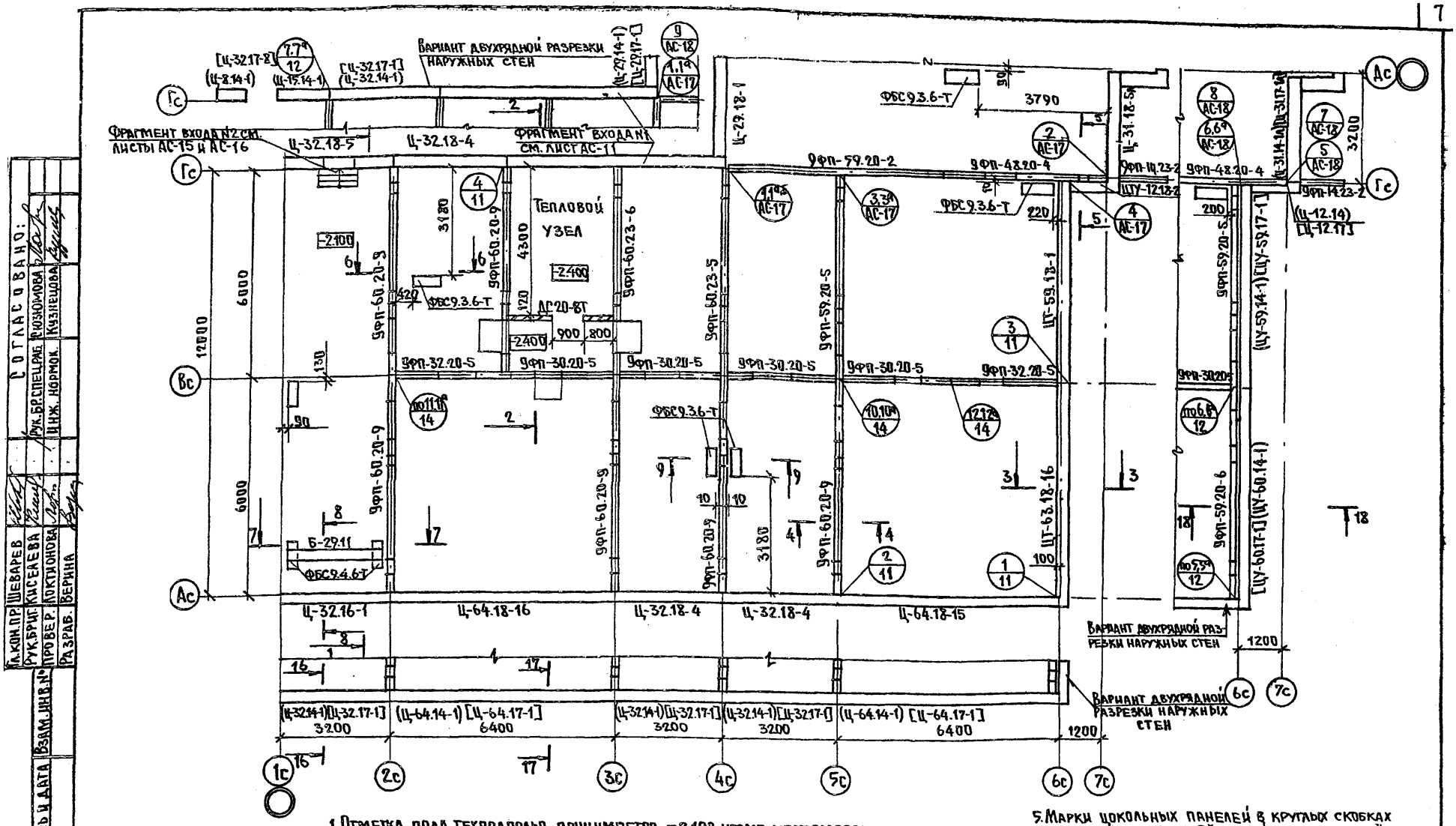

1. Отметка пола техподполья принимается −2.100, кроме мест, оговоренных на плане
2. Разрезы 1-1, 2-2 см. лист АС-9.
3. Сечения 3-3÷9-9 см. лист АС-10.
4. Сечения 16-16÷18-18 для двухрядной разрезки.
5. Марки цокольных панелей в круглых скобках даны для варианта 2-х рядной разрезки из лёгкого бетона. В квадратных скобках марки 3-х слойных цокольных панелей для наружных стен из ячеистого бетона.

Гл. кон. пр.	Шеварев					
Рук. бриг.	Киселева					
Провер.	Локтионова					
Разраб.	Верина					

Согласовано:
Рук. бр. спец. раб. Сюзюмова
Инж. нормок. Кузнецова

Взам. инв. №
Подпись и дата
Инв. № подл.

Привязан
Инв. №

КБ по железобетону им. А.А. Якушева
Зав. отд. Пересыпкин
Гл. инж. от. Сидоров
Гл. кон. от. Дмитриев

Монтажный план техподполья

125-048/1.2 АС.01

Лист АС-7

ЭБ-1л

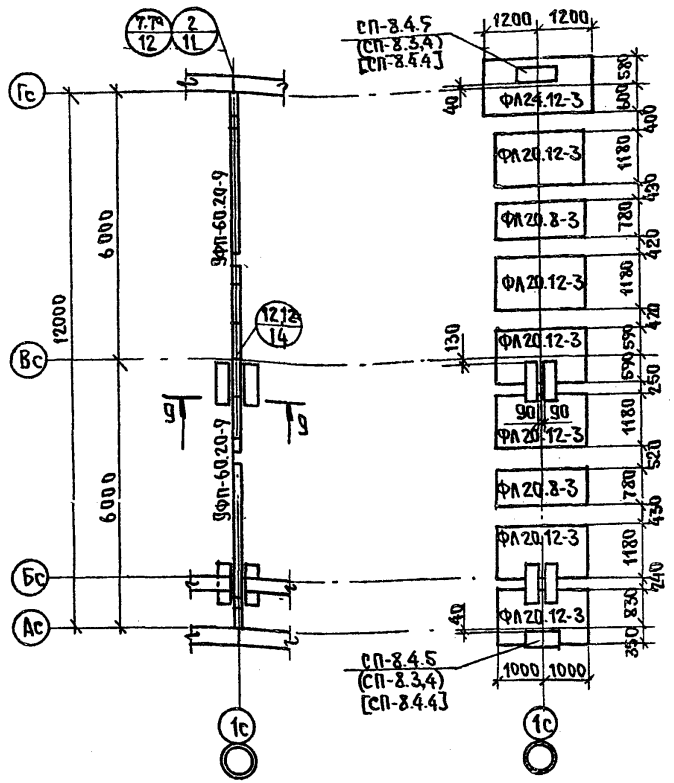

ЭБ-1п

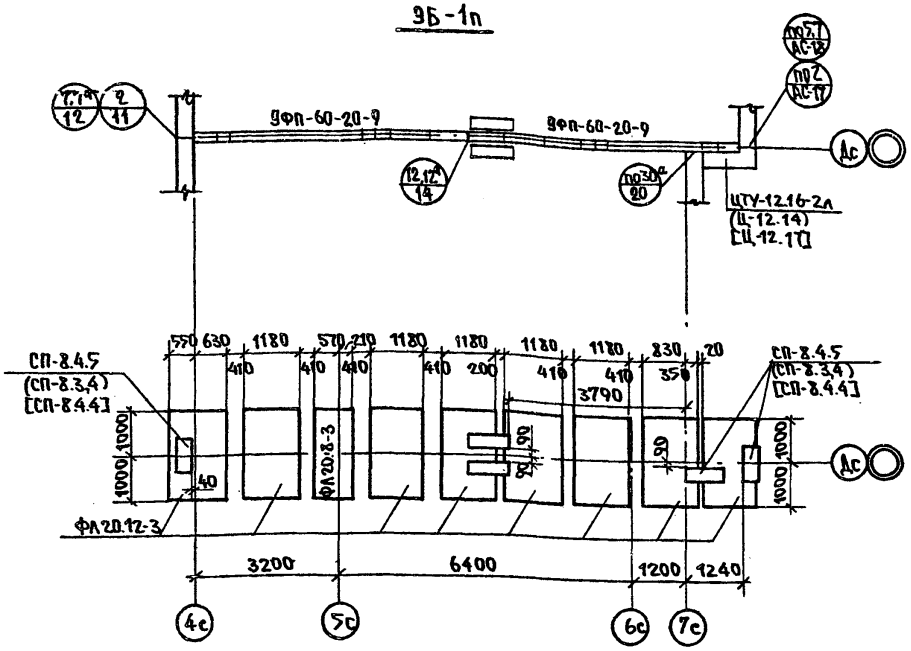

Установка опорных сеток по осям 2с, 3с, 4с (в осях Ас Вс) и по оси 5с.

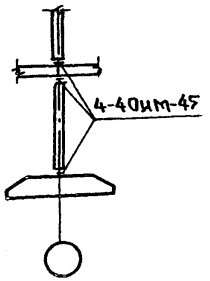

Примечания:

1. Отметки подошв фундаментных плит -2.900, кроме оговоренных.
2. Фундаменты запроектированы из сборных ж.б. плит с расчётным давлением на основание $R_p = 2{,}5$ кг/см².
3. Закладку фундаментных плит начинать с пониженных участков на выровненное песчаное основание (при песчаных грунтах) или песчаную подушку толщиной 50мм. На участках перепадов фундаментов при нарушении основного грунта необходимо постель выровнять песком с послойным трамбованием.
4. Выемку грунта производить не доходя до проектной отметки на 15-20см. Остальные 15-20см выбирать перед укладкой фундаментных плит.
5. Марки СП в скобках даны для двухрядной разрезки: в круглых для цокольных панелей из лёгкого бетона, в квадратных для 3х слойных цокольных панелей из ячеистого бетона.

Гл.кон.пр.	Шевырев				
Рук.бриг.	Киселева				
Провер.	Локтионова				
Разраб.	Верина				
Нормоконтроль					
Инж. нормок.	Кузнецова				

Привязан:

Инв.№ подл.

Взам. инв.№

Подпись и дата

Инв.№ подл.

КБ по железобетону им. А.А. Якушева

Зав.отд.	Пересыпкин
Гл.инж.от.	Сидоров
Гл.кон.от.	Дмитриев

Элементы блокировок.

125-048/1.2

АС.01

Лист АС-8

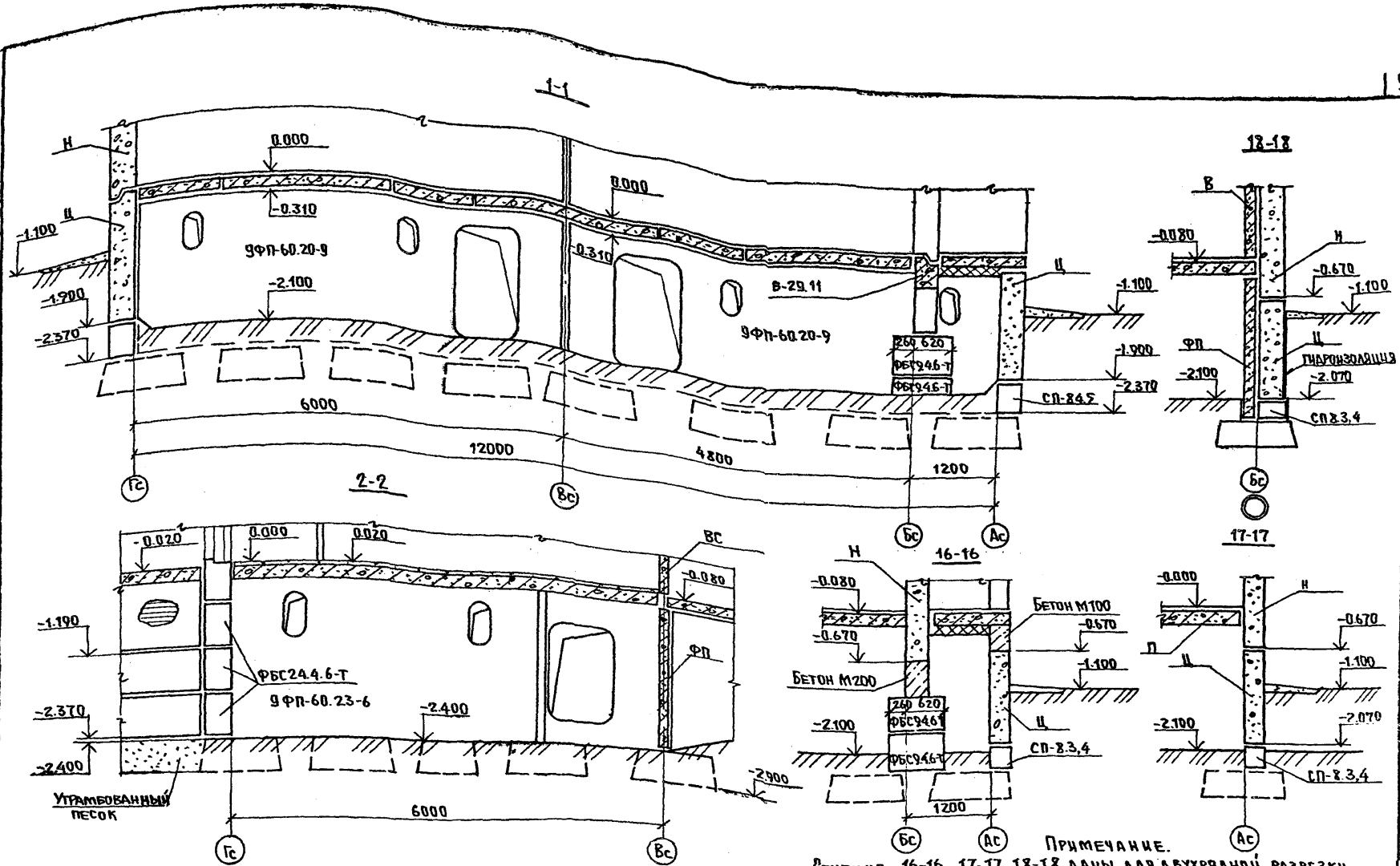

Примечание.
Сечения 16-16, 17-17, 18-18 даны для двухрядной разрезки наружных стен из лёгкого бетона.

Гл.кон.пр.	Шеварев					
Рук.бриг.	Киселева					
Провер.	Локшонова					
Разраб.	Верина					
Инв.№ подл.	Подпись и дата	Взам.инв.№				

Согласовано:
Инж. нормок. Кузнецова

Привязан

Инв.№

КБ по железобетону им. А.А. Якушева

Зав.отд.	Пересыпкин	
Гл.инж.от.	Сидоров	
Гл.кон.от.	Дмитриев	

Разрезы 1-1, 2-2.
Сечения 16-16 ÷ 18-18.

125-048/1.2 АС.01 Лист АС-9

18852-02 10

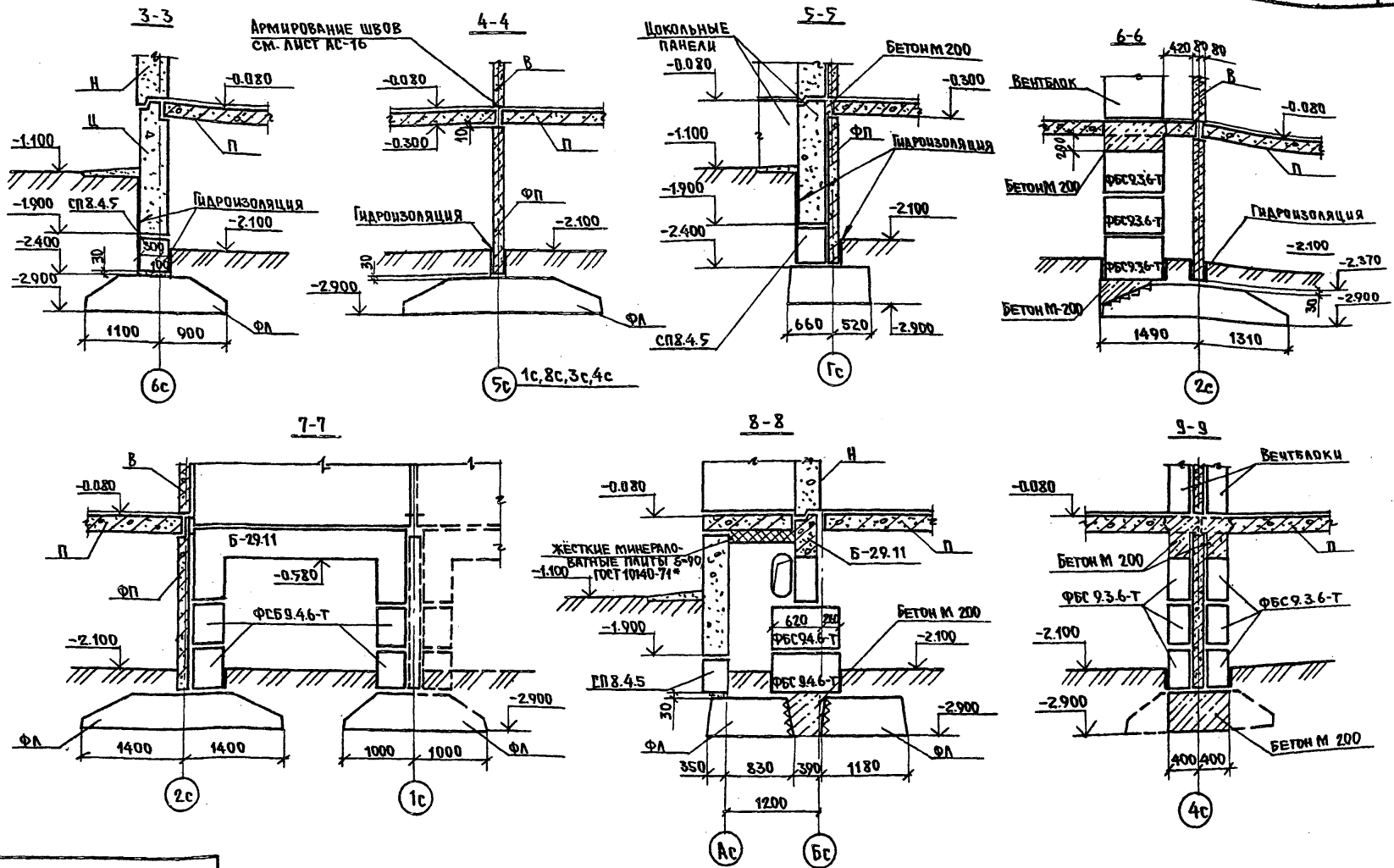

Гл.кон.пр.	Шеварев		
Рук.бриг.	Киселева		
Провер.	Локтионова		
Разраб.	Верина		

Нормоконтроль

Инж. нормок. Кузнецова

Взам. инв. №

Подпись и дата

Инв. № подл.

Привязан

Инв. №

КБ по железобетону им. А.А. Якушева

Зав.отд.	Пересыпкин	
Гл.инж.от.	Сидоров	
Гл.кон.от.	Дмитриев	

Сечения 3-3 ÷ 9-9

125-048/1.2

АС.01

Лист АС10

18852-02 11

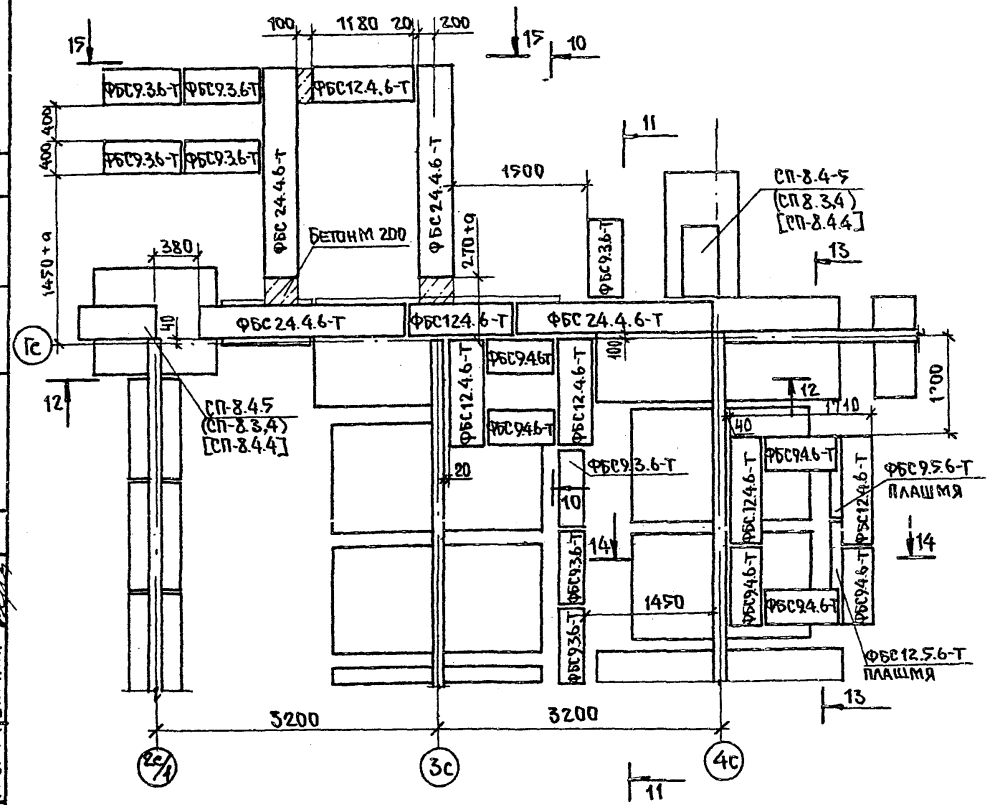

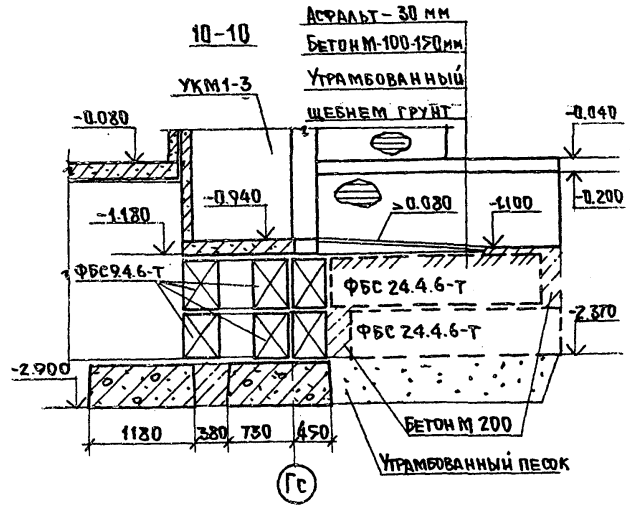

11 - 11

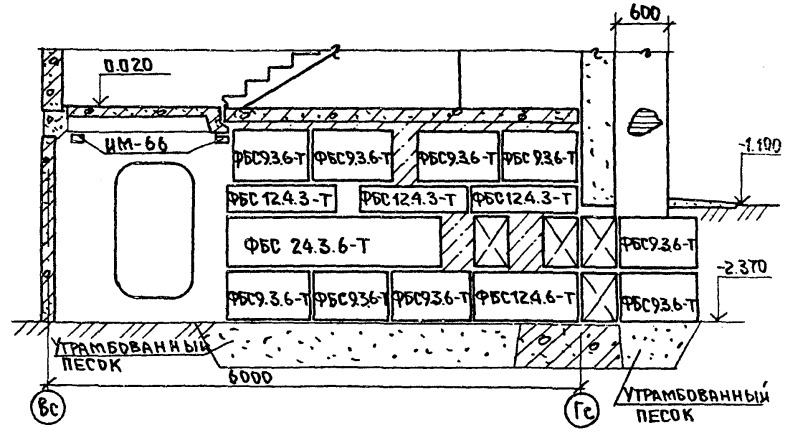

Примечание.

Сечения 12-12 ÷ 15-15 даны на листе АС-12

Привязан:

Инв. №

КБ по железобетону им. А.А. Якушева	Зав. от.	Пересыпкин	Фрагмент входа N 1 Сечения 10-10, 11-11	125-048/1.2	АС.01 Лист АС11
	Гл. инж. от.	Сидоров			
	Гл. кон. от.	Дмитриев			

Нормоконтроль

Гл. констр.	Шевырев	
Рук. бриг.	Киселева	
Провер.	Локтионова	
Разраб.	Верина	
Инж. нормок.	Кузнецова	

Инв. N подл. | Подпись и дата | Взам. инв. №

18852-02 12

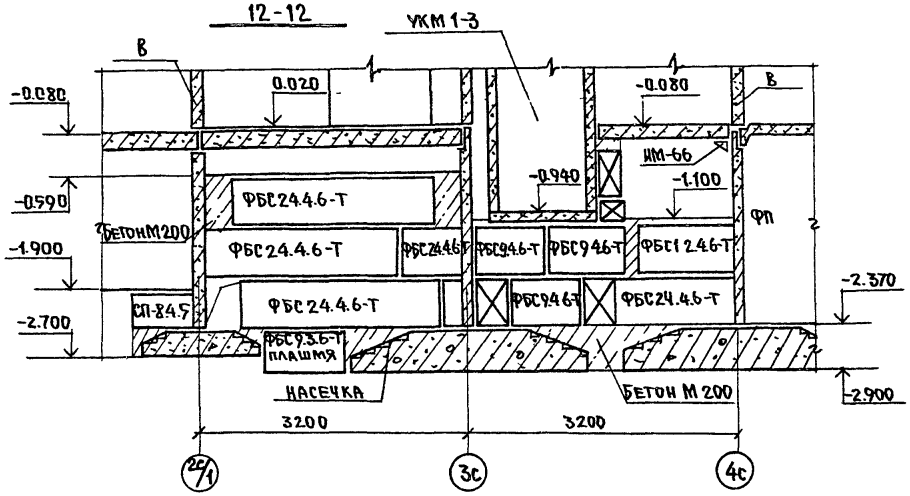

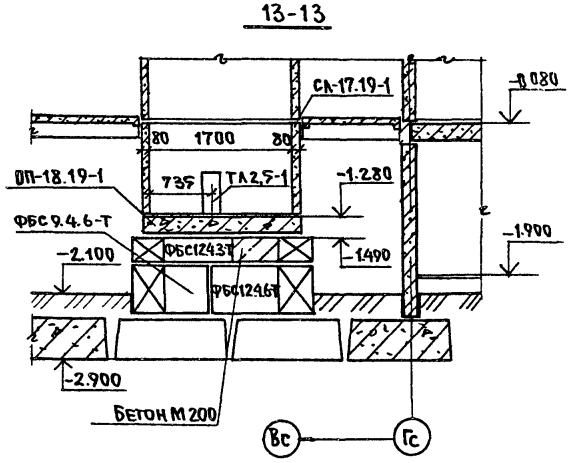

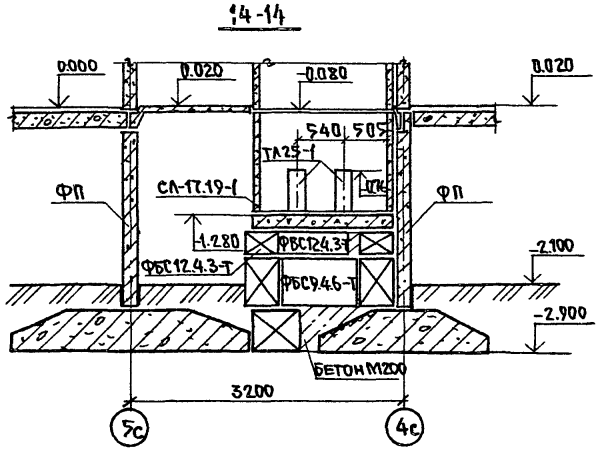

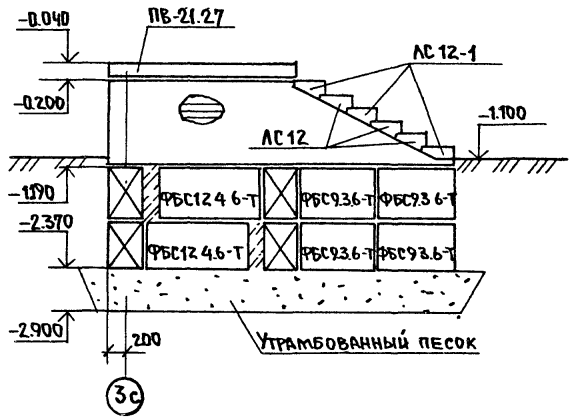

НОРМОКОНТРОЛЬ

Гл. КОН ПР	ШЕВАРЕВ	
РУК. БРИГ.	КИСЕЛЕВА	
ПРОВЕР.	ЛОКТИОНОВА	
РАЗРАБ.	ВЕРИНА	
ИНВ № ПОДЛ	ПОДПИСЬ И ДАТА	ВЗАМ ИНВ. N

Привязан:

ИНВ №

КБ по железобетону им. А.А. Якушева

ЗАВ ОТД	ГЕРЕСЫПКИН	
ГЛ ИНЖ ОТ	СИДОРОВ	
ГЛ КОН ОТ	ДМИТРИЕВ	

Сечения 12-12 ÷ 15-15

125-048/1.2

АС.01

ЛИСТ АС 12

18852-02 13

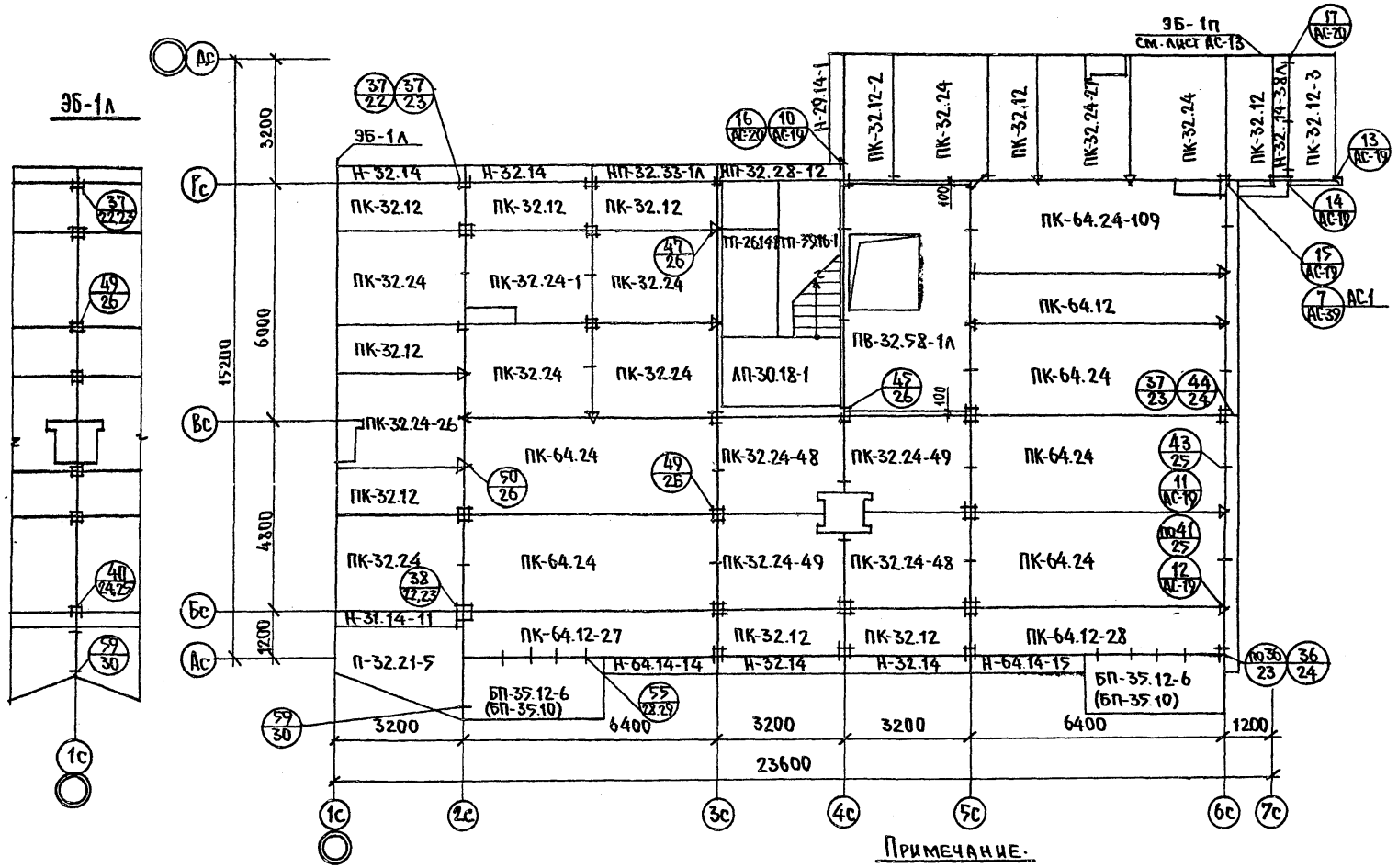

Примечание.

1. Марки балконных плит в скобках даны для варианта двухрядной разрезки наружных стен.

Гл. кон. пр.	Шеварев					
Рук. бриг.	Киселева					
Провер.	Локтионова					
Разраб.	Верина					

Согласовано:

Рук. бр. спец. раб.	Стозюмова	
Инж. нормок.	Кузнецова	

Инв. N подл. | Подпись и дата | Взам. инв. N

Привязан

Инв. №

КБ по железобетону им. А.А. Якушева	Зав. отд.	Пересыпкин	План перекрытия над техническим подпольем	125-048/1.2	АС.01
	Гл. инж. от.	Сидоров			Лист АС-13
	Гл. кон. от.	Дмитриев			

18852-02 14

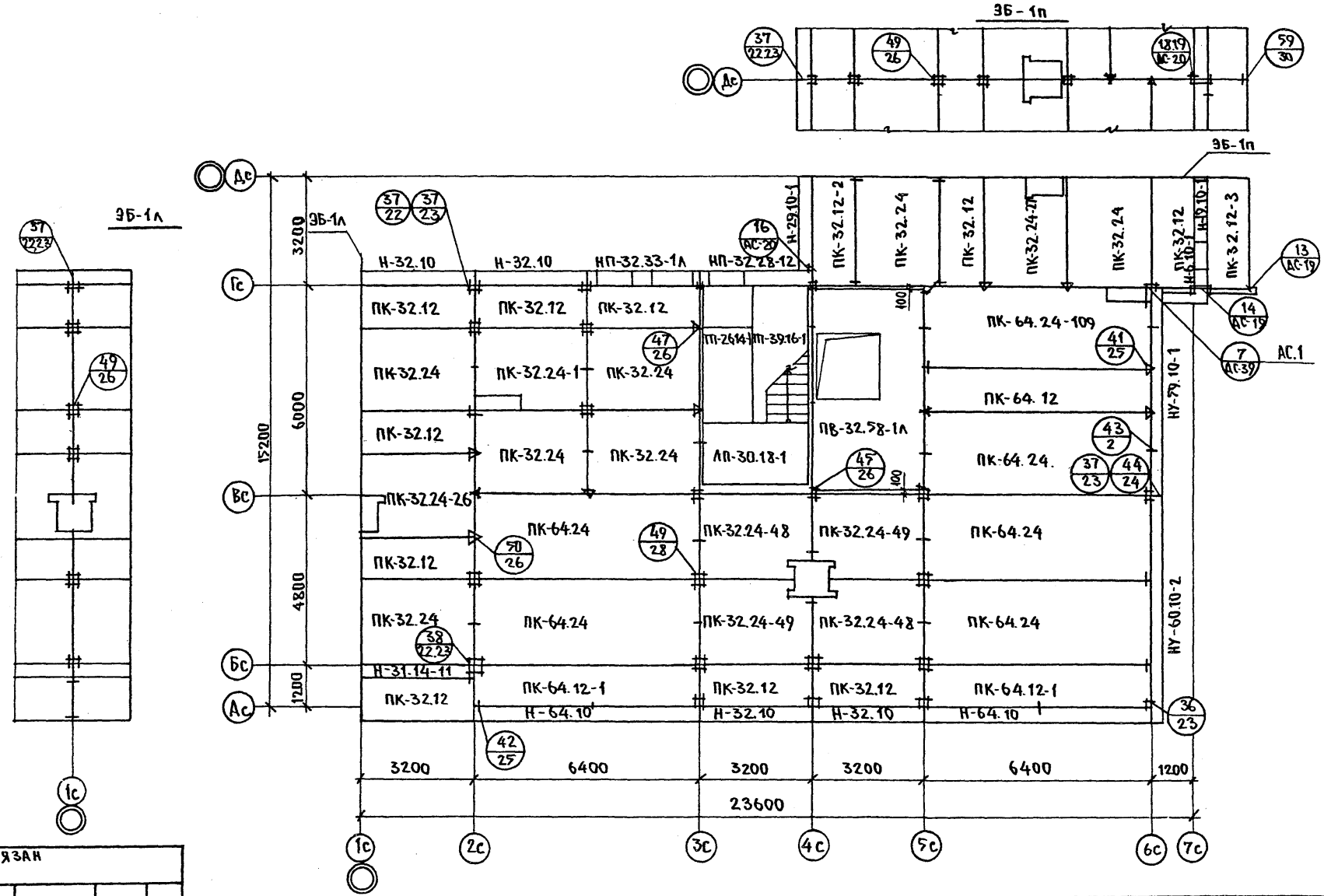

Гл.кон.пр.	Шеварев	Согласовано:				
Рук.бриг.	Киселева	Рук.бр.спецраб.	Сюзюмова			
Провер.	Локтионова	Инж. нормок.	Кузнецова			
Разраб.	Верина					

Инв.№ подл. | Подпись и дата | Взам.инв.№

Привязан

Инв.№

КБ по железобетону им. А.А.Якушева

Зав.отд.	Пересыпкин	
Гл.инж.от.	Сидоров	
Гл.кон.от.	Дмитриев	

План перекрытия над техническим подпольем (вариант наружных стен из ячеистого бетона)

125-048/1.2 АС.01 Лист АС.14

18852-02 15

Фрагмент входа N2

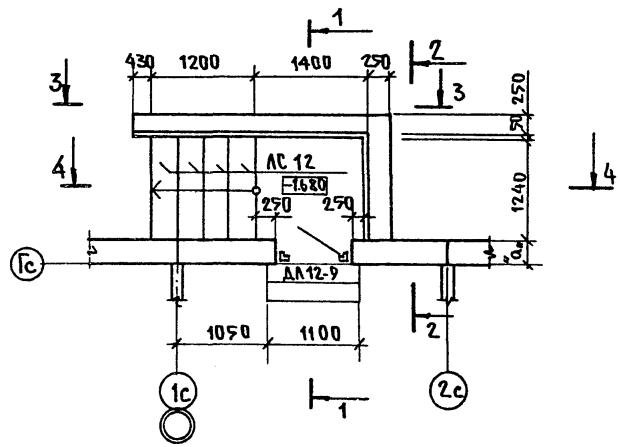

1-1

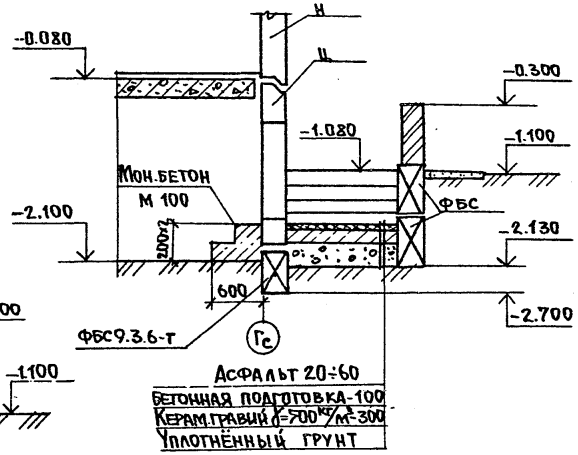

2-2

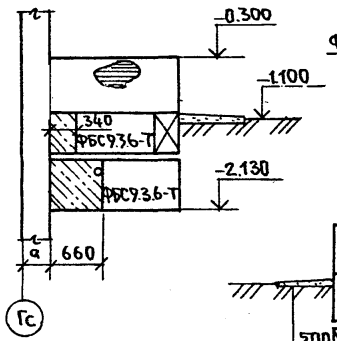

3-3

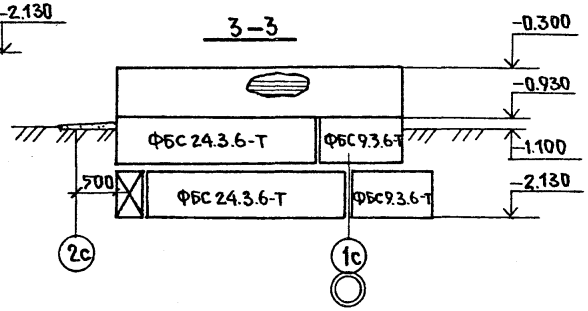

4-4

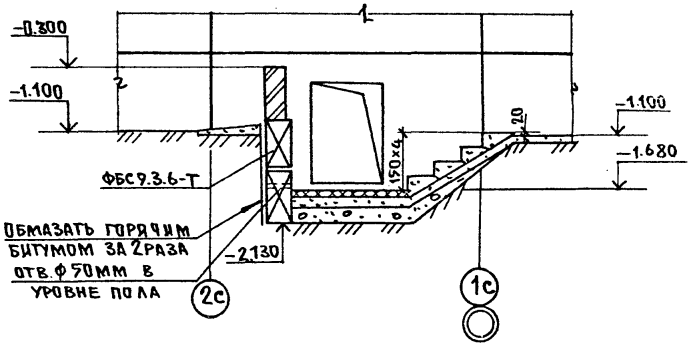

Примечание.

Расход монолитного бетона-0.78м³

Нормоконтроль							
Инж. нормок.	Кузнецов						
Гл.кон.пр.	Шеварев						
Рук.бриг.	Киселева						
Провер.	Локтионова						
Разраб.	Верина						
Взам.инв.N							
Подпись и дата							
Инв.N подл.							

Привязан

Инв.№

КБ по железобетону им. А.А. Якушева

Зав.отд.	Пересыпкин	
Гл.инж.от.	Сидоров	
Гл.кон.от.	Дмитриев	

Фрагмент входа N2

125-048/1.2

АС.01

Лист АС15

18852-02 16

Фрагмент входа N2

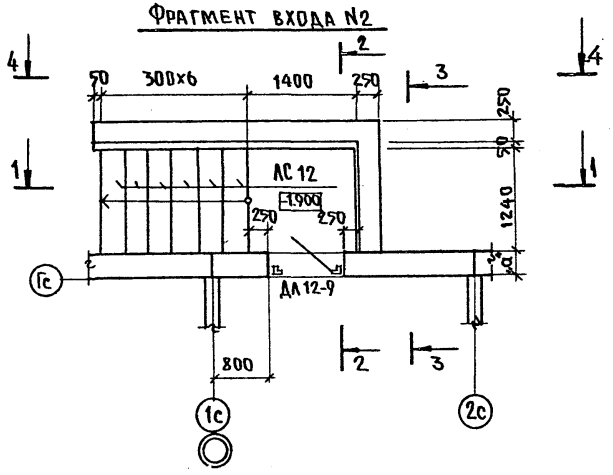

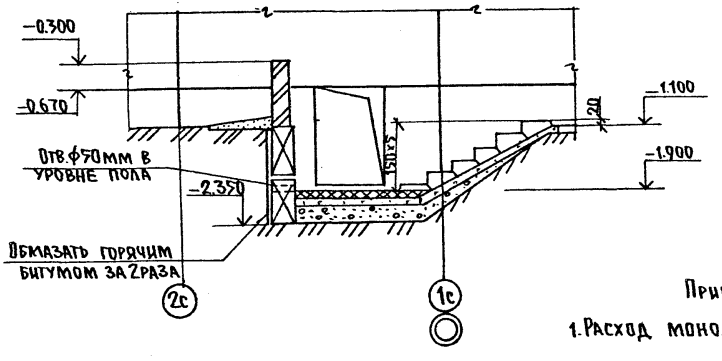

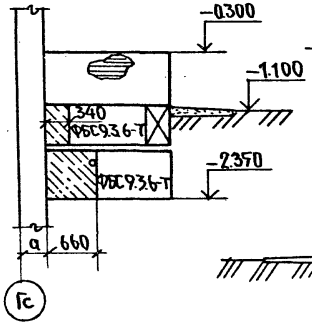

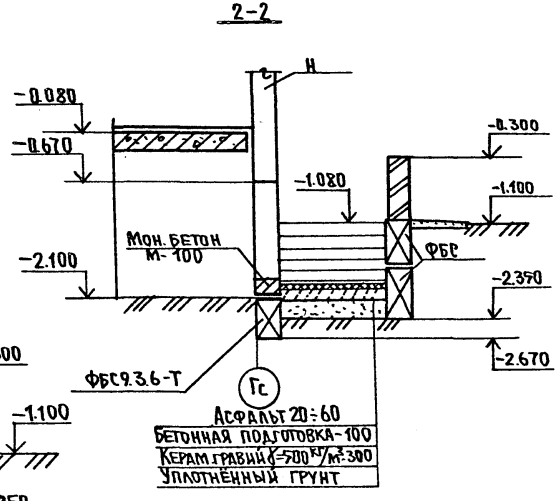

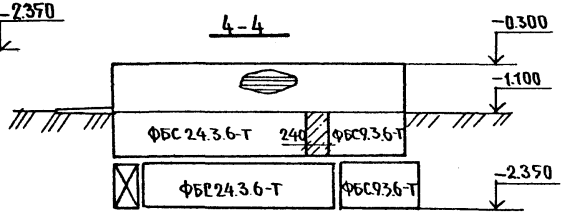

Примечание:

1. Расход монолитного бетона – 0.73 м³.

Привязан							
Инв.№ подл.	Подпись и дата	Взам. инв.№	Инв.№	КБ по железобетону им. А.А. Якушева	Зав.отд. Ересыпкин; Гл.инж.от. Сидоров; Гл.кон.от. Дмитриев	Фрагмент входа N2 (вариант 2-рядной разрезки стен)	125-048/1.2	АС.01	Лист АС-16

Гл.кон-р Шеварев; Рук.бриг. Киселева; Провер. Локтионов; Разраб. Верина; Нормоконтроль; Инж. нормок. Кузнецова

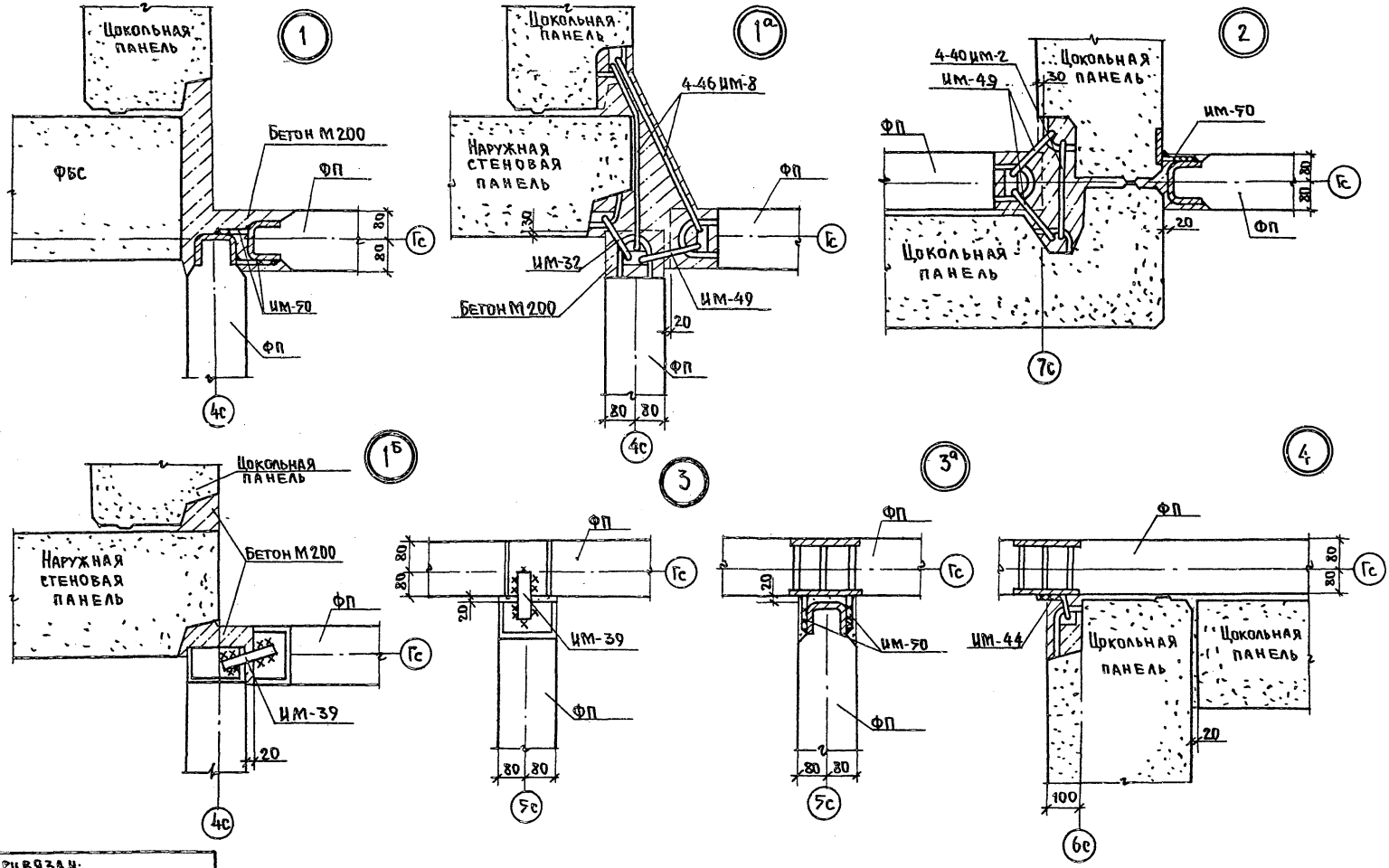

СОГЛАСОВАНО:
Гл.конс.пр. Шевырев
Рук.бриг. Киселева
Провер. Октионов
Разраб. Кожватова
Инж. нормок. Кузнецова

Инв.№ подл. | Подпись и дата | Взам.инв.№

Привязан:

Инв.№

КБ по железобетону им. А.А. Якушева

Зав.отд.	Пересыпкин	
Гл.инж.от.	Сидоров	
Гл.кон.от.	Дмитриев	

Узлы 1÷4

125-048/1.2

АС.01

Лист АС-17

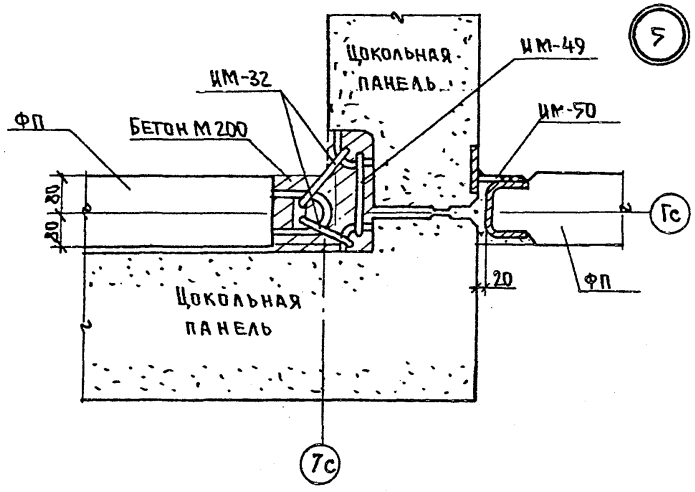

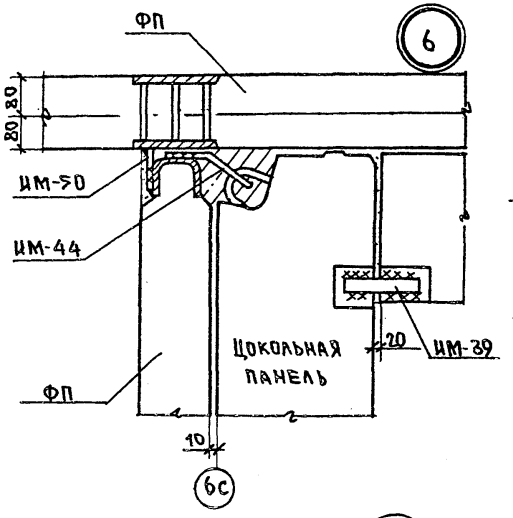

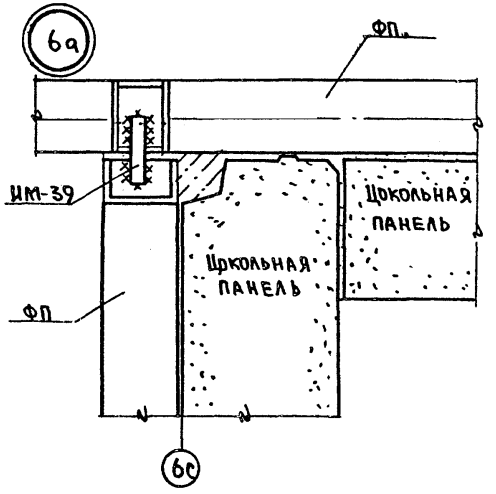

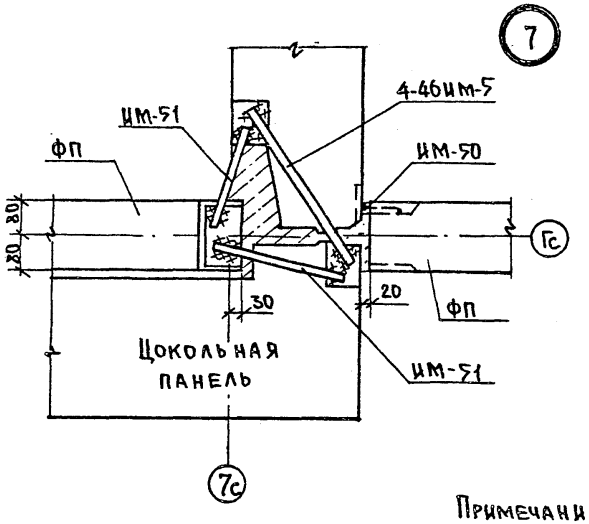

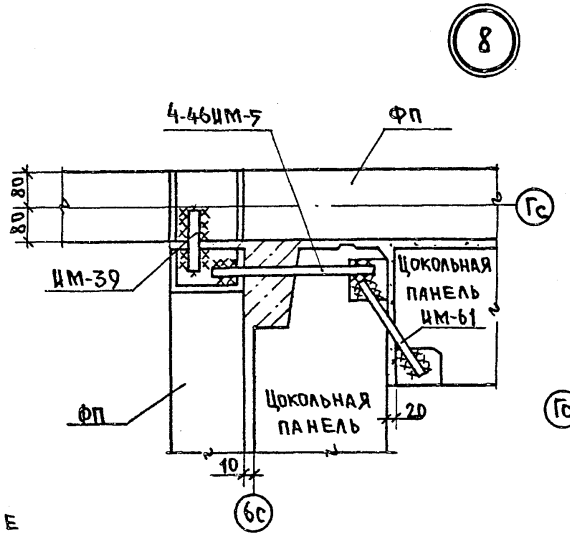

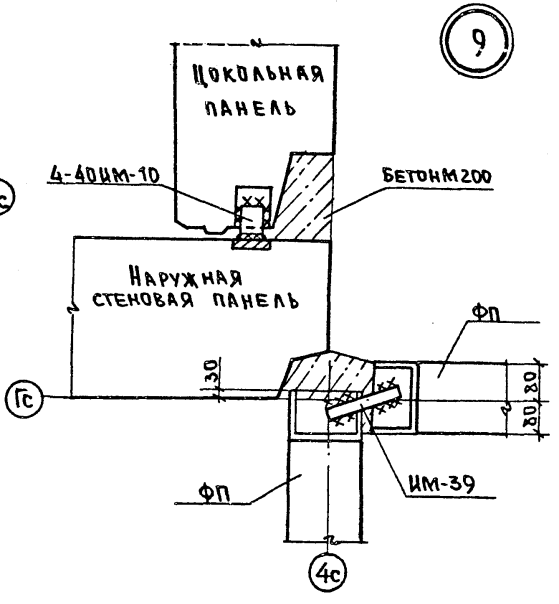

Примечание

Узлы 7, 8 и 9 даны только для 3х слойных цокольных панелей.

Привязан:

Инв.№

КБ по железобетону им. А.А. Якушева

Зав.отд.	Ереськин	
Гл.инж.от.	Сидоров	
Гл.кон.от.	Дмитриев	

Узлы 5÷9

125-048/1.2

АС.01

Лист АС-18

Согласовано:

Гл.констр.	Шевырев	
Рук.бриг.	Киселева	
Провер.	Локтионов	
Разраб.	Кожбатов	
Инж.-норм.	Кузнецова	

Инв.№ подл. | Подпись и дата | Взам.инв.№

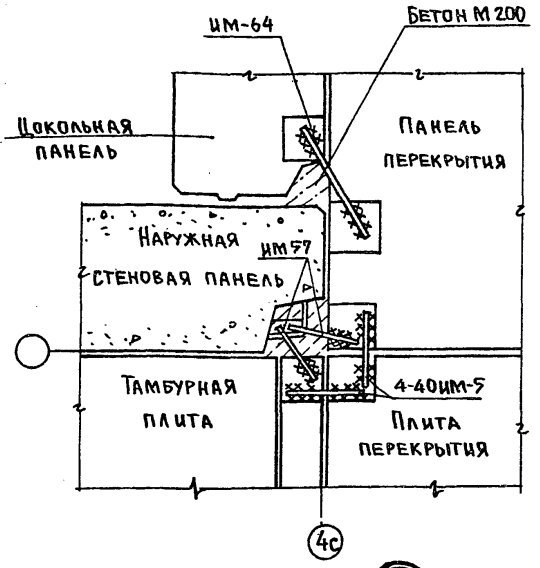

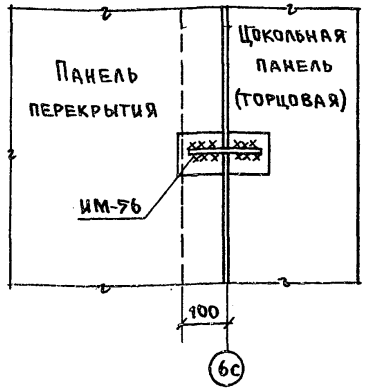

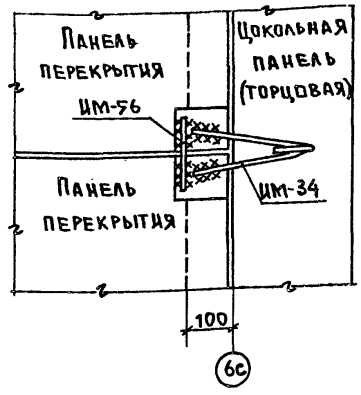

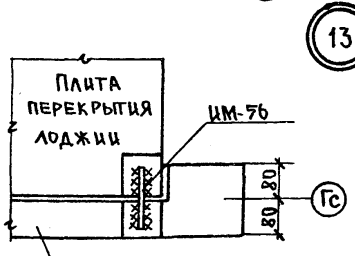

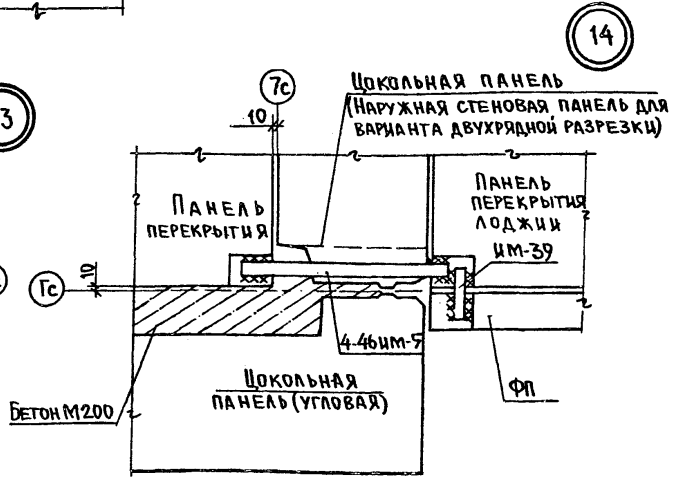

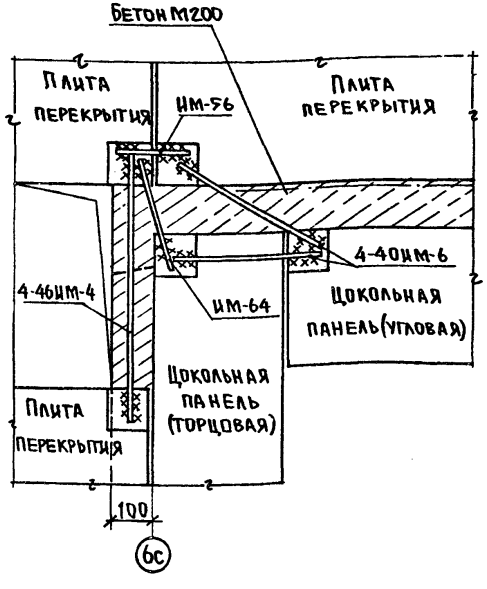

Согласовано:
Гл. констр. Шеварев
Рук. бриг. Киселева
Провер. Доктионова
Разраб. Алексеева
Инж. нормок. Кузнецова

Инв. № подл. | Подпись и дата | Взам. инв. №

Привязан:

Инв. №

КБ по железобетону им. А.А. Якушева

Завод Г. Ересыпкин
Гл. инж. от. Сидоров
Гл. кон. от. Дмитриев

Узлы 10 ÷ 15

125-048/1.2

АС.01

Лист АС-19

18852-02 20

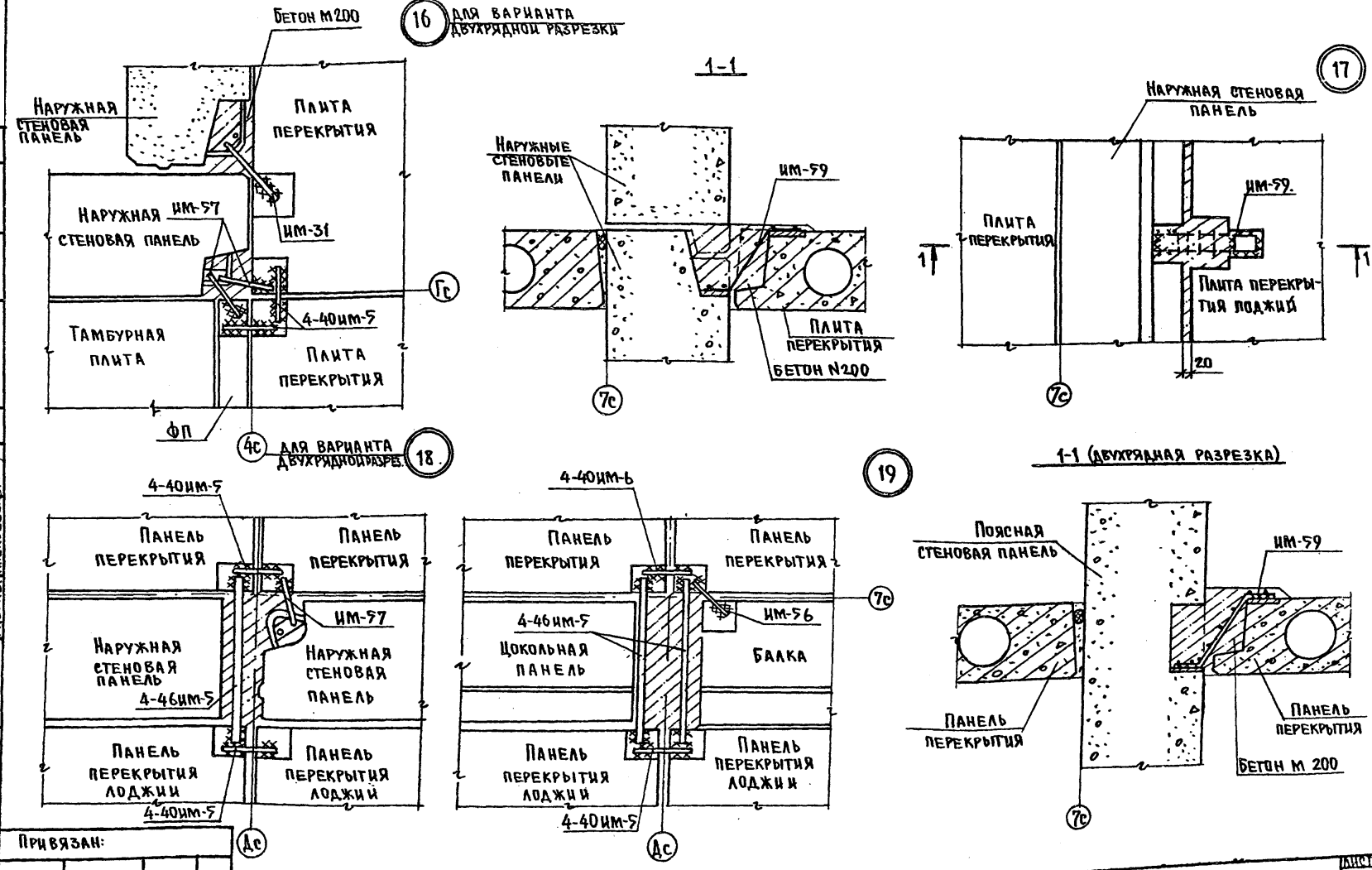

СОГЛАСОВАНО:
Гл.конс.пр. Шеваров
Рук.бриг. Киселева
Провер. Лактионова
Разраб. Алексеева
Инж. нормокон. Кузнецова

Инв.N подл. | Подпись и дата | Взам.инв.N

Привязан:

Инв.N°

КБ по железобетону им. А.А. Якушева

Зав.отд. Пересыпкин
Гл.инж.от. Сидоров
Гл.констр. Дмитриев

Узлы 16 ÷ 19

125-048/1.2

АС.01

Лист АС-20

18852-02 21

Марка поз.	Обозначение	Наименование	Кол.	Масса ед. кг.	Примеч.
	Плиты железобетонные для ленточных фундаментов				
	Серия 1.112-5 вып.3	ФЛ 32.12-3	3	4000	
	Тоже	ФЛ 28.12-3	17	3420	см. прим. нал. АС-19
		ФЛ 28.8-3	4	2240	
	"	ФЛ 24.12-3	7	2845	см. прим. нал. АС-19
	"	ФЛ 24.8-3	2	1865	тоже
	"	ФЛ 20.12-3	10	2440	"
	"	ФЛ 20.8-3	2	1595	"
	"	ФЛ 14.12-3	7	1040	"
	"	ФЛ 14.8-3	4	685	
	Фундаментные панели				
	Серия 125 ч.10 р.10.4-46	9ФП-60.23-5	1	4650	
	Тоже	9ФП-60.23-6	1	4650	
	Серия 125 ч.10 р.10.9-19	9ФП-60.20-9	6	4300	
	Серия 125 ч.10 р.10.4-46	9ФП-59.20-5	1	4200	см. прим. нал. АС-19
	Тоже	9ФП-59.20-2	1	4200	
	"	9ФП-48.20-4	1	3350	
	Серия 125 ч.10 р.10.9-19	9ФП-32.20-5	2	2080	см. прим. нал. АС-19
	Тоже	9ФП-30.20-5	4	1930	тоже
	Серия 125 ч.10 р.10.9-1	9ФП-14.23-2	1	1160	
	Блоки бетонные для стен подвала				
	ГОСТ 13579-78	ФБС 12.5.6-Т	1	790	
	Тоже	ФБС 9.5.6-Т	2	590	
	"	ФБС 24.4.6-Т	9	1300	

Марка поз.	Обозначение	Наименование	Кол.	Масса ед. кг.	Примеч.
	ГОСТ 13579-78	ФБС 12.4.6-Т	8	640	
	Тоже	ФБС 12.4.3-Т	7	310	
	"	ФБС 9.4.6-Т	14	470	
	"	ФБС 24.3.6-Т	3	970	
	"	ФБС 9.3.6-Т	40	350	
	Серия 125 ч.10 р.10.4-40	СП-8.4.5	20	350	
	Цокольные панели для наружных стен толщиной 300 мм				
	Серия 125 ч.10 р.10.1-67	Ц-64.18-15	1	4940	
	Тоже	Ц-64.18-16	1	4940	
	"	Ц-32.18-4	3	2650	
	"	Ц-32.18-5	1	2090	
	"	Ц-32.16-1	1	2600	
	Серия 125 ч.10 р.10.1-72	Ц-31.18-5л	1	2630	
	Тоже	Ц-29.18-1	1	2410	
	"	ЦТ-59.18-1	1	5560	
	Серия 125 ч.10 р.10.1-67	ЦТУ-63.18-16	1	5990	
	Тоже	ЦТУ-12.18-2	1	920	
	Цокольные панели для наружных стен толщиной 350 мм.				
	Серия 125 ч.10 р.10.1-67	Ц-64.18-15	1	5780	
	Тоже	Ц-64.18-16	1	5780	
	"	Ц-32.18-4	3	3560	
	"	Ц-32.18-5	1	2450	
	"	Ц-32.16-1	1	2980	
	Серия 125 ч.10 р.10.1-72	Ц-31.18-5л	1	3070	

Согласовано:
Инж. нормок. Кузнецова
Гл. кон. пр. Шеварёв
Рук. бриг. Киселёва
Провер. Шеварёва
Разраб. Локтионова
Инв. № подл. | Подпись и дата | Взам. инв. №

Привязан:

Инв. №

КБ по железобетону им. А.А. Якушева

Зав. отд. Пересыпкин
Гл. инж. от. Сидоров
Гл. кон. от. Дмитриев

Спецификация сборных бетонных и железобетонных изделий

125-048/1,2 АС.01

Лист АС-21

Копировал: [signature] 18852-02 22 Формат: 12 г

Марка поз.	Обозначение	Наименование	Кол.	Масса ед. кг	Примеч.
	Серия 125 ч.10 р.10.1-72	Ц-29.18-1	1	2770	
	тоже	ЦТ-59.18-1	1	6400	
	Серия 125 ч.10 р.10.1-67	ЦТ-63.18-16	1	6950	
	тоже	ЦТУ-12.18-2	1	1090	
	Цокольные панели для наружных стен толщиной 400 мм				
	Серия 125 ч.10 р.10.1-67	Ц-64.18-15	1	6620	
	тоже	Ц-64.18-16	1	6620	
	"	Ц-32.18-4	3	3560	
	"	Ц-32.18-5	1	2820	
	"	Ц-32.16-1	1	2980	
	Серия 125 ч.10 р.10.1-72	Ц-31.18-5л	1	3520	
	тоже	Ц-29.18-1	1	3120	
	"	ЦТ-59.18-1	1	7250	
	Серия 125 ч.10 р.10.1-67	ЦТ-63.18-16	1	7940	
	тоже	ЦТУ-12.18-2	1	1280	
	Панели перекрытия				
	Серия 125 ч.10 р.10.3-9	ПК-64.24	5	4675	
	" ч.10 р.10.4-46	ПК-64.24-109	1	4500	
	" ч.10 р.10.3-9	ПК-64.12	1	2650	
	" ч.10 р.10.3-37	ПК-64.12-27	1	2600	
	" тоже	ПК-64.12-28	1	2600	
	" ч.10 р.10.3-9	ПК-32.24	7	2325	
	" тоже	ПК-32.24-1	1	2125	

Марка поз.	Обозначение	Наименование	Кол.	Масса ед. кг	Примеч.
	Серия 125 ч.10 р.10.3-9	ПК-32.24-26	1	2575	
	тоже	ПК-32.24-27	1	2575	
	Серия 125 ч.10 р.3-37	ПК-32.24-48	2	2190	
	тоже	ПК-32.24-49	2	2190	
	Серия 125 ч.10 р.10.3-9	ПК-32.12	8	1300	
	тоже	ПК-32.12-2	1	1300	
	"	ПК-32.12-3	1	1300	
	Серия 125 ч.10 р.10.4-46	ПВ-32.58-1л	1	3830	
	Серия 125 ч.10 р.10.4-40	П-32.21-5	1	2090	
	Прочие изделия				
	Серия 125 ч.10 р.10.4-46	ПВ-21.27	1	2100	
	Серия 125 ч.10 р.10.4-40	ТП-39.16-1	1	2370	
	тоже	ТП-26.14-1	1	1380	
	Серия 125 ч.10 р.10.4-1	ЛП-30.18-1	1	1750	
	Серия 83 ч.10 р.10.8-1	УКМ1-3 левая	1	3219	
	Серия 125 ч.10 р.10.4-40	БП-35.12-6	2	1500	См. примеч. на л. АС-23
	тоже	Б-29.11	1	1550	
	"	СЛ-17.19-1	1	1600	
	"	ОП-18.19-1	1	1625	
	"	ТЛ 2.5-1	2	80	
	ГОСТ 8717-81	ЛС 12	7	135	См. примеч. на л. АС-23
	тоже	ЛС 12-1	3	135	

Согласовано:
Инж. нормок. Кузнецова

Гл. кон. от. Шеварев
Рук. бриг. Киселева
Провер. Шеварева
Разраб. Локтионова

Инв. № под. | Подпись и дата | Взам. инв. №

Привязан:

Инв. №

КБ по железобетону им. А.А. Якушева

Зав. отд. Пересыпкин
Гл. инж. от. Сидоров
Гл. кон. от. Дмитриев

Спецификация сборных железобетонных изделий

125-048/1.2

АС.01

Лист АС-22

18852-02 23

Марка поз.	Обозначение	Наименование	Кол.	Масса ед. кг	Примеч.
	Элемент блокировки ЭБ-1л				
	Серия 1.112-5 вып.3	ФЛ 24.12-3	1	2845	
	тоже	ФЛ 20.12-3	6	2440	
	"	ФЛ 20.8-3	2	1595	
	Серия 125 ч.10р.10.9-19	9ФП-60.20-9	2	4300	
	" ч.10р.10.4-40	СП-8.4.5	2	350	
	" ч.10р.10.9-1	СП-8.3,4	2	220	для 2 рядн. разрезки из легкого бет.
	" ч.10р.10.9-1	СП-8.4.4	2	280	для 3 слойных цокольн. панелей
	Элемент блокировки ЭБ-1п				
	Серия 1.112-5 вып. 3	ФЛ 20.12-3	8	2440	
	тоже	ФЛ 20.8-3	1	1595	
	Серия 125 ч.10р.10.9-19	9ФП-60.20-9	2	4300	
	" ч.10р.10.1-72	ЦТУ-12.16-2л	1	970	
	" ч.10р.10.4-40	СП-8.4.5	3	350	
	" ч.10р.10.9-2	Ц-12.14	1	1120	для 2 рядн. разрезки из легкого бет.
	" ч.10р.10.9-1	СП-8.3.4	3	220	тоже
	" ч.10р.10.9-2	Ц-12.17	1	1070	для 3 слойн. цокольных панелей
	" ч.10р.10.9-1	СП-8.4.4	3	280	тоже

Спецификация деревянных изделий

Марка поз.	Обозначение	Наименование	Кол.	Объем древес. в чистоте м³	Примеч.
	Серия 1.136-11	люк ДЛ12-9	1	0.076	
	тоже	дверь ДС20-8т	1	0.082	
	Серия 125 ч.10р.10.4-40	ФПЦ-1	4	0.009	только для однор. разр.

Примечания:

1. При варианте двухрядной разрезки наружных стен из легкого бетона в спецификацию внести коррективы:
   а) добавить: ФЛ28.12-3 – 1шт; ФЛ24.12-3-6шт.; ФЛ24.8-3-2шт.; 9ФП-59.20-1-1шт.; 9ФП-59.20-6-1шт; 9ФП-30.20-5-1шт. БП-35.10-2шт., СП-8.3,4-20шт, ЛС12-2шт.
   б) исключить: ФЛ20.12-3-7шт.; ФЛ20.8-3-1шт.; ФЛ14.12-3-1шт.; 9ФП-32.20-5-1шт.; СП-8.4.5-20шт., БП-35.12-6-2шт.

2. При варианте двухрядной разрезки наружных стен из ячеистого бетона в спецификацию внести коррективы:
   а) добавить: ФЛ28.12-3 – 1шт., ФЛ24.12-3 –6шт., ФЛ24.8-3-2шт., 9ФП-59.20-1-1шт., 9ФП-59.20-6-1шт., 9ФП-30.20-5-1шт., ПК-64.12-1-2шт. СП-8.4.4-20шт., ЛС12-2шт.
   б) исключить: ФЛ20.12-3-7шт., ФЛ20.8-3-1шт., ФЛ14.12-3-1шт., 9ФП-32.20-5-1шт., СП-8.4.5-20шт., БП-35.12-6-2шт., ПК-64.12-27-1шт., ПК-64.12-28-1шт..

3. Масса ЦТУ-12.16-2л дана для толщины 350мм.

Нормоконтроль: Инж. нормок. Кузнецова

Гл.кон.пр. Шеварев; Рук.бриг. Киселева; Провер. Шеварева; Разраб. Локтионова

Взам.инв.№; Подпись и дата; Инв.№ подл.

Привязан

Инв.№

КБ по железобетону им. А.А. Якушева

Зав.отд.	Пересыпкин	
Гл.инж.от.	Сидоров	
Гл.кон.от.	Дмитриев	

Спецификация сборных бетонных и железобетонных изделий на ЭБ-1п, ЭБ-1л. Спецификация деревянных изделий.

125-048/1.2 АС.01

Лист АС23

Марка поз.	Обозначение	Наименование	Кол.	Масса ед. кг	Примеч.
	Цокольные панели толщиной 300 мм				
	Серия 125 ч.10 р.10.9-1	Ц-64.14-1	2	4360	
	тоже	Ц-32.14-1	4	2560	
	Серия 125 ч.10 р.10.1-73	Ц-31.14-1А	1	1930	
	тоже	Ц-29.14-1	1	1820	
	Серия 125 ч.10 р.10.9-1	ЦУ-60.14-1	1	4400	
	" ч.10 р.10.1-73	ЦУ-59.14-1	1	3840	
	" ч.10 р.10.1-61	Ц-15.14-1	1	830	
	" ч.10 р.10.9-2	Ц-12.14	1	830	
	" ч.10 р.10.1-61	Ц-8.14-1	1	430	
	Цокольные панели толщиной 350 мм				
	Серия 125 ч.10 р.10.9-1	Ц-64.14-1	2	5060	
	тоже	Ц-32.14-1	4	2940	
	Серия 125 ч.10 р.10.1-73	Ц-31.14-1А	1	2260	
	тоже	Ц-29.14-1	1	2090	
	Серия 125 ч.10 р.10.9-1	ЦУ-60.14-1	1	5200	
	" ч.10 р.10.1-73	ЦУ-59.14-1	1	4480	
	" ч.10 р.10.1-61	Ц-15.14-1	1	980	
	" ч.10 р.10.9-2	Ц-12.14	1	970	
	" ч.10 р.10.1-61	Ц-8.14-1	1	510	
	Цокольные панели толщиной 400 мм				
	Серия 125 ч.10 р.10.9-1	Ц-64.14-1	2	5960	
	тоже	Ц-32.14-1	4	3210	

Марка поз.	Обозначение	Наименование	Кол.	Масса ед. кг	Примеч.
	Серия 125 ч.10 р.10.1-73	Ц-31.14-1А	1	2610	
	тоже	Ц-29.14-1	1	2340	
	Серия 125 ч.10 р.10.9-1	ЦУ-60.14-1	1	6100	
	" ч.10 р.10.1-73	ЦУ-59.14-1	1	5130	
	" ч.10 р.10.1-61	Ц-15.14-1	1	1120	
	" ч.10 р.10.9-2	Ц-12.14	1	1120	
	" ч.10 р.10.1-61	Ц-8.14-1	1	580	
	3х слойные цокольные панели для стен толщиной 250 мм				
	Серия 125 ч.10 р.10.9-1	Ц-64.17-1	2	4462	
	тоже	Ц-32.17-1	4	2291	
	Серия 125 ч.10 р.10.9-19	Ц-32.17-8	1	1860	
	Серия 125 ч.10 р.10.1-73	Ц-31.17-1А	1	2190	
	тоже	Ц-29.17-1	1	2010	
	Серия 125 ч.10 р.10.9-2	Ц-12.17	1	900	
	Серия 125 ч.10 р.10.9-1	ЦУ-60.17-1	1	4423	
	Серия 125 ч.10 р.10.1-73	ЦУ-59.17-1	1	3990	
	3х слойные цокольные панели для стен толщиной 300 мм				
	Серия 125 ч.10 р.10.9-1	Ц-64.17-1	2	4893	
	тоже	Ц-32.17-1	4	2546	
	Серия 125 ч.10 р.10.9-19	Ц-32.17-8	1	2260	
	Серия 125 ч.10 р.10.1-73	Ц-31.17-1А	1	2440	
	тоже	Ц-29.17-1	1	2240	
	Серия 125 ч.10 р.10.9-2	Ц-12.17	1	1070	
	Серия 125 ч.10 р.10.9-1	ЦУ-60.17-1	1	4970	
	Серия 125 ч.10 р.10.1-73	ЦУ-59.17-1	1	4420	

Нормоконтроль — Инж. нормок. Кузнецова

Гл.кон.пр. Шесарев | Рук.бр. Киселева | Провер. Шеварева | Разраб. Локтионова

Инв.№ подл. | Подпись и дата | Взам.инв.№

Привязан

Инв.№

КБ по железобетону им. А.А. Якушева

Зав.от. Пересыпкин | Гл.инж.от. Сидоров | Гл.кон.от. Дмитриев

Спецификация цокольных панелей /вариант двухрядной разрезки/

125-048/1.2

АС.01

18852-02

25

Марка поз.	Обозначение	Наименование	Кол. 1 ряд разр.	Кол. 2х ряд разр.	Кол. 3 слой яч. бет	Масса ед. кг	Примеч.
	Серия 125 ч.10 р.10.7-1	ИМ-2 звено ограждения входного марша	1	1	1	16.59	
	Тоже	ИМ-66 опорные столики	11	11	11	8.05	
	Серия 125 ч.10 р.10.4-4	ИМ-83 решётка для вытирания ног	1	1	1	10.30	
	Серия 125 ч.10 р.10.4-40	4-40 ИМ-45 опорные сетки	40	40	40	0.37	
	Монтажные связи						
	Серия 125 ч.10 р.10.7-1	ИМ-31	1	9	9	0.28	
	Тоже	ИМ-32	4	18	20	0.32	
	"	ИМ-34	4	–	–	0.36	
	"	ИМ-39	31	34	36	0.38	
	"	ИМ-40	–	–	14	0.55	
	"	ИМ-41	8	12	12	0.30	
	"	ИМ-44	3	1	1	0.23	
	"	ИМ-49	16	10	12	0.35	
	"	ИМ-50	36	42	42	0.28	
	"	ИМ-51	–	–	4	1.00	
	"	ИМ-55	8	–	–	0.56	
	"	ИМ-56	90	64	70	0.18	
	"	ИМ-57	2	16	16	0.22	
	"	ИМ-59	3	3	3	1.63	
	"	ИМ-64	2	2	2	0.26	
	Серия 125 ч.10 р.10.4-40	4-40 ИМ-2	8	2	2	0.44	
	Тоже	4-40 ИМ-3	16	16	16	0.39	
	"	4-40 ИМ-5	36	40	40	0.15	
	"	4-40 ИМ-6	3	2	2	0.44	
	"	4-40 ИМ-7	2	2	2	1.12	
	"	4-40 ИМ-10	1	–	1	0.41	
	"	4-40 ИМ-22	–	1	1	0.27	
	Серия 125 ч.10 р.10.4-46	4-46 ИМ-3	2	2	2	0.67	
	Тоже	4-46 ИМ-4	1	1	1	0.53	
	"	4-46 ИМ-5	1	1	3	1.26	

Марка поз.	Обозначение	Наименование	Кол. 1 ряд разр.	Кол. 2 ряд разр.	Кол. 3х слой яч. бет	Масса ед. кг	Примеч.
	Элемент блокировки ЭБ-1л						
	Серия 125 ч.10 р.10.7-1	ИМ-31	–	2	2	0.28	
	Тоже	ИМ-32	–	4	4	0.32	
	"	ИМ-39	4	4	4	0.38	
	"	ИМ-40	–	–	4	0.55	
	"	ИМ-49	4	2	2	0.35	
	"	ИМ-56	10	12	14	0.18	
	"	ИМ-57	–	4	4	0.22	
	Серия 125 ч.10 р.10.4-40	4-40 ИМ-2	2	–	–	0.44	
	Тоже	4-40 ИМ-3	2	2	2	0.39	
	"	4-40 ИМ-5	4	12	12	0.15	
	Элемент блокировки ЭБ-1п						
	Серия 125 ч.10 р.10.4-46	4-46 ИМ-5	2	1	1	1.26	
	Серия 125 ч.10 р.10.7-1	ИМ-31	–	1	1	0.28	
	Тоже	ИМ-32	–	4	4	0.32	
	"	ИМ-39	4	4	4	0.38	
	"	ИМ-40	–	–	2	0.55	
	"	ИМ-43	1	1	–	0.20	
	"	ИМ-49	4	2	2	0.35	
	"	ИМ-51	–	–	4	1.00	
	"	ИМ-56	6	10	11	0.18	
	"	ИМ-57	–	3	3	0.22	
	Серия 125 ч.10 р.10.4-40	4-40 ИМ-2	2	–	–	0.44	
	Тоже	4-40 ИМ-3	2	2	2	0.39	
		4-40 ИМ-5	4	13	13	0.15	
	"	4-40 ИМ-6	1	–	–	0.44	

Нормоконтроль: Инж. нормок. Кузнецова; Гл. кон. пр. Шевдрёв; Рук. бриг. Киселёва; Провер. Киселёва; Разраб. Локтионова

Взам. инв. №; Подпись и дата; Инв. № подл.

Инв. №

КБ по железобетону им. А.А. Якушева

Зав. отд. Пересыпкин; Гл. инж. от. Сидоров; Гл. кон. от. Дмитриев

Спецификация металлических изделий

125-048/1.2 АС.01

Лист АС-25

gost.e-ecolog.ru