ГОССТРОЙ РСФСР
КБ
ПО ЖЕЛЕЗОБЕТОНУ
им. А.АЙКУШЕВА

КОМПЛЕКСНАЯ
СЕРИЯ 125
ТИПОВЫХ ПРОЕКТОВ КРУПНОПАНЕЛЬНЫХ ЖИЛЫХ ДОМОВ, БЛОКСЕКЦИЙ И ОБЩЕСТВЕННЫХ ЗДАНИЙ

ТИПОВОЙ ПРОЕКТ 125-047/1,2

БЛОК-СЕКЦИЯ 9-ЭТАЖНАЯ
36-КВАРТИРНАЯ УГЛОВАЯ ЛЕВАЯ
2Б-2Б-3Б-3Б

ОСНОВНОЙ КОМПЛЕКТ ВКГ-3
ВОДОПРОВОД, КАНАЛИЗАЦИЯ, ВОДОСТОКИ, ГАЗОПРОВОД

ВАРИАНТ ПОЛОЖЕНИЯ БЛОК-СЕКЦИЙ В ЖИЛОМ ДОМЕ. ШИФР И СХЕМА

НАИМЕНОВАНИЕ БЛОК-СЕКЦИИ	ПЛАНИРОВОЧНОЕ РЕШЕНИЕ В ЖИЛОМ ДОМЕ	
	1	ОСНОВНОЕ
УГЛОВАЯ ЛЕВАЯ	I-1	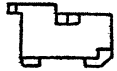

10851-05
ЦЕНА 1-06
1-17

ПРИВЯЗАН:

ИНВ №

КОПИРОВАЛ: Попова

ФОРМАТ: 12г

gost.e-ecolog.ru

ЦЕНТРАЛЬНЫЙ ИНСТИТУТ ТИПОВОГО ПРОЕКТИРОВАНИЯ
ГОССТРОЯ СССР

Москва, А-445, Соколиная ул., 22

Сдано в печать X 1963 г.

Заказ № 12030 Тираж 100 экз.

Ведомость рабочих чертежей

Лист	Наименование	Примечание
ВКГ-1	Общие данные (начало)	
ВКГ-2	Общие данные (продолжение)	
ВКГ-3	Общие данные (окончание)	
ВКГ-4	Спецификация ниже отм. 0.000 (начало)	
ВКГ-5	Спецификация ниже отм. 0.000 (окончание) Спецификация выше отм. 0.000 (начало)	
ВКГ-6	Спецификация выше отм. 0.000 (продолжение)	
ВКГ-7	Спецификация выше отм. 0.000 (окончание)	
ВКГ-8	Техподполье. Канализация. Водосток. План. Выпуск в сторону оси „Ас"	
ВКГ-9	Техподполье. Канализация. Водосток. План. Выпуск в сторону оси „Гс"	
ВКГ-10	Техподполье. Канализация. Водосток. Разрезы. Выпуск в сторону оси „Ас".	
ВКГ-11	Техподполье. Канализация. Разрезы Выпуск в сторону оси „Гс"	
ВКГ-12	Техподполье. Водопровод. План	
ВКГ-13	Техподполье. Водопровод. Схема.	
ВКГ-14	Монтажный разрез 1-1.	
ВКГ-15	План 1 этажа	
ВКГ-16	План 2 этажа	
ВКГ-17	План типового этажа	
ВКГ-18	Водопровод. Канализация Водосток. Чердак. План	
ВКГ-19	Водопровод. Канализация. Водосток. Чердак. Разрези. Схема	
ВКГ-20	Водопровод. Канализация. Водосток. Схемы стояков.	
ВКГ-21	Санузел СУ-1. Сборочный чертеж.	
ВКГ-22	Санузел СУ-2, Сборочный чертеж	
ВКГ-23	Санузел СУ-3. Сборочный чертеж.	
ВКГ-24	Санузел СУ-4. Сборочный чертеж.	
ВКГ-25	Узлы. Детали.	
ВКГ-26	Газопровод. Схемы	

Привязкой принято:

1. Выпуск канализации в сторону оси „Ас" в сторону оси „Гс".
2. Монтаж санузлов - с применением санкабин; „россыпью".

Привязка типового проекта выполнена в соответствии с действующими нормами и правилами и предусматривает мероприятие, обеспечивающие взрывную, взрывопожарную и пожарную безопасность при эксплуатации здания.

Гл. инженер проекта:

Типовой проект разработан в соответствии с действующими нормами и правилами и предусматривает мероприятия, обеспечивающие взрывную, взрывопожарную и пожарную безопасность при эксплуатации здания.

Ведущий конструктор Логинова

Привязан:			
Инв. №			
Н. контр.	Логинова		
125-047/1.2			ВКГ 3
Гл. инж. КБ	Сабуров		
Зав. отд.	Пересыпкин		
Гл. инж. пр.	Сидоров		
Гл. констр.	Дмитриев		
Рук. бриг.	Сюзюмова		
Проверил	Логинова		
Разраб.	Медведкина		
Блок-секция 9 этажная 36-квартирная угловая левая 2Б-2Б-3Б-3Б		Стадия: Р	Лист: ВКГ-1 / Листов: 26
Общие данные (начало)		КБ по железобетону им. А.А. Якушева	

Копировал:

Формат А2

13851-05 2

Основные показатели

Наименование	Кол.
Норма водопотребления на чел. л/сут.	300
Расход холодной воды, л/с	1.01
Расход горячей воды, л/с	1.40
Циркуляционный расход, кг/ч	670
Расход тепла на горячее водоснабжение ккал/ч	176300
Потребный напор у основания стояков холодной воды, м. вод. ст.	32
Потребный напор у основания секционного узла, м. вод. ст.	36
Потери давления в секционном узле, кгс/м²	3548
Расход сточных вод, л/с	3.76
Расход газа на 1 ввод, нм³/ч	9.90

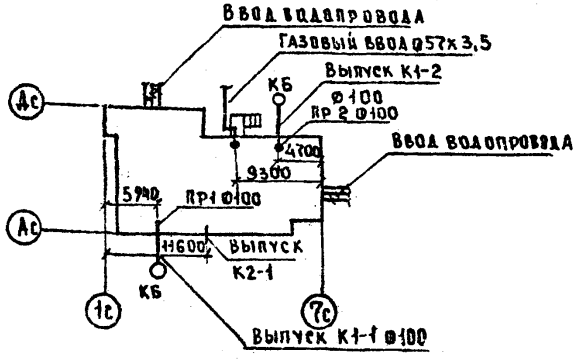

1. Данная часть проекта разработана для блок-секции 9-ти этажного дома угловой левой на 36 квартир.

2. В проекте приняты следующие технические решения.

а) прокладка транзитных магистралей водоснабжения (холодного, горячего и циркуляции) по техподполью с непосредственным присоединением к ним стояков.

б) выпуск канализации в двух вариантах в сторону оси „Дс" и „Гс";

в) выпуск внутреннего водостока открытый на отводной лоток в сторону оси „Ас";

г) газовый ввод – цокольный. Система газоснабжения рассчитана на использование природного газа $Q^{н}_{р}$ = 8000 ккал/нм³ и γ = 0,73 кг/нм³;

д) монтаж санитарных узлов как „Россыпью", так и с применением санитарно-технических кабин по серии 75 раздел 10.8-2

3. Количество поливочных кранов уточняется при привязке конкретного дома.

4. Спецификация данной части проекта не учитывает магистрали, расположенные в техподполье.

5. Длина канализационного выпуска от наружной стены до колодца условно принята равной 5.0м и учтена в спецификации.

6. В спецификации по газопроводу учтены материалы арматура от крана, устанавливаемого на вводе

7. Монтаж систем водоснабжения, канализация, водостока и газоснабжения производить в соответствии с главами СНиП III-28-75м СНиП III-29-76.

8. Изоляцию подводок к стоякам холодного и горячего водоснабжения производить изделиями из минеральной ваты с покровным слоем из стеклоткани. Толщина изоляции трубопроводов холодной воды – 30мм, трубопроводов горячей воды при диаметре труб до 50мм включительно – 30мм, более 50 мм – 50мм.

9. В квартирах в местах прохода газопровода антресоли не устанавливать.

Привязан							
Инв. №	КБ по железобетону им. А.А. Якушева	Зав. отд	Пересыпкин		Общие данные (продолжение)	125-047/1.2 ВКГ3	Лист ВКГ-2
		Гл. инж. от.	Сидоров				
		Гл. констр.	Дмитриев				

Копировал: Формат 12г.

1885-05

Ведомость ссылочных документов

Обозначение	Наименование	Примечание
2.400-4 выпуск 1	Тепловая изоляция трубопроводов	
2.400-4 выпуск 2	Тепловая изоляция арматуры и	
	фланцевых соединений трубо-	
	проводов	
4.900-8 выпуск IV	Внутреннее санитарно-техничес-	
	кое оборудование	
Серия 75 часть 10	Санитарно-технические	
раздел 10.8-2	кабины	
Серия 83 часть 10	Мусоропровод МП-3. Чертежи	
раздел 10.8-1	унифицированных камер мусоро-	
	удаления УКМ1 и общие чер-	

Обозначение	Наименование	Примечание
	тежи мусоропровода	
т. п. 4.904-69	Средства крепления санитарно-	
	технических устройств.	
5.905-1 выпуск 1	Установка газовых приборов и	
	аппаратов	
2.492-1	Типовые узлы и детали комби-	
	нированных внутренних водостоков	
	промышленных зданий с примене-	
	нием не металлических труб	

Привязан

Инв. №

КБ по железобетону им. А.А. Яхушева

Зав. отд.	Пересыпкин	
Гл. инж. пр.	Сидоров	
Гл. конст.	Дмитриев	

Общие данные (окончание) | 125-047/1.2 | ВК.ГЗ | Лист 3

Копировал

Формат А2г

18851-05 4

Марка поз.	Обозначение	Наименование	Кол	Масса ед, кг	Примечание
		Холодный водопровод			
	ГОСТ 3262-75*	Труба Ц-15×2,5	3,5/3		
	ТО ЖЕ	" Ц 20×2,5	6/5,6		
	"	" Ц 25×2,8	28/26		
	ГОСТ 5761-74* 15ч8р	Вентиль муфтовый 20	2		
	ТО ЖЕ	То же 25	10		
		Поливочный кран,			
		комплект 25	2		
		Горячий водопровод			
	ГОСТ 3262-75*	Труба Ц-15×2,5	8/7		
	ТО ЖЕ	" Ц-20×2,5	13/12		
	"	" Ц-25×2,8	8/7		
	ГОСТ 9086-74* 15 Б 1бк,п	Вентиль муфтовый 15	1		
	ТО ЖЕ	ТО ЖЕ 20	3		
	"	" 25	4		

Марка поз	Обозначение	Наименование	Кол. ось „Ас"	Кол. ось „Вс"	Масса ед, кг	Примечание
		Канализация				
	ГОСТ 6942,3-80	Труба ТЧК-50	12/9	12/10		М
	ТО ЖЕ	" ТЧК-100	56/51	54/46		М
	"	" (на выпуске)	5	5		М
	ГОСТ 6942,7-80	Колено К-50	1	1		
	ГОСТ 6942,9-80	Отвод 0135°-50	6	8		
	ТО ЖЕ	" 0135°-100	18	24		
	ГОСТ 6942,12-80	Тройник ТП-100×100	3	4		
	ГОСТ 6942,17-80	Тройник ТК 45°-100×50	3	2		
	ТО ЖЕ	" ТК 45°-100×100	7	9		
	ГОСТ 6942,24-80	Ревизия Р-50	2	2		
	ТО ЖЕ	" Р-100	4	4		
	ГОСТ 8963-75*	Пробка 100	5	6		
		Воронка из листовой				
		стали	1	1		
	ГОСТ 6924-73	Сифон СФ 110 Д	1	1		

В разделе „водопровод" в числителе дана общая длина труб, в знаменателе-длина изолируемых труб, в разделе „канализация" в числителе дана общая длина труб, в знаменателе-длина труб без фасонных частей.

Привязан:

Инв №

КБ по железобетону им. А.А.Якушева

Зав. отд	Пересыткин	
Гл инж от	Сидоров	
Гл кон. от	Дмитриев	

Спецификация ниже отм. 0.000 (начало)

125-047/1.2 ВКГ 3

Лист ВКГ4

Копировал

Формат 12г

18851-05 4

Спецификация ниже отм. 0.000

Марка поз.	Обозначение	Наименование	Кол.	Масса ед.кг	Примечание
		Водосток			
	ГОСТ 6942.3-80	Труба ТЧК-100	7		м
	ГОСТ 10704-76*	Труба 108х4	3		м
	ГОСТ 3262-75*	Труба 32х2.8	3		м
	ГОСТ 6942.9-80	Отвод 0150°-100	1		
	ГОСТ 6942.22-80	Муфта МФ-100	1		
	ГОСТ 19193-73* 11Ч6БК	Кран проходной муфтовый	1		
	ГОСТ 1255-67*	Фланец приварной ф100	1		
	ГОСТ 12836-67*	Загушка фланцевая ф100	1		
	ГОСТ 7338-77*	Прокладка ф100	1		
	ГОСТ 7798-70*, 5915-70*	Болты с гайками м16	4		
	ГОСТ 6924-73	Сифон СФ110Д	1		
		Газопровод			
	ГОСТ 8732-78	Газовый ввод ф57х3,5	1		

Спецификация выше отм. 0.000

Марка поз.	Обозначение	Наименование	Кол.	Масса ед.кг	Примечание
		Водосток			
	ТУ36 УССР 696-75	Водосточная воронка В-1	2		
	ГОСТ 6942.3-80	Труба ТЧК-100	7		м
	ГОСТ 539-80	Труба ВТ-6 ф100	33		м
	ГОСТ 10704-76*	Труба 108х4	2		м
	ГОСТ 6942.5-80	Патрубок ВК-100	2		
	ГОСТ 6942.9-80	Отвод 0135°-100	5		
	ГОСТ 6942.12-80	Тройник ТР100х100	2		
	ГОСТ 6942.17-80	Тройник ТК45°100х100	1		
	ГОСТ 1255-67*	Фланец приварной ф100	1		
	ГОСТ 12836-67*	Загушка фланцевая ф100	1		
	ГОСТ 7338-77*	Прокладка резиновая ф100	1		
	ГОСТ 7798-70*, 5915-70*	Болты с гайками м16	4		
	ГОСТ 8963-75*	Пробка ф100	2		
	ГОСТ 539-80	Муфта САМ6 ф100	9		
		Газопровод			
	ГОСТ 3262-75*	Труба 15х2,5	48		м
	То же	" 20х2,5	65		м
	"	" 25х2,8	75		м
	"	" 40х3,0	17		м
	ГОСТ 19612-74* 11Б10БК	Кран газовый натяжной 15	36		
	то же	то же 25	4		
	ГОСТ 3262-75*	Труба 32х2,8 (для гильз)	7		м
	"	" 40х3,0	4		м
	"	" 65х3,2	1		м

Привязан

Инв. №

КБ по железобетону им. А.А. Якушева

Зав. отд.	Персылькин	
Гл. инж. пр.	Сидоров	
Гл. конст.	Дмитриев	

Спецификация ниже отм. 0.000 (окончание)
Спецификация выше отм. 0.000 (начало)

125-047/1.2

ВКГ3

Лист ВКГ-5

Копировал

Формат А2

18851-05 6

Марка поз.	Обозначение	Наименование	Кол. рос-сыпь	Кол. сан-каб.	Масса ед. кг	Примечание
		Оборудование				
	ГОСТ 22847-77	Унитаз компакт с косым				
	ГОСТ 21485,5-76	выпуском с бачком БНК-БП	36	–		
	ГОСТ 23759-79	Умывальник ПКС С-2-М				
	ГОСТ 23289-78	с пластмассовым бутылоч.				
		сифоном СУВП и выпуском	36	–		
	ГОСТ 1154-80	Ванна ПВ-1с выпуском, пе-				
		реливом, сифоном и уравни-				
		тельным металлическим про-				
		водником, комплект	36	–		
	ГОСТ 19874-74*	Смеситель для ванны и				
		умывальника СМ-6У-ШЛ	36	–		
	ГОСТ 7506-73*	Мойка М41-М со смесите-				
	ГОСТ 19802-74*	лем СМ-М-ВКСЦ с пластмас				
	ГОСТ 23289-78	совым бутылочным сифоном				
		СМВП и выпуском для уста-				
		новки на подстолье, комплект	18	18		
	То же	То же, с сифоном СМГП	18	18		
	ГОСТ 3262-75*	Полотенцесушитель из				
		труб Ц32х2,5-1500	36	–		
	ГОСТ 1811-81	Трап чугунный эмали-				
		рованный Т100	1	1		
	ГОСТ 10798-77*	Плита газовая 4	36	36		

Марка поз.	Обозначение	Наименование	Кол. рос-сыпь	Кол. сан-каб.	Масса ед. кг	Примечание
		Санкабины				
СК-28.28П	Серия 75 раздел 10.8-2	СК-28.28П-2Р	—	4		
		СК-28.28П-2	—	12		
		СК-28.28П-2В	—	2		
СК-28.28Л	Серия 75 раздел 10.8-2	СК-28.28Л-2Р	—	4		
		СК-28.28Л-2	—	12		
		СК-28.28Л-2В	—	2		
		Санузлы				
СУ-1	Лист ВКГ-21	СУ-1	9	—		
СУ-2	Лист ВКГ-22	СУ-2	9	—		
СУ-3	Лист ВКГ-23	СУ-3	9	—		
СУ-4	Лист ВКГ-24	СУ-4	9	—		
		Кухонные узлы				
КУ-1	Лист ВКГ-25	КУ-1	9	9		
КУ-3	То же	КУ-3	—	9		
КУ-4	—"—	КУ-4	–	9		
КУ-9	—"—	КУ-9	9	9		

Привязан:

Инв. №

КБ по железобетону им. А.А. Якушева

Зав. отд. Пересыпкин
Гл. инж. Сизоров
Гл. конст. Дмитриев

Спецификация выше отм. 0,000 (продолжение)

125-047/1.2 ВКГ 3

Лист ВКГ-6

Копировал

Формат А2

Марка поз	Обозначение	Наименование	Кол. рос-сыпно	Кол. сан-кабин	Масса ед, кг	Приме-чание
		Холодный водопровод				
	ГОСТ 3262-75*	Труба Ц-15×2,5	165	52		м
	ТО ЖЕ	" Ц-20×2,5	48	48		м
	"	" Ц-25×2,8	96	—		м
	ГОСТ 5761-74* 15ч8р	Вентиль муфтовый				
		чугунный Ø15	90	18		
		Горячий водопровод				
	ГОСТ 3262-75*	Труба Ц-15×2,5	180	70		м
	ТО ЖЕ	" Ц-20×2,5	90	90		м
	"	" Ц-25×2,8	133	30		м
	"	" Ц-32×2,8	4	4		м
	ГОСТ 9086-74* 15б 16к.п	Вентиль муфтовый				
		бронзовый 15	54	18		
	ГОСТ 2704-77 11б 6бк	Кран муфтовый 20	2	2		
	ТО ЖЕ	То же 25	4	4		
		Канализация				
	ГОСТ 6942.3-80	Труба ТЧК-50	67/54	64/54		м
	ТО ЖЕ	" ТЧК-100	150/95	20/15		м
	ГОСТ 22689.3-77	Труба ТК-ПВП-50-I	46	8		м
	ГОСТ 1839-80	Труба асбестоцементн. 100	27	27		м

Марка поз	Обозначение	Наименование	Кол. рос-сыпно	Кол. сан-кабин	Масса ед, кг	Приме-чание
	ГОСТ 22689.9-77	Отвод 90°-50-ПВП-I	90	18		
	ТО ЖЕ	" 135°-50-ПВП-I	36	36		
	ГОСТ 22689.10-77	Тройник Т 50×50-ПВП-I	72	—		
	ГОСТ 22689.13-77	Муфта М-50-ПВП-I	180	36		
	ГОСТ 22689.16-77	Заглушка З-50-ПВП-I	36	—		
	ГОСТ 6942.5-80	Патрубок ПК-100	32	—		
	ГОСТ 6942.6-80	Патрубок ПП-50/100	18	18		
	ГОСТ 6942.9-80	Отвод 0135°-50	6	6		
	ТО ЖЕ	" 0135°-100	13	13		
	ГОСТ 6942.12-80	Тройник ТП-100Д×100	36	—		
	ГОСТ 6942.17-80	Тройник ТК45°-50×50	18	18		
	ТО ЖЕ	" ТК45°-100×50	2	2		
	"	" ТК45°-100×100	5	5		
	ГОСТ 6942.20-80	Крестовина КК45°-100×100	1	1		
	ГОСТ 6942.21-80	Крестовина ЛКД-100×100×50	8	—		
	ТО ЖЕ	Крестовина КД-100×100×50	18	—		
	ГОСТ 6942.24-80	Ревизия Р-50	6	6		
	ТО ЖЕ	Ревизия Р-100	12	—		
	ГОСТ 8963-75*	Пробка 100	3	3		
	ГОСТ 1839-80	Муфта асбестоце-				
		ментная 100	8	8		

ПРИВЯЗАН:

ИНВН°

КБ по железобетону им. А.А. Якушева

ЗАВ. ОТД.	ПЕРЕСЫПКИН	
ГЛ. ИНЖ. ОТД.	СИДОРОВ	
ГЛ. КОНСТ.	ДМИТРИЕВ	

Спецификация выше отм. 0.000 (окончание)

125-047/1.2 ВКГ3

Лист ВКГ7

КОПИРОВАЛ ФОРМАТ 12Г

18851-05 8

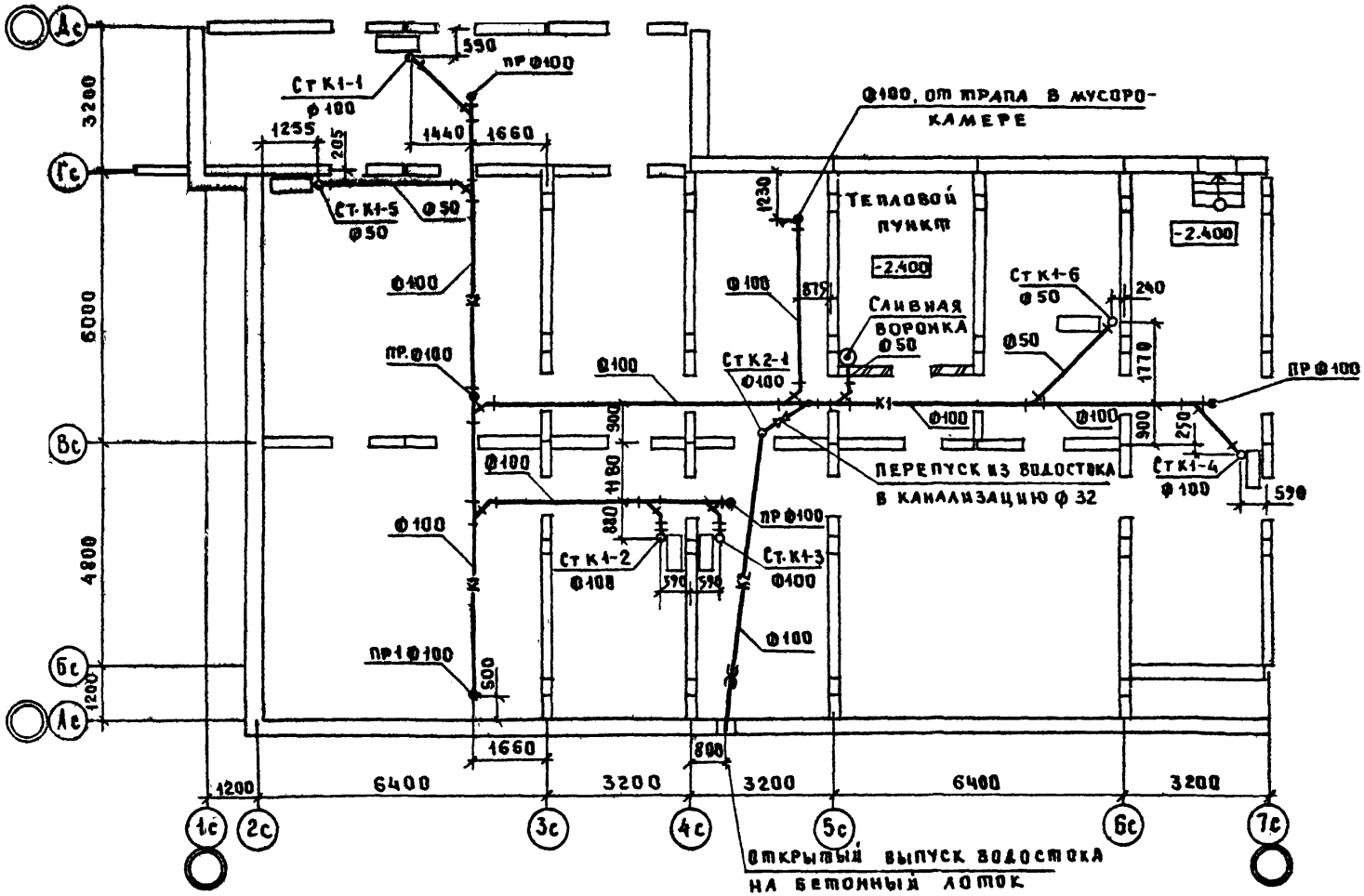

Привязан

Инв. №

КБ по железобетону им. А.А. Якушева

Зав. отд.	Пересыпкин	
Гл. инж. от.	Сидоров	
Гл. конс. от.	Дмитриев	

Техподполье. Канализация. Водосток. План. Выпуск в сторону оси „Ас".

125-047/1.2

ВКГ3

Лист ВКГ-8

Копировал

Формат А2г

18857-05

9

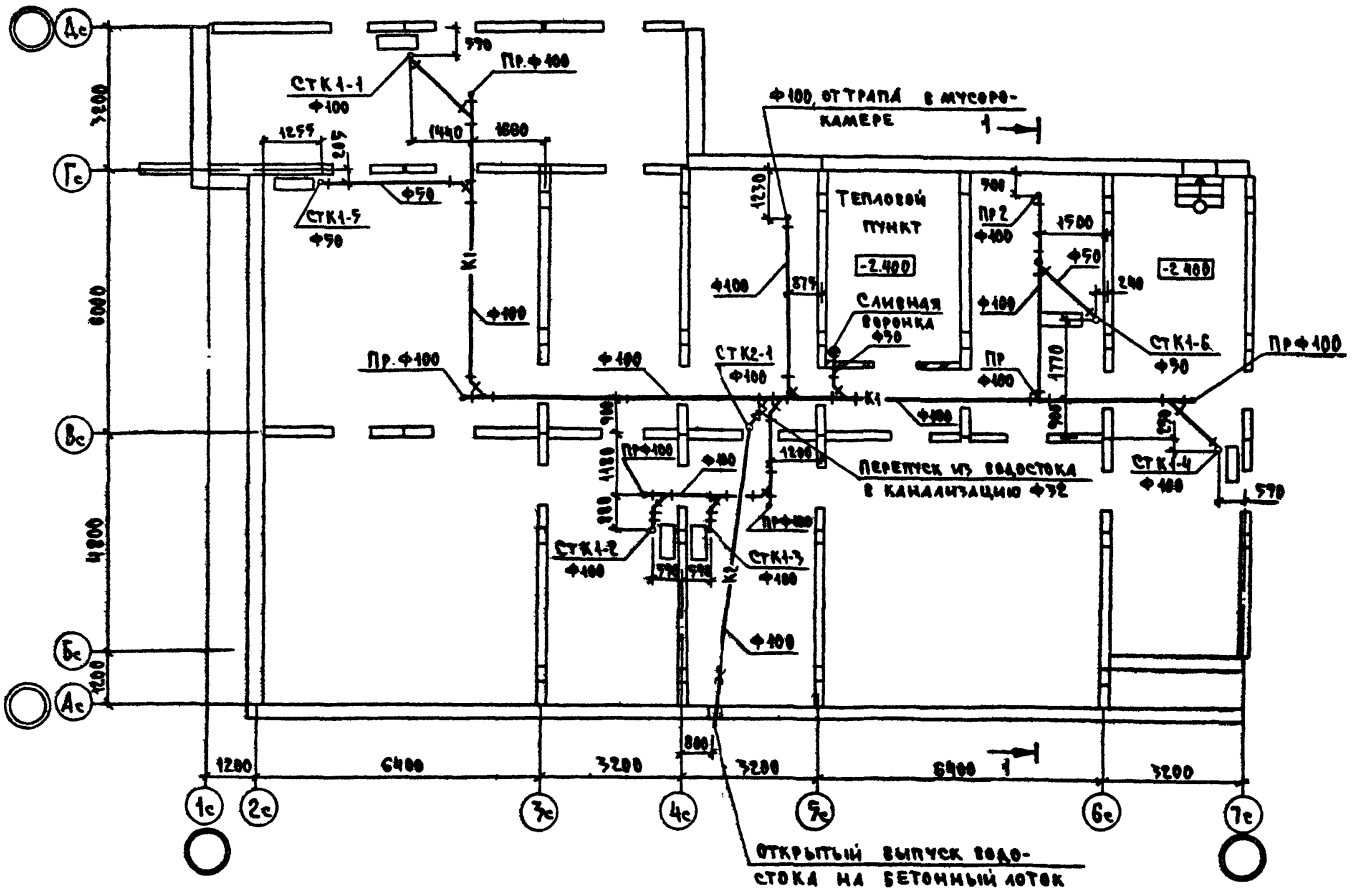

Привязан:

Инв.№	КБ по железобетону им. А.А. Якушева	Зав.отд.	Пересыпкин	Техподполье Канализация Водосток. План Выпуск в сторону оси „Гс"	125-047/1,2	ВКГ-3	Лист ВКГ-9
		Гл.инж.от	Сидоров				
		Гл.конс.от	Дмитриев				

Копировал 18851-05 10 Формат 12Г

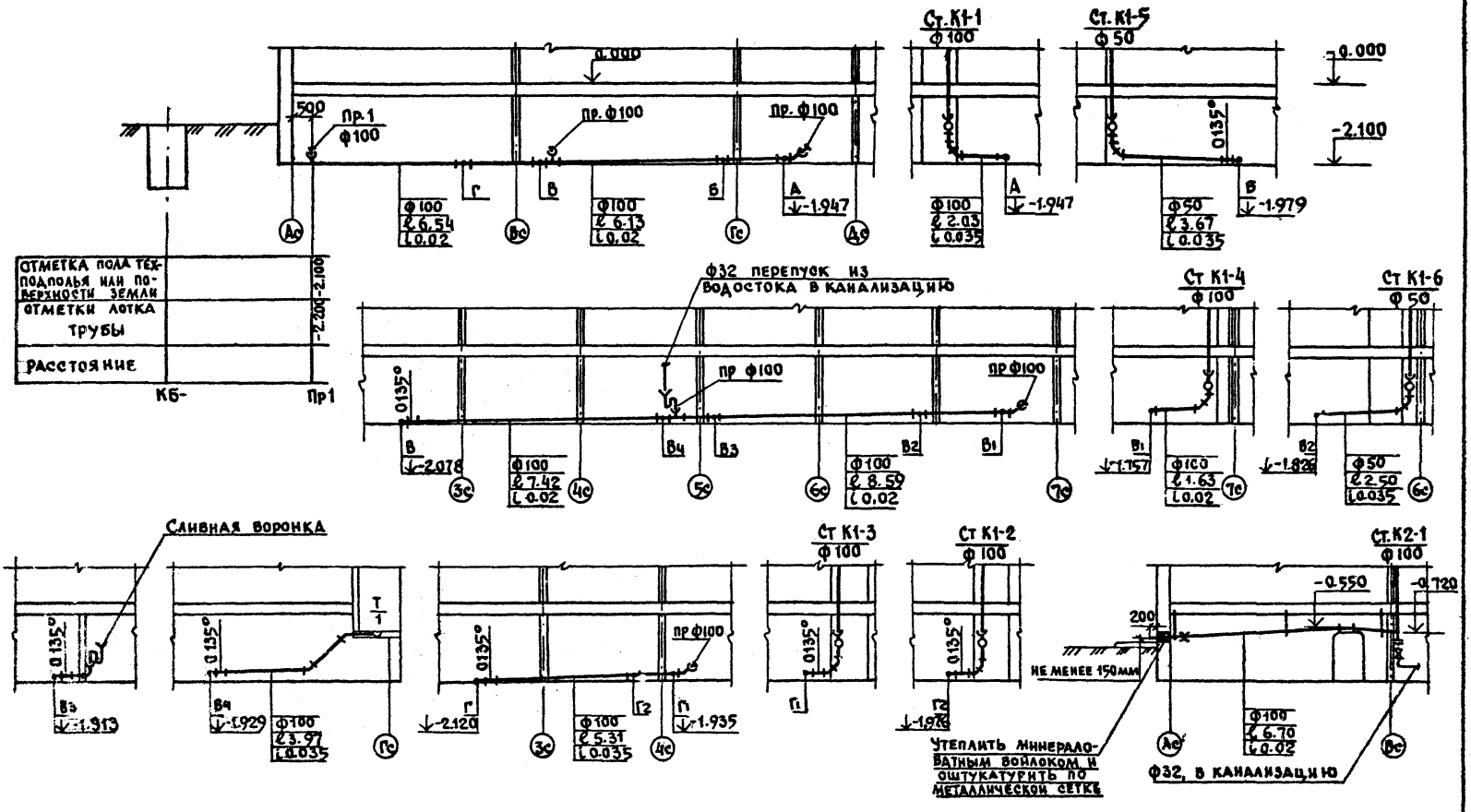

ПРИВЯЗАН							
ИНВ. №	КБ по железобетону им. А.А. Якушева	Зав. отд.	Пересыпкин	Техподполье, канализация, водосток. Разрезы. Выпуск в сторону оси „Ас"	125-047/1.2	ВКГ 3	Лист
		Гл. инж. от	Сидоров				Вкг-10
		Гл. кон. от	Дмитриев				

Копировал: Формат 12г

18851-05 44

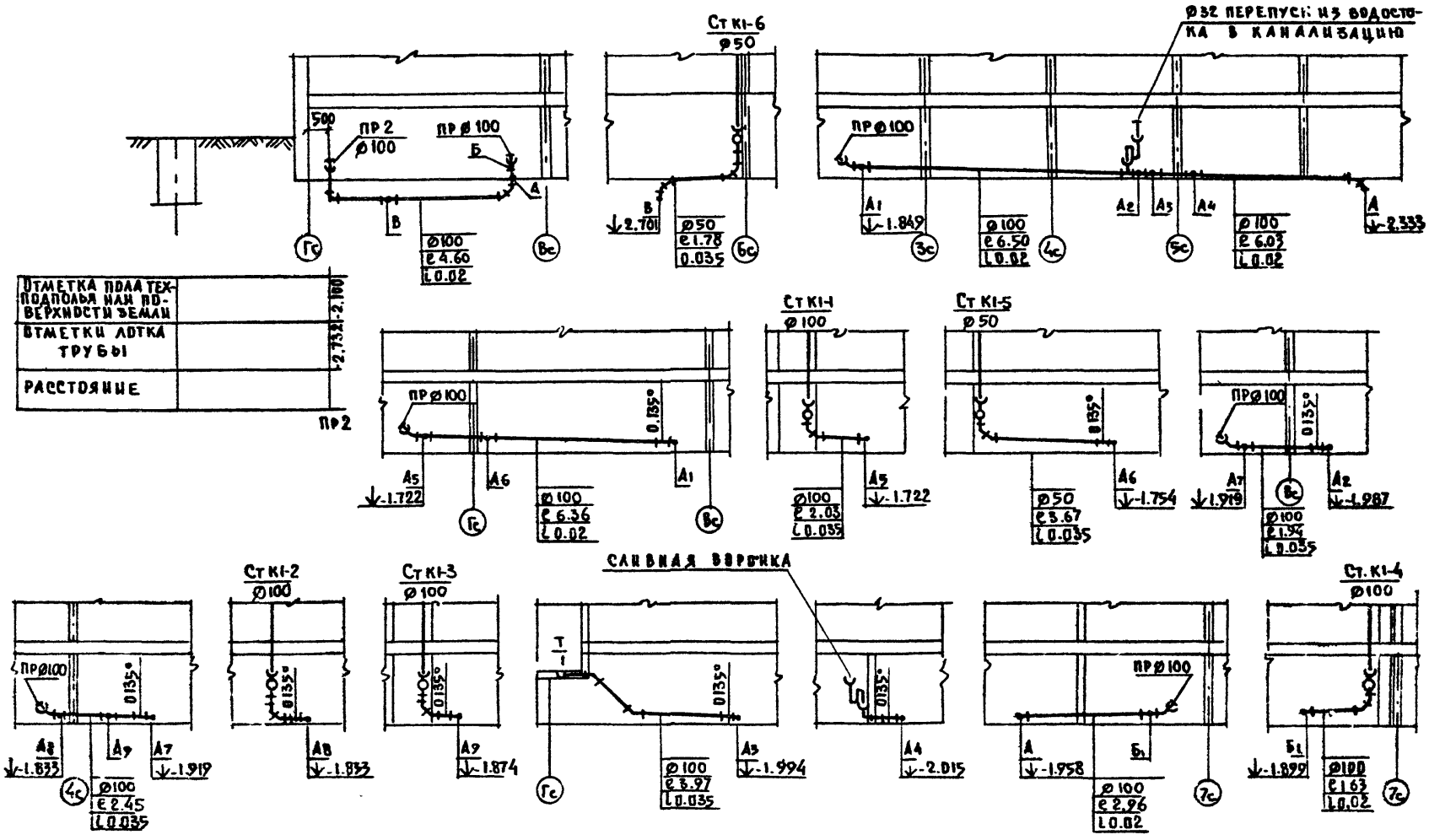

Привязан:

Инв.№

КТ по железобетону им. А.А. Якушева

Зав. отд	Пересыпкин	
Гл. инж. от	Сидоров	
Гл. конст	Дмитриев	

Техподполье. Канализация. Разрезы. Выпуск в сторону ПСН «Гс»

125-047/1.2

ВКГ3

Лист ВКГ-11

Копировал

Формат 12г

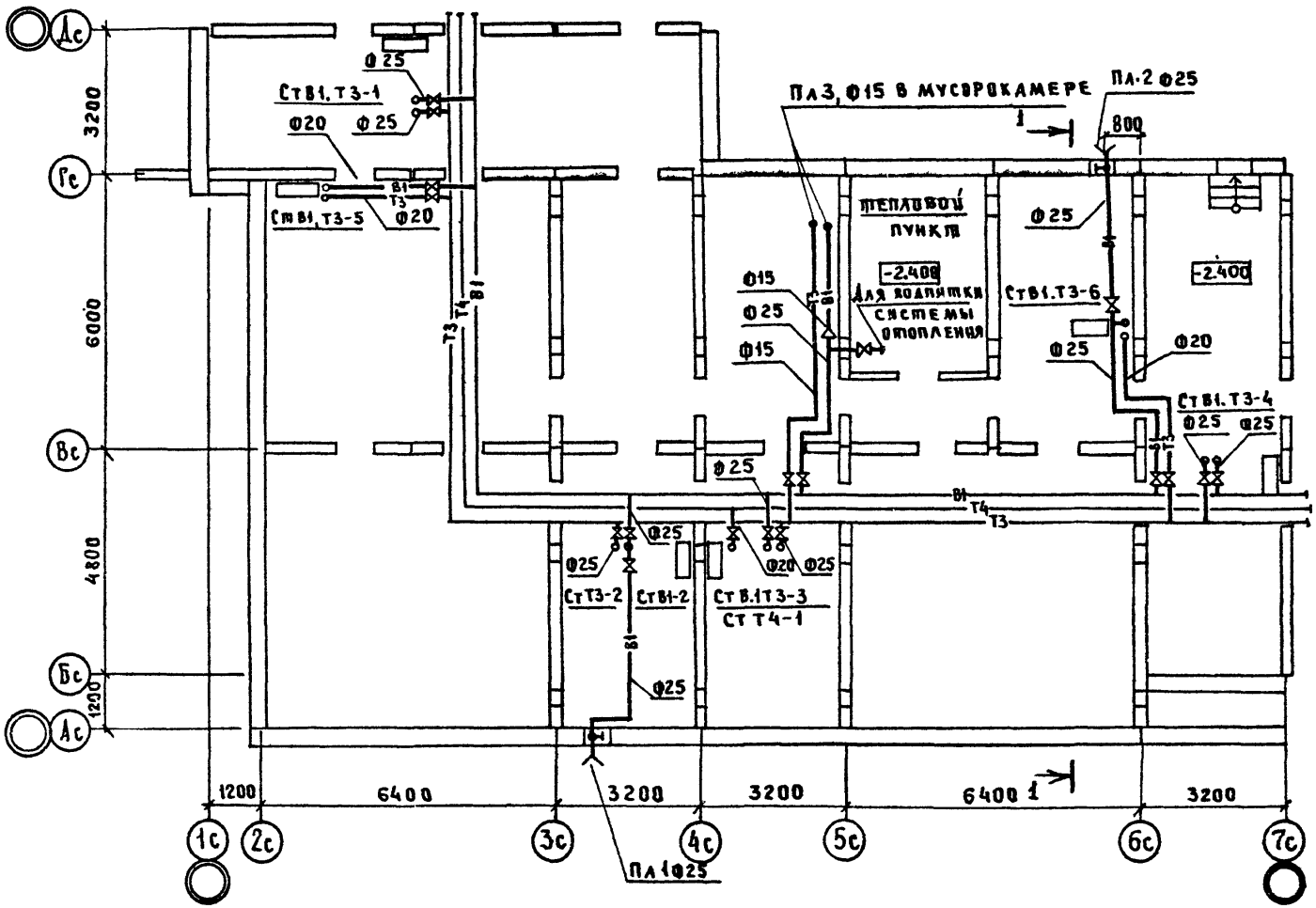

ПРИВЯЗАН							
ИНВ. №							

КБ по железобетону им. А.А. Якушева	Зав отд.	Пересыпкин		Техподполье. Водопровод. План.	125-047/1.2	ВК 3	Лист
	Гл. инж. отд.	Сидоров					ВКГ-12
	Гл. кон. отд.	Дмитриев					

Копировал Тюкин. Формат 12 г.

18851-05 13

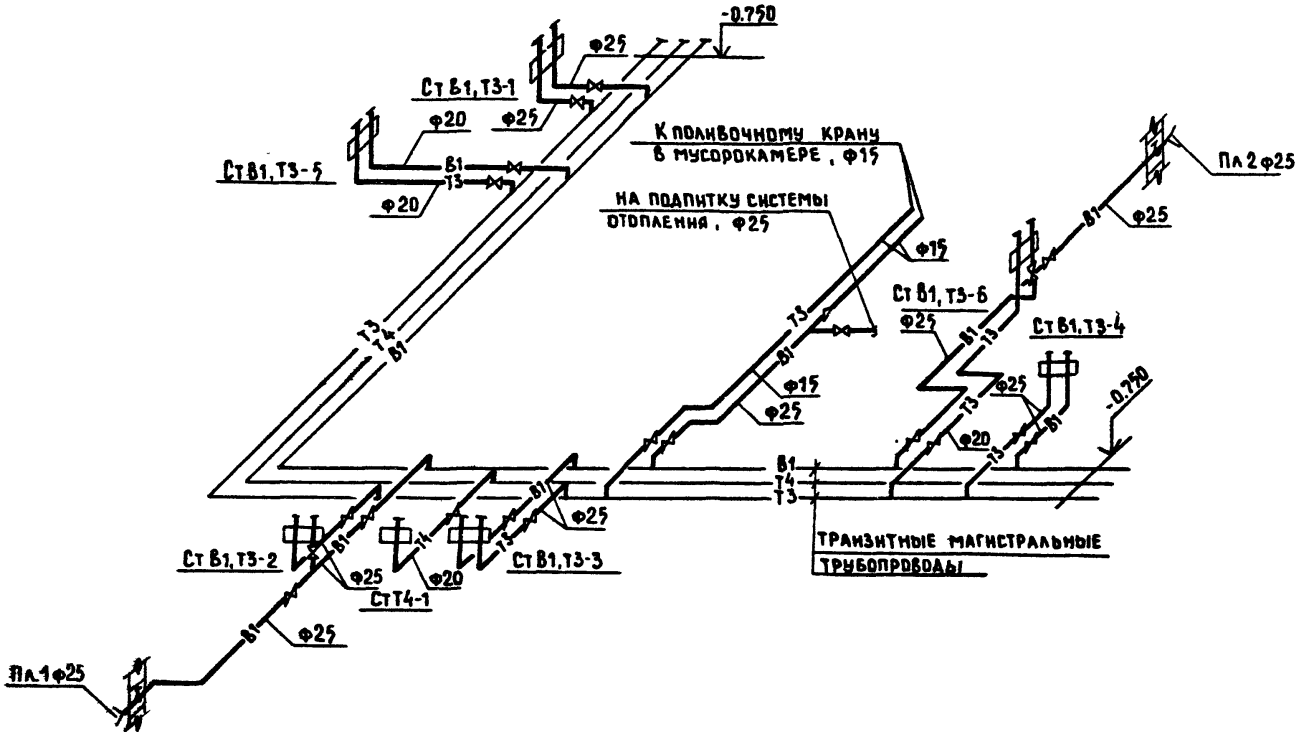

Привязан						
КБ по железобетону им. А.А. Якушева	ГАП	Перссыпкин	Техподполье Водопровод. Схема	125-047/1.2	ВКГ 3	АИСТ ВКГ-13
	Зав. отд.	Перссыпкин				
	Гл. инж. от	С.Кадров				
	Гл. конс. от	Дмитриев				

Копировал: Формат: 12Г

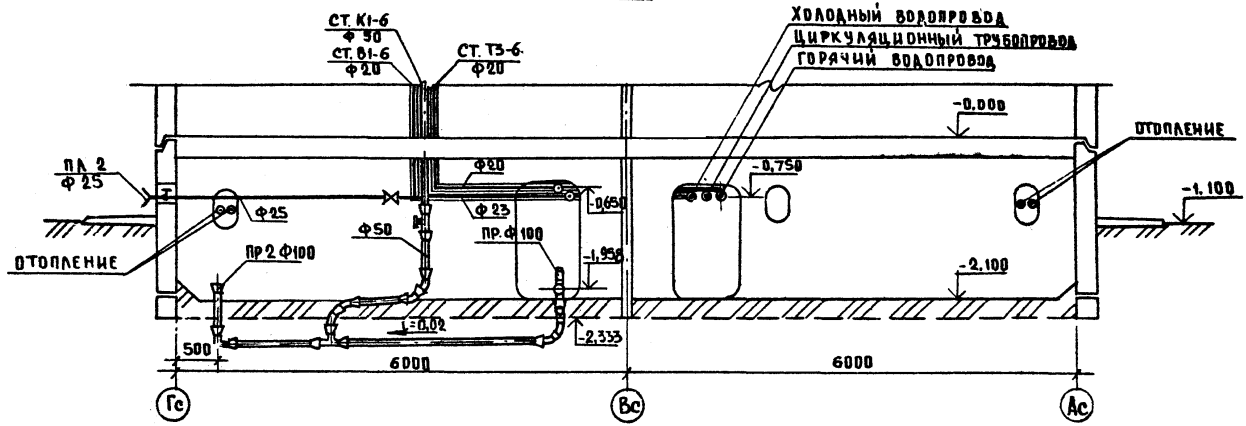

ПРИВЯЗАН							
ИНВ. №							

КБ ПО ЖЕЛЕЗОБЕТОНУ ИМ. А.А. ЯКУШЕВА	ЗАВ. ОТД.	ПЕРЕСЫПКИН		МОНТАЖНЫЙ РАЗРЕЗ 1-1	125-047/1.2	ВКГ3	ЛИСТ
	ГЛ. ИНЖ. ОТ.	СИДОРОВ					ВКГ-14
	ГЛ. КОН. ОТ.	ДМИТРИЕВ					

КОПИРОВАЛ: ФОРМАТ 12Г

18851-05 15

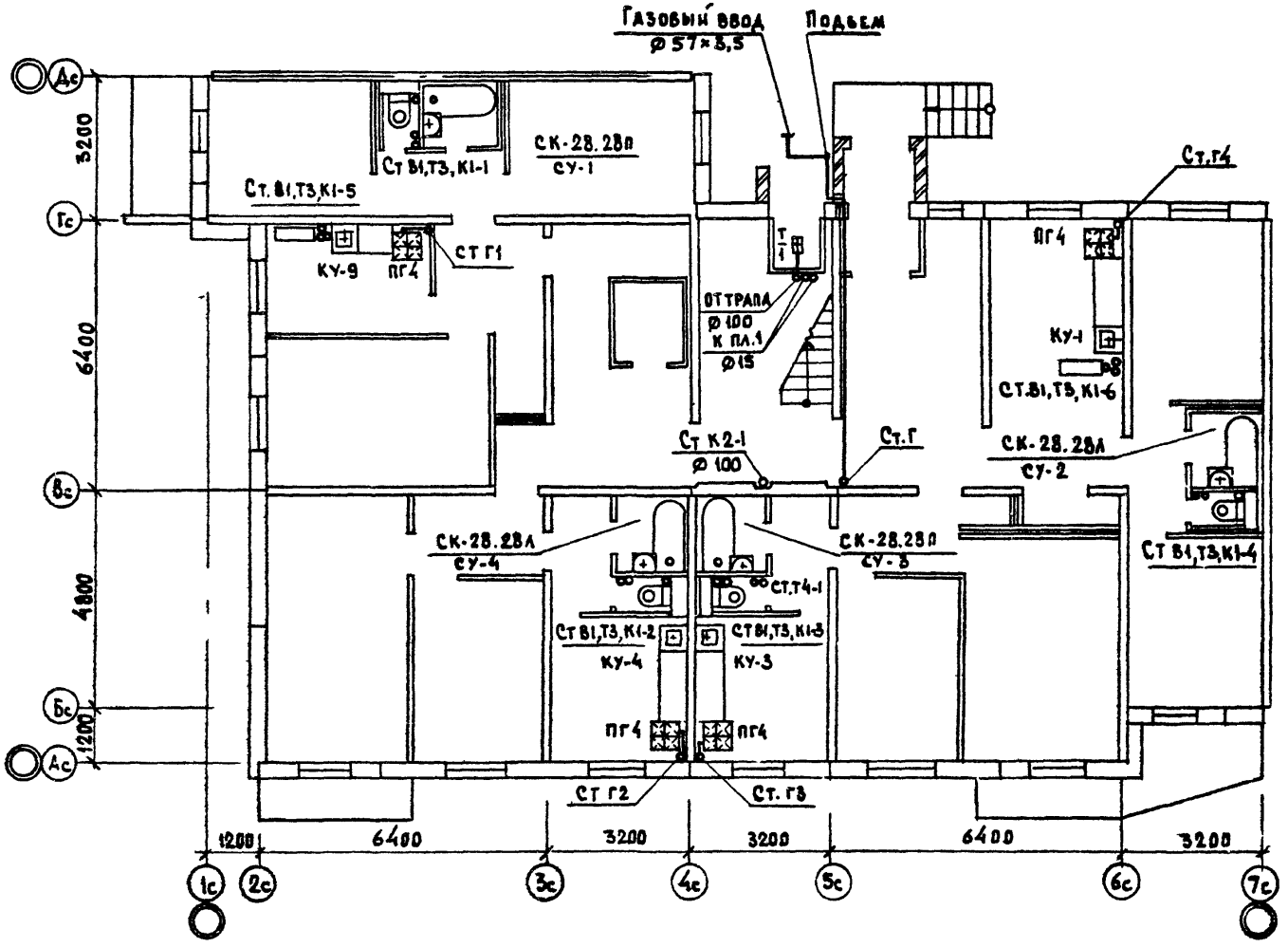

Высота кухни 2.5м
Vкух > 19,75 м³

Привязан:							
Инв.№							
КБ по железобетону им. А.А Якушева		Зав. отд.	Пересыпкин	План 1 этажа	125-047/1.2	ВКГ3	
		Гл.инж.от	С.Кадров				
		Гл.констр.	Дмитриев				

Копировал. Формат А2

18851-05 16

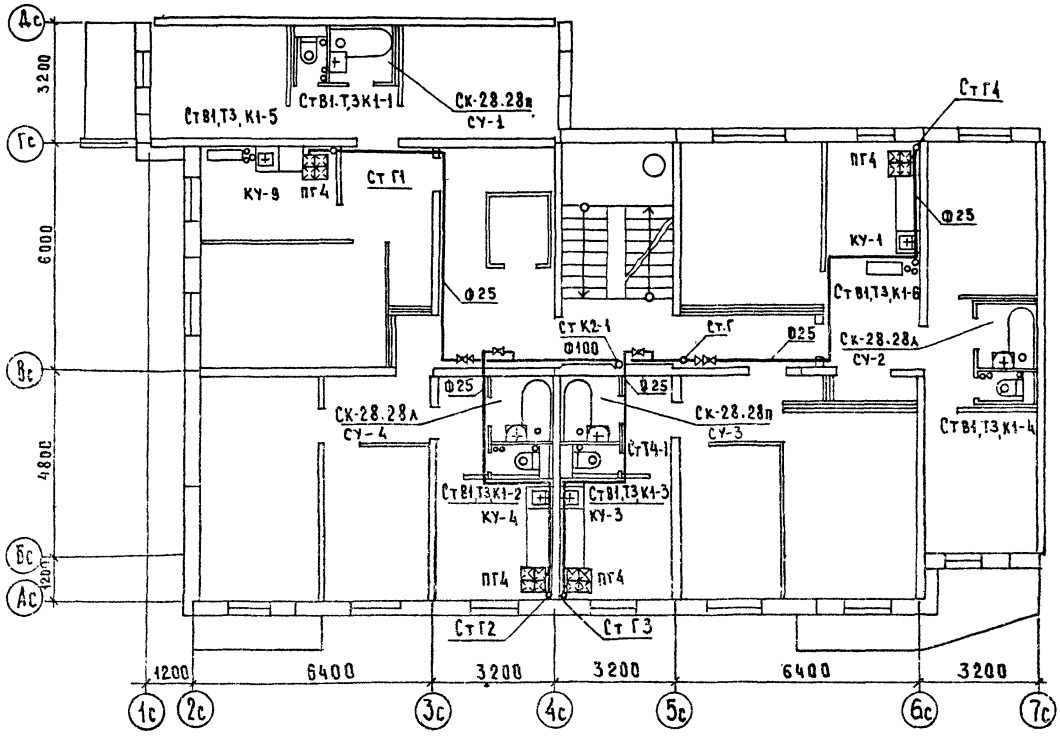

Высота кухни 2,5 м
$V_{кух} \geq 19,75\ м^3$

ПРИВЯЗАН:					
	КБ по железобетону им. А.А. Якушева	Зав. отд.		План 2 этажа	125-047/12 ВКГ
		Гл. инж.			
		Гл. конструктор			

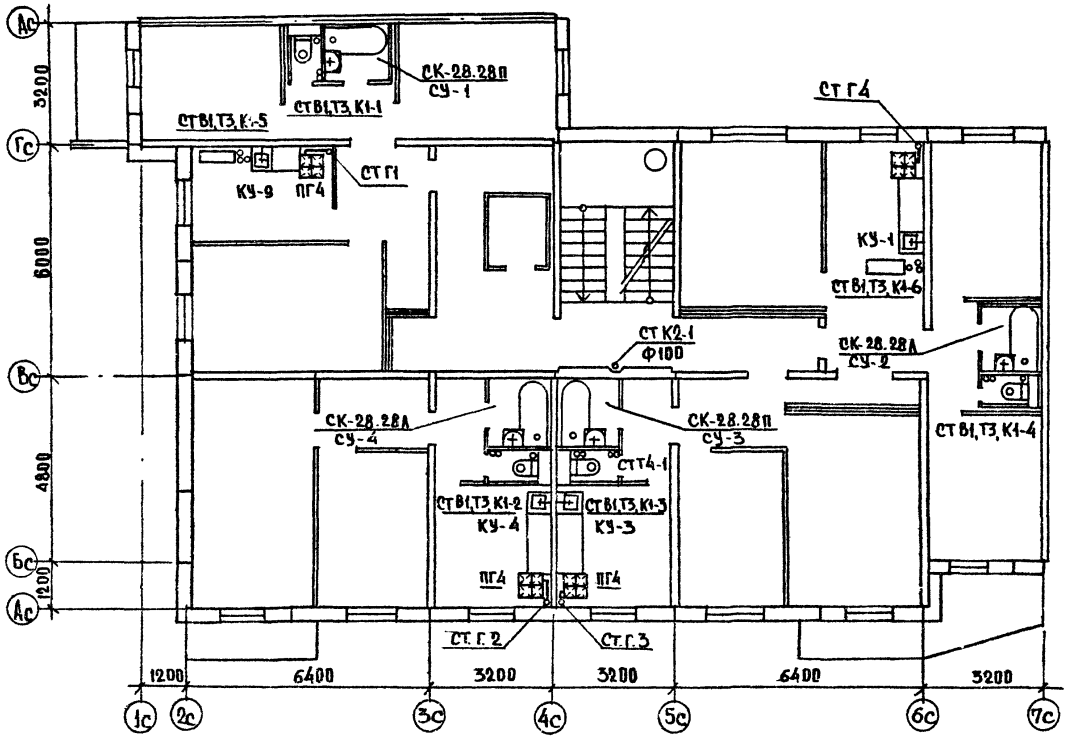

Высота кухни 2,5м
Vкух. ≥ 19,75 м³

ПРИВЯЗАН							

КБ по железобетону им. А.А. Якушева	Зав. отд.	Пересыпкин	План типового этажа	125-047/1.2	ВКГ 3	Лист
	Гл. инж. от.	Сидоров				ВКГ-17
	Гл. конст.	Дмитриев				

Копировал [signature] Формат 12г

18851-05 18

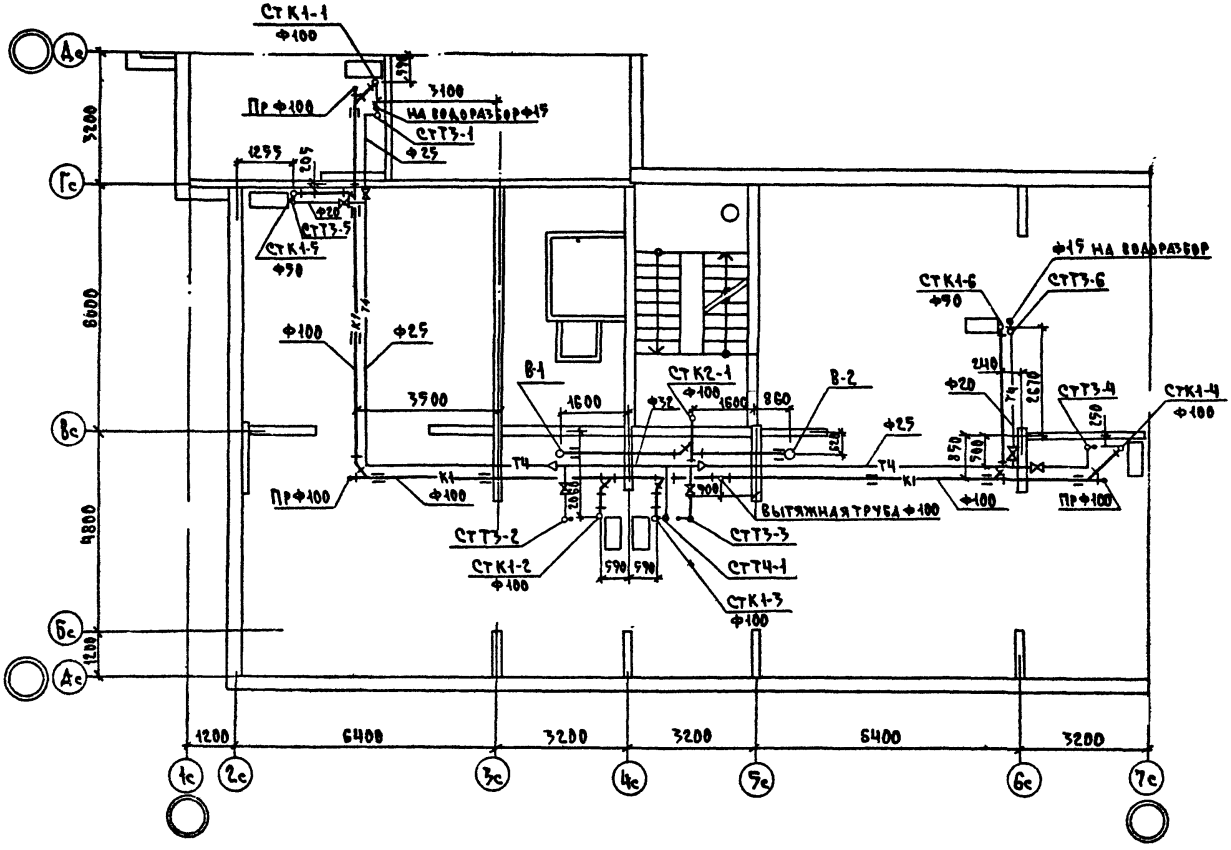

ПРИВЯЗАН:							
ИНВ №	КБ ПО ЖЕЛЕЗОБЕТОНУ ИМ А.А. ЯКУШЕВА	ЗАВ ОТД	ПЕРЕСЫПКИН	ВОДОПРОВОД. КАНАЛИЗАЦИЯ ВОДОСТОК. ЧЕРДАК ПЛАН.	125-047/1.2	ВКГ-3	ЛИСТ ВКГ-1
		ГЛ ИНЖ ОТ	СИДОРОВ				
		ГЛ КОН ОТ	ДМИТРИЕВ				

КОПИРОВАЛ: [signature] ФОРМАТ 12г

1Ф 251-05 19

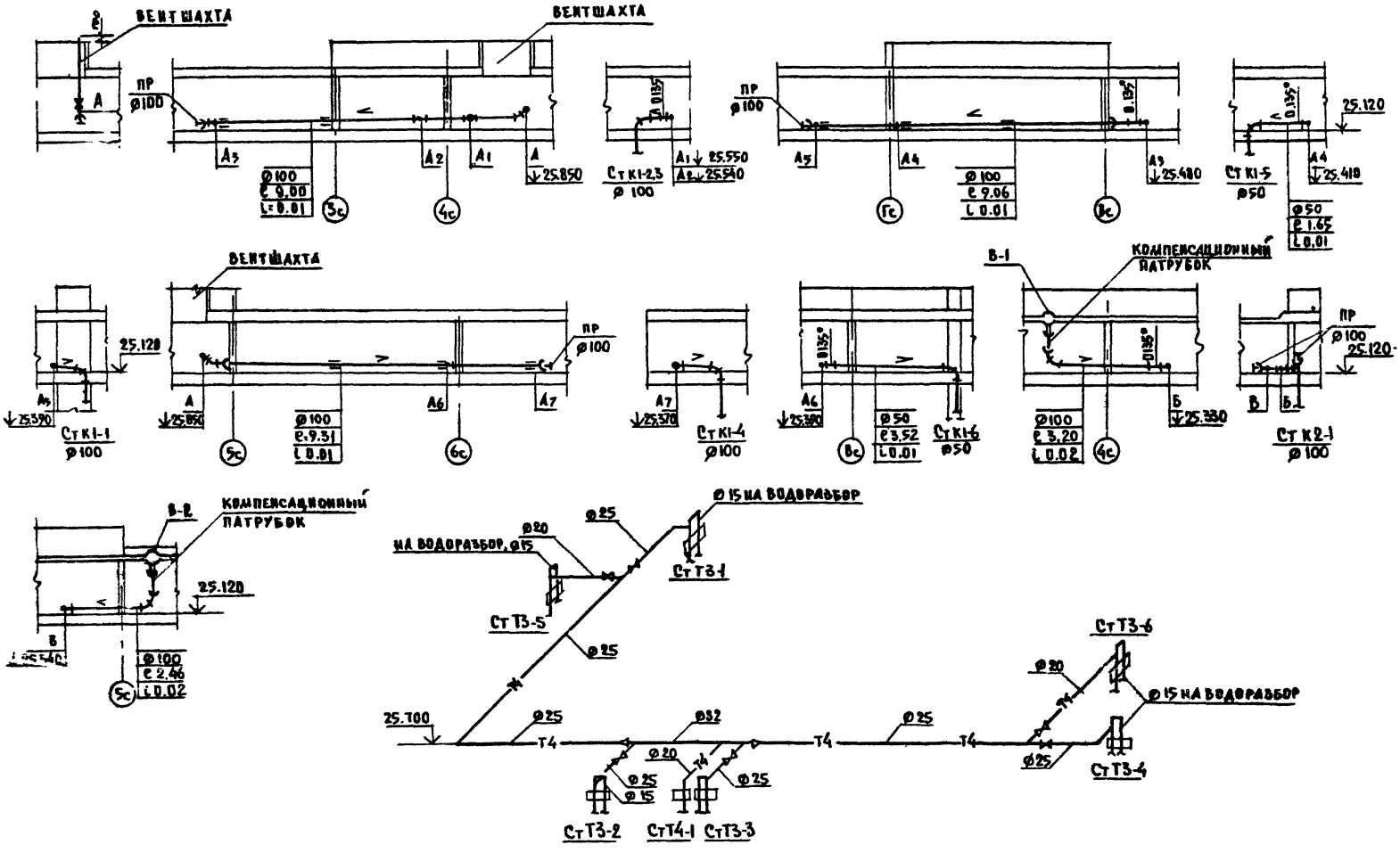

ПРИВЯЗАН:							
ИНВ Н°							

КБ ПО ЖЕЛЕЗОБЕТОНУ ИМ. А.А. ЯКУШЕВА	ЗАВ. ОТД.	ПЕРЕСЫПКИН		ВОДОПРОВОД, КАНАЛИЗАЦИЯ, ВОДОСТОК. ЧЕРДАК. РАЗРЕЗЫ. СХЕМА	125-047/1.2	ВКГ3	ЛИСТ
	ГЛ. ИНЖ. ОТ	СИДОРОВ					ВКТ-19
	ГЛ. КОНСТР.	ДМИТРИЕВ					

КОПИРОВАЛ: 13864-05 20 ФОРМАТ 12Г

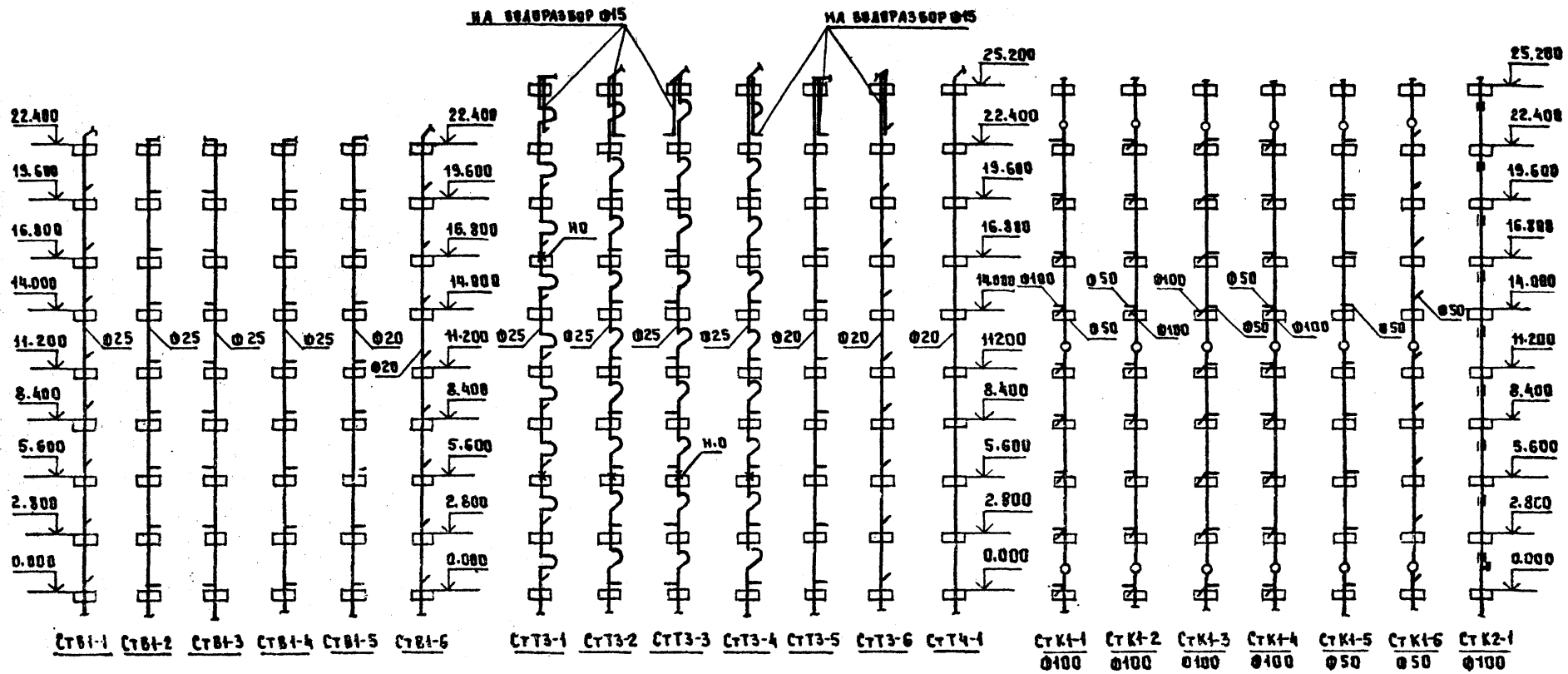

ПРИВЯЗАН							
ИНВ. №							

КБ ПО ЖЕЛЕЗОБЕТОНУ ИМ. А.А. ЯКУШЕВА	ЗАВ. ОТД.	ПЕРЕСЫПКИН		ВОДОПРОВОД, КАНАЛИЗАЦИЯ, ВОДОСТОК СХЕМЫ СТОЯКОВ	125-047/1.2	ВКГ 3	ЛИСТ
	ГЛ. ИНЖ. ОТД.	СИДОРОВ					ВКГ-21
	ГЛ. КОНСТР.	ДМИТРИЕВ					

КОПИРОВАЛ [illegible] ФОРМАТ 12Г

18851-05 21

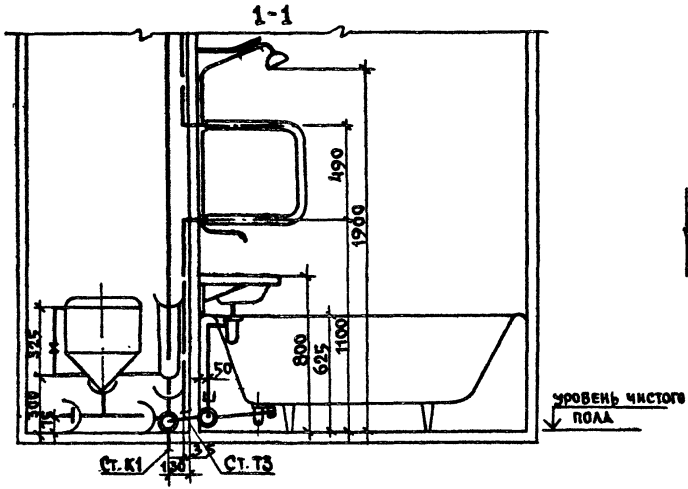

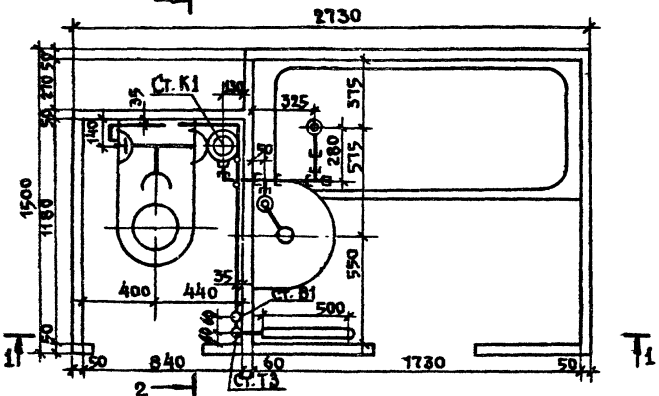

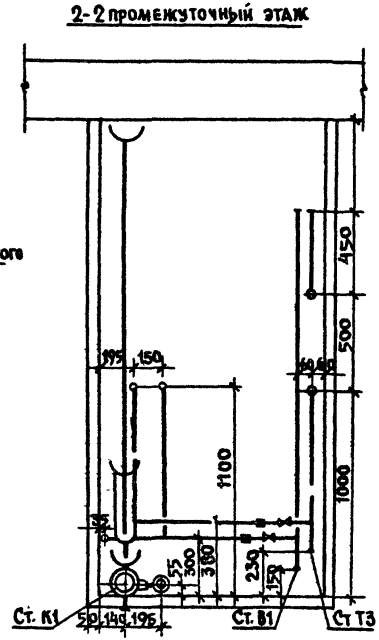

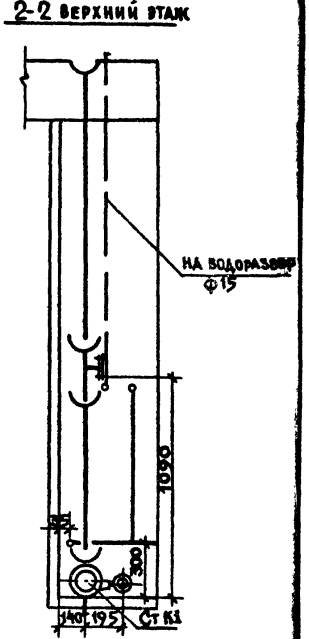

привязан							
инв. №	КБ по железобетону им. А.А. Якушева	Нач. отд.	Пересыпкин		Санузел СУ-1 Сборочный чертеж.	125-047/1.2	ВКГ 3	Лист ВКГ-2
		Гл. инж. от.	Сидоров					
		Гл. констр.	Дмитриев					

Копировал

Формат 12г

18851-05 22

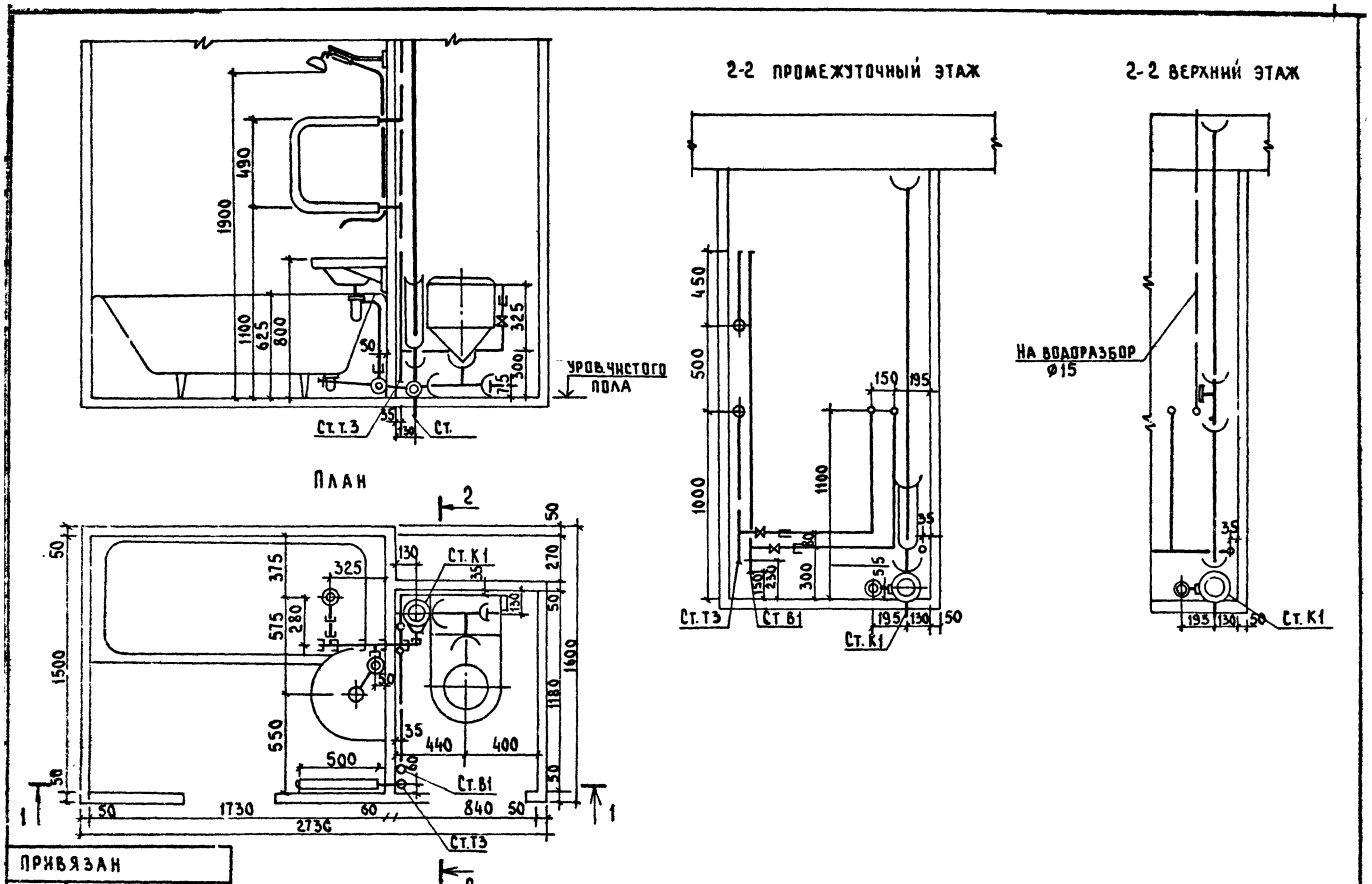

ПРИВЯЗАН							
ИНВ. N							
КБ ПО ЖЕЛЕЗОБЕТОНУ ИМ. А.А. ЯКУШЕВА	НАЧ. ОТД	ПЕРЕСЫПКИН		САНУЗЕЛ СУ-2 СБОРОЧНЫЙ ЧЕРТЕЖ	125-047/1,2	ВКГ3	ЛИСТ ВКГ-22
	ГЛ. ИНЖ. ОТ	СИДОРОВ					
	ГЛ. КОН. ОТ	ДМИТРИЕВ					

КОПИРОВАЛ: Доц. ФОРМАТ: 12Г

18851-05 23

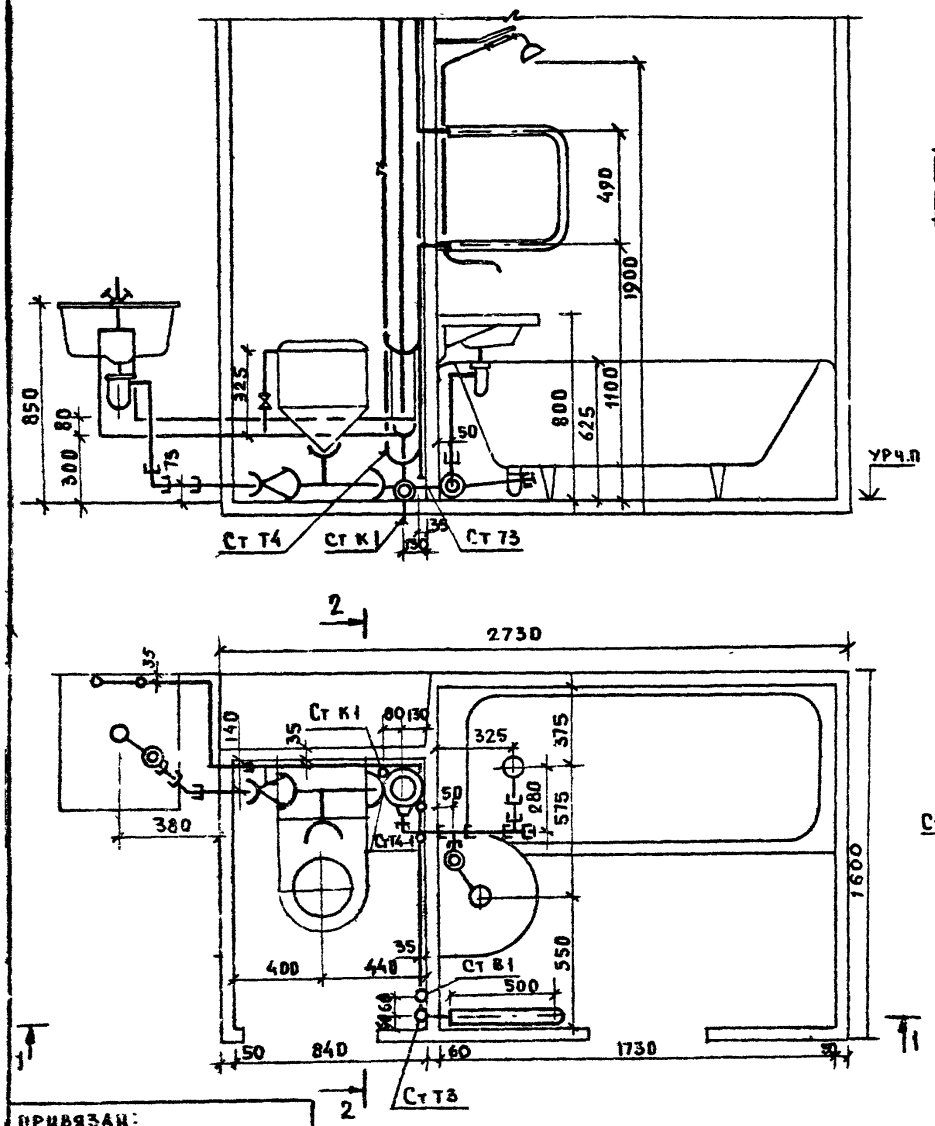

2-2 ПРОМЕЖУТОЧНЫЙ ЭТАЖ

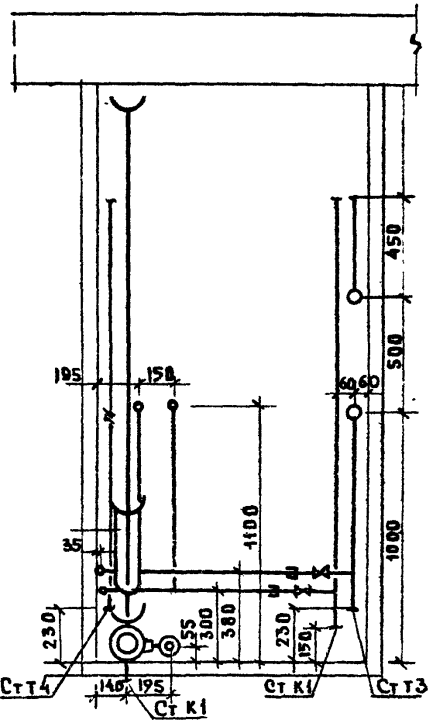

2-2 ВЕРХНИЙ ЭТАЖ

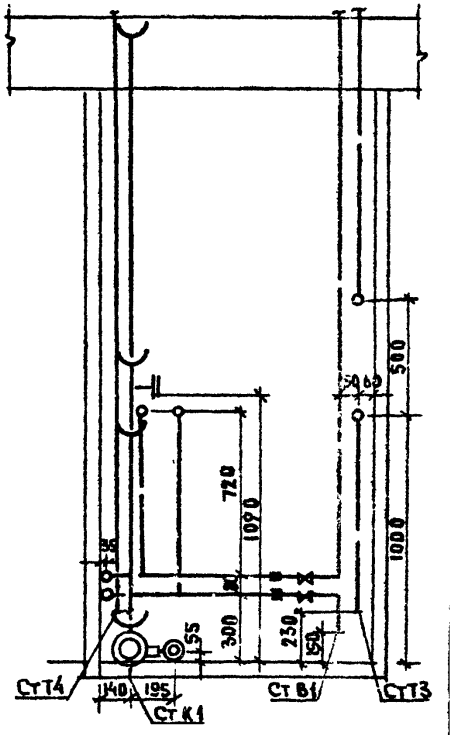

ПРИВЯЗАН:

ИНВ №

КБ ПО ЖЕЛЕЗОБЕТОНУ им. А.А. ЯКУШЕВА	ЗАВ ОТД	ПЕРЕСЫПКИН	САНУЗЕЛ СУ-3 СБОРОЧНЫЙ ЧЕРТЕЖ	125-047/1.2	ВКГ3
	ГЛ КОНСТ	СИДОРОВ			
	ГЛ КОНС	ДМИТРИЕВ			

Лист ВКГ23

Копировал

Формат 12г

18851-05 24

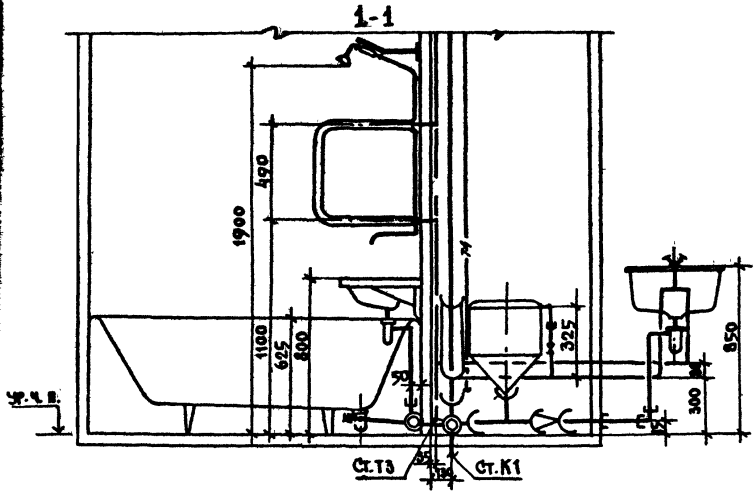

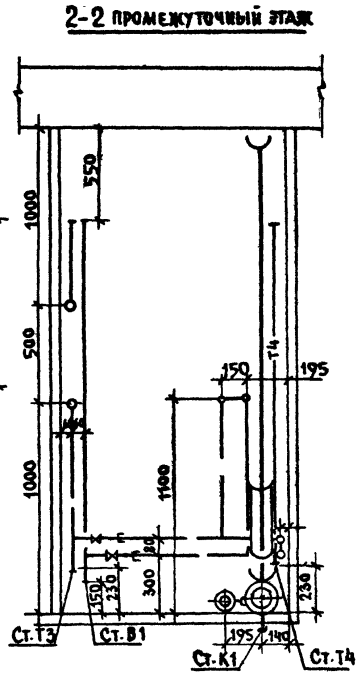

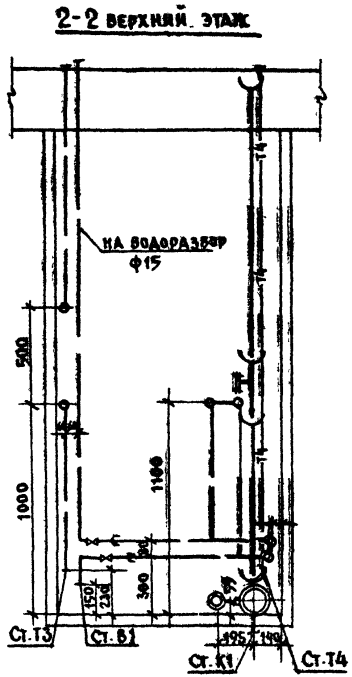

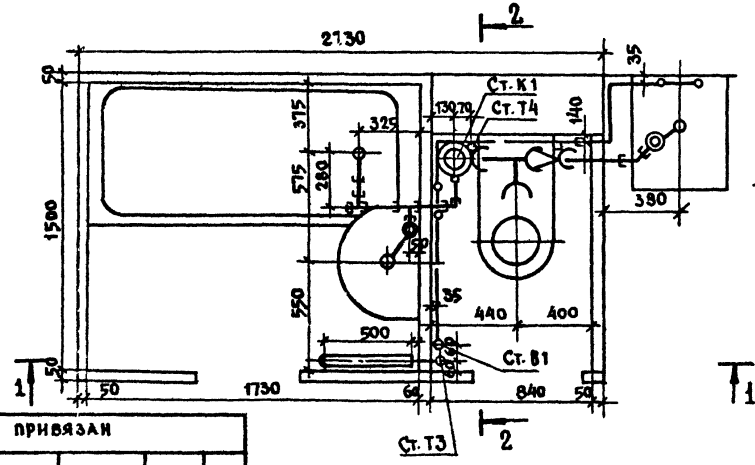

ПРИВЯЗАН						
ИНВ. №	КБ по железобетону им. А.А. Якушева	Нач.отд.	Пересыкин	Санузел СУ-4. Сборочный чертеж	125-047/1.2	ВКГ3
		Гл.инж.	Сидоров			
		Гл.конс.	Дмитриев			

КОПИРОВАЛ ФОРМАТ А2

18251-09 25

КУ-1

1-1

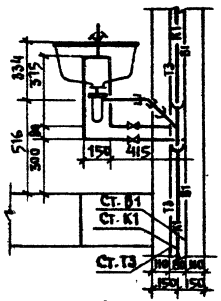

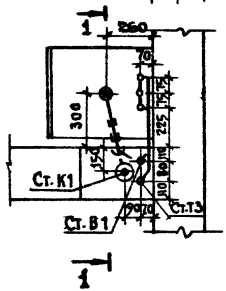

КУ-3

2-2

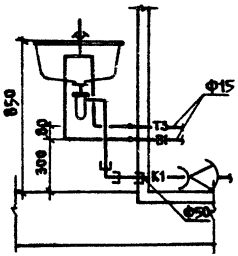

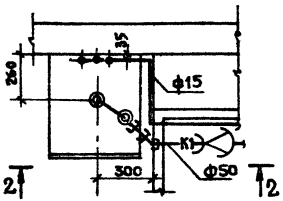

КУ-4

3-3

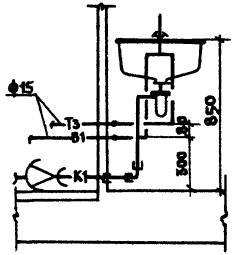

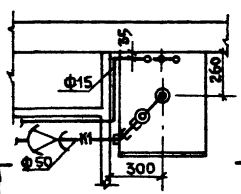

КУ-9

4-4

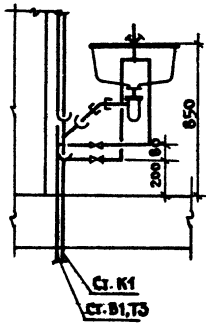

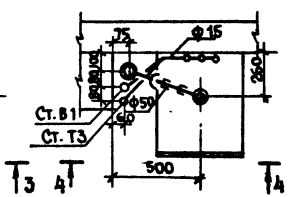

Крепление уравнителя электрических потенциалов

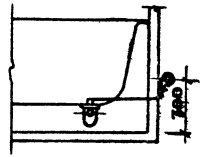

Неподвижная опора

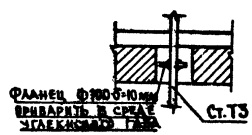

Привязан							
Инв. №	КБ по железобетону им. А.А. Якушева	Зав. отд.	Пересыпкин	Узлы. Детали.	125-047/1.2	ВКГ3	Лист ВКГ-25
		Гл. инж. отд.	Сидоров				
		Гл. констр.	Дмитриев				

Копировал

Формат А2г

*3857-05 26

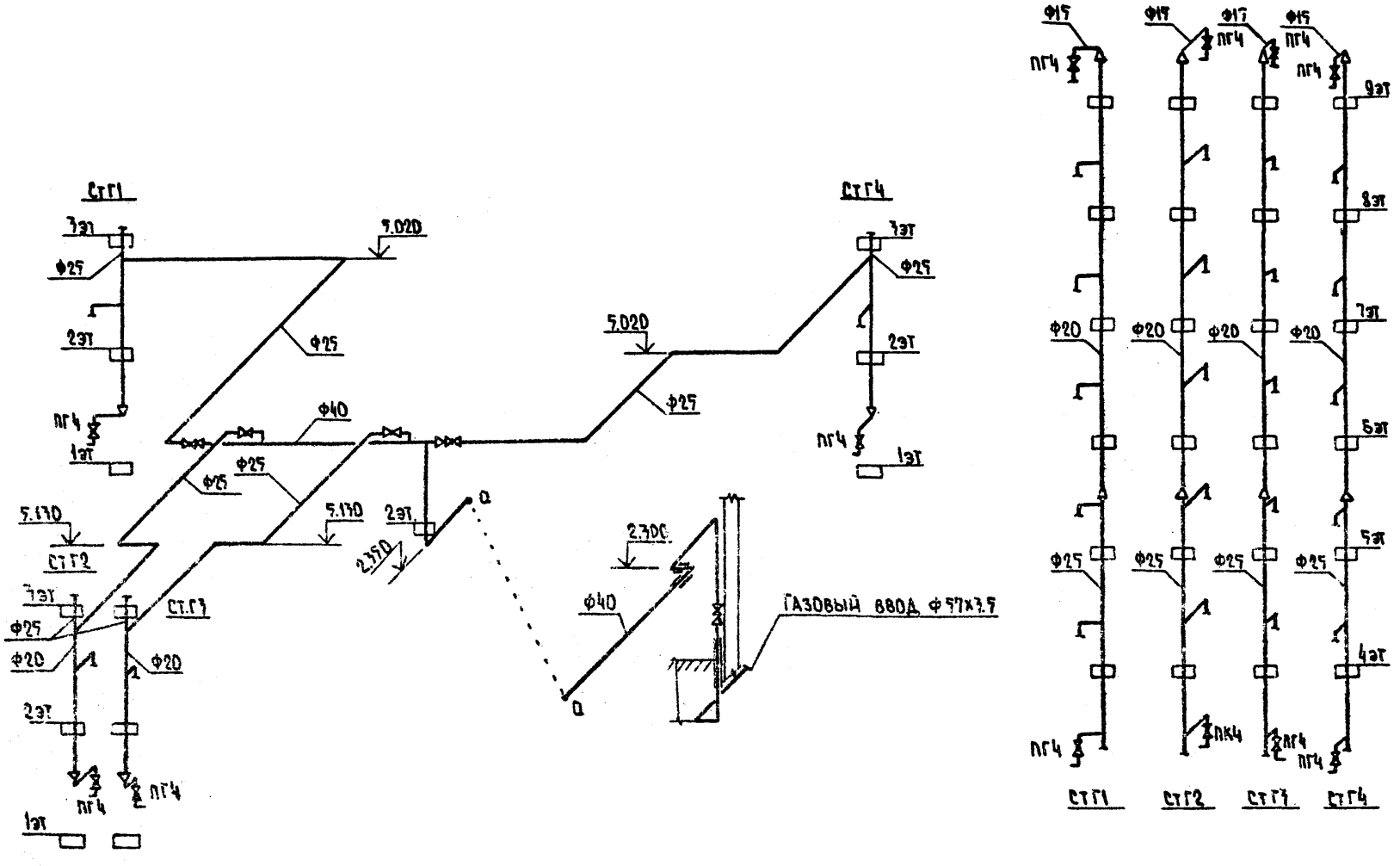

ПРИВЯЗАН:

Инв. №	КБ по железобетону им. А.А. Якушева	Зав.отд. Пересыпкин Гл.инж.от. Сидоров Гл.констр. Дмитриев	Газопровод. Схемы.	125-047/1.2	ВКГ3	Лист ВКГ-26

Копировал: Вбк. Формат: М

gost.e-ecolog.ru