ГОССТРОЙ
РСФСР

КБ

ПО ЖЕЛЕЗОБЕТОНУ
ИМ. А.А. ЯКУШЕВА

# СЕРИЯ 125

КОМПЛЕКСНАЯ СЕРИЯ ТИПОВЫХ ПРОЕКТОВ
КРУПНОПАНЕЛЬНЫХ ЖИЛЫХ ДОМОВ
БЛОК-СЕКЦИЙ И ОБЩЕСТВЕННЫХ ЗДАНИЙ

# ТИПОВОЙ ПРОЕКТ 125-04/1.2

БЛОК-СЕКЦИЯ 9^м ЭТАЖНАЯ
ТОРЦОВАЯ ЛЕВАЯ НА 36 КВАРТИР

**1Б-2Б-2Б-3Б**

ДЛЯ СТРОИТЕЛЬСТВА ВО II И III
КЛИМАТИЧЕСКИХ РАЙОНАХ И
I В КЛИМАТИЧЕСКОМ ПОДРАЙОНЕ

ОСНОВНОЙ КОМПЛЕКТ - ЭС
ЭЛЕКТРООБОРУДОВАНИЕ

18677-06
ЦЕНА 0-57

## ВАРИАНТЫ ПОЛОЖЕНИЯ БЛОК-СЕКЦИЙ В ЖИЛЫХ ДОМАХ ШИФР И СХЕМА.

| НАИМЕНОВАНИЕ БЛОК-СЕКЦИИ | ПЛАНИРОВОЧНЫЕ РЕШЕНИЯ В ЖИЛЫХ ДОМАХ | |
|---|---|---|
| | I | ОСНОВНОЕ |
| ТОРЦОВАЯ ЛЕВАЯ | I-1 |  |

ПРИВЯЗАН

ИНВ. №

КОПИРОВАЛ: ЛБК

ФОРМАТ А2

gost.e-ecolog.ru

ЦЕНТРАЛЬНЫЙ ИНСТИТУТ ТИПОВОГО ПРОЕКТИРОВАНИЯ
ГОССТРОЯ СССР

Москва, А-445, Смольная ул., 22

Сдано в печать X 1983 г.
Заказ № 12096 Тираж 120 экз.

## Ведомость чертежей

| Лист | Наименование | Примечание |
|---|---|---|
| Э-1 | Общие данные (начало) | |
| Э-2 | Общие данные (окончание) | |
| Э-3 | Спецификация (начало) | |
| Э-4 | Спецификация (продолжение) | |
| Э-5 | Спецификация (окончание) | |
| Э-6 | Схема однолинейная расчётная (начало) | |
| Э-7 | Схема однолинейная расчётная (окончание) фрагмент плана 1го этажа. | |
| Э-8 | Опросный лист. Задание заводу-изготовителю на изготовление ВРУ 1-12-48-07 | |
| Э-9 | Питающие и осветительные сети техподполья в осях 1с-6с. | |
| Э-10 | План типового этажа в осях 1с-6с. | |
| Э-11 | Электроосвещение машинного помещения. Вариант люминесцентного освещения лестничных площадок. | |
| Э-12 | Электроосвещение чердака в осях 1с-6с. | |
| Э-13 | Узлы прокладки групповой электросети. Размещение вводно-распределительного устройства | |

Привязка настоящего типового проекта выполнена в соответствии с действующими нормами и правилами и предусматривает мероприятия, обеспечивающие взрывную, взрывопожарную и пожарную безопасность при эксплуатации здания.

Гл. инженер проекта

Типовой проект разработан в соответствии с действующими нормами и правилами и предусматривает мероприятия, обеспечивающие взрывную, взрывопожарную и пожарную безопасность при эксплуатации здания.

Гл. конструктор проекта Шеварёв

## Общие указания.

9тм этажная блок-секция по степени надёжности электроснабжения относится ко II категории. Электроснабжение блок-секции осуществляется от внешней питающей сети 2 мя кабельными взаиморезервируемыми фидерами при напряжении 380/220в.

Предусматривается 2 варианта ввода: со стороны главного и дворового фасадов. Ввод кабеля решается при привязке проекта к конкретным условиям.

Настоящий проект выполнен в соответствии с „Указаниями по проектированию электрооборудования жилых зданий" СН 544-82 с ПУЭ-1977, ВСН 33-77 раздел 6.

В качестве вводно-распределительного устройства принят щит типа ВРУ (ВРУ1-12, ВРУ 1-48), устанавливаемый на 1ом этаже, в осях 3с-4с.

Потребителями электроэнергии блок-секции являются электроосветительные и бытовые электроприемники. В нишах электропанелей монтируются эл. шкафы типа ЩЭ-3401.

Управление освещением лестниц и входов принято автоматическим от фотодатчика. Фотодатчик монтируется с внутренней стороны наружной рамы окна таким образом, чтобы на фотосопротивление не попадали прямые солнечные лучи.

| | | |
|---|---|---|
| Нач. КБ | Бытинский | |
| Гл. инж. КБ | Сабуров | |
| Зав. отд. | Пересыпкин | |
| Гл. инж. от. | Сидоров | |
| Гл. конс. от. | Дмитриев | |
| Рук. бриг. | Кулишенко | |
| Провер. | Кулишенко | |
| Разраб. | Храмова | |

Инв. №

Привязан:

125-04/1.2 — Э5

Блок-секция 9тм этажного дома торцовая левая на 36 квартир

| Стадия | Лист | Листов |
|---|---|---|
| Р | Э-1 | 13 |

Общие данные (начало)

КБ железобетону им. А.А. Якушева Госстроя РСФСР

Копировал: Форм. 18677-06 2 Формат: 12 г

Питающие линии и групповая сеть домоуправления выполняются проводом марки АПВ-660 в винипластовых трубах, проложенных открыто по потолку и стенам техподполья.

Ответвления от питающих линий к стоякам, прокладываемым в каналах электропанелей, осуществляется через распаечно протяжные коробки, монтируемые на потолке. Техподполья.

Групповая сеть в квартирах прокладывается проводом марки АППВС в каналах внутренних стеновых панелей, перегородок и плит перекрытия.

Для каждой квартиры предусматривается установка электрического звонка с кнопкой. Звонковая проводка выполняется проводом АППВС (2×0.75) мм².

В целях улучшения звукоизоляции отверстия в стеновых и потолочных панелях необходимо уплотнять минеральным войлоком или другим звукоизолирующим материалом и закрывать крышкой типа КОН-1. При монтаже строительных конструкций здания необходимо принять меры, исключающее возможную заливку цементным раствором отверстий, ниш каналов, предусмотренных в ж.б. изделиях.

Все металлические нетоковедущие части электрооборудования (каркасы щитов и т.п.) подлежат заземлению путём металлического соединения с нулевым проводом сети. Металлические корпуса ванн должны иметь соединения с трубами водопровода.

Основные показатели

| Наименование | Кол. |
|---|---|
| Категория электроснабжения | II |
| Напряжение, вольт | 380/220 |
| Осветительная нагрузка, квт | 24,7 |
| Расчётный ток, А | 32 |
| Силовая нагрузка, квт | 12.18 |
| Расчётный ток, А | 32 |
| Потеря напряжения, % | 0.3 |
| | |

Привязан:

Инв. №

КБ по железобетону им. А.А. Якушева Госстроя РСФСР

| | | |
|---|---|---|
| Нач отд. | Пересыпкин | |
| Гл инж от. | Сидоров | |
| Гл кон. от. | Дмитриев | |

Общие данные (окончание)

125-04/1.2-ЭЗ

Лист Э-2

Копировал: 18677-063 Формат: 12г

| Марка поз. | Обозначение | Наименование | Количество 1 | 2 | 3 | Примечание |
|---|---|---|---|---|---|---|
| | | Электроизделия | | | | |
| | ГОСТ 19734-74* | Панель вводная ВРУ-1-12-10 комплект | 1 | 1 | 1 | См. опросный лист |
| | | Панель распределительная ВРУ-1-48-03комплект | 1 | 1 | 1 | 9-8 |
| | | Блок автоматического управления освещением на 14гр. | 1 | 1 | 1 | |
| | ГОСТ 9413-78 | Щит совмещенный для сильноточных и сла- | | | | |
| | | боточных устройств ЩЭ 3401 | 9 | 9 | 9 | |
| | | На щите монтируются: | | | | |
| | | а)счетчик активной энергии 220В, 10А типа СО-2М | | | | |
| | | 4 шт. | | | | |
| | | б)выключатель автоматический с расцепителем | | | | |
| | | 2,5 А- | | | | |
| | | в)выключатель автоматический с расцепителем | | | | |
| | | 15 А- 8 шт. | | | | |
| | | и разъединитель ПВМ 2-25- 4 шт. | | | | |
| | ТУ 36-635-71 | Ящик с понижающим трансформатором | | | | |
| | | ЯТП-0,25, 220/12В | 3 | 3 | 3 | |
| | | Оборудование светотехническое | | | | |
| | ГОСТ-17677-79Е | Светильники с лампами накалива- | | | | |
| | | ния. | | | | |
| | | | | | | |
| | | НПП 02х 100/П 53 | 5 | 5 | 5 | |
| | | ППР-100 | 23 | 23 | 23 | |
| | | ППР-200 | — | — | — | |
| | | НБ 005х60/РДО-01 | 112 | 68 | 76 | |
| | | | | | | |

КОЛ 1- Основное решение
КОЛ 2- Вариант освещения лестничных площадок светильниками с люминесцентными лампами.
КОЛ.3- Вариант с объемными санкабинами.

Привязан:

Инв. №

КБ по железобетону им. А.А. Якушева Госстроя РСФСР

| | | |
|---|---|---|
| Нач. отд. | Пересыпкин | |
| Гл. инж. от. | Снадров | |
| Гл. конс. от. | Дмитриев | |

Спецификация (начало)

125-04/1,2 – 95

Лист 3-3

Копировал: Дом 18677-06 4 Формат: 12Г

| Марка поз. | Обозначение | Наименование | Количество | | | Примечание |
|---|---|---|---|---|---|---|
| | | | 1 | 2 | 3 | |
| | | Фонарь милицейский | 1 | 1 | 1 | |
| | | Указатель световой СУП-М | 1 | 1 | 1 | |
| | ГОСТ 22798-77Е | Светильники с люминесцентными лампами | | | | |
| | | ОЛС3-1×40 | – | 44 | – | |
| | ГОСТ 8799-75* | Стартер СК-220 | – | 44 | – | |
| | ГОСТ 2239-79 | Лампы накаливания: | | | | |
| | | БК220 - 40 | 2 | 2 | 2 | |
| | | БК220 - 60 | 134 | 90 | 98 | |
| | | БК220 - 100 | 6 | 6 | 6 | |
| | | БК220 - 200 | – | – | – | |
| | ГОСТ6825-74* | Лампа люминесцентная ЛБ-40, Вт | – | 44 | – | |
| | | Изделия установочные. | | | | |
| | | Блок выключателей УБС-3 | 27 | 27 | 27 | |
| | ГОСТ 27460-77Е | Патрон настенный карболитовый | 45 | 45 | 18 | |
| | ГОСТ 27460-77Е | Патрон подвесной карболитовый | 126 | 126 | 126 | |
| | ГОСТ 7220-80 Е | Звонок электрический компл. с кнопкой | 36 | 36 | 36 | |
| | ГОСТ 7397-76 | Выключатель однополюсный 6А,250В для | | | | |
| | | скрытой установки инд.02210 | 117 | 117 | 117 | |
| | То же | То же сдвоенный инд.02010 | 45 | 45 | 45 | |
| | ГОСТ7396-76* | Розетка штепсельная 6А, 250В для скрытой | | | | |
| | | установки инд.03210 | 199 | 199 | 199 | |
| | — " — | Розетка штепсельная 2х полюсная с | | | | |
| | | 3им заземляющим контактом на 10А РШ-2-0 | 45 | 45 | 45 | |
| | | Розетка штепсельная 3х полюсная с за- | | | | |
| | | земляющими контактами А-700 - ком | 36 | 36 | 36 | |
| | | Розетка штепсельная двухполюсная | | | | |
| | | сдвоенная, утопленного типа 6А, 250В | 36 | 36 | 36 | |
| | | Коробка протяжная У292 | 10 | 10 | 10 | |
| | | Втулки уплотнительные У292 | 10 | 10 | 10 | |

Привязан

Инв. №

КБ по железобетону Госстроя РСФСР им. А.А. Якушева

| | | |
|---|---|---|
| Нач.отд. | Пересыпкин | |
| Гл.инж.от | Сидоров | |
| Гл.кон.от | Дмитриев | |

Спецификация (продолжение).

125-04/1.2 — 95

Лист 3-4

Копировал: 18677-06 5 Формат 12Г

| Марка поз. | Обозначение | Наименование | Количество 1 | 2 | 3 | Примечание |
|---|---|---|---|---|---|---|
| | ТУ36 УССР470-69 | Крышка КОН-1 | 300 | 300 | 300 | |
| | ТУ36-1034-69 | Зажим люстровый КЛ-2,5 | 297 | 297 | 297 | |
| | ГОСТ 7397-76 | Выключатель брызгозащищенный 6А. | | | | |
| | | 250В ИНД 02620 | 10 | 10 | 10 | |
| | | Вилка штепсельная А-700-КМБ | 36 | 36 | 36 | |
| | ТУ36.1451-70 | Крюк для подвески светильников У-623 | 117 | 117 | 117 | |
| | —"— | Розетка потолочная РП | 117 | 117 | 117 | |
| | ГОСТ 16959-71* | Коробка ответвительная У-197 | 196 | 196 | 196 | |
| | ГОСТ 20782-75* | Ящик протяжной У-997 | 2 | 2 | 2 | |
| | ТУ36-УССР15-69 | Коробка протяжная У-996 | 1 | 1 | 1 | |
| | ГОСТ 8594-80 | Коробка для встраивания выключателей | | | | |
| | | и штепсельных розеток У196 | 300 | 300 | 300 | |
| | | Провода | | | | |
| | ГОСТ 6323-79 | Провод АППВС 3×2.5, 380, м | 900 | 900 | 900 | |
| | " | " 2×2.5, 380, м | 2000 | 2000 | 2000 | |
| | " | " 3×4, 380, м | 520 | 520 | 520 | |
| | " | " АППВС - 2×0,75, 380, м | 100 | 100 | 100 | |
| | " | Провод АПВ 2.5, 380, м | 760 | 760 | 760 | |
| | " | " 4, 380, м | 75 | 75 | 75 | |
| | " | " 10, 380, м | 30 | 30 | 30 | |
| | " | " 16, 380, м | 210 | 210 | 210 | |
| | | Трубы | | | | |
| | | Трубы винипластовые: Ду = 25, м | 200 | 200 | 200 | |
| | ТУ6-05-1796-76 | Ду = 32, м | 45 | 45 | 45 | |
| | " | Ду = 100, м | 15 | 15 | 15 | |
| | | Трубы стальные тонкостенные: | | | | |
| | ГОСТ 10704-76* | Ду = 15, м | 50 | 50 | 50 | |
| | " | Ду = 40, м | 5 | 5 | 5 | |
| | ГОСТ 1839-80 | Труба асбоцементная безнапорная 100мм, м | 12 | 12 | 12 | |

Привязан

Инв. N

КБ по железобетону Госстроя РСФСР им. А.А. Якушева

| | | |
|---|---|---|
| Нач.отд. | Пересыпкин | |
| Гл.инж.от. | Сидоров | |
| Гл.кон.от. | Дмитриев | |

Спецификация (окончание)

125-04/1.2 — 95

Лист 9-5

Копировал: Вер- 18677-06 6 Формат 12г

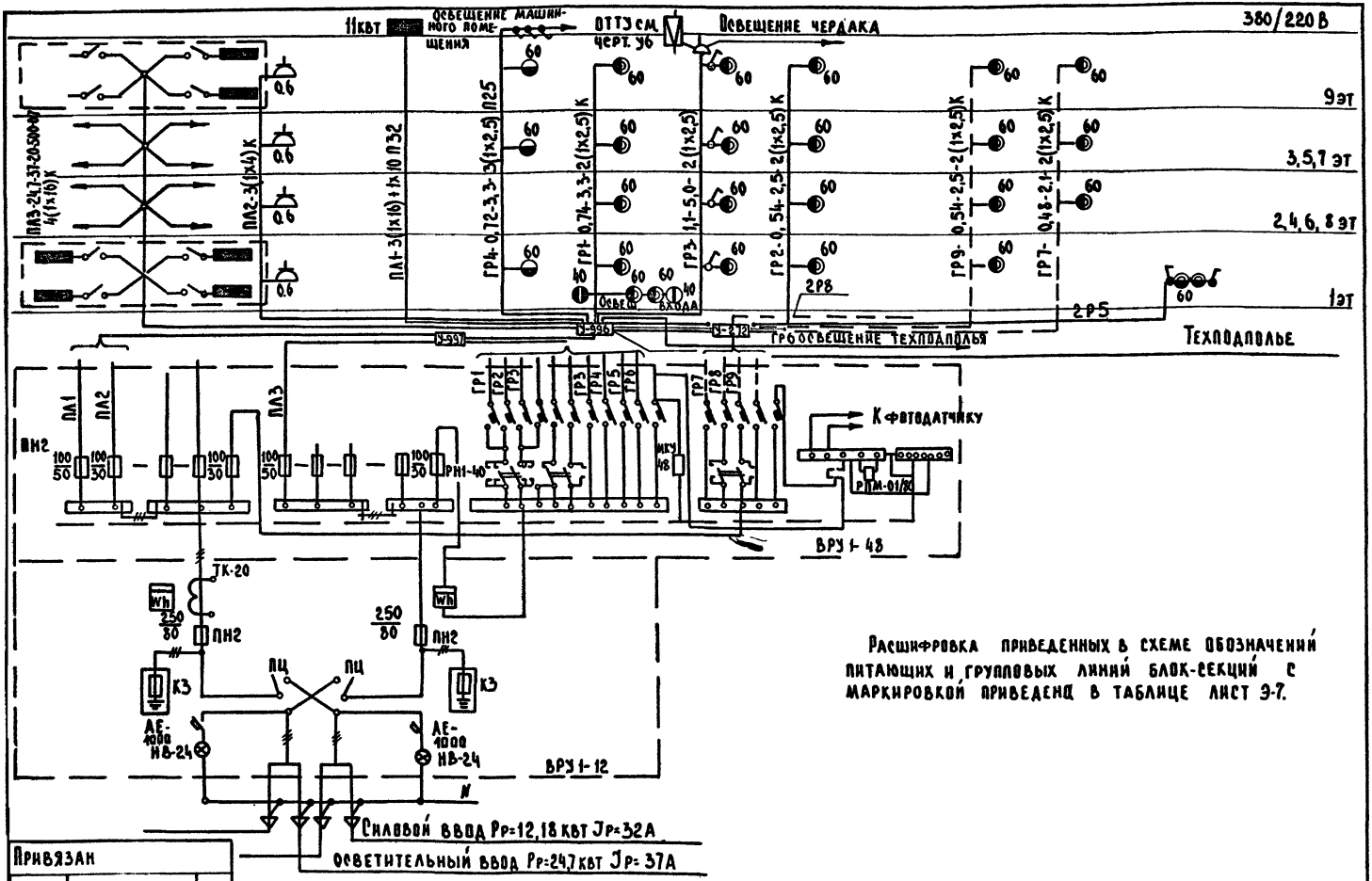


Расшифровка приведенных в схеме обозначений питающих и групповых линий блок-секций с маркировкой приведенд в таблице лист 9-7.

Привязан

КБ по железобетону им. А.А. Якушева Госстроя РСФСР

| | | |
|---|---|---|
| Нач. отд. | Пересыпкин | |
| Гл. инж. от | Сидоров | |
| Гл. конс. от | Дмитриев | |

Схема однолинейная расчетная (начало)

125-04/1,2 - 35

Лист 8-6

Копировал: 18677-06 7 Формат: 12Г

| Лит. и груп. линий | Ро кВт | Jо. А | ΔU, % | Длина участка, м | Число и сечение проводов | Способ прока | Назначение |
|---|---|---|---|---|---|---|---|
| ПЛ1 | 11 | 28 | 0.3 | 30 | 3(1×16)+1×10 | П32 | Лифт |
| ПЛ2 | 0.6 | 2.7 | 0.1 | 25 | 3(1×4) | К | Питание розеток уборочной машины |
| ПЛ3 | 24.7 | 37 | 0.7 | 30 | 4(1×16) | К | Питание квартир |
| ГР1 | 0.74 | 3.3 | 0.16 | 50 | 2(1×2.5) | К П25 | Освещение лестничной площадки, входа |
| ГР2 | 0.54 | 2.5 | 0.14 | 54 | 2(1×2.5) | К | Освещение лестничной площадки |
| ГР3 | 1.1 | 5.0 | 0.7 | 80 | 2(1×2.5) | К Т15 | Питание усилителя телеантенны Освещение кармана, чердака |
| ГР4 | 0.9 | 4.0 | 0.1 | 30 | 3(1×2.5) | П25 | Освещение шахты лифта маш. помещения |
| ГР5 | 0.48 | 0.8 | 0.01 | 30 | 2(1×2.5) | П25 | Освещение щитовой, кладовой хозинвентаря, входа в мусорокамеру. |
| ГР6 | 0.94 | 2.5 | 0.1 | 80 | 2(1×2.5) | П25 | Освещение техподполья. |
| ГР7 | 0.48 | 2.1 | 0.07 | 27 | 2(1×2.5) | К | Аварийное освещение площадки мусоросброса |
| ГР8 | 0.16 | 0.7 | 0.07 | 30 | 2(1×2.5) | П25 | Аварийное освещение теплового пункта, щитовой |
| ГР9 | 0.54 | 2.5 | 0.1 | 27 | 2(1×2.5) | К | Аварийное освещение лестничной площадки |

Фрагмент плана 1го этажа

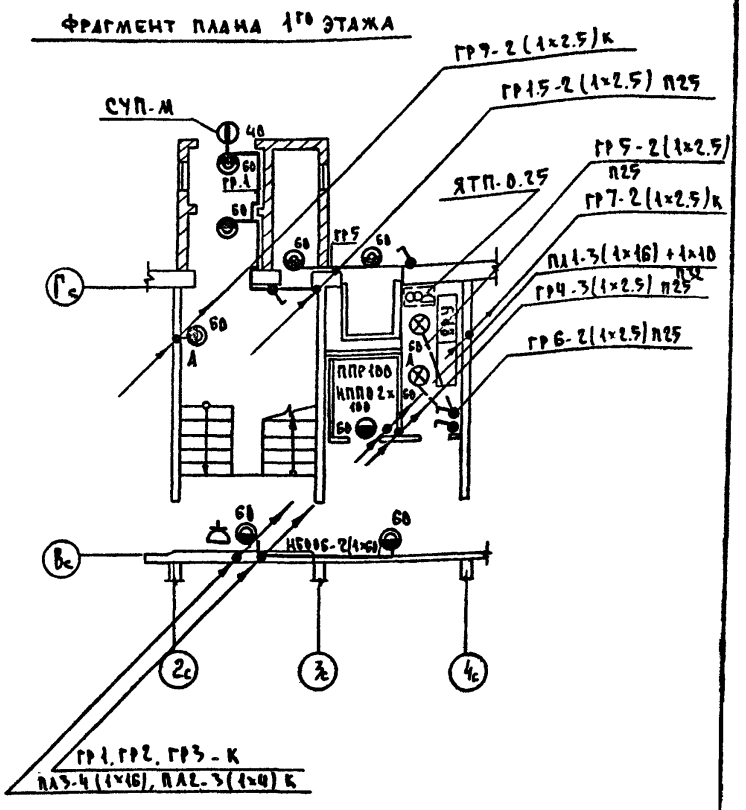


Питающие и групповые электросети выполнить проводом АПВ 380 ГОСТ 6323-79.

Привязан

Инв. №

| | | | |
|---|---|---|---|
| КБ по железобетону им. А.А. Якушева Госстроя РСФСР | Нач. отд. | Пересыпкин | |
| | Гл. инж. пр. | Сидоров | |
| | Гл. конс. пр. | А. Митриев | |

Схема однолинейная расчётная (продолжение). Фрагмент плана 1го этажа

125-04/1.2 — ЭЭ

Лист Э-7

Формат А2

| Схема межпанельных соединений | | |
|---|---|---|
| Схема ВРУ | 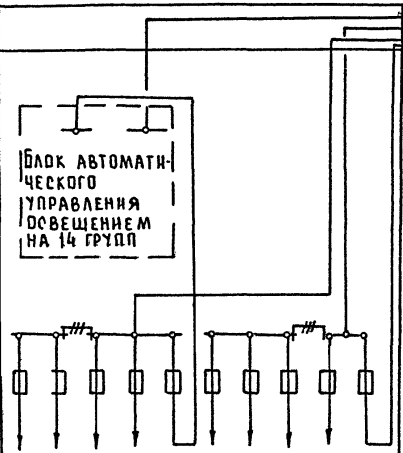 | 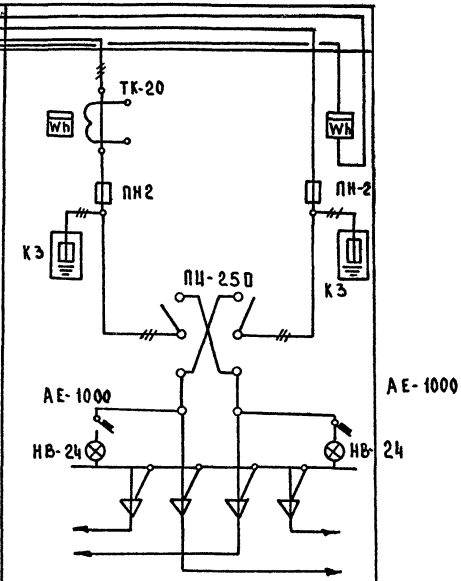 |
| Тип панели | ВРУ 1-48-03 | ВРУ 1-12-10 |
| №№ питающих линий | ПЛ1 \| ПЛ2 \| \| \| - \| ПЛ3 \| \| \| \| - | | |
| Номинальный ток плавкой вставки, А | 50 \| 30 \| \| \| 30 \| 50 \| \| \| \| 30 | 80 | 80 |
| Тип и технические данные счетчика непосредственного включения или через трансформатор тока | | САЧУ-И 672 380/220; 5А | САЧ-И 672М 380/220; 10А |
| Тип и технические данные трансформатора тока | | ТК-20; 50/5А | |

Привязан:

Инв. №

| КБ по железобетону им. А.А. Якушева Госстроя РСФСР | | | |
|---|---|---|---|
| | Нач. отд. | Пересыпкин | |
| | Гл. инж. пр. | Сидоров | |
| | Гл. кон. от | Дмитриев | |

Опросный лист. Задание заводу изготовителю на изготовление ВРУ-1-12-48-03

125-04/1,2-95

Лист 9-8

Копировал: Дау-18677-06 9 Формат: 12Г

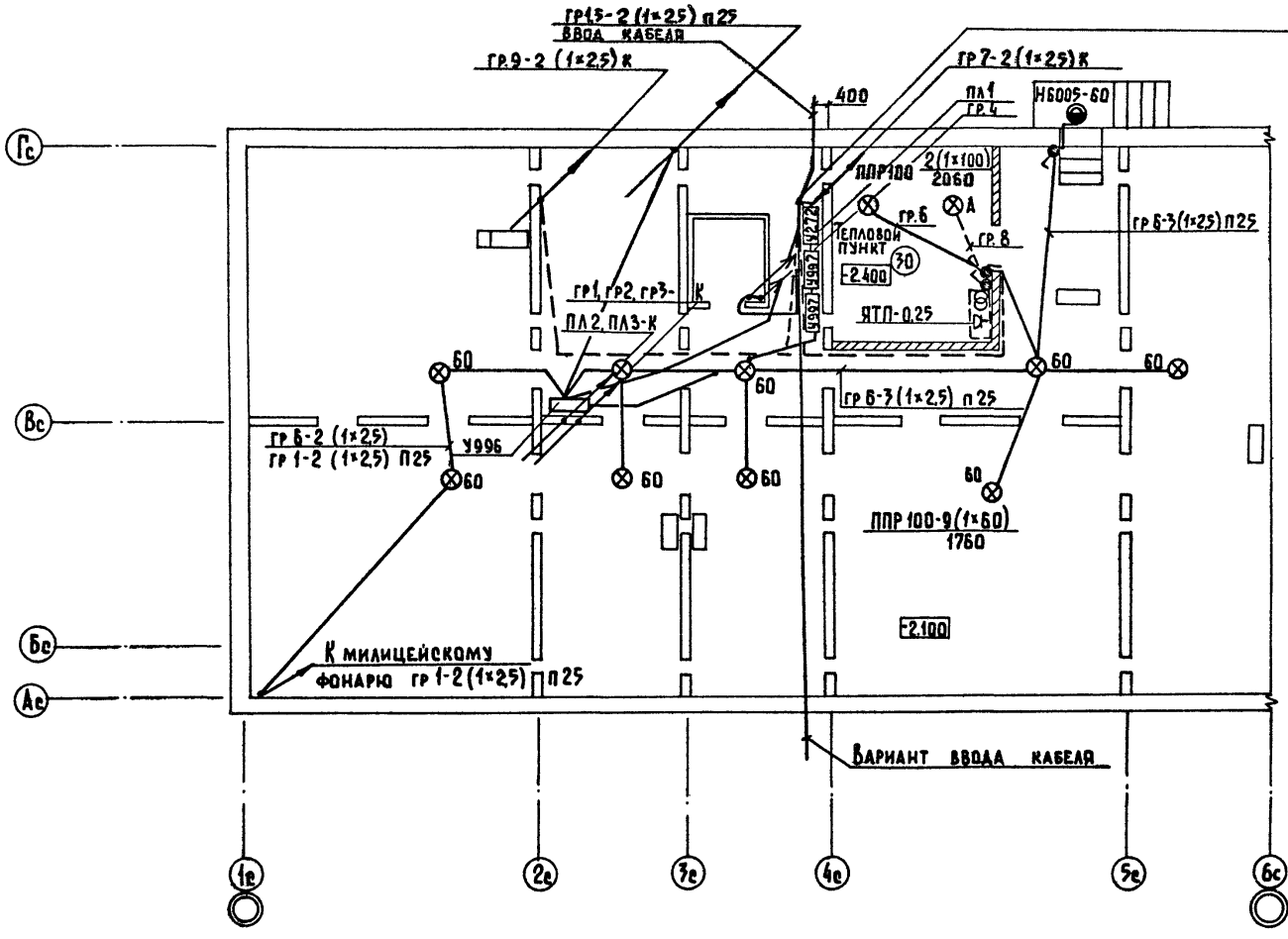


Проводку по техподполью выполнить в трубах проводом АПВ 380 ГОСТ 6323-79.

Привязан

Инв. N

КБ по железобетону им. А.А. Якушева Госстроя РСФСР

| | | |
|---|---|---|
| Нач. отд. | Пересыпкин | |
| Гл. инж. отд. | Сидоров | |
| Гл. кон. отд. | Амитриев | |

Питающие и осветительные сети техподполья в осях 1с-6с.

125-04/1.2 — ЭС

Лист 3-9

Копировал: Балакина. 18677-06 10 Формат: 12 Г.

380 /2208

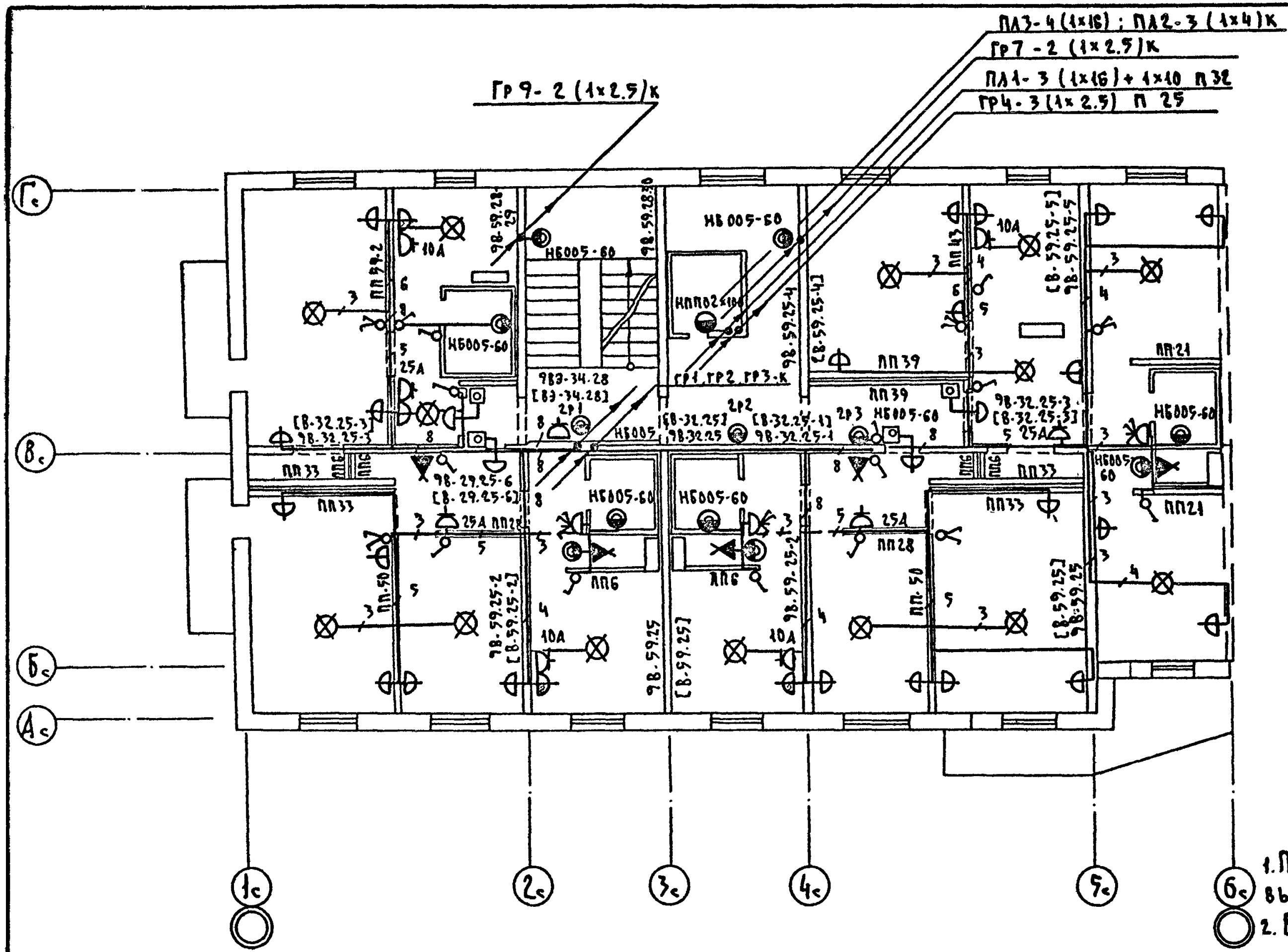


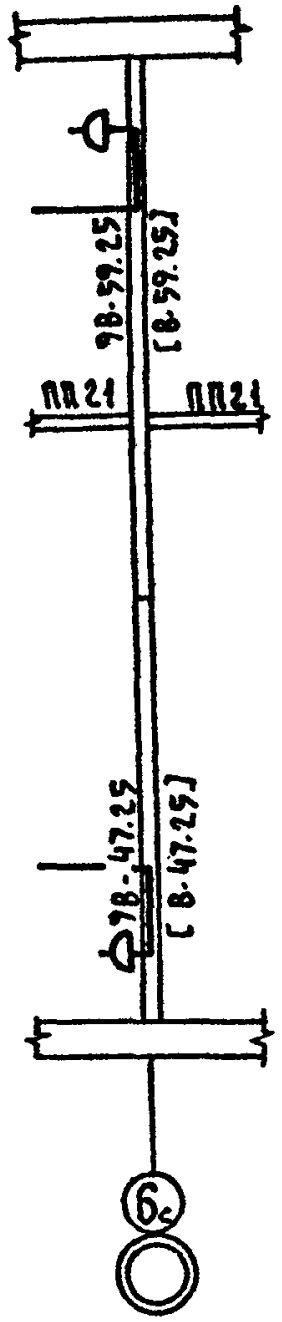


1. Питающие электросети (стояки) выполнить проводом АПВ380 ГОСТ 6323-79.
2. Вводы и разводку в квартирах выполнить проводом АППВС 380 ГОСТ 6323-79.
3. Проводку к штепсельным розеткам на 25А выполнить проводом АППВС 3(1×4) ГОСТ 6323-79

| Привязан | | | |
|---|---|---|---|
| | | | |
| | | | |
| | | | |
| Инв. N | | | |

| КБ по железобетону им. А.А. Якушева Госстроя РСФСР | Нач. отд. | Пересыпкин | | План типового этажа в осях 1с-6с | 125-04/1.2 — Э5 | Лист Э-10 |
|---|---|---|---|---|---|---|
| | Гл. инж. от | Сидоров | | | | |
| | Гл. кон. от. | Дмитриев | | | | |

Копировал: Назарова 13677-06 11 Формат 12 F

## Электроосвещение машинного помещения.

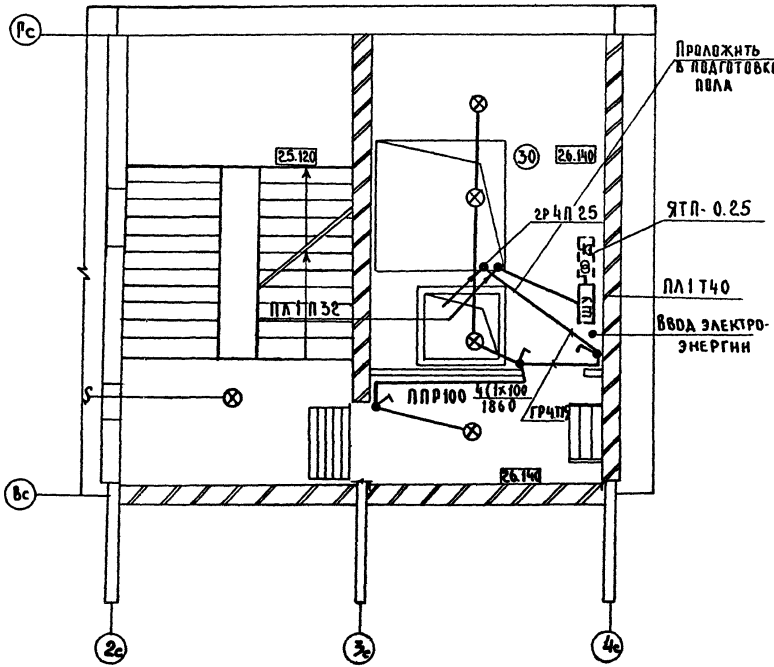


Вариант люминесцентного освещения лестничных площадок.

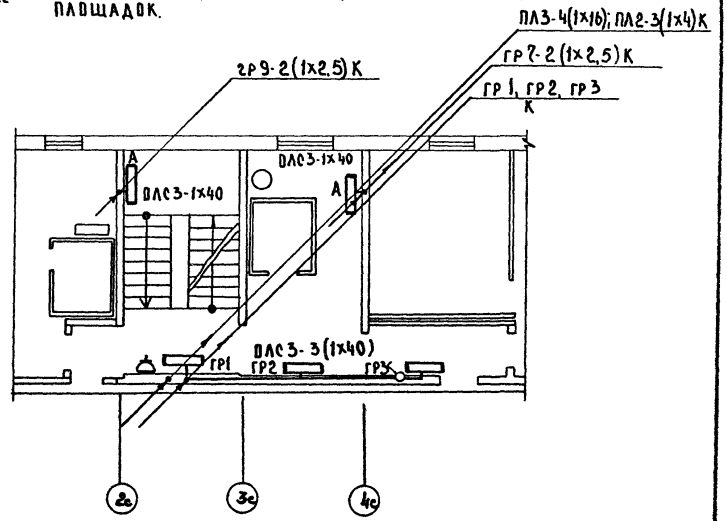


Привязан

Инв. N

КБ по железобетону им. А.А. Якушева Госстроя РСФСР

| | | |
|---|---|---|
| Нач. отд. | Пересыпкин | |
| Гл. инж. от. | Сидоров | |
| Гл. кон. от. | Дмитриев | |

Электроосвещение машинного помещения. Вариант люминесцентного освещения лестничных площадок.

125-04/1,2 - ЭС

Лист 9-11

Копировал: Дом 18677-06 12 Формат: 12Г

380/220 В

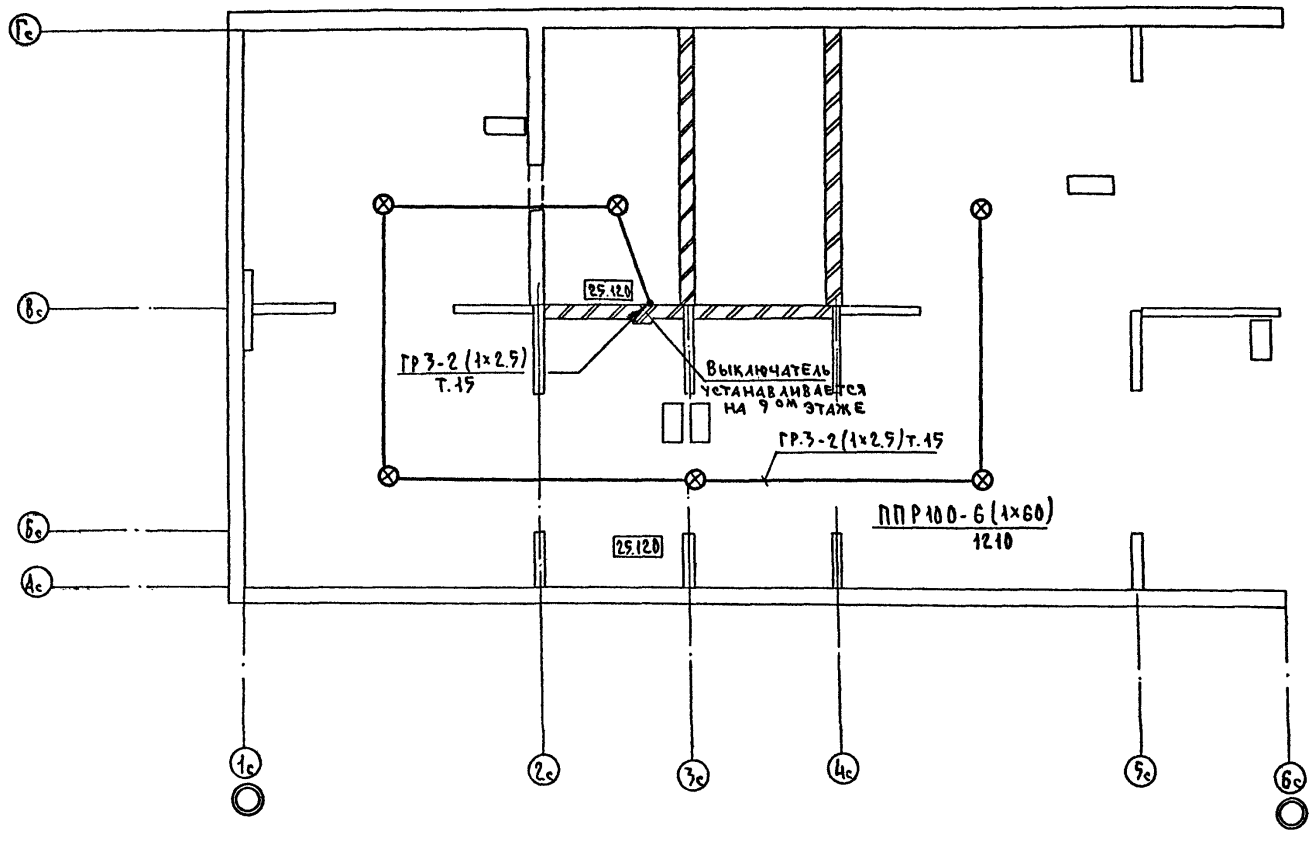


Проводку выполнить проводом АПВ 380 ГОСТ 6323-79 в стальных тонкостенных трубах.

| | | | | | | | |
|---|---|---|---|---|---|---|---|
| Привязан | | | | | | | |
| Инв. № | КБ по железобетону им. А.А. Якушева Госстроя РСФСР | Нач. отд. | Пересыпкин | | Электроосвещение чердака в осях 1с-6с | 127-04/1.2 — ЭУ | Лист Э-12 |
| | | Гл. инж. от | Сидоров | | | | |
| | | Гл. кон. от | Дмитриев | | | | |

Копировал: Назарова 18677-06/13 Формат 12 г

## Узлы прокладки групповой электросети

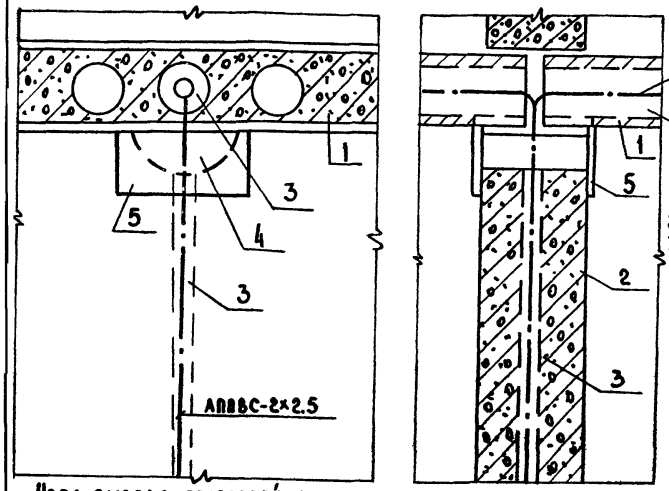


1-панель перекрытия
2-панель стены
3-канал для электропроводки
4-гнездо для распаячной коробки
5-крышка КОН-1

Узел вывода групповой сети из панели перекрытия в стеновую панель

## Размещение вводно распределительного устройства

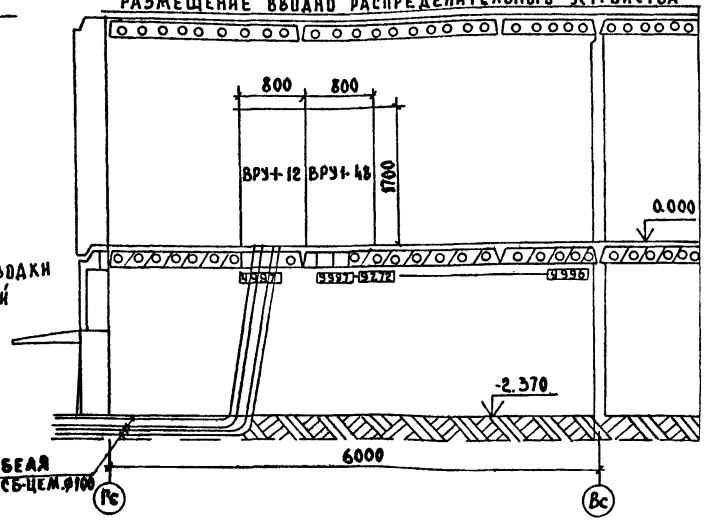


ввод кабеля трубы АСБ-цем.ф100

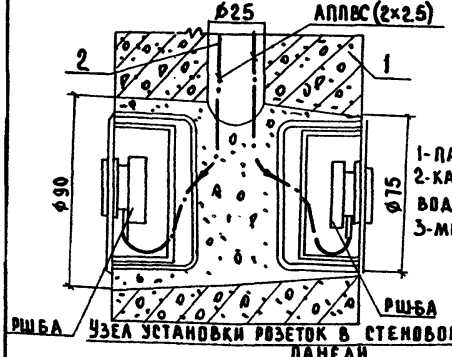


1-панель стены
2-канал для электропроводки
3-минеральная вата

Узел установки розеток в стеновой панели

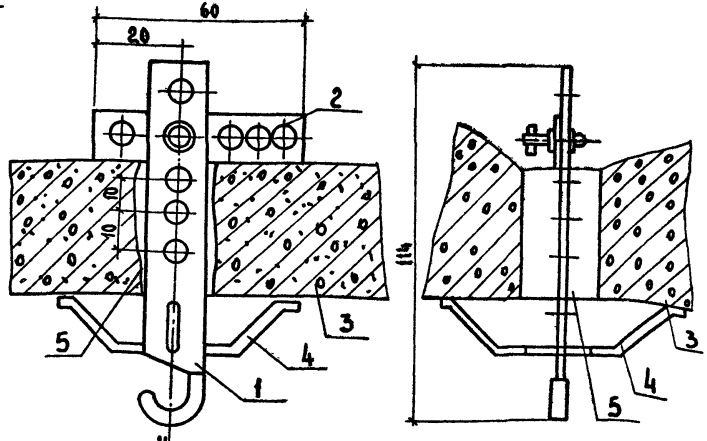


1-крюк для подвески светильника т. У623
2. держатель крюка
3. панель перекрытия
4. розетка потолочная т. РП
5. раствор

Узел подвески светильников в панели перекрытия

Привязан

gost.e-ecolog.ru

| | | | | | | |
|---|---|---|---|---|---|---|
| Инв. N | КБ по железобетону им. А.А. Якушева Госстроя РСФСР | Нач. отд. Пересыпкин; Гл. инж. от. Сидоров; Гл. кон. от. Дмитриев | Узлы прокладки групповой электросети. Размещение вводно-распределительного устройства | 125-04/1.2- Э.5 | Лист Э-13 |

Копировал: Дол 18677-06 (14) Формат: 12 г