ГОССТРОЙ РСФСР

КБ

ПО ЖЕЛЕЗОБЕТОНУ ИМ. А.А.ЯКУШЕВА

СЕРИЯ 125

КОМПЛЕКСНАЯ СЕРИЯ ТИПОВЫХ ПРОЕКТОВ КРУПНОПАНЕЛЬНЫХ ЖИЛЫХ ДОМОВ БЛОК-СЕКЦИЙ И ОБЩЕСТВЕННЫХ ЗДАНИЙ

ТИПОВОЙ ПРОЕКТ 125-04/12

БЛОК-СЕКЦИЯ 9" ЭТАЖНАЯ ТОРЦОВАЯ ЛЕВАЯ НА 36 КВАРТИР

1Б-2Б-2Б-3Б

ДЛЯ СТРОИТЕЛЬСТВА ВО II И III КЛИМАТИЧЕСКИХ РАЙОНАХ И IВ КЛИМАТИЧЕСКОМ ПОДРАЙОНЕ

ОСНОВНОЙ КОМПЛЕКТ – АС.1

АРХИТЕКТУРНО-СТРОИТЕЛЬНЫЕ РЕШЕНИЯ ВЫШЕ ОТМ. 0.000

18677-03
ЦЕНА 2-09 +025

ВАРИАНТЫ ПОЛОЖЕНИЯ БЛОК-СЕКЦИЙ В ЖИЛЫХ ДОМАХ. ШИФР И СХЕМА

НАИМЕНОВАНИЕ БЛОК-СЕКЦИИ	ПЛАНИРОВОЧНЫЕ РЕШЕНИЯ В ЖИЛЫХ ДОМАХ	
	I	ОСНОВНОЕ
ТОРЦОВАЯ ЛЕВАЯ	I-1	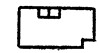

				ПРИВЯЗАН
ИНВ.№				

gost.e-ecolog.ru

ЦЕНТРАЛЬНЫЙ ИНСТИТУТ ТИПОВОГО ПРОЕКТИРОВАНИЯ
ГОССТРОЯ СССР

Москва, А-445, Смоленская ул., 22

Сдано в печать X 1983 г.

Заказ № 12095 Тираж 120 экз.

Ведомость рабочих чертежей основного комплекта.

Лист	Наименование	Примечание
АС-1	Общие данные (начало)	
АС-2÷АС-7	Общие данные (продолжение)	
АС-8	Общие данные (окончание)	
АС-9	Монтажный план типового этажа	
АС-10	Монтажные схемы фасадов 1с-6с; 6с-1с, 1с-4с,	
АС-11	Монтажные схемы фасадов в осях 1с-6с, 6с-1с; 1с-4с. Фрагменты фасадов при варианте стен из ячеистого бетона (варианты двухрядной разрезки)	
АС-12	Фрагмент плана 1го этажа (вариант наружных стен из ячеистого бетона)	
АС-13	Разрез 1-1	
АС-14	Монтажный план плит перекрытия 1÷8 этажей.	
АС-15	Монтажный план плит перекрытия 9 этажа.	
АС-16	Монтажный план чердака.	
АС-17	Разрезы 2-2; 3-3.	
АС-18	Монтажный план плит покрытия	
АС-19	План кровли	

Лист	Наименование	Примечание
АС-20	Монтажная схема лифтовой шахты.	
АС-21	Разрезы 5-5; 6-6. Характеристика лифта.	
АС-22	Фрагмент входа Разрезы.	
АС-23	Фрагмент входа (вариант одинарного тамбура)	
АС-24	Фрагмент входа Разрезы. (Вариант наружных стен из ячеистого бетона)	
АС-25	Монтажная схема мусоропровода.	
АС-26	Монтажный план типового этажа (вариант с объёмными санкабинами)	
АС-27	План первого этажа. Отделочные работы.	
АС-28	План типового этажа Отделочные работы.	
АС-29	Фрагмент плана первого этажа для отделочных работ Вариант 2.	
АС-30	Спецификация наружных стеновых панелей толщ. 300 мм	
АС-31	Спецификация наружных стеновых панелей толщ. 350 мм	
АС-32	Спецификация наружных стеновых панелей толщ. 400 мм	

Привязка типового проекта выполнена в соответствии с действующими нормами и правилами и предусматривает мероприятия, обеспечивающие взрывную, взрывопожарную и пожарную безопасность при эксплуатации здания.

Гл инженер проекта / /

Типовой проект разработан в соответствии с действующими нормами и правилами и предусматривает мероприятия, обеспечивающие взрывную, взрывопожарную и пожарную безопасность при эксплуатации здания

Гл. конструктор проекта / Шеварёв /

Инв №		
Нач. КБ	Болтинский	
Гл. инж. КБ	Сабуров	
Гл. конс. КБ	Афанасьев	
Зав. отд.	Пересыпкин	
Гл. инж. пр.	Сидоров	
Гл. конс. от	Дмитриев	
Гл. арх. от	Юзефович	
Гл. конс. пр.	Шеварёв	
Рук. брит.	Киселева	
Провер.	Шеварёва	
Разработ.	Малахова	

Привязан

125-04 | 1.2 АС.1

Блок-секция 9и этажного дома торцовая левая на 36 квартир 1Б-2Б-2Б-3Б

Стадия	Лист	Листов
Р.	АС-1	53

Общие данные (начало)

КБ пожелезобетону им А.А. Якушева Госстроя РСФСР

Копировал: Назарова 18677-03 2 Формат: А2г

Ведомость рабочих чертежей основного комплекта (продолжение)

Лист	Наименование	Примечание
АС-33	Спецификация наружных стеновых панелей толщ. 300 мм. (Вариант двухрядной разрезки)	
АС-34	Спецификация наружных стеновых панелей толщ. 300 мм (Вариант двухрядной разрезки)	
АС-35	Спецификация наружных стеновых панелей толщ. 350 мм. (Вариант двухрядной разрезки)	
АС-36	Спецификация наружных стеновых панелей толщ. 350 мм (Вариант двухрядной разрезки)	
АС-37	Спецификация наружных стеновых панелей толщ. 400 мм (Вариант двухрядной разрезки)	
АС-38	Спецификация наружных стеновых панелей толщ. 400 мм (Вариант двухрядной разрезки)	
АС-39	Спецификация наружных стеновых панелей из ячеистого бетона толщиной 250 мм	
АС-40	Спецификация наружных стеновых панелей из ячеистого бетона толщиной 250 мм	
АС-41	Спецификация наружных стеновых панелей из ячеистого бетона толщиной 300 мм	
АС-42	Спецификация наружных стеновых панелей из ячеистого бетона толщиной 300 мм	
АС-43	Спецификация сборных железобетонных изделий	
АС-44	Спецификация сборных железобетонных изделий	
АС-45	Спецификация сборных железобетонных изделий	
АС-46	Спецификация сборных железобетонных изделий	
АС-47	Спецификация перегородок и объёмных санкабин	

Лист	Наименование	Примечание
АС-48	Спецификация сборных железобетонных изделий. (Вариант двухрядной разрезки)	
АС-49	Спецификация сборных железобетонных изделий (Вариант двухрядной разрезки)	
АС-50	Спецификация металлических изделий	
АС-51	Спецификация металлических изделий	
АС-52	Спецификация столярных изделий /начало/	
АС-53	Спецификация столярных изделий /окончание/	

Условные обозначения:

Номер детали на листе

Номер листа части 9 раздела 9-37 „Монтажные узлы и детали

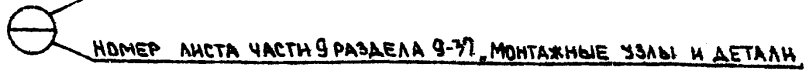

Привязан							
Инв. №	КБ по железобетону им. А.А. Якушева Госстроя РСФСР	Зав. отд. Пересыпкин; Гл. инж. отд. Сид. Оров; Гл. конструктор Д. Митриев	Общие данные (продолжение)	125-04/1.2	АС.1	Лист АС-2

Общие данные.

Типовой проект торцовой левой блок-секции-1б-2б-2б-3б на 36 квартир 9ти этажного жилого дома входит в состав комплексной серии крупнопанельных жилых домов, блок-секций и общественных зданий и предназначен для строительства во II и III климатических районах, в I в климатическом подрайоне с обычными геологическими условиями с расчётной температурой наружного воздуха с -20° до -40°С

Проект разработан Конструкторским бюро по железобетону им А.А.Якушева Госстроя РСФСР в соответствии с планом бюджетных проектных работ на 1981 год и на основании задания на корректировку типовых проектов 5 и 9 этажных блок-секций серии 125 с учётом мероприятий по снижению расхода тепла, электроэнергии, материалоёмкости, построечной трудоёмкости и улучшению эксплуатационных качеств зданий, утверждённого Госстроем РСФСР 10 декабря 1980 г

Конструктивные решения

Фундаменты приняты ленточные прерывистые из сборных железобетонных плит с шириной, соответствующей расчётному давлению на основание 2,5 кг/см² Фундаменты располагаются под поперечными несущими стенами На фундаментные плиты устанавливаются панели внутренних стен технического подполья Цокольные панели опираются на блоки „Сп," установленные на фундаментные плиты. Детальное описание конструкций нулевого цикла дано в части 01. Для облегчения привязки фундаментов, в проекте приведены схемы расчётных нагрузок на отметке низа перекрытия технического подполья

Наружные стены запроектированы из лёгкого бетона толщиной 300, 350 и 400 мм однорядной и двухрядной разрезки. Панели наружных стен должны выпускаться полной заводской готовности с декоративным фактурным слоем Толщина панелей наружных стен назначается в зависимости от расчётной температуры наружного воздуха в соответствии с табл 1. Разработан также вариант с наружными стеновыми панелями из ячеистого бетона толщиной 250 и 300 мм

Внутренние стены-железобетонные толщиной 160 мм, высотой 2540 мм. В панелях предусмотрены каналы для скрытой сменяемой эл. проводки, образуемые при формовании.

Перекрытия запроектированы пустотные толщиной 220 мм. Ширина плит принята 2390 и 1190 мм Торцы пустотных перекрытий должны быть тщательно заделаны в заводских условиях. Панели армируются преднапряжённой арматурой из стали класса А-IV, А-V.

Вентблоки приняты самонесущими высотой 2780 мм с унифицированным сечением каналов

Лестницы. Лестничные марши-железобетонные, из бетона М-300 с гладкой лицевой поверхностью, без накладных проступей Ширина марша 1200 мм Лестничные площадки запроектированы ребристые железобетонные с гладкой лицевой поверхностью

Перегородки запроектированы крупнопанельными, межкомнатные двух типов - гипсобетонные или керамзитобетонные толщиной 80 мм; в санузлах-железобетонные толщиной 50 мм Высота перегородок принята 2530 мм.

Крыша запроектирована с тёплым чердаком и внутренним водостоком. Чердачное пространство крыши используется, как сборная вентиляционная камера статического давления, в которую открываются все вентиляционные каналы жилых помещений и воздух из которой удаляется через общую вытяжную шахту. Во внутренней стеновой панели чердака по оси 6 предусмотрен люк размером 0.9×0.9 м для перехода в смежную секцию

Уклон крыши принят 2,5% В конструкции крыши применён сборный железобетонный лоток. Основанием под рулонный ковёр служат сборные утепляющие керамзитобетонные плиты. Кровельный ковёр выполняется из 3х слоёв рубероида с защитным слоем из гравия на битумной мастике. Телеантенна и радиостойка крепятся хомутами и специальными кронштейнами, приваренными к стенке машинного отделения

Мусоропровод разработан в соответствии с „Указаниями по проектированию мусоропроводов в жилых и общественных зданиях" ВСН 8-72 Госгражданстроя

Лифт. Строительная часть лифтов разработана в соответствии с заданиями на разработку строительной части лифтов ЦКБ „Союзлифтмаш" АТ-6 00-001. Применён пассажирский лифт (грузоподъёмность 320 кг) с расположением противовеса сзади кабины.

Привязан:							
ИНВ №							

КБ по железобетону им А.А.Якушева Госстроя РСФСР	Нач отд.	Пересыпкин		Общие данные (продолжение)	125-04/1.2	АС.1
	Гл инж от	Сидоров				
	Гл кон от	Дмитриев				

Копировал: Назарова 18677-03 4 Формат: 12

Таблица расчётных сопротивлений теплопередаче панелей из бетона марки „50" и допустимых расчётных температур наружного воздуха

Таблица 1

Наименование	Наименование и расчётная насыпная масса заполнителей в кг/м³				Расчётная объёмная масса легкого бетона в кг/м³ в состоянии			Толщина панели в мм, включая наружный фактурный слой 20мм	Расчётное приведённое сопротивление теплопередаче панели в м²час.град/ккал		Допустимые расчётные зимние температуры наружного воздуха, в град.	
	крупных фракций 5-10мм - 40% 10-20мм - 60%		мелкой фракции 0-5мм		высушенной до постоянного веса	воздушно-сухом при строительстве в зоне влажности сухой	воздушно-сухом при строительстве в зоне влажности нормальной и влажной		при утеплённой полости стыка для зон влажности сухой	при утеплённой полости стыка для зон влажности нормальной и влажной	при утеплённой полости стыка для зон влажности сухой	при утеплённой полости стыка для зон влажности нормальной и влажной
Керамзитобетон	Керамзитовый гравий	300	Керамзитовый песок	550	750	788	825	300 350 400	1,475 1,713 1,950	1,218 1,408 1,598	-42,34 -52,08 -61,77	-31,83 -39,60 -47,37
		400		650	900	945	990	300 350 400	1,261 1,459 1,657	1,019 1,172 1,325	-33,59 -41,69 -49,79	-23,69 -29,95 -36,20
		500		750	1000	1050	1100	300 350 400	1,109 1,278 1,448	0,925 1,060 1,196	-27,37 -34,28 -41,24	-19,84 -25,36 -30,93
		600		850	1150	1208	1265	300 350 400	0,905 1,037 1,169	0,802 0,916 1,029	-19,02 -24,42 -29,82	-14,31 -18,47 -24,10
Керамзитоперлитобетон	Керамзитовый гравий	300	Перлитовый песок	200	700	763	791	300 350 400	1,308 1,514 1,721	1,108 1,277 1,447	-35,51 -43,94 -52,40	-27,37 -34,24 -41,20
		400			800	872	904	300 350 400	1,219 1,409 1,599	1,047 1,205 1,363	-31,87 -39,64 -47,44	-24,83 -31,30 -37,76
		500			900	981	1017	300 350 400	1,109 1,278 1,448	0,994 1,142 1,290	-27,37 -34,28 -41,24	-22,66 -28,72 -34,77
		600			1000	1090	1130	300 350 400	1,048 1,206 1,364	0,925 1,060 1,196	-24,87 -31,34 -37,80	-19,84 -25,36 -30,93
		700			1100	1199	1243	300 350 400	0,995 1,143 1,291	0,867 0,992 1,117	-22,70 -28,76 -34,81	-17,47 -22,58 -27,70
Перлитобетон	Перлитовый щебень	400	Перлитовый песок	200-300	800	880	920	300 350 400	1,308 1,514 1,721	1,108 1,277 1,447	-35,51 -43,94 -52,40	-27,37 -34,24 -41,20
		500			900	990	1035	300 350 400	1,179 1,362 1,545	1,047 1,205 1,363	-30,23 -37,72 -45,20	-24,83 -31,30 -37,76
Аглопоритобетон	Аглопоритовый щебень	500	Аглопоритовый песок	800	1100	1155	1183	300 350 400	0,886 1,044 1,143	0,802 0,916 1,029	-18,25 -23,48 -28,76	-14,31 -18,47 -24,10
		600		900	1200	1260	1296	300 350 400	0,818 0,974 1,850	0,749 0,853 0,956	-16,46 -20,21 -24,35	-12,64 -16,90 -21,11

Примечания:

1. В настоящей таблице даны значения приведённых сопротивлений теплопередаче стен из однослойных панелей $R_o^{пр}$ и расчётные зимние температуры наружного воздуха $t_н$, соответствующие условию $R_o^{пр} = 1,1 R_o^{тр}$ (1)
2. Значения $R_o^{тр}$ определяются по формуле $R_o^{тр} = \frac{t_в - t_н}{\Delta t^н \alpha_в}$ (2)
3. Приведённые сопротивления теплопередаче стен $R_o^{пр}$ вычислены с учетом теплопотерь в зонах стыков и через откосы оконных проёмов по формуле $R_o^{пр} = 0,95 R_o$ (3)
4. Значения R_o, равные сопротивлению теплопередаче глухого участка стены вне стыков (сечение по телу панели), определены по формулам СНиП II-3-79 „Строительная теплотехника. Нормы проектирования" При этом суммарная толщина наружного и внутреннего отделочных слоев панелей принята равной 3см, при $\lambda_А = 1,5$ и $\lambda_Б = 1,5$ ккал (м.ч.°С).
5. Расчетная зимняя температура наружного воздуха, при которой выполняется условие (1), определена по формуле: $t_н = -(40,9 R_o^{пр} - 18)$, °С (4).
6. Допустимая зимняя температура наружного воздуха, приведённая в таблице, вычислена при $t_в = 18°С$, что соответствует районам со средней температурой наиболее холодной пятидневки выше -31°С. Для $t_в = 20°С$, что соответствует районам со средней температурой наиболее холодной пятидневки -31°С и ниже, расчётные зимние температуры наружного воздуха следует принимать на 2°С выше указанных в таблице.
7. Приведённые в таблице конструкции имеют среднюю и малую инерционности. Приведённые сопротивления теплопередаче и расчётные температуры наружного воздуха для стен, имеющих малую инерционность заключены в рамки.

Привязан:

Инв. №

КБ по железобетону им. А.А. Якушева Госстроя РСФСР

Зав. отд. Пересыпкин; Гл. инж. от. Сидоров; Гл. конст. Митриев

Общие данные (продолжение)

127-04/1.2

АС-1

Лист АС-4

Копировал: [illegible] 13577-03 5 Формат А2

Расчётные зимние температуры наружного воздуха стен малой инерционности равны средним зимним температурам наиболее холодных суток, средней инерционности- средним арифметическим значениям из зимних расчётных температур наиболее холодных суток и наиболее холодной пятидневки.

Указания по монтажу, герметизации, заделке стыков и примыканий.

Монтаж конструкций производить в соответствии с требованиями СНиП III-16.80. „Бетонные и железобетонные конструкции сборные" СНиП III-4.80, „Техника безопасности в стр-ве", „Руководства по монтажу панельных и каркасно-панельных жилых и общественных зданий", разработанное ЦНИИЭП жилища и указаниями на листах данного альбома. Монтаж конструкций выше отм. 0.000 начинать только после окончания полного комплекса работ по нулевому циклу и составления исполнительной схемы монтажа конструкций.

Особое внимание необходимо обратить на тщательную разбивку осей здания, обеспечение соосности внутренних несущих стен, качество выполнения замоноличивания узлов наружных и внутренних стен, сварных соединений и их антикоррозийную защиту, а также на качественную заделку и герметизацию стыков. Монтаж стеновых панелей каждого вышележащего этажа здания может производиться только после выполнения всех сварных соединений и их антикоррозийной защиты, заполнения всех горизонтальных и вертикальных швов раствором и упругими прокладками, замоноличивания всех стыков бетоном, снятия кондукторов и других временных связей и приёмки этих работ.

В вертикальных стыках наружных стен, однорядной разрезки применён дренированный стык, а в панелях двухрядной разрезки- закрытый стык. Стыки запроектированы согласно „Инструкции по проектированию конструкций панельных жилых зданий" ВСН 32-77. Госграждастроя. Детальное описание конструкций дренированного и закрытого стыков дано в части 9 раздел 9-37. Для обеспечения надёжной воздухозащиты стыков монтаж наружных стен следует выполнять до монтажа панелей внутренних стен.

Для повышения качества герметизации и для защиты от увлажнения, грани наружных стеновых панелей должны быть покрыты грунтовками. Герметизирующие мастики должны быть защищены от прямого воздействия солнечного света специальными защитными покрытиями.

В вертикальных стыках панелей наружных стен должны предусматриваться теплоизоляционные вкладыши из пенополистирола, жёстких минераловатных плит на синтетической связке и других подобных материалов. Монтаж стеновых панелей и панелей перекрытия выполнять на растворе марки „150". Для обеспечения совместной работы настилов на горизонтальные и вертикальные нагрузки, все швы между плитами перекрытий тщательно замоноличиваются цементным раствором марки „150".

Сварка должна производиться электродами Э-42 по ГОСТ 9467-75. Сварку должен производить дипломированный сварщик. Сечение соединительных связей, а также длина и толщина сварных швов должны строго соответствовать проекту. Защиту от коррозии стальных элементов, арматурных выпусков, закладных деталей и сварных соединений, примыкающих к наружным стенам, производить цинковым покрытием толщиной 120-180 мкм в соответствии с СНиП III-23.76 „Защита строительных конструкций от коррозии". Все стальные элементы и связи (включая оцинкованные) защитить от коррозии слоем цементного раствора состава 1:2 толщиной не менее 20 мм.

Указания по производству работ в зимнее время.

1. Монтаж стеновых панелей и панелей перекрытия выполнять на растворе марки 200 на портландцементе не ниже марки 400 с содержанием C_3A не более 8%. Подвижность бетона и раствора в момент укладки в швы и стыки должна составлять 6-9см осадки конуса.
2. Укладка и разравнивание раствора должны производиться непосредственно перед установкой панелей. Устанавливать панели на слой замерзшего или схватившегося раствора категорически запрещается. Особое внимание необходимо обращать на недопустимость превышения проектной толщины горизонтальных швов. Если превышение более 1см, то

Привязан:							
Инв.№	КБ железобетону им. А.А. Якушева Госстроя РСФСР	Нач. отд.	Пересыпкин		Общие данные (продолжение)	125-04/1.2	АС-1 / Лист АС-5
		Гл. инж. пр.	Сидоров				
		Гл. конс. пр.	Дмитриев				

Копировал: Назарова 18677-03 6 Формат: А2

монтаж верхних этажей должен разрешаться специальной комиссией.

3. В бетон и раствор для замоноличивания стыков должны вводиться противоморозные добавки поташа и нитрита натрия, количество которых назначается для осенне-зимнего периода независимо от температуры -10% веса цемента, а для весеннего периода согласно таблице 2.

Таблица 2

Противоморозная добавка	Количество противоморозной добавки в % при текущей температуре наружного воздуха			
	до минус 5°С	до минус 15°С	до минус 25°С	ниже минус 25°С
Нитрит натрия ($NaNO_2$)	5	10	10	—
Поташ (K_2CO_3)	5	7	10	10

Производсво работ, с применением указанных выше добавок, выполнять в соответствии с ВСН 26-76 (Госгражданстрой „Временная инструкция по безобогревному выполнению швов и стыков в крупнопанельных жилых зданиях")

4. В случае применения растворов и бетонов с противоморозными добавками поташа, оцинкованные элементы необходимо защитить от коррозии лакокрасочными покрытиями, указанными при привязке проекта.

5. Должно быть обеспечено тщательное заполнение раствором горизонтальных стыков между панелями несущих поперечных и наружных стен, поэтому должны применяться также приёмы заполнения горизонтальных стыков, при которых гарантируется отсутствие щелей и пустот в этих стыках (чеканка швов).

6. Заполнение бетоном вертикальных стыков должно производиться с вибрированием.

7. Для предупреждения образования наледей на гранях панелей целесообразно накрывать панели на складе брезентом. Удаление наледи следует осуществлять путём прогрева стыкуемых поверхностей электронагревательными печами, обдуванием струёй горячего воздуха и т. д. После таяния льда поверхность должна быть высушена. Запрещается удалять наледи паром, горячей водой и пламенем горелок.

8. После оттаивания и отвердения раствора при положительных температурах должен быть произведён осмотр горизонтальных швов. В случае, если будут обнаружены участки слабого раствора или плохо заполненных швов, они должны быть расчищены и зачеканены цементно-песчаным раствором марки „150".

9. Антикоррозийные покрытия закладных и монтажных металлических соединений производить по аналогии с летними условиями и в соответствии с СНиП III-23-76 „Защита строительных конструкций от коррозии"

Мероприятия по обеспечению звукоизоляции.

Соблюдение нормативных величин звукоизоляции согласно СНиП II-12-77 „Защита от шума" обеспечивают в проекте следующие мероприятия:

1. Раздельная конструкция перекрытий и применяемые в соответствии с таблицей №3 звукоизолирующие прокладки между плитой перекрытия и конструкцией пола. Тщательная заделка швов между перекрытиями.
2. Крепление плинтусов производить только к полу или только к перегородкам
3. Стыки между внутренними стеновыми панелями должны тщательно заделываться бетоном или раствором в соответствии с деталями на листах части 9 раздел 9-37.
4. Необходимая звукоизоляция между санитарной кабиной и жилой комнатой достигается установкой перегородки на расстоянии 40 мм от стенки санкабины.
5. В случае использования двойных межквартирных перегородок раздельного типа предусмотрен воздушный промежуток между перегородками равный 60мм.
6. Воздушный зазор между внешней поверхностью стенок лифтовой шахты и примыкающими внутренними стенами - 40 мм.

Зазор между перекрытиями и стенками шахты принят 20 мм и заполняется упругими прокладками.

7. Тщательную заделку звукоизолирующими материалами сквозных отверстий во внутренних межквартирных стенах под ответвительные коробки электросети см. часть 5 листы 9-10.

Привязан							
Инв. №	КБ по железобетону им. А. А. Якушева Госстроя РСФСР	Зав. отд. Пересыпкин; Гл. инж. от. Сидоров; Гл. кон. от. Дмитриев	Общие данные (продолжение)	25-04/1.2	АС.1	Лист АС6	

Копировал: Дом 18677-03 7 Формат 12Г

8. Повышение звукоизоляции также достигается за счет устранения щели между дверью в квартиру и полом при помощи порога с уплотняющими прокладками. По периметру дверной коробки входных дверей в квартиры предусмотрены пено-полиуретановые прокладки.

Характеристика материалов для упругих прокладок Таблица 3.

	Материал	Минимальная толщина прокладок в необжатом состоянии в мм	Плотность в кг/м³
1	Плиты теплоизоляционные минераловатные на синтетическом связующем по ГОСТ 9573-82	40	100-150
2	Плиты минераловатные на синтетическом связующем по ТУ 21-24-52-73	40	70-110
3	Маты минераловатные прошивные по ТУ 21-24-51-73	30	75-225
4.	Плиты древесноволокнистые мягкие по ГОСТ 4598-74*	25	250

Указания по привязке проекта

1. Рабочие чертежи должны быть откорректированы применительно к выбранному варианту толщины наружных стен, варианту разрезки - однорядной или двухрядной.
2. Рабочие чертежи настоящего альбома подлежат корректировке применительно к конкретным условиям строительства. При привязке необходимо использовать указания, приведенные в соответствующих разделах пояснительной записки.
3. Разработать защиту лакокрасочными покрытиями оцинкованных деталей при использовании растворов и бетонов с противоморозной добавкой поташа в соответствии со СНиП II-28-73* "Защита строительных конструкций от коррозии."
4. Двойной входной тамбур следует предусматривать при средней температуре наиболее холодной пятидневки ниже -25°С до -40°С.
5. При применении варианта наружных стен из ячеистого бетона балконы на первом этаже не устраиваются.

Ведомость ссылочных и прилагаемых документов

Обозначение	Наименование	Примечание
	Ссылочные документы	
ГОСТ 9573-82	Плиты теплоизоляционные минераловатные на синтетическом связующем	
ГОСТ 17280-79	Доски подоконные деревянные	
ГОСТ 8242-75	Детали деревянные фрезерованные для строительства	
ГОСТ 1839-80	Трубы и муфты асбоцементные для безнапорных трубопроводов	
Серия 1-136-10	Двери деревянные внутренние для жилых и общественных зданий	
Серия 1-136.5-16	Окна и балконные двери деревянные с двойным остеклением для жилых и общественных зданий	
Серия 1-136.5-17	Окна и балконные двери деревянные с тройным остеклением для жилых и общественных зданий	
Серия 1.136-11	Двери деревянные входные наружные, тамбурные и служебные для жилых и общественных зданий.	
Серия 1.172-4	Встроенные антресольные шкафы, шкафы перегородки каркасной конструкции из унифицированных элементов для жилых зданий	
Серия 1.494-32	Зонты и дефлекторы вентиляционных систем.	
Серия 1.138-10 в.1.2	Перемычки железобетонные для зданий с кирпичными стенами.	
Серия 83 ч.10 р.10.8-1	Мусоропровод МП-3. Чертежи унифицированных камер мусороудаления УКМ-1 и общие чертежи мусоропровода.	
Серия 83 ч.10 р.10.8-2	Мусоропровод МП-3. Металлические и деревянные изделия мусоропровода	
	Прилагаемые документы	
Серия 125 часть 9	Узлы и детали	
Раздел 9-37	Монтажные узлы и детали	
Серия 125 часть 10	Изделия заводского изготовления	
Раздел 10.1-1	Наружные стеновые панели из ячеистого и лёгкого бетона толщиной 250, 300мм	
Раздел 10.1-2	Наружные стеновые панели из легкого бетона толщ. 350, 400 мм.	

Привязан:

Инв. №

КБ по железобетону им. А.А. Якушева Госстроя РСФСР

Зав. отд.	Пересыпкин	
Гл. инж. от.	Сидоров	
Гл. кон. от.	Дмитриев	

Общие данные (продолжение)

125-04/1.2 АС.1

Лист АС-7

Ведомость прилагаемых документов (продолжение)

Обозначение	Наименование	Примечание
р.10.1-3	Наружные стеновые панели из ячеистого бетона тол. 250,300 мм и легкого бетона толщ. 350,400 мм	
р.10.1-60	Наружные стеновые панели однорядной разрезки из легкого бетона толщ. 300,350,400 мм	
р.10.1-61	Наружные стеновые панели из ячеистого бетона толщ. 250,300 и легкого бетона толщ. 300,350,400 мм. Цокольные панели.	
р.10.2-8	Внутренние стеновые панели	
р.10.3-9	Многопустотные панели перекрытий шириной 2390 мм	
р.10.3-37	Многопустотные панели перекрытий шириной 2390 мм.	
р.10.4-1	Прочие сборные изделия из тяжёлого бетона	
р.10.4-4	Прочие сборные изделия /железобетонные металлические, деревянные/	
р.10.4-40	Прочие изделия	
р.10.5-1	Перегородки и изделия полов	
р.10.7-1	Металлические изделия	
Серия 75 ч.10 р.10.8-1	Санитарно-технические кабины /строительная часть/	
то же р.10.8-2	Санитарно-технические кабины /санитарно-техническая часть/	
Серия 125 ТЭ 1.	Техническая эксплуатация	
	Смета	

Ведомость спецификаций

Лист	Наименование	Примечание
АС-30	Спецификация наружных стеновых панелей толщ. 300 мм.	
АС-31	Спецификация наружных стеновых панелей толщ. 350 мм	
АС-32	Спецификация наружных стеновых панелей толщ. 400 мм	
АС-33	Спецификация наружных стеновых панелей толщ. 300 мм (вариант двухрядной разрезки)	
АС-34	Спецификация наружных стеновых панелей толщ. 300 мм (вариант двухрядной разрезки)	
АС-35	Спецификация наружных стеновых панелей толщ. 350 мм (вариант двухрядной разрезки)	
АС-36	Спецификация наружных стеновых панелей толщ. 350 мм (вариант двухрядной разрезки)	
АС-37	Спецификация наружных стеновых панелей толщ. 400 мм (вариант двухрядной разрезки)	
АС-38	Спецификация наружных стеновых панелей толщ. 400 мм (вариант двухрядной разрезки)	
АС-39	Спецификация наружных стеновых панелей из ячеистого бетона толщиной 250 мм	
АС-40	Спецификация наружных стеновых панелей из ячеистого бетона толщиной 250 мм	
АС-41	Спецификация наружных стеновых панелей из ячеистого бетона толщиной 300 мм	
АС-42	Спецификация наружных стеновых панелей из ячеистого бетона толщиной 300 мм	
АС-43	Спецификация сборных железобетонных изделий	
АС-44	Спецификация сборных железобетонных изделий	
АС-45	Спецификация сборных железобетонных изделий	
АС-46	Спецификация сборных железобетонных изделий	
АС-47	Спецификация перегородок и объемных санкабин	
АС-48	Спецификация сборных железобетонных изделий (вариант двухрядной разрезки)	
АС-49	Спецификация сборных железобетонных изделий (вариант двухрядной разрезки)	
АС-50 АС-51	Спецификация металлических изделий	
АС-52	Спецификация столярных изделий	
АС-53	Спецификация столярных изделий.	

Привязан:

Инв. №

КБ по железобетону им. А.А. Якушева Госстроя РСФСР

Зав. отд.	Пересыпкин	
Гл. инж. от	Сидоров	
Гл. кон.	Митрнев	

Общие данные (окончание) 125-04/1.2 АС.1

Лис АС-

Копировал: [illegible] 18877-03 9 Формат: 12 г

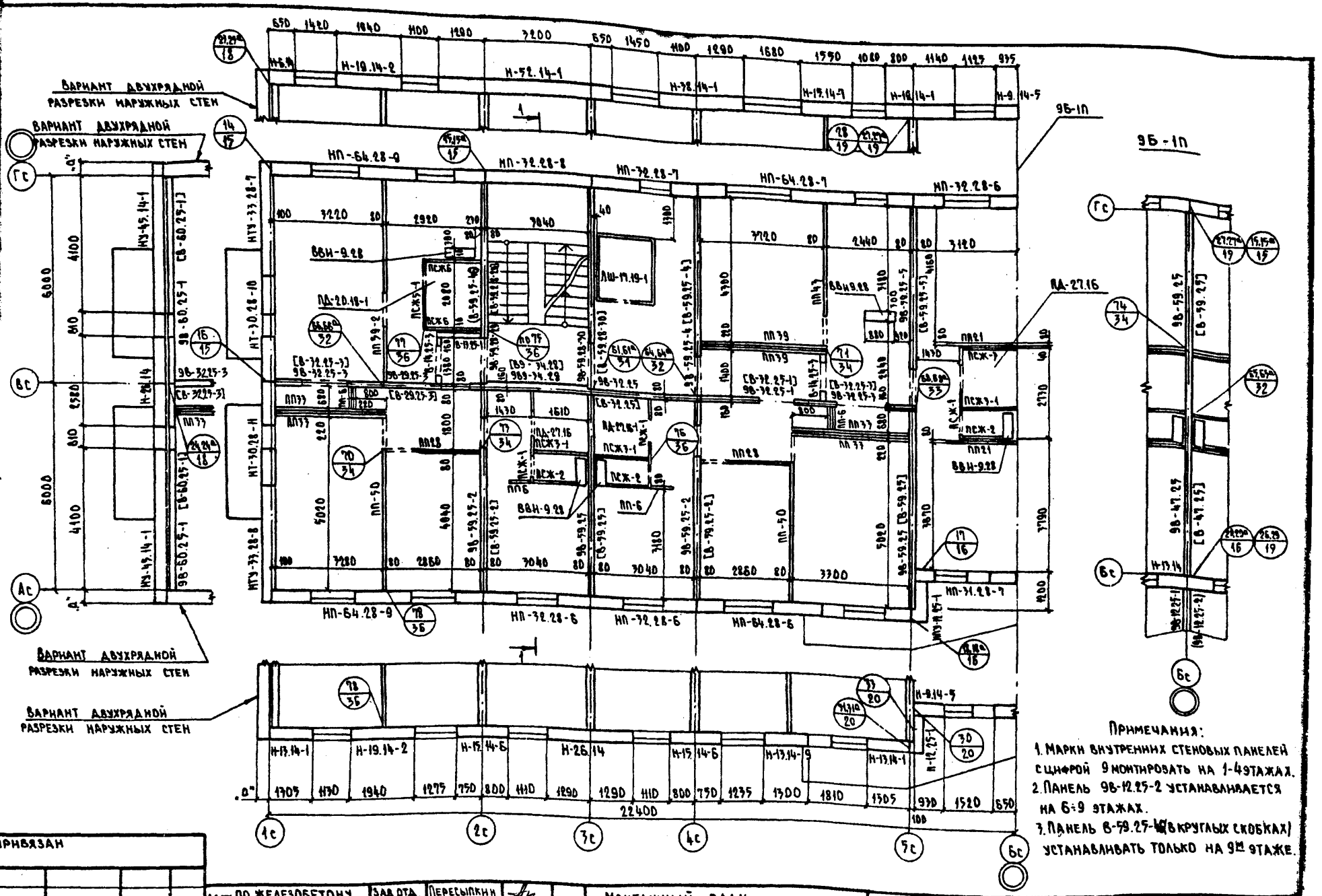

Привязан					
Инв. №	КБ по железобетону им. А.А. Якушева Госстроя РСФСР	Зав. отд.	Пересыпкин	Монтажный план типового этажа	125-04 | 1.2 АС.1
		Гл. инж. отд.	Сидоров		Лист АС-9
		Гл. конст. отд.	Дмитриев		

Копировал: Зак. 18677-03 10 Формат 12г.

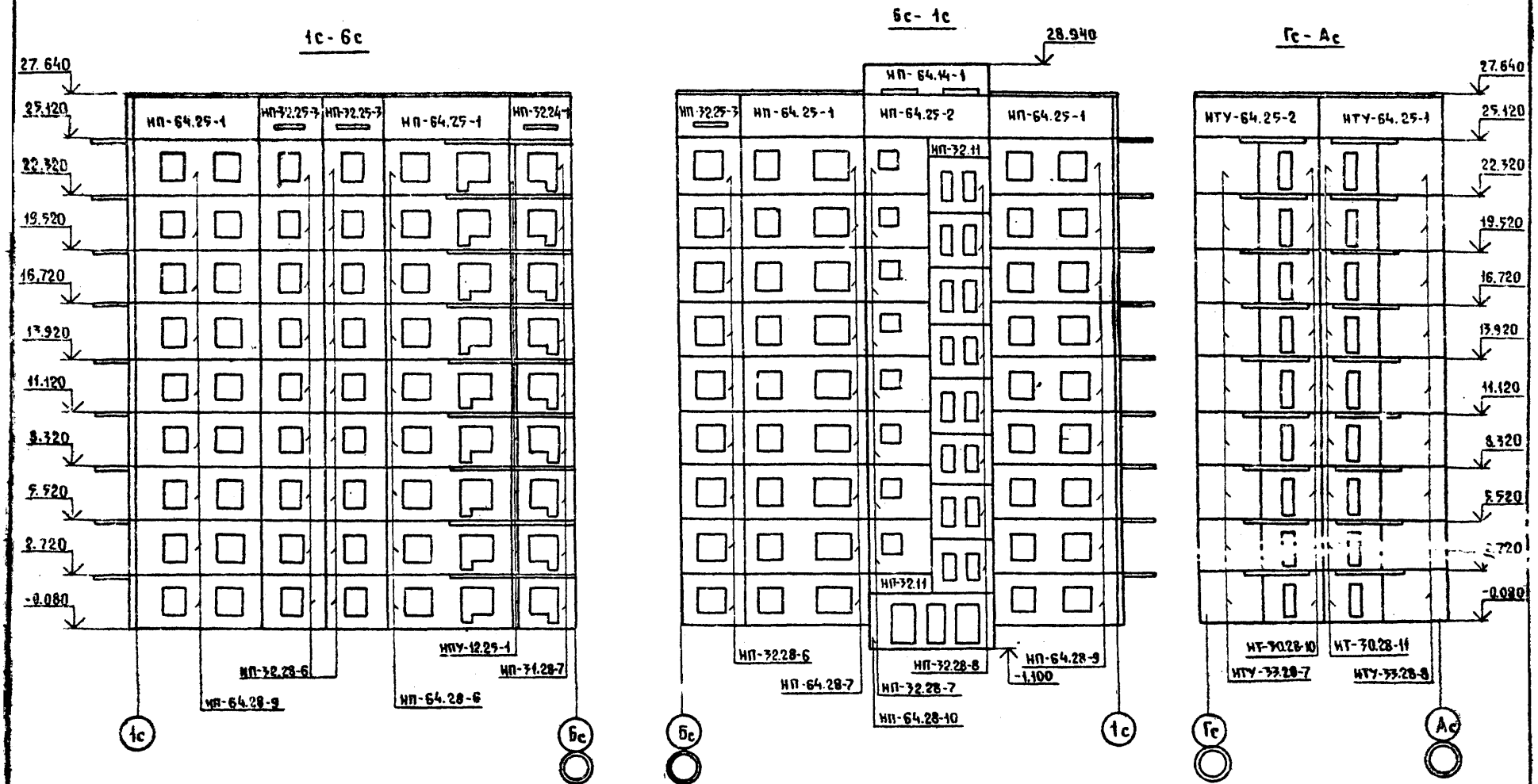

Привязан:

Инв. №

КБ по железобетону им. А.А. Якушева Госстроя РСФСР

Зав. отд.	Пересыпкин	
Гл. инж. от.	Сидоров	
Гл. кон. ст.	Дмитриев	

Монтажные схемы фасадов 1с-6с; 6с-1с; Гс-Ас

125-04/1.2 АС 1

Лист №10

Копировал: Па, 16577-05 11 Формат 12 г

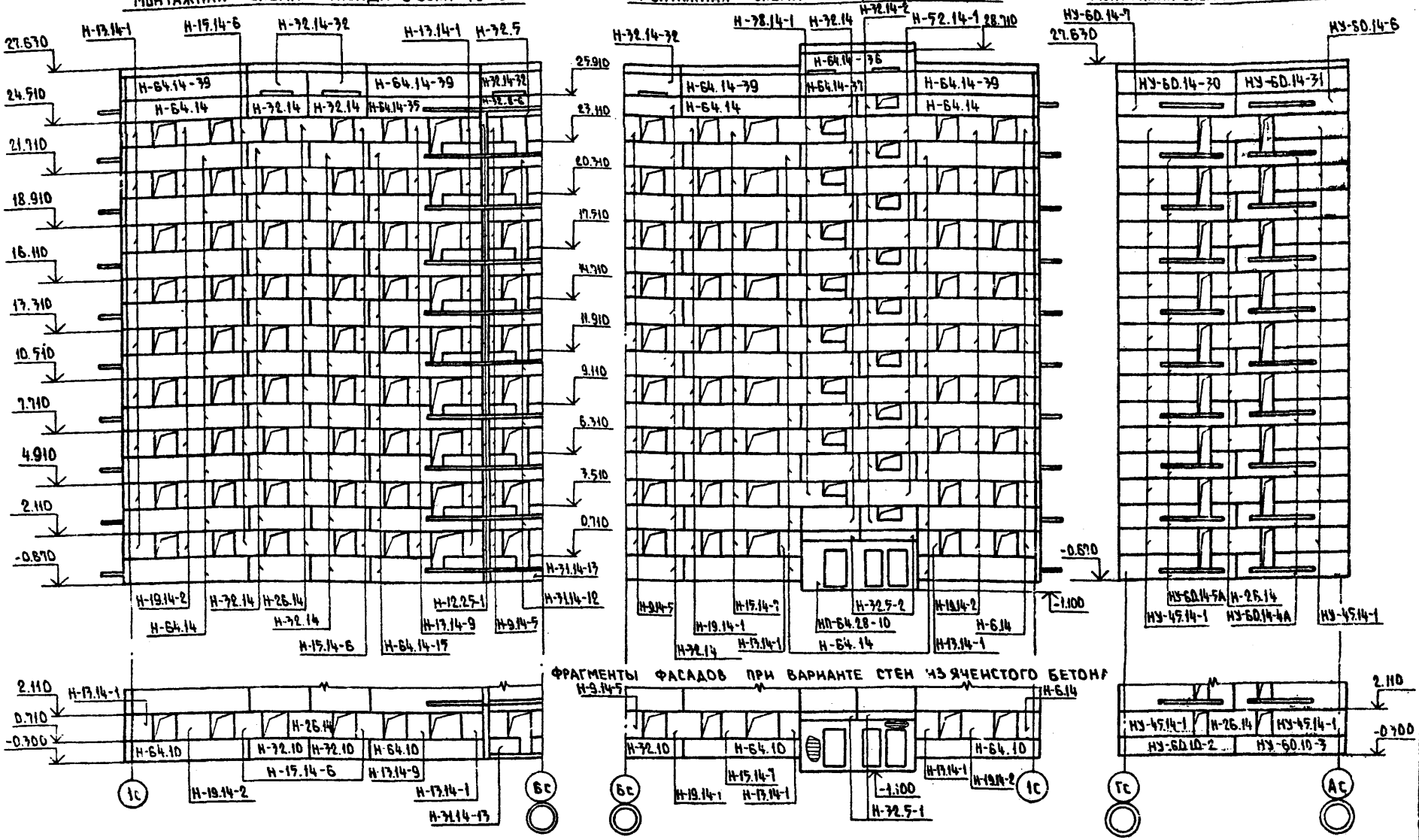

Привязан							
Инв. №			КБ по железобетону им. А.А. Якушева Госстроя РСФСР	Зав. отд.	Пересыпкин	Монтажные схемы фасадов в осях 1с-6с/6с-1с/Гс-1с. Фрагменты фасадов при варианте стен из ячеистого бетона. (Варианты двухрядной разрезки)	125-04/1.2 АС.1 Лист АС-11
				Гл. инж. отд.	Сидоров		
				Гл. конс. отд.	Дмитриев		

Копировал: [illegible] 18677-03 12 Формат 12г

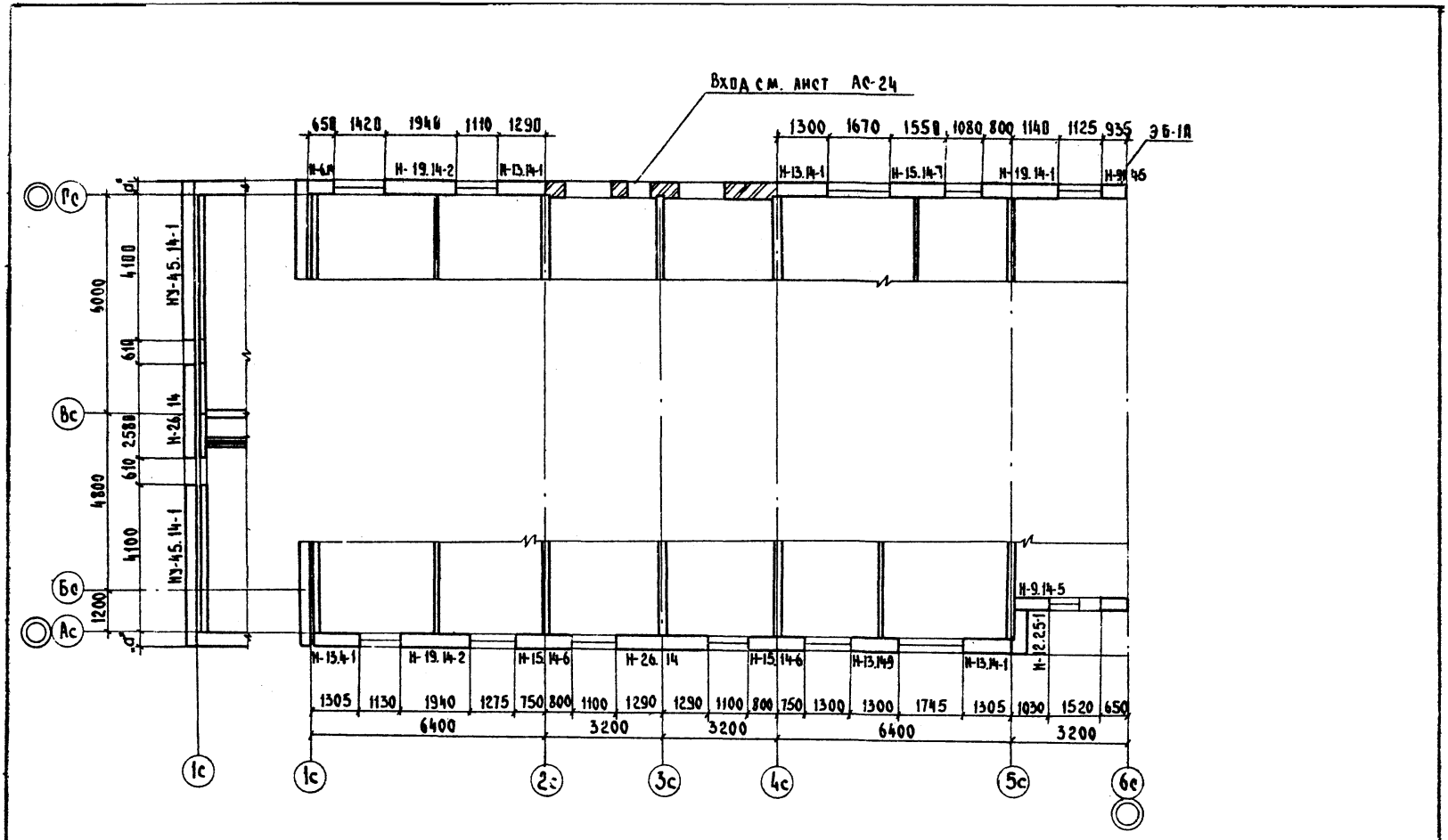

Привязан:					
Инв.N	КБ по железобетону им. А.А. Якушева Госстроя РСФСР	Зав. отд. Пересыпкин Гл. инж. отд. Ильоров Гл. конструктор Дмитриев	Фрагмент плана 1го этажа (вариант наружных стен из ячеистого бетона)	125-04/1.2 АС.1	Лист АС-12

Копировал: 18677-03 13 Формат: 12Г

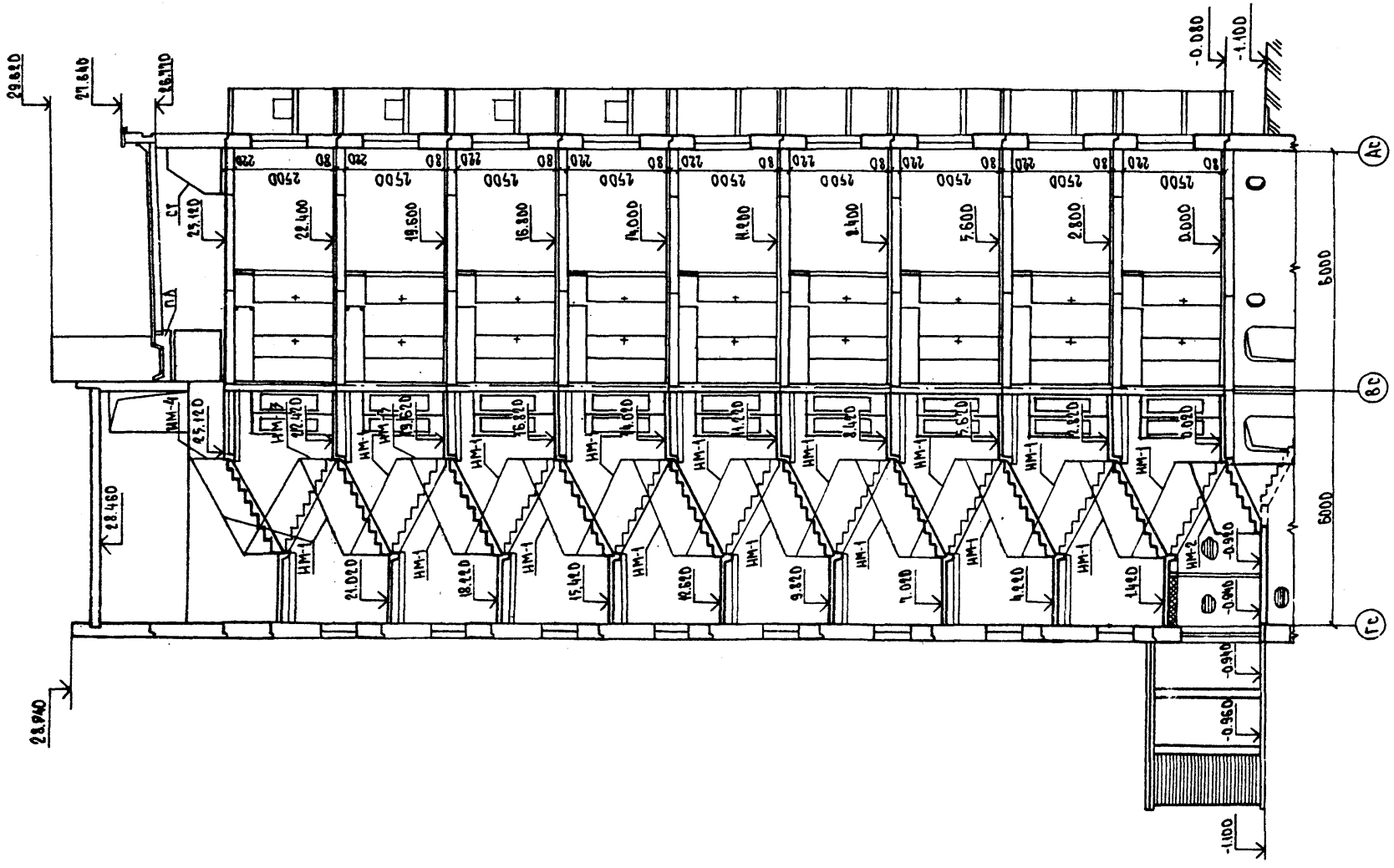

Привязан:							
инв. №							

КБ по железобетону им. А.А. Якушева Госстроя РСФСР	зав.отд.	Пересыпкин			
	гл.инж.от.	Сидоров			
	гл.конст.	Дмитриев			

Разрез 1-1	125-04/1.2	АС.1	Лист АС-13

Копировал [illegible] 18677-03 14 Формат: 12Г

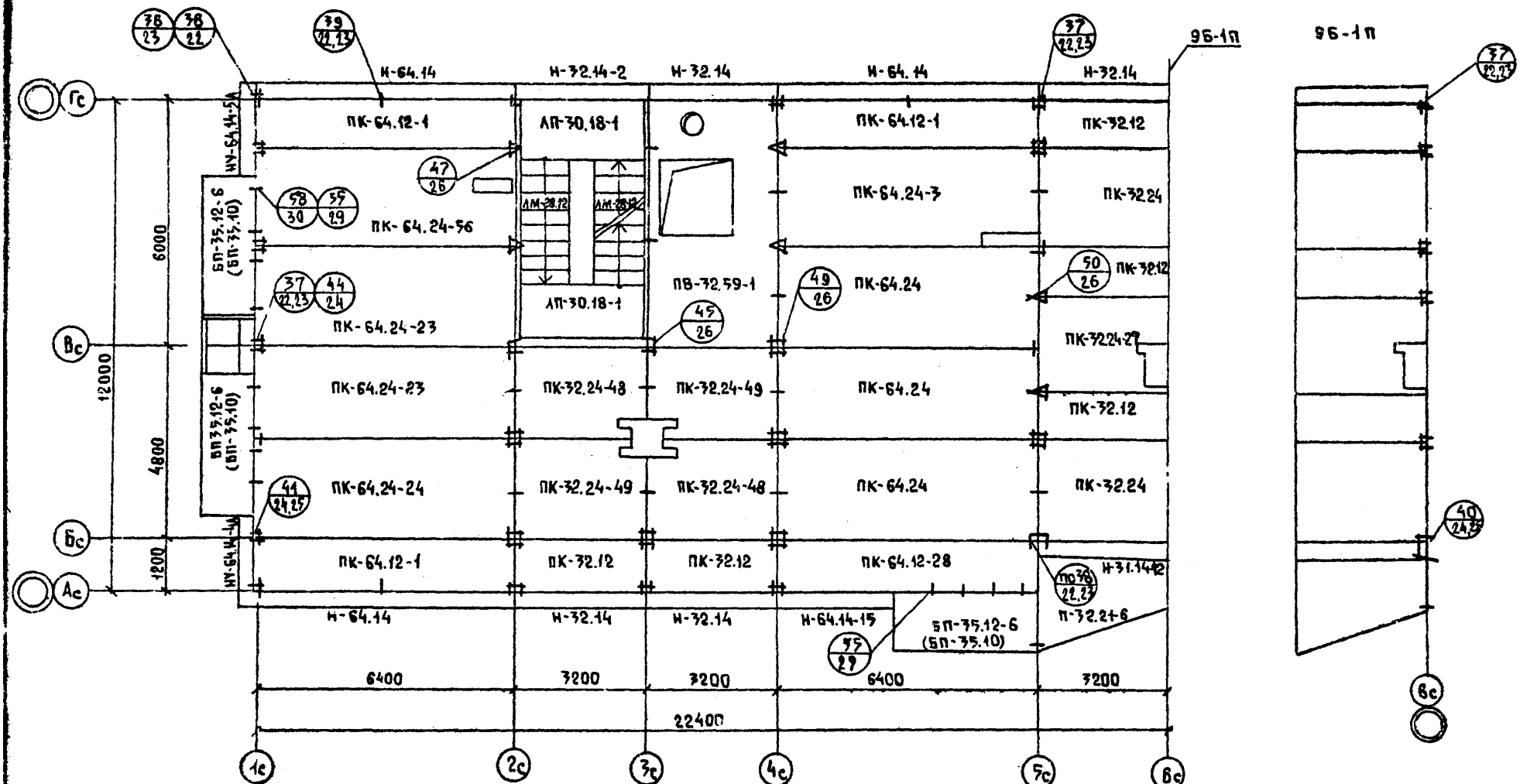

Примечания

1. Указания по монтажу см. пояснительную записку.
2. Марки балконных плит БП-35.10 и марки наружных стеновых панелей даны для двухрядной разрезки.
3. Марки наружных стен для однорядной разрезки показаны на монтажных планах стен.

Привязан:

Инв. №

КБ по железобетону им. А.А. Якушева Госстроя РСФСР

Зав. отд.	Пересыпкин	
Гл. инж. от.	Сидоров	
Гл. [illegible] ст.	Дмитриев	

Монтажный план плит перекрытия 1-8 этажей

125-04/1.2

АС.1

Лист АС-14

Копировал: [illegible] 12677-03 А3 Формат 12

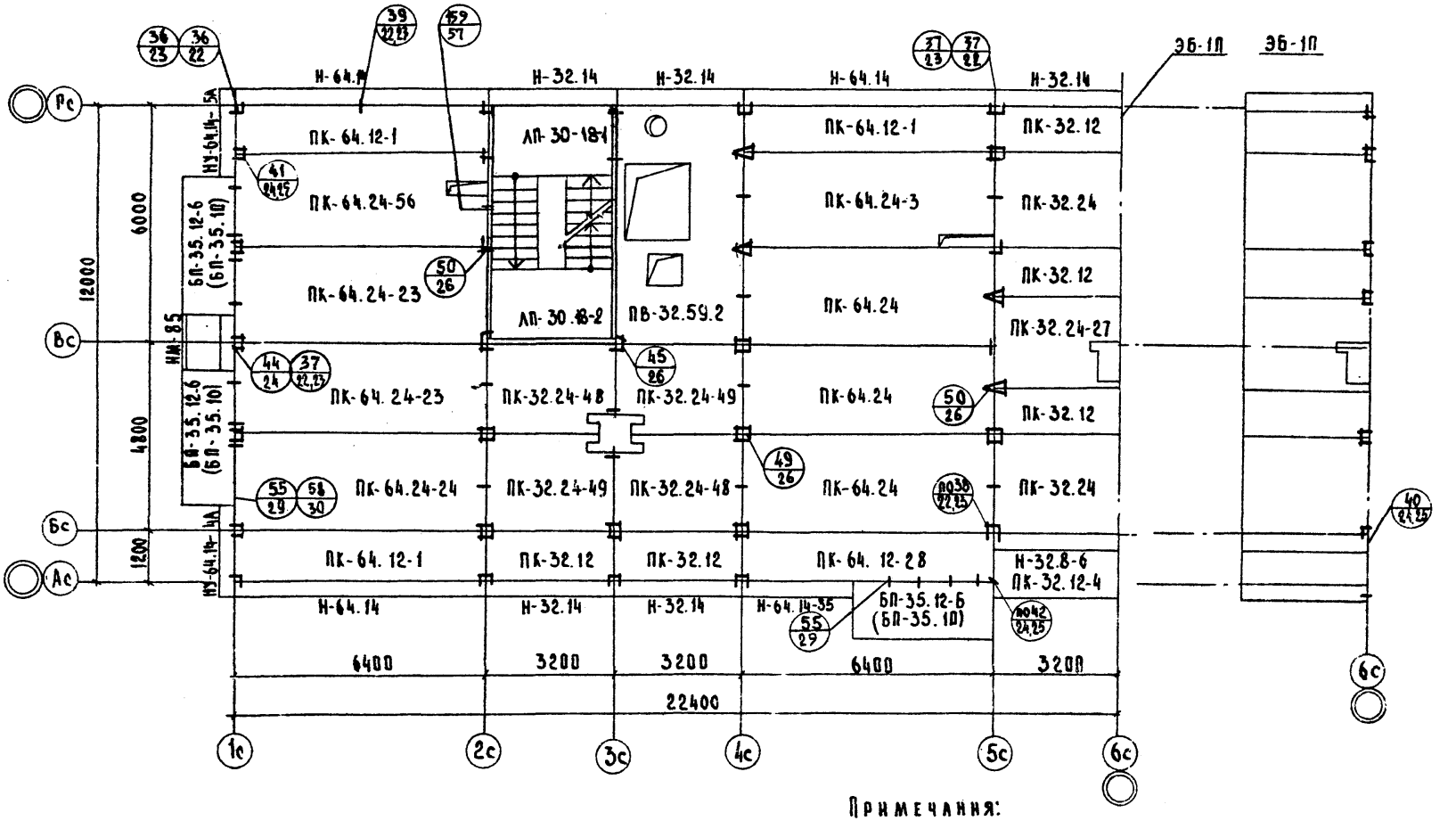

Примечания:

1. Указания по монтажу см. пояснительную записку.
2. Марка балконной плиты БП-35.10 и марки наружных стеновых панелей даны для двухрядной разрезки наружных стен.

Привязан.	КБ по железобетону им. А.А. Якушева Госстроя РСФСР	Зав. отд.	Пересыпкин	Монтажный план плит перекрытия 9 этажа.	125-04/1.2	АС.1	Лист АС-15
Инв. N		Гл. инж. от.	Сидоров				
		Гл. кон. от.	Дмитриев				

Копировал: Дом 18677-03 16 Формат: 12Г

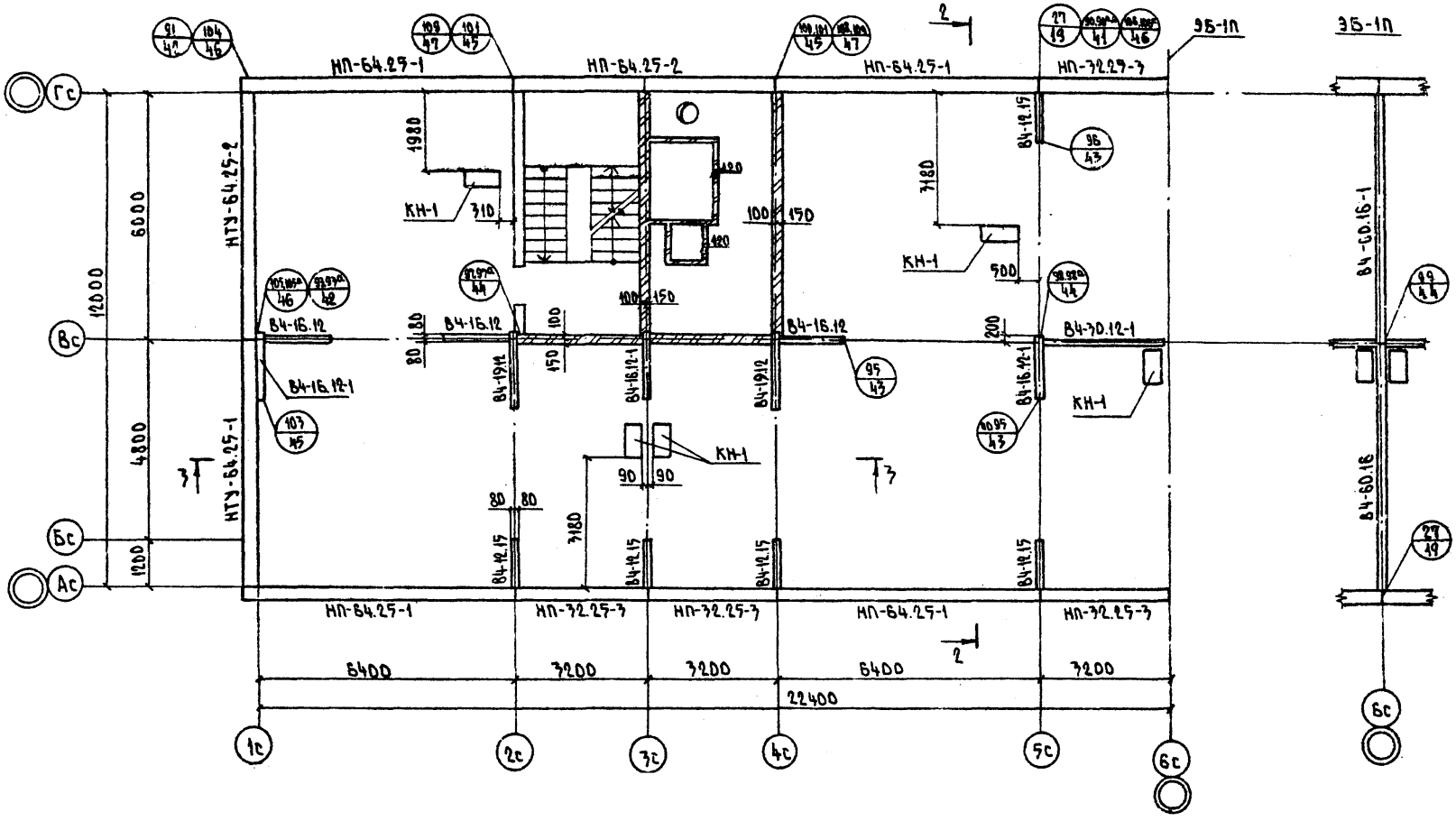

Примечания.

1. Разрезы 2-2 и 3-3 см лист АС-17
2. На чердаке в осях 5с-6с между осями Ас-Бс над лоджией пол чердака утеплить керамзитом γ=400 кг/м³ толщ. 200 мм

Привязан							
Инв. №		КБ по железобетону им. А.А. Якушева Госстроя РСФСР	Зав. отд. Пересыпкин; Гл. инж. отд. Сидоров; Гл. конструктор Дмитриев	Монтажный план чердака	127-04/1.2	АС.1	Лист АС-16

Копировал Вер- 18677-03 17 формат 12г

Вариант двухрядной разрезки наружных стен

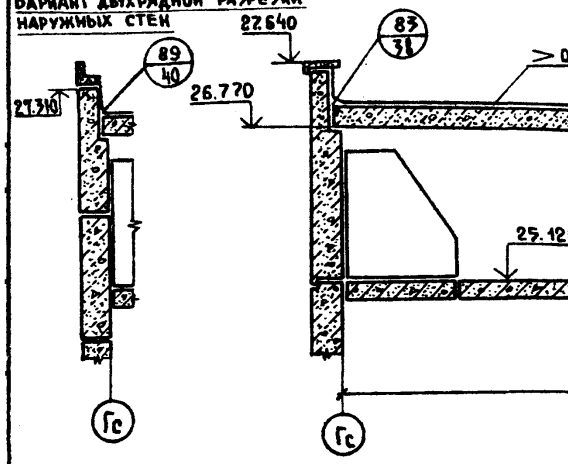

2-2

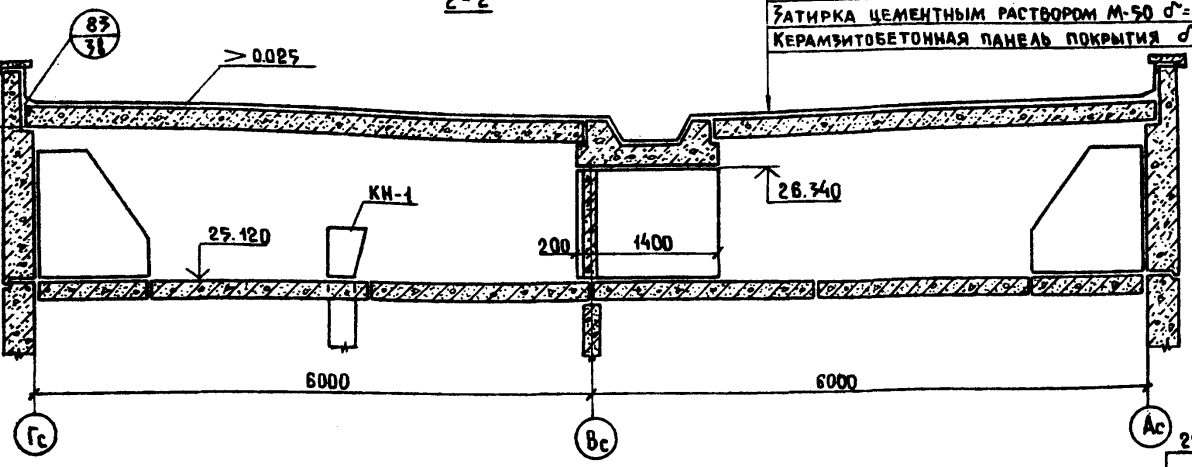

Слой гравия на битумной мастике
3 слоя рубероида (ГОСТ 10923-76) на битумной мастике
Затирка цементным раствором М-50 δ=5
Керамзитобетонная панель покрытия δ=250

Вариант двухрядной разрезки наружных стен

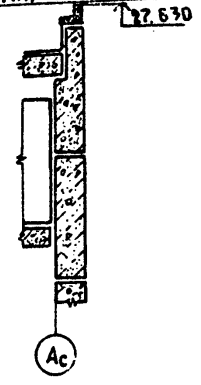

3-3

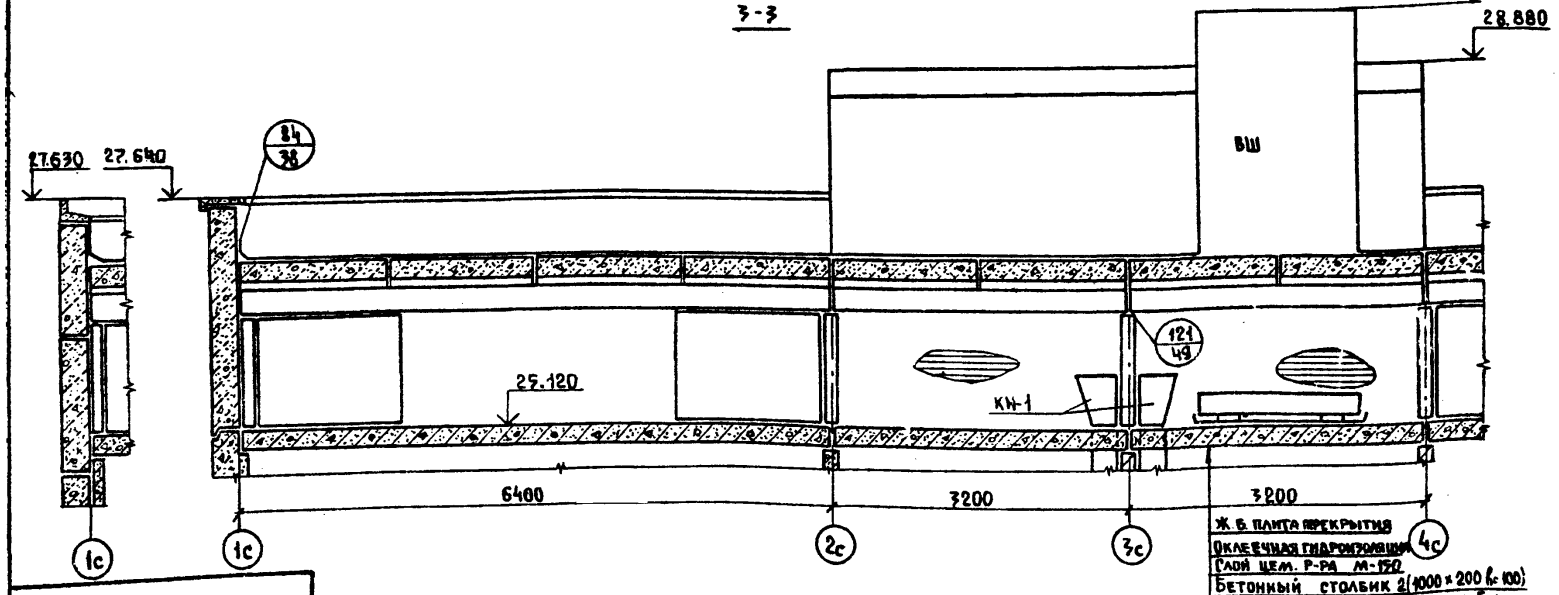

Ж.б. плита перекрытия
Оклеечная гидроизоляция
Слой цем. р-ра М-150
Бетонный столбик 2(1000×200 h=100)
Металлический поддон Ст.3 δ=4мм

Привязан:

Инв. №

Примечание см. лист АС-18

КБ по железобетону им. А.А. Якушева Госстроя РСФСР

Зав. отд.	Пересыпкин	
Гл. инж. пр.	Сидоров	
Гл. кон. ст.	Дмитриев	

Разрезы 2-2, 3-3

125-04/1.2

АС.1

Лист АС-17

Копировал: 18677-03 18 Формат: 12г

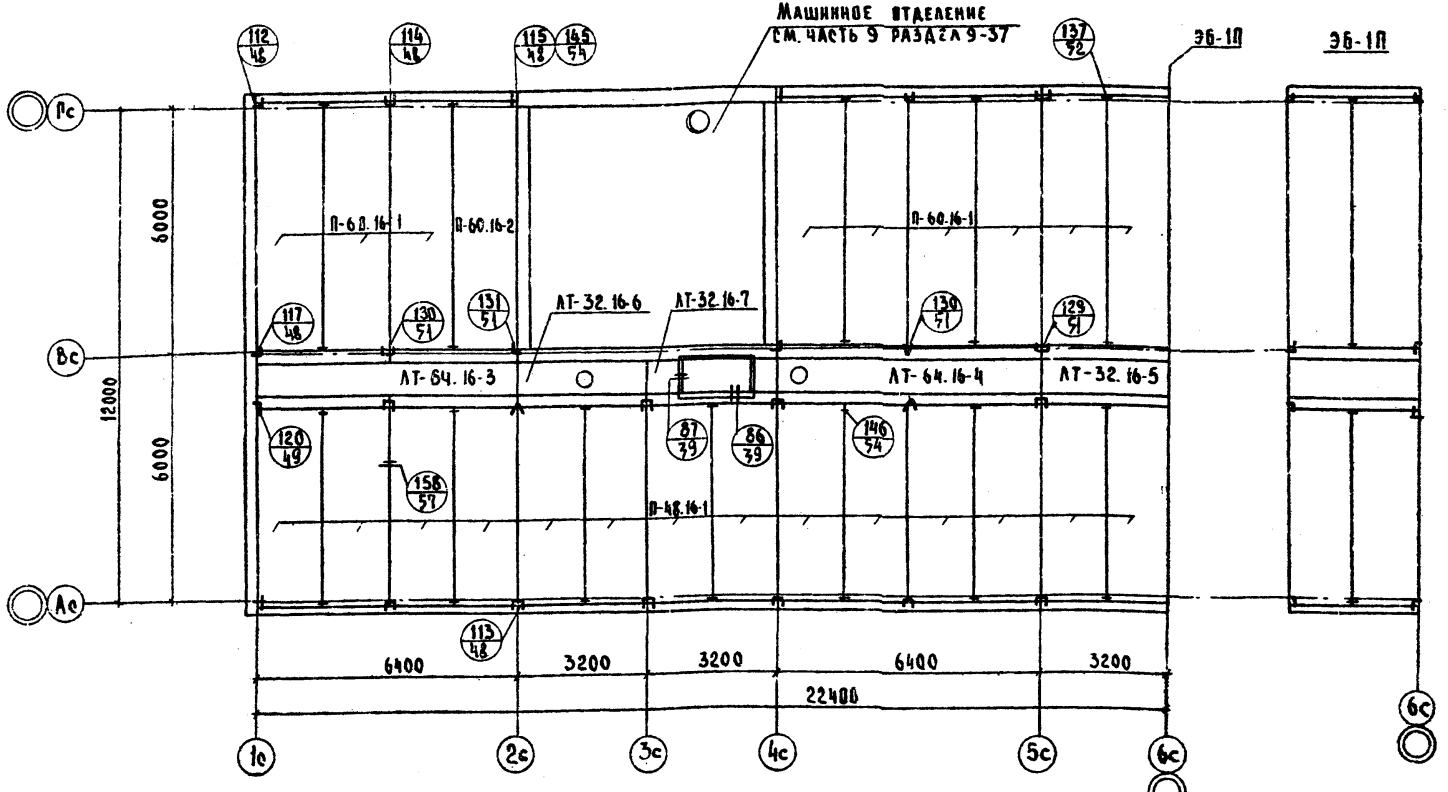

Примечание

Для защиты от попадания атмосферных осадков через вытяжную шахту, внутри чердака, под отверстием шахты, предусмотрен водосборный поддон. Поддон выполнен из металлических, сваренных между собой листов и окрашен антикоррозийными составами.

Глубина поддона принимается равной 0,15-0,3 м (в зависимости от интенсивности ливней в данном районе)
Размер в плане соответствует размеру отверстия шахты, увеличенному на 0.15 м в каждую сторону.

Привязан:						
Инв. №	КБ по железобетону им. А. А. Якушева Госстроя РСФСР	Зав. отд. Пересыпкин; Гл. инж. от. Сидоров; Гл. кон. от. Дмитриев	Монтажный план плит покрытия	125-04/1.2	АС.1	Лист АС-18

Копировал: Дом 18677-03 19 Формат 12Г

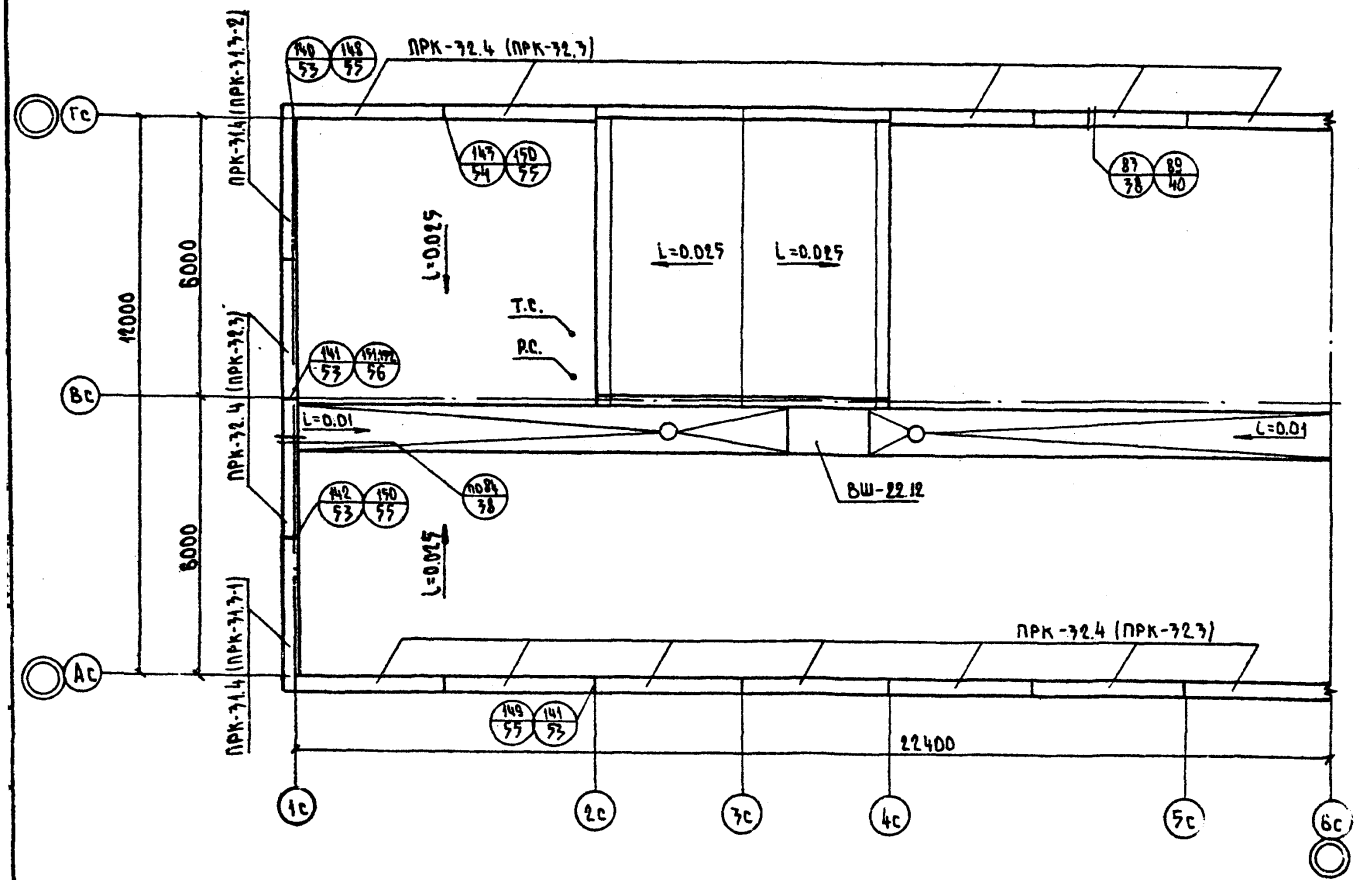

Примечание

1. Марки прижимных камней в скобках даны для двухрядной разрезки наружных стен.
2. Деталн установки воронки, радиостойки и телеантенны см. часть 9 раздел 9-37.

Привязан

Инв. №

КБ по железобетону им. А.А. Якушева Госстроя РСФСР

Зав. отд.	Пересыпкин	
Гл. инж. отд.	Сидоров	
Гл. конструктор	Дмитриев	

План кровли

125-04/1.2

АС.1

Лист АС-19

Копировал: 18677-03 20 Формат 12г

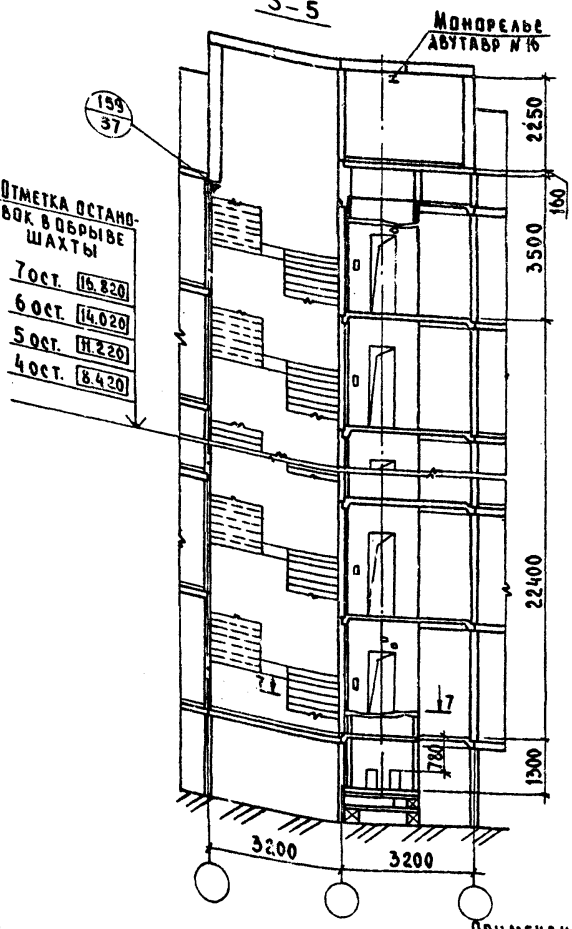

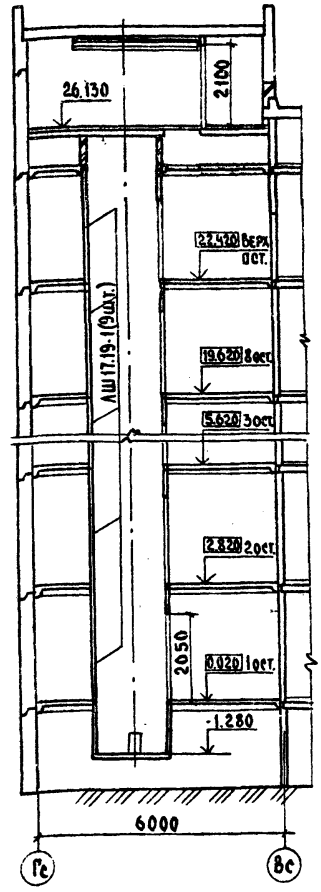

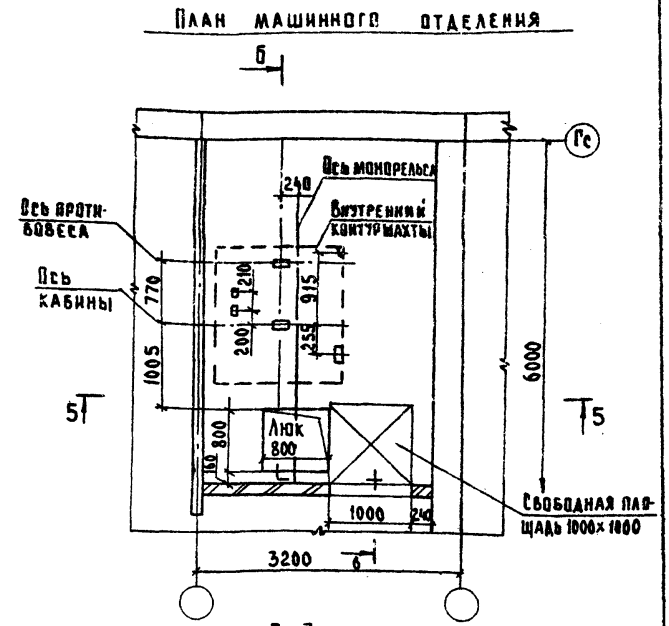

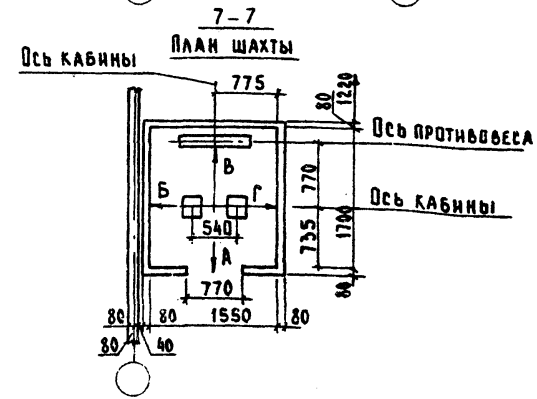

Примечания:

1. Размеры отверстий в полу машинного помещения полностью соответствуют АТ-6.03-003.
2. Данный лист см. совместно с листом АС-21

Привязан:	КБ по железобетону им. А.А. Якушева Госстроя РСФСР	Зав. отд. Пересыпкин; Гл. инж. от. Сидоров; Гл. хон. от. Дмитриев	Монтажная схема лифтовой шахты	125-04/1.2	АС.1 Лист АС-20
Инв. №					

Копировал: 18677-03 21 Формат: 121

Развёртка шахты
с закладными деталями для крепления направляющих

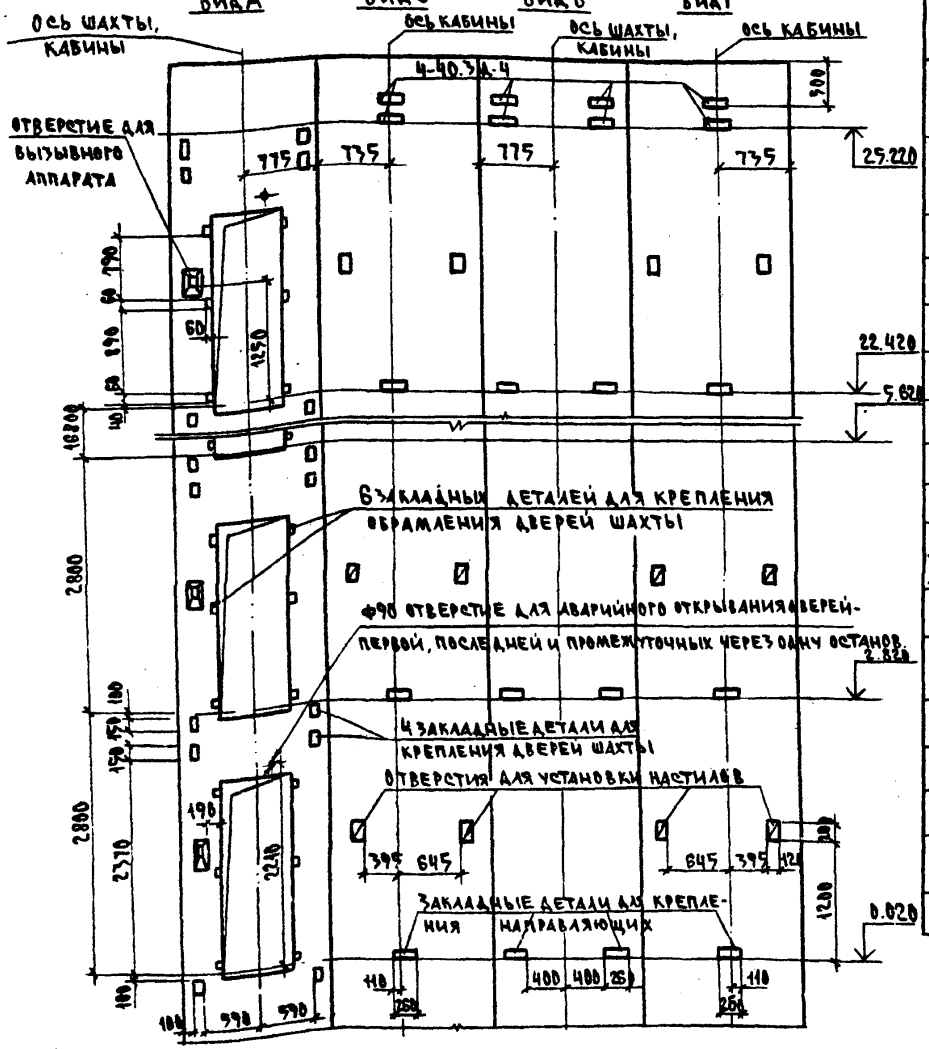

Данные для заказа лифта.

Наименование, адрес и телефон заказчика		
Реквизиты грузополучателя (почтовые, телеграфные отгрузочные)		
Назначение здания, в котором устанавливается лифт и его почтовый адрес		
Назначение лифта	пассажирск.	
Грузоподъёмность лифта в кг, и его скорость в м/с	320/0.71	
Высота подъёма кабины в м (высота от нижней до верхней остан.)	22.40	
Размеры кабины (ширина×глубина×высота) в мм	980×1120 ×2100	
Требуется ли выход из кабины в две противоположные стороны	нет	
Количество дверей шахты	1	
Число остановок кабины	9	
Отметки основных посадочных этажей (этажей связанных с входом и выходом из здания) для пассаж. лифтов	0.02; 2.82; 5.62; 8.42; 11.22; 14.02; 16.82; 19.62; 22.42	
Напряжение сети питающей лифт (220 и 380в)	380/220	
Система управления	кнопочная внутренняя с вызовом кабины на любой этаж	
Управление пассажирскими лифтами	одиночное	
Число заказываемых лифтов одинаковой характерист.		
Место расположения шахты лифта	внутри здания	
Желательный срок поставки лифта		
Модель, ГОСТ	АТ-6.03-003 5746-67	

Примечания:

1. Строительная часть лифта, разработана на основании „Альбома заданий на проектирование строительной части и лифтовых установок" АТ-600-001 Раздел I.
2. Монтаж строительной части лифта вести с соблюдением требований „Правил устройства и безопасной эксплуатации лифтов Госгортехнадзора СССР"
3. Железобетонные стены шахты должны быть вертикальными, без выступов и впадин (за исключением закладных деталей). Отклонение стен шахты от вертикальной плоскости не должно превышать: 15 мм при высоте подъёма кабины до 45 м;
5. Плиту покрытия шахты лифта укладывать после монтажа лифтового оборудования, размещаемого в шахте.
6. Установку элементов шахты вести на цементно-песчаном растворе. Марки 200 толщина швов 20 мм.
7. Развёртка шахты дана для машинного отделения типа 2.

Привязан:

Инв. №

КБ по железобетону им. А.А. Якушева Госстроя РСФСР	Зав отд.	Пересыпкин		Развёртка шахты Характеристика лифта	125-04/1.2 АС.1
	Гл. инж. от.	Сидоров			
	Гл. кон. от.	Дмитриев			

Лист АС-21

Копировал: [signature] 18677-03 22 Формат: 12 г

1-1

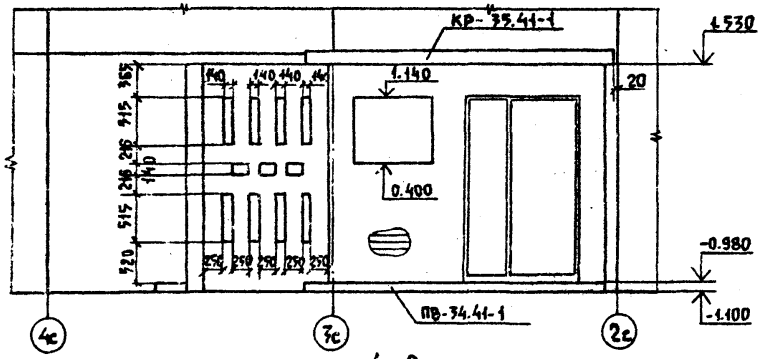

Фрагмент входа в осях 4с-2с

2-2

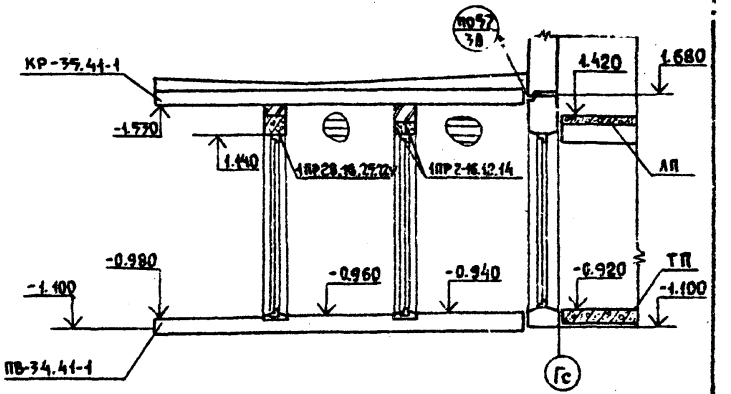

3-3

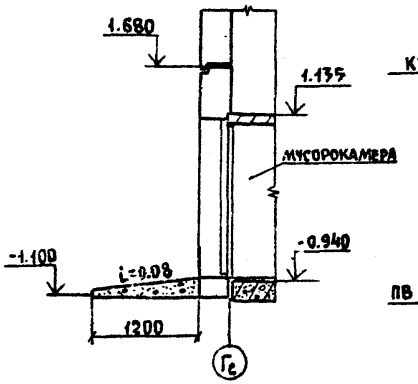

4-4

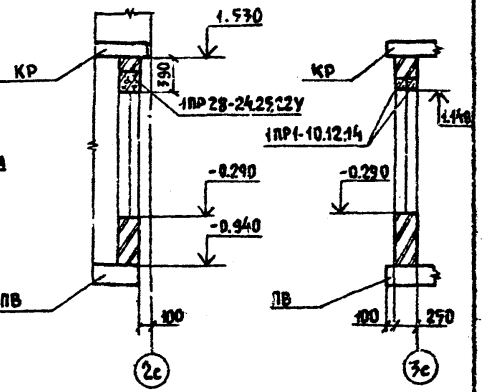

5-5

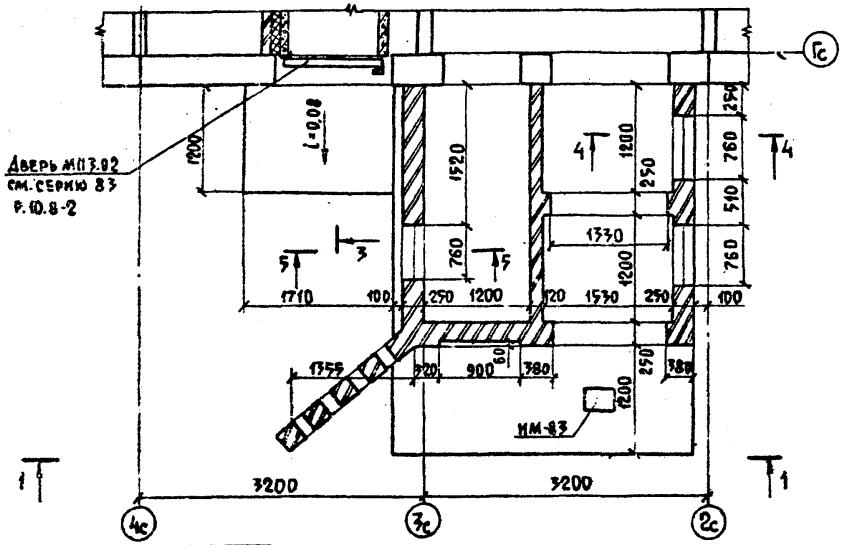

Привязан:		КБ по железобетону им. А.А. Якушева Госстроя РСФСР	Зав. отд.	Пересыпкин	Фрагмент входа в осях 4с-2с	125-04/1.2	АС.1 Лист АС-22
Инв.№			Гл. инж.	Сидоров			
			Гл. кон. от.	Дмитриев			

Копировал: Fa 18677-03 23 Формат А2

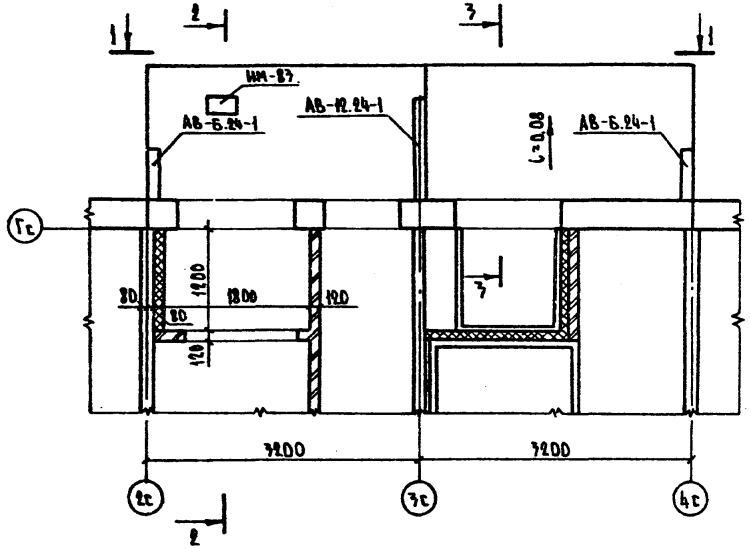

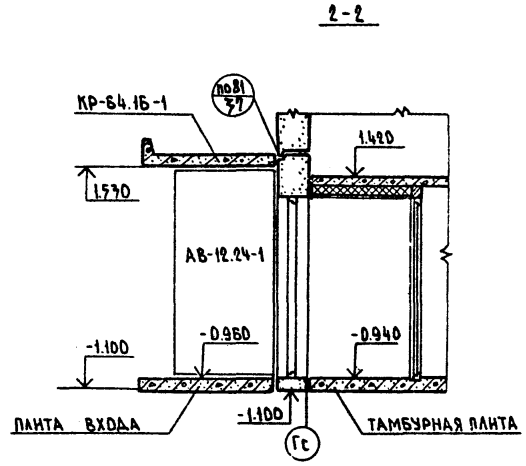

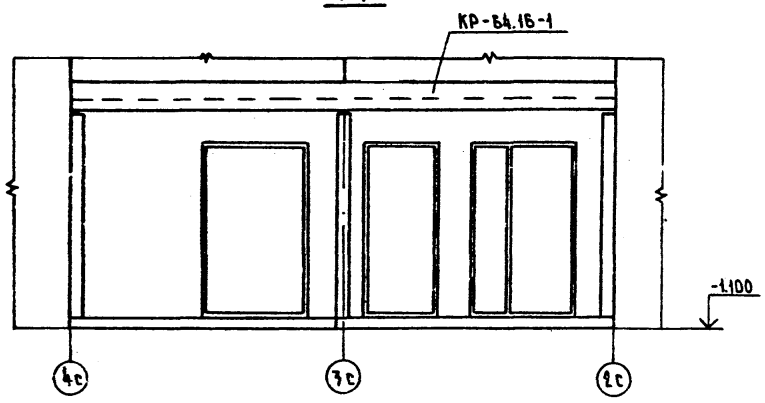

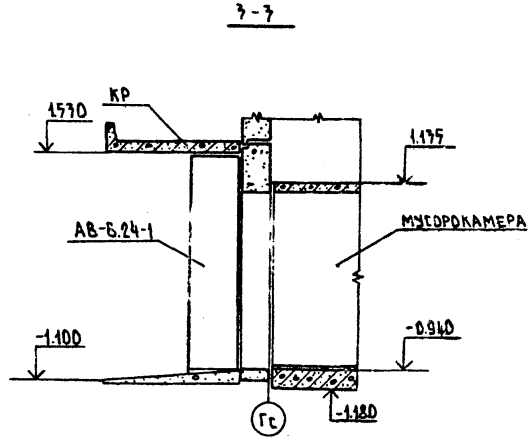

РАЗРАБ. ЛОКТИОНОВА

ПРИВЯЗАН

КБ ПО ЖЕЛЕЗОБЕТОНУ ИМ. А.А. ЯКУШЕВА ГОССТРОЯ РСФСР	ЗАВ. ОТД.	ПЕРЕСЫПКИН	ФРАГМЕНТ ВХОДА В ОСЯХ 4с-2с (ВАРИАНТ ОДИНАРНОГО ТАМБУРА)	125-04/1.2	АС.1	ЛИСТ АС-23
	ГЛ. НИЖ. ОТД.	СИДОРОВ				
	ГЛ. КОНС. ОТД.	ДМИТРИЕВ				

КОПИРОВАЛ: ЕРМАКОВА 18677-03 24. ФОРМАТ: 12г

ФРАГМЕНТ ВХОДА В ОСЯХ 2с-4с

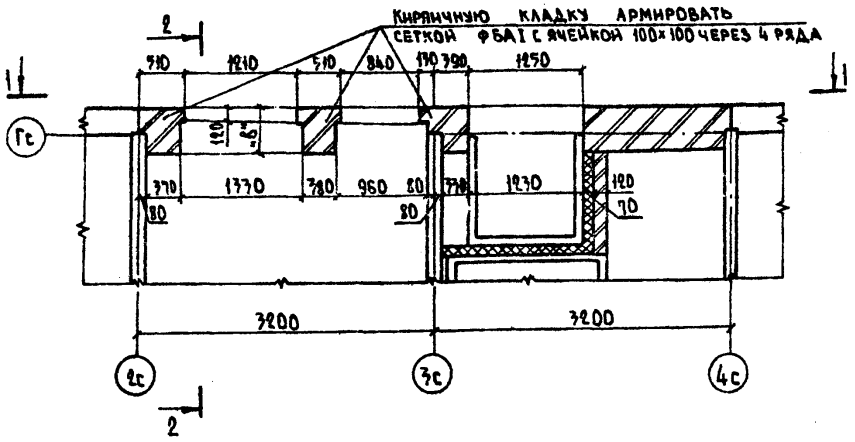

2-2

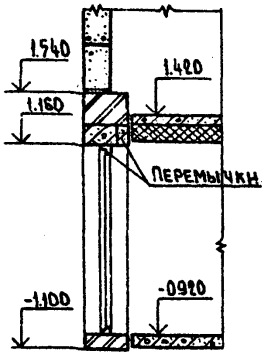

1-1

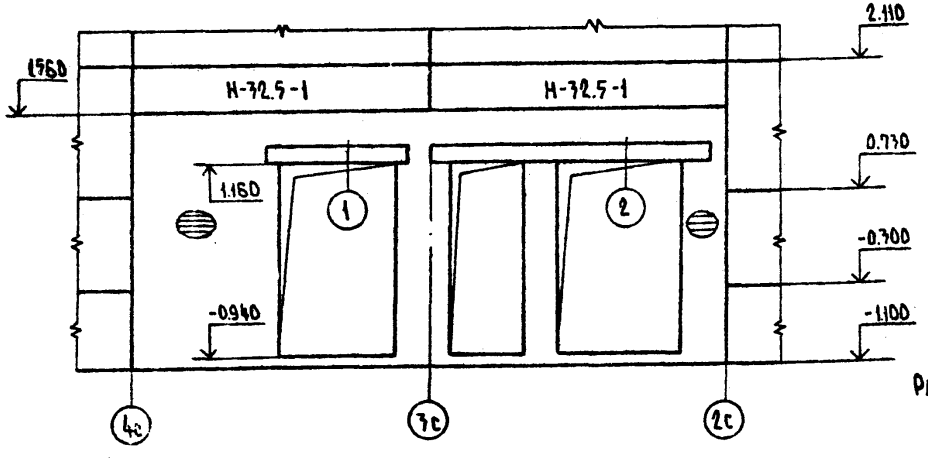

Примечание.
Расход стали ФБАI - 15,4 кг.

Таблица толщин наружных кирпичных стен „б"

Наименование	Температура наружного воздуха		
	-20°С	-30°С	-40°С
Кирпичная стена	380	510	640

Ведомость перемычек

Тип	Сечение
1	380 1ПР38-18.15.22У; 1ПР 38-18.12.22У
	510 1ПР38-18.15.22У
	640 1ПР38-18.15.22У; 1ПР38-18.12.22У
2	380 1ПР38-29.15.22У; 1ПР4-29.12.14
	510 1ПР38-29.15.22У
	640 1ПР38-29.15.22У; 1ПР4-29.12.14

Привязан						
Инв. №	КБ по железобетону им. А.А. Якушева Госстроя РСФСР	Зав. отд. Пересыпкин; Гл. инж. от. Гидров; Гл. конс. от. Митрнев	Фрагмент входа в осях 4с-2с (вариант наружных стен из ячеистого бетона)	125-04/1.2	АС.1	Лист АС-1

Копировал: Ермакова 1867-03-25 Формат: А1

1-1

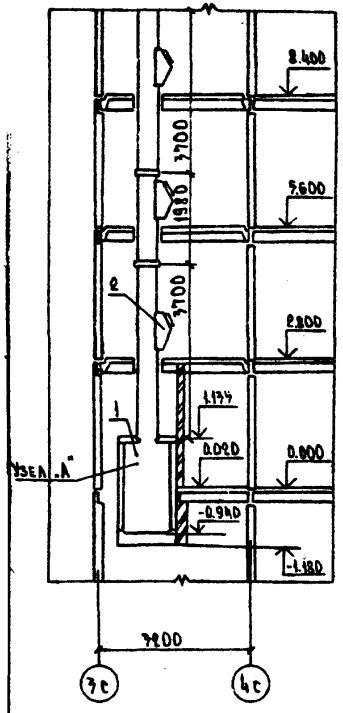

1-1 (продолжение)

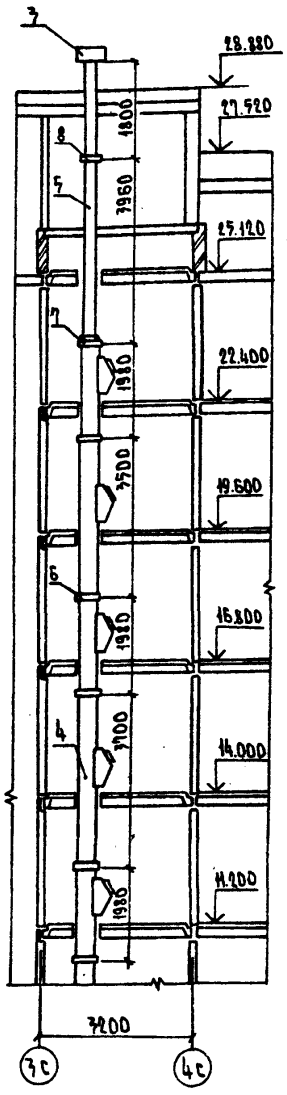

Узел „А"

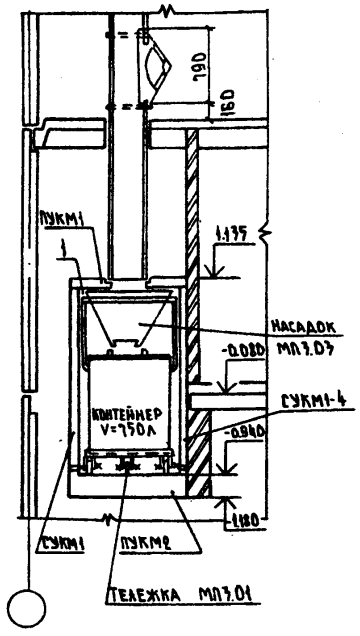

Экспликация на один комплект мусоропровода

NN поз.	Наименование	Марка	NN чертежа ГОСТ	Масса 1шт. кг	Кол. шт.
1	Камера мусороудаления	УКМ1 (правая)	Серия 83 Р.10.8-1	721.9	1
2	Приемный клапан	МП3.04	Серия 83 Р.10.8-2	20.0	8
3	Дефлектор	Д.00.000-01	Серия 1.494-32	12.5	1
4	Труба асбестоцементная ф400	—	ГОСТ 1839-80	Зависит от длины трубы	22.92 п.м
5	Труба асбестоцементная ф300	—	То же	То же	5.76 п.м
6	Муфты асбестоцементные ф400	—	"	9.0	7
7	Переходный фланец	МП3 00.00.100	Серия 83 Р.10.8-2	5.0	1
8	Муфты асбестоцементные ф300	—	ГОСТ 1839-80	5.0	1

Примечания:

1. Узлы и сечения по мусоропроводу см. альбом серии 83 часть 10 раздел 10.8-1.
2. Крепление дефлектора Д.00.000-01 см. узел крепления дефлектора Т-19.

Фрагмент плана 1го этажа

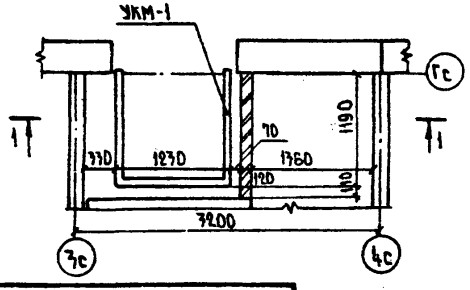

Привязан

Инв. №

КБ по железобетону им. А.А. Якушева Госстроя РСФСР	Нач. ОТА	Пересыпкин	
	Гл. инж. от.	Сидоров	
	Гл. конст. от.	Дмитриев	

Монтажная схема мусоропровода

125-04/1.2

АС.1

Лист АС-25

Копировал: Ермакова 13677-03 26 Формат 12г

Фрагмент плана лестничной клетки

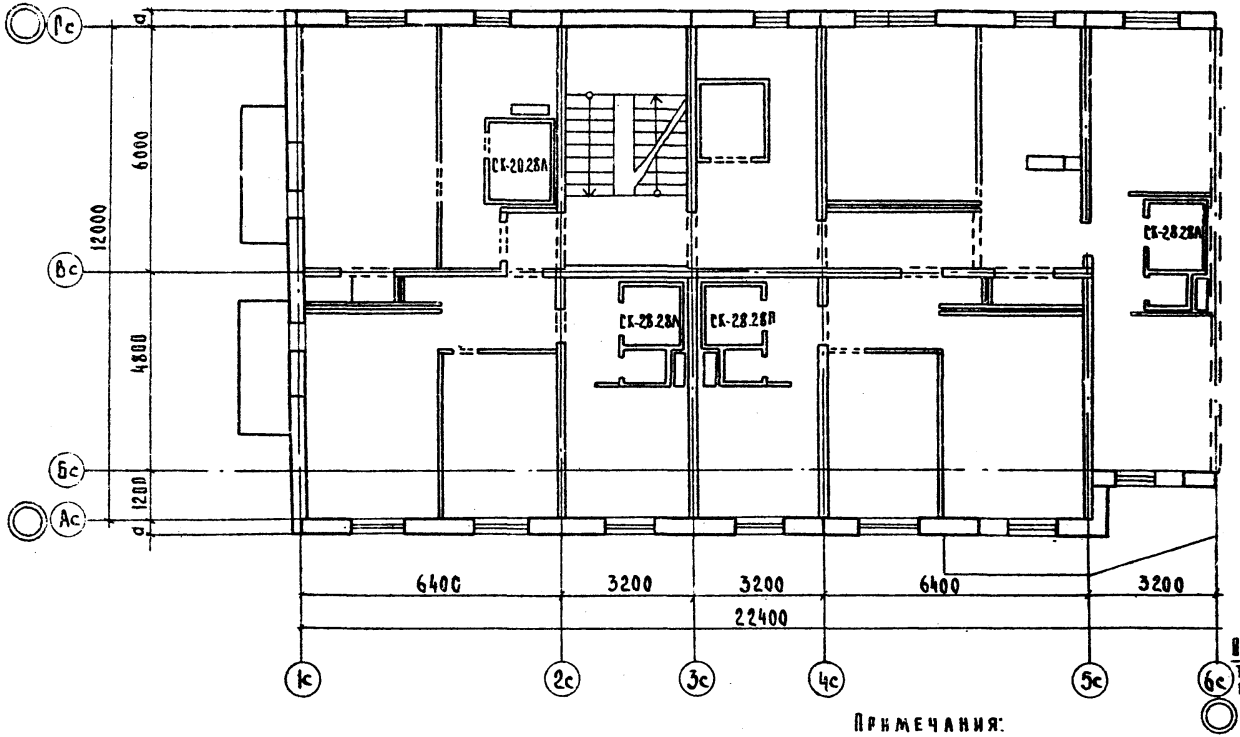

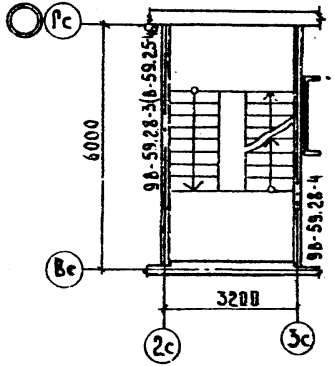

Установка опорных сеток по осям 2.4.5

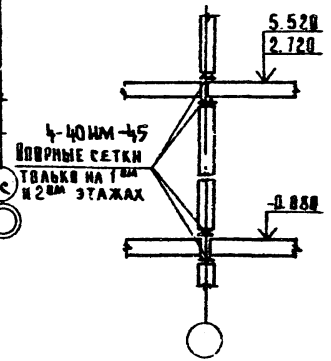

Примечания:

1. Марка панели 6-59.25-46в скобках дана только для 9го этажа.
2. Фрагмент плана лестничной клетки дан при опирании лестничных площадок на закладные детали.

Привязан:							
Инв.N	КБ по железобетону им. А.А. Якушева Госстроя РСФСР	Зав.отд	Пересыпкин		Монтажный план типового этажа. (вариант с объемными санкабинами)	125-04/1.2	АС.1 Лист АС-26
		Гл.инж.пр.	Сидоров				
		Гл.конс.пр.	Дмитриев				

Копировал: 18677-03 27 Формат А2

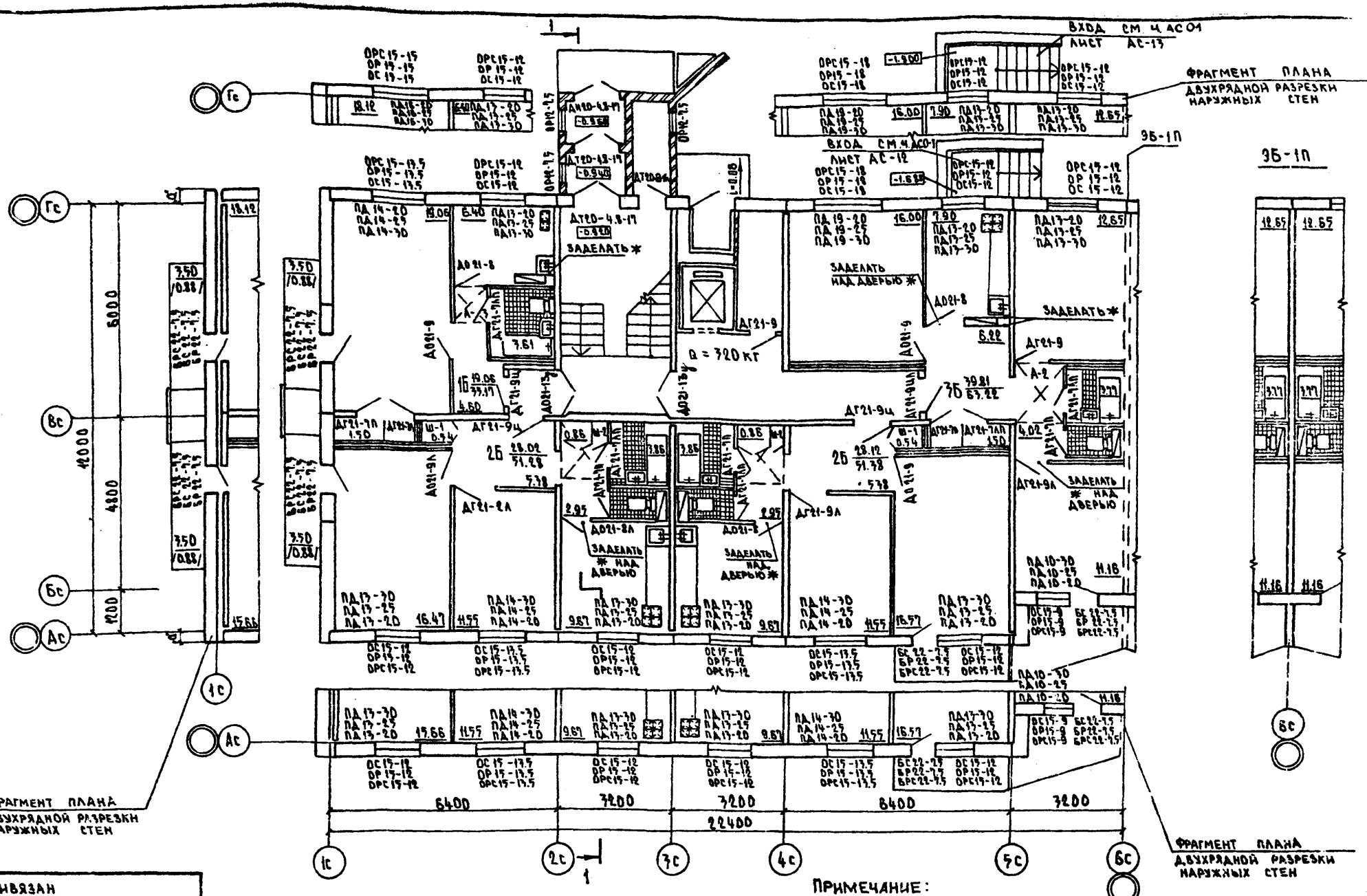

Привязан					
Инв. №	КБ по железобетону им. А.А. Якушева Госстроя РСФСР	Зав. отд. Пересыпкин Гл. инж. от. Сидоров Гл. конс. от. Дмитриев	План первого этажа. Отделочные работы.	127-04/1.2	АС.1 Лист А2-27

Копировал: Ермакова 18677-03 28 Формат 12г

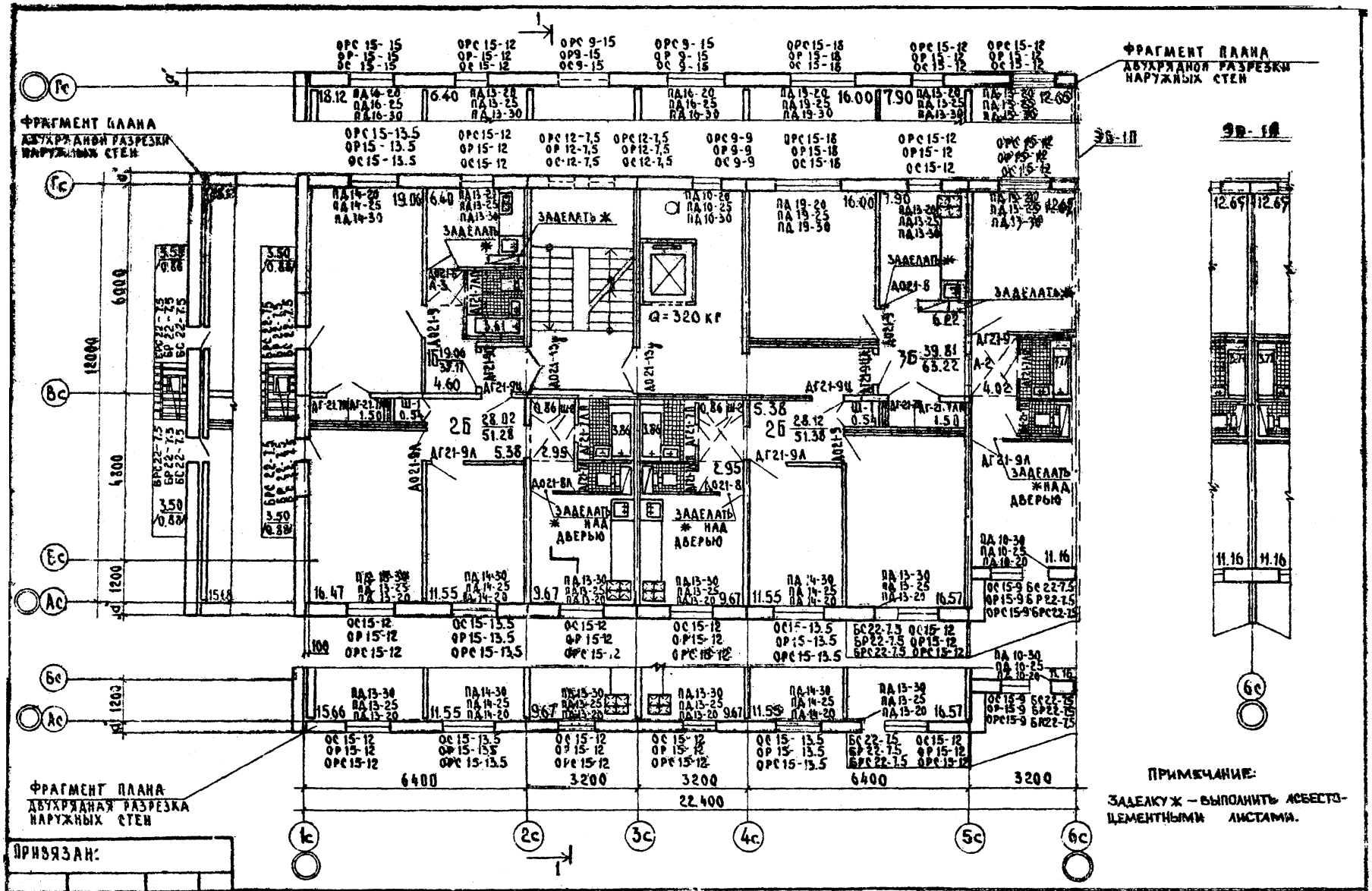

ПРИВЯЗАН:

КБ ПО ЖЕЛЕЗОБЕТОНУ НМ. А.А. ЯКУШЕВА ГОССТРОЯ РСФСР	ЗАВ. ОТД.	ПЕРЕСЫПКИН	ПЛАН ТИПОВОГО ЭТАЖА. ОТДЕЛОЧНЫЕ РАБОТЫ.	125-04/1.2	АС.1	ЛИСТ АС-2
	ГЛ. ИНЖ. ОТ.	СИДОРОВ				
	ГЛ. КОН. ОТ.	ДМИТРИЕВ				

ИНВ. №

Выпрозвал: Дом 18677-03 39 Формат: 12

Вариант 2. Наружные стены из ячеистого бетона

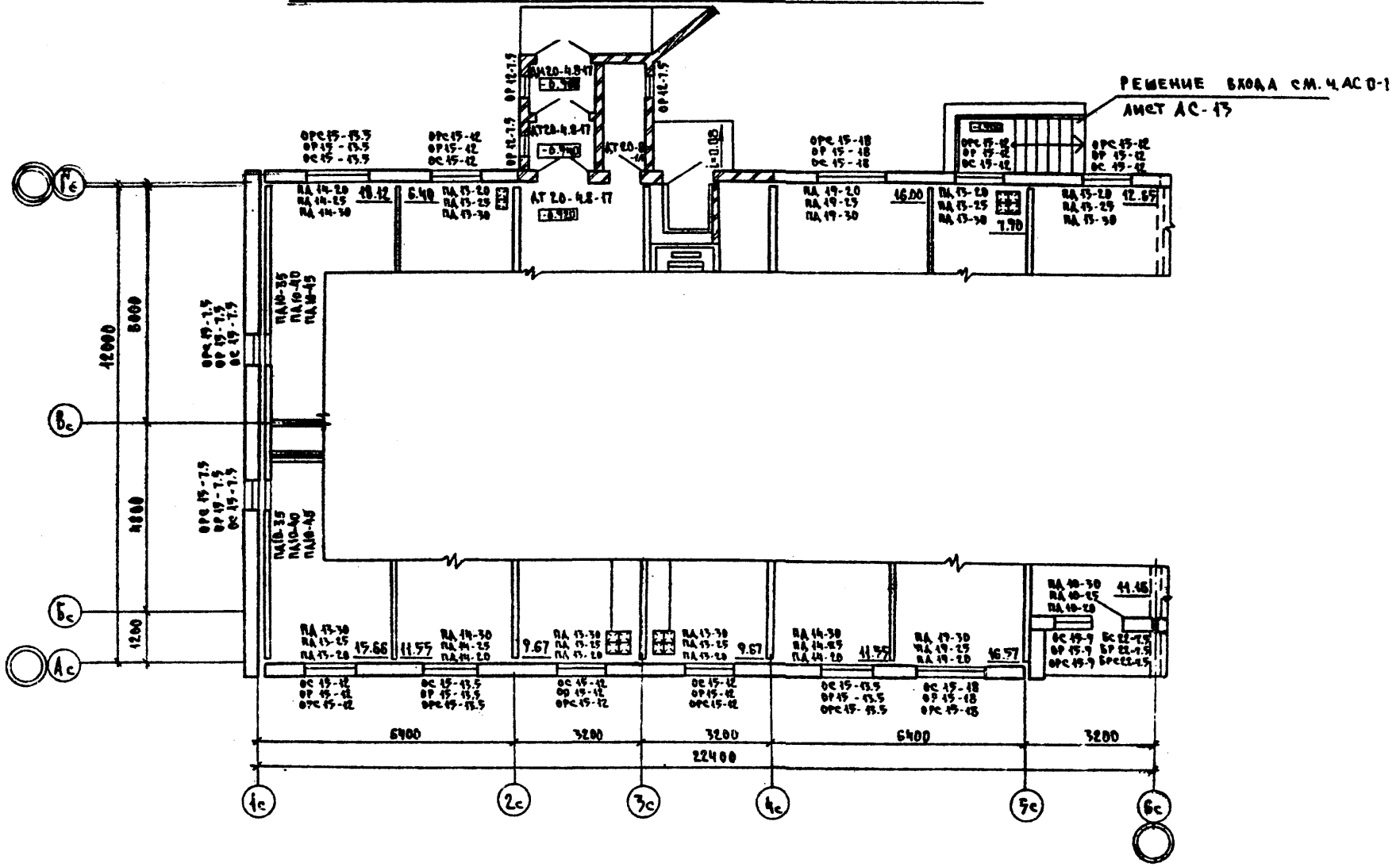

Привязан:

Инв. №

КБ по железобетону им. А.А. Якушева Госстроя РСФСР

Зав. отд.	Перепыпкин	
Гл. инж. от.	Сидоров	
Гл. конс. от.	Дмитриев	

Фрагмент плана первого этажа для отделочных работ. Вариант 2

125-04/1.2

АС.1

Лист АС-29

Копировал: Назарова

18677-03

Марка поз.	Обозначение	Наименование	Кол. на этаж										Масса ед. кг.	Примеч.
			1	2	3	4	5	6	7	8	9	Всего		
	Наружные стеновые панели толщиной 300 мм													
	Серия 125 ч.10 р.10.1-60	НП-64.28-6	1	1	1	1	1	1	1	1	1	9	4550	
	то же	НП-64.28-7	1	1	1	1	1	1	1	1	1	9	5240	
	"	НП-64.28-9	2	2	2	2	2	2	2	2	2	18	5480	
	Серия 125 ч.10 р.10.4-40	НП-64.28-10	1	—	—	—	—	—	—	—	—	1	3900	
	Серия 125 ч.10 р.10.1-60	НП-32.28-6	3	3	3	3	3	3	3	3	3	27	2730	
	то же	НП-32.28-7	—	1	1	1	1	1	1	1	1	8	3020	
	"	НП-32.28-8	—	1	1	1	1	1	1	1	1	8	2750	
	"	НП-31.28-7	1	1	1	1	1	1	1	1	1	9	2180	
	"	НП-64.25-1	—	—	—	—	—	—	—	—	4	4	5500	
	"	НП-64.25-2	—	—	—	—	—	—	—	—	1	1	6130	
	"	НП-32.25-3	—	—	—	—	—	—	—	—	3	3	2560	
	"	НП-32.11	1	—	—	—	—	—	—	—	1	2	1250	
	"	НТУ-33.28-7	1	1	1	1	1	1	1	1	1	9	3670	
	"	НТУ-33.28-8	1	1	1	1	1	1	1	1	1	9	3670	
	"	НТ-30.28-10	1	1	1	1	1	1	1	1	1	9	2710	
	"	НТ-30.28-11	1	1	1	1	1	1	1	1	1	9	2710	
	"	НТУ-64.25-1	—	—	—	—	—	—	—	—	1	1	4830	
	"	НТУ-64.25-2	—	—	—	—	—	—	—	—	1	1	4830	
	"	НПУ-12.25-1	1	1	1	1	1	1	1	1	1	9	1090	
	"	НПМ-64.19-1	—	—	—	—	—	—	—	—	1	1	4480	
	"	НПМ-58.24-1	—	—	—	—	—	—	—	—	1	1	~~7750~~	
	"	НПМ-58.22-1	—	—	—	—	—	—	—	—	1	1	4580	Машинное отделение
	"	НПМ-58.8-1	—	—	—	—	—	—	—	—	1	1	1760	
	"	НП-32.24-1	—	—	—	—	—	—	—	—	1	1	2520	
	"	НП-64.14-1	—	—	—	—	—	—	—	—	1	1	2680	

Привязан:

Инв. №

КБ по железобетону им. А.А. Якушева Госстроя РСФСР

Зав. отд.	Пересыпкин	
Гл. инж. от.	Сидоров	
Гл. кон. пр.	Дмитриев	

Спецификация наружных стеновых панелей толщ. 300 мм

125-04/1.2 АС.1

Лист АС-30

Копировал: 18677-03 Формат: 12г

Марка поз.	Обозначение	Наименование	Кол. на этаж									Всего	Масса ед. кг.	Примеч.
			1	2	3	4	5	6	7	8	9			
Наружные стеновые панели толщиной 350 мм														
	Серия 125 ч.10 р. 10.1-60	НП-64.28-6	1	1	1	1	1	1	1	1	1	9	7300	
	то же	НП-64.28-7	1	1	1	1	1	1	1	1	1	9	6060	
	"	НП-64.28-9	2	2	2	2	2	2	2	2	2	18	6390	
	Серия 125 ч.10 р.10.4-40	НП-64.28-10	1	—	—	—	—	—	—	—	—	1	4570	
	Серия 125 ч.10 р 10.1-60	НП-32.28-6	3	3	3	3	3	3	3	3	3	27	3180	
	то же	НП-32.28-7	—	1	1	1	1	1	1	1	1	8	3540	
	"	НП-32.28-8	—	1	1	1	1	1	1	1	1	8	3210	
	"	НП-31.28-7	1	1	1	1	1	1	1	1	1	9	2540	
	"	НП-64.25-1	—	—	—	—	—	—	—	—	4	4	6500	
	"	НП-64.25-2	—	—	—	—	—	—	—	—	1	1	7130	
	"	НП-32.25-3	—	—	—	—	—	—	—	—	3	3	3030	
	"	НП-32.11	1	—	—	—	—	—	—	—	1	2	1480	
	"	НТУ-33.28-7	1	1	1	1	1	1	1	1	1	9	4240	
	"	НТУ-33.28-8	1	1	1	1	1	1	1	1	1	9	4240	
	"	НТ-30.28-10	1	1	1	1	1	1	1	1	1	9	3090	
	"	НТ-30.28-11	1	1	1	1	1	1	1	1	1	9	3090	
	"	НТУ-64.25-1	—	—	—	—	—	—	—	—	1	1	5790	
	"	НТУ-64.25-2	—	—	—	—	—	—	—	—	1	1	5790	
	"	НПУ-12.25-1	1	1	1	1	1	1	1	1	1	9	1300	
	"	НПМ-64.19-1	—	—	—	—	—	—	—	—	1	1	5270	Машинное отделение
	"	НПМ-58.24-1	—	—	—	—	—	—	—	—	1	1	6220	
	"	НПМ-58.22-1	—	—	—	—	—	—	—	—	1	1	5320	
	"	НПМ-58.8-1	—	—	—	—	—	—	—	—	1	1	2050	
	"	НП-32.24-1	—	—	—	—	—	—	—	—	1	1	2990	
	"	НП-64.14-1	—	—	—	—	—	—	—	—	1	1	3200	

Привязан:

Инв. №

КБ по железобетону им. А.А. Якушева Госстроя РСФСР

Зав. отд. Пересыпкин

Гл. инж. от. Сидоров

Гл. кон. от. Дмитриев

Спецификация наружных стеновых панелей толщиной 350 мм

125-04/1.2

АС.1

Лист АС-31

Копировал: Fa 18677-03 32 Формат: 12г

Марка поз.	Обозначение	Наименование	Кол. на этаж 1	2	3	4	5	6	7	8	9	Всего	Масса ед. кг.	Примеч.
	Наружные стеновые панели толщиной 400 мм.													
	Серия 125 ч.10 р.10,1-60	НП-64.28-6	1	1	1	1	1	1	1	1	1	9	6050	
	то же	НП-64.28-7	1	1	1	1	1	1	1	1	1	9	6910	
	"	НП-64.28-9	2	2	2	2	2	2	2	2	2	18	7290	
	Серия 125 ч.10 р.10.4-40	НП-64.28-10	1	—	—	—	—	—	—	—	—	1	5130	
	Серия 125 ч.10 р.10.1-60	НП-32.28-6	3	3	3	3	3	3	3	3	3	27	3630	
	то же	НП-64.14-1	—	—	—	—	—	—	—	—	1	1	3720	
	"	НП-32.28-7	—	1	1	1	1	1	1	1	1	8	4030	
	"	НП-32.28-8	—	1	1	1	1	1	1	1	1	8	3660	
	"	НП-31.28-7	1	1	1	1	1	1	1	1	1	9	2910	
	"	НП-64.25-1	—	—	—	—	—	—	—	—	4	4	7500	
	"	НП-64.25-2	—	—	—	—	—	—	—	—	1	1	8130	
	"	НП-32.25-3	—	—	—	—	—	—	—	—	3	3	3500	
	"	НП-32.11	1	—	—	—	—	—	—	—	1	2	1680	
	"	НТУ-33.28-7	1	1	1	1	1	1	1	1	1	9	4790	
	"	НТУ-33.28-8	1	1	1	1	1	1	1	1	1	9	4790	
	"	НТ-30.28-10	1	1	1	1	1	1	1	1	1	9	3460	
	"	НТ-30.28-11	1	1	1	1	1	1	1	1	1	9	3460	
	"	НТУ-64.25-1	—	—	—	—	—	—	—	—	1	1	6750	
	"	НТУ-64.25-2	—	—	—	—	—	—	—	—	1	1	6750	
	"	НПУ-12.25-1	1	1	1	1	1	1	1	1	1	9	1510	
	"	НПМ-64.19-1	—	—	—	—	—	—	—	—	1	1	6060	
	"	НПМ-58.24-1	—	—	—	—	—	—	—	—	1	1	7090	Машинное отделение
	"	НПМ-58.22-1	—	—	—	—	—	—	—	—	1	1	6060	
	"	НПМ-58.8-1	—	—	—	—	—	—	—	—	1	1	2330	
		НП-32.24-1	—	—	—	—	—	—	—	—	1	1	3450	

Привязан:

Инв. №

КБ по железобетону им. А.А. Якушева Госстроя РСФСР

Зав. отд. Пересыпкин
Гл. инж. Сидоров
Конструктор Дмитриев

Спецификация наружных стеновых панелей толщиной 400 мм

125-04/12 №1

Лист АС-32

Копировал [illegible] Формат: 12Р

Марка поз.	Обозначение	Наименование	Кол. на этаж 1	2	3	4	5	6	7	8	9	Всего	Масса ед. кг.	Примеч.
Наружные стеновые панели толщиной 300 мм.														
	Серия 125 ч.10 р.10.4-40	НП-64.28-10	1	–	–	–	–	–	–	–	–	1	3900	
	Серия 125 ч.10 р.10.1-1	Н-64.14	3	3	3	3	3	3	3	3	6	30	2890	
	Серия 125 ч.10 р.10.4-4	Н-64.14-15	1	1	1	1	1	1	1	1	1	9	2200	
	Серия 125 ч.10 р.10.1-61	Н-64.14-35	–	–	–	–	–	–	–	–	1	1	2830	
	То же	Н-64.14-39	–	–	–	–	–	–	–	–	4	4	2680	
	Серия 125 ч.10 р.10.4-4	Н-52.14-1	–	1	1	1	1	1	1	1	1	8	2420	
	Серия 125 ч.10 р.10.4-4	Н-38.14-1	–	1	1	1	1	1	1	1	1	8	1500	
	Серия 125 ч.10 р.10.1-1	Н-32.14	3	4	4	4	4	4	4	4	8	39	1454	
	То же	Н-32.14-2	–	1	1	1	1	1	1	1	2	9	1195	
	Серия 125 ч.10 р.10.1-61	Н-32.14-32	–	–	–	–	–	–	–	–	4	4	1300	
	То же	Н-32.8-6	–	–	–	–	–	–	–	–	1	1	810	
	Серия 125 ч.10 р.10.1-1	Н-32.5	–	–	–	–	–	–	–	–	1	1	598	
	Серия 125 ч.10 р.10.1-61	Н-32.5-2	2	–	–	–	–	–	–	–	–	2	470	
	Серия 125 ч.10 р.10.1-61	Н-31.14-12	–	1	1	1	1	1	1	1	1	8	1210	
	То же	Н-31.14-13	1	–	–	–	–	–	–	–	–	1	1210	
	Серия 125 ч.10 р.10.1-1	Н-26.14	2	2	2	2	2	2	2	2	2	18	1045	
	Серия 125 ч.10 р.10.1-61	Н-19.14-1	1	1	1	1	1	1	1	1	1	9	815	
	То же	Н-19.14-2	2	2	2	2	2	2	2	2	2	18	870	
	"	Н-15.14-7	1	1	1	1	1	1	1	1	1	9	700	
	"	Н-15.14-6	2	2	2	2	2	2	2	2	2	18	660	
	Серия 125 ч.10 р.10.1-1	Н-13.14-1	4	2	2	2	2	2	2	2	2	20	588	
	Серия 125 ч.10 р.10.1-61	Н-13.14-9	1	1	1	1	1	1	1	1	1	9	590	
	Серия 125 ч.10 р.10.1-1	Н-12.25-1	1	1	1	1	1	1	1	1	1	9	920	
	Серия 125 ч.10 р.10.1-61	Н-9.14-5	2	2	2	2	2	2	2	2	2	18	420	
	Серия 125 ч.10 р.10.1-1	Н-6.14	1	1	1	1	1	1	1	1	1	9	259	

Привязан

Инв. №

КБ по железобетону им. А.А. Якушева Госстроя РСФСР

Зав. отд.	Пересыпкин	
Гл. инж. отд.	Сидоров	
Гл. констр. отд.	Дмитриев	

Спецификация наружных стеновых панелей толщ. 300 мм. (вариант двухрядной разрезки)

125-04/1.2 АС.1

Лист АС-77

Копировал: 18677-03 34 Формат 12г

Марка поз.	Обозначение	Наименование	Кол. на этаж										Масса ед. кг.	Примеч.
			1	2	3	4	5	6	7	8	9	Всего		
	Серия 125 ч.10 р.10.4-4	НЗ-60.14-4А	1	1	1	1	1	1	1	1	1	9	2600	
	То же	НЗ-60.14-5А	1	1	1	1	1	1	1	1	1	9	2600	
	Серия 125 ч.10 р.10.1-61	НУ-60.14-30	—	—	—	—	—	—	—	—	1	1	2820	
	То же	НУ-60.14-31	—	—	—	—	—	—	—	—	1	1	2820	
	"	НУ-45.14-1	2	2	2	2	2	2	2	2	2	18	1960	
	Серия 125 ч.10 р.10.4-4	НУ-60.14-6	—	—	—	—	—	—	—	—	1	1	2750	
	То же	НУ-60.14-7	—	—	—	—	—	—	—	—	1	1	2750	
	Серия 125 ч.10 р.10.1-61	Н-64.14-36	—	—	—	—	—	—	—	—	1	1	2300	
	То же	Н-64.14-37	—	—	—	—	—	—	—	—	1	1	2860	
	"	НМ-64.14-38	—	—	—	—	—	—	—	—	1	1	2550	
	"	НМ-58.14-1	—	—	—	—	—	—	—	—	1	1	2400	Машинное отделение
	"	НМ-58.14-2	—	—	—	—	—	—	—	—	1	1	2270	
	"	НМ-58.10-1	—	—	—	—	—	—	—	—	1	1	1850	
	"	НМ-58.8-1	—	—	—	—	—	—	—	—	1	1	1730	

Привязан:

Инв. №

КБ по железобетону им. А.А. Якушева Госстроя РСФСР

Зав. отд.	Пересыпкин	
Гл. инж. от.	Сидоров	
Гл. конс. от.	Дмитриев	

Спецификация наружных стеновых панелей толщ. 300 мм. (вариант двухрядной разрезки)

125-04/12 АС.1

Лист АС-34

Копировал: Дом 18677-03 35 Формат: 12Г

Марка поз.	Обозначение	Наименование	Кол. на этаж									Всего	Масса ед. кг.	Примеч.
			1	2	3	4	5	6	7	8	9			
		Наружные стеновые панели толщиной 350мм												
	Серия 125 ч.10 р.10.4-40	НП-64.28-10	1	—	—	—	—	—	—	—	—	1	4570	
	Серия 125 ч.10 р.10.1-2	Н-64.14	3	3	3	3	3	3	3	3	6	30	3280	
	Серия 125 ч.10 р.10.4-4	Н-64.14-17	1	1	1	1	1	1	1	1	1	9	3017	
	Серия 125 ч.10 р.10.1-61	Н-64.14-35	—	—	—	—	—	—	—	—	1	1	3290	
	То же	Н-64.14-39	—	—	—	—	—	—	—	—	4	4	3120	
	Серия 125 ч.10 р.10.4-4	Н-52.14-1	—	1	1	1	1	1	1	1	1	8	2350	
	Серия 125 ч.10 р.10.4-4	Н-38.14-1	—	1	1	1	1	1	1	1	1	8	1570	
	Серия 125 ч.10 р.10.1-2	Н-32.14	3	4	4	4	4	4	4	4	8	39	1681	
	То же	Н-32.14-2	—	1	1	1	1	1	1	1	2	9	1790	
	Серия 125 ч.10 р.10.1-61	Н-32.14-32	—	—	—	—	—	—	—	—	4	4	1500	
	То же	Н-32.8-6	—	—	—	—	—	—	—	—	1	1	930	
	Серия 125 ч.10 р.10.1-2	Н-32.5	—	—	—	—	—	—	—	—	1	1	873	
	Серия 125 ч.10 р.10.1-61	Н-32.5-2	2	—	—	—	—	—	—	—	—	2	540	
	Серия 125 ч.10 р.10.1-61	Н-31.14-12	—	1	1	1	1	1	1	1	1	8	1540	
	Тоже	Н-31.14-17	1	—	—	—	—	—	—	—	—	1	1540	
	Серия 125 ч.10 р.10.1-2	Н-26.14	2	2	2	2	2	2	2	2	2	18	1184	
	Серия 125 ч.10 р.10.1-61	Н-19.14-1	1	1	1	1	1	1	1	1	1	9	950	
	То же	Н-19.14-2	2	2	2	2	2	2	2	2	2	18	1000	
	"	Н-15.14-7	1	1	1	1	1	1	1	1	1	9	800	
	"	Н-15.14-6	2	2	2	2	2	2	2	2	2	18	760	
	Серия 125 ч.10 р.10.1-2	Н-13.14-1	4	2	2	2	2	2	2	2	2	20	662	
	Серия 125 ч.10 р.10.1-61	Н-13.14-9	1	1	1	1	1	1	1	1	1	9	680	
	Серия 125 ч.10 р.10.1-2	Н-12.25-1	1	1	1	1	1	1	1	1	1	9	1030	
	Серия 125 ч.10 р.10.1-61	Н-9.14-5	2	2	2	2	2	2	2	2	2	18	490	
	Серия 125 ч.10 р.10.1-2	Н-6.14	1	1	1	1	1	1	1	1	1	9	292	

Привязан

Инв. №

КБ по железобетону им. А.А. Якушева Госстроя РСФСР

Зав.отд.	Пересыпкин	
Гл.инж.отд.	Сидоров	
Гл.конструктор	Дмитриев	

Спецификация наружных стеновых панелей толщ. 350мм (вариант двухрядной разрезки)

125-04/1.2

АС.1

Лист АС-35

Копировал: [illegible] 18677-03 36 Формат 12Г

Марка поз.	Обозначение	Наименование	Кол. на этаж 1	2	3	4	5	6	7	8	9	Всего	Масса ед. кг.	Примеч.
	Серия 125 ч.10 р.10.4-4	НУ-60.14-4А	1	1	1	1	1	1	1	1	1	9	3050	
	Тоже	НУ-60.14-5А	1	1	1	1	1	1	1	1	1	9	3050	
	Серия 125 ч.10 р.10.1-61	НУ-60.14-30	—	—	—	—	—	—	—	—	1	1	3300	
	Тоже	НУ-60.14-31	—	—	—	—	—	—	—	—	1	1	3300	
	Серия 125 ч.10 р.10.1-61	НУ-45.14-1	2	2	2	2	2	2	2	2	2	18	2300	
	Серия 125 ч.10 р.10.4-4	НУ-60.14-6	—	—	—	—	—	—	—	—	—	1	3225	
	Тоже	НУ-60.14-7	—	—	—	—	—	—	—	—	1	1	3225	
	Серия 125 ч.10 р.10.1-61	Н-64.14-36	—	—	—	—	—	—	—	—	1	1	2710	
	Тоже	Н-64.14-37	—	—	—	—	—	—	—	—	1	1	3310	
	"	НМ-64.14-38	—	—	—	—	—	—	—	—	1	1	3000	Машинное
	"	НМ-58.14-1	—	—	—	—	—	—	—	—	1	1	2780	
	"	НМ-58.14-2	—	—	—	—	—	—	—	—	1	1	2620	отделение
	"	НМ-58.10-1	—	—	—	—	—	—	—	—	1	1	2140	
	"	НМ-58.8-1	—	—	—	—	—	—	—	—	1	1	1750	

Привязан

Инв. №

КБ по железобетону им. А.А. Якушева Госстроя РСФСР

Зав. отд.	Пересыпкин	
Гл. инж. отд.	Сидоров	
Гл. конст. отд.	Дмитриев	

Спецификация наружных стеновых панелей толщ. 350 мм (вариант двухрядной разрезки)

125-04/1.2 АС.1

Лист АС-76

Копировал: [illegible] 13677-03 37 Формат 12 г

Марка поз.	Обозначение	Наименование	Кол. на этаж 1	2	3	4	5	6	7	8	9	Всего	Масса ед. кг.	Примеч.
	Наружные стеновые панели толщиной 400мм.													
	Серия 125 ч.10 р 10.4-40	НП-64.28-10	1	–	–	–	–	–	–	–	–	1	5130	
	Серия 125 ч.10 р.10.1-2	Н-64.14	3	3	3	3	3	3	3	3	6	30	3690	
	Серия 125 ч.10 р.10.4-4	Н-64.14-15	1	1	1	1	1	1	1	1	1	9	3384	
	Серия 125 ч.10 р.10.1-61	Н-64.14-35	–	–	–	–	–	–	–	–	1	1	3740	
	то же	Н-64.14-39	–	–	–	–	–	–	–	–	4	4	3570	
	серия 125 ч.10 р.10.4-4	Н-52.14-1	–	1	1	1	1	1	1	1	1	8	2640	
	серия 125 ч.10 р.10.4-4	Н-38.14-1	–	1	1	1	1	1	1	1	1	8	1770	
	серия 125 ч.10 р.10.1-2	Н-32.14	3	4	4	4	4	4	4	4	8	39	1940	
	то же	Н-32.14-2	–	1	1	1	1	1	1	1	2	9	1562	
	Серия 125 ч.10 р.10.1-61	Н-32.14-32	–	–	–	–	–	–	–	–	4	4	1700	
	то же	Н-32.8-6	–	–	–	–	–	–	–	–	1	1	1070	
	серия 125 ч.10 р.10.1-2	Н-32.5	–	–	–	–	–	–	–	–	1	1	760	
	Серия 125 ч.10 р.10.1-61	Н-32.5-2	2	–	–	–	–	–	–	–	–	2	600	
	серия 125 ч.10 р.10.1-61	Н-31.14-12	–	1	1	1	1	1	1	1	1	8	1760	
	то же	Н-31.14-13	1	–	–	–	–	–	–	–	–	1	1760	
	Серия 125 ч.10 р.10.1-2	Н-26.14	2	2	2	2	2	2	2	2	2	18	1336	
	Серия 125 ч.10 р.10.1-61	Н-19.14-1	1	1	1	1	1	1	1	1	1	9	1090	
	то же	Н-19.14-2	2	2	2	2	2	2	2	2	2	18	1140	
	"	Н-15.14-7	1	1	1	1	1	1	1	1	1	9	910	
	"	Н-15.14-6	2	2	2	2	2	2	2	2	2	18	870	
	серия 125 ч.10 р.10.1-2	Н-13.14-1	4	2	2	2	2	2	2	2	2	20	750	
	серия 125 ч.10 р.10.1-61	Н-13.14-9	1	1	1	1	1	1	1	1	1	9	760	
	серия 125 ч.10 р.10.1-2	Н-12.25-1	1	1	1	1	1	1	1	1	1	9	1140	
	серия 125 ч.10 р.10.1-61	Н-9.14-5	2	2	2	2	2	2	2	2	2	18	550	
	серия 125 ч.10 р.10.1-2	Н-6.14	1	1	1	1	1	1	1	1	1	9	324	

Привязан

Инв. №

КБ по железобетону им. А.А. Якушева Госстроя РСФСР

Зав. отд.	Пересыпкин	
Гл. инж. отд.	Сидоров	
Гл. конст. отд.	Дмитриев	

Спецификация наружных стеновых панелей толщ. 400мм. (вариант двухрядной разрезки)

125-04/1.2 АС.1

Лист АС-37

Копировал: [illegible] - 18677-03 38 формат 12г

Марка поз.	Обозначение	Наименование	Кол. на этаж										Масса ед. кг.	Примеч.
			1	2	3	4	5	6	7	8	9	Всего		
	Серия 125 ч.10 р.10.4-4	НУ-60.14-4А	1	1	1	1	1	1	1	1	1	9	3550	
	То же	НУ-60.14-5А	1	1	1	1	1	1	1	1	1	9	3550	
	Серия 125 ч.10 р.10.1-61	НУ-60.14-30	—	—	—	—	—	—	—	—	1	1	3770	
	То же	НУ-60.14-31	—	—	—	—	—	—	—	—	1	1	3770	
	Серия 125.ч.10 р.10.1-61	НУ-45.14-1	2	2	2	2	2	2	2	2	2	18	2640	
	Серия 125 ч.10 р.10.4-4	НУ-60.14-6	—	—	—	—	—	—	—	—	1	1	3725	
	То же	НУ-60.14-7	—	—	—	—	—	—	—	—	1	1	3725	
	Серия 125 ч.10 р.10.1-61	Н-64.14-36	—	—	—	—	—	—	—	—	1	1	3120	
	То же	Н-64.14-37	—	—	—	—	—	—	—	—	1	1	3750	
	"	НМ-64.14-38	—	—	—	—	—	—	—	—	1	1	3450	Машинное
	"	НМ-58.14-1	—	—	—	—	—	—	—	—	1	1	3160	
	"	НМ-58.14-2	—	—	—	—	—	—	—	—	1	1	2980	отделение
	"	НМ-58.10-1	—	—	—	—	—	—	—	—	1	1	2420	
	"	НМ-58.8-1	—	—	—	—	—	—	—	—	1	1	2000	

Привязан:

Инв. №

КБ по железобетону им. А.А. Якушева Госстроя РСФСР

Зав. отд.	Пересыпкин	
Гл. инж. от.	Сидоров	
Гл. хон. от.	Дмитриев	

Спецификация наружных стеновых панелей толщ. 400 мм. (вариант двухрядной разрезки)

125-04/1.2 АС.1

Лист АС-38

Копировал: Дом 18677-03 39 Формат: 12Р

Марка поз.	Обозначение	Наименование	Кол. на этаж 1	2	3	4	5	6	7	8	9	Всего	Масса ед. кг.	Примеч.
	Наружные стеновые панели из ячеистого бетона толщиной 250 мм													
	Серия 125 ч.10 р.10.1-1	Н-64.14	—	3	3	3	3	3	3	3	6	27	1805	
	Серия 125 ч.10 р.10.4-4	Н-64.14-15	—	1	1	1	1	1	1	1	1	8	1400	
	Серия 125 ч.10 р.10.4-4	Н-64.14-35	—	—	—	—	—	—	—	—	1	1	1850	
	то же	Н-64.14-39	—	—	—	—	—	—	—	—	4	4	1720	
	Серия 125 ч.10 р.10.1-1	Н-64.10	4	—	—	—	—	—	—	—	—	4	1350	
	Серия 125 ч.10 р.10.4-4	Н-52.14-1	—	1	1	1	1	1	1	1	1	8	1420	
	Серия 125 ч.10 р.10.4-4	Н-38.14-1	—	1	1	1	1	1	1	1	1	8	850	
	Серия 125 ч.10 р.10.1-1	Н-32.14	—	4	4	4	4	4	4	4	8	36	884	
	то же	Н-32.14-2	—	1	1	1	1	1	1	1	2	9	740	
	Серия 125 ч.10 р.10.1-61	Н-32.14-32	—	—	—	—	—	—	—	—	4	4	850	
	Серия 125 ч.10 р.10.1-1	Н-32.10	3	—	—	—	—	—	—	—	—	3	663	
	Серия 125 ч.10 р.10.1-61	Н-32.8-6	—	—	—	—	—	—	—	—	1	1	620	
	Серия 125 ч.10 р.10.1-1	Н-32.5	—	—	—	—	—	—	—	—	1	1	373	
	Серия 125 ч.10 р.10.1-9	Н-32.5-1	2	—	—	—	—	—	—	—	—	2	350	
	Серия 125 ч.10 р.10.1-61	Н-31.14-12	—	1	1	1	1	1	1	1	1	8	790	
	то же	Н-31.14-13	1	—	—	—	—	—	—	—	—	1	790	
	Серия 125 ч.10 р.10.1-1	Н-26.14	2	2	2	2	2	2	2	2	2	18	680	
	Серия 125 ч.10 р.10.1-61	Н-19.14-1	1	1	1	1	1	1	1	1	1	9	520	
	то же	Н-19.14-2	2	2	2	2	2	2	2	2	2	18	570	
	"	Н-15.14-7	1	1	1	1	1	1	1	1	1	9	450	
	"	Н-15.14-6	2	2	2	2	2	2	2	2	2	18	420	
	Серия 125 ч.10 р.10.1-1	Н-13.14-1	4	2	2	2	2	2	2	2	2	20	357	
	Серия 125 ч.10 р.10.1-61	Н-13.14-9	1	1	1	1	1	1	1	1	1	9	380	
	Серия 125 ч.10 р.10.1-1	Н-12.25-1	1	1	1	1	1	1	1	1	1	9	587	

ПРИВЯЗАН

Инв. №

КБ по железобетону им. А.А. Якушева Госстроя РСФСР

Зав. отд.	Пересыпкин	
Гл. инж. отд.	Сидоров	
Гл. кон. отд.	Д. Митриев	

Спецификация наружных стеновых панелей из ячеистого бетона толщиной 250 мм

125-04/1.2 АС.1

Лист АС-39

Копировал: Вбк- 18677-03 40 Формат: 12г

Марка поз.	Обозначение	Наименование	Кол. на этаж										Масса ед. кг.	Примеч.
			1	2	3	4	5	6	7	8	9	Всего		
	Серия 125 ч. 10 р. 10.1-61	Н-9.14-5	2	2	2	2	2	2	2	2	2	18	270	
	Серия 125 ч.10 р.10.1-1	Н-6.14	1	1	1	1	1	1	1	1	1	9	157	
	Серия 125 ч.10 р.10.4-4	НУ-60.14-4А	—	1	1	1	1	1	1	1	1	8	1900	
	то же	НУ-60.14-5А	—	1	1	1	1	1	1	1	1	8	1900	
	Серия 125 ч. 10 р.10.1-61	НУ-60.14-30	—	—	—	—	—	—	—	—	1	1	1820	
	то же	НУ-60.14-31	—	—	—	—	—	—	—	—	1	1	1820	
	Серия 125 ч. 10 р.10.1-61	НУ-45.14-1	2	2	2	2	2	2	2	2	2	18	1260	
	Серия 125 ч. 10 р.10.4-4	НУ-60.14-6	—	—	—	—	—	—	—	—	1	1	1985	
	то же	НУ-60.14-7	—	—	—	—	—	—	—	—	1	1	1785	
	"	НУ-60.10-2	1	—	—	—	—	—	—	—	—	1	1210	
	"	НУ-60.10-3	1	—	—	—	—	—	—	—	—	1	1210	
	Серия 125 ч. 10 р. 10.1-61	Н-64.14-36	—	—	—	—	—	—	—	—	1	1	1460	
	то же	Н-64.14-37	—	—	—	—	—	—	—	—	1	1	1860	
	"	НМ-64.14-38	—	—	—	—	—	—	—	—	1	1	1680	Машинное отделение
	"	НМ-58.14-1	—	—	—	—	—	—	—	—	1	1	1560	
	"	НМ-58.14-2	—	—	—	—	—	—	—	—	1	1	1480	
	"	НМ-58.10-1	—	—	—	—	—	—	—	—	1	1	1200	
	"	НМ-58.8-1	—	—	—	—	—	—	—	—	—	1	990	
	Перемычки железобетонные													
	Серия 1.138-10	1ПР38-29.25.22у	1	—	—	—	—	—	—	—	—	1	400	Для стены толщиной 380 мм
	то же	1ПР 28-18.25.22у	1	—	—	—	—	—	—	—	—	1	250	
	"	1ПР38-18.12.22у	1	—	—	—	—	—	—	—	—	1	125	
	"	1ПР4-29.12.14	1	—	—	—	—	—	—	—	—	1	100	
	"	1ПР38-29.25.22у	2	—	—	—	—	—	—	—	—	2	400	Для стены толщина 510 мм
	"	1ПР28-18.25.22у	2	—	—	—	—	—	—	—	—	2	250	

Привязан

Инв. №

КБ по железобетону им. А.А. Якушева Госстроя РСФСР

Зав. отд. Пересыпкин

Гл. инж. отд. Садров

Гл. конструктор Дмитриев

Спецификация наружных стеновых панелей из ячеистого бетона толщ. 250 мм.

125-04/1.2

Лист 1

Лист АС-40

Копировал: Ульк. 1867-03 41 Формат А2

Марка поз.	Обозначение	Наименование	Кол. на этаж 1	2	3	4	5	6	7	8	9	Всего	Масса ед. кг	Примеч.
	Наружные стеновые панели из ячеистого бетона толщиной 300 мм													
	серия 125 ч.10 р.10.1-1	Н-64.14	—	3	3	3	3	3	3	3	6	27	2135	
	серия 125 ч.10 р.10.4-4	Н-64.14-15	—	1	1	1	1	1	1	1	1	8	1720	
	серия 125 ч.10 р.10.1-61	Н-64.14-35	—	—	—	—	—	—	—	—	1	1	2170	
	то же	Н-64.14-39	—	—	—	—	—	—	—	—	4	4	2050	
	серия 125 ч.10 р.10.1-1	Н-64.10	4	—	—	—	—	—	—	—	—	4	1622	
	серия 125 ч.10 р.10.4-4	Н-52.14-1	—	1	1	1	1	1	1	1	1	8	1780	
	серия 125 ч.10 р.10.4-4	Н-38.14-1	—	1	1	1	1	1	1	1	1	8	1100	
	серия 125 ч.10 р.10.1-1	Н-32.14	—	4	4	4	4	4	4	4	8	36	1070	
	то же	Н-32.14-2	—	1	1	1	1	1	1	1	2	9	885	
		Н-32.14-32	—	—	—	—	—	—	—	—	4	4	1000	
	серия 125 ч.10 р.10.1-1	Н-32.10	3	—	—	—	—	—	—	—	—	3	698	
		Н-32.8-6	—	—	—	—	—	—	—	—	1	1	520	
	серия 125 ч.10 р.10.1-1	Н-32.5	—	—	—	—	—	—	—	—	1	1	442	
	серия 125 ч.10 р.10.1-9	Н-32.5-1	2	—	—	—	—	—	—	—	—	2	420	
	серия 125 ч.10 р.10.1-61	Н-31.14-12	—	1	1	1	1	1	1	1	1	8	930	
	то же	Н-31.14-13	1	—	—	—	—	—	—	—	—	1	930	
	серия 125 ч.10 р.10.1-1	Н-26.14	2	2	2	2	2	2	2	2	2	18	765	
	серия 125 ч.10 р.10.1-61	Н-19.14-1	1	1	1	1	1	1	1	1	1	9	620	
	то же	Н-19.14-2	2	2	2	2	2	2	2	2	2	18	670	
	"	Н-15.14-7	1	1	1	1	1	1	1	1	1	9	530	
	"	Н-15.14-6	2	2	2	2	2	2	2	2	2	18	500	
	серия 125 ч.10 р.10.1-1	Н-13.14-1	4	2	2	2	2	2	2	2	2	20	435	
	серия 125 ч.10 р.10.1-61	Н-13.14-9	1	1	1	1	1	1	1	1	1	9	450	
	серия 125 ч.10 р.10.1-1	Н-12.25-1	1	1	1	1	1	1	1	1	1	9	680	

Привязан

Инв. N

КБ по железобетону им. А.А. Якушева Госстроя РСФСР

Зав. отд.	Пересыпкин	
Гл. инж. от	Сидоров	
Гл. кон. отд.	Дмитриев	

Спецификация наружных стеновых панелей из ячеистого бетона толщ. 300 мм

125-04/1.2

Копировал: Дом

18677-03 42

Формат: 12Г

АС.1

Лист АС-1

Марка поз.	Обозначение	Наименование	Кол. на этаж										Масса ед. кг	Примеч.
			1	2	3	4	5	6	7	8	9	всего		
	Серия 125 ч. 10 р. 10.1-61	Н-9.14-5	2	2	2	2	2	2	2	2	2	18	320	
	Серия 125 ч.10 р. 10.1-1	Н-6.14	1	1	1	1	1	1	1	1	1	9	179	
	Серия 125 ч.10 р. 10.4-4	НУ-60.14-4А	—	1	1	1	1	1	1	1	1	8	2050	
	то же	НУ-60.14-5А	—	1	1	1	1	1	1	1	1	8	2050	
	Серия 125 ч.10 р.10.1-61	НУ-60.14-30	—	—	—	—	—	—	—	—	1	1	2160	
	то же	НУ-60.14-31	—	—	—	—	—	—	—	—	1	1	2160	
	Серия 125 ч. 10 р. 10.1-61	НУ-45.14-1	2	2	2	2	2	2	2	2	2	18	1900	
	Серия 125 ч.10 р.10.4-4	НУ-60.14-6	—	—	—	—	—	—	—	—	1	1	2150	
	то же	НУ-60.14-7	—	—	—	—	—	—	—	—	1	1	2150	
	"	НУ-60.10-2	1	—	—	—	—	—	—	—	—	1	1450	
	"	НУ-60.10-3	1	—	—	—	—	—	—	—	—	1	1450	
	Серия 125 ч.10 р.10.1-61	Н-64.14-36	—	—	—	—	—	—	—	—	1	1	1770	
	то же	Н-64.14-37	—	—	—	—	—	—	—	—	1	1	2190	
	"	НМ-64.14-38	—	—	—	—	—	—	—	—	1	1	1950	Машинное
	"	НМ-58.14-1	—	—	—	—	—	—	—	—	1	1	1840	
	"	НМ-58.14-2	—	—	—	—	—	—	—	—	1	1	1740	отделение
	"	НМ-58.10-1	—	—	—	—	—	—	—	—	1	1	1400	
	"	НМ-58.8-1	—	—	—	—	—	—	—	—	1	1	1170	
Перемычки железобетонные														
	Серия 1.138-10	1ПР 38-24.25.22у	2	—	—	—	—	—	—	—	—	2	400	Для стены
	то же	1ПР 28-18.25.22у	2	—	—	—	—	—	—	—	—	2	250	толщиной
	"	1ПР 38-18.12.22у	1	—	—	—	—	—	—	—	—	1	125	540 мм
	"	1ПРЧ - 29.12.14	1	—	—	—	—	—	—	—	—	1	100	

Привязан:

Инв. №

КБ по железобетону им. А.А. Якушева Госстроя РСФСР

Зав. отд.	Пересыпкин	
Гл. инж. от.	Сидоров	
Гл. конс. от.	Дмитриев	

Спецификация наружных стеновых панелей из ячеистого бетона толщ. 300мм

125-04/1.2 АС. 1

Лист АС-42

Копировал: 18677-03 43 Формат: 12г

Марка поз.	Обозначение	Наименование	Кол. на этаж 1	2	3	4	5	6	7	8	9	Всего	Масса ед. кг.	Примеч.
	Внутренние стеновые панели													
	Серия 125 ч.10 р.10.2-6	9В-59.25	2	2	2	2	—	—	—	—	—	8	6000	
	то же	В-59.25	—	—	—	—	2	2	2	2	2	10	6000	
	"	9В-59.25-2	2	2	2	2	—	—	—	—	—	8	5250	
	"	В-59.25-2	—	—	—	—	2	2	2	2	2	10	5250	
	"	9В-59.25-4	1	1	1	1	—	—	—	—	—	4	4850	
	"	В-59.25-4	—	—	—	—	1	1	1	1	1	5	4850	
	"	9В-59.25-5	1	1	1	1	—	—	—	—	—	4	5100	
	"	В-59.25-5	—	—	—	—	1	1	1	1	1	5	5100	
	Серия 125 ч.10 р.10.4-40	9В-59.28-29	1	1	1	1	—	—	—	—	—	4	5280	
	то же	В-59.28-29	—	—	—	—	1	1	1	1	—	4	5280	
	"	9В-59.28-30	1	1	1	1	—	—	—	—	—	4	5280	
	"	В-59.28-30	—	—	—	—	1	1	1	1	1	5	5280	
	Серия 125 ч.10 р.10.2-6	9В9-34.28	1	1	1	1	—	—	—	—	—	4	4773	
	то же	В9-34.28	—	—	—	—	1	1	1	1	1	5	4773	
	"	9В-32.25	1	1	1	1	—	—	—	—	—	4	3175	
	"	В-32.25	—	—	—	—	1	1	1	1	1	5	3175	
	"	9В-32.25-1	1	1	1	1	—	—	—	—	—	4	2425	
	"	В-32.25-1	—	—	—	—	1	1	1	1	1	5	2425	
	"	9В-32.25-3	2	2	2	2	—	—	—	—	—	8	2050	
	"	В-32.25-3	—	—	—	—	2	2	2	2	2	10	2050	
	Серия 125 ч.10 р.10.4-40	9В-29.25-3	1	1	1	1	—	—	—	—	—	4	2230	
	то же	В-29.25-3	—	—	—	—	1	1	1	1	1	5	2230	
	Серия 125 ч.10 р.10.2-6	В-14.25-3	2	2	2	2	2	2	2	2	2	18	450	
	Серия 125 ч.10 р.10.4-40	В-13.25-1	1	1	1	1	1	1	1	1	1	9	1350	
	Серия 125 ч.10 р.10.2-6	9В-59.28-3	1	1	1	1	1	1	1	1	—	8	5150	см. примечан.
	то же	9В-59.28-4	1	1	1	1	1	1	1	1	1	9	5150	см. примечан.
	Серия 125 ч.10 р.10.4-40	В-59.25-46	-	-	-	-	-	-	-	-	1	1	4850	

Примечание.

При невозможном изготовлении ВС лестничной клетки с приливами для опирания площадок заменить марки В-59.28-29, 9В-59.28-29, В-59.28-30, 9В-59.28-30 на 9В-59.28-3, 9В-59.28-4 и в спецификацию металла добавить ИМ-66-64 шт.

Привязан

Инв. №

КБ по железобетону им. А.А. Якушева Госстроя РСФСР

Зав. отд.	Пересыпкин	
Гл. инж. отд.	Сидоров	
Гл. конст. отд.	Дмитриев	

Спецификация сборных железобетонных изделий

125-04/1.2 АС.1

Лист АС-43

Копировал: [illegible] - 18677-03 44 формат 12г

Марка поз.	Обозначение	Наименование	Кол. на этаж 1	2	3	4	5	6	7	8	9	Всего	Масса ед. кг	Примеч.
		Панели перекрытия												
	Серия 125 ч.10 р.10.3-9	ПК-64.24	3	3	3	3	3	3	3	3	3	27	4675	
	то же	ПК-64.24-3	1	1	1	1	1	1	1	1	1	9	4500	
	Серия 125 ч.10 р.10.4-4	ПК-64.24-23	2	2	2	2	2	2	2	2	2	18	4675	
	то же	ПК-64.24-24	1	1	1	1	1	1	1	1	1	9	4675	
	Серия 125 ч.10 р.10.3-37	ПК-64.24-56	1	1	1	1	1	1	1	1	1	9	4700	
	Серия 125 ч.10 р.10.3-9	ПК-32.24	2	2	2	2	2	2	2	2	2	18	2325	
	то же	ПК-32.24-27	1	1	1	1	1	1	1	1	1	9	2575	
	Серия 125 ч.10 р.10.3-37	ПК-32.24-48	2	2	2	2	2	2	2	2	2	18	2190	
	то же	ПК-32.24-49	2	2	2	2	2	2	2	2	2	18	2190	
	Серия 125 ч.10 р.10.3-9	ПК-64.12-1	3	3	3	3	3	3	3	3	3	27	2650	
		ПК-64.12-28	1	1	1	1	1	1	1	1	1	9	2600	
	Серия 125 ч.10 р.10.3-9	ПК-32.12	5	5	5	5	5	5	5	5	5	45	1300	
	Серия 125 ч.10 р.10.4-4	ПК-32.12-4	—	—	—	—	—	—	—	—	1	1	1300	
	Серия 125 ч.10 р.10.4-40	ПВ-32.59-1	1	1	1	1	1	1	1	1	—	8	3830	
	то же	ПВ-32-59-2	—	—	—	—	—	—	—	—	1	1	3750	
	"	П-32.21-6	1	1	1	1	1	1	1	1	—	8	2090	
	"	ПВ-32.59-3	—	—	—	—	—	—	—	—	1	1	7280	Машинное отдел.
		Прочие изделия												
	Серия 125 ч.10 р.10.4-1	АП-30.18-1	1	2	2	2	2	2	2	2	2	17	1750	
	то же	АП-30.18-2	—	—	—	—	—	—	—	—	1	1	1775	
	"	АМ-28.12	2	2	2	2	2	2	2	2	2	18	1700	
	Серия 125 ч.10 р.10.4-40	БП-35.12-6	3	3	3	3	3	3	3	3	3	27	1900	
	Серия 125 ч.10 р.10.4-4	РП-8.26	1	1	1	1	1	—	—	—	—	5	280	
	то же	РП-8.26-1	—	—	—	—	—	1	1	1	1	4	250	

Привязан

Инв. №

КБ по железобетону им. А.А. Якушева Госстроя РСФСР

Зав. отд.	Пересыпкин	
Гл. инж. от.	Сидоров	
Гл. кон. от.	Дмитриев	

Спецификация сборных железобетонных изделий

125-04/1.2 АС.1

Лист АС44

Копировал: Формат: 12 г

Марка поз.	Наименование	Обозначение	Кол. на этаж										Масса ед.кг	Примеч.
			1	2	3	4	5	6	7	8	9	Всего		
	Серия 125 ч.10 р.10.4-1	ПСЖ-1	3	3	3	3	3	3	3	3	3	27	500	
	То же	ПСЖ-2	3	3	3	3	3	3	3	3	3	27	400	
	"	ПСЖ-3	1	1	1	1	1	1	1	1	1	9	475	
	"	ПСЖ-3-1	3	3	3	3	3	3	3	3	3	27	475	
	"	ПСЖ-5-1	1	1	1	1	1	1	1	1	1	9	470	
	"	ПСЖ-6	2	2	2	2	2	2	2	2	2	18	525	
	"	ПД-27.16	2	2	2	2	2	2	2	2	2	18	525	
	"	ПД-27.16-1	1	1	1	1	1	1	1	1	1	9	525	
	"	ПД-20.18-1	1	1	1	1	1	1	1	1	1	9	471	
	Серия 125 ч.10 р.10.4-40	АШ-17.19-1	1	1	1	1	1	1	1	1	1	9	3470	
	То же	ВВИ-9.28	5	5	5	5	5	5	5	5	5	45	870	
	"	КР-35.41-1	1	—	—	—	—	—	—	—	—	1	5800	
	Серия 1.138-10	1ПР28-24.25.22У	1	—	—	—	—	—	—	—	—	1	325	При варианте двойного тамбура
	То же	1ПР28-18.25.22У	1	—	—	—	—	—	—	—	—	1	250	
	"	1ПР2-16.12.14	2	—	—	—	—	—	—	—	—	2	75	
	"	1ПР1-10.12.14	2	—	—	—	—	—	—	—	—	2	50	
	Серия 125 ч.10 р.10.4-40	КР-64.16-1	1	—	—	—	—	—	—	—	—	1	9850	При варианте одинарного тамбура
	То же	АВ-12.24-1	1	—	—	—	—	—	—	—	—	1	1150	
	"	АВ-6.24-1	2	—	—	—	—	—	—	—	—	2	575	
	Изделия чердака и кровли													
	Серия 125 ч.10 р.10.4-40	В4-16.12	—	—	—	—	—	—	—	—	3	3	750	
	То же	В4-16.12-1	—	—	—	—	—	—	—	—	3	3	730	
	"	В4-12.15	—	—	—	—	—	—	—	—	5	5	550	
	"	КН-1	—	—	—	—	—	—	—	—	5	5	150	
	"	П-60.16-1	—	—	—	—	—	—	—	—	9	9	7200	
	"	В4-30.12-1	—	—	—	—	—	—	—	—	1	1	980	
	"	В4-19.12	—	—	—	—	—	—	—	—	2	2	850	

Привязан

Инв. №

КБ ПО железобетону им. А.А. Якушева Госстроя РСФСР

Зав. отд.	Пересыпкин	
Гл. инж. пр.	Сидоров	
Гл. конструктор	Дмитриев	

Спецификация сборных железобетонных изделий

125-04/1.2

АС.1

Лист АС-45

Копировал: Дом 18677-03.46 Формат: 12Г

Марка поз.	Наименование	Обозначение	Кол. на этаж										Масса ед. кг.	Примеч.
			1	2	3	4	5	6	7	8	9	всего		
	Серия 125 ч.10 р.10.4-40	П-60.16-2	–	–	–	–	–	–	–	–	1	1	3200	
	то же	П-48.16-1	–	–	–	–	–	–	–	–	14	14	2570	
	"	АТ-64.16-4	–	–	–	–	–	–	–	–	1	1	3850	
	"	АТ-32.16-5	–	–	–	–	–	–	–	–	1	1	2070	
	"	АТ-32.16-6	–	–	–	–	–	–	–	–	1	1	2060	
	"	АТ-32.16-7	–	–	–	–	–	–	–	–	1	1	1930	
	Серия 125 ч.10 р.10.4-1	ПРК-31.4	–	–	–	–	–	–	–	–	2	2	225	
	то же	ПРК-32.4	–	–	–	–	–	–	–	–	14	14	275	
	Серия 125 ч.10 р.10.4-40	ВШ-22.12	–	–	–	–	–	–	–	–	1	1	2490	
	то же	В-47.22-1	–	–	–	–	–	–	–	–	1	1	4180	машинное отделение
	"	АТ-64.16-3	–	–	–	–	–	–	–	–	1	1	3870	
	Внутренние стеновые панели на элемент блокировки													
	Серия 125 ч.10 р.10.2-6	98-59.25	1	1	1	1	–	–	–	–	–	4	6000	
	тоже	В-59.25	–	–	–	–	1	1	1	1	1	5	6000	
	"	98-47.25	1	1	1	1	–	–	–	–	–	4	4775	
	"	В-47.25	–	–	–	–	1	1	1	1	1	5	4775	
	"	98-12.25-1	1	1	1	1	1	–	–	–	–	5	1025	
	"	98-12.25-2	–	–	–	–	–	1	1	1	1	4	825	
	Серия 125 ч.10 р.10.1-1 и 10.1-2	Н-17.14	1	1	1	1	1	1	1	1	1	9	672	
	Балки чердака на элемент блокировки													
	Серия 125 ч.10 р.10.4-40	64-60.16-1	–	–	–	–	–	–	–	–	1	1	3230	
	то же	64-60.16	–	–	–	–	–	–	–	–	1	1	3450	

Привязан

Инв. №

КБ по железобетону им. А.А. Якушева Госстроя РСФСР

Зав.отд.	Пересыпкин	
Гл.инж.отд.	Сидоров	
Гл.конс.отд.	Дмитриев	

Спецификация сборных железобетонных изделий

127-04/1.2 АС.1

Лист АС-46

Копировал: 18677-03 47 Формат 1Бг

Марка поз.	Наименование	Обозначение	Кол. на этаж 1	2	3	4	5	6	7	8	9	Всего	Масса ед. кг	Примеч.
		Гипсобетонные перегородки												
	серия 125 ч. 10 р. 10.5-1	ПП-59-2	1	1	1	1	1	1	1	1	1	9	1300	
	серия 125 ч. 10 р. 10.4-4	ПП-50	2	2	2	2	2	2	2	2	2	18	1100	
	то же	ПП-43	1	1	1	1	1	1	1	1	1	9	910	
	"	ПП-39	2	2	2	2	2	2	2	2	2	18	1010	
	серия 125 ч. 10 р. 10.5-1	ПП-33	4	4	4	4	4	4	4	4	4	36	870	
	то же	ПП-28	2	2	2	2	2	2	2	2	2	18	540	
	"	ПП-21	2	2	2	2	2	2	2	2	2	18	540	
	"	ПП-6	6	6	6	6	6	6	6	6	6	54	155	
		Керамзитобетонные перегородки.												
	серия 125 ч. 10 р. 10.5-1	ПП-59-2	1	1	1	1	1	1	1	1	1	9	1410	
	серия 125 ч. 10 р. 10.4-4	ПП-50	2	2	2	2	2	2	2	2	2	18	1170	
	то же	ПП-43	1	1	1	1	1	1	1	1	1	9	980	
	"	ПП-39	2	2	2	2	2	2	2	2	2	18	1070	
	серия 125 ч. 10. р. 10.5-1	ПП-33	4	4	4	4	4	4	4	4	4	36	920	
	то же	ПП-28	2	2	2	2	2	2	2	2	2	18	580	
	"	ПП-21	2	2	2	2	2	2	2	2	2	18	580	
	"	ПП-6	6	6	6	6	6	6	6	6	6	54	175	
		Объемные санкабины												
	Серия 75 ч. 10 р. 10.8-1	СК-28.28П	1	1	1	1	1	1	1	1	1	9	3000	
	то же	СК-28.28Л	2	2	2	2	2	2	2	2	2	18	3000	
	"	СК-20.28Л	1	1	1	1	1	1	1	1	1	9	2800	

Привязан

Инв. №

КБ ПО Железобетону им. А.А. Якушева Госстроя РСФСР

Зав. отд. Пересыпкин

Гл. инж. пр. Сидоров

Гл. констр. Дмитриев

Спецификация перегородок и объемных санкабин

125-04/1.2

АС.1

Лист АС-47

Копировал: 18677-03 48 Формат: 12Р

Марка поз.	Обозначение	Наименование	Кол. на этаж										Масса ед. кг.	Примеч
			1	2	3	4	5	6	7	8	9	Всего		
	Внутренние стеновые панели													
	серия 125 ч.10 р. 10.2-6	98-59.25	2	2	2	2	—	—	—	—	—	8	6000	
	Тоже	8-59.25	—	—	—	—	2	2	2	2	2	10	6000	
	"	98-59-25-2	2	2	2	2	—	—	—	—	—	8	5250	
	"	8-59.25-2	—	—	—	—	2	2	2	2	2	10	5250	
	"	98-59.25-4	1	1	1	1	—	—	—	—	—	4	4850	
	"	8-59.25-4	—	—	—	—	1	1	1	1	1	5	4850	
	"	98-59.25-5	1	1	1	1	—	—	—	—	—	4	5100	
	"	8-59.25-5	—	—	—	—	1	1	1	1	1	5	5100	
	серия 125 ч.10 р.10.4-40	98-99.28-29	1	1	1	1	—	—	—	—	—	4	5280	
	То же	8-59.28-29	—	—	—	—	1	1	1	1	—	4	5280	
	"	98-59.28-30	1	1	1	1	—	—	—	—	—	4	5280	
	"	8-59.28-30	—	—	—	—	1	1	1	1	1	5	5280	
	серия 125 ч.10 р.10.2-6	983-34.28	1	1	1	1	—	—	—	—	—	4	4775	
	Тоже	83-34.28	—	—	—	—	1	1	1	1	1	5	4775	
	"	98-32.25	1	1	1	1	—	—	—	—	—	4	3375	
	"	8-32.25	—	—	—	—	1	1	1	1	1	5	3375	
	"	98-32.25-1	1	1	1	1	—	—	—	—	—	4	2425	
	"	8-32.25-1	—	—	—	—	1	1	1	1	1	5	2425	
	"	98-32.25-3	2	2	2	2	—	—	—	—	—	8	2050	
	"	8-32.25-3	—	—	—	—	2	2	2	2	2	10	2050	
	Серия 125 ч.10 р.10.4-40	98-29.25-3	1	1	1	1	—	—	—	—	—	4	2230	
	То же	8-29.25-3	—	—	—	—	1	1	1	1	1	5	2230	
	Серия 125 ч.10 р.10.2-6	8-14.25-3	2	2	2	2	2	2	2	2	2	18	450	
	Серия 125 ч.10 р.10.4-40	8-13.25-1	1	1	1	1	1	1	1	1	1	9	1750	
	серия 125 ч.10 р.10.2-6	98-59.28-3	1	1	1	1	1	1	1	1	—	8	5150	см. примеч.
	То же	98-59.28-4	1	1	1	1	1	1	1	1	1	9	5150	см. примеч.
	Серия 125 ч.10 р.10.4-40	8-59.25-46	—	—	—	—	—	—	—	1	1	1	4850	

Примечание:

1. При невозможности изготовления ВС лестничной клетки с приливами, для опирания лестничных площадок заменить марки 98-59.28-29 и 98-59.28-30 на 98-59.28-3 и 98-59.28-4, 8-59.28-29, 8-59.28-30 и добавить ИМ-86 - 6 шт.

Привязан:

Инв. №

КБ железобетону им. А.А. Якушева Госстроя РСФСР

Зав. отд. Пересыпкин
Гл. инж. Федоров
Гл. конс. Дмитриев

Спецификация сборных железобетонных изделий (вариант двухрядной разрезки)

125-04/1.2

АС-1

Копировал: Чазарова 18877-03 49 Формат А2

Марка поз.	Обозначение	Наименование	Кол. на этаж 1	2	3	4	5	6	7	8	9	Всего	Масса ед. кг.	Примеч.
	Серия 125 ч.10 р.10.4-40	9В-60.25-1	2	2	2	2	—	—	—	—	—	8	5400	
	то же	В-60.25-1	—	—	—	—	2	2	2	2	2	10	5400	
		Прочие изделия												
	Серия 125 ч.10 р.10.4-1	ЛП-30.18-1	1	2	2	2	2	2	2	2	2	17	1750	
	то же	ЛП-30.18-2	—	—	—	—	—	—	—	—	1	1	1775	
	"	ЛМ-28.12	2	2	2	2	2	2	2	2	2	18	1700	
	Серия 125 ч.10 р.10.4-4	БП-35.10	3	3	3	3	3	3	3	3	3	27	1060	
	Серия 125 ч.10 р.10.4-1	ПСЖ-1	3	3	3	3	3	3	3	3	3	27	500	
	то же	ПСЖ-2	3	3	3	3	3	3	3	3	3	27	400	
	"	ПСЖ-3	1	1	1	1	1	1	1	1	1	9	475	
	"	ПСЖ-3-1	3	3	3	3	3	3	3	3	3	27	475	
	"	ПСЖ-5-1	1	1	1	1	1	1	1	1	1	9	470	
	"	ПСЖ-6	2	2	2	2	2	2	2	2	2	18	525	
	"	ПД-27.16	2	2	2	2	2	2	2	2	2	18	525	
	"	ПД-27.16-1	1	1	1	1	1	1	1	1	1	9	525	
	"	ПД-20.18-1	1	1	1	1	1	1	1	1	1	9	471	
	Серия 125 ч.10 р.10.4-40	ЛШ-17.19-1	1	1	1	1	1	1	1	1	1	9	3450	
	то же	ВВН-9.28	5	5	5	5	5	5	5	5	5	45	830	
	"	КР-35.41-1	1	—	—	—	—	—	—	—	—	1	5800	
	Серия 1.138-10	1ПР28-24.25.22У	1	—	—	—	—	—	—	—	—	1	325	
	то же	1ПР28-18.25.22У	2	—	—	—	—	—	—	—	—	2	250	
	"	1ПР2-16.12.14	2	—	—	—	—	—	—	—	—	2	75	
	Серия 125 ч.10 р.10.4-40	ПРК-32.3	—	—	—	—	—	—	—	—	14	14	530	
	то же	ПРК-31.3-1	—	—	—	—	—	—	—	—	1	1	580	
	"	ПРК-31.3-2	—	—	—	—	—	—	—	—	1	1	580	
	Серия 125 ч.10 р.10.4-4	РП-8.26	1	1	1	1	1	—	—	—	—	5	280	
	то же	РП-8.26-1	—	—	—	—	—	1	1	1	1	4	250	

Примечание: 1. Спецификацию на панели перекрытия, изделия чердака, кровли, перегородки см. листы АС-44 ÷ АС-47. (Спецификацию однорядной разрезки).

Привязан

Инв. №

КБ по железобетону им. А.А. Якушева Госстроя РСФСР

Зав. отд.	Пересыпкин	
Гл. инж. отд.	Сидоров	
Гл. конс. отд.	Дмитриев	

Спецификация сборных железобетонных изделий (вариант двухрядной разрезки)

125-04/1.2 АС.1

Лист АС-49

Копировал: Вер- 18677-03 50 Формат 12г

Марка поз.	Обозначение	Наименование	Кол. 1 ряд разрез	Кол. 2 ряд разрез	Масса ед. кг	Примеч.
	Серия 125 4.10 р. 10.7-1	НМ-31	6	248	0.28	
	То же	НМ-32	16	152	0.32	
	"	НМ-33	-	63	0.56	
	"	НМ-34	-	9	0.36	
	"	НМ-35	11	9	0.50	
	"	НМ-36	9	18	0.35	
	"	НМ-38	-	9	0.32	
	"	НМ-39	135	130	0.38	
	"	НМ-40	-	9	0.55	
	"	НМ-41	-	18	0.30	
	"	НМ-42	-	114	0.31	
	"	НМ-43	9	9	0.20	
	"	НМ-44	1	11	0.23	
	"	НМ-46	9	9	0.49	
	"	НМ-49	198	15	0.35	
	"	НМ-50	190	170	0.28	
	"	НМ-52	115	115	0.43	
	"	НМ-54	6	6	1.63	
	"	НМ-55	108	-	0.56	
	"	НМ-56	820	590	0.18	
	"	НМ-57	21	187	0.22	
	"	НМ-58	-	27	0.22	
	"	НМ-61	171	171	0.42	
	"	НМ-64	117	2	0.26	

Марка поз.	Обозначение	Наименование	Кол. 1 ряд разрез	Кол. 2 ряд разрез	Масса ед. кг	Примеч.
	Серия 125 ч. 10 а. 10.4-40	4-40 НМ-1	168	-	0.53	
	То же	4-40 НМ-2	6	-	0.44	
	"	4-40 НМ-3	8	6	0.39	
	"	4-40 НМ-5	340	360	0.15	
	"	4-40 НМ-6	9	9	0.44	
	"	4-40 НМ-10	8	19	0.41	
	"	4-40 НМ-12	5	5	0.94	
	"	4-40 НМ-13	3	3	0.70	
	"	4-40 НМ-14	146	-	0.38	
	"	4-40 НМ-16	2	2	0.49	
	"	4-40 НМ-17	14	12	0.23	
	"	4-40 НМ-20	5	5	0.76	
	"	4-40 НМ-21	2	-	0.31	
	"	4-40 НМ-22	-	9	0.27	
	"	4-40 НМ-23	9	-	0.80	
	"	4-40 НМ-24	1	1	0.36	
	"	4-40 НМ-28	-	9	0.57	
	"	4-40 НМ-43	4	4	0.48	
	ГОСТ 103-76	-100х100х4	94	94	0.31	

Привязан

Инв. №

КБ по железобетону им. А.А. Якушева Госстроя РСФСР

Зав. отд. Пересыпкин
Гл. инж. пр. Сидоров
Гл. конс. пр. Дмитриев

Спецификация металлических изделий

125-04/12 АС.1

Лист 50

Копировал: 18677-03 51 Формат: 12Г

Марка поз.	Обозначение	Наименование	Кол. 1 ряд. разр.	Кол. 2 ряд. разр.	Масса ед. кг	Прим.
	Серия 125 ч.10 р.10.7-1	ИМ-1 Ограждение лестницы	18	18	23.23	
	То же	ИМ-3 То же	18	18	4.20	
	"	ИМ-4 "	1	1	16.85	
	"	ИМ-30 "	70	70	0.09	
	Серия 125 ч.10 р.10.4-40	4-40ИМ-33 Ограждение балкона	27	27	34.76	
	То же	4-40ИМ-34 То же	45	45	10.46	
	"	4-40ИМ-35 Ограждение лоджий	9	9	32.74	
	"	4-40ИМ-47 Опорный столик	4	4	6.56	
	Серия 125 ч.10 р.10.7-1	ИМ-12 Опорная труба радиостойки	1	1	25.40	
	То же	ИМ-13 Трубостойка для крепления мачты телеантенны	1	1	34.05	
	"	ИМ-14 Кронштейн для крепления стойки телеантенны	2	2	3.34	
	"	ИМ-10 Стремянка в лифт. помещение	1	1	49.58	
	"	ИМ-20 Крышка загр. отвер. в плите маш. отдел.	1	1	18.22	
	Серия 125 ч.10 р.10.4-40	4-40ИМ-9 Костыль	14	14	1.18	
	Серия 125 ч.10 р.10.4-40	4-40ИМ-29 Деталь крепления монорельса	4	4	2.52	
	То же	4-40ИМ-30 То же	4	4	0.90	
	"	4-40ИМ-8 Монорельс	1	1	50.88	
	Серия 125 ч.10 р.10.4-4	ИМ-78 Пожарная лестница	4	4	31.92	
	То же	ИМ-80 Переходная площадка	1	1	45.4	
	"	ИМ-81 То же	4	4	47.4	
	"	ИМ-82 "	4	4	13.4	
	"	ИМ-85 Декоративная решетка	9	9	52.0	
	Серия 125 ч.10 р.10.4-40	4-40ИМ-45 Опорные сетки	140	140	0.37	
	То же	4-40ИМ-46 Стремянка на крышу	1	1	15.41	
	Серия 125 ч.10 р.10.7-1	ИМ-66 Опорный столик	4	4	8.05	

Марка поз.	Обозначение	Наименование	Кол. 1 ряд. разр.	Кол. 2 ряд. разр.	Масса ед. кг	Примечание
	Элементы блокировки					
	Серия 125 ч.10 р.10.7-1	ИМ-31	2	60	0.28	
	То же	ИМ-32	—	29	0.32	
	"	ИМ-33	—	9	0.56	
	"	ИМ-35	9	9	0.50	
	"	ИМ-39	4	4	0.38	
	"	ИМ-41	18	—	0.30	
	"	ИМ-42	—	18	0.31	
	"	ИМ-49	58	—	0.35	
	"	ИМ-51	17	17	1.00	
	"	ИМ-56	162	117	0.18	
	"	ИМ-57	4	40	0.22	
	"	ИМ-61	18	18	0.42	
	Серия 125 ч.10 р.10.4-40	4-40ИМ-1	38	—	0.53	
	То же	4-40ИМ-5	100	111	0.15	
	"	4-40ИМ-10	—	4	0.41	
	"	4-40ИМ-14	36	—	0.38	
	"	4-40ИМ-23	2	—	0.80	
	"	4-40ИМ-28	—	2	0.57	

Привязан:

Инв. №

КБ по железобетону им. А.А. Якушева Госстроя РСФСР

Зав. отд.	Пересыпкин
Гл. инж. от	Сидоров
Гл. кон. от	Дмитриев

Спецификация металлических изделий

127-04/1,2 АС.1

Лист АС-51

Копировал Федоров 18677-03 52 Формат 12г

Марка поз.	Обозначение	Наименование	Количество на этаж: 1	2-9	всего	1	2-9	всего	1	2-5	всего	Масса ед. кг	Примечание
			Однорядная разрезка наружных стен			Двухрядная разрезка наружных стен			Наружные стены из ячеистого бетона				
		Окна и балконные двери											
	серия 1.136.9-16 серия 1.136.9-17	ОР 19-12; ОС 19-12; ОРС 19-12	7	7	63	7	7	63	6	7	62		
	То же	ОР 15-15.9; ОС 15-15.9; ОРС 15-15.5	3	3	27	2	2	18	3	2	19		
	"	ОР 15-18; ОС 15-18; ОРС 15-18	1	1	9	1	1	9	2	1	10		
	"	ОР 15-9; ОС 15-9; ОРС 15-9	1	1	9	1	1	9	1	1	9		
	"	ОР 12-7.5; ОС 12-7.5; ОРС 12-7.5	—	2	16	—	—	—	—	—	—		
	"	ОР 9-9; ОС 9-9; ОРС 9-9	—	1	8	—	—	—	—	—	—		
	"	БР 22-7.5; БС 22-7.5; БРС 22-7.5	4	4	36	4	4	36	1	4	33		
	"	ОР 15-15; ОС 15-15; ОРС 15-15	—	—	—	1	1	9	—	1	8		
	"	ОР 12-7.5	3	—	3	3	—	3	3	—	3		
	"	ОР 9-15; ОС 9-15; ОРС 9-15	—	—	—	—	2	17	—	2	17		
	"	ОР 15-7.5; ОС 15-7.5; ОРС 15-7.5	—	—	—	—	—	—	2	—	2		
		ОРБ-9; ОС 6-9; ОРС 6-9	—	—	—	—	—	—	2	—	2		В машин отделен
		Наличники на окна											
	ГОСТ 8242-75	Тип 1	68.75	77.75	698.75	68.90	75.50	672.90	62.90	75.50	666.90		
		Наличники на двери											
	ГОСТ 8242-75	Тип 2	94.30	80.70	740	94.30	80.70	740	94.30	80.70	740		
	То же	Тип 1	199.50	178.5	1628	199.5	178.5	1628	199.5	178.5	162.8		
		Доски подоконные											
	ГОСТ 17280-79	ПД 10-35; ПД 10-40; ПД 10-45	—	—	—	—	—	—	2	—	2		
	То же	ПД 10-20; ПД 10-25; ПД 10-30	1	2	17	1	1	9	1	1	9		
	"	ПД 13-20; ПД 13-25; ПД 13-30	7	7	63	7	7	63	6	7	62		
	"	ПД 14-20; ПД 14-25; ПД 14-30	3	3	27	2	2	18	3	2	19		
	"	ПД 19-20; ПД 19-25; ПД 19-30	1	1	9	1	1	9	2	1	10		
	"	ПД 16-20; ПД 16-25; ПД 16-30	—	—	—	1	2	17	—	2	16		
		Плинтус											
	ГОСТ 8242-72	Тип 1 п.м	197.01	197.01	1773.1	197.01	197.01	1773.1	197.01	197.01	1773.1		

Примечание

1. Двери марки ДО21-13у, в количестве 18 шт на блок-секцию, предусмотреть с дверным закрывателем ЗД-1 ГОСТ 5091-78.

Привязан:

Инв. №

КБ по железобетону им. А.А. Якушева Госстроя РСФСР

Зав. от.	Пересыпкин	
Гл. инж. от.	Сидоров	
Гл. конст. от.	Дмитриев	

Спецификация столярных изделий (начало)

125-04/1.2

АС.1

Лист АС-52

Копировал

13677-03 53

Формат А2

Марка позиции	Обозначение	Наименование	Количество на этаж: 1	2-9	Всего	1	2-9	Всего	1	2-9	Всего	Масса ед. кг	Примечание
			Однорядная разрезка наружных стен			Двухрядная разрезка наружных стен			Наружные стены из ячеистого бетона				
		Двери внутренние											
	Серия 1.136-10	ДО 21-8	3	3	27	3	3	27	3	3	27		
	То же	ДО 21-8л	1	1	9	1	1	9	1	1	9		
	"	ДГ 21-7п	5	5	45	5	5	45	5	5	45		
	"	ДГ 21-7лп	6	6	54	6	6	54	6	6	54		
	"	ДГ 21-9л	3	3	27	3	3	27	3	3	27		
	"	ДГ 21-9	2	1	10	2	1	10	2	1	10		
	"	ДГ 21-9ц	3	3	27	3	3	27	3	3	27		
	"	ДГ 21-9цл	1	1	9	1	1	9	1	1	9		
	"	ДО 21-9	3	3	27	3	3	27	3	3	27		
	"	ДО 21-9л	1	1	9	1	1	9	1	1	9		
		Двери наружные											
	Серия 1.136-11	ДС 20-9т	–	–	1	–	–	1	–	–	1		
	То же	ДС 15-8т	–	–	1	–	–	1	–	–	1		
	"	ДЛ 9-9т	–	–	1	–	–	1	–	–	1		В элемен. блокир.
	"	ДН 20-4.8-17	1	–	1	1	–	1	1	–	1		
	"	ДН 20-8-1л / ДТ 20-8-1л	1/1	–	1/1	1/1	–	1/1	1/1	–	1/1		
	"	ДТ 20-4.8-17	2	–	2	2	–	2	2	–	1		
		Шкафы и антресоли											
	Серия 125 часть 9, раздел 9-37	А-2	1	1	9	1	1	9	1	1	9		
	То же	А-3	1	1	9	1	1	9	1	1	9		
	"	Ш-1	2	2	18	2	2	18	2	2	18		
	"	Ш-2	2	2	16	2	2	16	2	2	16		

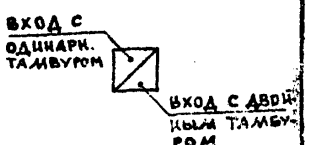

Примечания: 1. Дверцы ревизии располагаются на кухнях 1-го, 5-го и 9-го этажей в количестве на блок-секцию 12 шт. См. серия 125, ч.9, р. 9-37.
2. В машинном отделении поставить дверь люка ДЛ9-9т

Привязан:

Инв. №:

КБ по железобетону им. А.А. Якушева Госстроя РСФСР

Зав. отд.	Пересыпкин	
Гл. инж. пр.	Сидоров	
Гл. кон. пр.	Дмитриев	

Спецификации столярных изделий /окончание/

125-04/1.2

АС.1

Лист АС-57

gost.e-ecolog.ru