ГОССТРОЙ
РСФСР
КБ
ПО ЖЕЛЕЗОБЕТОНУ
ИМ А.А.ЯКУШЕВА

СЕРИЯ 125

КОМПЛЕКСНАЯ СЕРИЯ ТИПОВЫХ ПРОЕКТОВ
КРУПНОПАНЕЛЬНЫХ ЖИЛЫХ ДОМОВ
БЛОК-СЕКЦИЙ И ОБЩЕСТВЕННЫХ ЗДАНИЙ

ТИПОВОЙ ПРОЕКТ 125-04/1.2

БЛОК-СЕКЦИЯ 9 ЭТАЖНАЯ
ТОРЦОВАЯ ЛЕВАЯ НА 36 КВАРТИР

1Б-2Б-2Б-3Б

ДЛЯ СТРОИТЕЛЬСТВА ВО II И III
КЛИМАТИЧЕСКИХ РАЙОНАХ И
I В КЛИМАТИЧЕСКОМ ПОДРАЙОНЕ

ОСНОВНОЙ КОМПЛЕКТ - АС.О
ОБЩИЕ АРХИТЕКТУРНО - СТРОИТЕЛЬНЫЕ РЕШЕНИЯ

ВАРИАНТЫ ПОЛОЖЕНИЯ БЛОК-СЕКЦИЙ
В ЖИЛЫХ ДОМАХ. ШИФР И СХЕМА.

НАИМЕНОВАНИЕ БЛОК-СЕКЦИЙ	ПЛАНИРОВОЧНЫЕ РЕШЕНИЯ В ЖИЛЫХ ДОМАХ	
	I	ОСНОВНОЕ
ТОРЦОВАЯ ЛЕВАЯ	I-1	

18677-01
ЦЕНА 0-80

Привязан:

Инв. №

Копировал: Назарова

gost.e-ecolog.ru

ЦЕНТРАЛЬНЫЙ ИНСТИТУТ ТИПОВОГО ПРОЕКТИРОВАНИЯ
ГОССТРОЯ СССР

Москва, А-445, Соколиная ул., 22

Сдано в печать X 1983 г.
Заказ № 12094 Тираж 120 экз.

ТИПОВОЙ ПРОЕКТ 125-04/12

БЛОК-СЕКЦИЯ 9 ЭТАЖНОГО ДОМА ТОРЦОВАЯ ЛЕВАЯ НА 36 КВАРТИР

ОСНОВНОЙ КОМПЛЕКТ АС. О

ОБЩИЕ АРХИТЕКТУРНО-СТРОИТЕЛЬНЫЕ РЕШЕНИЯ

Разработан: КБ по железобетону им. А.А. Якушева Госстроя РСФСР /Москва Ш-88 1-я ул. Машиностроения, 5/

Утвержден: Госкомитетом по гражданскому строительству и архитектуре при Госстрое СССР / приказ N 278 от 30 /XII 1969г./

Введен в действие: КБ по железобетону им. А.А. Якушева. /приказ N 176 от 10/ IX 1982 г./

Авторский коллектив /по алфавиту/

Архитекторы: Л.Астафьева, Р. Гурьева, Г. Паченцева, А. Пересыпкин, А.Юзефович,
инж. конструкторы: П. Афанасьев, Ю. Дмитриев, Н. Пух, А. Киселёва, Г. Сидоров, А.Смирнова, Я.Фельман, В. Шеварёв, А. Якушев,
инж. сантехники: Н.Сюзюмова, Б. Фрейдин.
инж. электрики: А. Кухто, Л. Костина.
инж. сметчики: Т. Гринелевич, Е. Степочкин.

Ведомость рабочих чертежей основного комплекта /начало/.

Лист	Наименование	Примечание
АС-1	Общие данные /начало/	
АС-2	Общие данные /продолжение/	
АС-3	Общие данные /продолжение/	
АС-4	Общие данные /окончание/	
АС-5	Секция 1Б-2Б-2Б-3Б, типовой этаж /сан. узлы из отдельных элементов/	
АС-6	Секция 1Б-2Б-2Б-3Б первый этаж /сан. узлы из отдельных элементов/	
АС-7	Секция 1Б-2Б-2Б-3Б, типовой этаж /сан. узлы объемные/	
АС-8	Фрагмент плана первого этажа /вариант 2/	
АС-9	Схемы фасадов 1с-6с, 6с-1с /основное решение/	
АС-10	Фрагменты и схемы фасадов 1с-6с, 6с-1с. /вариант 1 и 2/	
АС-11	Фрагменты и схемы фасадов 1с-Ас, /основное решение, вариант 1 и 2/	

Привязка типового проекта выполнена в соответствии с действующими нормами и правилами и предусматривает мероприятия, обеспечивающие взрывную, взрывопожарную и пожарную безопасность при эксплуатации здания.

Гл. инженер проекта. / /

Типовой проект разработан в соответствии с действующими нормами и правилами и предусматривает мероприятия, обеспечивающие взрывную, взрывопожарную и пожарную безопасность при эксплуатации здания.

Гл. конструктор проекта /Шеварев В.М./
Гл. архитектор проекта /Юзефович А.Н./

Инв. №		
Нач. КБ	Болтинский	
Гл. инж. КБ	Сабуров	
Гл. арх. КБ	Лопаткин	
Зав. ОТА.	Пересыпкин	
Гл. инж. ОТД	Сидоров	
Гл. кон. ОТА	Дмитриев	
Гл. арх. пр.	Юзефович	
Гл. кон. пр.	Шеварев	
Рук. бриг.	Астафьева	
Проверил	Астафьева	
Разработ	Калмова	

Привязан

125-04/1.2 АС.О

Блок-секция 9 этажного дома торцовая левая на 36 квартир

Стадия	Лист	Листов
РЧ	АС-1	19

Общие данные /начало/

КБ по железобетону им. А.А. Якушева Госстроя РСФСР

Копировал: Балакина.

18677-01 2 Формат: 12г.

Ведомость рабочих чертежей основного комплекта /окончание/

Лист	Наименование	Примечание
АС 12	Варианты блокировок блок-секций	
АС 13	Деталь фасада в осях 6с-7с	
АС 14	Деталь фасада /торец/	
АС 15	Фрагмент фасада. Вход с двойным тамбуром.	
АС 16	Фрагмент фасада. Вход с одинарным тамбуром.	
АС 17	Ведомость отделки помещений. Ведомость отделки фасадов.	
АС 18	Варианты фасадов, конструктивных решений и инженерного оборудования /начало/	
АС 19	Варианты фасадов, конструктивных решений и инженерного оборудования. Объемно-планировочные показатели /окончание/.	

Общая характеристика

Типовой проект 9 этажной торцовой левой блок-секции на 36 квартир разработан в соответствии с планом бюджетных проектных работ на 1981 год и на основании задания на корректировку типовых проектов 5 и 9 этажных блок-секций серии 125 с учетом мероприятий по снижению расхода тепла, электроэнергии, материалоёмкости, построечной трудоемкости и улучшению эксплуатационных качеств зданий, утвержденного Госстроем РСФСР 10 декабря 1980 г.

Проект предназначен для строительства в районах с обычными геологическими условиями II и III климатических районов, I В климатического подрайона, с расчетной зимней температурой -20°, -30° С /основное решение/, -40° С для нормальной зоны влажности. По капитальности здание II класса, II степени огнестойкости. Проект торцовой блок-секции предусматривает три варианта конструктивных решений: с наружными стеновыми панелями из легкого бетона однорядной разрезки; с наружными стеновыми панелями из легкого бетона двухрядной разрезки; с наружными стеновыми панелями из ячеистого бетона.

Проектом предусмотрены все виды инженерного оборудования современных жилых домов: отопление, канализация, водопровод, горячее водоснабжение, вентиляция, электроснабжение, слаботочные устройства, мусоропровод.

Привязан:

Инв.№

КБ по железобетону им. А.А.Якушева Госстроя РСФСР

Зав.отд	Пересыпкин	
Гл.инж.от	Сидоров	
Гл.кон.от	Дмитриев	

Общие данные /продолжение/

125-04/1.2 АС.0 Лист АС-2

Копировал: 18677-01 3 Формат: 12г

Ведомость ссылочных документов

Обозначение	Наименование	Примечание
	Ссылочные документы	
ГОСТ 1839-80	Трубы и муфты асбестоцементные для безнапорных трубопроводов	
ГОСТ 8242-75	Детали деревянные фрезерованные для строительства	
ГОСТ 8717-81	Ступени бетонные и железобетонные	
ГОСТ 9573-82	Плиты теплоизоляционные минераловатные на синтетическом связующем	
ГОСТ 13579-78	Блоки бетонные для стен подвалов	
ГОСТ 17280-79	Доски подоконные деревянные	
Серия 1.112-5 вып. 2.3	Плиты железобетонные для ленточных фундаментов.	
Серия 1.136-10	Двери деревянные внутренние для жилых и общественных зданий	
Серия 1.136-11 часть 1 часть 2	Двери деревянные входные наружные, тамбурные и служебные для жилых и общественных зданий	
Серия 1.136.5-16 часть 1 часть 2	Окна и балконные двери деревянные с двойным остеклением для жилых зданий в 2 частях	
Серия 1.136.5-17	Окна и балконные двери деревянные с тройным остеклением для жилых зданий	
Серия 1.138-10 вып. 1.2	Перемычки железобетонные для зданий с кирпичными стенами	
Серия 1.172-4	Встроенные и антресольные шкафы перегородки каркасной конструкции и унифицированных элементов для жилых зданий	
Серия 1.494-32	Зонты и дефлекторы вентиляционных систем	
Серия 83 ч.10 р.10.8-1	Мусоропровод МП-3 чертежи унифицированных камер мусороудаления УКМ-1 и общие чертежи мусоропровода	
Серия 83 ч.10 р.10.8-2	Мусоропровод МП-3. Металлические деревянные изделия мусоропровода	
Серия 2.140-1 вып. 6	Детали перекрытий жилых зданий. Полы	

Привязан

Инв. №

КБ по железобетону им. А.А. Якушева Госстроя РСФСР

Зав. отд.	Пересыпкин	
Гл. инж. отд.	Сидоров	
Гл. конд. отд.	Дмитриев	

Общие данные (продолжение)

125-04/1.2

АС.О

Лист АС-9

Копировал:

Формат А2

ВЕДОМОСТЬ СОСТАВА ПРОЕКТА.

Обозначение	Наименование	Примечание
Основной комплект АС.0	Общие архитектурно-строительные решения. Общая характеристика проекта.	
Основной комплект АС.01	Архитектурно-строительные решения ниже отметки 0.000	
Основной комплект АС.1	Архитектурно-строительные решения выше отметки 0.000	
Основной комплект ОВ.2	Отопление и вентиляция.	
Основной комплект ВКР.3	Водопровод, канализация, водостоки, газопровод.	
Основной комплект 3.5	Электрооборудование	
Основной комплект УС.6	Устройства связи	
	Узлы и детали.	
Серия 125 ч.9 р.9-37	Монтажные узлы и детали	
	Изделия заводского изготовления.	
Серия 125 ч.10 р.10.1-1	Наружные стеновые панели из ячеистого и легкого бетона. толщ.250, 300мм.	
то же ч.10 р.10.1-2	Наружные стеновые панели из легкого бетона толщ. 350, 400мм.	
" ч.10 р.10.1-9	Наружные стеновые панели из ячеистого толщиной 250-300мм и легкого бетона толщиной 300, 350, 400мм	
" ч.10 р.10.1-60	Наружные стеновые панели однорядной разрезки из легкого бетона толщиной 300, 350, 400мм.	
" ч.10 р.10.1-61	Наружные стеновые панели из ячеистого толщ 250-300мм и легкого бетона толщ. 300, 350, 400мм. Цокольные панели.	
" ч.10 р.10.1-67	Цокольные панели однорядной разрезки из легкого бетона толщиной 300, 350, 400мм.	
" ч.10 р.10.2-8	Внутренние стеновые панели	
" ч.10 р.10.3-9	Многопустотные панели перекрытий шириной 2390мм.	
Серия 125 ч.10 р.10.3-37	Многопустотные панели перекрытий шириной 2390мм	
то же ч.10 р.10.4-1	Прочие сборные изделия из тяжелого бетона	
" ч.10 р.10.4-4	Прочие сборные изделия /железобетонные, металлические, деревянные/.	
" ч.10 р.10.4-40	Прочие изделия	
" ч.10 р.10.5-1	Перегородки и изделия полов	
" ч.10 р.10.7-1	Металлические изделия	
" ч.10 р.10.9-1	Изделия нулевого цикла	
ч.10 р.10.9-2	Изделия нулевого цикла	
ч.10 р.10.9-19	Изделия нулевого цикла	
ч.10 р.10.13-8	Расчет сметных цен железобетонных изделий.	
Серия 75 ч.10 р.10.8-1	Санитарно-технические кабины /строительная часть/.	
то же ч.10 р.10.8-2	Санитарно-технические кабины /санитарно-техническая часть)	
Серия 125 ТЭ1	Техническая эксплуатация	
см.8	Смета.	

Привязан:

Инв.№

КБ по железобетону им. А.А. Якушева Госстроя РСФСР

Зав.отд.	Пересыпкин	
Гл.инж.от.	Сидоров	
Гл.конс.от.	Дмитриев	

Общие данные /окончание/

125-04/1,2

Копировал:

18677-01 5

АС.0

Лист АС-4

Формат:

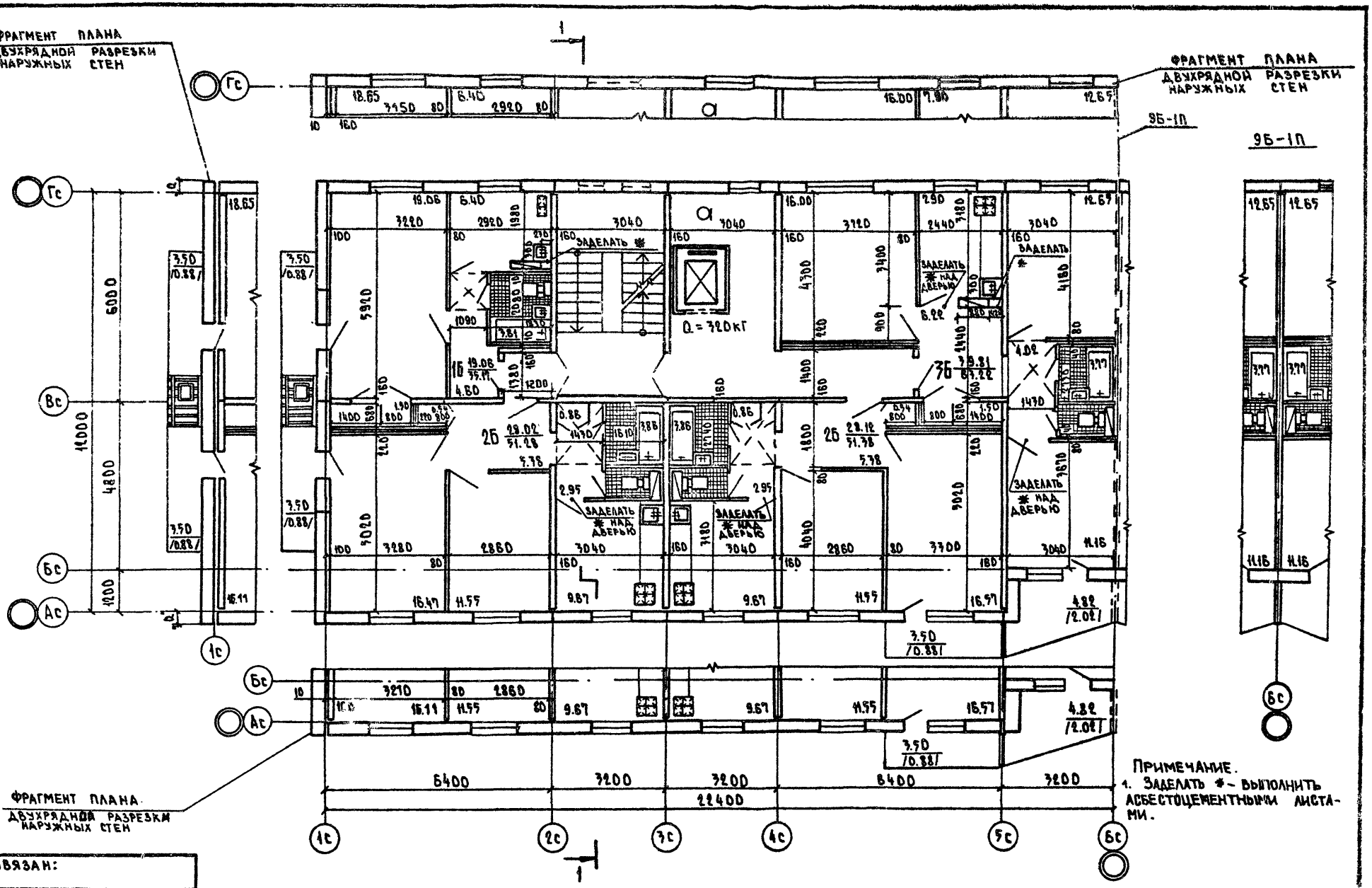

Примечание.
1. Заделать * - выполнить асбестоцементными листами.

Привязан:	КБ по железобетону им. А.А. Якушева Госстроя РСФСР	Зав.отд. Пересыпкин	Секция 1Б-2Б-2Б-3Б Типовой этаж /санузлы из отдельных элементов/	125-.04/1.2	АС.0	Лист АС-5
Инв. №		Гл.инж.от. Сидоров				
		Гл.конс.от. Дмитриев				

Копировал: 18677-01 6 Формат 12г

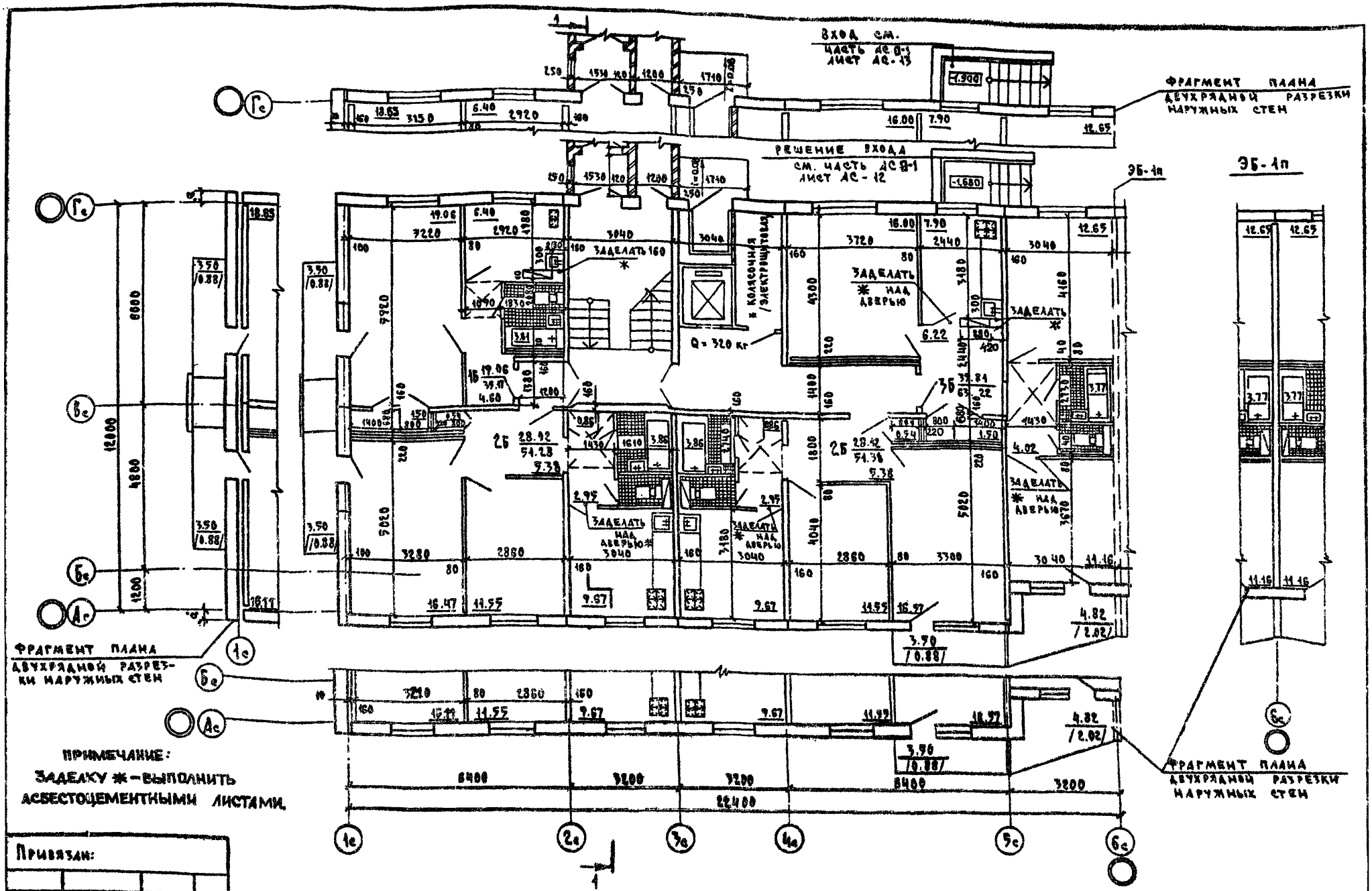

ПРИМЕЧАНИЕ:
ЗАДЕЛКУ ✱ – ВЫПОЛНИТЬ АСБЕСТОЦЕМЕНТНЫМИ ЛИСТАМИ.

Привязан:					
Инв. №	КБ по железобетону им. А.А. Якушева Госстроя РСФСР	Зав. отд. Пересыпкин	Секция 1Б-2Б-2Б-3Б. Первый этаж /санузлы из отдельных элементов/	125-04 / 1.2	АС.0
		Гл. инж. от. Сидоров			Лист АС-6
		Гл. кон. от. Д. Митриев			

Копировал: Назарова 18677-017 Формат: 12г

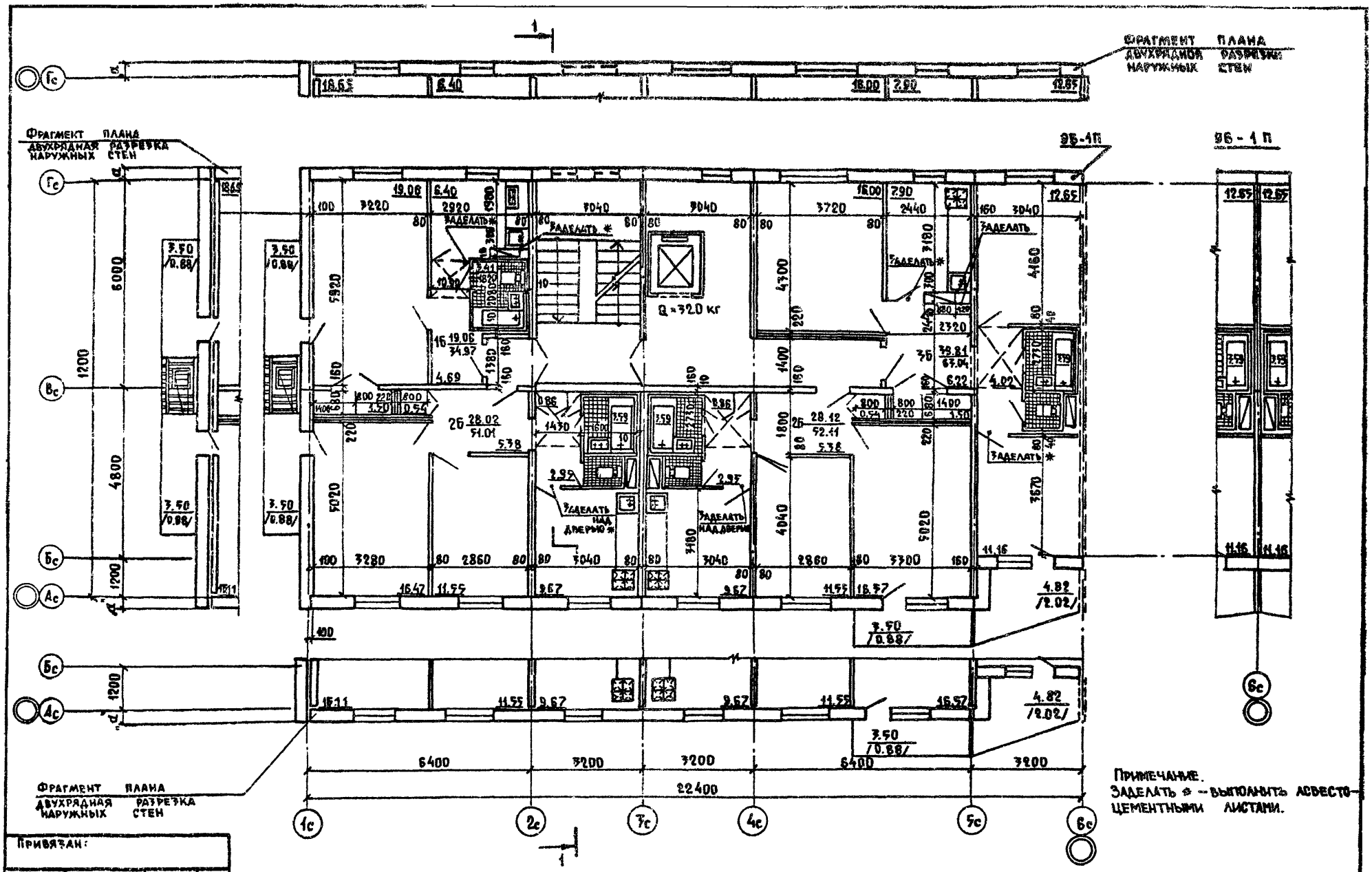

ПРИМЕЧАНИЕ.
ЗАДЕЛАТЬ * – ВЫПОЛНИТЬ АСБЕСТОЦЕМЕНТНЫМИ ЛИСТАМИ.

ПРИВЯЗАН:

ИНВ №

КБ ПО ЖЕЛЕЗОБЕТОНУ ИМ. А.А. ЯКУШЕВА ГОССТРОЯ РСФСР

ЗАВ. ОТД.	ПЕРЕСЫПКИН	
ГЛ. ИНЖ. ОТ.	СИДОРОВ	
ГЛ. КОНС. ОТ.	ДМИТРИЕВ	

СЕКЦИЯ 1Б-2Б-2Б-3Б ТИПОВОЙ ЭТАЖ /САНУЗЛЫ ОБЪЕМНЫЕ/

125 - 04 / 1.2 АС.0

ЛИСТ АС-7

КОПИРОВАЛ: 18677-01 8 ФОРМАТ: 12г

Вариант 2. Наружные стены из ячеистого бетона.

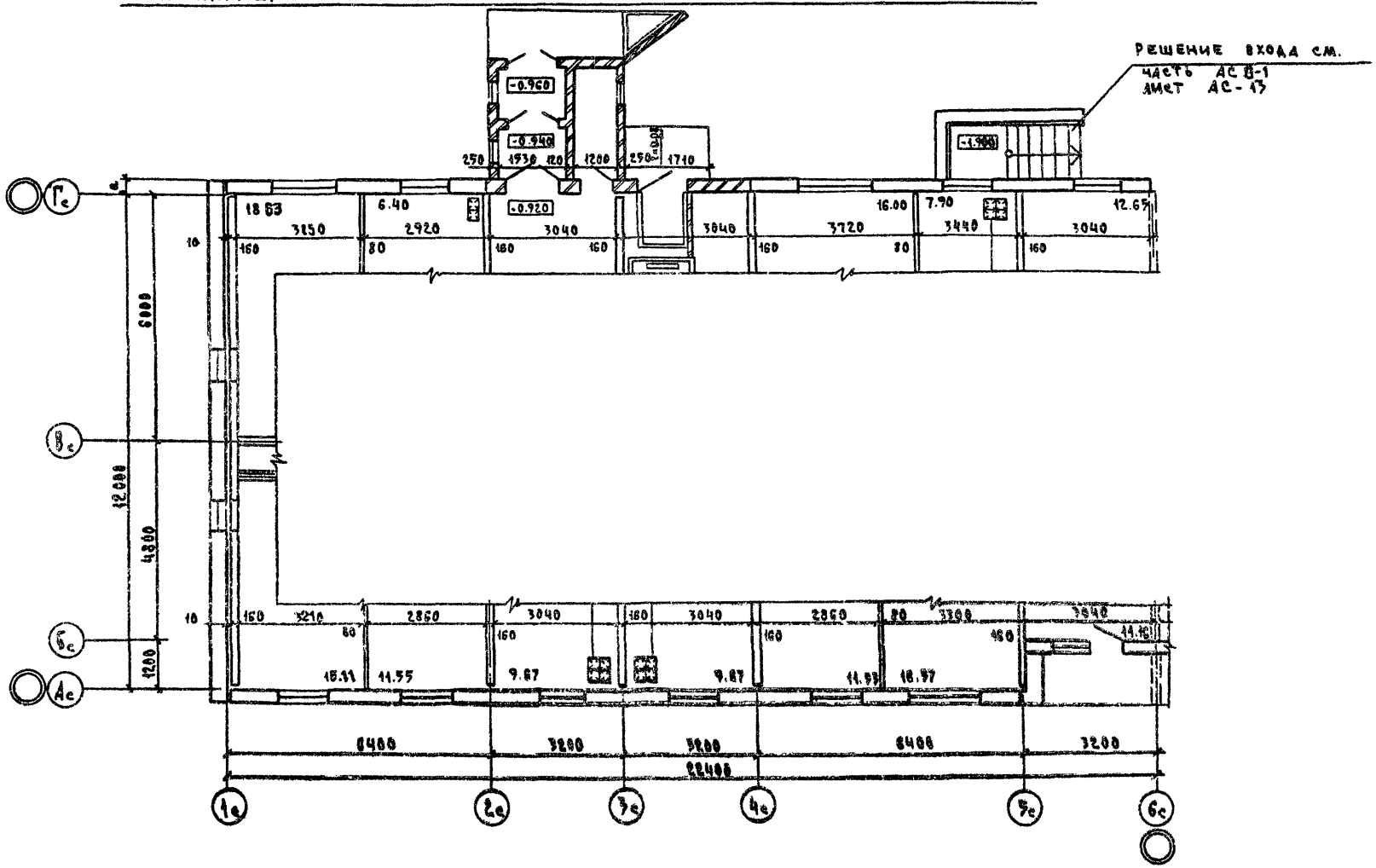

Привязан:				КБ по железобетону им. А.А. Якушева Госстроя РСФСР	Нач. отд.	Пересыпкин	
					Гл. инж. пр.	Сидоров	
					Гл. конс. пр.	Дмитриев	
Инв. №					Фрагмент плана первого этажа / вариант 2/	125-04/1.2	АС.0

Лист АС-1

Копировал: Назарова 18677-01 9 Формат: А2г

1с-6с

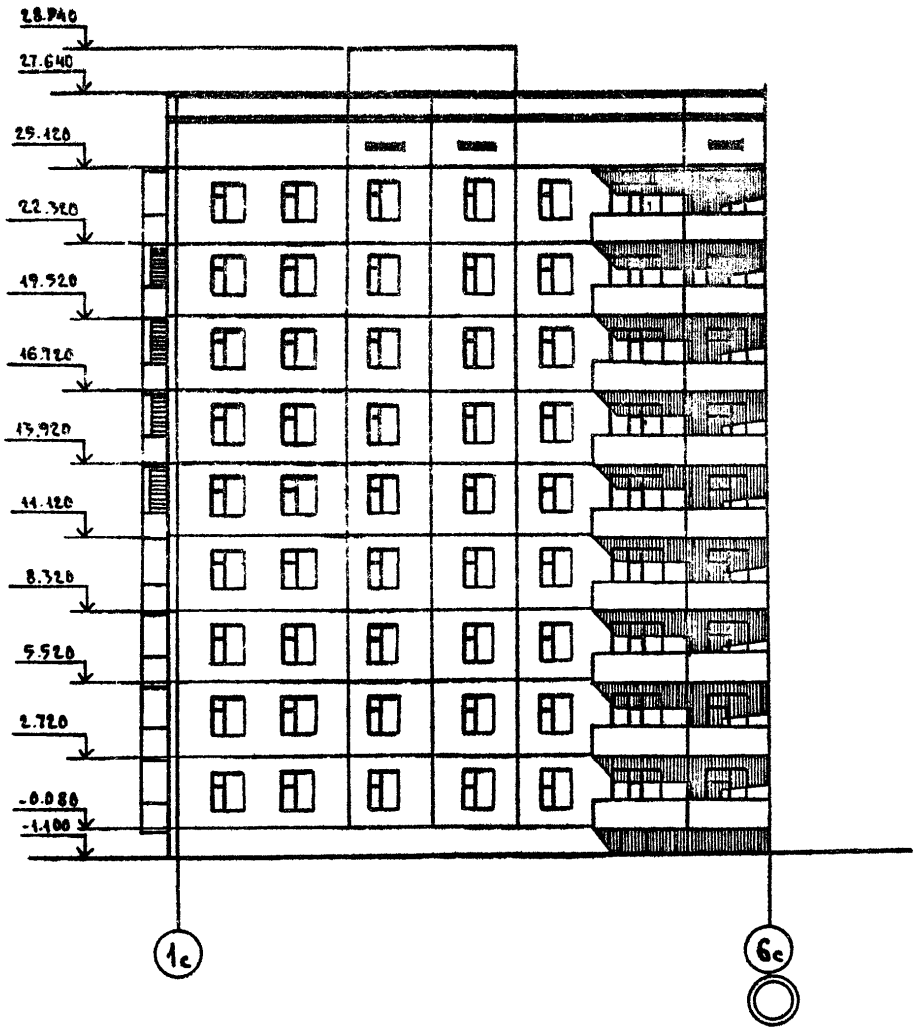

6с-1с

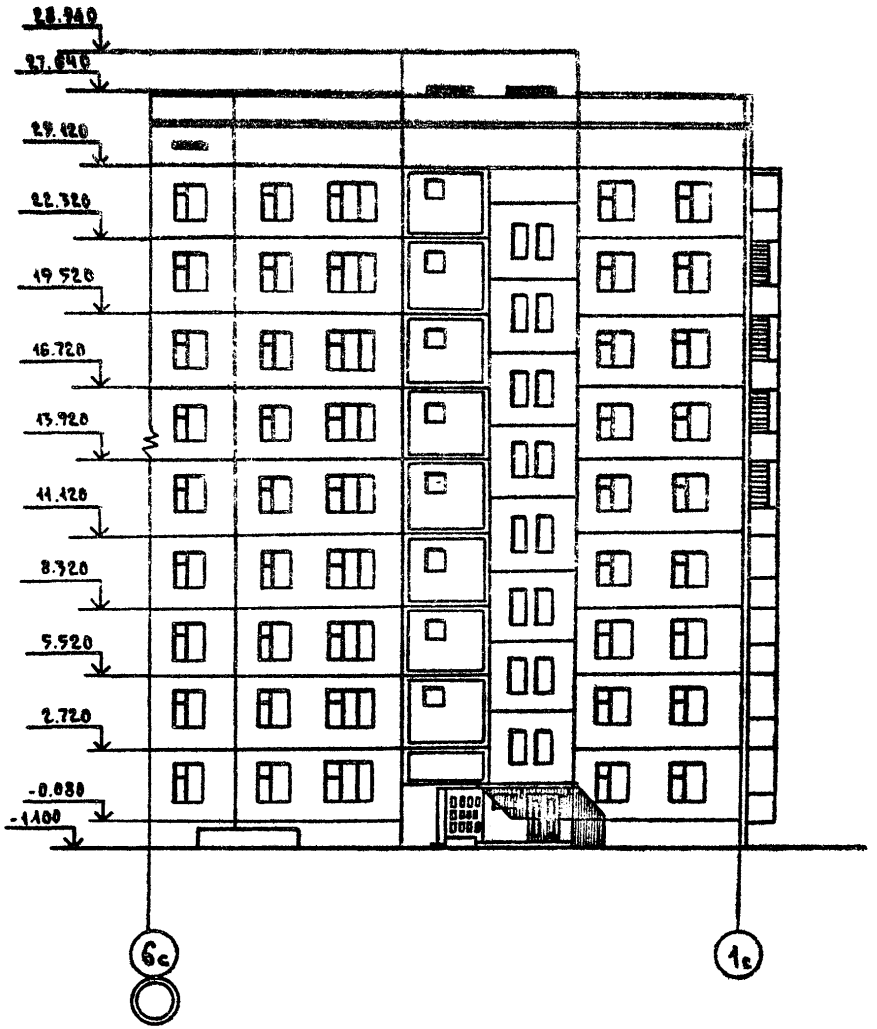

Привязан:							
Инв. №							
КБ по железобетону им. А.А. Якушева Госстроя РСФСР		ГАП	Пересыпкин	Схемы фасадов 1с-6с; 6с-1с / основное решение /	125-04/1.2	АС.0	Альт. АС-7
		Зав. отд.					
		Гл. инж. от.	Сидоров				
		Гл. конс. от.	Дмитриев				

Копировал: Назарова 18677-01 10 Формат: А2 г

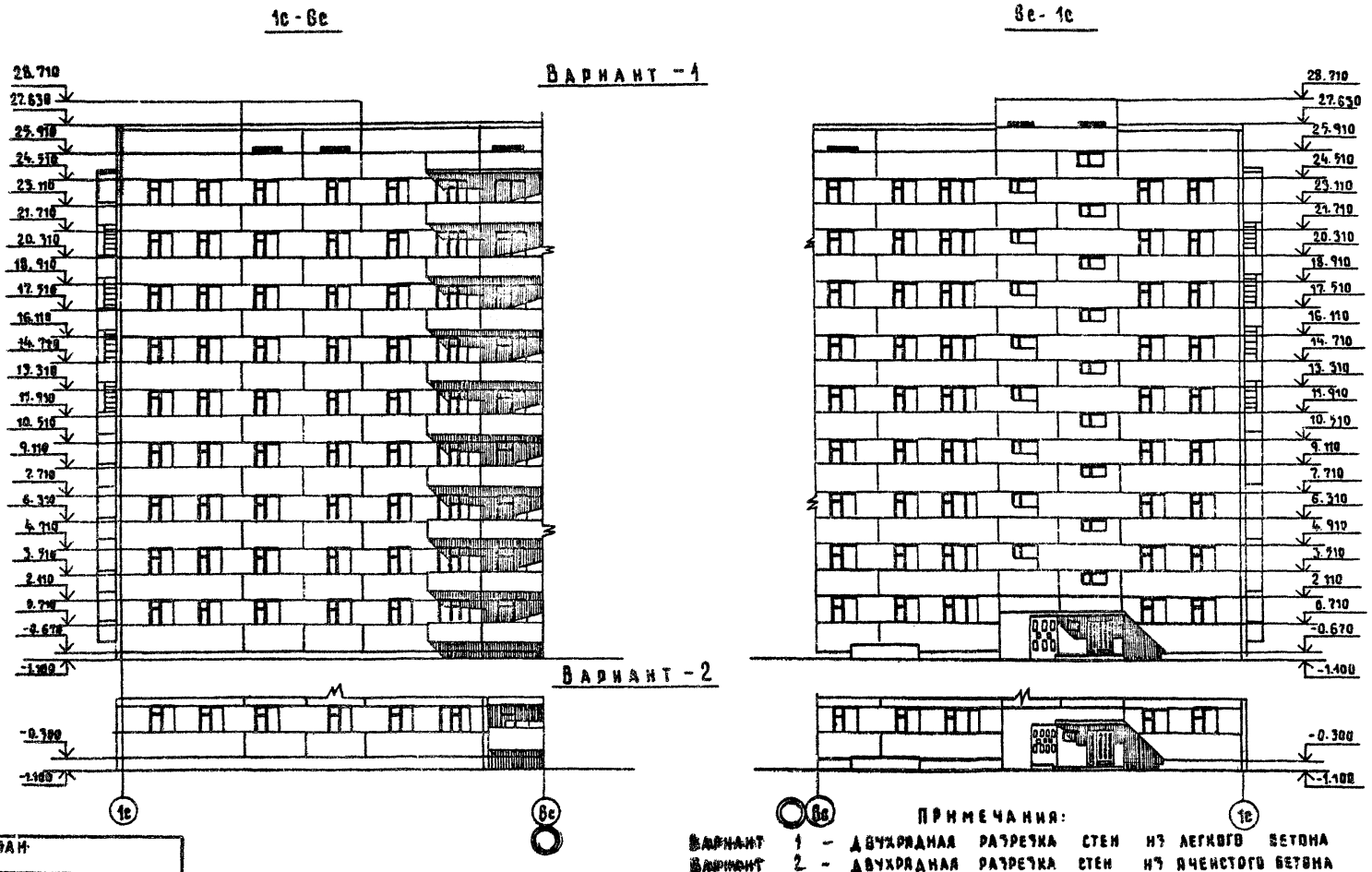

ПРИМЕЧАНИЯ:

Вариант 1 - двухрядная разрезка стен из легкого бетона

Вариант 2 - двухрядная разрезка стен из ячеистого бетона

Привязан							
Инв №							

КБ по железобетону им. А.А. Якушева Госстроя РСФСР	Тав. отд.	Пересыпкин		Фрагменты и схемы фасадов 1с - 6с, 6с - 1с / Вариант 1 и 2 /	125 - 04 /1.2	АС. 0
	Гл. инж. от	Сидоров				Лист
	Гл. конс. от	Дмитриев				АС-10

18677-01 11 Формат 12г

Основное решение

Гс - Ас

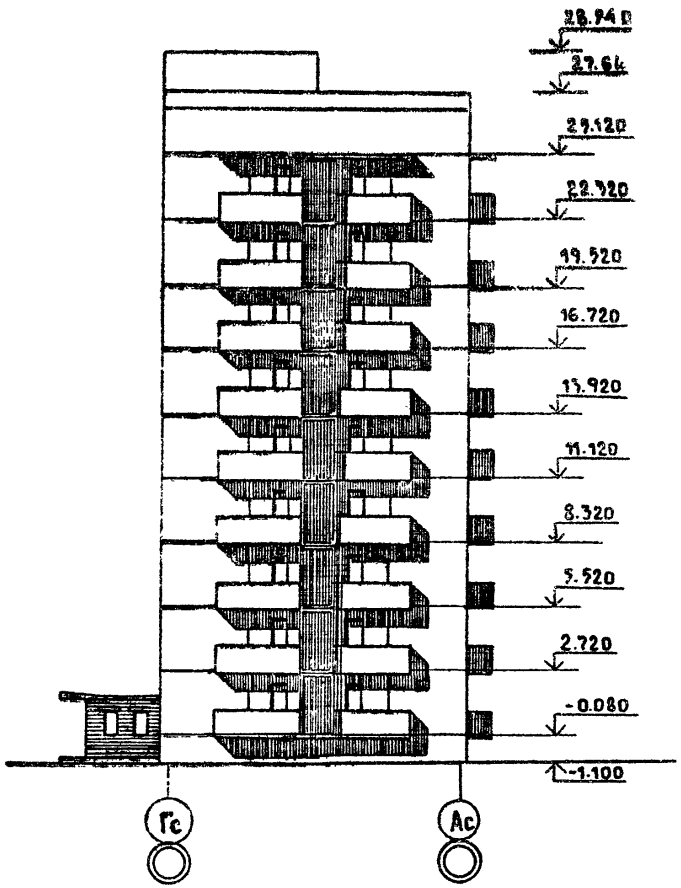

Вариант 1

Гс - Ас

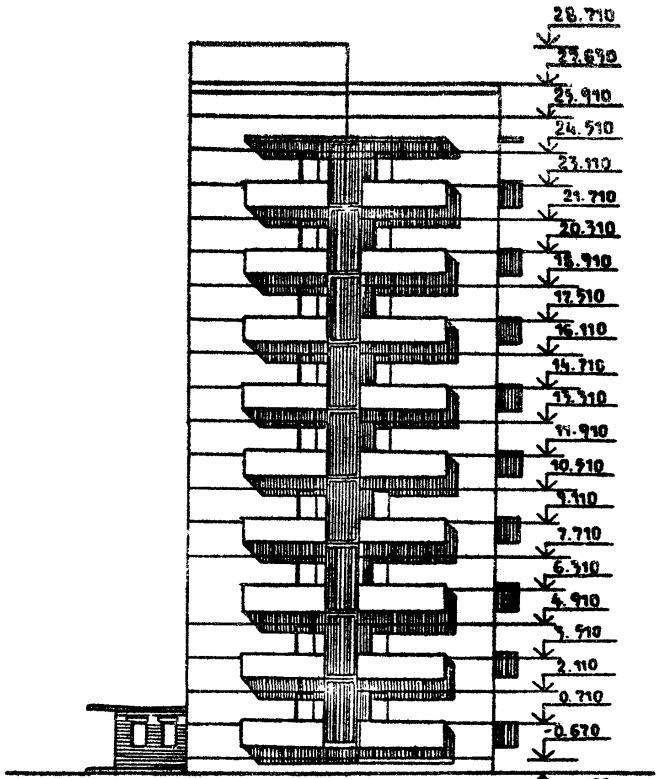

Вариант 2

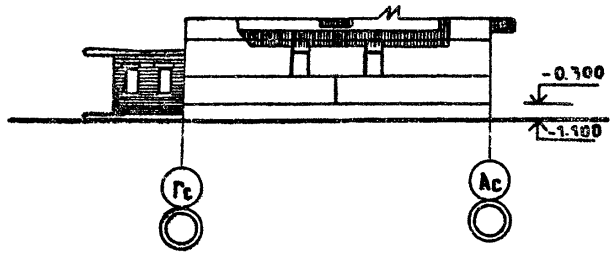

Привязан:

Инв. №

КБ по железобетону им. А.А. Якушева Госстроя РСФСР

Зав. от.	Пересыпкин	
Гл. инж. от.	Сидоров	
Гл. конс. от.	Амитриев	

Фрагменты и схемы фасадов Гс-Ас. Основное решение. Вариант 1 и 2

125 - 04/1.2

Ас. 0

Копировал:

18677-01 12

Формат 12г

Блокировка торцовых блок-секций

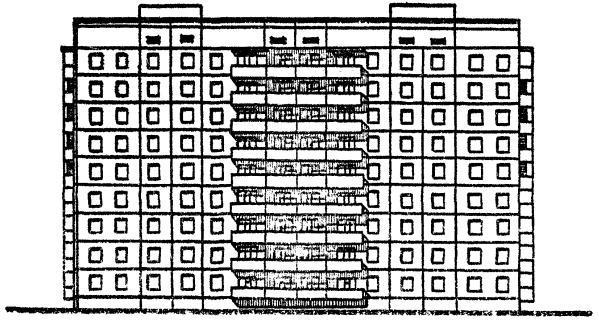

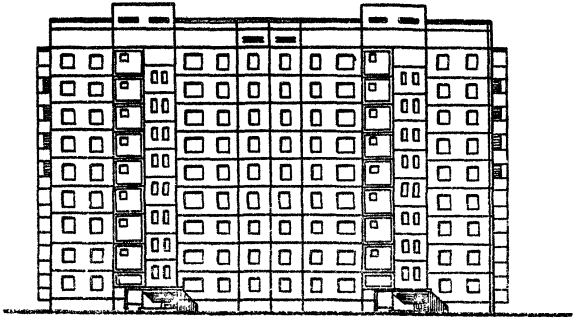

Блокировка торцовой блок-секции с рядовой

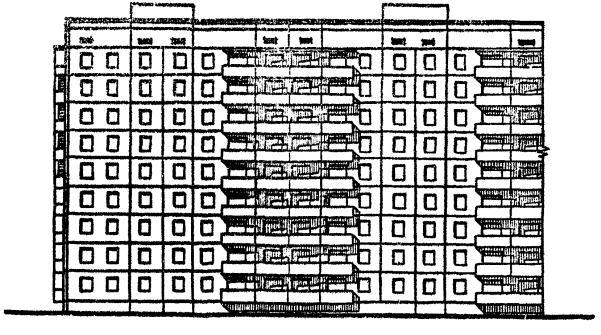

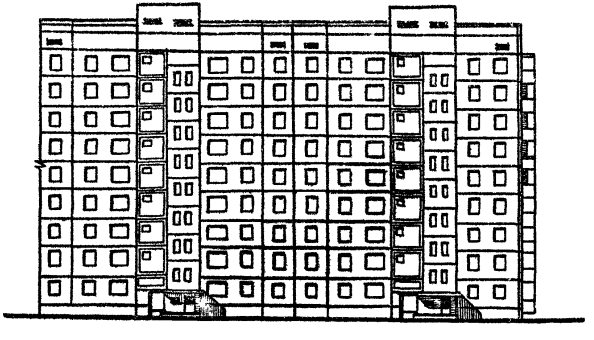

Привязан:

Инв. №

КБ по железобетону им. А.А. Якушева Госстроя РСФСР

Зав. отд.	Пересыпкин	
Гл. инж. от.	Сидоров	
Гл. кон. отд.	Дмитриев	

Варианты блокировок блок-секций

125-04 / 1.2

АС.0

Лист АС-12

Копировал: Назарова

18677-01 13

Формат: 12 г

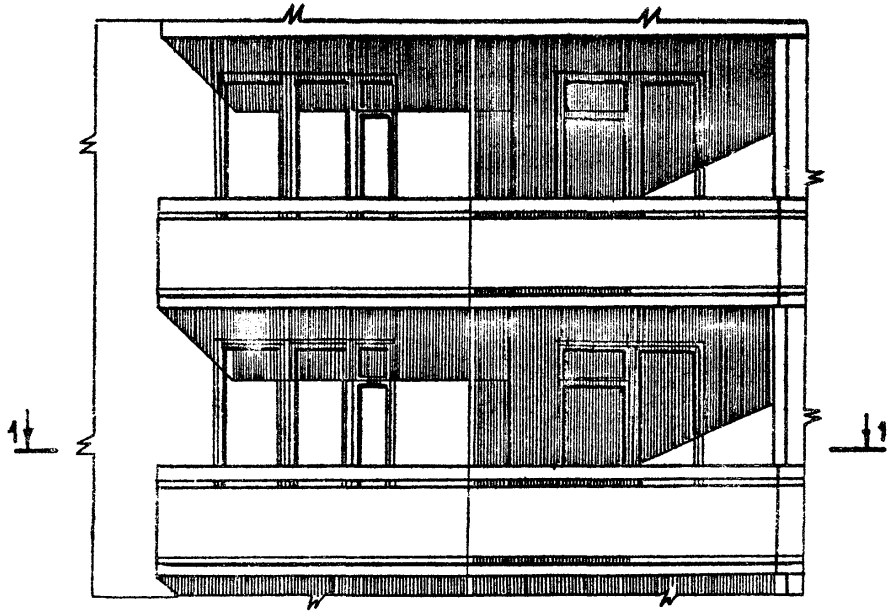

1-1

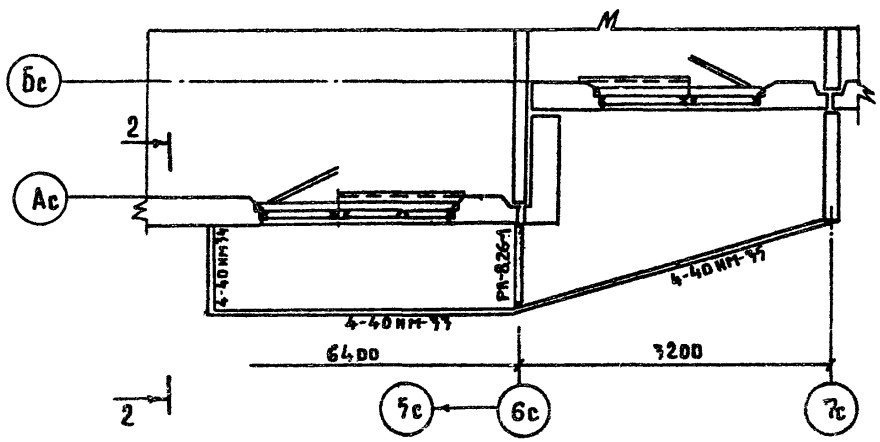

2-2

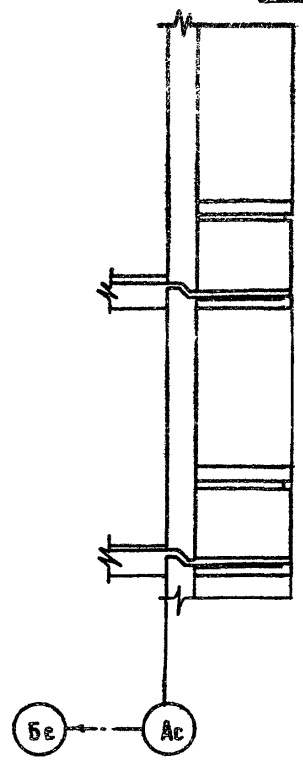

ПРИВЯЗАН:

ИНВ №

КБ ЖЕЛЕЗОБЕТОНЧ им. А.А. ЯКУШЕВА ГОССТРОЯ РСФСР

ГАП	Пересыпкин	
Гл. инж. от	Сидоров	
Гл. конс. от	Дмитриев	

Деталь фасада в осях 5с - 7с

125-04/12

АС. 0

Лист АС-17

КОПИРОВАЛ:

18677-01 14

ФОРМАТ: 12 г

Вид А

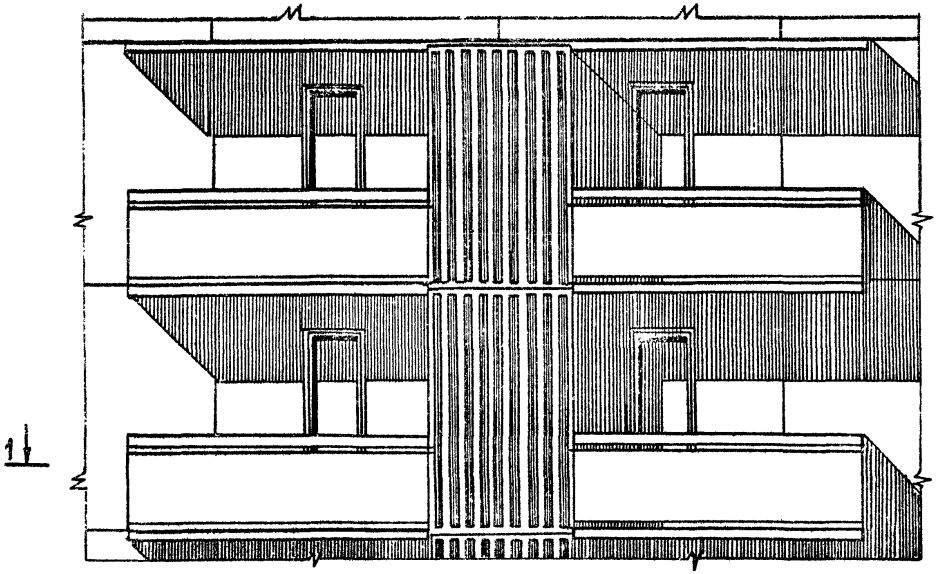

1 – 1

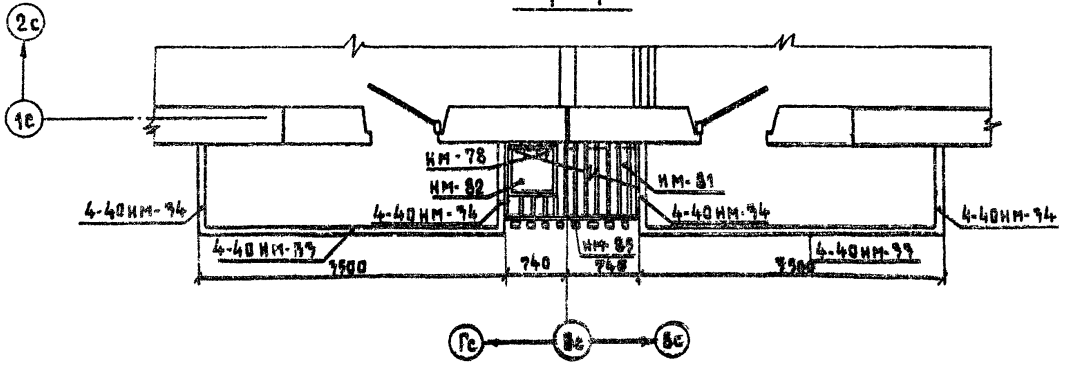

Примечание

1. Изделия КМ-78, КМ-81, КМ-82 ставить только с 5 по 9 этажи

Привязан:						
Инв №	КБ по железобетону им. А.А. Якушева Госстроя РСФСР	Зав. отд. Пересыпкин	Деталь фасада /торец/	125-04/1.2	АС.0	Лист АС-14
		Гл. инж. от Саморов				
		Гл. конс. от Дмитриев				

Копировал: Попова

18677-01 15 Формат 12г

РАЗРЕЗ 1-1

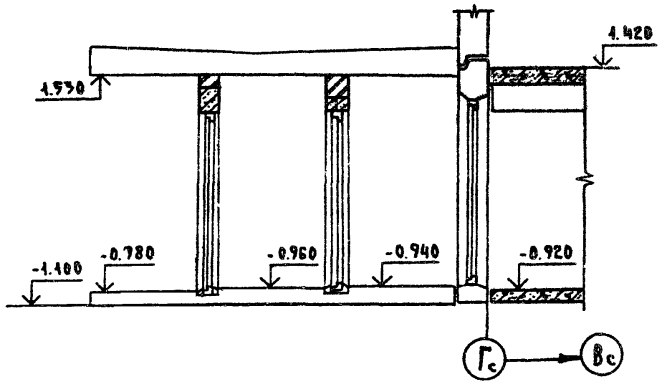

ВИД „А"

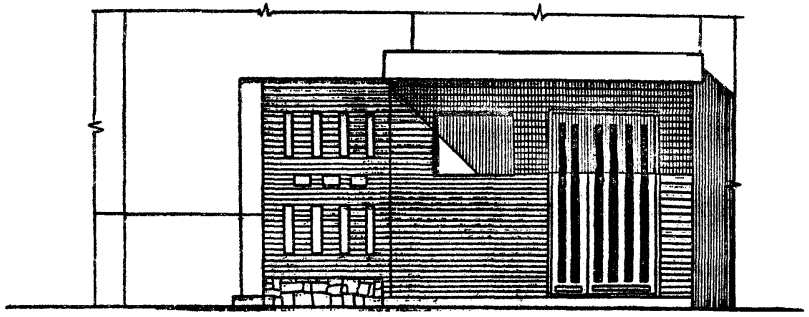

ВИД Б

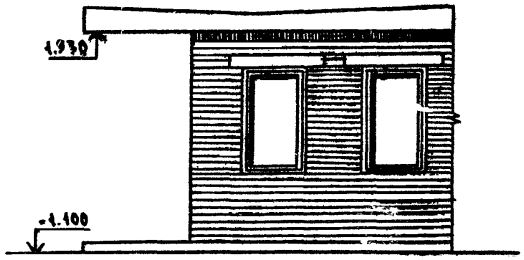

ПЛАН

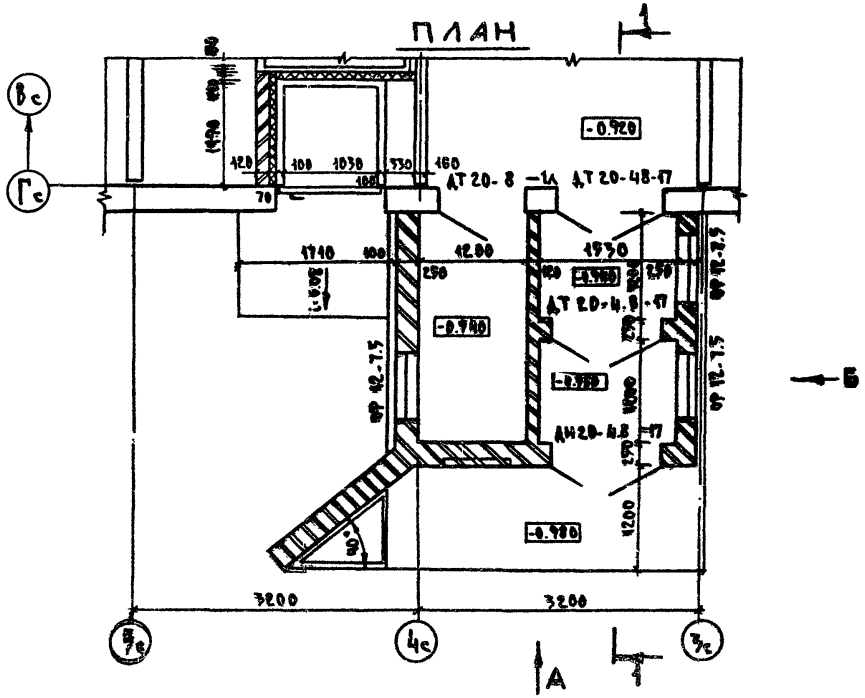

ПРИВЯЗАН:						
ИНВ. №						

КБ ПО ЖЕЛЕЗОБЕТОНУ ИМ. А.А. ЯКУШЕВА ГОССТРОЯ РСФСР	ГАЗ. ОТД.	ПЕРЕСЫПКИН		ФРАГМЕНТ ФАСАДА. ВХОД С ДВОЙНЫМ ТАМБУРОМ	125-04/1.2	АС. 0
	ГЛ. ИНЖ. ОТ	СИДОРОВ				
	ГЛ. КОН. ОТ	ДМИТРИЕВ				

КОПИРОВАЛ: 18677-01 16 ФОРМАТ 4

ВИД А

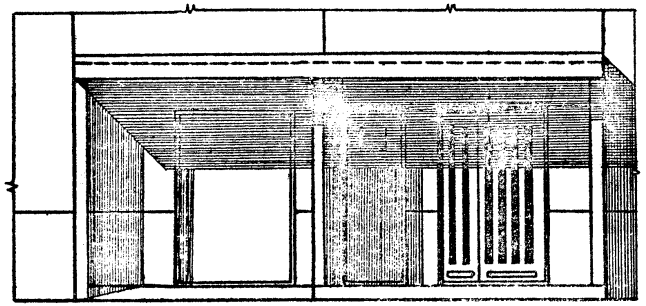

РАЗРЕЗ 1-1

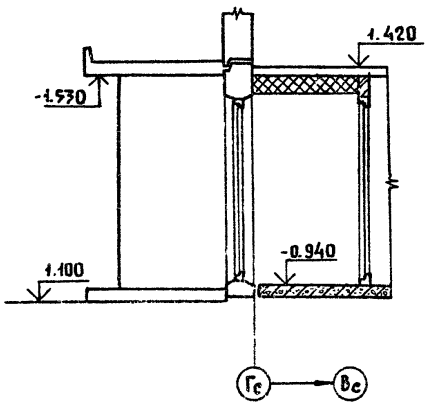

ФРАГМЕНТ ПЛАНА

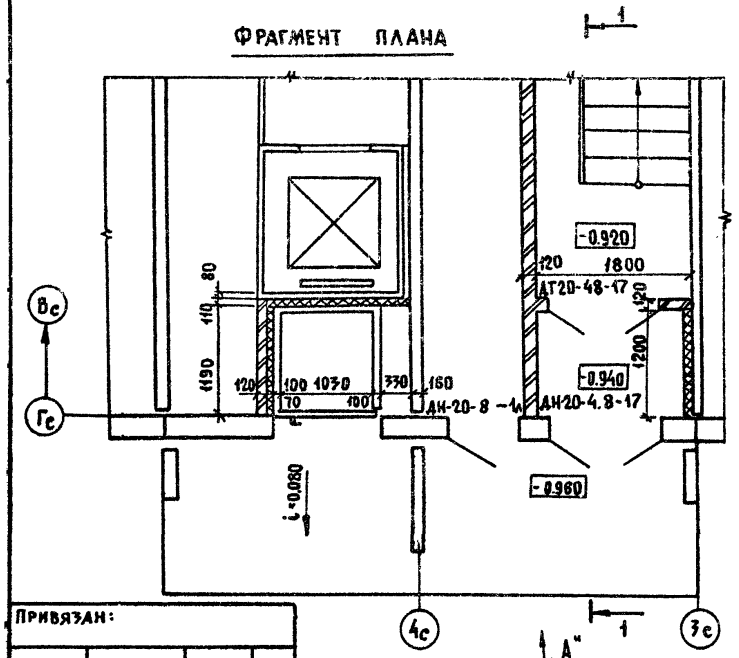

Привязан:

Инв. №

КБ по железобетону им. А.А. Якушева Госстроя РСФСР

Зав. отд.	Пересыпкин	
Гл. инж. пр.	Сидоров	
Гл. конс. пр.	Дмитриев	

Фрагмент фасада. Вход с одинарным тамбуром

125-04/1.2

АС.0

Лист АС-16

Копировал:

18677-01 17

Формат: 12г

Ведомость отделки помещений.

N помещения	Наименование	Пол			Потолок	Стены и перегородки
		Площадь на этаж м²	N узлов по серии 2-140-1 6-6 тип полов	Покрытие		
	Жилые комнаты	115.01	3, 26* 23	Дощатое Линолеум		Обои улучшенного качества
	Кухни	33.64	3, 26* 23	Дощатое Линолеум		Масляные кр-ки, глазуров. плитка, клеевая побелка
	Санузлы	15.10	Узел „А"	Керамическая плитка	Окраска клеевая	Глазуров плитка, масляная покраска
	Внутриквартирные коридоры и передние	31.50	3, 26* 23	Дощатое Линолеум		Обои улучшенного качества
	Встроенные шкафы и кладовые	5.80	3, 26* 23	Дощатое Линолеум		Обои, масляная краска
	Окна	Масляные краски и эмали /за 2 раза/				
	Двери антресоли	Масляные краски и эмали /за 2 раза/				
	Металлические изделия	Масляные краски за 2 раза				
	Полы в лоджиях и на балконах.	Метлахская плитка.				

Примечания:

1. В кухнях поверхность стен над приборами по всей длине кухонного фронта облицевать глазурованной плиткой на h = 0,60 м, включая боковые стены около плиты и мойки. Оставшиеся участки стен окрасить масляной краской до верхнего уровня облицовки. Выше плитки и масляной краски - улучшенная клеевая окраска.
2. В ванных и совмещенных санузлах стены, к которым примыкают приборы, облицевать глазурованной плиткой на h = 1.80 м, остальные стены окрасить масляной краской на h = 1.80 м.
3. № узла 26* дан для пола первого этажа.
4. Швы между панелями на фасаде окрасить кремнийорганическими эмалями.
5. В лестничных клетках поверхность стен окрасить на h-1,40 м водоэмульсионной краской, в цокольной части на высоту 0.15 м, — масляной краской более темного тона. Полы - мозаичный бетон, керамическая плитка.
6. В мусорокамере поверхность стен облицевать глазурованной плиткой на всю высоту. Потолок покрасить масляной краской. Полы в мусорокамере - метлахская плитка по цементной стяжке.
7. Колера для отделки фасадов задают при привязке.
8. Расход стеклоблоков для заделки проемов в теплом чердаке:
   при однорядной разрезке наружных стен - 0,74 м²;
   при двухрядной разрезке наружных стен - 2.22 м².
9. Полы в карманах лестничной клетки - плитка метлахская на керамзитовой подготовке.
10. Узел „А" см. серия 125 ч. 9 р. 9-37 лист 65

Ведомость отделки фасадов.

Фасад	Элементы	Отделка	Колер
	Цокольные панели	Декоративный - защитный слой раствора на цветном цементе.	
	Стеновые панели	Отделка мраморным или керамзитовым щебнем, крупным песком на цветном цементе.	
	Панели в лоджиях	То же	
	Балконы /экран/ лоджии	Асбестоцементные листы	
	Деревянные изделия	Масляная краска /за 2 раза/	
	Металлические изделия	Масляная краска /за 2 раза/	

Привязан:

Инв. №

КБ по железобетону им. А.А. Якушева Госстроя РСФСР	Зав. отд.	Пересыпкин		Ведомость отделки помещений. Ведомость отделки фасадов.
	Гл. инж. от.	Скоров		125-04/1.2 АС.О Лист АС-17
	Гл. кон. от.	Дмитриев		

Копировал: Балакина. 18677-01 18 Формат: 12 г.

Наименование	Вариант	Характеристика
Архитектурное решение	1	Наружные стены из лёгкого бетона однорядной разрезки.
	2	Наружные стены из лёгкого бетона двухрядной разрезки.
	3	Наружные стены из ячеистого бетона.
		Для всех вариантов наружных стен: фриз здания завершен прижимным камнем. прямоугольные балконы и косоугольные в плане лоджии имеют ограждения из асбоцемента.
Фундаменты	1	Ленточные прерывистые из сборных железобетонных блоков.
Наружные стены	1	Панели из лёгкого бетона однорядной разрезки толщиной 300 мм. 350 мм, 400 мм.
	2	Панели из лёгкого бетона двухрядной разрезки толщ. 300, 350, 400 мм
	3	Панели из ячеистого бетона двухрядной разрезки толщиной 250 и 300 мм
Внутренние стены		Внутренние стены - несущие железобетонные панели толщиной 160 мм.
Перегородки	1	Перегородки гипсобетонные толщиной 80 мм.
	2	Керамзитобетонные толщ. 80 мм.
Крыша	1	Чердачная. Панели покрытия из лёгкого бетона сплошные с рулонной кровлей

Наименование	Вариант	Характеристика
Перекрытия	1	Железобетонные пустотные панели толщиной 220 мм и шириной 2390 мм.
Вентблоки	1	Сборные железобетонные толщиной 300 мм с вертикальными каналами.
Лестницы	1	Сборные железобетонные площадки и марши.
Санузлы	1	Санитарно-технические кабины из отдельных железобетонных элементов.
	2	Санитарно-технические железобетонные объёмные кабины.
Лоджии и балконы	1	Железобетонные плоские плиты. Толщина 100 ÷ 140 мм. Лоджии - косоугольные в плане. Балконы - прямоугольные.
Ограждения	1	Навесные из асбестоцементных листов.
Козырёк над входом	1	Железобетонная плоская плита.
Входы: с одинарным тамбуром	1	Кирпичная кладка. наружный слой - лицевой кирпич.
с двойным тамбуром	2	Кирпичная кладка. наружный слой - лицевой кирпич.

Наименование	Вариант	Характеристика
Полы в комнатах и кухнях	1	Дощатые
	2	Линолеум
Полы в санузлах	1	Керамическая плитка.
Окна	1	С раздельными переплётами.
	2	Со спаренными переплётами.
	3	С тройными переплётами.
Двери наружные	1	Остеклённые и глухие.
Двери внутренние	1	Остеклённые и глухие (щитовые).
Наружная отделка	1	Фактурный слой из декоративного бетона с мраморной крошкой.
	2	Облицовка плитками керамическими стеклянными, из декоративного бетона.
	3	Формованная поверхность фактурного слоя.
	4	Окраска атмосферостойчивыми красками.
Отделка стен жилых комнат и передних	1	Обои улучшенного качества.
Отделка кухонь санузлов, ванных комнат		Глазурованная плитка, масляная краска и клеевая окраска.
Окраска столярных изделий		Масляная окраска.
Отделка стен лестничной клетки		Клеевая окраска, галошница - масляная окраска на h = 0.15 м водоэмульсионная окраска на h = 1.40 м
Отопление		Централизованное с температурой воды 105°-70° С. Система однотрубная с нижней разводкой тупиковая на расчётную температуру - 30° С, с радиаторами:
	1	чугунными М-140-АО,
	2	стальными РСГ2.

Привязан:

Инв. №

КБ по железобетону им. А.А. Якушева Госстроя РСФСР

Зав. отд.	Перевышкин	
Гл. инж. пр.	Сидоров	
Гл. кон. ст.	Дмитриев	

Варианты фасадов, конструктивных решений и инженерного оборудования (начало)

125-04/1.2 АС.0 Лист АС-18

Копировал: Назарова 18677-01 19 Формат: 12 Г

Инженерное оборудование

Наименование	Вариант	Характеристика
Вентиляция	1	Естественная вытяжка кухонь и санузлов
Водопровод	1	Хозяйственно-питьевой
Горячее водоснабжение	1	Централизованное от внешней сети с циркуляцией в стояках и магистралях
Канализация	1	В городскую сеть с установкой в квартирах ванны, умывальника, унитаза и мойки.
Водосток	1	Внутренний в лестничной клетке с открытым выпуском
Газопровод	1	от внешней сети
Электрооборудование	1	Электроосвещение лампами накаливания от сети 380/220 В без электроплит. Радиотрансляционная сеть, телефонные вводы, коллективные телеантенны
Лифты	1	Лифт пассажирский 320/10.71 кабина 1,0×1,2×2,1 противовес сзади
Мусоропровод	1	С камерой на первом этаже по серии 83 марка УКМ 1 правая

Объемно-планировочные показатели

Наименование		Количество на секцию	
		Вариант с объемными сантехкабинами	Вариант с санкабинами из отдельных элементов
Тип квартир:			
1Б		1	1
2Б		2	2
3Б		1	1
Всего квартир		36	36
Жилая площадь, м²		1035.09	1035.09
Общая площадь, м²		1801.17	1809.45
Приведенная площадь, м²		1843.11	1851.39
Площадь застройки, м²		299	299
Строительный объем, м³		7721	7721
В том числе подземной части		58.73	
Эксплуатационные показатели		Расчетная t°	
		-30°	
Расход тепла на отопление ккал/ч		125717	
Расход тепла на горячее водоснабжение ккал/ч		176300	
Расход воды л/с	Холодной	1.01	
	Горячей	1.40	
Потребный напор у основания стояков холодной воды м.вод.ст.		32	
Потребный напор у основания секционного узла м.вод.ст.		36.5	
Расход газа нм³/ч		8.9	
Нагрузка на электровводе Рр кВт	Силовой ввод	12.13	
	Осветительный	24.7	
Телефонный ввод пара		20	
Радиотрансляция точек		36	
Телевидение		4	

Привязан:

Инв №

ЦНИИЭП по железобетону им. А.А. Якушева Госстроя РСФСР

Зав.отд.	Пересыпкин	
Гл.инж.от.	Сидоров	
Гл.кон.от.	Дмитриев	

Варианты фасадов, конструктивных решений и инженерного оборудования. Объемно-планировочные показатели. /Окончание/

125-04/1.2

АС.С

Копировал:

15677-01 (20)

Формат: 12 г