Типовой проект

407-9-31.90.

Здание вспомогательного назначения в конструкциях быстромонтируемых зданий на 15 человек (ЗВН-12×18-БМЗ-15)

Альбом 3

АСИ строительные изделия

2718-03

цена 1-60

gost.e-ecolog.ru

Типовой проект

407-9-31.90

Здание вспомогательного назначения в конструкциях быстромонтируемых зданий на 15 человек (ЗВН-12×18-БМЗ-15)

Альбом 3

АСИ строительные изделия

Разработан
Северо-Западным отделением
института „Энергосетьпроект"

Утвержден и введен в действие
Минэнергоссср
протокол N 35 от 24.05.90

Главный инженер отделения Е.И.Баранов
Главный инженер проекта Ю.И.Ковалев

© СЗО Энергосетьпроект, 1990

2718-03

Содержание альбома 3

Обозначение	Наименование	Стр
407-9-31.90-АС.И-ТТ	Технические требования	3
-1	Панель торцевая ПТ0	4
-2	Плита покрытия Пу	5
-3	Секция С1	6
-4	Секции С2; С3	7
-5	Дверь Д1	8
-6	Стойки СМ1; СМ2	9
-7	Стойки СМ3...СМ7	10
-8	Стойка СМ8 Изделия опорные М1, М2.	
	Изделия закладные Б1, Б2	11
407-9-31.90-АС.И-9	Изделия закладные МН1...МН4	12
-10	То же МН5...МН7	13
-11	То же МН8...МН10	14

Содержание альбома 3 (окончание)

Обозначение	Наименование	Стр.
407-9-31.90-АС.И-12	Изделия закладные МН11...МН15	15
-13	То же МН16...МН20	16
-14	То же МН21...МН24	17
-15	То же МН25...МН31	18
-16	Щиты покрытия каналов Щ1...Щ6	19

Инв. № подл. | Подпись и дата | Взам. инв. №
13177ТЯ-73

2718-03

Копир. Сокл

Формат А3

Альбом 3

1. Материал стальных изделий сталь С235 по ГОСТ 27772-88.
2. Детали должны изготавливаться из выправленного проката.
3. Правка стали в холодном состоянии должна производиться на вальцах и прессах.
   Поверхность стали после правки не должна иметь вмятин, забоин и других повреждений.
4. Разметка деталей должна производиться любым методом, обеспечивающим требуемую точность работ и экономное расходование стали.
5. Кромки деталей после кислородной резки должны быть очищены от грата, шлака, брызг и наплывов металла и не иметь неровностей и шероховатостей, превышающих:
   при машинной резке – 0,3мм
   при ручной газовой резке – 1мм
6. Кромки деталей после резки на ножницах не должны иметь заусениц и завалов, превышающих 0,3мм, а также трещин.
7. Отверстия под болты должны образовываться сверлением или прокалыванием на меньший диаметр с последующей рассверловкой до проектного диаметра.
8. Сварку стальных изделий следует производить по разработанному и контролируемому технологическому процессу, который должен обеспечить требуемые геометрические размеры швов и механические свойства сварных соединений.
9. Подготовка под сварку, сварка и контроль качества сварки должны соответствовать требованиям ГОСТ 5264-80, ГОСТ 6996-66,* ГОСТ 14098-85 и СНиП III-18-75 (в части изготовления)
10. Электроды для сварных швов применять типа Э42, ГОСТ 9467-75.
11. Антикоррозийная защита изделий назначается по СНиП 2.03.11-85 в зависимости от степени агрессивного воздействия среды конкретного района строительства.
12. Изготовление железобетонных строительных изделий производить по техническим требованиям серий, указанных на чертежах.

Инв. № подл.	Подпись и дата	Взам. инв. №
13177тм-т3		

Привязан:

Инв. №

Нач. отд.	Роменский		11.94.90
Н. контр.	Сацюк		11.94.90
ГИП	Ковалев		11.94.90
Нач. гр.	Сацюк		11.94.90
Техн.	Сахарова		11.94.90

407-9-31.90 – АС.и-ТТ

Технические требования

Стадия	Лист	Листов
РП		1

ЭНЕРГОСЕТЬПРОЕКТ
Северо-Западное отделение
Ленинград

Копир. Польс 2718-03 Формат: А3

Альбом 3

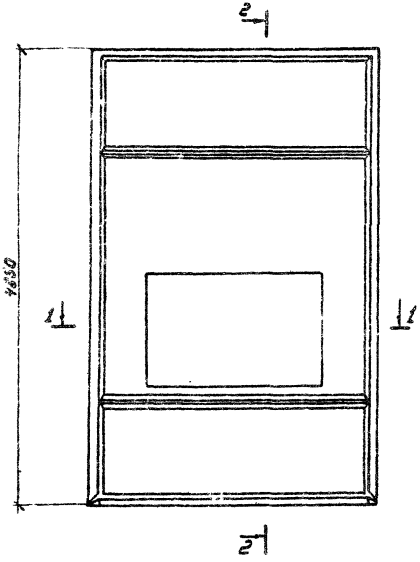

2-2

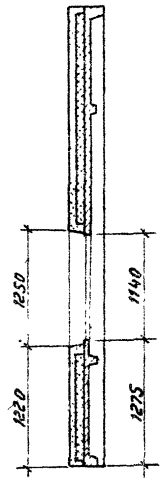

Стеновую панель выполнить по чертежам серии 7009 в.1 с оконным проемом 1250×1865 мм.

1-1

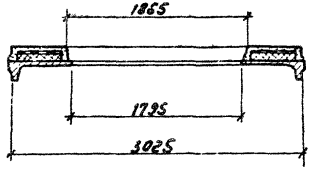

Привязан			
Инв. N			

				407-9-31.90-АС.И-1			
Нач. отд.	Роменский		12.04.90	Панель торцевая ПТО	Стадия	Масса	Масштаб
Н. контр.	Сацюк		12.04.90		РП		
ГИП	Ковалев		12.04.90		Лист	Листов 1	
Нач. гр.	Сацюк		12.04.90		ЭНЕРГОСЕТЬПРОЕКТ Северо-Западное отделение Ленинград		
Техник	Сахарова		12.04.90				

Копир: Соловьева

2718-03

Формат А3

Инв. N подл. | Подпись и дата | Взам. инв. N

13177 ТМ-73

Альбом 1.3

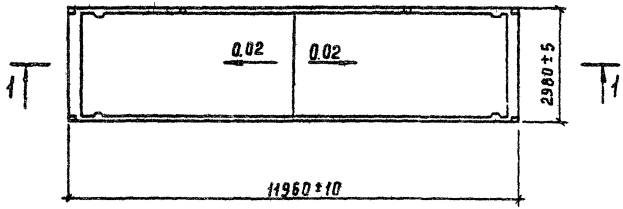

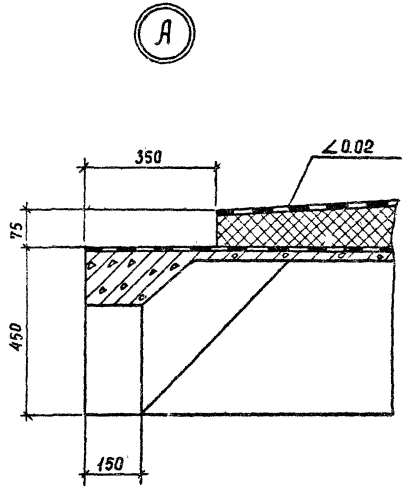

1 — 1

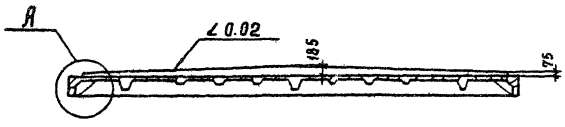

Плиты покрытия выполнять по серии 7009 в.1 с толщиной утеплителя по данному чертежу.
Дополнительный расход пенополистирола 1,72 м³.

Привязан

Инв. №

Нач. отд.	Раменский		11.07.90
Н. контр.	Сацнак		11.07.90
Гип. стр.	Ковалев		11.07.90
Нач. гр.	Сацнак		11.07.90
Инж. 3 м.	Воробьева		11.07.90

407-9-31.90-АС.Ц-2

Плита покрытия Пу

Стадия	Масса	Масштаб
РП		1:100 1:10
Лист	Листов 1	

ЭНЕРГОСЕТЬПРОЕКТ
Северо-Западное отделение
Ленинград

2718-03

Инв. № подл. | Подпись и дата | Взам. инв. №
13177тм-13

Альбом 3

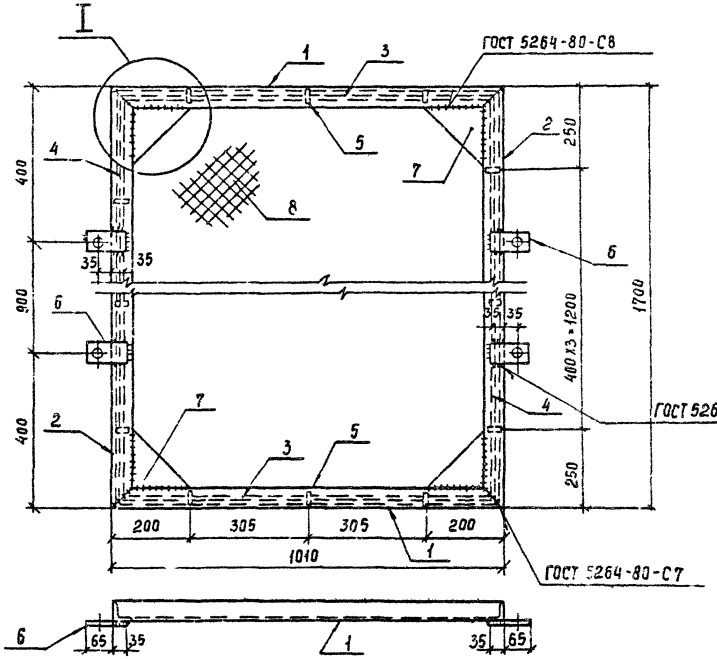

Марка	Поз.	Наименование	Кол.	Масса ед., кг	Масса, кг
С1	1	Уголок 50×50×5-ГОСТ 8509-86,			30,6
		ℓ=1000	2	3,8	
	2	Уголок 50×50×5-ГОСТ 8509-86			
		ℓ=1690	2	6,4	
	3	Круг 6-ГОСТ 2590-88, ℓ=950	2	0,2	
	4	Круг 6-ГОСТ 2590-88, ℓ=1640	2	0,4	
	5	Круг 6-ГОСТ 2590-88, ℓ=50	14	0,01	
	6	Полоса 4×50-ГОСТ 103-76*,			
		ℓ=100	4	0,16	
	7	Лист 6-ГОСТ 19903-74*			
		S=150×150	4	1,06	
	8	Сетка №50-3-ГОСТ 5336-80*			
		S=960 × 1650	1	4,0	

Рез. поз. 1, 2

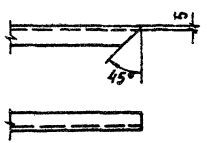

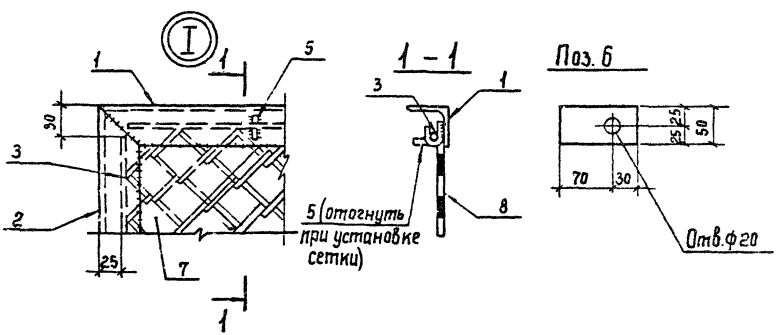

Привязан

Инв. №

				407-9-31.90 – АС.И-3	
Нач. отд	Роменский		11.90	Секция С1	Стадия: РП; Масса: 30.6; Масштаб: 1:10, 1:5
Н. контр.	Сацюк		11.90		Лист; Листов 1
ГИП	Ковалев		11.90		Энергосетьпроект Северо-Западное отделение Ленинград
Нач. гр.	Сацюк		11.90		
Инженер	Бородьева		11.90		

2718-03

Копир. Carl

Формат А3

Альбом 3

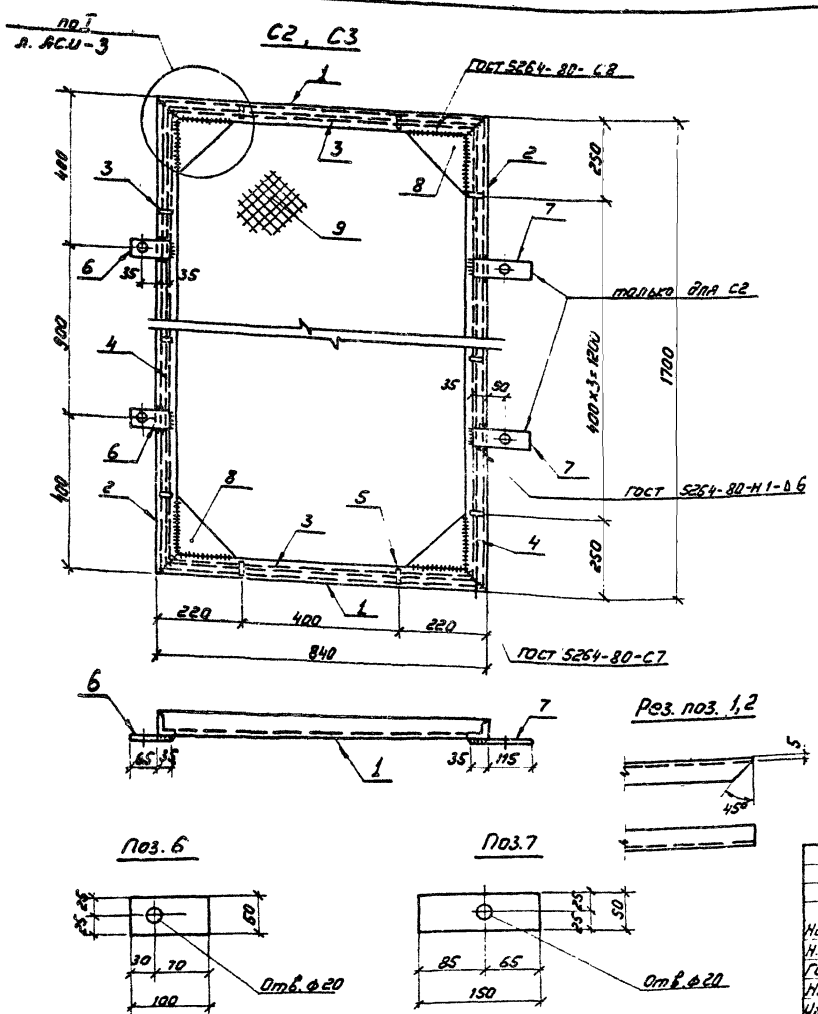

Марка	Поз.	Наименование	Кол.	Масса ед. кг	Масса кг
С2	1	Уголок 50×50×5-ГОСТ 8509-86			28,2
		С=830	2	2,9	
	2	Уголок 50×50×5-ГОСТ 8509-86			
		С=1690	2	6,4	
	3	Круг 6-ГОСТ 2590-88, С=780	2	0,2	
	4	Круг 6-ГОСТ 2590-88, С=1640	2	0,4	
	5	Круг 6-ГОСТ 2590-88, С=50	12	0,01	
	6	Полоса 4×50-ГОСТ 103-76*, С=100	2	0,16	
	7	Полоса 4×50-ГОСТ 103-76*, С=150	2	0,2	
	8	Лист 6-ГОСТ 19903-74*, S=150×150	4	1,06	
	9	Сетка N 50-3-ГОСТ 5336-80*			
		S = 790 × 1650	1	3,3	
С3	1	Уголок 50×50×5-ГОСТ 8509-86, С=830	2	2,9	27,8
	2	Уголок 50×50×5-ГОСТ 8509-86, С=1690	2	6,4	
	3	Круг 6-ГОСТ 2590-88, С=780	2	0,2	
	4	Круг 6-ГОСТ 2590-88, С=1640	2	0,4	
	5	Круг 6-ГОСТ 2590-88, С=50	12	0,01	
	6	Полоса 4×50-ГОСТ 103-76*, С=100	2	0,16	
	8	Лист 6 ГОСТ 19903-74*, S=150×150	4	1,06	
	9	Сетка N 50-3 ГОСТ 5336-80*			
		S = 790 × 1650	1	3,3	

Привязан

Инв. N

Нач. отд.	Роменский		11.04.90
Н. контр.	Сацюк		11.04.90
Гип	Ковалев		11.04.90
Нач. гр.	Сацюк		11.04.90
Инженер	Воробьева		11.04.90

Копир: Соловьева

407-9-31.90- АСИ-4

Секции С2, С3

Стадия	Масса	Масштаб
РП	см. табл.	1:10 1:5
Лист	Листов 1	

ЭНЕРГОСЕТЬПРОЕКТ
Северо-Западное отделение
г. Ленинград

Инв. N подл. | Подпись и дата | Взам. инв. N
13177 ТМ-ТЗ

2718-03

Формат А3

Альбом 3

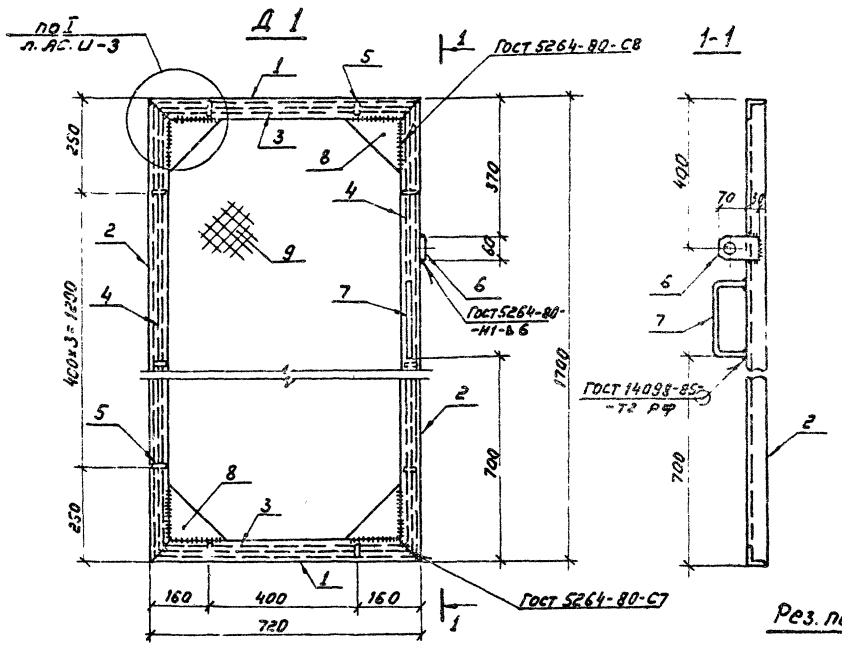

Марка	Поз.	Наименование	Кол.	Масса ед. кг	Масса, кг
Д1	1	Уголок 50×50×5-Гост 8509-86			27,7
		ℓ=710	2	2,7	
	2	Уголок 50×50×5-Гост 8509-86			
		ℓ=1690	2	6,4	
	3	Круг 6-Гост 2590-88, ℓ=660	2	0,15	
	4	Круг 6-Гост 2590-88, ℓ=1640	2	0,4	
	5	Круг 6-Гост 2590-88, ℓ=50	12	1,01	
	6	Полоса 4×60-Гост 103-76*, ℓ=300	1	0,2	
	7	Круг 20-Гост 2590-88, ℓ=420	1	1,0	
	8	Лист 6-Гост 19903-74*,			
		S=150×150	4	1,06	
	9	Сетка №50-3-Гост 5336-80*			
		S=670×1650	1	2,8	

Поз. 7

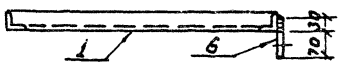

Поз. 6

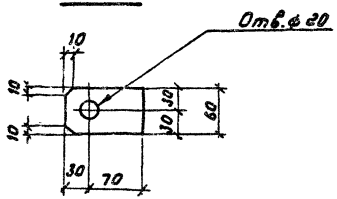

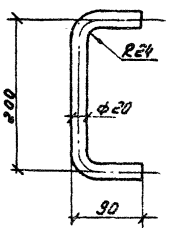

Рез. поз. 1.2

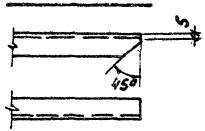

Привязан

Инв. N

				407-9.31.90 - АС.И-5
Нач. отд.	Роменский		11.04.90	Дверь Д1
Н. контр.	Сацюк		11.04.90	
Гип	Кавалев		11.04.90	
Нач. гр.	Сацюк		11.04.90	
Инженер	Воробьева		11.04.90	

Стадия	Масса	Масштаб
РП	27.7	1:10 1:5
Лист	Листов 1	

ЭНЕРГОСЕТЬПРОЕКТ
Северо-Западное отделение
Ленинград

Копир: Соловьева

2718-03

Формат А3

Альбом 3

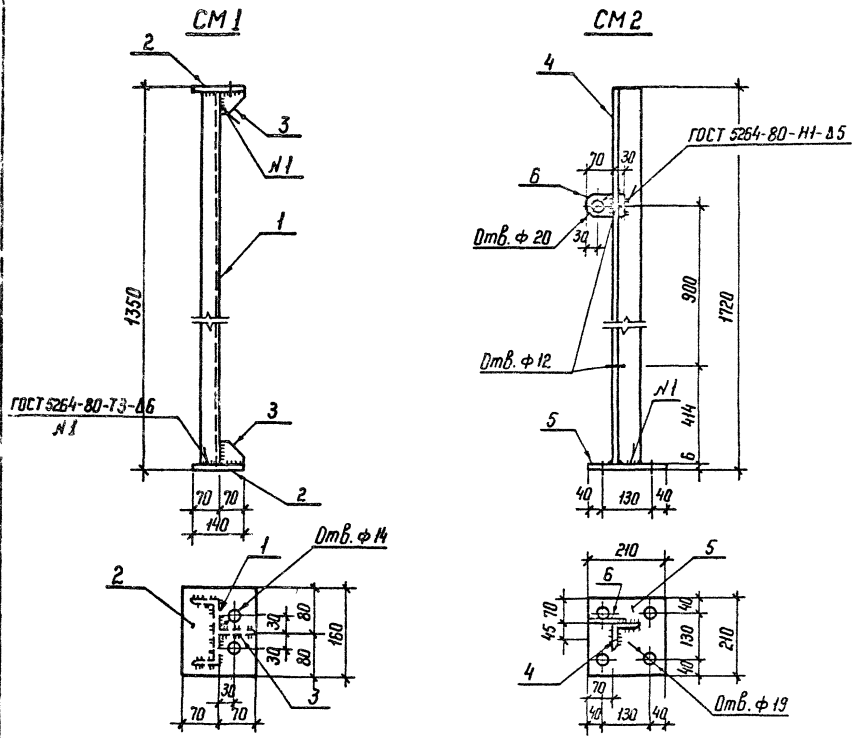

Марка	Поз.	Наименование	Кол.	Масса ед., кг	Масса, кг
СМ 1	1	Швеллер 12-ГОСТ 8240-72*			17,8
		ℓ= 1330	1	13,8	
	2	Лист 10-ГОСТ 19903-74*,			
		S= 140 × 160	2	1,8	
	3	Полоса 6×70-ГОСТ 103-76*, ℓ=70	2	0,2	
СМ 2	4	Уголок 75×75×6-ГОСТ 8509-86,			14,1
		ℓ=1714	1	11,8	
	5	Лист 6-ГОСТ 19903-74*			
		S= 210 × 210	1	2,1	
	6	Полоса 4×60-ГОСТ 103-76*			
		ℓ= 100	1	0,2	

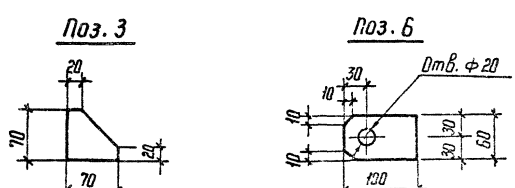

Привязан:

Инв. №

Нач. отд.	Роменский		
Н. контр.	Сашюк		
ГИП	Королев		
Нач. гр.	Сашюк		

407-9-31.90 — АС.И-6

Стойки СМ1; СМ2

Стадия	Масса	Масштаб
РП	см	1:5
	табл	1:10
		1:15

Лист | Листов 1

ЭНЕРГОСЕТЬПРОЕКТ
Северо-Западное отделение
Ленинград

Копир Ната 2718-03 формат А3

Подпись и дата | Взам. инв. №

Альбом 3

СМ3, СМ4, СМ5

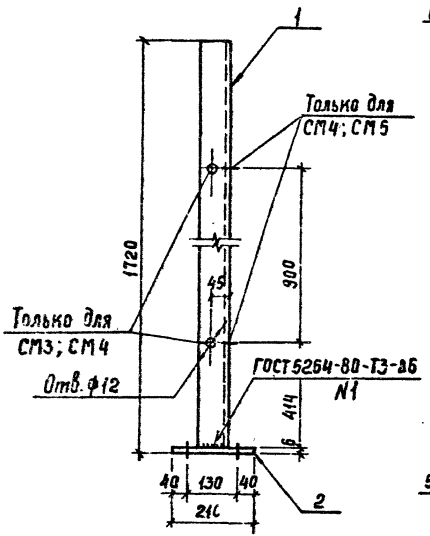

СМ6

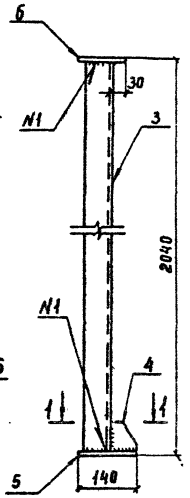

СМ7

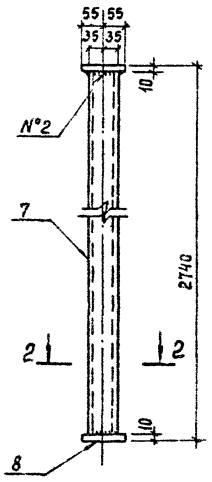

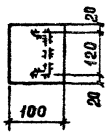

1 – 1

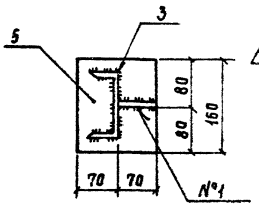

2 – 2

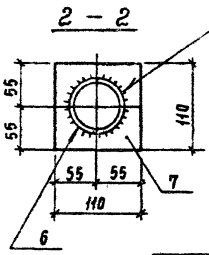

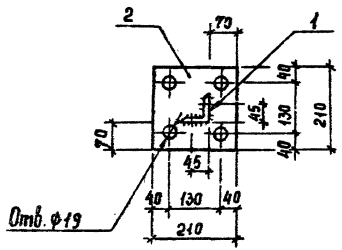

Марка	Поз.	Наименование	Кол	Масса ед., кг	Масса, кг
СМ3, СМ4, СМ5	1	Уголок 75×75×6-ГОСТ 8509-86,			13,9
		ℓ=1714	1	11,8	
	2	Лист 6-ГОСТ 19903-74*			
		S=210×210	1	2,1	
СМ6	3	Швеллер 12-ГОСТ 8240-72*			24,5
		ℓ=2020	1	21,2	
	4	Полоса 6×70-ГОСТ 103-76*			
		ℓ=70	1	0,2	
	5	Лист 10-ГОСТ 19903-74*			
		S=140×160	1	1,8	
	6	Полоса 10×100-ГОСТ 103-76*			
		ℓ=160	1	1,3	
СМ7	7	Труба 70×4,0; ГОСТ 10704-76			19,5
		ℓ=2720	1	17,7	
	8	Лист 10-ГОСТ 19903-74*,			
		S=110×110	2	0,9	

Нач. отд	Роменский		11.04.90
Н. контр.	Соцюк		11.04.90
ГИП	Коболев		11.04.90
Нач. гр.	Соцюк		11.04.90
Техник	Сахарова		11.04.90

407-9-31.90 – АС.И-7

Стойки СМ3... СМ7

Стадия	Масса	Масштаб
РП	см. табл.	1:10
Лист	Листов 1	

Энергосетьпроект
Северо-Западное отделение
Ленинград

2718-03

Копир. Сокл

Формат А3

Инв. № подл. | Подп. и дата | Взам. инв. №

3177111-13

Альбом 3

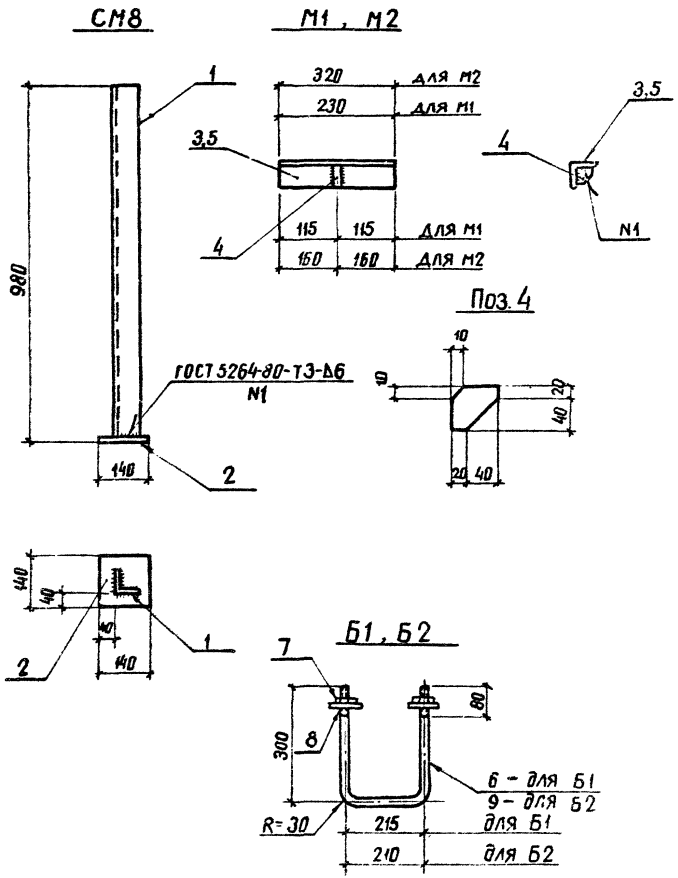

Марка	Поз.	Наименование	Кол.	Масса ед., кг	Масса, кг
СМ8	1	Уголок 75×75×6 - ГОСТ 8509-86			8,2
		ℓ=970	1	6,7	
	2	Лист 10 - ГОСТ 19903-74*			
		S=140×140	1	1.5	
М1	3	Уголок 75×75×6 - ГОСТ 8509-86			1.8
		ℓ=230	1	1.6	
	4	Полоса 6×60 - ГОСТ 103-76*			
		ℓ=60	1	0.2	
М2	4	Полоса 6×60 - ГОСТ 103-76*			2,4
		ℓ=60	1	0.2	
	5	Уголок 75×75×6 - ГОСТ 8509-86			
		ℓ=320	1	2.2	
Б1	6	А-I-12; ГОСТ 5781-82*; ℓ=849	1	0.75	0.8
	7	Гайка М12 - ГОСТ 5915-70*	2	0.01	
	8	Шайба 12 - ГОСТ 11371-78*	2	0.01	
Б2	7	Гайка М12 - ГОСТ 5915-70*	2	0.01	0.8
	8	Шайба 12 ГОСТ 11371-78*	2	0.01	
	9	А-I-12; ГОСТ 5781-82*; ℓ=844	1	0.74	

Привязан

Инв. №

Нач. отд.	Роменский		
Н. контр.	Сацюк		
ГИП	Ковалев		
Нач. гр.	Сацюк		
Инж. зк.	Воробьева		

407-9-31.90 - АС.И-8

Стойка СМ8
Изделия опорные М1, М2
Изделия закладные Б1, Б2

Стадия	Масса	Масштаб
РП	см табл.	1:10

Лист | Листов 1

ЭНЕРГОСЕТЬПРОЕКТ
Северо-Западное отделение

Инв. № 13177 ТМ-13

Подпись и дата

Взам. инв. №

копир. Анисия 2718-0 формат А3

Альбом 3

МН1

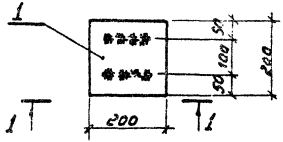

1-1

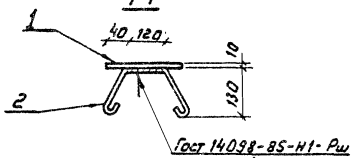

МН2

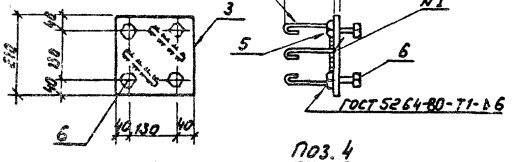

МН4

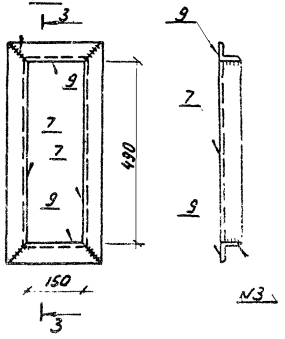

3-3

Поз. 4

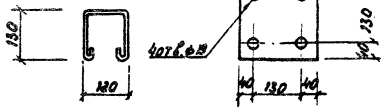

МН3

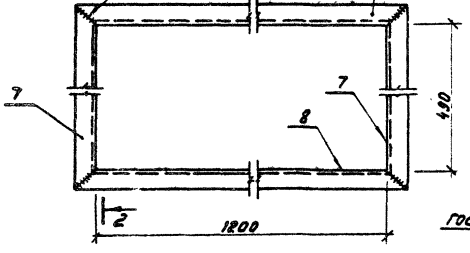

2-2

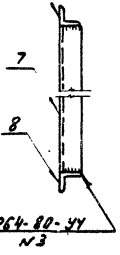

Марка	Поз.	Наименование	Кол.	Масса ед. кг	Масса кг
МН1	1	Лист 10-ГОСТ 19903-74*			3,3
		S = 200×200	1	3,1	
	2	А-I-6; ГОСТ 5781-82*; ℓ = 420	2	0,1	
МН2	3	Лист 6-ГОСТ 19903-74*			2,7
		S = 210×210	1	2,1	
	4	А-I-6; ГОСТ 5781-82*; ℓ = 480	2	0,1	
	5	Гайка М16-ГОСТ 5915-70*	4	0,03	
	6	Болт М16-ГОСТ 7798-70*	4	0,08	
МН3	7	Уголок 50×50×5-ГОСТ 8509-86;			14,2
		ℓ = 590	2	2,2	
	8	Уголок 50×50×5-ГОСТ 8509-86;			
		ℓ = 1300	2	4,9	
МН4	7	Уголок 50×50×5-ГОСТ 8509-86			6,2
		ℓ = 590	2	2,2	
	9	Уголок 50×50×5-ГОСТ 8509-86			
		ℓ = 250	2	0,9	

Привязан

Инв. №

Инв. № подл. | Подпись и дата | Взам. инв. №

Нач. отд.	Роменский		
Н. контр.	Сацюк		
Гип	Ковалев		
Нач. гр.	Сацюк		
Техник	Сахарова		

407-9-31.90 - АС.У-9

Изделия закладные МН1... МН4

Стадия	Масса	Масштаб
РП	см. табл.	1:10
Лист	Листов 1	

ЭНЕРГОСЕТЬПРОЕКТ
Северо-Западное отделение
Ленинград

Копир: Салобаева

2718-03

Формат А3

Альбом 3

МН5

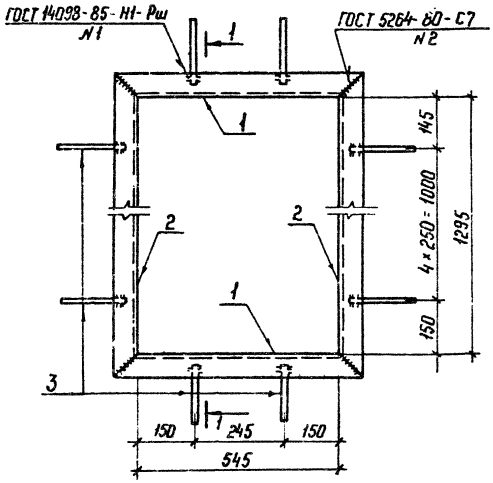

1-1

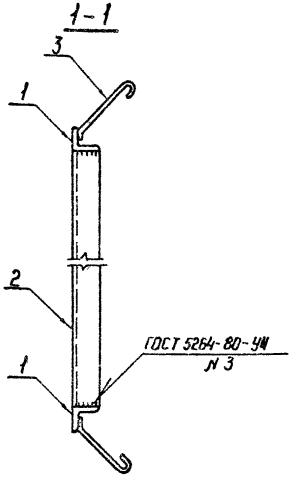

Марка	Поз.	Наименование	Кол.	Масса ед., кг	Масса, кг
МН5	1	Уголок 63×63×5-ГОСТ 8509-86,			20.8
		ℓ=1421	2	5.8	
	2	Уголок 63×63×5-ГОСТ 8509-86			
		ℓ=671	2	3.2	
	3	А-I-6-ГОСТ 5781-82*,			
		ℓ=265	14	0.06	
МН6	4	Уголок 50×50×5-ГОСТ 8509-86,			9.7
		ℓ=600	4	2.3	
	3	А-I-6-ГОСТ 5781-82*,			
		ℓ=265	8	0.06	
МН7	5	Уголок 50×50×5-ГОСТ 8509-86,			6.5
		ℓ=400	4	1.5	
	3	А-I-6-ГОСТ 5781-82*,			
		ℓ=265	8	0.06	

МН6, МН7

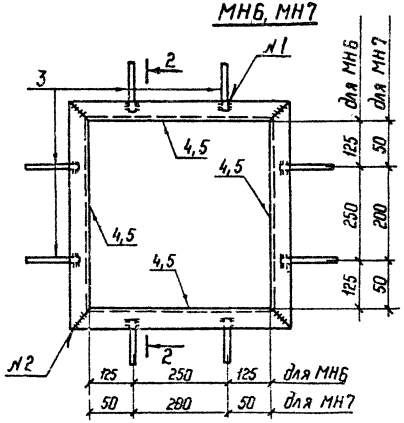

2-2

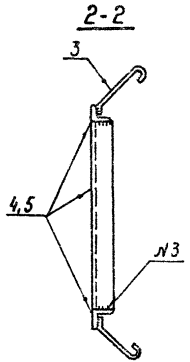

Поз. 3

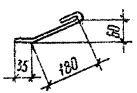

Привязан

Инв. №

Нач. отд	Роменский		
Н. контр.	Соцюк		
ГИП	Ковалев		
Нач. гр	Соцюк		
Техник	Сохарова		

407-9-31.90 -- АС.И-10

Изделия закладные МН5 ... МН7

Стадия	Масса	Масштаб
РП	см. табл.	1:10
Лист	Листов 1	

ЭНЕРГОСЕТЬПРОЕКТ Северо-Западное отделение Ленинград

Копир. Лата 2718-03 Формат А3

Инв. № подл. | Подпись и дата | Взам. инв. №

ЭМ 1-14-73

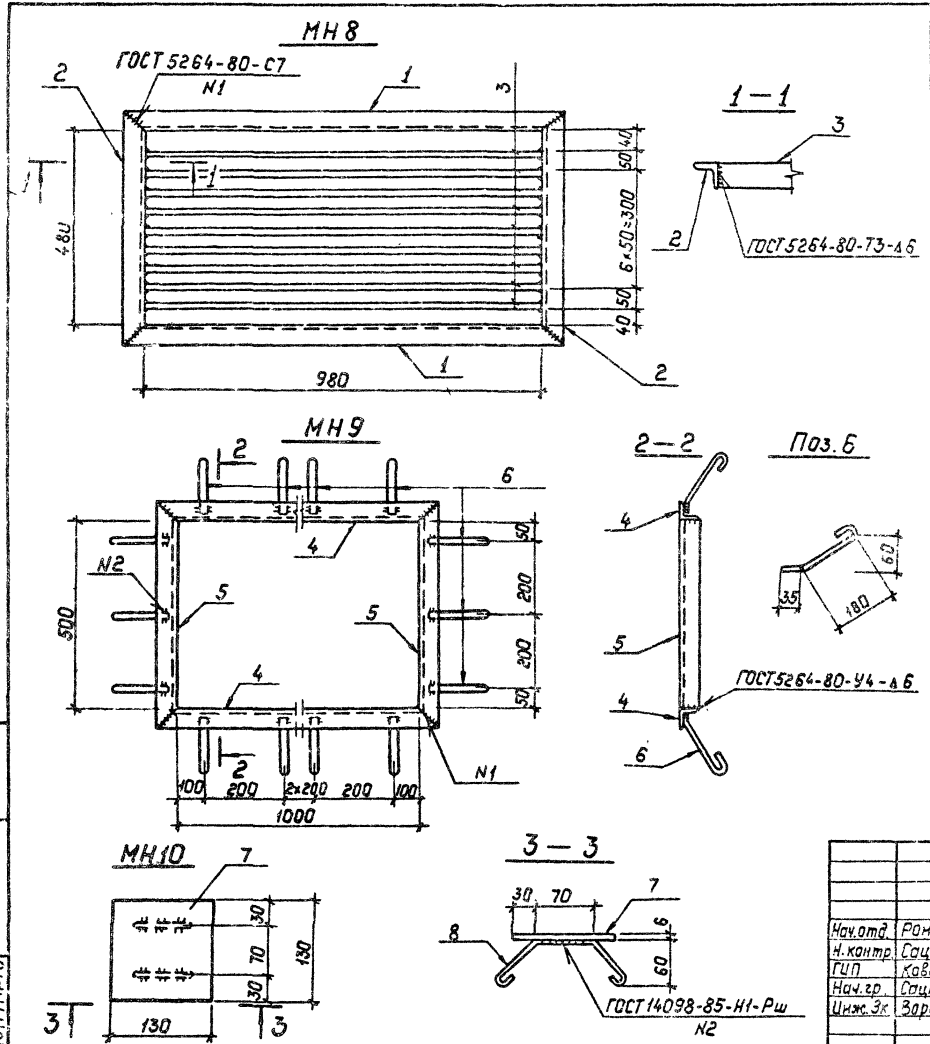

Марка	Поз.	Наименование	Кол.	Масса ед., кг	Масса, кг
МН8	1	Уголок 50×50×5-ГОСТ 8509-86,			33,3
		ℓ=1080	2	4.1	
	2	Уголок 50×50×5-ГОСТ 8509-86,			
		ℓ=580	2	2.2	
	3	Полоса 6×50-ГОСТ 103-76*,			
		ℓ=975	9	2.3	
МН9	4	Уголок 50×50×5-ГОСТ 8509-86,			13.8
		ℓ=1100	2	4.1	
	5	Уголок 50×50×5-ГОСТ 8509-86,			
		ℓ=600	2	2.3	
	6	А-I-6-ГОСТ 5781-82*, ℓ=265	16	0.06	
МН10	7	Лист 6-ГОСТ 19903-74*,			0.9
		S=130×130	1	0.8	
	8	А-I-6-ГОСТ 5781-82*, ℓ=320	2	0.07	

Привязан:

Инв. №

Нач.отд.	Роменский		11.04.90
Н.контр.	Сацюк		11.04.90
ГИП	Ковалев		11.04.90
Нач.гр.	Сацюк		11.04.90
Инж.Зк.	Воробьева		11.04.90

407-9-31.90-АС.U-11

Изделия закладные МН8... МН10.

Стадия	Масса	Масштаб
РП	См. табл.	1:10 1:5
Лист	Листов: 1	

„ЭНЕРГОСЕТЬПРОЕКТ" Северо-Западное отделение Ленинград

Копир. Польс 2718-03 Формат: А3

Инв. № подл. | Подпись и дата | Взам. инв. №
13177 ГИ-Т3

Альбом 3

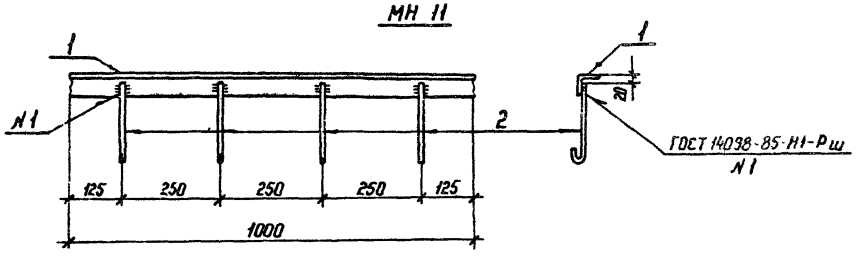

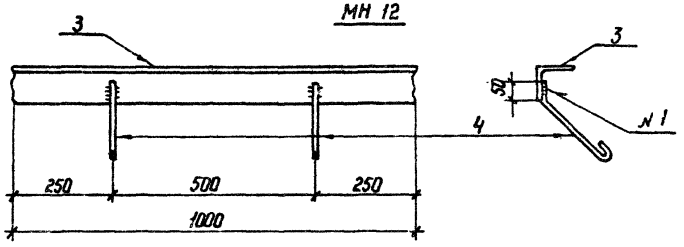

Марка	Поз.	Наименование	Кол.	Масса ед., кг	Масса кг
МН 11	1	Уголок 50×50×5-ГОСТ 8509-86,			4,0
		ℓ=1000	1	3,77	
	2	А-I-6-ГОСТ 5781-82*, ℓ=250	4	0,06	
МН 12	3	Уголок 90×90×7-ГОСТ 8509-86,			9,7
		ℓ=1000	1	9,6	
	4	А-I-6-ГОСТ 5781-82*, ℓ=310	2	0,07	
МН 13	5	Лист 10-ГОСТ 19903-74*			9,7
		S=200×200	2	3,1	
	6	Лист 10-ГОСТ 19903-74*,			
		S=200×220	1	3,5	
МН 14	7	Полоса 10×100-ГОСТ 103-76*,			2,9
		ℓ=150	1	1,2	
	8	А-I-20-ГОСТ 5781-82*; ℓ=690	1	1,7	
МН 15	9	Уголок 75×75×6-ГОСТ 8509-86,			2,9
		ℓ=150	1	1,0	
	10	А-I-20-ГОСТ 5781-82*; ℓ=750	1	1,9	

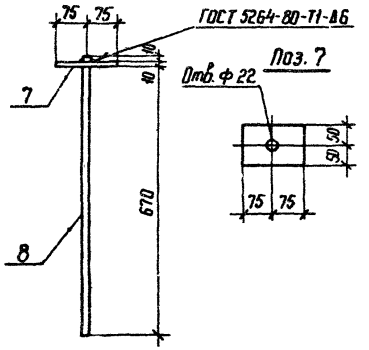

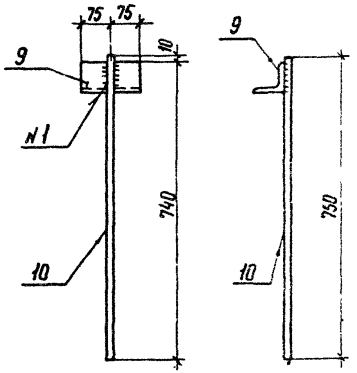

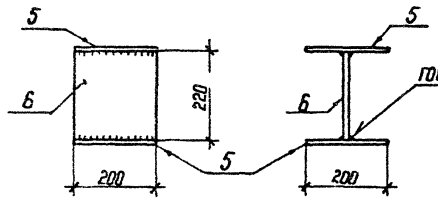

Привязан

Инв. №

Нач отд	Роменский		11.04.90
Н контр	Сацюк		11.04.90
ГИП	Ковалёв		11.04.90
Нач гр	Сацюк		11.04.90
Инж 3 к	Лизунова		11.04.90

407-9-31.90 – АС.И-12

Изделия закладные МН 11 ... МН 15

Стадия	Масса	Масштаб
РП	см табл	1:10

Лист | Листов 1

ЭНЕРГОСЕТЬПРОЕКТ
Северо-Западное отделение
Ленинград

Подпись и дата | Взам инв. N

Инв. № подл. 13177 тн-13

Копир Нота 2718-03 Формат А3

Альбом 3

МН 16, МН 17, МН 18, МН 20

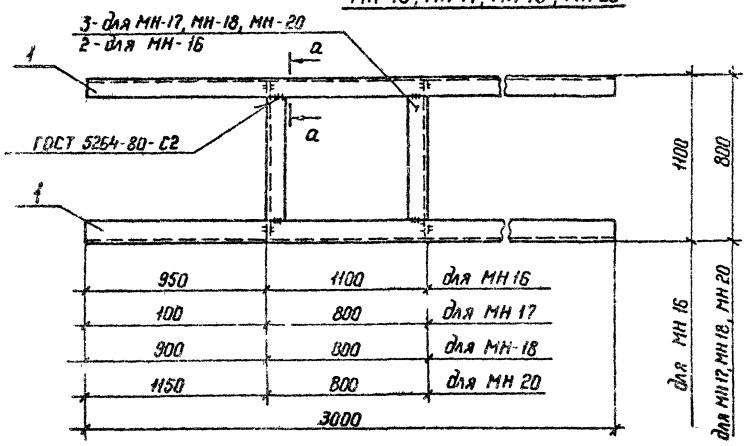

Марка	Поз.	Наименование	Кол.	Масса ед., кг	Масса, кг
МН 16	1	Швеллер 10-ГОСТ 8240-72*,			70,2
		ℓ=3000	2	25.8	
	2	Швеллер 10-ГОСТ 8240-72*,			
		ℓ=1088	2	9.3	
МН 17, МН 18, МН 20	1	Швеллер 10-ГОСТ 8240-72*			65,2
		ℓ=3000	2	25,8	
	3	Швеллер 10-ГОСТ 8240-72*			
		ℓ=788	2	6,8	
МН 19	4	Полоса 10×110-ГОСТ 103-76,*			1,6
		ℓ=130	1	1,12	
	5	А-II-12-ГОСТ 5781-82*, ℓ=80	4	0,07	
	6	А-II-12-ГОСТ 5781-82*, ℓ=110	2	0,1	

а — а

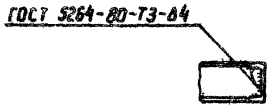

Рез. поз. 2,3

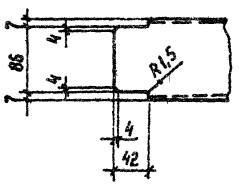

МН 19

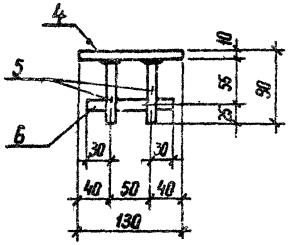

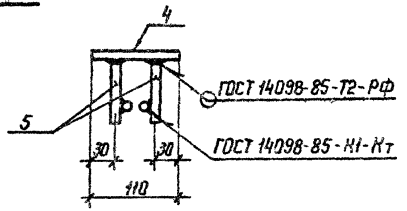

Привязан

Инв. №

Взам. инв. №

Подпись и дата

Инв. № подл.

13777ТМ-ТЗ

Нач. отд	Роменский		11.94
Н. контр	Соцюк		11.94
ГИП	Ковалев		11.94
Нач. гр	Соцюк		11.94
Инж. 3 к.	Лизунова		11.94

407-9-31.90-АС.И-13

Изделия закладные
МН 16 ... МН 20

Стадия	Масса	Масштаб
РП	см. табл	1:20 1:10 1:5
Лист	Листов 1	

ЭНЕРГОСЕТЬПРОЕКТ
Северо-Западное отделение
Ленинград

Копир. Изм. 2718-03 Формат А3

Альбом 3

МН 21

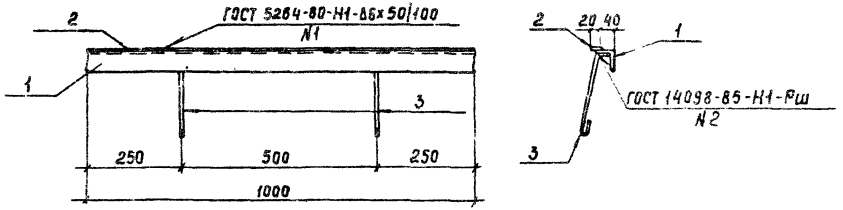

МН 22, МН 23, МН 24

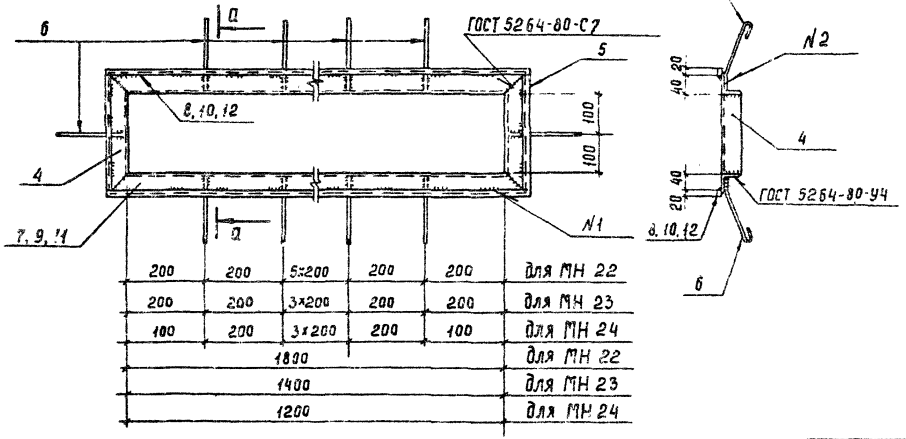

а – а

Поз. 6

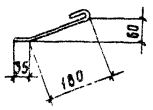

Марка	Поз.	Наименование	Кол.	Масса ед., кг	Масса, кг
МН 21	1	Уголок 50×50×5-ГОСТ 8509-86,			4,8
		ℓ=1000	1	3,77	
	2	Полоса 6×20-ГОСТ 103-76*			
		ℓ=1000	1	0,9	
	3	А-I-6-ГОСТ 5781-82*; ℓ=280	2	0,06	
МН 22	4	Уголок 50×50×5-ГОСТ 8509-86; ℓ=300	2	1,1	21,9
	5	Полоса 6×20-ГОСТ 103-76*; ℓ=280	2	0,3	
	6	А-I-6-ГОСТ 5781-82*; ℓ=265	18	0,06	
	7	Уголок 50×50×5-ГОСТ 8509-86; ℓ=1900	2	7,2	
	8	Полоса 6×20-ГОСТ 103-76*; ℓ=1920	2	1,8	
МН 23	4	Уголок 50×50×5-ГОСТ 8509-86; ℓ=300	2	1,1	17,3
	5	Полоса 6×20-ГОСТ 103-76*; ℓ=280	2	0,3	
	6	А-I-6-ГОСТ 5781-82*; ℓ=265	14	0,06	
	9	Уголок 50×50×5-ГОСТ 8509-86; ℓ=1500	2	5,7	
	10	Полоса 6×20-ГОСТ 103-76*; ℓ=1520	2	1,4	
МН 24	4	Уголок 50×50×5-ГОСТ 8509-86; ℓ=300	2	1,1	15,8
	5	Полоса 6×20-ГОСТ 103-76*; ℓ=280	2	0,3	
	6	А-I-6-ГОСТ 5781-82*; ℓ=265	14	0,06	
	11	Уголок 50×50×5-ГОСТ 8509-86; ℓ=1300	2	4,9	
	12	Полоса 6×20-ГОСТ 103-75*; ℓ=1320	2	1,2	

Привязан

Инв. №

Инв. № подл. | Подпись и дата | Взам. инв. №

407-9-31.90 – АС.И-14

Изделия закладные МН 21... МН 24

Нач. отд.	Эренский		
Н. контр.	Сашок		
ГИП	Казалев		
Нач. гр.	Сашок		
Инж.	Лизунова		

Стадия	Масса	Масштаб
РП		1:10

Лист | Листов 1

«Энергосетьпроект» Северо-Западное отделение Ленинград

2718-03

Альбом 3

МН 25, МН 28, МН 29

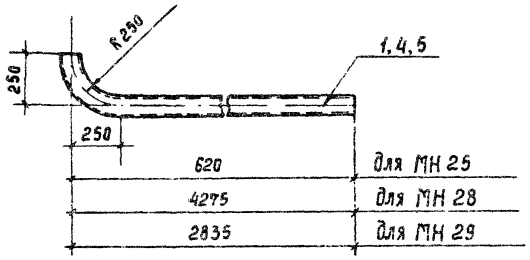

МН 26, МН 27, МН 30, МН 31

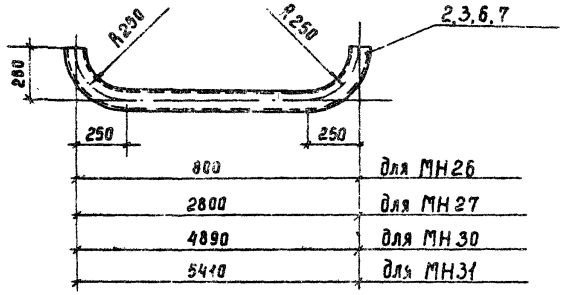

Марка	Поз.	Наименование	Кол.	Масса ед., кг	Масса, кг
МН 25	1	Труба 100×3,5-ГОСТ 10704-76*			6,5
		ℓ = 765	1	6,5	
МН 26	2	Труба 100×3,5-ГОСТ 10704-76*			9,3
		ℓ = 1090	1	9,3	
МН 27	3	Труба 100×3,5-ГОСТ 10704-76*			26,3
		ℓ = 3090	1	26,3	
МН 28	4	Труба 100×3,5-ГОСТ 10704-76*			37,6
		ℓ = 4420	1	37,6	
МН 29	5	Труба 100×3,5-ГОСТ 10704-76*			25,3
		ℓ = 2980	1	25,3	
МН 30	6	Труба 100×3,5-ГОСТ 10704-76*			44,0
		ℓ = 5180	1	44,0	
МН 31	7	Труба 100×3,5-ГОСТ 10304-75*			48,5
		ℓ = 5700	1	48,5	

Привязан

Инв. №

Инв. № подл. | Подпись и дата | Взам. инв. №

Нач. отд.	Роменский		11.01.91
Н. контр.	Сацюк		11.01.91
ГИП	Кибалев		11.01.91
Нач. гр.	Сацюк		11.01.91
Инж. 3 к.	Лизунова		11.01.91

407-9-31.90 - АС.Ц-15

Изделия закладные МН 25 ... МН 31

Стадия	Масса	Масштаб
РП	см. табл.	1:20

Лист. Листов 1

Энергосетьпроект
Северо-Западное отделение
Ленинград

2718-03

Копир. Сок

Формат А3

Альбом 3

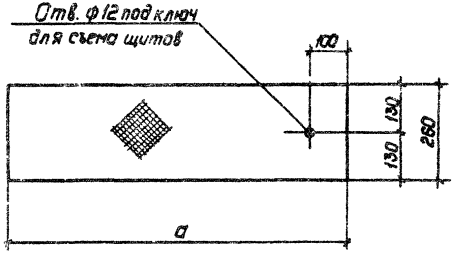

Марка	a	Масса, кг.
Щ 1	900	9.9
Щ 2	1860	20.5
Щ 3	1460	16.1
Щ 4	1260	13.9
Щ 5	500	5.5
Щ 6	1150	12.6

Привязан:

Инв. №

Взам. инв. №

Подпись и дата

Инв. № подл.

407-9-31.90 АС.У-16

Нач. отд.	Ронженкин		
Н. контр.	Сацюк		
ГИП	Ковалев		
Нач. гр.	Сацюк		
Инж. Зк.	Лизунова		

Щиты Щ1...Щ6

Стадия	Масса	Масштаб
РП	см. табл.	1:10
Лист	Листов: 1	

Лист ронБ 5-ГОСТ8568-77*

"Энергосетьпроект" Северо-Западное отделение Ленинград

Копир. Польс

Формат А3

2718-03

Госстрой СССР
Центральный институт типового проектирования
МИНСКИЙ ФИЛИАЛ
220123, г.Минск, ул.В.Хоружей, 13/61

Сдано в печать 6.03 1991 г.
Заказ № 10.11 Тир. 250 экз. 11
Инв.№ 2718/3

gost.e-ecolog.ru