ТИПОВЫЕ ПРОЕКТНЫЕ РЕШЕНИЯ

501-7-014.91

ПЛАТФОРМЫ ПАССАЖИРСКИЕ НИЗКИЕ ЖЕЛЕЗОБЕТОННЫЕ

АЛЬБОМ 2

ИЗДЕЛИЯ ЗАВОДСКОГО ИЗГОТОВЛЕНИЯ

25452-02 Отпускная цена на момент реализации указана

gost.e-ecolog.ru

ТИПОВЫЕ ПРОЕКТНЫЕ РЕШЕНИЯ

501 - 7 - 014.91

ПЛАТФОРМЫ ПАССАЖИРСКИЕ НИЗКИЕ ЖЕЛЕЗОБЕТОННЫЕ

АЛЬБОМ 2

ИЗДЕЛИЯ ЗАВОДСКОГО ИЗГОТОВЛЕНИЯ

Разработаны институтом
„Гипропромтрансстрой"
Главный инженер института — Воронков С.А.
Главный инженер проекта — Дмитриев Н.М.

Утверждены и
введены в действие
Гипропромтрансстроем
приказ от 03.06.92 №34

Содержание альбома №2

№№ листов	Наименование	Стр.
тт	Технические требования	3
	Номенклатура изделий	4
	Стенка бортовая БСТ-30; БСТ-40	5
	Сетка С-1; С-2	6
	Сетка С-3; С-4	6
	Сетка С-5; С-6	7
	Изделие закладное МН-1; МН-2	7
	Анкер	8
	Петля строповочная ПС-1	8
	Панель ограждения ПО-15; ПО-20	9
	Сетка С-7; С-8	10
	Сетка С-9; С-10	10
	Стойка ограждения СОУ	11
	Стойка ограждения СОР	12
	Сетка С-11	13
	Сетка С-12	13
	Блок ФБС 9.3.6 и ФБС 24.3.6 и	14
	Изделие закладное МН-3; МН-4	15
	Изделие соединительное МС-1... МС-6	15
	Лестничный марш ЛМ 36.15п; ЛМ 36.15л	16
	Сетка С-13	17
	Сетка С-14	17
	Сетка С-15	18
	Изделие закладное МН-5	18
	Изделие закладное МН-6	19
	Изделие закладное МН-7	19

№№ листов	Наименование	Стр.
	Панель лестничного ограждения ОЛ 18.12п; ОЛ 18.12л	20
	Каркас КП 1; КП 2	21
	Сетка С-16	22
	Сетка С-17; С-18	22
	Сетка С-19	23
	Сетка С-20	23
	Ограждение металлическое лестничных маршей	24
ВРС	Ведомость расхода стали на элемент, кг	25

Альбом 2

1. Общая часть

Альбом содержит рабочие чертежи сборных железобетонных изделий: бортовых стенок, панелей ограждений, стоек ограждений, лестничных маршей, ограждений лестничных маршей используемых в настоящих типовых проектных решениях.

Разработанные железобетонные изделия должны изготовляться на заводах и полигонах железобетонных конструкций в соответствии с требованиями действующих государственных стандартов, строительных норм и правил, технических условий ТУ 35-736-90 „Изделия железобетонные для низких пассажирских платформ."

Основные требования к материалам.

Железобетонные изделия должны изготовляться из конструкционного тяжелого бетона по ГОСТ 26633-85.

Класс бетона по прочности на сжатие принят:

В 25 – бортовых стенок
В 15 – ограждений
В 15 – бетонных блоков
В 25 – лестничных маршей
В 25 – панелей ограждений

Марка бетона по водонепроницаемости не ниже W2

Марка бетона по морозостойкости в зависимости от района строительства согласно СНиП 2.01.01-82 с средней температурой воздуха наиболее холодной пятидневки минус 20°С – F 100; минус 5°С до минус 20°С – F75; минус 5°С и выше F 50.

Для армирования железобетонных изделий, бортовых стенок, перильных ограждений и стоек перильных ограждений применяется проволока периодического профиля класса Вр 1 по ГОСТ 6727-80.*

Строповочные петли из арматурной стали класса AI по ГОСТ 5781-82 марок Ст3сп2, Ст3пс2 по ГОСТ 380-88.

Закладные детали из стали марки Ст3кп3-1 по ГОСТ 535-88 для районов строительства согласно СНиП 2.01.01-82 со средней температурой воздуха наиболее холодной пятидневки до минус 30°С включительно; марки Ст3пс5-1 по ГОСТ 535-88 до минус 40°С включительно (в чертежах указана марка Ст3пс5-1 ГОСТ 385-88).

В лестничных маршах кроме указанных сталей применяется арматурная сталь класса AIII по ГОСТ 5781-82.

Армирование выполняется сетками и каркасами, изготовленными при помощи точечной электросварки по ГОСТ 14098-85 электродами марки Э42 и Э46 по ГОСТ 9467-75.

Все сварные арматурные изделия должны изготовляться в соответствии с ГОСТ 10922-75.

2. Маркировка и обозначение

Железобетонные изделия маркируются в соответствии с ГОСТ 23009-78.

Марка состоит из буквенно-цифровых групп, которые разделяются дефисом.

Первая группа содержит обозначение типа изделий и определяет габаритные размеры

БСТ – стенка бортовая
ПО – панель ограждения
СОР – стойка ограждения рядовая
СОУ – стойка ограждения угловая
ЛМ – лестничный марш
ОЛ – ограждение лестничного марша

Цифры указывают на длину изделия в дециметрах

БСТ-30 – стенка бортовая длиной 3м
БСТ-40 – стенка бортовая длиной 4м
ПО-15 – панель ограждения длиной 1,5м
ПО-20 – панель ограждения длиной 2,0м

Требования безопасности при изготовлении, а также при погрузке, транспортировании, разгрузке, правила приемки, методы контроля, хранение и транспортирование изделий принимаются по техническим условиям ТУ 35-736-90 „Изделия железобетонные для низких пассажирских платформ."

Инв. № подл. | Подпись и дата | Взам. инв. №

Привязан		ГИП	Дмитриев		501-7-014.91	ТТ
		Н. контр.	Шеренова		Технические требования	Стадия: Р; Лист: 1; Листов:
Инв. №						Гипропромтранстрой

Копировал: Бор. 25452-02 4 Формат А3

Альбом 2

Эскиз	Марка	Размеры, мм a	в	с	Класс бетона	Расход материалов: бетон, м³	сталь, кг	Масса, кг
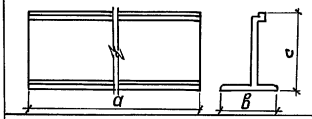	БСТ-30	2980	600	800	В25	0,26	26,81	650
	БСТ-40	3980	600	800	В25	0,35	33,29	875
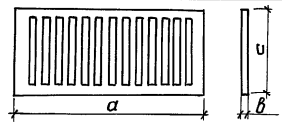	ПО-15	1400	60	900	В15	0,05	4,84	125
	ПО-20	1900	60	900	В15	0,07	6,43	175
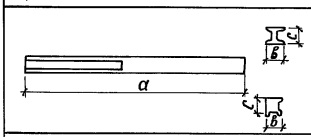	СОР	2300	150	150	В15	0,048	2,63	120
	СОУ	2300	150	150	В15	0,048	2,63	120
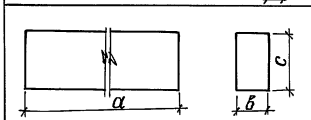	ФБС 9.3.6И	880	300	580	В7,5	0,146	2,38	350
	ФБС 24.3.6И	2380	300	580	В7,5	0,406	5,83	970
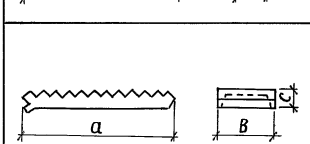	ЛМ 36.15П	3950	1495	369	В25	0,78	92,16	1950
	ЛМ 36.15Л	3950	1495	369	В25	0,78	92,16	1950
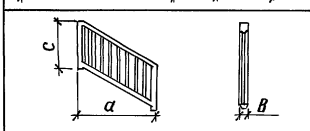	ОЛ 18.12П	1790	120	1170	В25	0,09	12,32	225
	ОЛ 18.12Л	1790	120	1170	В25	0,09	12,32	225

Инв.№ подл. | Подпись и дата | Взам.инв.№

Привязан

Инв.№

Гл.инж.пр.	Дмитриев	
Н. контр.	Шеренова	
Нач.отд.	Михайлов	
Нач.гр.	Шеренова	
Инж. II к.	Ковальчук	
Инж. II к.	Панова	

501-7-014.91 КЖИ НИ

Номенклатура изделий

Стадия	Лист	Листов
Р		1

Гипропромтрансстрой

Копир.

25452-02 5

Формат А3

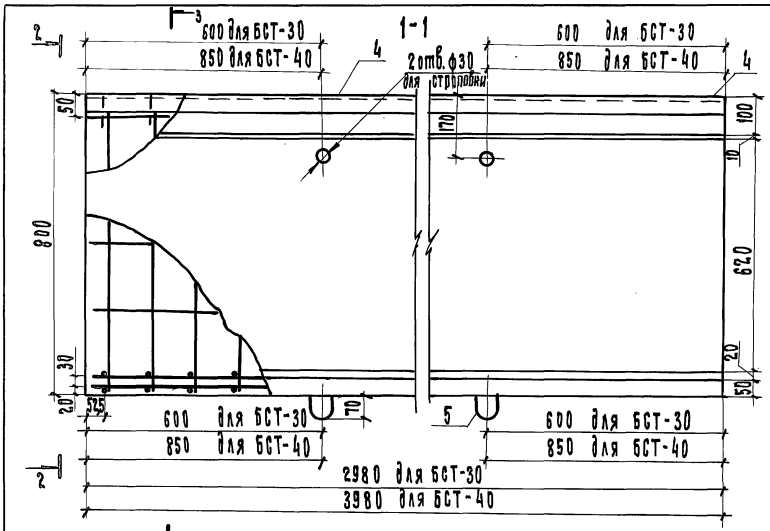

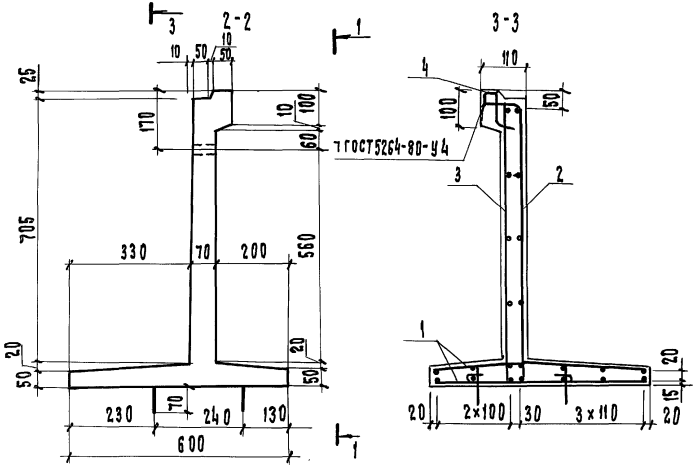

Марка	Поз.	Наименование	Кол.	Обозначение документа	Масса, кг
БСТ-30	1	Сетка С-1	2	501-7-014.91 КЖИ 2	650
	2	Сетка С-3	1	КЖИ 3	
	3	Сетка С-5	1	КЖИ 4	
	4	Изделие закладное МН-1	1	КЖИ 5	
	5	Петля строповочная ПС-1	4	КЖИ 7	
		Бетон класса В25, м³	0,26		
БСТ-40	1	Сетка С-2	2	501-7-014.91 КЖИ 2	875
	2	Сетка С-4	1	КЖИ 3	
	3	Сетка С-6	1	КЖИ 4	
	4	Изделие закладное МН-2	1	КЖИ 5	
	5	Петля строповочная ПС-1	4	КЖИ 7	
		Бетон класса В25, м³	0,35		

Альбом 2

Инв. № подл. | Подпись и дата | Взам. инв. №

Привязан

Инв. №

Гл. инж. пр.	Дмитриев	
К. конт.	Шеренова	
Нач. отд.	Михайлов	
Нач. гр.	Шеренова	
Инж. I кат.	Кобельчук	
Инж. II кат.	Устинова	

501-7-014.91 КЖИ 1

Стенка бортовая БСТ-30; БСТ-40

Стадия	Лист	Листов
Р		1

Гипропромтранспстрой

Копир.

25452-02 6

Формат А2

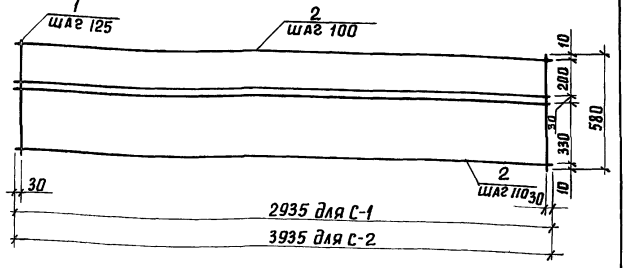

Марка сетки	Поз.	Наименование	Кол.	Масса ед., кг	Масса сетки, кг
С-1	1	Проволока 5Вр1 ℓ=580	24	0,08	4,86
	2	5Вр1, ℓ=2935	7	0,42	
С-2	1	5Вр1, ℓ=580	32	0,08	5,50
	2	5Вр1, ℓ=3935	7	0,42	

Арматура: класса Вр1 по ГОСТ 6727-80.

Привязан

Инв. №

Гл. инж. пр.	Дмитриев		
Н. контр.	Шеренова		
Нач. отд.	Михайлов		
Нач. гр.	Шеренова		
Инж. II кат.	Ковальчук		
Инж. III к.	Устинова		

501-7-014.91 КЖИ 2

Сетка С-1; С-2

стадия	лист	листов
Р		1

Гипропромтрансстрой

Взам. инв. № | Подпись и дата | Инв. № подл.

копир. Лазарь

формат А4

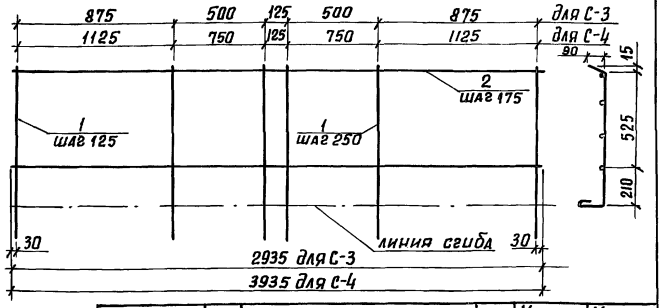

Марка сетки	Поз.	Наименование	Кол.	Масса ед., кг	Масса сетки, кг
С-3	1	Проволока 5Вр1, ℓ=1020	20	0,15	4,68
	2	5Вр1, ℓ=2935	4	0,42	
С-4	1	5Вр1, ℓ=1020	26	0,15	6,18
	2	5Вр1, ℓ=3935	4	0,57	

Арматура: класса Вр1 по ГОСТ 6727-80.

Привязан

Инв. №

Гл. инж. пр.	Дмитриев		
Н. контр.	Шеренова		
Нач. отд.	Михайлов		
Нач. гр.	Шеренова		
Инж. II к.	Ковальчук		
Инж. III к.	Устинова		

501-7-014.91 КЖИ 3

Сетка С-3; С-4

стадия	лист	листов
Р		1

Гипропромтрансстрой

Взам. инв. № | Подпись и дата | Инв. № подл.

копир. Лазарь

формат А4

Альбом 2

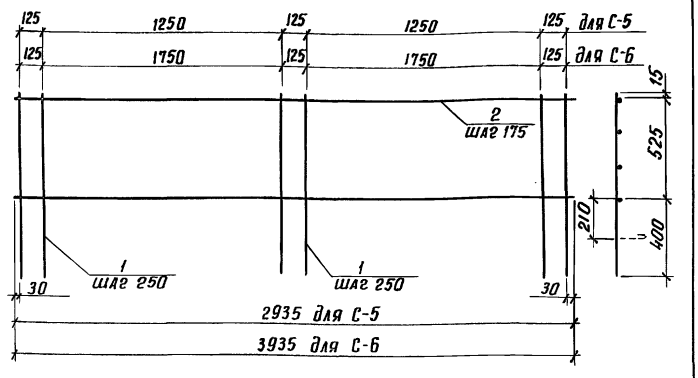

Марка сетки	Поз.	Наименование	Кол.	Масса ед., кг	Масса сетки, кг
С-5	1	Проволока 5Вр1, ℓ=940	14	0,14	3,64
	2	5Вр1, ℓ=2935	4	0,42	
С-6	1	5Вр1, ℓ=940	18	0,14	4,80
	2	5Вр1, ℓ=3935	4	0,57	

Арматура: класса Вр1 по ГОСТ 6727-80

Привязан

Инв. №

Гл. инж. пр.	Дмитриев		
Н. контр.	Шеренова		
Нач. отд.	Михайлов		
Нач. гр.	Шеренова		
Инж. II кат.	Ковальчук		
Инж. III к.	Устинова		

501-7-014.91 КЖИ 4

Сетка арматурная С-5; С-6

стадия	лист	листов
Р		1

Гипропромтрансстрой

Взам. инв. № | Подпись и дата | Инв. № подл.

копир.

формат А4

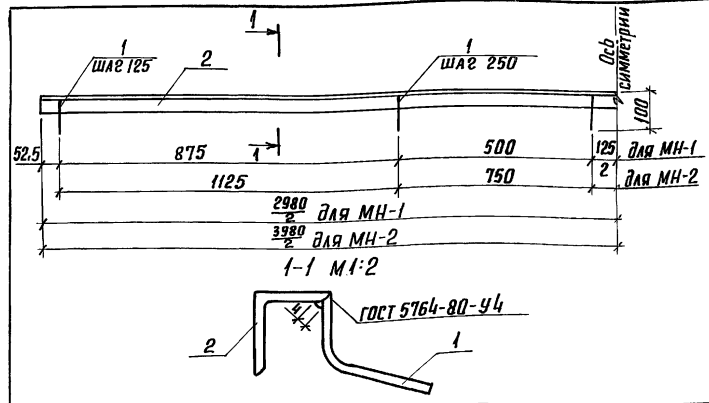

Марка	Поз.	Наименование	Кол.	Обозначение документа	Масса, кг
МН-1	1	Анкер	20		7,61
	2	Уголок 40×4 ГОСТ 8509-86; ℓ=2980 / Ст3пс5-1 ГОСТ 535-88; 7,21 кг	1	без чертежа	
МН-2	1	Анкер	26		10,15
	2	Уголок 40×4 ГОСТ 8509-86; ℓ=3980; 9,63 кг / Ст3пс5-1 ГОСТ 535-88	1	без чертежа	

Привязан

Инв. №

Гл. инж. пр.	Дмитриев		
Н. контр.	Шеренова		
Нач. отд.	Михайлов		
Нач. гр.	Шеренова		
Инж. II к.	Ковальчук		
Инж. III к.	Устинова		

501-7-014.91 КЖИ 5

Изделие закладное МН-1; МН-2

стадия	лист	листов
Р		1

Гипропромтрансстрой

Взам. инв. № | Подпись и дата | Инв. № подл.

копир.

25452-02 8 формат А4

Альбом 2

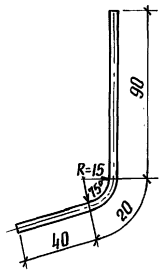

Длина заготовки 150 мм

Привязан

Инв. №

Гл. инж. пр.	Дмитриев		
Н. контр.	Шеренова		
Нач. отд.	Михайлов		
Нач. гр.	Шеренова		
Инж. II кат.	Ковальчук		
Инж. III кат.	Устинова		

Взам. инв. № | Подпись и дата | Инв. № подл.

501-7-014.91 КЖИ 6

Анкер

Стадия	Масса	Масштаб
Р	0,02кг	1:2

Лист | Листов 1

Проволока 5Вр1 ГОСТ 6727-80

Гипропромтрансстрой

копир. Лаф

формат А4

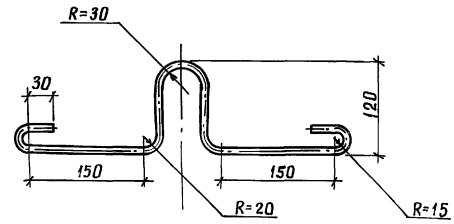

Длина заготовки 740мм

Привязан

Инв. №

Гл. инж. пр.	Дмитриев		
Н. контр.	Шеренова		
Нач. отд.	Михайлов		
Нач. гр.	Шеренова		
Инж. II кат.	Ковальчук		
Инж. III кат.	Устинова		

Взам. инв. № | Подпись и дата | Инв. № подл.

501-7-014.91 КЖИ 7

Петля строповочная ПС-1

Стадия	Масса	Масштаб
Р	0,29кг	1:5

Лист | Листов 1

8-А-I ГОСТ 5781-82

Гипропромтрансстрой

копир. Лаф

25452-02 9

формат А4

Альбом 2

1-1

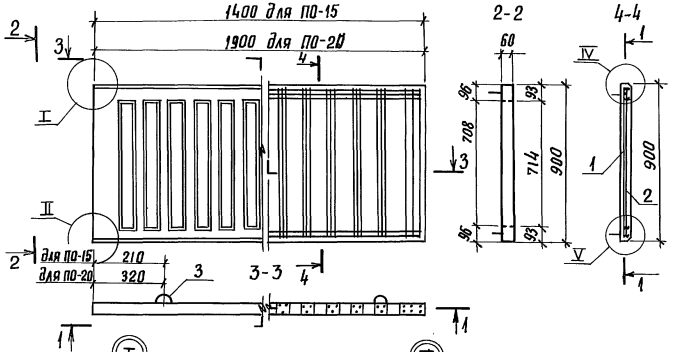

2-2

4-4

Марка	Поз.	Наименование	Кол.	Обозначение документа	Масса, кг
ПО-15	1	Сетка С-7	1	501-7-014.91 КЖИ 9	125
	2	Сетка С-9	1	КЖИ 10	
	3	Петля строповочная ПС-2		КЖИ 8	
		6-AI ГОСТ 5781-82; 0,10 кг	4		
		Бетон класса В15, м³	0,05		
ПО-20	1	Сетка С-8	1	501-7-014.91 КЖИ 9	175
	2	Сетка С-10	1	КЖИ 10	
	3	Петля строповочная ПС-2		КЖИ 8	
		6А-I ГОСТ 5781-82; 0,10 кг	4		
		Бетон класса В15, м³	0,07		

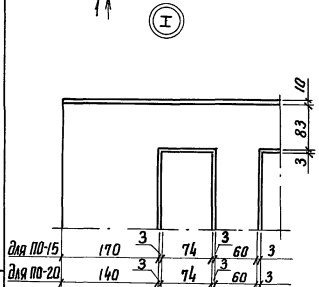

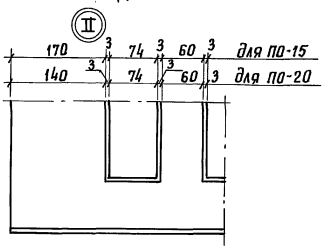

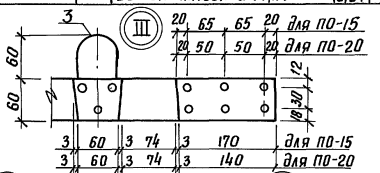

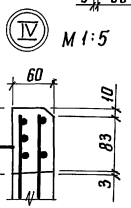

М 1:5

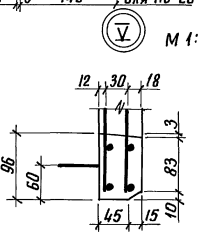

М 1:5

Поз. 3 М 1:5

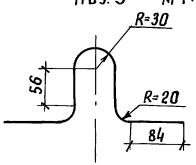

Длина заготовки 440мм

Привязан

Инв.№

Гл. инж. пр.	Дмитриев		
Н. контр.	Шеренова		
Нач. отд.	Михайлов		
Нач. гр.	Шеренова		
Инж. II к.	Ковальчук		
Инж. III к.	Устинова		

501-7-014.91 КЖИ 8

Панели ограждения ПО-15; ПО-20

стадия	лист	листов
Р		1

Гипропромтрансстрой

копир.

25452-02 10

формат А3

Инв.№ подл. | Подпись и дата | Взам.инв.№

Альбом 2

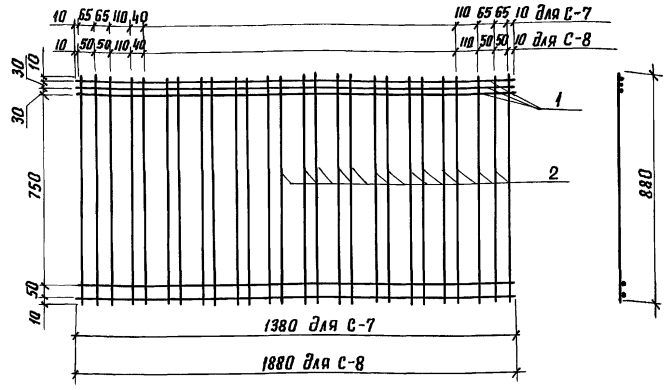

Марка сетки	Поз.	Наименование	Кол.	Масса ед., кг	Масса сетки, кг
С-7	1	Проволока 5Вр1; ℓ=1380	5	0,20	2,60
	2	4Вр1; ℓ=880	20	0,08	
С-8	1	5Вр1; ℓ=1880	5	0,27	3,59
	2	4Вр1; ℓ=880	28	0,08	

Арматура: класса Вр1 по ГОСТ 6727-80

Привязан

Инв.№

взам.инв.№ | подпись и дата | инв.№ подл.

Гл.инж.	Дмитриев		
Н.контр.	Шеренова		
Нач.отд.	Михайлов		
Нач.гр.	Шеренова		
Инж.II к.	Ковальчук		
Инж.III к.	Устинова		

501-7-014.91 КЖИ 9

Сетка С-7; С-8

стадия	лист	листов
Р		1

Гипропромтрансстрой

копир. Кадр-

формат А4

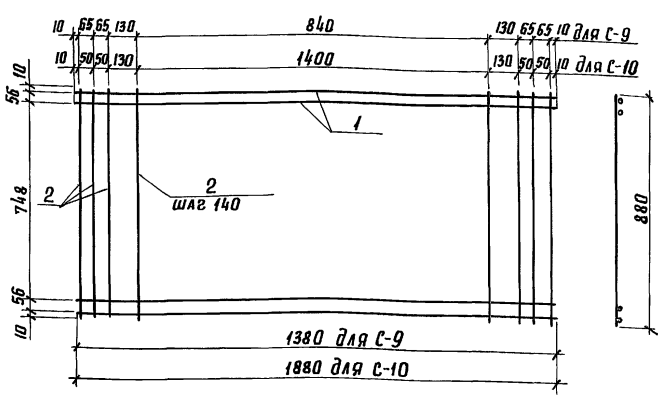

Марка сетки	Поз.	Наименование	Кол.	Масса ед., кг	Масса сетки, кг
С-9	1	Проволока 5Вр1; ℓ=1380	4	0,20	1,84
	2	4Вр1; ℓ=880	13	0,08	
С-10	1	5Вр1; ℓ=1880	4	0,27	2,44
	2	4Вр1; ℓ=880	17	0,08	

Арматура: класса Вр1 по ГОСТ 6727-80

Привязан

Инв.№

взам.инв.№ | подпись и дата | инв.№ подл.

Гл.инж.пр.	Дмитриев		
Н.контр.	Шеренова		
Нач.отд.	Михайлов		
Нач.гр.	Шеренова		
Инж.II к.	Ковальчук		
Инж.III к.	Устинова		

501-7-014.91 КЖИ 10

Сетка С-9; С-10

стадия	лист	листов
Р		1

Гипропромтрансстрой

копир. Кадр-

формат А4

Альбом 2

1-1

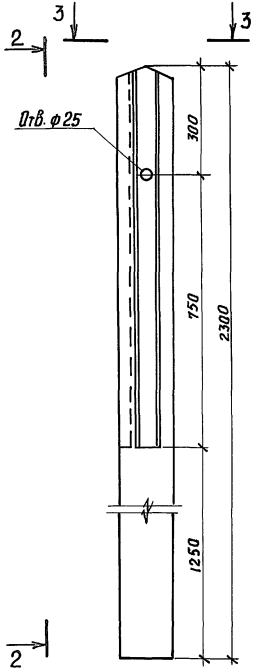

2-2

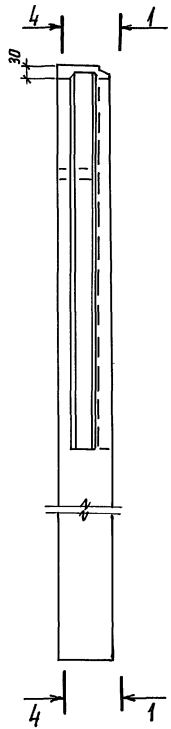

4-4

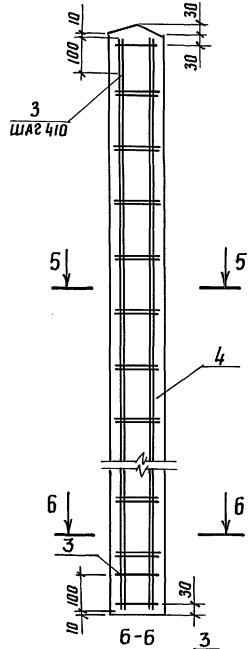

3-3

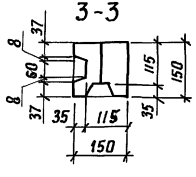

6-6

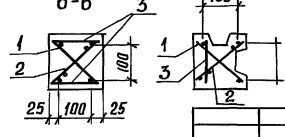

5-5

Поз.	Наименование	Кол.	Обозначение документа
1	Сетка С-11	1	501-7-014.91 КЖИ 13
2	Сетка С-12	1	КЖИ 14
3	Проволока ЗВр1 ГОСТ 6727-80,		без черт.
	ℓ=130, 0,01 кг	7	
4	Бетон класса В 15, м³	0,048	

Масса стойки 120кг.

Взам. инв. №

Подпись и дата

Инв. № подл.

Привязан			
Инв. №			

Гл. инж. пр.	Дмитриев	
Н. контр.	Шеренова	
Нач. отд.	Михайлов	
Нач. гр.	Шеренова	
Инж. II кат.	Ковальчук	
Инж. II к.	Панова	

501-7-014.91 КЖИ 11

Стойка ограждения СОУ

Стадия	Лист	Листов
Р		1

Гипропромтрансстрой

Копир.

25452-02 12 Формат А3

Альбом 2

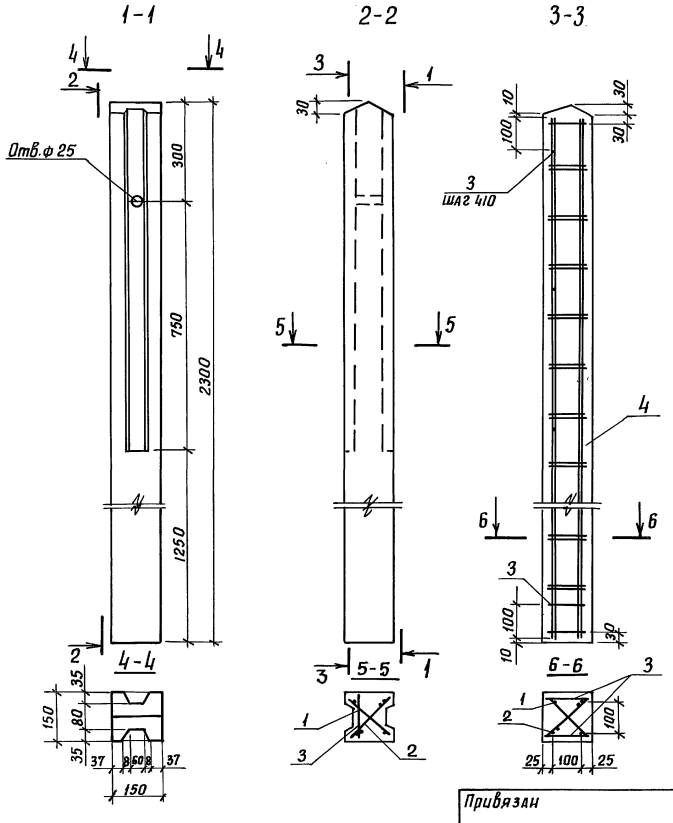

Поз.	Наименование	Кол.	Обозначение документа
1	Сетка С-11	1	501-7-014.91 КЖИ 13
2	Сетка С-12	1	КЖИ 14
3	Проволока 3Вр1 гост 6727-80,		без черт.
	ℓ=130; 0,01 кг	7	
4	Бетон класса В15, м^3	0,048	

Масса стойки 120 кг.

Привязан			
Инв.№	ГИП	Дмитриев	
	Н.контр.	Шеренова	
	Нач.отд.	Михайлов	
	Нач.гр.	Шеренова	
	Инж.II к.	Ковальчук	
	Инж.II к.	Панова	

501-7-014.91 КЖИ 12

Стойка ограждения СОР

Стадия	Лист	Листов
Р		1

Гипропромтрансстрой

Копир. Формат А3

25452-02 13

Инв.№ подл. | Подпись и дата | Взам. инв.№

Альбом 2

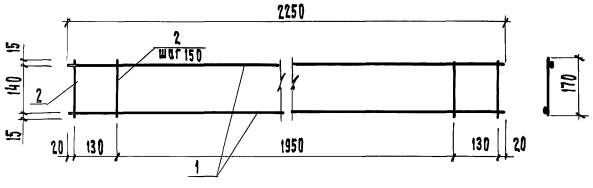

Поз.	Наименование	Кол.	Масса ед., кг
1	Проволока 5Вр1; ℓ = 2250	2	0,32
2	Проволока 4Вр1; ℓ = 170	16	0,02

Арматура: класса Вр1 по ГОСТ 6727-80
Один из стержней поз. 1 приварить к поперечным стержням поз. 2 после проведения сетки С-12 в сетку С-11.

Привязан

Инв. №

Взам. инв. №

Подпись и дата

Инв. № подл.

Гл. инж. пр.	Дмитриев		
Н. контр.	Шеренова		
Нач. отд.	Михайлов		
Нач. гр.	Шеренова		
Инж. I кат.	Кобальчик		
Инж. I кат.	Медведева		

501-7-014.91 КЖИ 13

Сетка С-11

Стадия	Лист	Листов
Р		1

Гипропромтранспстрой

Копир.

Формат А4

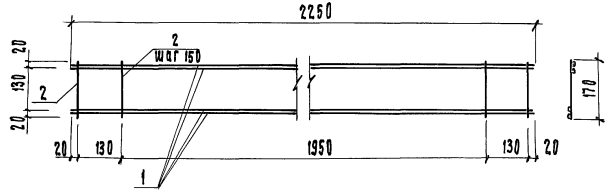

Поз.	Наименование	Кол.	Масса ед., кг
1	Проволока 5Вр1, ℓ = 2250	4	0,32
2	Проволока 4Вр1; ℓ = 170	16	0,02

Арматура: класса Вр1 по ГОСТ 6727-80

Привязан

Инв. №

Взам. инв. №

Подпись и дата

Инв. № подл.

Гл. инж. пр.	Дмитриев		
Н. контр.	Шеренова		
Нач. отд.	Михайлов		
Нач. гр.	Шеренова		
Инж. I кат.	Кобальчик		
Инж. I кат.	Медведева		

501-7-014.91 КЖИ 14

Сетка С-12

Стадия	Лист	Листов
Р		1

Гипропромтранспстрой

Копир.

25452-02 14

Формат А4

Альбом 2

1-1

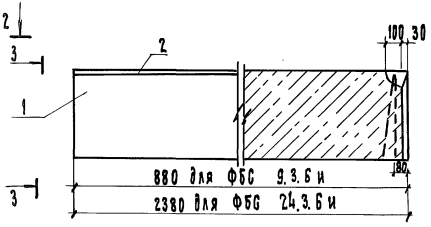

3-3

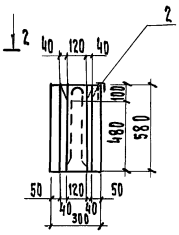

Марка	Поз.	Наименование	Кол.	Обозначение документа	Масса кг
ФБС 9.3.6 и	1	Блок ФБС 9.3.6-Т	1	ГОСТ 13579-78	350
	2	Изделие закладное МН-3	1	501-7-014.91 КЖИ 16	
ФБС 24.3.6 и	1	Блок ФБС 24.3.6-Т	1	ГОСТ 13579-78	970
	2	Изделие закладное МН-4	1	501-7-014.91 КЖИ 16	

2-2

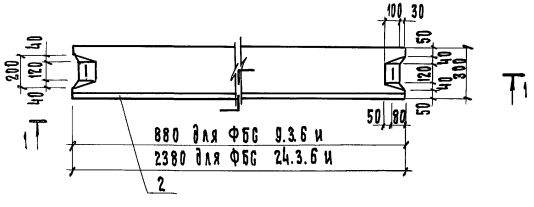

Привязан

Инв. №

Гл. инж. пр.	Дмитриев		
Н. контр.	Шеренова		
Нач. отд.	Михайлов		
Нач. гр.	Шеренова		
Инж. II кат.	Ковальчук		
Инж. I кат.	Мефодьева		

501-7-014.91 КЖИ 15

Блок ФБС 9.3.6 и
ФБС 24.3.6 и

Стадия	Лист	Листов
Р		1

Гипропромтрансстрой

Инв. № подл. | Подпись и дата | Взам. инв. №

Копир.

25452-02 15

Формат А3

Альбом 2

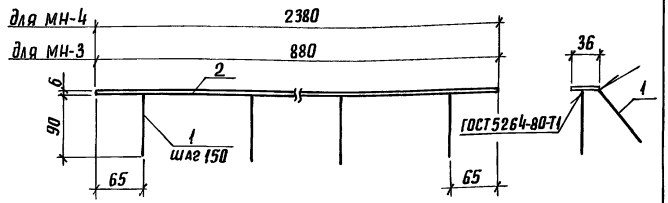

Марка закладной детали	Поз.	Наименование	Кол.	Масса ед., кг	Масса закладной детали, кг
МН-3	1	Проволока 5Вр1 ГОСТ 6727-80, ℓ=90	12	0,01	1,62
	2	Полоса $\frac{6\times36\ ГОСТ\ 103-76}{Ст3пс5-1\ ГОСТ\ 535-88}$; ℓ=880	1	1,50	
МН-4	1	Проволока 5Вр1 ГОСТ 6727-80; ℓ=90	32	0,01	4,37
	2	Полоса $\frac{6\times36\ ГОСТ\ 103-76}{Ст3пс5-1\ ГОСТ\ 535-88}$; ℓ=2380	1	4,05	

Привязан

Инв.№

Взам. инв.№ | Подпись и дата | Инв.№ подл.

Гл.инж.пр.	Дмитриев		
Н.контр.	Шеренова		
Нач.отд.	Михайлов		
Нач.гр.	Шеренова		
Инж. II к.	Ковальчук		
Инж. II к.	Панова		

501-7-014.91 КЖИ 16

Изделие закладное МН-3; МН-4

стадия	лист	листов
Р		1

Гипропромтрансстрой

копир

формат А4

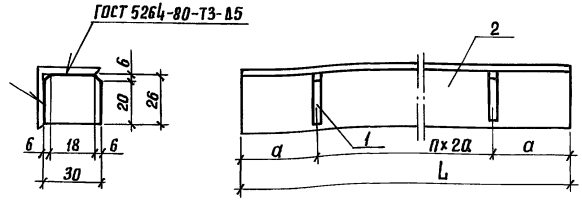

Поз.	Наименование	Кол. на МС-1	МС-2	МС-3	МС-4	МС-5	МС-6	Масса ед., кг
1	Полоса $\frac{6\times30\ ГОСТ\ 103-76}{Ст3пс5-1\ ГОСТ\ 535-88}$; ℓ=26	5	5	8	2	7	8	0,04
2	Уголок $\frac{32\times32\times4\ ГОСТ\ 8509-86}{Ст3пс5-1\ ГОСТ\ 535-88}$							
	ℓ=3000	1						5,73
	ℓ=4000		1					7,64
	ℓ=5920			1				11,31
	ℓ=1140				1			2,18
	ℓ=4760					1		9,09
	ℓ=5840						1	11,15

Марка	L мм	a мм	n шт.	Масса, кг
МС-1	3000	300	4	5,93
МС-2	4000	400	4	7,84
МС-3	5920	370	7	11,62
МС-4	1140	285	1	2,26
МС-5	4760	340	6	9,37
МС-6	5840	365	7	11,47

Привязан

Инв.№

Взам. инв.№ | Подпись и дата | Инв.№ подл.

Гл.инж.пр.	Дмитриев		
Н.контр.	Шеренова		
Нач.отд.	Михайлов		
Нач.гр.	Шеренова		
Инж. II кат.	Ковальчук		
Инж. II кат.	Панова		

501-7-014.91 КЖИ 17

Изделие соединительное МС-1... МС-6

стадия	лист	листов
Р		1

Гипропромтрансстрой

25452-02 16

формат А4

Альбом 2

Марка	Поз.	Наименование	Кол.	Обозначение документа	Масса, кг
ЛМ36.15п; ЛМ36.15л					1950
	1	Сетка С13	2	501-7-014.91 КЖИ 19	
	2	С14	2	КЖИ 20	
	3	С15	1	КЖИ 21	
	4	Изделие закладное МН-5	12	КЖИ 22	
	5	МН-6	2	КЖИ 23	
	6	МН-7	3	КЖИ 24	
		Бетон класса В25, м³	0,78		

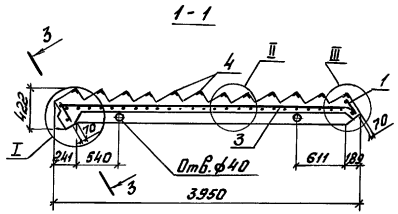

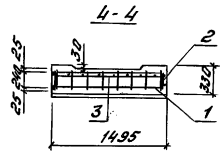

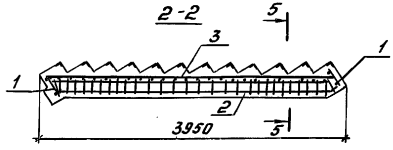

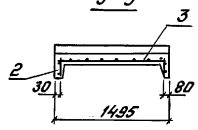

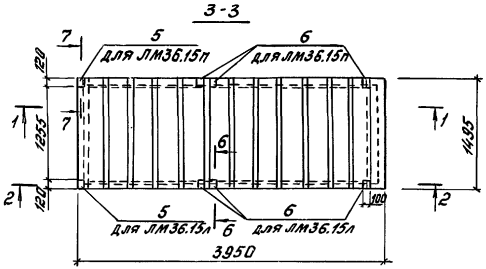

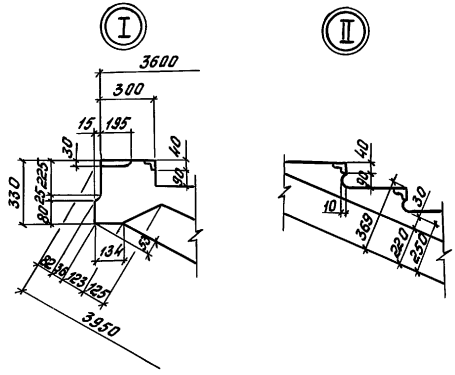

Арматура в узлах условно не показана

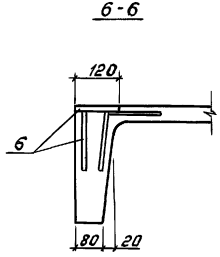

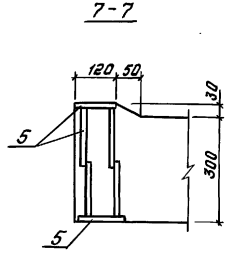

Привязан

Инв.№

Гл.инж.пр.	Дмитриев		
Н.контр.	Шеренова		
Нач.отд.	Михайлов		
Нач.груп.	Шерекова		
Инж. II кат.	Устинова		
Инж. I кат.	Ковальчук		

501-7-014.91 КЖИ 18

Лестничный марш ЛМ36.15п; ЛМ36.15л

Стадия	Лист	Листов
Р		1

Гипропромтранстрой

Инв.№ подл. | Подпись и дата | Взам.инв.№

Копировал: Сбар. 25452-02 17 Формат А3

Альбом 2

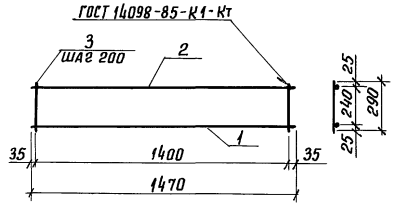

Поз.	Наименование	Кол.	Масса ед., кг
1	10-А-III, ℓ=1470	1	0,91
2	6А-I, ℓ=1470	1	0,33
3	6-А-I, ℓ=290	8	0,06

Арматура: класса А-I и А-III по ГОСТ 5781-82

Масса сетки 1,72 кг.

Привязан

Инв.№

Гл.инж.пр.	Дмитриев	
Н.контр.	Шеренова	
Нач.отд.	Михайлов	
Нач.гр.	Шеренова	
Инж.II к.	Ковальчук	
Инж.III к.	Устинова	

501-7-014.91 КЖИ 19

Сетка С-13

Стадия	Лист	Листов
Р		1

Гипропромтрансстрой

копир.

формат А4

Инв.№ подл. | Подпись и дата | Взам.инв.№

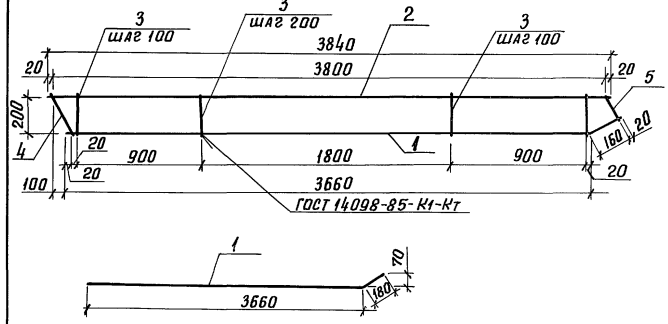

Поз.	Наименование	Кол.	Масса ед. кг
1	20-А-III, ℓ=3840	1	9,47
2	8-А-I, ℓ=3840	1	1,52
3	6-А-I, ℓ=230	28	0,05
4	6-А-I, ℓ=260	1	0,06
5	6-А-I, ℓ=200	1	0,04

Арматура: класса А-I и А-III по ГОСТ 5781-82.

Масса сетки 12,49 кг.

Привязан

Инв.№

Гл.инж.пр.	Дмитриев	
Н.контр.	Шеренова	
Нач.отд.	Михайлов	
Нач.гр.	Шеренова	
Инж.II кат.	Ковальчук	
Инж.III кат.	Устинова	

501-7-014.91 КЖИ 20

Сетка С-14

Стадия	Лист	Листов
Р		1

Гипропромтрансстрой

копир.

25452-02 18

формат А4

Инв.№ подл. | Подпись и дата | Взам.инв.№

Альбом 2

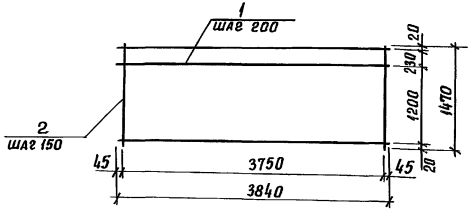

Поз.	Наименование	Кол.	Масса ед., кг
1	Проволока 4 Вр1; ℓ=3840	8	0,35
2	Проволока 5 Вр1; ℓ=1470	26	0,21

Арматура: класса Вр1 по ГОСТ 6727-80.
Масса сетки 8,26 кг.

Привязан

Инв.№

Гл.инж.пр.	Дмитриев		
Н.контр.	Шеренова		
Нач.отд.	Михайлов		
Нач.гр.	Шеренова		
Инж.II к.	Кавальчук		
Инж.III к.	Устинова		

501-7-014.91 КЖИ 21

Сетка С-15

стадия	лист	листов
Р		1

Гипропромтрансстрой

копир. Лавр

формат А4

Взам.инв.№ | Подпись и дата | Инв.№ подл.

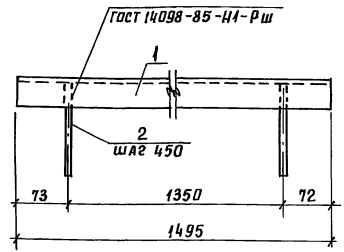

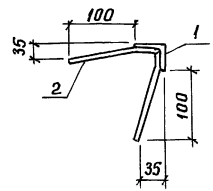

Поз.	Наименование	Кол.	Масса ед. кг
1	Уголок 40×40×4 ГОСТ 8509-86 / Ст3пс5-1 ГОСТ 535-88 ℓ=1495	1	3,62
2	8-А-III, ℓ=140	8	0,06

Арматура: класса А-III ГОСТ 5781-82.
Масса закладного изделия 4,10 кг

Привязан

Инв.№

Гл.инж.пр.	Дмитриев		
Н.контр.	Шеренова		
Нач.отд.	Михайлов		
Нач.гр.	Шеренова		
Инж.II к.	Кавальчук		
Инж.III к.	Устинова		

501-7-014.91 КЖИ 22

Изделие закладное МН-5

стадия	лист	листов
Р		1

Гипропромтрансстрой

копир. Лавр

формат А4

Взам.инв.№ | Подпись и дата | Инв.№ подл.

Альбом 2

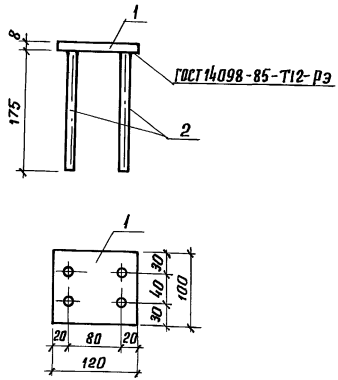

Поз.	Наименование	Кол.	Масса ед.,кг
1	Полоса $\frac{8\times100\ ГОСТ\ 103-76}{Ст3пс5-1\ ГОСТ\ 535-88}$; ℓ=120	1	0,75
2	10-А$\overline{III}$, ℓ=175	4	0,11

Арматура: класса А-$\overline{III}$ по ГОСТ 5781-82.
Масса закладного изделия 1,19кг.

Привязан

Инв.№

Взам.инв.№ | Подпись и дата | Инв.№ подл.

Гл.инж.пр	Дмитриев		
Н.контр.	Шеренова		
Нач.отд.	Михайлов		
Нач.гр.	Шеренова		
Инж. $\overline{II}$ кат	Устинова		
Инж. I кат	Шуравлева		

501-7-014.91 КЖИ 23

Изделие закладное МН-6

стадия	лист	листов
Р		1

Гипропромтрансстрой

Копир. Кадр

Формат А4

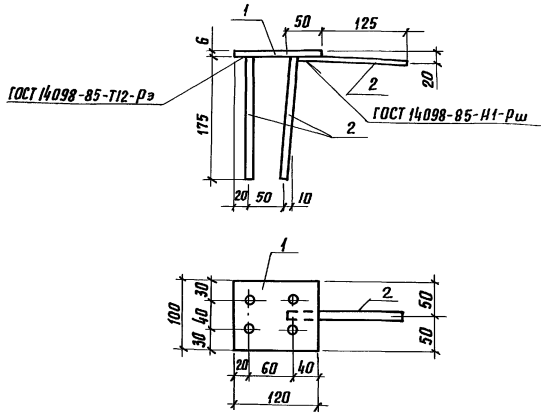

Поз.	Наименование	Кол.	Масса ед.,кг
1	Полоса $\frac{8\times100\ ГОСТ\ 103-76}{Ст3пс5-1\ ГОСТ\ 535-88}$; ℓ=120	1	0,75
2	10-А$\overline{III}$, ℓ=175	5	0,11

Арматура: класса А-$\overline{III}$ по ГОСТ 5781-82.
Масса закладного изделия 1,30 кг.

Привязан

Инв.№

Взам.инв.№ | Подпись и дата | Инв.№ подл.

Гл.инж.пр	Дмитриев		
Н.контр.	Шеренова		
Нач.отд.	Михайлов		
Нач.гр.	Шеренова		
Инж. $\overline{II}$ кат	Устинова		
Инж. I кат	Шуравлева		

501-7-014.91 КЖИ 24

Изделие закладное МН-7

стадия	лист	листов
Р		1

Гипропромтрансстрой

Копир. Кадр

25452-02 20

Формат А4

Альбом 2

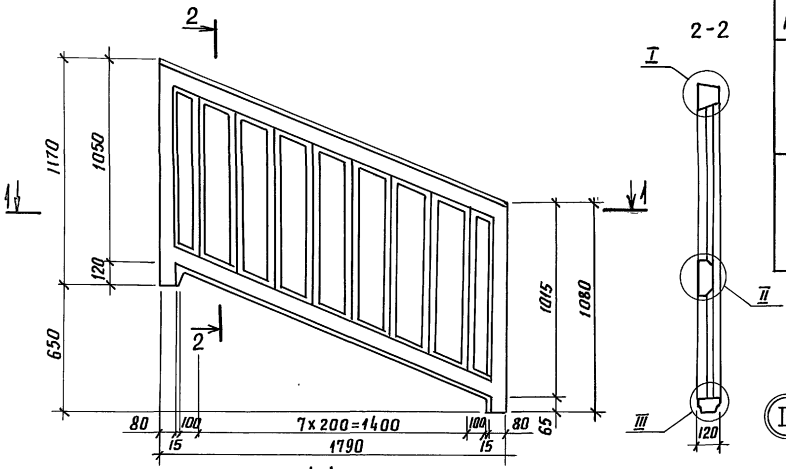

1-1



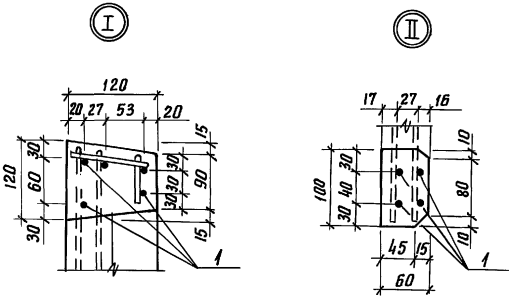

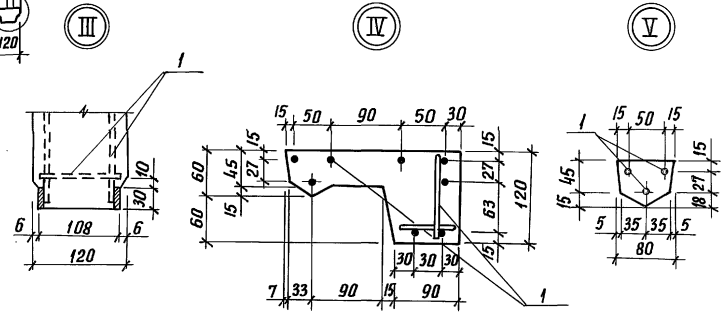

Марка	Поз.	Наименование	Кол.	Обозначение документа	Масса, кг
ОЛ 18.12п	1	Каркас КП 1	1	501-7-014.91 КЖИ 2б	225
		Бетон тяжелый			
		класса В 25, $м^3$	0,09		
ОЛ 18.12л	1	Каркас КП2	1	501-7-014.91 КЖИ 2б	225
		Бетон тяжелый			
		класса В 25, $м^3$	0,09		

Привязан

Инв. №

Гл. инж. пр.	Дмитриев		
Н. контр.	Шеренова		
Нач. гр.	Михайлов		
Нач. гр.	Шеренова		
Инж. II к.	Ковальчук		
Инж. III к.	Устинова		

501-7-014.91 КЖИ 25

Панель лестничного ограждения ОЛ-18.12п; ОЛ 18.12л

стадия	лист	листов
Р		1

Гипропромтрансстрой

инв. N подл. | подпись и дата | взам. инв. №

копир. Лавр-

25452-02 21

формат А3

Альбом 2

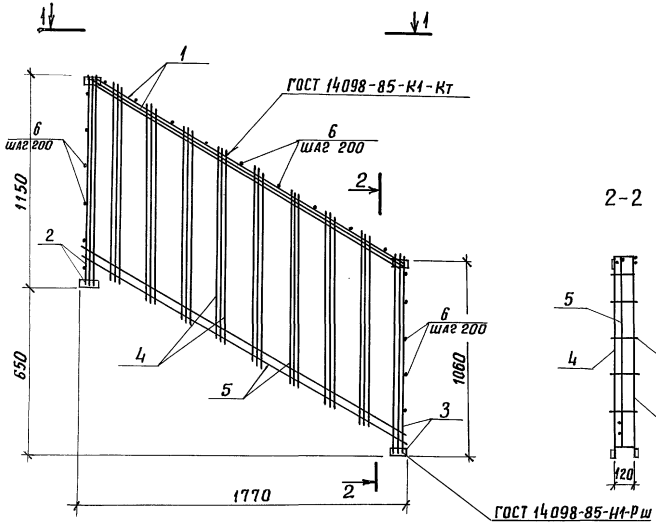

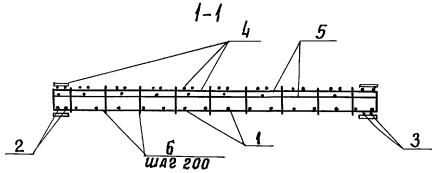

Марка	Поз.	Наименование	Кол.	Обозначение документа	Масса, кг
КП1; КП2	1	Сетка С-16	1	501-7-014.91 КЖИ 27	12,32
	2	Сетка С-17	1	КЖИ 28	
	3	Сетка С-18	1	КЖИ 28	
	4	Сетка С-19	1	КЖИ 29	
	5	Сетка С-20	1	КЖИ 30	
	6	Проволока 4Вр1, ℓ=100; 0,01кг	22	без черт.	

Арматура класса Вр1 по ГОСТ 6727-80.
Каркас КП2-зеркальное отображение КП1.

Привязан

Инв. №

Гл.инж.пр.	Дмитриев	
Н.контр.	Шеренова	
Нач.отд.	Михайлов	
Нач.гр.	Шеренова	
Инж. II кат.	Ковальчук	
Инж. III кат.	Устинова	

501-7-014.91 КЖИ 26

Каркас КП1; КП2

стадия	лист	листов
Р		1

Гипропромтрансстрой

Инв. N подл. | Подпись и дата | Взам. инв. №

копир.

25452-02 22 формат А3

Альбом 2

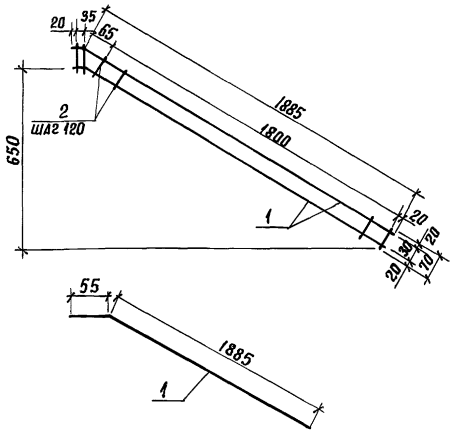

Поз.	Наименование	Кол.	Масса ед., кг
1	8-А-I; ℓ=1940	2	0,77
2	Проволока 4Вр1; ℓ=70	18	0,01

Арматура: класса А-I по ГОСТ 5781-82;
Вр1 по ГОСТ 6727-80.

Масса сетки 1,72 кг.

Привязан

Инв. №

Гл. инж. пр.	Дмитриев	
Н. контр.	Шеренова	
Нач. отд.	Михайлов	
Нач. гр.	Шеренова	
Инж. II к.	Ковальчук	
Инж. III к.	Устинова	

501-7-014.91 КЖИ 27

Сетка С-16

стадия	лист	листов
Р		1

Гипропромтрансстрой

Взам. инв. № | подпись и дата | инв. № подл.

копир. Лаф.

формат А4

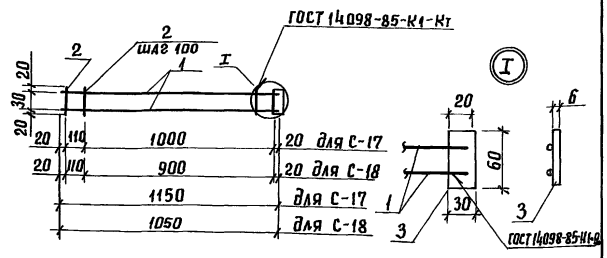

Марка сетки	Поз.	Наименование	Кол.	Масса ед., кг	Масса сетки, кг
С-17	1	8-А-I; ℓ=1150	2	0,45	1,11
	2	Проволока 4Вр1; ℓ=70	12	0,01	
	3	Полоса $\frac{6\times30\ ГОСТ\ 103-76}{Ст3пс5-1ГОСТ\ 535-88}$; ℓ=60	1	0,09	
С-18	1	8-А-I; ℓ=1050	2	0,42	1,04
	2	Проволока 4Вр1; ℓ=70	11	0,01	
	3	Полоса $\frac{6\times30\ ГОСТ\ 103-76}{Ст3пс5-1ГОСТ\ 535-88}$; ℓ=60	1	0,09	

Арматура: класса А-I по ГОСТ 5781-82;
Вр1 по ГОСТ 6727-80.

Привязан

Инв. №

Гл. инж. пр.	Дмитриев	
Н. контр.	Шеренова	
Нач. отд.	Михайлов	
Нач. гр.	Шеренова	
Инж. II кат.	Ковальчук	
Инж. III кат.	Устинова	

501-7-014.91 КЖИ 28

Сетка С-17; С-18

стадия	лист	листов
Р		1

Гипропромтрансстрой

Взам. инв. № | подпись и дата | инв. № подл.

копир. Лаф.

25452-02 23

формат А4

Альбом 2

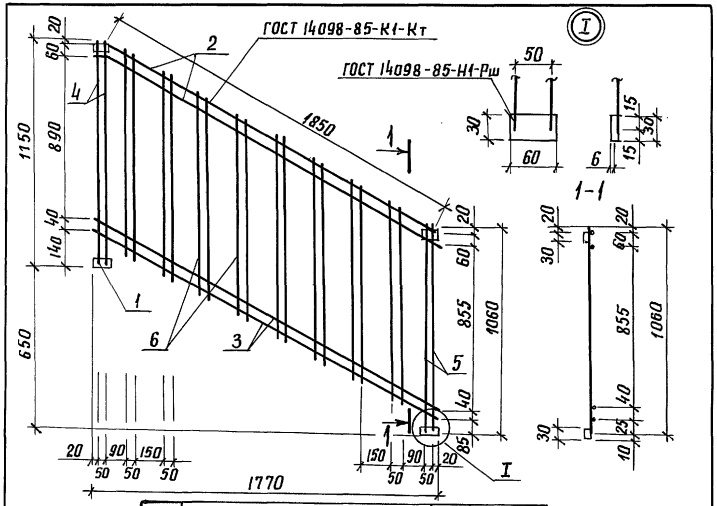

Поз.	Наименование	Кол.	Масса ед. кг
1	Полоса $\frac{6\times30\ ГОСТ\ 103-76}{Ст3пс\ 5-1\ ГОСТ\ 535-88}$ $l=60$	4	0,09
2	8-AI, $l=1940$	2	0,77
3	6-AI, $l=1940$	2	0,43
4	8-AI, $l=1150$	2	0,45
5	8-AI, $l=1060$	2	0,42
6	Проволока 4Вр1, $l=980$	16	0,09

Арматура: класса А-I по ГОСТ 5781-82, Вр1 по ГОСТ 6727-80.

Масса сетки 5,94кг

Привязан

Инв. №

Гл. инж. пр.	Дмитриев	
Н. контр.	Шеренова	
Нач. отд.	Михайлов	
Нач. гр.	Шеренова	
Инж. II к.	Ковальчук	
Инж. III к.	Устинова	

501-7-014.91 КЖИ 29

Сетка С-19

стадия	лист	листов
Р		1

Гипропромтрансстрой

Взам. инв. № | подпись и дата | инв. № подл.

копир. [signature]

формат А4

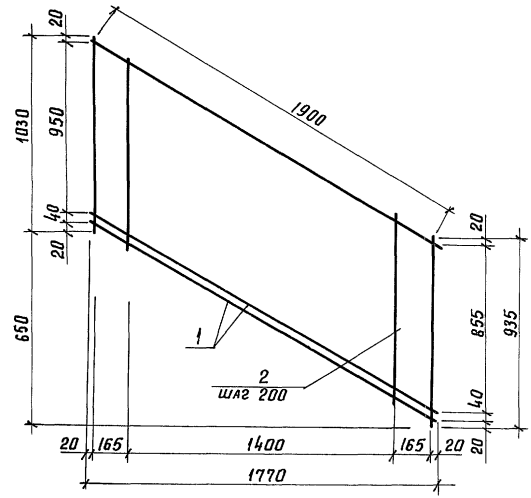

Поз.	Наименование	Кол.	Масса ед., кг
1	6-AI, $l=1940$	3	0,43
2	Проволока 4Вр1, пм	9,82	0,90

Арматура: класса А-I по ГОСТ 5781-82, Вр1 по ГОСТ 6727-80.

Масса сетки 2,29кг.

Привязан

Инв. №

Гл. инж. пр.	Дмитриев	
Н. контр.	Шеренова	
Нач. отд.	Михайлов	
Нач. гр.	Шеренова	
Инж. II кат.	Ковальчук	
Инж. III кат.	Устинова	

501-7-014.91 КЖИ 30

Сетка С-20

стадия	лист	листов
Р		1

Гипропромтрансстрой

Взам. инв. № | подпись и дата | инв. № подл.

копир. [signature]

25452-02 24

формат А4

Альбом 2

1-1

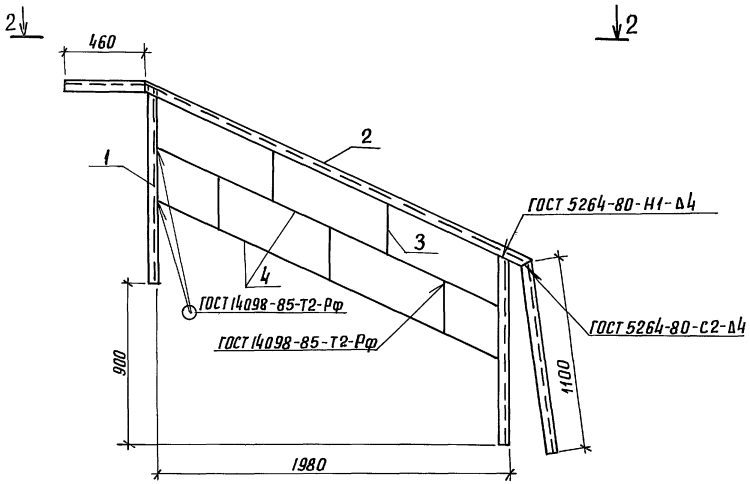

2-2



Поз.	Наименование	Кол.	Масса ед., кг
	Уголок $\frac{63\times40\times4\ ГОСТ\ 8510-86}{Ст\ 3пс\ 5-1\ ГОСТ\ 535-88}$		
1	$\ell=1100$	2	3,49
2	$\ell=3960$	1	12,55
	10-А-I ГОСТ 5781-82		
3	$\ell=350$	5	0,22
4	$\ell=2190$	2	1,35

На чертеже приведено правое ограждение, левое делается зеркально.

Масса ограждения 23,33 кг.

Привязан		Гл. инж. пр.	Дмитриев		501-7-014.91 КЖИ 31
		Н. контр.	Шеренова		Ограждение металлическое лестничных маршей
		Нач. отд.	Михайлов		стадия: Р; лист; листов: 1
		Нач. гр.	Шеренова		Гипропромтрансстрой
		Инж. II к.	Ковальчук		
Инв. №		Вед. инж.	Долженкова		

копир. [подпись]

25452-02 25

формат А3

инв. № подл.	подпись и дата	взам. инв. №

Альбом 2

Марка элемента	Изделия арматурные												Изделия закладные												Общий расход кг
	Арматура класса												Арматура класса					Прокат марки						Всего	
	Вр-1				А-I				А-III			Всего	А-III			Вр-1		Ст3 пс 5-1							
	ГОСТ 6727-80				ГОСТ 5781-82				ГОСТ 5781-82				ГОСТ 5781-82			ГОСТ 6727-80		ГОСТ 8509-86		ГОСТ 103-76					
	ф3	ф4	ф5	итого	ф6	ф8	ф10	итого	ф10	ф20	итого		ф8	ф10	итого	ф5	итого	140x40x4	итого	-6x36	-6x30	-8x100	итого		
БСТ-30			18,04	18,04		1,16		1,16				19,20				0,40	0,40	7,21	7,21					7,61	26,81
БСТ-40			21,98	21,98		1,16		1,16				23,14				0,52	0,52	9,63	9,63					10,15	33,29
ПО-15		2,64	1,80	4,44	0,40			0,40				4,84													4,84
ПО-20		3,60	2,43	6,03	0,40			0,40				6,43													6,43
СОР	0,07	0,64	1,92	2,63								2,63													2,63
СОУ	0,07	0,64	1,92	2,63								2,63													2,63
ФБС 9.3.6И						0,76		0,76				0,76				0,12	0,12			1,50			1,50	1,62	2,38
ФБС 24.3.6И							1,46	1,46				1,46				0,32	0,32			4,05			4,05	4,37	5,83
ЛМ 36.15л ЛМ 36.15п		2,80	5,46	8,26	4,62	3,04		7,66	1,82	18,94	20,76	36,68	5,76	2,53	8,29			43,44	43,44			3,75	3,75	55,48	92,16
ОЛ 18.12л ОЛ 18.12п		3,07		3,07	2,15	6,56		8,71				11,78									0,54		0,54	0,54	12,32

Инв.№ | Подпись и дата | Взам. инв.№

Привязан

Инв.№

Гл.инж.пр.	Дмитриев	
Н.контр.	Шеренова	
Нач.отд.	Михайлов	
Нач.гр.	Шеренова	
Инж.II кат.	Ковальчук	
Вед.инж.	Долженкова	

501-7-014.91 КЖИ РС

Ведомость расхода стали на элемент

стадия	лист	листов
Р		1

Гипропромтрансстрой

копир. Лад

25452-02 (26)

формат А3

gost.e-ecolog.ru