ТИПОВЫЕ ПРОЕКТНЫЕ РЕШЕНИЯ

501-7-013.91

# ПЛАТФОРМЫ ПАССАЖИРСКИЕ ВЫСОКИЕ ИЗ УКРУПНЕННЫХ ЭЛЕМЕНТОВ НА НЕЗАГЛУБЛЕННЫХ ФУНДАМЕНТАХ

## АЛЬБОМ 3

## ФОРМЫ СТАЛЬНЫЕ ДЛЯ ИЗГОТОВЛЕНИЯ ЖЕЛЕЗОБЕТОННЫХ ИЗДЕЛИЙ

gost.e-ecolog.ru

Цена [illegible] указана в счет-накладной

ТИПОВЫЕ ПРОЕКТНЫЕ РЕШЕНИЯ

501-7-013.91

# ПЛАТФОРМЫ ПАССАЖИРСКИЕ ВЫСОКИЕ ИЗ УКРУПНЕННЫХ ЭЛЕМЕНТОВ НА НЕЗАГЛУБЛЕННЫХ ФУНДАМЕНТАХ

# АЛЬБОМ 3

## СОСТАВ ПРОЕКТА :

| | | |
|---|---|---|
| Альбом 1 | ПЗ | Пояснительная записка |
| | АС | Архитектурно-строительные решения |
| | АСИ | Монтажные изделия |
| | ВК | Поливочный водопровод |
| Альбом 2 | КЖИ | Строительные изделия |
| Альбом 3 | | Формы стальные для изготовления железобетонных изделий |
| Альбом 4 | ВМ | Ведомости потребности в материалах |
| Альбом 5 | С | Сметы |

Примененные типовые материалы: тпр 501-07-3.83 Альбом III
„Платформы пассажирские (железобетонные) высокие"
Распространяет АП Сибтиппроект

Разработан:
институтом „Гипропромтранспстрой"

Главный инженер института С.А. Воронков
Главный инженер проекта К.Г. Силаева
СКБ ГКТУ Стройиндустрия
Главный инженер Ю.В. Коротков

Утвержден и введен в действие Министерством путей сообщения СССР
Указание N А 735у от 15.04.91г

© АПИ

## Содержание альбома


| Наименование | Обозначение | Стр. |
|---|---|---|
| Описание работы | 501-7-013.91-761Т-00.0-00 | 3 |
| | 501-7-013.91-762Т-00.0-00 | 3 |
| | 501-7-013.91-763Т-00.0-00 | 3 |
| Форма для элементов | | |
| высоких платформ | | |
| ЭВПП. Спецификация | 501-7-013.91-761Т-00.0-00 | 4 |
| Захват | 501-7-013.91-761Т-00.0-01 | 4 |
| Захват | 501-7-013.91-761Т-00.0-02 | 4 |
| Форма для элементов | | |
| высоких платформ ЭВПП | 501-7-013.91-761Т-00.0-00СБ | 5-8 |
| Скоба | 501-7-013.91-761Т-00.0-04 | 9 |
| Накладка | 501-7-013.91-761Т-00.0-05 | 9 |
| Платик | 501-7-013.91-761Т-00.0-06 | 9 |
| Скоба | 501-7-013.91-761Т-00.0-07 | 9 |
| Поддон. Спецификация | 501-7-013.91-761Т-01.0-00 | 10 |
| Проушина. Спецификация | 501-7-013.91-761Т-01.1-00 | 10 |
| Проушина | 501-7-013.91-761Т-01.1-00СБ | 10 |
| Поддон | 501-7-013.91-761Т-01.0-00СБ | 11-13 |
| Ребро | 501-7-013.91-761Т-01.1-01 | 14 |
| Петля | 501-7-013.91-761Т-01.1-02 | 14 |
| Торец | 501-7-013.91-761Т-01.0-01 | 14 |
| Профиль | 501-7-013.91-761Т-01.0-02 | 15 |
| Торец | 501-7-013.91-761Т-01.0-04 | 15 |
| Профиль | 501-7-013.91-761Т-01.0-03 | 16 |
| Ребро | 501-7-013.91-761Т-01.0-15 | 16 |
| Профиль | 501-7-013.91-761Т-01.0-05 | 16 |
| Балка | 501-7-013.91-761Т-01.0-08 | 17 |
| Стойка | 501-7-013.91-761Т-01.0-09 | 17 |
| Укосина | 501-7-013.91-761Т-01.0-10 | 17 |
| Связь | 501-7-013.91-761Т-01.0-11 | 17 |
| Связь | 501-7-013.91-761Т-01.0-12 | 18 |
| Стяжка | 501-7-013.91-761Т-01.0-13 | 18 |
| Ребро | 501-7-013.91-761Т-01.0-14 | 18 |
| Ребро | 501-7-013.91-761Т-01.0-16 | 18 |
| Стенка | 501-7-013.91-761Т-01.0-19 | 19 |
| Фиксатор | 501-7-013.91-761Т-01.0-21 | 19 |
| Палец | 501-7-013.91-761Т-12.0-02 | 19 |
| Проушина | 501-7-013.91-761Т-12.0-01 | 19 |
| Борт продольный. | | |
| Спецификация | 501-7-013.91-761Т-02.0-00 | 20 |
| Борт продольный | 501-7-013.91-761Т-02.0-00СБ | 20-21 |
| Стенка | 501-7-013.91-761Т-02.0-01 | 22 |
| Ребро | 501-7-013.91-761Т-02.0-02 | 22 |
| Стенка | 501-7-013.91-761Т-02.0-03 | 22 |
| Стенка | 501-7-013.91-761Т-02.0-04 | 22 |
| Борт торцовый. | | |
| Спецификация | 501-7-013.91-761Т-03.0-00 | 23 |
| Упор | 501-7-013.91-761Т-03.0-01 | 23 |
| Балка | 501-7-013.91-761Т-03.0-07 | 23 |
| Борт торцовый | 501-7-013.91-761Т-03.0-00СБ | 24 |
| Ребро | 501-7-013.91-761Т-03.0-10 | 25 |
| Ребро | 501-7-013.91-761Т-03.0-09 | 25 |
| Стенка | 501-7-013.91-761Т-04.0-01 | 25 |
| Борт торцовый. | | |
| Спецификация | 501-7-013.91-761Т-04.0-00 | 26 |
| Стенка | 501-7-013.91-761Т-04.0-02 | 26 |
| Ребро | 501-7-013.91-761Т-04.0-06 | 26 |
| Ребро | 501-7-013.91-761Т-04.0-07 | 26 |
| Борт торцовый | 501-7-013.91-761Т-04.0-00СБ | 27 |
| Балка. Спецификация | 501-7-013.91-761Т-05.0-00 | 28 |
| Борт торцовый. | | |
| Спецификация | 501-7-013.91-761Т-06.0-00 | 28 |
| Ребро | 501-7-013.91-761Т-06.0-01 | 28 |
| Ребро | 501-7-013.91-761Т-06.0-02 | 28 |
| Балка | 501-7-013.91-761Т-05.0-00СБ | 29 |
| Борт торцовый | 501-7-013.91-761Т-06.0-00СБ | 29 |
| Шарнир. Спецификация | 501-7-013.91-761Т-07.0-00 | 30 |
| Кронштейн. Спецификация | 501-7-013.91-761Т-07.1-00 | 30 |
| Палец | 501-7-013.91-761Т-07.0-01 | 30 |

| Наименование | Обозначение | Стр. |
|---|---|---|
| Скоба | 501-7-013.91-761Т-07.1-01 | 30 |
| Шарнир | 501-7-013.91-761Т-07.0-00СБ | 31 |
| Кронштейн | 501-7-013.91-761Т-07.1-00СБ | 31 |
| Серьга. Спецификация | 501-7-013.91-761Т-07.2-00 | 32 |
| Плита | 501-7-013.91-761Т-07.1-02 | 32 |
| Серьга | 501-7-013.91-761Т-07.2-00СБ | 32 |
| Щека | 501-7-013.91-761Т-07.2-03 | 33 |
| Бобышка | 501-7-013.91-761Т-07.2-01 | 33 |
| Втулка | 501-7-013.91-761Т-07.2-02 | 33 |
| Шарнир. Спецификация | 501-7-013.91-761Т-08.0-00 | 34 |
| Кронштейн. Спецификация | 501-7-013.91-761Т-08.1-00 | 34 |
| Палец | 501-7-013.91-761Т-08.0-01 | 34 |
| Скоба | 501-7-013.91-761Т-08.1-01 | 34 |
| Шарнир | 501-7-013.91-761Т-08.0-00СБ | 35 |
| Кронштейн | 501-7-013.91-761Т-08.1-00СБ | 35 |
| Плита | 501-7-013.91-761Т-08.1-02 | 36 |
| Серьга. Спецификация | 501-7-013.91-761Т-08.2-00 | 36 |
| Серьга | 501-7-013.91-761Т-08.2-00СБ | 36 |
| Бобышка | 501-7-013.91-761Т-08.2-01 | 37 |
| Втулка | 501-7-013.91-761Т-08.2-02 | 37 |
| Щека | 501-7-013.91-761Т-08.2-03 | 37 |
| Шарнир. Спецификация | 501-7-013.91-761Т-09.0-00 | 37 |
| Шарнир. | 501-7-013.91-761Т-09.0-00СБ | 38 |
| Серьга. Спецификация | 501-7-013.91-761Т-09.1-00 | 38 |
| Щека | 501-7-013.91-761Т-09.1-01 | 38 |
| Серьга | 501-7-013.91-761Т-09.1-00СБ | 39 |
| Шарнир. Спецификация | 501-7-013.91-761Т-10.0-00 | 39 |
| Серьга. Спецификация | 501-7-013.91-761Т-10.1-00 | 39 |
| Шарнир | 501-7-013.91-761Т-10.0-00СБ | 40 |
| Серьга | 501-7-013.91-761Т-10.1-00СБ | 40 |
| Щека | 501-7-013.91-761Т-10.1-01 | 41 |
| Замок. Спецификация | 501-7-013.91-761Т-11.0-00 | 41 |
| Замок | 501-7-013.91-761Т-11.0-00СБ | 41 |
| Палец | 501-7-013.91-761Т-11.0-01 | 42 |
| Болт откидной | 501-7-013.91-761Т-11.0-02 | 42 |
| Гайка | 501-7-013.91-761Т-11.0-03 | 42 |
| Скоба | 501-7-013.91-761Т-11.0-04 | 42 |
| Упор | 501-7-013.91-761Т-11.0-05 | 43 |
| Ограничитель. | | |
| Спецификация | 501-7-013.91-761Т-12.0-00 | 43 |
| Ограничитель | 501-7-013.91-761Т-12.0-00СБ | 43 |
| Форма для элементов | | |
| высоких платформ | | |
| ЭВЛФ30.8. Спецификация | 501-7-013.91-762Т-00.0-00 | 44 |
| Захват | 501-7-013.91-762Т-00.0-01 | 44 |
| Скоба | 501-7-013.91-762Т-00.0-03 | 44 |
| Петля. Спецификация | 501-7-013.91-762Т-01.1-00 | 44 |
| Форма для элементов | | |
| высоких платформ | | |
| ЭВЛФ30.8 | 501-7-013.91-762Т-00.0-00СБ | 45,46 |
| Поддон. Спецификация | 501-7-013.91-762Т-01.0-00 | 47 |
| Петля | 501-7-013.91-762Т-01.1-00СБ | 47 |
| Проушина | 501-7-013.91-762Т-01.1-01 | 47 |
| Поддон | 501-7-013.91-762Т-01.0-00СБ | 48,49 |
| Ребро | 501-7-013.91-762Т-01.1-02 | 50 |
| Упор. Спецификация | 501-7-013.91-762Т-01.2-00 | 50 |
| Упор | 501-7-013.91-762Т-01.2-00СБ | 50 |
| Кронштейн | 501-7-013.91-762Т-01.2-01 | 50 |
| Балка | 501-7-013.91-762Т-01.0-01 | 51 |
| Балка | 501-7-013.91-762Т-01.0-02 | 51 |
| Связь | 501-7-013.91-762Т-01.0-03 | 51 |
| Плита | 501-7-013.91-762Т-01.0-04 | 61 |
| Плита | 501-7-013.91-762Т-01.0-05 | 52 |
| Стенка | 501-7-013.91-762Т-01.0-10 | 52 |
| Палец | 501-7-013.91-762Т-01.0-11 | 52 |
| Ребро | 501-7-013.91-762Т-01.0-13 | 52 |
| Борт продольный | 501-7-013.91-762Т-02.0-00СБ | 53 |
| Борт продольный. | | |
| Спецификация | 501-7-013.91-762Т-02.0-00 | 53 |

| Наименование | Обозначение | Стр. |
|---|---|---|
| Борт торцевой | 501-7-013.91-762Т-03.0-00СБ | 54 |
| Борт торцевой. | | |
| Спецификация | 501-7-013.91-762Т-03.0-00 | 54 |
| Разделитель. Спецификация | 501-7-013.91-762Т-04.0-00 | 54 |
| Скоба | 501-7-013.91-762Т-02.0-01 | 55 |
| Ребро | 501-7-013.91-762Т-02.0-03 | 55 |
| Скоба | 501-7-013.91-762Т-03.0-01 | 55 |
| Ребро | 501-7-013.91-762Т-03.0-02 | 55 |
| Разделитель | 501-7-013.91-762Т-04.0-00СБ | 56 |
| Крышка | 501-7-013.91-762Т-04.0-01 | 57 |
| Днище | 501-7-013.91-762Т-04.0-02 | 57 |
| Ребро | 501-7-013.91-762-04.0-03 | 57 |
| Петля | 501-7-013.91-762.04.0-05 | 57 |
| Разделитель. Спецификация | 501-7-013.91-762Т-05.0-00 | 58 |
| Стенка | 501-7-013.91-762Т-05.0-01 | 58 |
| Крышка | 501-7-013.91-762Т-05.0-02 | 58 |
| Разделитель | 501-7-013.91-762Т-05.0-00СБ | 59 |
| Днище | 501-7-013.91-762Т-05.0-03 | 60 |
| Ребро | 501-7-013.91-762Т-05.0-06 | 60 |
| Шарнир. Спецификация | 501-7-013.91-762Т-06.0-00 | 60 |
| Шарнир | 501-7-013.91-762Т-06.0-00СБ | 60 |
| Кронштейн. Спецификация | 501-7-013.91-762Т-06.1-00 | 61 |
| Кронштейн | 501-7-013.91-762Т-06.1-00СБ | 61 |
| Скоба | 501-7-013.91-762Т-06.1-01 | 61 |
| Основание | 501-7-013.91-762Т-06.1-02 | 61 |
| Серьга. Спецификация | 501-7-013.91-762Т-06.2-00 | 62 |
| Серьга | 501-7-013.91-762Т-06.2-00СБ | 62 |
| Щека | 501-7-013.91-762Т-06.2-01 | 62 |
| Замок. Спецификация | 501-7-013.91-762Т-07.0-00 | 62 |
| Замок | 501-7-013.91-762Т-07.0-00СБ | 63 |
| Палец | 501-7-013.91-762Т-07.0-01 | 63 |
| Болт откидной | 501-7-013.91-762Т-07.0-03 | 63 |
| Гайка | 501-7-013.91-762Т-07.0-04 | 63 |
| Скоба | 501-7-013.91-762Т-07.0-05 | 64 |
| Упор | 501-7-013.91-762Т-07.0-06 | 64 |
| Форма для элементов высоких платформ | | |
| ЭВЛФ. Спецификация | 501-7-013.91-763Т-00.0-00 | 65 |
| Балка | 501-7-013.91-763Т-00.0-01 | 65 |
| Балка | 501-7-013.91-763Т-00.0-02 | 65 |
| Форма для элементов высоких платформ | | |
| ЭВЛФ | 501-7-013.91-763Т-00.0-00СБ | 66,67 |
| Петля. Спецификация | 501-7-013.91-763Т-01.0-00 | 68 |
| Петля | 501-7-013.91-763Т-01.0-00СБ | 68 |
| Проушина | 501-7-013.91-763Т-01.0-01 | 68 |
| Ребро | 501-7-013.91-763Т-01.0-02 | 68 |
| Связь | 501-7-013.91-763Т-00.0-05 | 69 |
| Стенка | 501-7-013.91-763Т-00.0-06 | 69 |
| Ребро | 501-7-013.91-763Т-00.0-07 | 69 |
| Ребро | 501-7-013.91-763Т-00.0-08 | 69 |
| Днище | 501-7-013.91-763Т-00.0-09 | 70 |


## Техническое описание.

1. Рабочие чертежи форм разработаны для изготовления элементов высокой пассажирской платформы на основании экспериментального проекта „Высокая пассажирская платформа из укрупненных элементов на незаглубленных фундаментах", разработанного Гипропромтранс-строем по плану научно-исследовательских и опытно-экспериментальных работ Минтрансстроя СССР на 1985 год, результатов опытного строительства платформы в 1988 году в г. Киеве на станции Протасов Яр, опыта изготовления и испытаний элементов платформы на заводе-изготовителе железо-бетонных конструкций в г. Ильичевске Одесской области и приказа Минтрансстроя СССР N МО-124 от 17.02.89 года о массовом внедрении конструкции платформ в строительстве.
2. В состав альбома включены рабочие чертежи на 3 формы:
   - для изготовления Г-образного элемента $B = 1,5$ м и $L = 6,0$ м.;
   - для изготовления фундаментной плиты $B = 1,5$ м.
   - для изготовления фундаментной плиты $B = 3,0$ м.
3. Изготовление изделий предусматривается на заводах железобетонных конструкций с агрегатно-поточной технологией производства.
4. Транспартировка форм с изделием в процессе производства осуществляется краном с грузоподъемностью не менее .
5. Запроектированные формы Г-образных элементов включают следующие основные узлы: поддан, продольные и торцевые борта, разделители, вставки и упоры для напрягаемой арматуры. Формующие борта шарнирно соединены с поддоном и запираются винтовыми замками.

   Форма для изготовления фундаментной плиты представляет из себя матрицу, распалубка изделий из которой осуществляется за счет технологических уклонов.
6. Основные технические данные и требования к формам приведены в рабочих чертежах.

Альбом 3

| Форм. | Зона | Поз. | Обозначение | Наименование | Кол. | Прим. |
|---|---|---|---|---|---|---|
| | | | | **Документация** | | |
| * | | | 501-7-013.91-761Т-00.0-00 СБ | Сборочный чертеж | | *А2; А2; А2; А3 |
| | | | | **Сборочные единицы** | | |
| А4 | | 1 | 501-7-013.91-761Т-01.0-00 | Поддон | 1 | |
| А4 | | 2 | 501-7-013.91-761Т-02.0-00 | Борт продольный | 1 | |
| | | 3 | -01 | Борт продольный | 1 | |
| А4 | | 4 | 501-7-013.91-761Т-03.0-00 | Борт торцовый | 1 | |
| А4 | | 5 | 501-7-013.91-761Т-04.0-00 | Борт торцовый | 1 | |
| А4 | | 6 | 501-7-013.91-761Т-05.0-00 | Балка | 1 | |
| А4 | | 7 | 501-7-013.91-761Т-06.0-00 | Борт торцовый | 1 | |
| А4 | | 8 | 501-7-013.91-761Т-07.0-00 | Шарнир | 12 | |
| А4 | | 9 | 501-7-013.91-761Т-08.0-00 | Шарнир | 2 | |
| А4 | | 10 | 501-7-013.91-761Т-09.0-00 | Шарнир | 2 | |
| А4 | | 11 | 501-7-013.91-761Т-10.0-00 | Шарнир | 2 | |
| А4 | | 12 | 501-7-013.91-761Т-11.0-00 | Замок | 2 | |
| | | 13 | -01 | Замок | 6 | |
| А4 | | 14 | 501-7-013.91-761Т-12.0-00 | Ограничитель | 8 | |
| | | | | **Детали** | | |
| А4 | | 17 | 501-7-013.91-761Т-00.0-01 | Захват | 2 | |
| А4 | | 18 | 501-7-013.91-761Т-00.0-02 | Захват | 2 | |

Инв.№ подл. | Подп. и дата | Взам. инв.№ | Инв.№ дубл. | Подп. и дата

| Изм. | Лист | № докум. | Подп. | Дата |
|---|---|---|---|---|
| Разраб. | | Андреев | | 12.90 |
| Провер. | | Вединяков | | |
| Н.контр. | | Вединяков | | |
| Утв. | | Узбекин | | |

501-7-013.91-761Т-00.0-00

Форма для элементов высоких платформ 3811.П

| Лит. | Лист | Листов |
|---|---|---|
| | 1 | 2 |

СКБ Главстройпрома Минтрансстроя

Формат А4

| Форм. | Зона | Поз. | Обозначение | Наименование | Кол. | Прим. |
|---|---|---|---|---|---|---|
| Б4 | | 19 | 501-7-013.91-761Т-00.0-03 | Платик | | Шерох. поверх. резка |
| | | | | Лист 16.0 ГОСТ 19903-74 / В Ст 3 ГОСТ 14637-79 | | |
| | | | | 40-0,62 х 60-0,62 | 4 | 0,18 кг |
| А4 | | 20 | 501-7-013.91-761Т-00.0-04 | Скоба | 4 | |
| А4 | | 21 | 501-7-013.91-761Т-00.0-05 | Накладка | 4 | |
| А4 | | 22 | 501-7-013.91-761Т-00.0-06 | Платик | 2 | |
| А4 | | 23 | 501-7-013.91-761Т-00.0-07 | Скоба | 12 | |
| | | 24 | -01 | Скоба | 2 | |
| | | 25 | -02 | Скоба | 2 | |
| | | | | **Стандартные изделия** | | |
| | | 28 | | Винт М10-8g х 20.58 ГОСТ 17475-80 | 16 | |

Инв.№ подл. | Подп. и дата | Взам. инв.№ | Инв.№ дубл. | Подп. и дата

| Изм. | Лист | № докум. | Подп. | Дата |
|---|---|---|---|---|

501-7-013.91-761Т-00.0-00

Лист 2

Формат А4

501-7-013.91-761Т-00.0-01

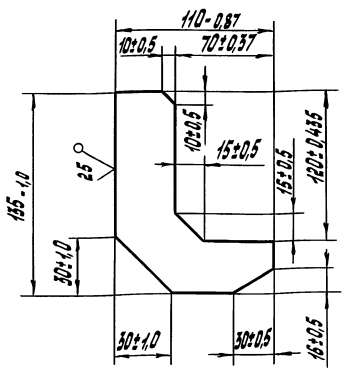


Инв.№ подл. | Подп. и дата | Взам. инв.№ | Инв.№ дубл. | Подп. и дата

| Изм. | Лист | № докум. | Подп. | Дата |
|---|---|---|---|---|
| Разраб. | | Андреев | | 12.90 |
| Провер. | | Вединяков | | |
| Т.контр. | | | | |
| Н.контр. | | Вединяков | | |
| Утв. | | Узбекин | | |

Захват

| Лит. | Масса | Масштаб |
|---|---|---|
| | 1,2 | 1:2 |
| Лист | Листов 1 | |

Лист 20.0 ГОСТ 19903-74 / В Ст 3 ГОСТ 14637-79

СКБ Главстройпрома Минтрансстроя

501-7-013.91-761Т-00.0-02

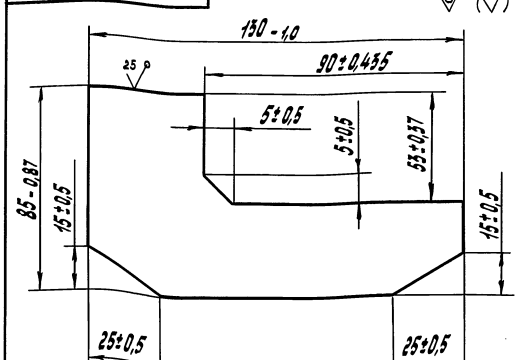


Инв.№ подл. | Подп. и дата | Взам. инв.№ | Инв.№ дубл. | Подп. и дата

| Изм. | Лист | № докум. | Подп. | Дата |
|---|---|---|---|---|
| Разраб. | | Андреев | | 12.90 |
| Провер. | | Вединяков | | |
| Т.контр. | | | | |
| Н.контр. | | Вединяков | | |
| Утв. | | Узбекин | | |

Захват

| Лит. | Масса | Масштаб |
|---|---|---|
| | 0,9 | 1:1 |
| Лист | Листов 1 | |

Лист 20.0 ГОСТ 19903-74 / В Ст 3 ГОСТ 14637-79

СКБ Главстройпрома Минтрансстроя

501-7-013.91-761Т-00.0-00СБ

Альбом 3

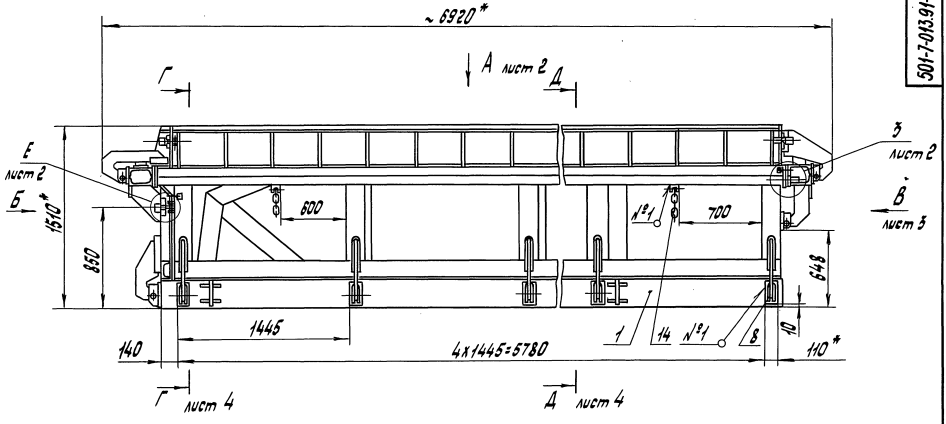


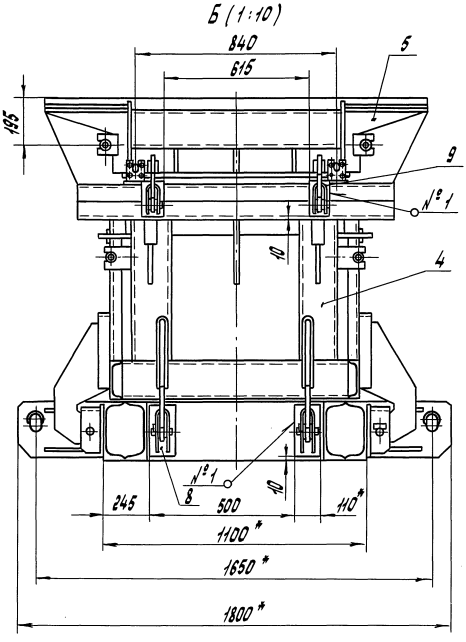


## Техническая характеристика

1. Форма предназначена для изготовления элементов высоких пассажирских платформ ЭВПП 60.15.
2. Масса изделия, кг ~3200
3. Масса формы с изделием, кг ~7500
4. Уплотнение бетонной смеси производится глубинным вибратором, на виброплощадке или по технологии, принятой на заводе.
5. Усилие натяжения арматуры, тах, тс - 30.

## Технические требования.

1. Форму изготовить в соответствии с требованиями ГОСТ 25781-83.
2. Борта формы должны плотно прилегать друг к другу и поддону. Зазоры в отдельных местах прилегания не должны превышать 1,5мм, общая длина местных зазоров не должна превышать 0,25 длины прилегания.
3. Борта формы должны открываться и закрываться без перекосов и заеданий.
4. Ограничитель открывания бортов, поз. 14, приварить при монтаже по месту.
5. Покрытие нерабочих поверхностей: грунтовка ГФ-0119 ГОСТ 23343-78; эмаль ПФ-115 черная ГОСТ 6465-76 в 2 слоя, IV. Ж.
6. * Размеры для справок.
7. ** Размер уточнить при монтаже.
8. Н14; h14; $\pm \frac{JT14}{2}$.

| № шва | Конструктивные элементы шва | Обозначение шва | Прим. |
|---|---|---|---|
| 1 | — | ГОСТ 5264-80-Т1- ◺ 6 | — |
| 2 | — | ГОСТ 5264-80-Т3- ◺ 5 | — |
| 3 | — | ГОСТ 5264-80-Н1 | — |

| | | | | | |
|---|---|---|---|---|---|
| Изм. | Лист | № докум. | Подп. | Дата | 501-7-013.91-761Т-00.0-00 СБ |
| Разраб. | | Андреев | | 10.90 | Форма для элементов высоких платформ ЭВПП Сборочный чертеж |
| Провер. | | Бедняков | | | |
| Т.контр. | | | | | |
| Н.контр. | | Беднякова | | | |
| Утв. | | Узеким | | | |

| Лит. | Масса | Масштаб |
|---|---|---|
| | 4300 | 1:20 |
| Лист 1 | Листов 4 | |

СКБ Главстройпрома Минтрансстроя

Инв.№ подл. | Подп. и дата | Взам.инв.№ | Инв.№ дубл. | Подп. и дата

А (1:20) лист 1

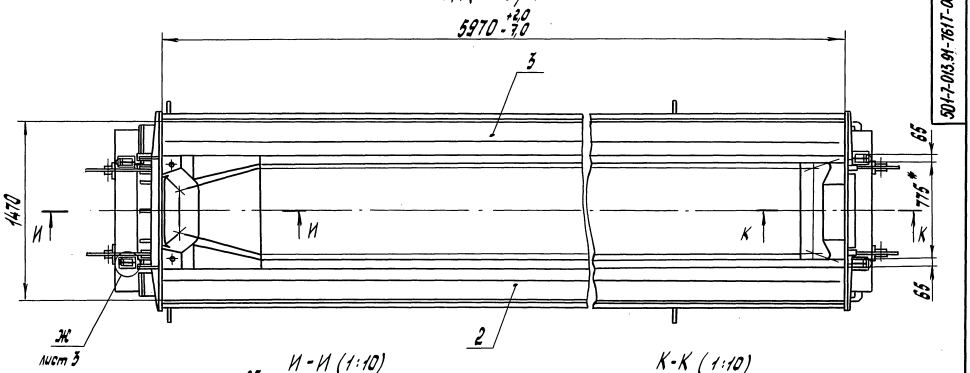


И - И (1:10)

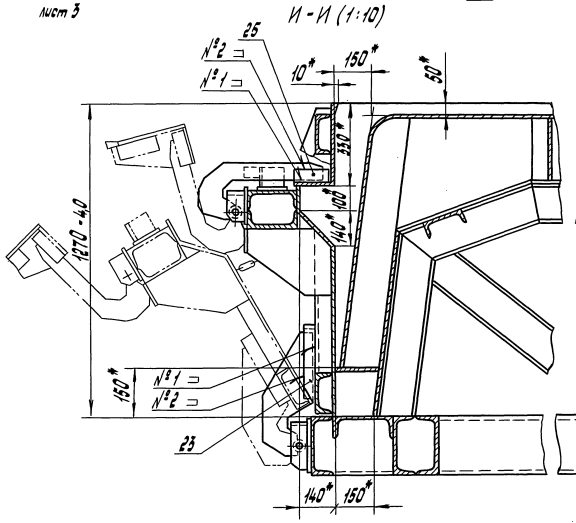


К - К (1:10)

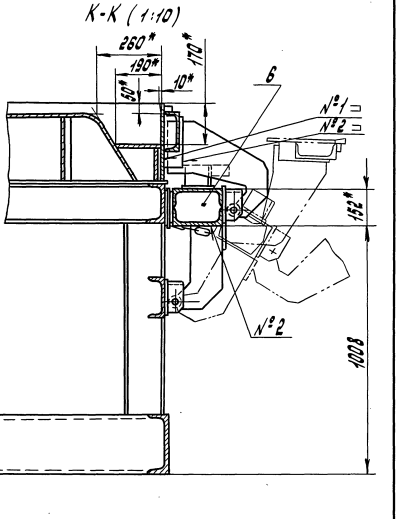


Е (1:2) лист 1

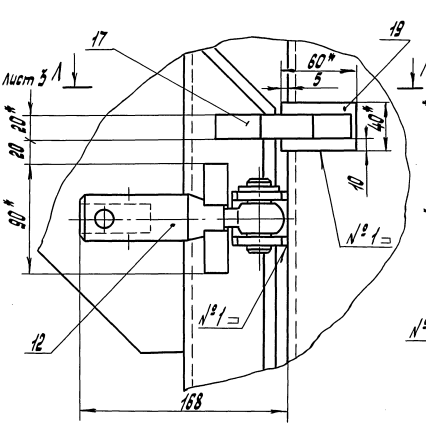


З (1:2) лист 1

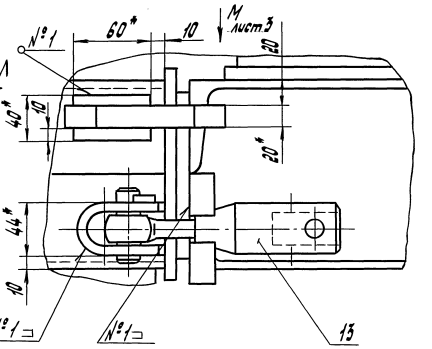

В (1:10) лист 1

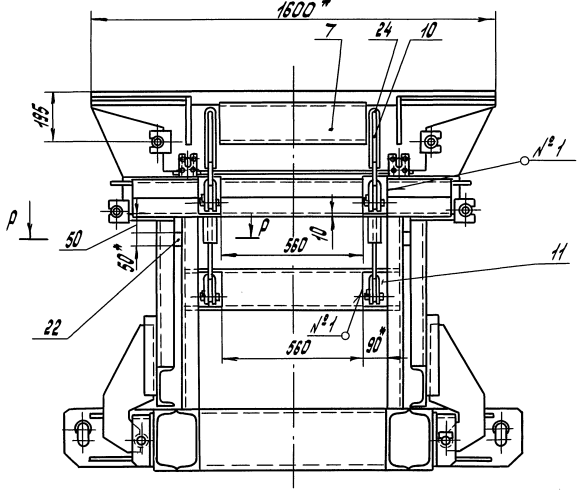


Р - Р (1:5)*

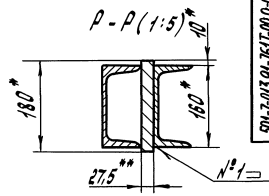


П - П (1:1)

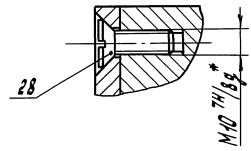


Л - Л (1:2) лист 2

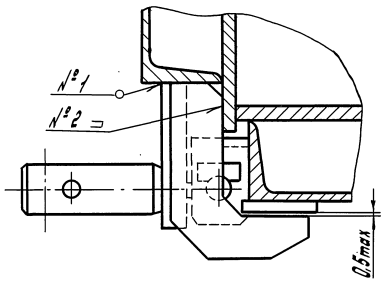


М (1:2) лист 2

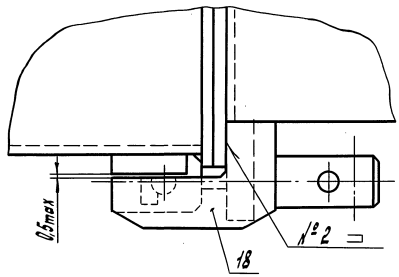


Ж (1:2) лист 2

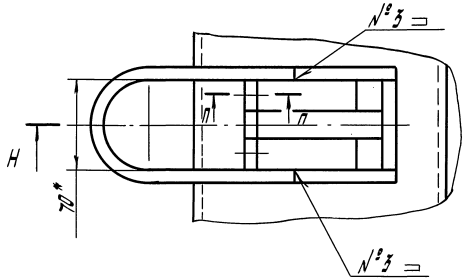


Н-Н (1:2)

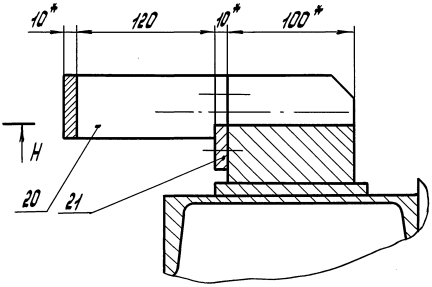

Альбом 3

Г - Г (1:10) лист 1

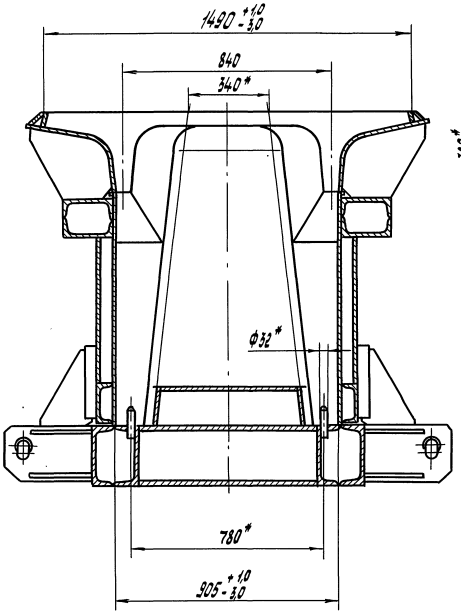


Д - Д (1:10) лист 1

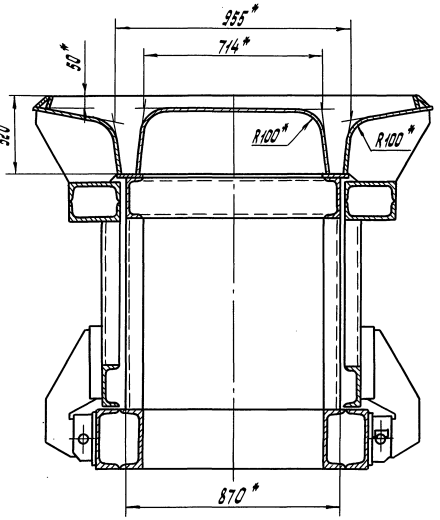


| Изм. | Лист | № докум. | Подп. | Дата | 501-7-013.91-761Т-00.0-00 СБ | Лист 4 |
|---|---|---|---|---|---|---|

Формат А3

Инв.№ подл. | Подп. и дата | Взам. инв.№ | Инв.№ дубл. | Подп. и дата

| Изм. | Лист | № докум. | Подп. | Дата | Лист |
|---|---|---|---|---|---|

Альбом 3

501-7-013.91-761Т-00.0-04

12,5 (√)

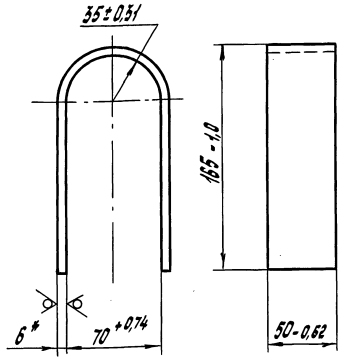


| | | | | | | | |
|---|---|---|---|---|---|---|---|
| Изм. | Лист | № докум. | Подп. | Дата | 501-7-013.91-761Т-00.0-04 | | |
| Разраб. | | Андреев | | 10.90 | Скоба | Лит. | Масса | Масштаб |
| Провер. | | Вербняков | | | | | 0,85 | 1:1 |
| Т.контр. | | | | | | Лист | Листов 1 |
| Н.контр. | | Вербнякова | | | Лист 6.0 ГОСТ 19903-74 / Ст3 ГОСТ 14637-79 | СКБ Главстройпрома Минтрансстроя | |
| Утв. | | Узюкин | | | | | |

Формат А4

501-7-013.91-761Т-00.0-05

25 (√)

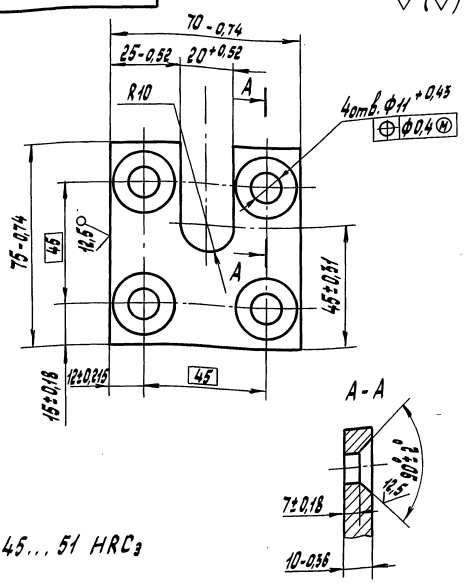


45... 51 HRC э

| | | | | | | | |
|---|---|---|---|---|---|---|---|
| Изм. | Лист | № докум. | Подп. | Дата | 501-7-013.91-761Т-00.0-05 | | |
| Разраб. | | Андреев | | 10.90 | Накладка | Лит. | Масса | Масштаб |
| Провер. | | Вербняков | | | | | 0,1 | 1:1 |
| Т.контр. | | | | | | Лист | Листов 1 |
| Н.контр. | | Вербнякова | | | Сталь 45 ГОСТ 1050-88 | СКБ Главстройпрома Минтрансстроя | |
| Утв. | | Узюкин | | | | | |

Формат А4

501-7-013.91-761Т-00.0-06

25 (√)

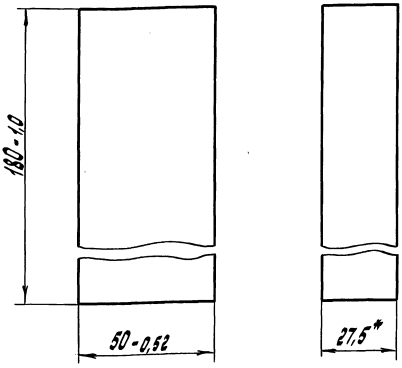


*Размер уточнить при монтаже.

| | | | | | | | |
|---|---|---|---|---|---|---|---|
| Изм. | Лист | № докум. | Подп. | Дата | 501-7-013.91-761Т-00.0-06 | | |
| Разраб. | | Андреев | | 10.90 | Платик | Лит. | Масса | Масштаб |
| Провер. | | Вербняков | | | | | 2,0 | 1:1 |
| Т.контр. | | | | | | Лист | Листов 1 |
| Н.контр. | | Вербнякова | | | В Ст3 ГОСТ 380-88 | СКБ Главстройпрома Минтрансстроя | |
| Утв. | | Узюкин | | | | | |

501-7-013.91-761Т-00.0-07

25 (√)

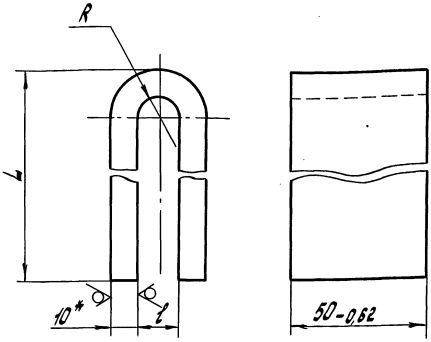


| Обозначение | L, мм | l, мм | R, мм | Масса, кг |
|---|---|---|---|---|
| 761Т-00.00.0-07 | 320-1,4 | 25+0,52 | 12,5+0,43 | 2,6 |
| -01 | 250-1,15 | 16+0,43 | 8+0,36 | 2,0 |
| -02 | 130-1,0 | 16+0,43 | 8+0,36 | 1,1 |

*Размер для справок.

| | | | | | | | |
|---|---|---|---|---|---|---|---|
| Изм. | Лист | № докум. | Подп. | Дата | 501-7-013.91-761Т-00.0-07 | | |
| Разраб. | | Андреев | | 10.90 | Скоба | Лит. | Масса | Масштаб |
| Провер. | | Вербняков | | | | | см. табл. | 1:1 |
| Т.контр. | | | | | | Лист | Листов 1 |
| Н.контр. | | Вербнякова | | | Лист 10.0 ГОСТ 19903-74 / Ст3 ГОСТ 14637-79 | СКБ Главстройпрома Минтрансстроя | |
| Утв. | | Узюкин | | | | | |

| Форм. | Зона | Поз. | Обозначение | Наименование | Кол. | Прим. |
|---|---|---|---|---|---|---|
| | | | | Документация | | |
| * | | | 501-7-013.91-761Т-01.0-00СБ | Сборочный чертеж | | *) А2; А2; А2. |
| | | | | Сборочные единицы | | |
| А4 | | 1 | 501-7-013.91-761Т-01.1-00 | Прогиб | 4 | |
| | | | | Детали | | |
| А3 | | 2 | 501-7-013.91-761Т-01.0-01 | Торец | 1 | |
| А3 | | 3 | 501-7-013.91-761Т-01.0-02 | Профиль | 1 | |
| А4 | | 4 | 501-7-013.91-761Т-01.0-03 | Профиль | 1 | |
| А3 | | 5 | 501-7-013.91-761Т-01.0-04 | Торец | 1 | |
| А3 | | 6 | 501-7-013.91-761Т-01.0-05 | Профиль | 1 | |
| Б4 | | 7 | 501-7-013.91-761Т-01.0-06 | Балка | | Шерох. поверх. резка Rz 50 |
| | | | | Швеллер 24 ГОСТ 8240-89 / Вст3 ГОСТ 535-88 | | |
| | | | | L = 6088 - 9,8 | 4 | 146 кг |
| Б4 | | 8 | 501-7-013.91-761Т-01.0-07 | Стойка | | Шерох. поверх. резка Rz 50 |
| | | | | Швеллер 16 ГОСТ 8240-89 / Вст3 ГОСТ 535-88 | | |
| | | | | L = 780 - 2,0 | 8 | 11 кг |
| А4 | | 9 | 501-7-013.91-761Т-01.0-08 | Балка | 1 | |
| | | 10 | -01 | Балка | 1 | |

Инв.№ подл. | Подп. и дата | Взам. инв.№ | Инв.№ дубл. | Подп. и дата

| Изм. | Лист | № докум. | Подп. | Дата |
|---|---|---|---|---|
| Разраб. | | Андреев | | 10.90 |
| Провер. | | Бевняков | | |
| Н.контр. | | Бевнякова | | |
| Утв. | | Убакин | | |

501-7-013.91-761Т-01.0-00

Поддон

Лит. | Лист | Листов 2

СКБ Главстройпрома Минтрансстроя

Формат А4



| Форм. | Зона | Поз. | Обозначение | Наименование | Кол. | Прим. |
|---|---|---|---|---|---|---|
| А4 | | 11 | 501-7-013.91-761Т-01.0-09 | Стойка | 1 | |
| | | 12 | -01 | Стойка | 1 | |
| А4 | | 13 | 501-7-013.91-761Т-01.0-10 | Укосина | 1 | |
| | | 14 | -01 | Укосина | 1 | |
| А4 | | 15 | 501-7-013.91-761Т-01.0-11 | Связь | 4 | |
| А4 | | 16 | 501-7-013.91-761Т-01.0-12 | Связь | 2 | |
| А4 | | 17 | 501-7-013.91-761Т-01.0-13 | Стяжка | 1 | |
| | | 18 | -01 | Стяжка | 1 | |
| А4 | | 19 | 501-7-013.91-761Т-01.0-14 | Ребро | 8 | |
| А4 | | 20 | 501-7-013.91-761Т-01.0-15 | Ребро | 1 | |
| А4 | | 21 | 501-7-013.91-761Т-01.0-16 | Ребро | 1 | |
| Б4 | | 22 | 501-7-013.91-761Т-01.0-17 | Связь | | Шерох. поверх. резка Rz 50 |
| | | | | Швеллер 24 ГОСТ 8240-89 / Вст3 ГОСТ 535-88 | | |
| | | | | L = 740 - 2,0 | 2 | 17,8 кг |
| Б4 | | 23 | 501-7-013.91-761Т-01.0-18 | Стенка | | Шерох. поверх. резка Rz 50 |
| | | | | Лист 10,0 ГОСТ 19903-74 / Вст3 ГОСТ 14637-79 | | |
| | | | | 755 - 2,0 х 905 - 2,3 | 1 | 53,6 кг |
| А4 | | 24 | 501-7-013.91-761Т-01.0-19 | Стенка | 2 | |
| Б4 | | 25 | 501-7-013.91-761Т-01.0-20 | Стенка | | Шерох. поверх. резка Rz 50 |
| | | | | Лист 10,0 ГОСТ 19903-74 / Вст3 ГОСТ 14637-79 | | |
| | | | | 110 - 0,87 х 5190 - 98 | 2 | 44,8 кг |
| А4 | | 26 | 501-7-013.91-761Т-01.0-21 | Фиксатор | 2 | |

Инв.№ подл. | Подп. и дата | Взам. инв.№ | Инв.№ дубл. | Подп. и дата

| Изм. | Лист | № докум. | Подп. | Дата |
|---|---|---|---|---|

501-7-013.91-761Т-01.0-00

Лист 2

Формат А4

| Форм. | Зона | Поз. | Обозначение | Наименование | Кол. | Прим. |
|---|---|---|---|---|---|---|
| | | | | Документация | | |
| А4 | | | 501-7-013.91-761Т-01.1-00СБ | Сборочный чертеж | | |
| | | | | Детали | | |
| А4 | | 1 | 501-7-013.91-761Т-01.1-01 | Ребро | 4 | |
| А4 | | 2 | 501-7-013.91-761Т-01.1-02 | Петля | 1 | |

Инв.№ подл. | Подп. и дата | Взам. инв.№ | Инв.№ дубл. | Подп. и дата

| Изм. | Лист | № докум. | Подп. | Дата |
|---|---|---|---|---|
| Разраб. | | Андреев | | 10.90 |
| Провер. | | Бевняков | | |
| Н.контр. | | Бевнякова | | |
| Утв. | | Убакин | | |

501-7-013.91-761Т-01.1-00

Прогиб

Лит. | Лист | Листов

СКБ Главстройпрома Минтрансстроя

501-7-013.91-761Т-01.1-00СБ

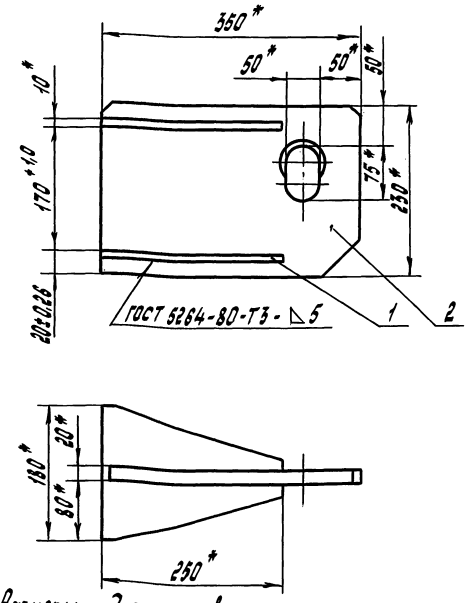


*Размеры для справок.

Инв.№ подл. | Подп. и дата | Взам. инв.№ | Инв.№ дубл. | Подп. и дата

| Изм. | Лист | № докум. | Подп. | Дата |
|---|---|---|---|---|
| Разраб. | | Андреев | | 10.90 |
| Провер. | | Бевняков | | |
| Н.контр. | | | | |

Прогиб

Сборочный чертеж

| Лит. | Масса | Масштаб |
|---|---|---|
| | 16,2 | 1:4 |
| Лист | Листов 1 | |

СКБ Главстройпрома

501-7-013.91-761Т-01.0-00СБ

Альбом 3

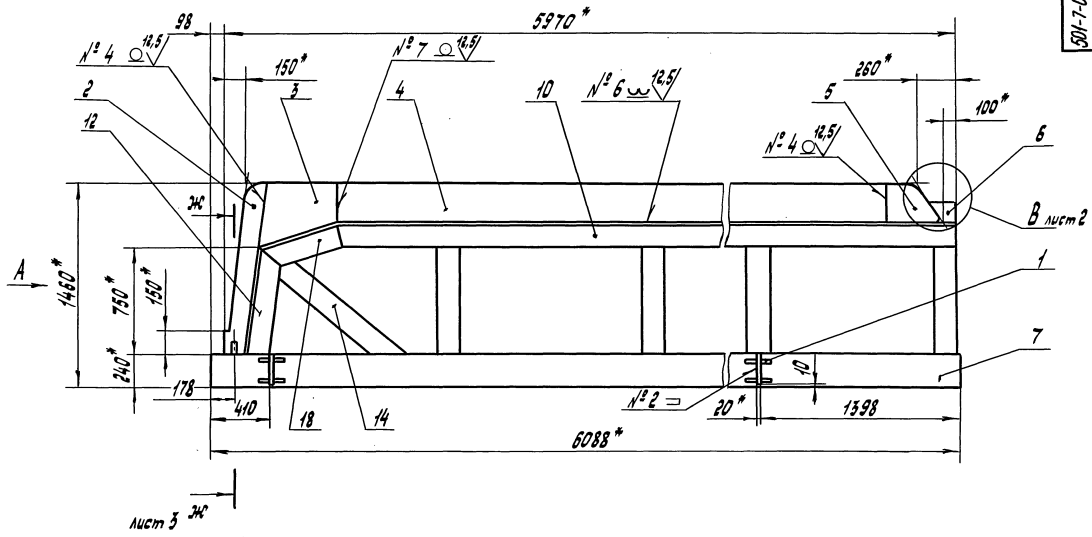


А (1:10)

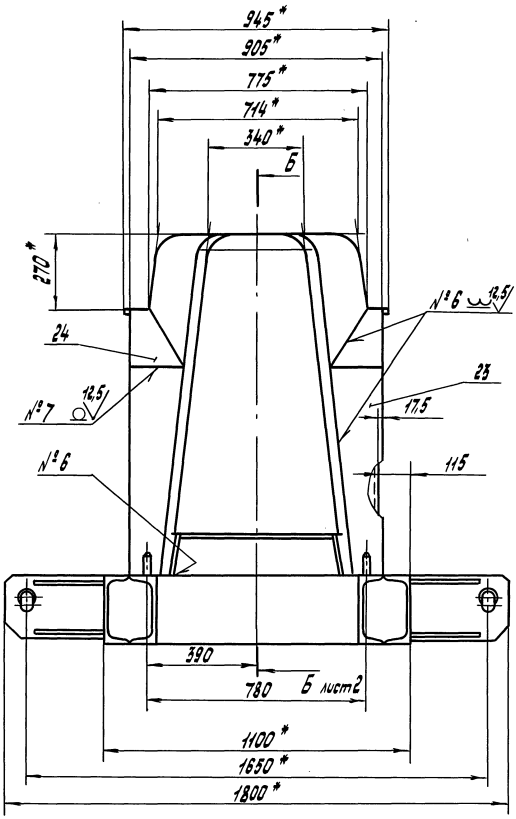


| № шва | Конструктивные элементы шва | Обозначение шва | Примеч. |
|---|---|---|---|
| 1 | — | ГОСТ 5264-80-Т1-◺5 | — |
| 2 | — | ГОСТ 5264-80-Т3-◺5 | — |
| 3 | — | ГОСТ 5264-80-С2 | — |
| 4 | — | ГОСТ 5264-80-С8 | — |
| 5 | — | ГОСТ 5264-80-Н1 | — |
| 6 | — | ГОСТ 11534-75-Т1 | — |
| 7 | — | ГОСТ 11534-75-У1 | — |
| 8 | 8±2,0; 2±0,5 | Сварка ручная дуговая | — |
| 9 | 8±2,0; 2±0,5 | | — |

1. $\pm \frac{IT\ 14}{2}$

2. * Размеры для справок.

| | | | | | |
|---|---|---|---|---|---|
| Изм. | Лист | № докум. | Подп. | Дата | 501-7-013.91-761Т-01.0-00 СБ |
| Разраб. | | Андреев | | 10.90 | Поддон |
| Провер. | | Бедняков | | | Сборочный чертеж |
| Т.контр. | | | | | |
| Н.контр. | | Беднякова | | | |
| Утв. | | Узеким | | | |

| Лит. | Масса | Масштаб |
|---|---|---|
| | 2000 | 1:20 |

Лист 1 Листов 3

СКБ Главстройпрома Минтрансстроя

Инв.№ подл. | Подп. и дата | Взам.инв.№ | Инв.№ дубл. | Подп. и дата

## Б - Б (1:20) лист 1

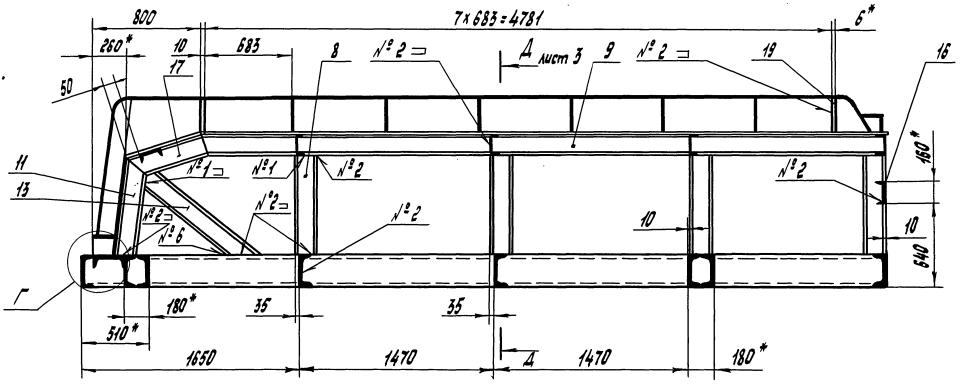


## Г (1:5)

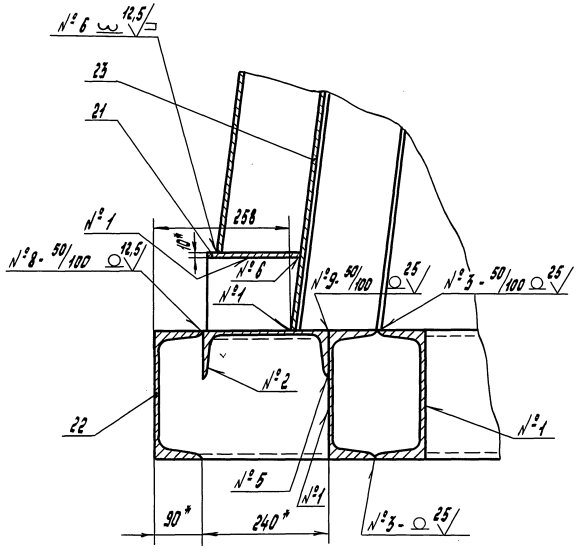


## В (1:5) лист 1

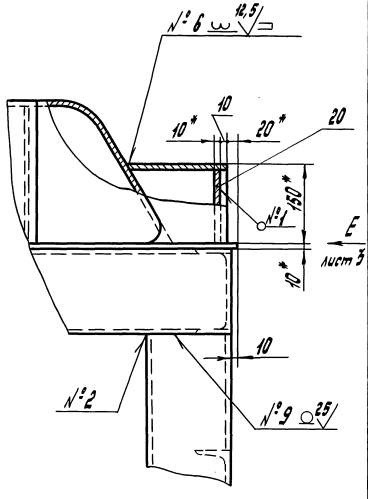

Д - Д (1:5) лист 2

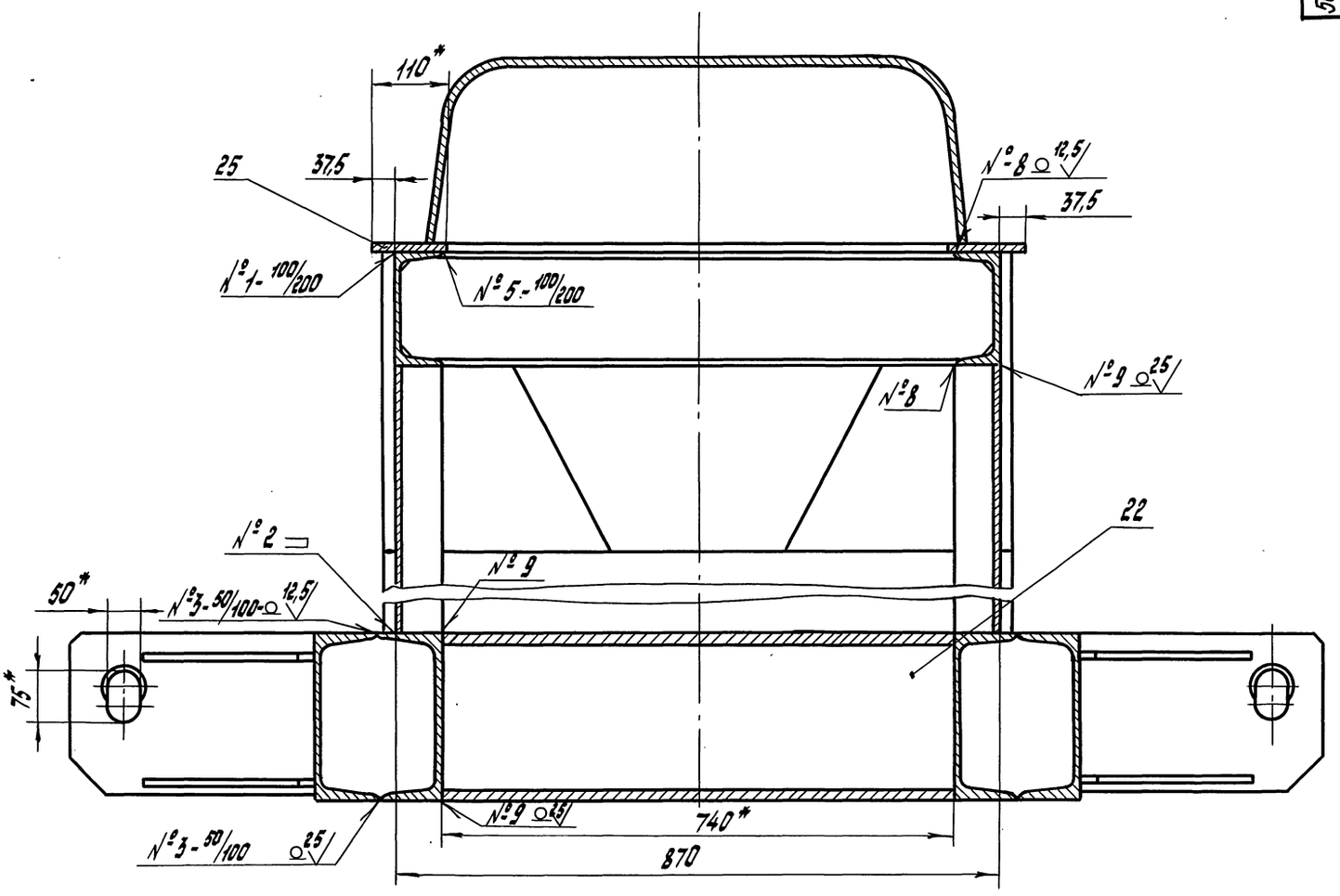


Е (1:5)

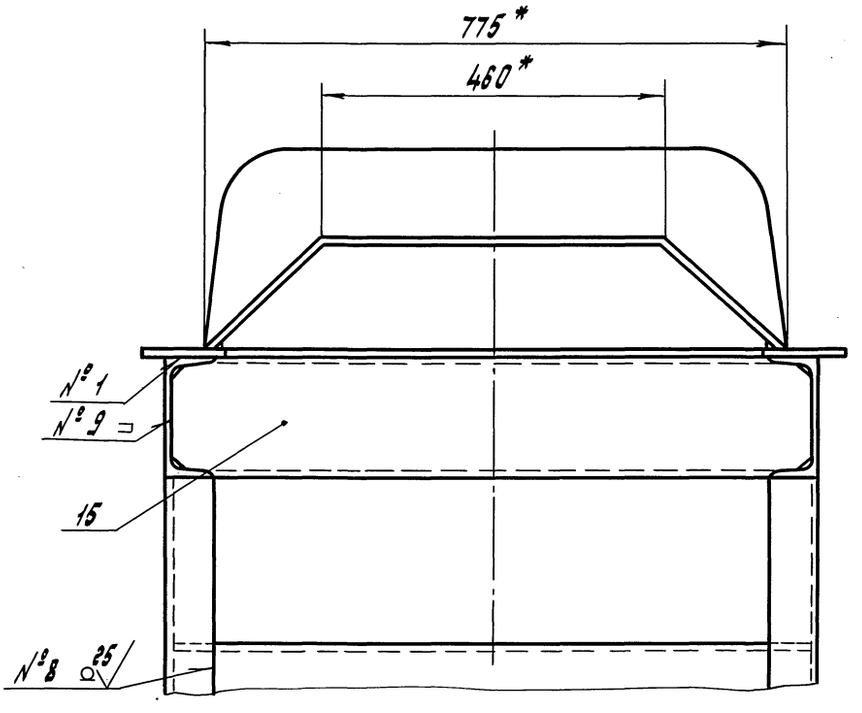


Ж - Ж (1:2) лист 1

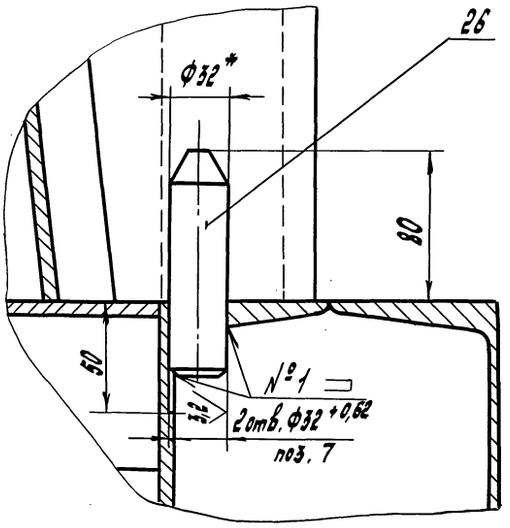

Альбом 3

501-7-013.91-761Т-01.1-01

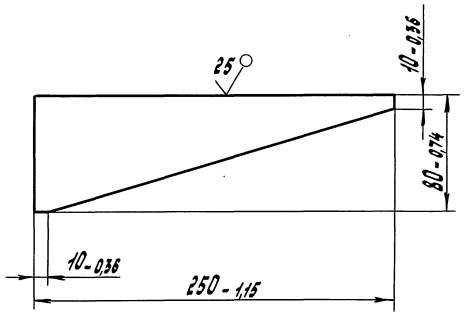


| | | | | | | |
|---|---|---|---|---|---|---|
| Изм. | Лист | № докум. | Подп. | Дата | 501-7-013.91-761Т-01.1-01 | |
| Разраб. | Андреев | | | 10.90 | Ребро | Лит. / Масса 0,9 / Масштаб 1:2 |
| Провер. | Вернякова | | | | | Лист / Листов 1 |
| Т.контр. | | | | | Лист 10,0 ГОСТ 19903-74 Вст3 ГОСТ 14637-79 | СКБ Главстройпрома Минтрансстроя |
| Н.контр. | Вернякова | | | | | |
| Утв. | Узекин | | | | | |

Инв.№ подл. | Подп. и дата | Взам.инв.№ | Инв.№ дубл. | Подп. и дата

Формат А4

501-7-013.91-761Т-01.1-02

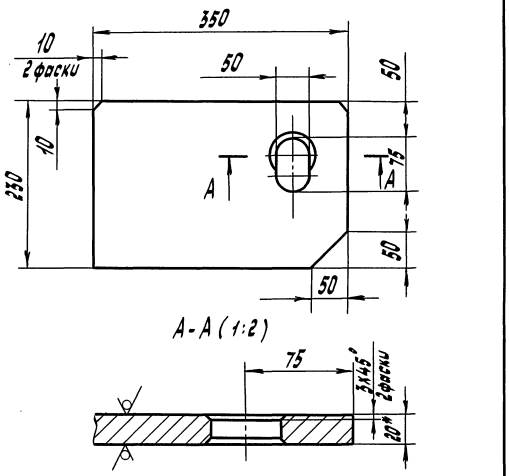


1. H14; h14; $\pm \frac{IT14}{2}$
2. * Размер для справок.

| | | | | | | |
|---|---|---|---|---|---|---|
| Изм. | Лист | № докум. | Подп. | Дата | 501-7-013.91-761Т-01.1-02 | |
| Разраб. | Андреев | | | 10.90 | Петля | Лит. / Масса 12,6 / Масштаб 1:4 |
| Провер. | Вернякова | | | | | Лист / Листов 1 |
| Т.контр. | | | | | Лист 20,0 ГОСТ 19903-74 Вст3 ГОСТ 14637-79 | СКБ Главстройпрома Минтрансстроя |
| Н.контр. | Вернякова | | | | | |
| Утв. | Узекин | | | | | |

Инв.№ подл. | Подп. и дата | Взам.инв.№ | Инв.№ дубл. | Подп. и дата

Формат А4

501-7-013.91-761Т-010-01

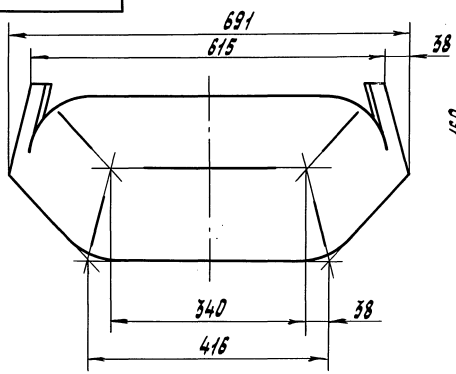


A - A

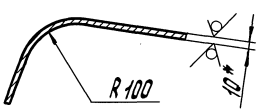


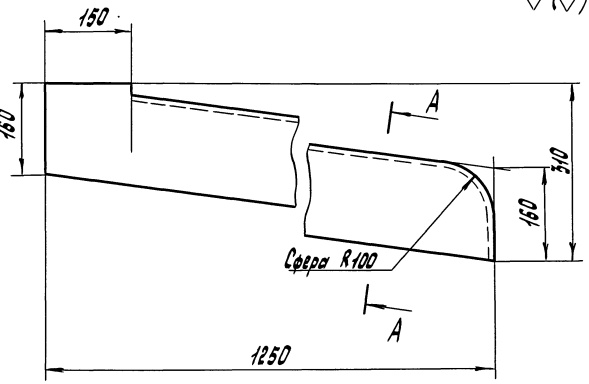


1. Допускается изготовление из частей сварной шов : ГОСТ 5264-80 - С8 - $\bigcirc^{12,5}$
2. h14 ; $\pm \frac{IT14}{2}$
3. * Размер для справок.

| | | | | | | |
|---|---|---|---|---|---|---|
| Изм. | Лист | № докум. | Подп. | Дата | 501-7-013.91-761Т-01.0-01 | |
| Разраб. | Андреев | | | 10.90 | Торец | Лит. / Масса 75,3 / Масштаб 1:5 |
| Пров. | Вернякова | | | | | Лист / Листов 1 |
| Т.контр. | | | | | Лист 10,0 ГОСТ 19903-74 Вст3 ГОСТ 14637-79 | СКБ Главстройпрома Минтрансстроя |
| Н.контр. | Вернякова | | | | | |
| Утв. | Узекин | | | | | |

Инв.№ подл. | Подп. и дата | Взам.инв.№ | Инв.№ дубл. | Подп. и дата

501-7-013.91-761Т-01.0-02

Альбом 3

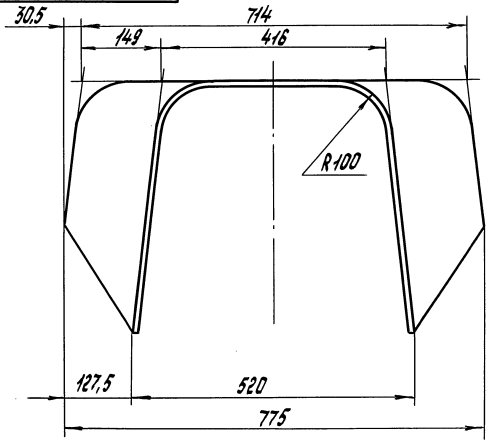


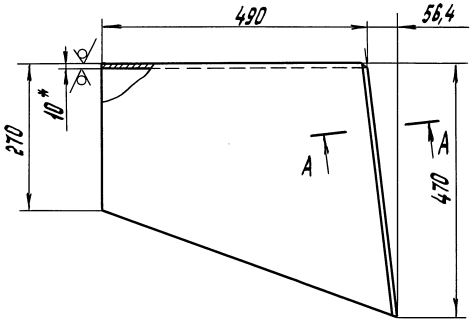


12,5 (√)

1. Допускается изготовление из частей, сварной шов : ГОСТ 5264-80 - С8 ∩ 12,5.
2. h 14 ; ± IT14/2
3. * Размер для справок.

A - A (1:1)

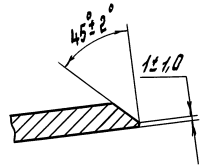


| | | | | | | | |
|---|---|---|---|---|---|---|---|
| | | | | | 501-7-013.91-761Т-01.0-02 | | |
| Изм. | Лист | № докум. | Подп. | Дата | Профиль | Лит. | Масса / Масштаб |
| Разраб. | Андреев | | | 12.90 | | | 50,2 / 1:5 |
| Провер. | Евдняков | | | | | Лист | Листов 1 |
| Т.контр. | | | | | | | |
| Н.контр. | Евдняков | | | | Лист 10,0 ГОСТ 19903-74 / ВСт3 ГОСТ 14637-79 | СКБ Главстройпрома Минтрансстроя | |
| Утв. | Узбкин | | | | | | |

Формат А3

Инв.№ подл. | Подп. и дата | Взам. инв.№ | Инв.№ дубл. | Подп. и дата

501-7-013.91-761Т-01.0-04

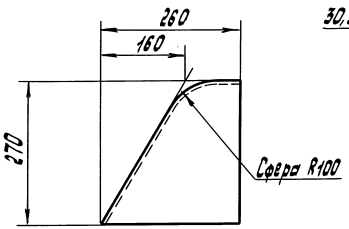


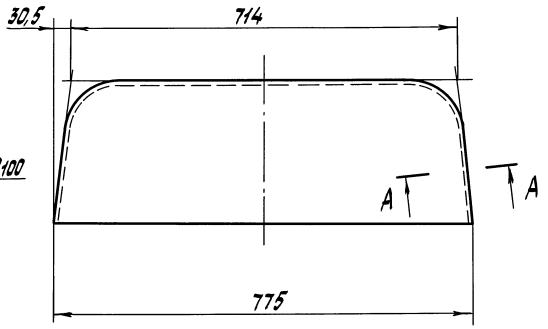


12,5 (√)

A - A

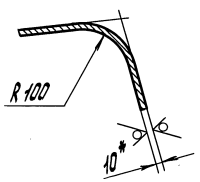


1. Допускается изготовление из частей, сварной шов : ГОСТ 5264-80 - С8 ∩ 12,5.
2. h 14 ; ± IT14/2
3. * Размер для справок.

| | | | | | | | |
|---|---|---|---|---|---|---|---|
| | | | | | 501-7-013.91-761Т-01.0-04 | | |
| Изм. | Лист | № докум. | Подп. | Дата | Торец | Лит. | Масса / Масштаб |
| Разраб. | Андреев | | | 12.90 | | | 25,0 / 1:5 |
| Провер. | Евдняков | | | | | Лист | Листов 1 |
| Т.контр. | | | | | | | |
| Н.контр. | Евдняков | | | | Лист 10,0 ГОСТ 19903-74 / ВСт3 ГОСТ 14637-79 | СКБ Главстройпрома Минтрансстроя | |
| Утв. | Узбкин | | | | | | |

Инв.№ подл. | Подп. и дата | Взам. инв.№ | Инв.№ дубл. | Подп. и дата

Альбом 3

501-7-013.91-761Т-01.0-03

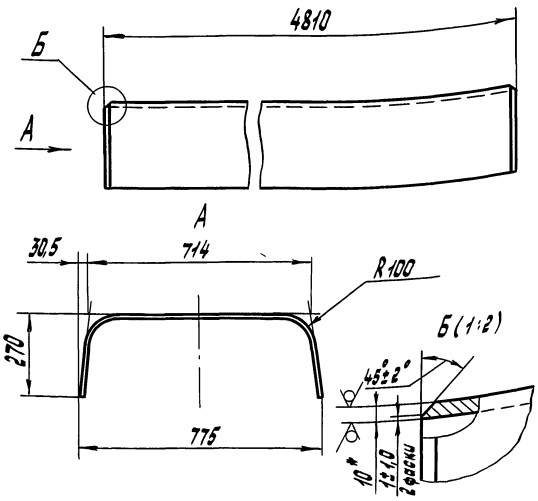


1. Допускается изготовление из частей, сварной шов: ГОСТ 5264-80 ⌓ 12,5
2. h 14 ; ± $\frac{JT14}{2}$
3. * Размер для справок.

| Изм. | Лист | № докум. | Подп. | Дата |
|---|---|---|---|---|
| Разраб. | | Андреев | | 10.90 |
| Провер. | | Бедняков | | |
| Т. контр. | | | | |
| Н. контр. | | Беднякова | | |
| Утв. | | Узекин | | |

501-7-013.91-761Т-01.0-03

Профиль

| Лит. | Масса | Масштаб |
|---|---|---|
| | 468,2 | 1:10 |

Лист | Листов 1

Лист 10,0 ГОСТ 19903-74 / ВСт3 ГОСТ 14637-79

СКБ Главстройпрома Минтрансстроя

Формат А4

Инв. № подл. | Подп. и дата | Взам. инв. № | Инв. № дубл. | Подп. и дата

501-7-013.91-761Т-01.0-15

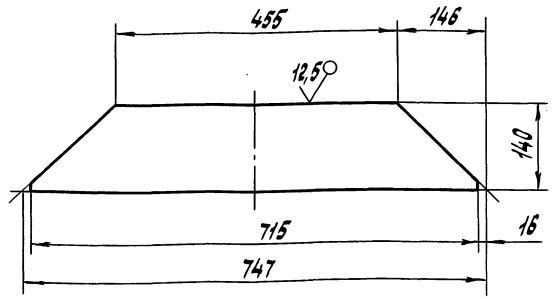


Неуказанные предельные отклонения размеров: h 14 ; ± $\frac{JT14}{2}$.

| Изм. | Лист | № докум. | Подп. | Дата |
|---|---|---|---|---|
| Разраб. | | Андреев | | 10.90 |
| Провер. | | Бедняков | | |
| Т. контр. | | | | |
| Н. контр. | | Беднякова | | |
| Утв. | | Узекин | | |

501-7-013.91-761Т-01.0-15

Ребро

| Лит. | Масса | Масштаб |
|---|---|---|
| | 6,0 | 1:5 |

Лист | Листов 1

Лист 10,0 ГОСТ 19903-74 / ВСт3 ГОСТ 14637-79

СКБ Главстройпрома Минтрансстроя

Формат А4

Инв. № подл. | Подп. и дата | Взам. инв. № | Инв. № дубл. | Подп. и дата

501-7-013.91-761Т-01.0-05

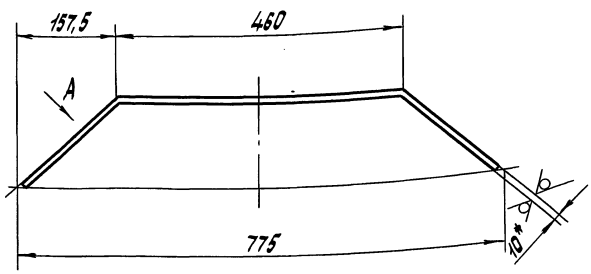


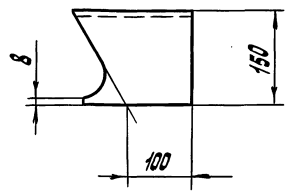


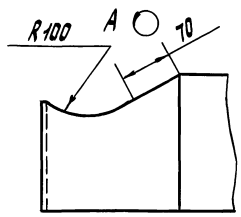


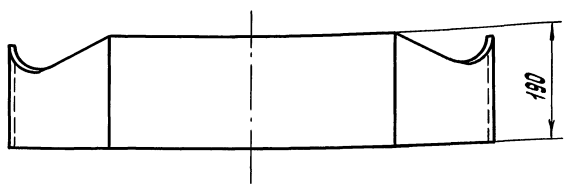


1. Допускается изготовление из частей, сварной шов: ГОСТ 5264-80-С8 ⌓ 12,5
2. h 14 ; ± $\frac{JT14}{2}$
3. * Размер для справок.

| Изм. | Лист | № докум. | Подп. | Дата |
|---|---|---|---|---|
| Разраб. | | Андреев | | 10.90 |
| Провер. | | Бедняков | | |
| Т. контр. | | | | |
| Н. контр. | | Беднякова | | |
| Утв. | | Узекин | | |

501-7-013.91-761Т-01.0-05

Профиль

| Лит. | Масса | Масштаб |
|---|---|---|
| | | 1:5 |

Лист | Листов 1

Лист 10,0 ГОСТ 19903-74 / ВСт3 ГОСТ 14637-79

СКБ Главстройпрома Минтрансстроя

Инв. № подл. | Подп. и дата | Взам. инв. № | Инв. № дубл. | Подп. и дата

Альбом 3

501-7-013.91-761Т-01.0-08

501-7-013.91-761Т-01.0-08 -изображено
501-7-013.91-761Т-01.0-08-01-зеркальное отражение

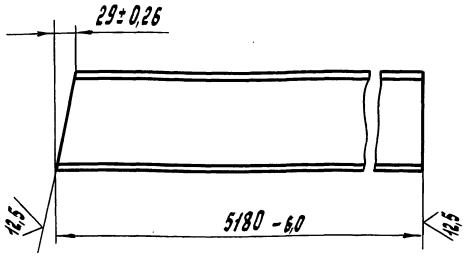


| Изм. | Лист | № докум. | Подп. | Дата |
|---|---|---|---|---|
| Разраб. | | Андреева | | 10.90 |
| Провер. | | Бедняков | | |
| Т.контр. | | | | |
| Н.контр. | | Беднякова | | |
| Утв. | | Узекин | | |

501-7-013.91-761Т-01.0-08

Балка

| Лит. | Масса | Масштаб |
|---|---|---|
| | 73 | 1:5 |
| Лист | Листов 1 | |

Швеллер 16 ГОСТ 8240-89 / Вст3 ГОСТ 535-88

СКБ Главстройпрома Минтрансстроя

Формат А4

501-7-013.91-761Т-01.0-09

501-7-013.91-761Т-01.0-09 - изображено
501-7-013.91-761Т-01.0-09-01-зеркальное отражение

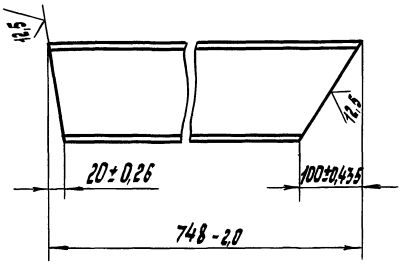


| Изм. | Лист | № докум. | Подп. | Дата |
|---|---|---|---|---|
| Разраб. | | Андреева | | 10.90 |
| Провер. | | Бедняков | | |
| Т.контр. | | | | |
| Н.контр. | | Беднякова | | |
| Утв. | | Узекин | | |

501-7-013.91-761Т-01.0-08

Стойка

| Лит. | Масса | Масштаб |
|---|---|---|
| | 10,0 | 1:5 |
| Лист | Листов 1 | |

Швеллер 16 ГОСТ 8240-89 / Вст3 ГОСТ 535-88

СКБ Главстройпрома Минтрансстроя

Формат А4

501-7-013.91-761Т-01.0-10

501-7-013.91-761Т-01.0-10 - изображено
501-7-013.91-761Т-01.0-10-01-зеркальное отражение

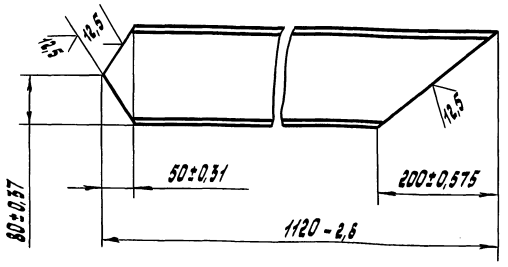


| Изм. | Лист | № докум. | Подп. | Дата |
|---|---|---|---|---|
| Разраб. | | Андреева | | 10.90 |
| Провер. | | Бедняков | | |
| Т.контр. | | | | |
| Н.контр. | | Беднякова | | |
| Утв. | | Узекин | | |

501-7-013.91-761Т-01.0-10

Укосина

| Лит. | Масса | Масштаб |
|---|---|---|
| | 14,3 | 1:5 |
| Лист | Листов 1 | |

Швеллер 16 ГОСТ 8240-89 / Вст3 ГОСТ 535-88

СКБ Главстройпрома Минтрансстроя

501-7-013.91-761Т-01.0-11

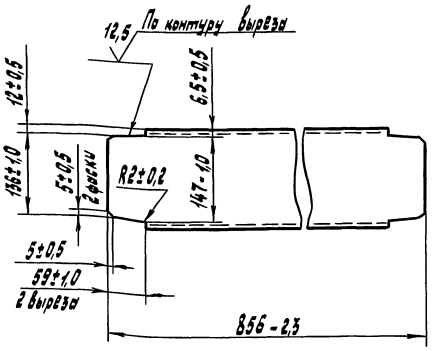


| Изм. | Лист | № докум. | Подп. | Дата |
|---|---|---|---|---|
| Разраб. | | Андреева | | 10.90 |
| Провер. | | Бедняков | | |
| Т.контр. | | | | |
| Н.контр. | | Беднякова | | |
| Утв. | | Узекин | | |

501-7-013.91-761Т-01.0-11

Связь

| Лит. | Масса | Масштаб |
|---|---|---|
| | 12,0 | 1:5 |
| Лист | Листов 1 | |

Швеллер 16 ГОСТ 8240-89 / Вст3 ГОСТ 535-88

СКБ Главстройпрома Минтрансстроя

501-7-013.91-761Т-01.0-12

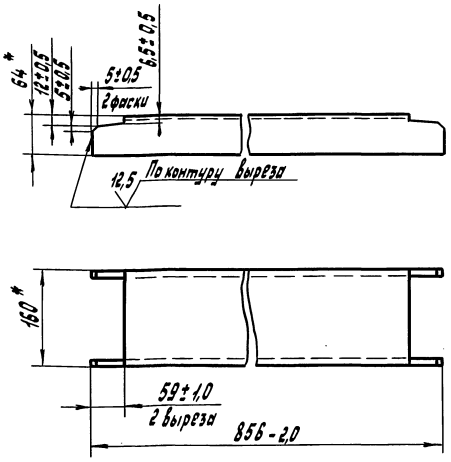


* Размеры для справок.

| | | | | | | |
|---|---|---|---|---|---|---|
| Изм. | Лист | № докум. | Подп. | Дата | 501-7-013.91-761Т-01.0-12 | |
| Разраб. | | Андреев | | 10.90 | Связь | Лит. / Масса 12,0 / Масштаб 1:5 |
| Провер. | | Беняков | | | | Лист / Листов 1 |
| Т.контр. | | | | | | СКБ Главстройпрома Минтрансстроя |
| Н.контр. | | Бенякова | | | Швеллер 16 ГОСТ 8240-89 / Вст3 ГОСТ 535-88 | |
| Утв. | | Узюкин | | | | |

Инв.№ подл. | Подп. и дата | Взам.инв.№ | Инв.№ дубл. | Подп. и дата

Формат А4

501-7-013.91-761Т-01.0-13

501-7-013.91-761Т-01.0-13 – изображено
501-7-013.91-761Т-01.0-13-01 – зеркальное отражение

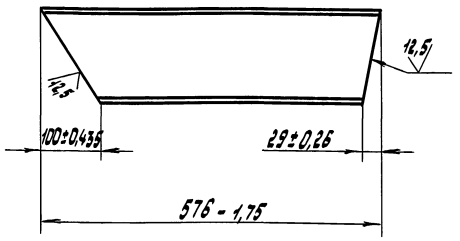


| | | | | | | |
|---|---|---|---|---|---|---|
| Изм. | Лист | № докум. | Подп. | Дата | 501-7-013.91-761Т-01.0-13 | |
| Разраб. | | Андреев | | 10.90 | Стяжка | Лит. / Масса 8,0 / Масштаб 1:5 |
| Провер. | | Беняков | | | | Лист / Листов 1 |
| Т.контр. | | | | | | СКБ Главстройпрома Минтрансстроя |
| Н.контр. | | Бенякова | | | Швеллер 16 ГОСТ 8240-89 / Вст3 ГОСТ 535-88 | |
| Утв. | | Узюкин | | | | |

Инв.№ подл. | Подп. и дата | Взам.инв.№ | Инв.№ дубл. | Подп. и дата

Формат А4

501-7-013.91-761Т-01.0-14

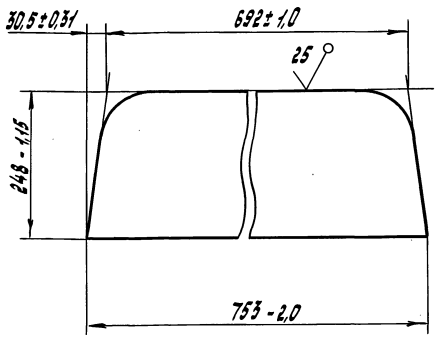


| | | | | | | |
|---|---|---|---|---|---|---|
| Изм. | Лист | № докум. | Подп. | Дата | 501-7-013.91-761Т-01.0-14 | |
| Разраб. | | Андреев | | 10.90 | Ребро | Лит. / Масса 8,4 / Масштаб 1:5 |
| Провер. | | Беняков | | | | Лист / Листов 1 |
| Т.контр. | | | | | | СКБ Главстройпрома Минтрансстроя |
| Н.контр. | | Бенякова | | | Лист 6,0 ГОСТ 19903-74 / Вст3 ГОСТ 14637-79 | |
| Утв. | | Узюкин | | | | |

Инв.№ подл. | Подп. и дата | Взам.инв.№ | Инв.№ дубл. | Подп. и дата

501-7-013.91-761Т-01.0-16

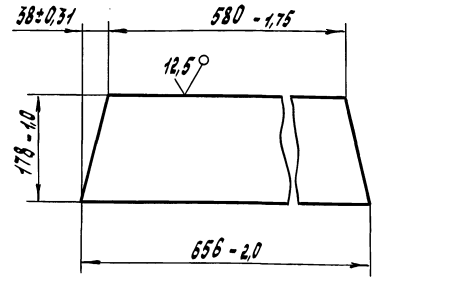


| | | | | | | |
|---|---|---|---|---|---|---|
| Изм. | Лист | № докум. | Подп. | Дата | 501-7-013.91-761Т-01.0-16 | |
| Разраб. | | Андреев | | 10.90 | Ребро | Лит. / Масса 8,6 / Масштаб 1:5 |
| Провер. | | Беняков | | | | Лист / Листов 1 |
| Т.контр. | | | | | | СКБ Главстройпрома Минтрансстроя |
| Н.контр. | | Бенякова | | | Лист 10,0 ГОСТ 19903-74 / Вст3 ГОСТ 14637-79 | |
| Утв. | | Узюкин | | | | |

Инв.№ подл. | Подп. и дата | Взам.инв.№ | Инв.№ дубл. | Подп. и дата

Альбом 3

## 501-7-013.91-761Т-01.0-19

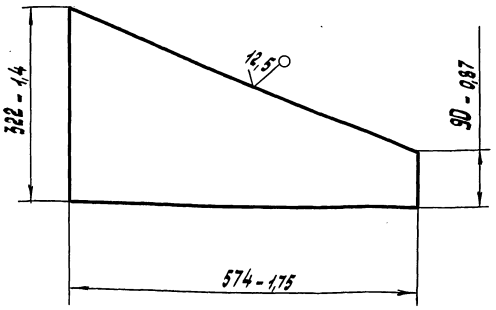


| Изм. Лист. | № докум. | Подп. | Дата |
|---|---|---|---|
| Разраб. | Андреев | | 10.90 |
| Провер. | Бевнякова | | |
| Т.контр. | | | |
| Н.контр. | Бевнякова | | |
| Утв. | Узекин | | |

Стенка

| Лит. | Масса | Масштаб |
|---|---|---|
| | 9,3 | 1:5 |
| Лист | Листов | |

Лист 10,0 ГОСТ 19903-74 Вст3 ГОСТ 14637-79

СКБ Главстройпрома Минтрансстроя

Формат А4

## 501-7-013.91-761Т-01.0-21

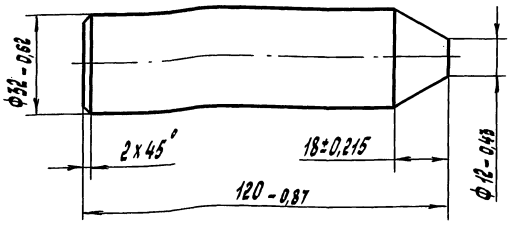


| Изм. Лист. | № докум. | Подп. | Дата |
|---|---|---|---|
| Разраб. | Андреев | | 10.90 |
| Провер. | Бевнякова | | |
| Т.контр. | | | |
| Н.контр. | Бевнякова | | |
| Утв. | Узекин | | |

Фиксатор

| Лит. | Масса | Масштаб |
|---|---|---|
| | 0,68 | 1:1 |
| Лист | Листов 1 | |

Вст3 ГОСТ 380-88

СКБ Главстройпрома Минтрансстроя

Формат А4

## 501-7-013.91-761Т-12.0-02

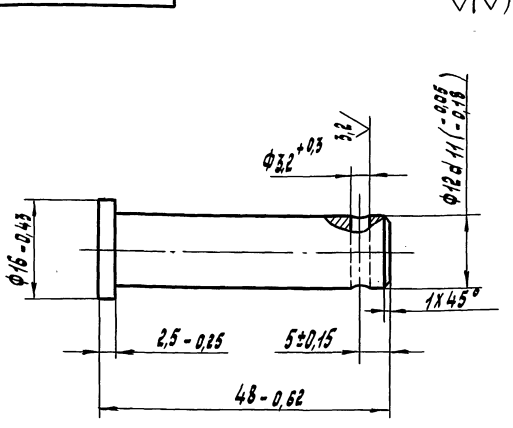


45 ... 51 HRC э

| Изм. Лист. | № докум. | Подп. | Дата |
|---|---|---|---|
| Разраб. | Андреев | | 10.90 |
| Провер. | Бевнякова | | |
| Т.контр. | | | |
| Н.контр. | Бевнякова | | |
| Утв. | Узекин | | |

Палец

| Лит. | Масса | Масштаб |
|---|---|---|
| | 0,04 | 2:1 |
| Лист | Листов 1 | |

Сталь 45 ГОСТ 1050-88

СКБ Главстройпрома Минтрансстроя

## 501-7-013.91-761Т-12.0-01

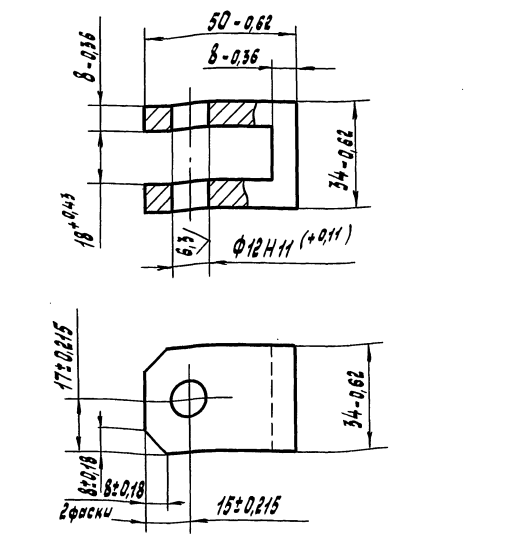


| Изм. Лист. | № докум. | Подп. | Дата |
|---|---|---|---|
| Разраб. | Андреев | | 10.90 |
| Провер. | Бевнякова | | |
| Т.контр. | | | |
| Н.контр. | Бевнякова | | |
| Утв. | Узекин | | |

Проушина

| Лит. | Масса | Масштаб |
|---|---|---|
| | 0,2 | 1:1 |
| Лист | Листов 1 | |

Вст3 ГОСТ 380-88

СКБ Главстройпрома Минтрансстроя

| Формат | Зона | Поз. | Обозначение | Наименование | Кол. | Прим. |
|---|---|---|---|---|---|---|
| | | | | Документация | | |
| * | | | 501-7-013.91-761Т-02.0-00СБ | Сборочный чертеж | | */А2; А3 |
| | | | | Детали | | |
| А4 | | 1 | 501-7-013.91-761Т-02.0-01 | Стенка | 1 | |
| А4 | | 2 | 501-7-013.91-761Т-02.0-02 | Ребро | 16 | |
| А4 | | 3 | 501-7-013.91-761Т-02.0-03 | Стенка | 1 | |
| А4 | | 4 | 501-7-013.91-761Т-02.0-04 | Стенка | 1 | |
| Б4 | | 5 | 501-7-013.91-761Т-02.0-05 | Ребро | | Шерох. |
| | | | | Лист 8,0 ГОСТ 19903-74 Вст3 ГОСТ 14637-79 | | поверх. резка 25 |
| | | | | 60-074 х 5970-7,0 | 1 | 22,6 кг |
| Б4 | | 6 | 501-7-013.91-761Т-02.0-06 | Балка | | Шерох. |
| | | | | Швеллер 16 ГОСТ 8240-89 Вст3 ГОСТ 535-88 | | поверх. резка 25 |
| | | | | L = 5960-7,0 | 1 | 78,3 кг |
| Б4 | | 7 | 501-7-013.91-761Т-02.0-07 | Стойка | | Шерох. |
| | | | | Швеллер 16 ГОСТ 8240-89 Вст3 ГОСТ 535-88 | | поверх. резка 25 |
| | | | | L = 598-1,7 | 5 | 11,0 кг |
| Б4 | | 8 | 501-7-013.91-761Т-02.0-08 | Балка | | Шерох. |
| | | | | Швеллер 20 ГОСТ 8240-89 Вст3 ГОСТ 535-88 | | поверх. резка 25 |
| | | | | L = 6180-7,0 | 2 | 112,2 кг |

| Изм. | Лист | № докум. | Подп. | Дата | 501-7-013.91-761Т-02.0-00 | | |
|---|---|---|---|---|---|---|---|
| Разраб. | | Лиферов | | 12.90 | Борт продольный | Лит. | Лист 1 | Листов 2 |
| Пров. | | Ларионов | | | | | | |
| Н.контр. | | Мельникова | | | | ЦКБ Главстройпрома Минтрансстроя | | |
| Утв. | | Мельникова | | | | | | |

Инв.№ подл. | Подп. и дата | Взам.инв.№ | Инв.№ дубл. | Подп. и дата

Формат А4

| Формат | Зона | Поз. | Обозначение | Наименование | Кол. | Прим. |
|---|---|---|---|---|---|---|
| Б4 | | 9 | 501-7-013.91-761Т-02.0-09 | Пластина | | Шерох. |
| | | | | Лист 10,0 ГОСТ 19903-74 Вст3 ГОСТ 14637-79 | | поверх. резка 25 |
| | | | | 210-1,15 х 172-1,0 | 2 | 2,8 кг |
| | | | | Различие исполнений 761Т-02.00.0-00 и по сборочному | 761Т-02.00.0-00-01 чертежу | |

| Изм. | Лист | № докум. | Подп. | Дата | 501-7-013.91-761Т-02.0-00 | Лист 2 |
|---|---|---|---|---|---|---|

Инв.№ подл. | Подп. и дата | Взам.инв.№ | Инв.№ дубл. | Подп. и дата

Формат А4

501-7-013.91-761Т-02.0-00СБ

Б (1:10) лист 1

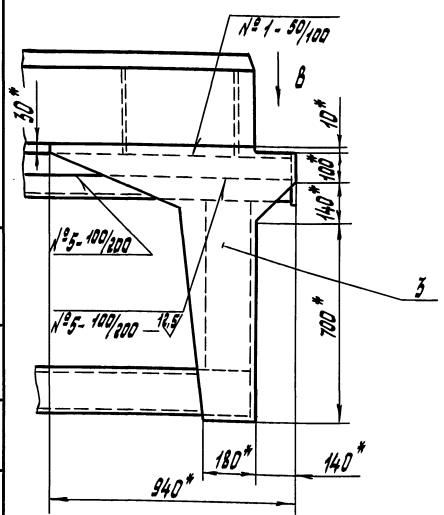


Г (М 1:2) лист 1

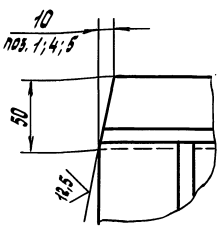


Д (М1:2) лист 1

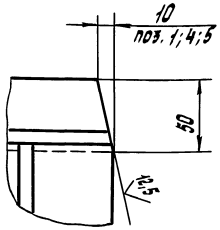


В (1:5)

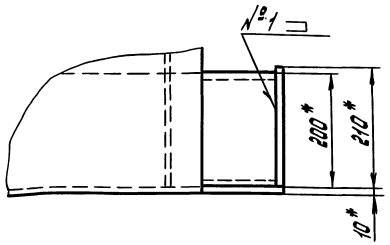


| Изм. | Лист | № докум. | Подп. | Дата | 501-7-013.91-761Т-02.000 СБ | Лист 2 |
|---|---|---|---|---|---|---|

Инв.№ подл. | Подп. и дата | Взам.инв.№ | Инв.№ дубл. | Подп. и дата

501-7-013.91-761Т-02.0-00 - изображено
501-7-013.91-761Т-02.0-00-01 - зеркальное отражение

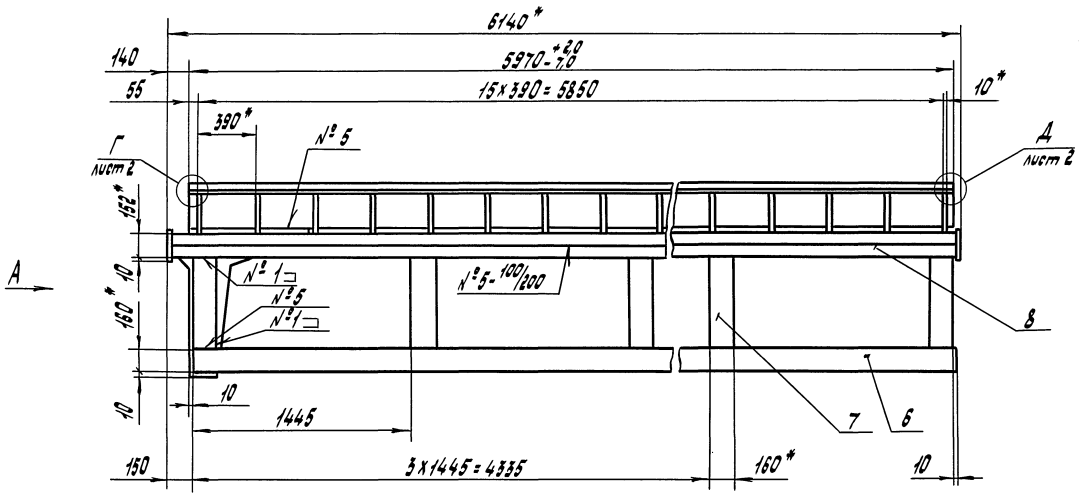


Вид А
М 1:10

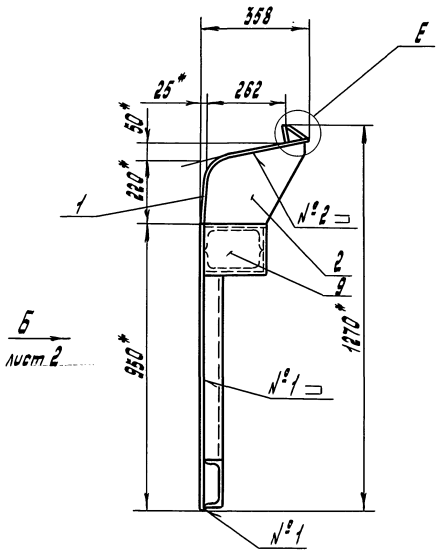


Е (1:2)

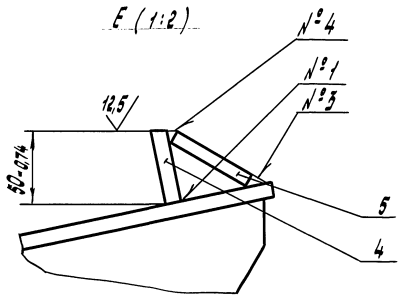


| № шва | Конструктивные элементы шва | Обозначение шва | Примеч. |
|---|---|---|---|
| 1 | — | ГОСТ 5264-80-Т1- △5 | — |
| 2 | — | ГОСТ 5264-80-Т3- △5 | — |
| 3 | — | ГОСТ 11534-75-Т1 | — |
| 4 | — | ГОСТ 11534-75-У1 | — |
| 5 | 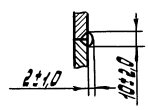 | Сварка ручная дуговая | — |
| 6 | 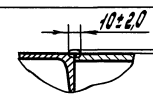 | | |



1. ± JT14/2
2. * Размеры для справок.

| | | | | | |
|---|---|---|---|---|---|
| Изм. | Лист | № докум. | Подп. | Дата | 501-7-013.91-761Т-02.0-00 СБ |
| Разраб. | | Андреев | | 10.90 | Борт продольный |
| Провер. | | Беляков | | | Сборочный чертеж |
| Т.контр. | | | | | |
| Н.контр. | | Беляков | | | |
| Утв. | | Узюкин | | | |

| Лит. | Масса | Масштаб |
|---|---|---|
| | 740 | 1:20 |
| Лист 1 | Листов 2 | |

СКБ Главстройпрома Минтрансстроя

Инв.№ подл. | Подп. и дата | Взам.инв.№ | Инв.№ дубл. | Подп. и дата

Альбом 3

501-7-013.91-761Т-02.0-01

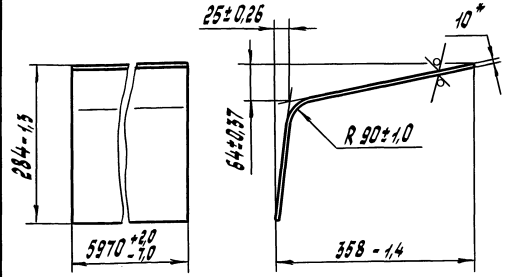


1. Допускается изготавливать из частей, сварной шов - ГОСТ 5264-80 - С8 - 12,5.
2. * Размер для справок.

| | | | | | | | |
|---|---|---|---|---|---|---|---|
| Изм. | Лист | № докум. | Подп. | Дата | 501-7-013.91-761Т-02.0-01 | | |
| Разраб. | | Андреев | | 10.90 | Стенка | Лит. | Масса 271 | Масштаб 1:5 |
| Провер. | | Бедняков | | | | Лист | Листов 1 |
| Т.контр. | | | | | | | |
| Н.контр. | | Беднякова | | | Лист 10,0 ГОСТ 19903-74 / В Ст3 ГОСТ 14637-79 | СКБ Главстройпрома Минтрансстроя | |
| Утв. | | Узекин | | | | | |

Формат А4

501-7-013.91-761Т-02.0-02

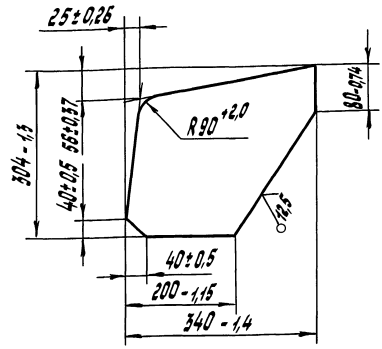


| | | | | | | | |
|---|---|---|---|---|---|---|---|
| Изм. | Лист | № докум. | Подп. | Дата | 501-7-013.91-761Т-02.0-02 | | |
| Разраб. | | Андреев | | 10.90 | Ребро | Лит. | Масса 5,8 | Масштаб 1:5 |
| Провер. | | Бедняков | | | | Лист | Листов 1 |
| Т.контр. | | | | | | | |
| Н.контр. | | Беднякова | | | Лист 10,0 ГОСТ 19903-74 / В Ст3 ГОСТ 14637-79 | СКБ Главстройпрома Минтрансстроя | |
| Утв. | | Узекин | | | | | |

Формат А4

501-7-013.91-761Т-02.0-03

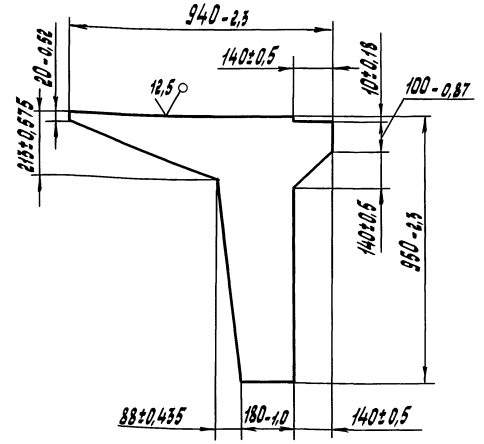


| | | | | | | | |
|---|---|---|---|---|---|---|---|
| Изм. | Лист | № докум. | Подп. | Дата | 501-7-013.91-761Т-02.0-03 | | |
| Разраб. | | Андреев | | 10.90 | Стенка | Лит. | Масса 25,4 | Масштаб 1:10 |
| Провер. | | Бедняков | | | | Лист | Листов 1 |
| Т.контр. | | | | | | | |
| Н.контр. | | Беднякова | | | Лист 10,0 ГОСТ 19903-74 / В Ст3 ГОСТ 14637-79 | СКБ Главстройпрома Минтрансстроя | |
| Утв. | | Узекин | | | | | |

501-7-013.91-761Т-02.0-04

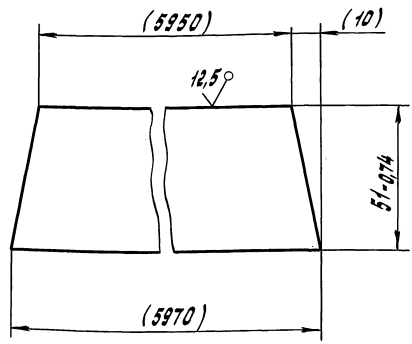


Размеры в скобках - после сборки.

| | | | | | | | |
|---|---|---|---|---|---|---|---|
| Изм. | Лист | № докум. | Подп. | Дата | 501-7-013.91-761Т-02.0-04 | | |
| Разраб. | | Андреев | | 10.90 | Стенка | Лит. | Масса 24,3 | Масштаб 1:1 |
| Провер. | | Бедняков | | | | Лист | Листов 1 |
| Т.контр. | | | | | | | |
| Н.контр. | | Беднякова | | | Лист 10,0 ГОСТ 19903-74 / В Ст3 ГОСТ 14637-79 | СКБ Главстройпрома Минтрансстроя | |
| Утв. | | Узекин | | | | | |

| Форм. | Зона | Поз. | Обозначение | Наименование | Кол. | Прим. |
|---|---|---|---|---|---|---|
| | | | | **Документация** | | |
| А2 | | | 501-7-013.91-761Т-03.0-00СБ | Сборочный чертеж | | |
| | | | | **Детали** | | |
| А4 | | 1 | 501-7-013.91-761Т-03.0-01 | Упор | 2 | |
| Б4 | | 2 | 501-7-013.91-761Т-03.0-02 | Накладка | | Шерох. поверх. $\frac{12,5}{}$ |
| | | | | Лист 10.0 ГОСТ 19903-74 / Вст3 ГОСТ 14637-79 | | |
| | | | | 90 - 0,87 х 120 - 0,87 | 2 | 0,8 кг |
| Б4 | | 3 | 501-7-013.91-761Т-03.0-03 | Стенка | | Шерох. поверх. $\frac{12,5}{}$ |
| | | | | Лист 10.0 ГОСТ 19903-74 / Вст3 ГОСТ 14637-79 | | |
| | | | | 915 - 2,3 х 100 - 0,87 | 1 | 7,3 кг |
| Б4 | | 4 | 501-7-013.91-761Т-03.0-04 | Стенка | | Шерох. поверх. $\frac{12,5}{}$ |
| | | | | Лист 10.0 ГОСТ 19903-74 / Вст3 ГОСТ 14637-79 | | |
| | | | | 190 - 1,15 х 915 - 2,3 | 1 | 13,6 кг |
| Б4 | | 5 | 501-7-013.91-761Т-03.0-05 | Стенка | | Шерох. поверх. $\frac{12,5}{}$ |
| | | | | Лист 10.0 ГОСТ 19903-74 / Вст3 ГОСТ 14637-79 | | |
| | | | | 945 - 2,3 х 700 - 2,0 | 1 | 50 кг |
| Б4 | | 6 | 501-7-013.91-761Т-03.0-06 | Балка | | Шерох. поверх. $\frac{12,5}{}$ |
| | | | | Швеллер 20 ГОСТ 8240-89 / Вст3 ГОСТ 535-88 | | |
| | | | | L = 1325 - 3,1 | 2 | 25 кг |

| Изм. | Лист | № докум. | Подп. | Дата |
|---|---|---|---|---|
| Разраб. | | Андреев | | 10.90 |
| Провер. | | Евдокимов | | |
| Н.контр. | | Евдокимова | | |
| Утв. | | Зуткин | | |

501-7-013.91-761Т-03.0-00 СБ

Борт торцовый

Лит. | Лист 1 | Листов 2

СКБ Главстройпрома Минтрансстроя

Формат А4



| Форм. | Зона | Поз. | Обозначение | Наименование | Кол. | Прим. |
|---|---|---|---|---|---|---|
| А4 | | 7 | 501-7-013.91-761Т-03.0-07 | Балка | 2 | |
| Б4 | | 8 | 501-7-013.91-761Т-03.0-08 | Балка | | Шерох. поверх. $\frac{12,5}{}$ |
| | | | | Швеллер 16 ГОСТ 8240-72 / Вст3 ГОСТ 535-79 | | |
| | | | | L = 945 - 2,3 | 1 | 14 кг |
| А4 | | 9 | 501-7-013.91-761Т-03.0-09 | Ребро | 2 | |
| А4 | | 10 | 501-7-013.91-761Т-03.0-10 | Ребро | 1 | |
| Б4 | | 11 | 501-7-013.91-761Т-03.0-11 | Накладка | | Шерох. поверх. $\frac{12,5}{}$ |
| | | | | Лист 10.0 ГОСТ 19903-74 / Вст3 ГОСТ 14637-79 | | |
| | | | | 180 - 1,0 х 130 - 0,87 | 2 | 1,8 кг |
| Б4 | | 12 | 501-7-013.91-761Т-03.0-12 | Накладка | | Шерох. поверх. $\frac{12,5}{}$ |
| | | | | Лист 10.0 ГОСТ 19903-74 / Вст3 ГОСТ 14637-79 | | |
| | | | | 100 - 0,87 х 50 - 0,62 | 2 | 0,4 кг |

| Изм. | Лист | № докум. | Подп. | Дата |
|---|---|---|---|---|

501-7-013.91-761Т-03.0-00

Лист 2

Формат А4

501-7-013.91-761Т-03.0-01

$\frac{12,5}{}$ (√)

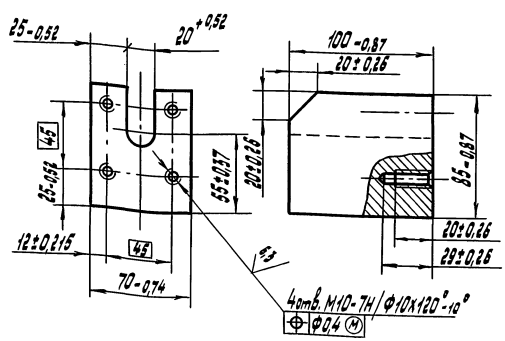


| Изм. | Лист | № докум. | Подп. | Дата |
|---|---|---|---|---|
| Разраб. | | Андреев | | 10.90 |
| Провер. | | Евдокимов | | |
| Н.контр. | | Евдокимова | | |
| Утв. | | Зуткин | | |

Упор

Лит. | Масса 4,2 | Масштаб 1:2

Лист | Листов 1

Ст 3 ГОСТ 380-88

СКБ Главстройпрома Минтрансстроя

501-7-013.91-761Т-03.0-07

(√)

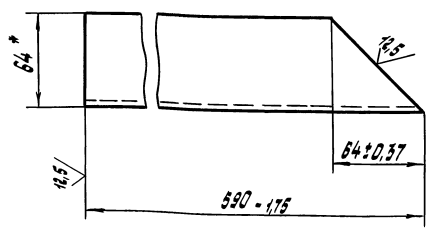


| Изм. | Лист | № докум. | Подп. | Дата |
|---|---|---|---|---|
| Разраб. | | Андреев | | 10.90 |
| Провер. | | Евдокимов | | |
| Н.контр. | | Евдокимова | | |
| Утв. | | Зуткин | | |

Балка

Лит. | Масса 7,2 | Масштаб 1:2

Лист | Листов 1

Швеллер 16 ГОСТ 8240-89 / Вст3 ГОСТ 535-88

СКБ Главстройпрома Минтрансстроя

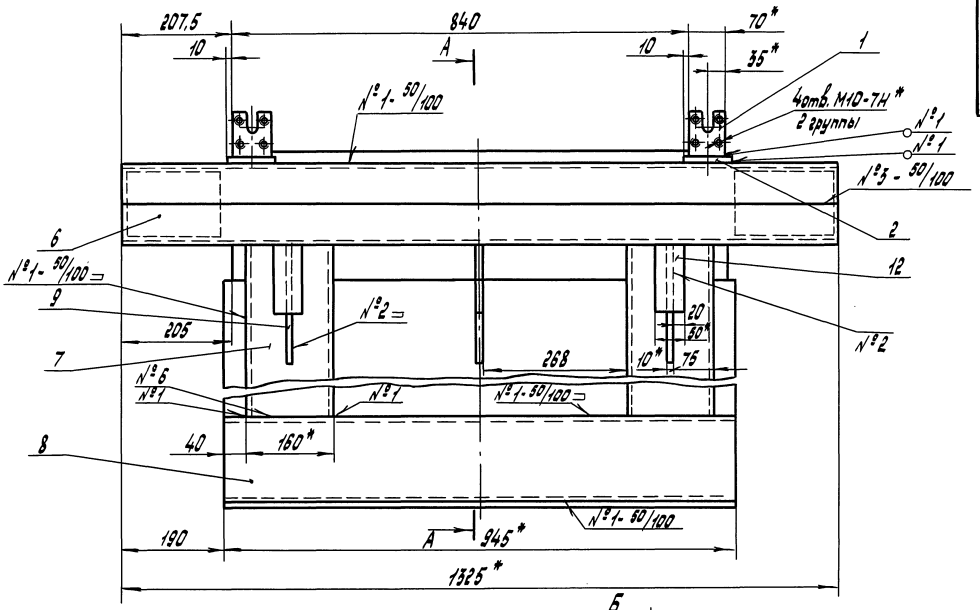


А - А

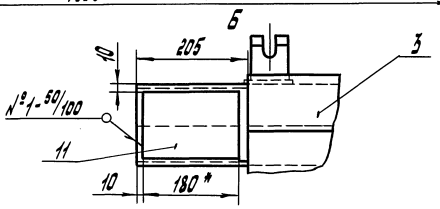


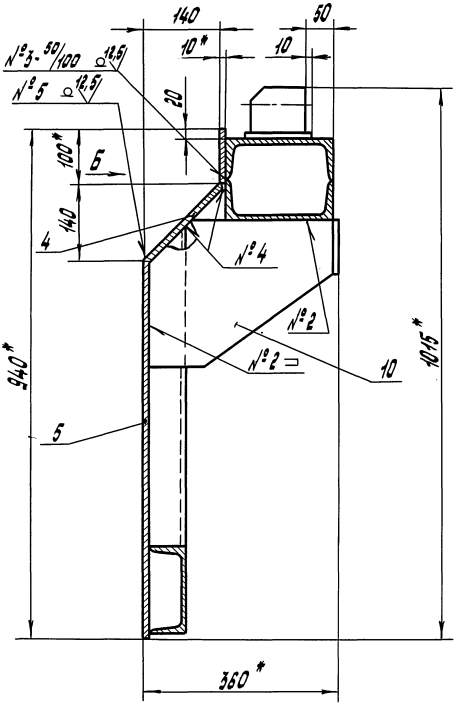


| № шва | Конструктивные элементы шва | Обозначение шва | Примеч. |
|---|---|---|---|
| 1 | — | ГОСТ 5264-80-Т1-◺5 | — |
| 2 | — | ГОСТ 5264-80-Т3-◺5 | — |
| 3 | — | ГОСТ 5264-80-С2 | — |
| 4 | — | ГОСТ 11534-75-Т1 | — |
| 5 | — | ГОСТ 11534-75-У1 | — |
| 6 | 2±1,0 10±2,0 | Сварка ручная дуговая | — |

1. ± $\frac{\text{ЛТ 14}}{2}$

2. * Размеры для справок.

| | | | | | | | |
|---|---|---|---|---|---|---|---|
| Изм. | Лист. | № докум. | Подп. | Дата | 501-7-013.91-761Т-03.0-00 СБ | | |
| Разраб. | Андреев | | | 10.90 | Борт торцовый | Лит. | Масса 170 | Масштаб 1:5 |
| Провер. | Беднякова | | | | Сборочный чертеж | Лист | Листов 1 |
| Т.контр. | | | | | | СКБ Главстройпрома Минтрансстроя | |
| Н.контр. | Беднякова | | | | | | |
| Утв. | Узекин | | | | | | |

Инв.№ подл. | Подп. и дата | Взам.инв.№ | Инв.№ дубл. | Подп. и дата

Альбом 3

501-7-013.91-761Т-03.0-10

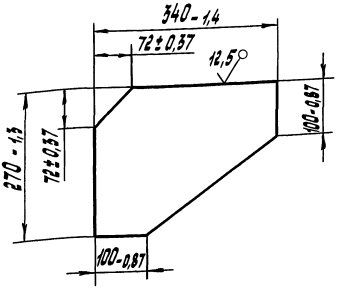


| | | | | | | | |
|---|---|---|---|---|---|---|---|
| Изм. | Лист | № докум. | Подп. | Дата | 501-7-013.91-761Т-03.0-10 | | |
| Разраб. | | Андреев | | 10.90 | Ребро | Лит. | Масса 2,5 | Масштаб 1:5 |
| Провер. | | Вельяков | | | | Лист | Листов 1 |
| Т.контр. | | | | | | СКБ Главстройпрома Минтрансстроя | |
| Н.контр. | | Вельяков | | | Лист 10,0 ГОСТ 19903-74 / В Ст 3 ГОСТ 14637-79 | | |
| Утв. | | Узякин | | | | | |

Формат А4

Инв.№ подл. | Подп. и дата | Взам. инв.№ | Инв.№ дубл. | Подп. и дата

501-7-013.91-761Т-03.0-09

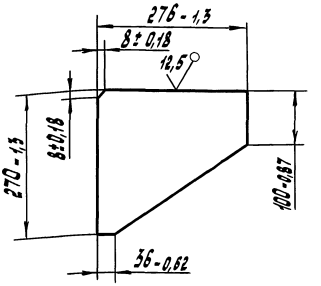


| | | | | | | | |
|---|---|---|---|---|---|---|---|
| Изм. | Лист | № докум. | Подп. | Дата | 501-7-013.91-761Т-03.0-09 | | |
| Разраб. | | Андреев | | 10.90 | Ребро | Лит. | Масса 2,0 | Масштаб 1:5 |
| Провер. | | Вельяков | | | | Лист | Листов 1 |
| Т.контр. | | | | | | СКБ Главстройпрома Минтрансстроя | |
| Н.контр. | | Вельяков | | | Лист 10,0 ГОСТ 19903-74 / В Ст 3 ГОСТ 14637-79 | | |
| Утв. | | Узякин | | | | | |

Формат А4

Инв.№ подл. | Подп. и дата | Взам. инв.№ | Инв.№ дубл. | Подп. и дата

501-7-013.91-761Т-04.0-01

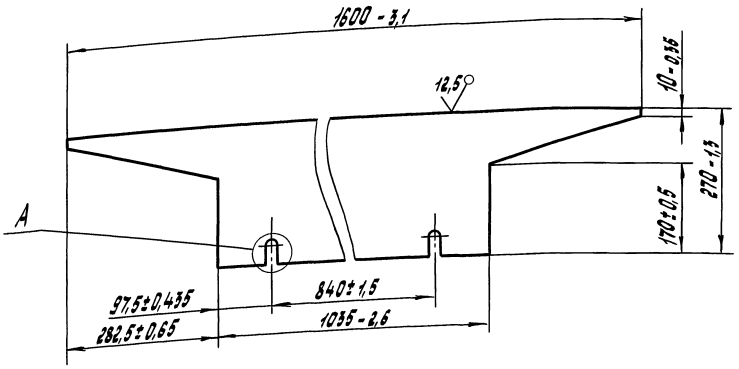


А (1:1)

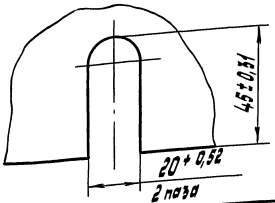


| | | | | | | | |
|---|---|---|---|---|---|---|---|
| Изм. | Лист | № докум. | Подп. | Дата | 501-7-013.91-761Т-04.0-01 | | |
| Разраб. | | Андреев | | 10.90 | Стенка | Лит. | Масса 26,7 | Масштаб 1:5 |
| Провер. | | Вельяков | | | | Лист | Листов 1 |
| Т.контр. | | | | | | СКБ Главстройпрома Минтрансстроя | |
| Н.контр. | | Вельяков | | | Лист 10,0 ГОСТ 19903-74 / В Ст 3 ГОСТ 14637-79 | | |
| Утв. | | Узякин | | | | | |

Инв.№ подл. | Подп. и дата | Взам. инв.№ | Инв.№ дубл. | Подп. и дата

Альбом 3

| Формат | Зона | Поз. | Обозначение | Наименование | Кол. | Прим. |
|---|---|---|---|---|---|---|
| | | | | Документация | | |
| А2 | | | 501-7-013.91-761Т-04.0-00СБ | Сборочный чертеж | | |
| | | | | Детали | | |
| А3 | | 1 | 501-7-013.91-761Т-04.0-01 | Стенка | 1 | |
| А4 | | 2 | 501-7-013.91-761Т-04.0-02 | Стенка | 1 | |
| Б4 | | 3 | 501-7-013.91-761Т-04.0-03 | Полка | | Шерох. поверх. резка 25 |
| | | | | Лист 10,0 ГОСТ 19903-74 / ВСт3 ГОСТ 14637-79 | | |
| | | | | 42,5-0,62 × 160-1,0 | 2 | 0,5 кг |
| Б4 | | 4 | 501-7-013.91-761Т-04.0-04 | Полка | | Шерох. поверх. резка 25 |
| | | | | Лист 10,0 ГОСТ 19903-74 / ВСт3 ГОСТ 14637-79 | | |
| | | | | 160-1,0 × 820-2,5 | 1 | 10,3 кг |
| Б4 | | 5 | 501-7-013.91-761Т-04.0-05 | Балка | | Шерох. поверх. резка 25 |
| | | | | Швеллер 16 ГОСТ 8240-89 / ВСт3 ГОСТ 535-88 | | |
| | | | | L = 877-2,5 | 1 | 12,5 кг |
| А4 | | 6 | 501-7-013.91-761Т-04.0-06 | Ребро | 2 | |
| А4 | | 7 | 501-7-013.91-761Т-04.0-07 | Ребро | 2 | |
| | | 8 | -01 | Ребро | 3 | |

Инв.№ подл. | Подп. и дата | Взам. инв.№ | Инв.№ дубл. | Подп. и дата

| Изм. | Лист | № докум. | Подп. | Дата |
|---|---|---|---|---|
| Разраб. | | Андреев | | 10.90 |
| Провер. | | Беднякова | | |
| Т.контр. | | | | |
| Н.контр. | | Беднякова | | |
| Утв. | | Узекин | | |

501-7-013.91-761Т-04.0-00

Борт торцовый

Лит. | Масса | Масштаб

Лист | Листов 1

СКБ Главстройпрома Минтрансстроя

Формат А4

---

501-7-013.91-761Т-04.0-02

12,5

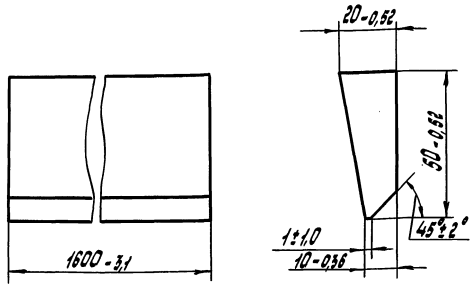


| Изм. | Лист | № докум. | Подп. | Дата |
|---|---|---|---|---|
| Разраб. | | Андреев | | 10.90 |
| Провер. | | Беднякова | | |
| Т.контр. | | | | |
| Н.контр. | | Беднякова | | |
| Утв. | | Узекин | | |

501-7-013.91-761Т-04.0-02

Стенка

ВСт3 ГОСТ 380-88

Лит. | Масса | Масштаб: 9,4 | 1:1

Лист | Листов 1

СКБ Главстройпрома Минтрансстроя

Формат А4

---

501-7-013.91-761Т-04.0-06

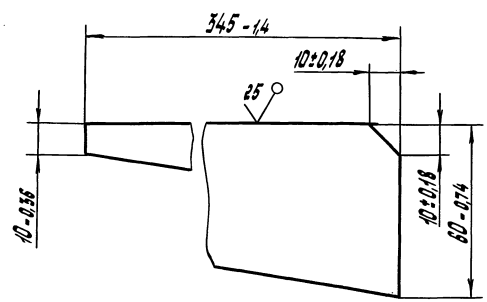


| Изм. | Лист | № докум. | Подп. | Дата |
|---|---|---|---|---|
| Разраб. | | Андреев | | 10.90 |
| Провер. | | Беднякова | | |
| Т.контр. | | | | |
| Н.контр. | | Беднякова | | |
| Утв. | | Узекин | | |

501-7-013.91-761Т-04.006

Ребро

Лит. | Масса: 0,4 | Масштаб: 1:1

Лист | Листов 1

Лист 8,0 ГОСТ 19903-74 / ВСт3 ГОСТ 14637-79

СКБ Главстройпрома Минтрансстроя

---

501-7-013.91-761Т-04.0-07

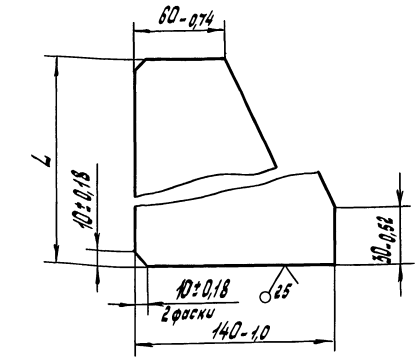


| Обозначение | L, мм | Масса, кг |
|---|---|---|
| 501-7-013.91-761Т-04.0-07 | 310-1,3 | 1,6 |
| -01 | 118-0,87 | 0,75 |

| Изм. | Лист | № докум. | Подп. | Дата |
|---|---|---|---|---|
| Разраб. | | Андреев | | 10.90 |
| Провер. | | Беднякова | | |
| Т.контр. | | | | |
| Н.контр. | | Беднякова | | |
| Утв. | | Узекин | | |

501-7-013.91-761Т-04.007

Ребро

Лит. | Масса: см. табл. | Масштаб: 1:2

Лист | Листов 1

Лист 8,0 ГОСТ 19903-74 / ВСт3 ГОСТ 14637-79

СКБ Главстройпрома Минтрансстроя

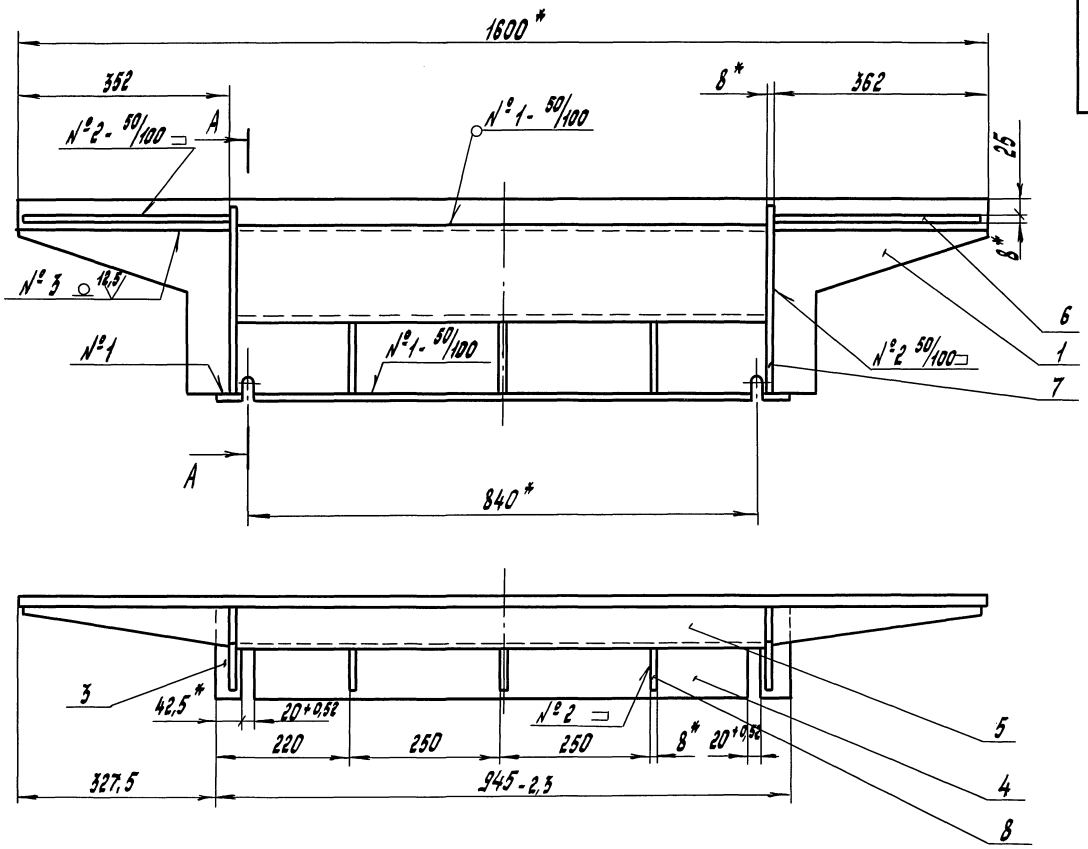


А - А

| № шва | Конструктивные элементы шва | Обозначение шва | Примеч. |
|---|---|---|---|
| 1 | — | ГОСТ 5264-80-Т1-△5 | — |
| 2 | — | ГОСТ 5264-80-Т3-△5 | — |
| 3 | — | ГОСТ 5264-80-С8 | — |

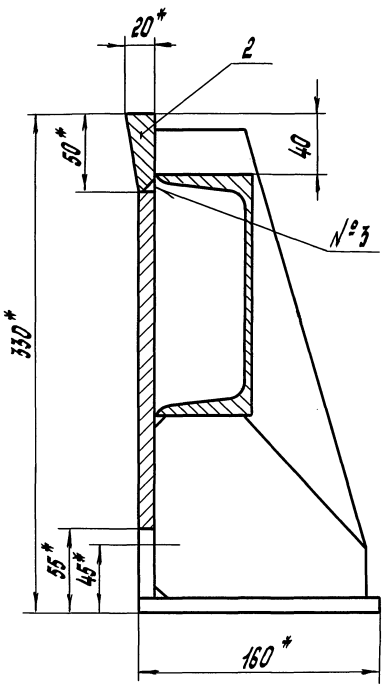


1. $\pm \frac{IT14}{2}$.

2.* Размеры для справок.

| | | | | | |
|---|---|---|---|---|---|
| Изм. | Лист | № докум. | Подп. | Дата | 501-7-013.91-761Т-04.0-00 СБ |
| Разраб. | | Андреев | | 10.90 | Борт торцовый. Сборочный чертеж. |
| Провер. | | Беляков | | | |
| Т.контр. | | | | | |
| Н.контр. | | Белякова | | | |
| Утв. | | Узбекин | | | |

| Лит. | Масса | Масштаб |
|---|---|---|
| | 66 | 1:5 |

Лист Листов 1

СКБ Главстройпрома Минтрансстроя

Инв.№ подл. | Подп. и дата | Взам. инв.№ | Инв.№ дубл. | Подп. и дата

Альбом 3

| Форм. | Зона | Поз. | Обозначение | Наименование | Кол. | Прим. |
|---|---|---|---|---|---|---|
| | | | | **Документация** | | |
| А3 | | | 501-7-013.91-761Т-05.0-00СБ | Сборочный чертеж | | |
| | | | | **Детали** | | |
| А4 | | 1 | 501-7-013.91-761Т-03.0-01 | Упор | 2 | |
| Б4 | | 2 | 501-7-013.91-761Т-05.0-01 | Накладка | | Шерох. поверх. резца 25/ |
| | | | | Лист 10,0 ГОСТ 19903-74 / ВСт3 ГОСТ 14637-79 | | |
| | | | | 90-0,87 Х 120-0,87 | 2 | 0,8 кг |
| Б4 | | 3 | 501-7-013.91-761Т-05.0-02 | Накладка | | Шерох. поверх. резца 25/ |
| | | | | Лист 10,0 ГОСТ 19903-74 / ВСт3 ГОСТ 14637-79 | | |
| | | | | 130-1,0 Х 180-1,0 | 2 | 1,8 кг |
| Б4 | | 4 | 501-7-013.91-761Т-05.0-03 | Связь | | Шерох. поверх. резца 25/ |
| | | | | Швеллер 20 ГОСТ 8240-72 / ВСт3 ГОСТ 535-88 | | |
| | | | | L = 1271-3,1 | 2 | 23,4 кг |

Инв.№ подл. | Подп. и дата | Взам.инв.№ | Инв.№ дубл. | Подп. и дата

| Изм. | Лист | № докум. | Подп. | Дата |
|---|---|---|---|---|
| Разраб. | | Андреев | | 10.90 |
| Провер. | | Вернякова | | |
| Н.контр. | | Вернякова | | |
| Утв. | | Узекин | | |

501-7-013.91-761Т-05.0-00

Балка

Лит. | Лист | Листов

СКБ Главстройпрома Минтрансстроя

Формат А4

| Форм. | Зона | Поз. | Обозначение | Наименование | Кол. | Прим. |
|---|---|---|---|---|---|---|
| | | | | **Документация** | | |
| А3 | | | 501-7-013.91-761Т-06.0-00СБ | Сборочный чертеж | | |
| | | | | **Детали** | | |
| А3 | | 1 | 501-7-013.91-761Т-04.0-01 | Стенка | 1 | |
| А4 | | 2 | 501-7-013.91-761Т-04.0-02 | Стенка | 1 | |
| А4 | | 3 | 501-7-013.91-761Т-06.0-01 | Ребро | 2 | |
| А4 | | 4 | 501-7-013.91-761Т-06.0-02 | Ребро | 2 | |
| Б4 | | 5 | 501-7-013.91-761Т-06.0-03 | Балка | | Шерох. поверх. резца 25/ |
| | | | | Швеллер 16 ГОСТ 8240-72 / ВСт3 ГОСТ 535-88 | | |
| | | | | L = 600-1,75 | 1 | 8,5 кг |

Инв.№ подл. | Подп. и дата | Взам.инв.№ | Инв.№ дубл. | Подп. и дата

| Изм. | Лист | № докум. | Подп. | Дата |
|---|---|---|---|---|
| Разраб. | | Андреев | | 10.90 |
| Провер. | | Вернякова | | |
| Н.контр. | | Вернякова | | |
| Утв. | | Узекин | | |

501-7-013.91-761Т-06.0-00

Борт торцовый

Лит. | Лист | Листов 1

СКБ Главстройпрома Минтрансстроя

Формат А4

501-7-013.91-761Т-06.0-01

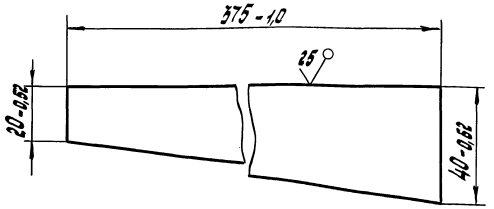


| Изм. | Лист | № докум. | Подп. | Дата |
|---|---|---|---|---|
| Разраб. | | Андреев | | 10.90 |
| Пров. | | Вернякова | | |
| Т.контр. | | | | |
| Н.контр. | | Вернякова | | |
| Утв. | | Узекин | | |

501-7-013.91-761Т-06.0-01

Ребро

Лит. | Масса 0,8 | Масштаб 1:1

Лист | Листов 1

Лист 10,0 ГОСТ 19903-74 / ВСт3 ГОСТ 14637-79

СКБ Главстройпрома Минтрансстроя

501-7-013.91-761Т-06.0-02

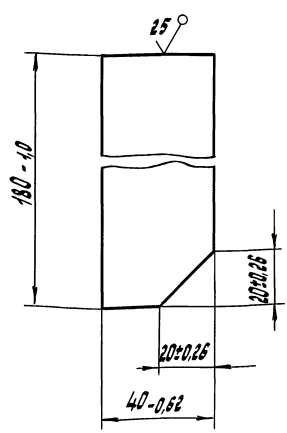


| Изм. | Лист | № докум. | Подп. | Дата |
|---|---|---|---|---|
| Разраб. | | Андреев | | 10.90 |
| Провер. | | Вернякова | | |
| Т.контр. | | | | |
| Н.контр. | | Вернякова | | |
| Утв. | | Узекин | | |

501-7-013.91-761Т-06.0-02

Ребро

Лит. | Масса 0,6 | Масштаб 1:1

Лист | Листов 1

Лист 10,0 ГОСТ 19903-74 / ВСт3 ГОСТ 14637-79

СКБ Главстройпрома Минтрансстроя

Альбом 3

501-7-013.91-761Т-05.0-00 СБ

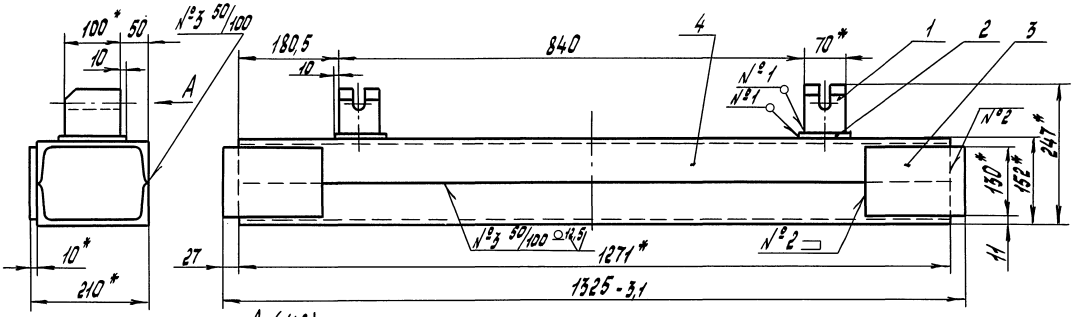


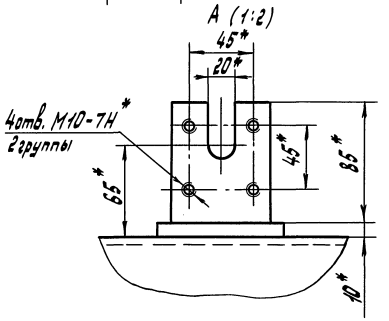


| №№ швов | Конструктивные элементы шва | Обозначение шва | Примеч. |
|---|---|---|---|
| 1 | — | ГОСТ 5264-80-Т1- 5 | — |
| 2 | — | ГОСТ 5264-80-Н1 | — |
| 3 | — | ГОСТ 5264-80-С2 | — |

1. $\pm \frac{IT14}{2}$
2. * Размеры для справок.

| Изм. | Лист | № докум. | Подп. | Дата |
|---|---|---|---|---|
| Разраб. | | Андреев | | 10.90 |
| Провер. | | Вершков | | |
| Т.контр. | | | | |
| Н.контр. | | Вершкова | | |
| Утв. | | Узкин | | |

501-7-013.91-761Т-05.0-00 СБ

Балка
Сварочный чертеж

| Лит. | Масса | Масштаб |
|---|---|---|
| | 54,0 | 1:5 |
| Лист | Листов 1 | |

СКБ Главстройпрома Минтрансстроя

Формат А3

501-7-013.91-761Т-06.0-00 СБ

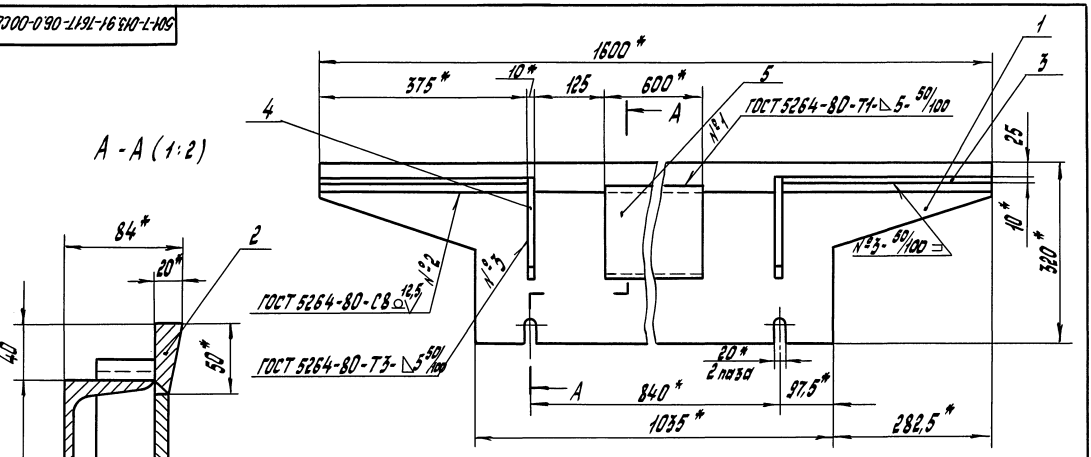


1. H14 ; $\pm \frac{IT14}{2}$
2. * Размеры для справок.

| Изм. | Лист | № докум. | Подп. | Дата |
|---|---|---|---|---|
| Разраб. | | Андреев | | 10.90 |
| Провер. | | Вершков | | |
| Т.контр. | | | | |
| Н.контр. | | Вершкова | | |
| Утв. | | Узкин | | |

501-7-013.91-761Т-06.0-00 СБ

Борт торцовый
Сварочный чертеж

| Лит. | Масса | Масштаб |
|---|---|---|
| | 42,0 | 1:5 |
| Лист | Листов 1 | |

СКБ Главстройпрома Минтрансстроя

| Форм. | Зона | Поз. | Обозначение | Наименование | Кол. | Прим. |
|---|---|---|---|---|---|---|
| | | | | **Документация** | | |
| А3 | | | 501-7-013.91-761Т-07.0-00СБ | Сборочный чертеж | | |
| | | | | **Сборочные единицы** | | |
| А4 | | 1 | 501-7-013.91-761Т-07.1-00 | Кронштейн | 1 | |
| А4 | | 2 | 501-7-013.91-761Т-07.2-00 | Серьга | 1 | |
| | | | | **Детали** | | |
| А4 | | 3 | 501-7-013.91-761Т-07.0-01 | Палец | 1 | |
| Б4 | | 4 | 501-7-013.91-761Т-07.0-02 | Осеудержатель<br>Лист 6,0 ГОСТ 19903-74<br>Вст3 ГОСТ 14637-79<br>20-0,52 × 50-0,62 | 1 | Шерох. поверх. реза 25/<br>0,05 кг. |

Инв.№ подл. | Подп. и дата | Взам. инв.№ | Инв.№ дубл. | Подп. и дата

| Изм. | Лист | № докум. | Подп. | Дата |
|---|---|---|---|---|
| Разраб. | | Андреев | | 10.90 |
| Провер. | | Беднаков | | |
| Н.контр. | | Беднакова | | |
| Утв. | | Узекин | | |

501-7-013.91-761Т-07.0-00

Шарнир

| Лит. | Лист | Листов |
|---|---|---|
| | | 1 |

СКБ Главстройпрома Минтрансстроя

Формат А4



| Форм. | Зона | Поз. | Обозначение | Наименование | Кол. | Прим. |
|---|---|---|---|---|---|---|
| | | | | **Документация** | | |
| А3 | | | 501-7-013.91-761Т-07.1-00СБ | Сборочный чертеж | | |
| | | | | **Детали** | | |
| А4 | | 1 | 501-7-013.91-761Т-07.1-01 | Скоба | 1 | |
| А4 | | 2 | 501-7-013.91-761Т-07.1-02 | Плита | 1 | |

Инв.№ подл. | Подп. и дата | Взам. инв.№ | Инв.№ дубл. | Подп. и дата

| Изм. | Лист | № докум. | Подп. | Дата |
|---|---|---|---|---|
| Разраб. | | Андреев | | 10.90 |
| Провер. | | Беднаков | | |
| Н.контр. | | Беднакова | | |
| Утв. | | Узекин | | |

501-7-013.91-761Т-07.1-00

Кронштейн

| Лит. | Лист | Листов |
|---|---|---|
| | | 1 |

СКБ Главстройпрома Минтрансстроя

Формат А4

501-7-013.91-761Т-07.0-01

12,5

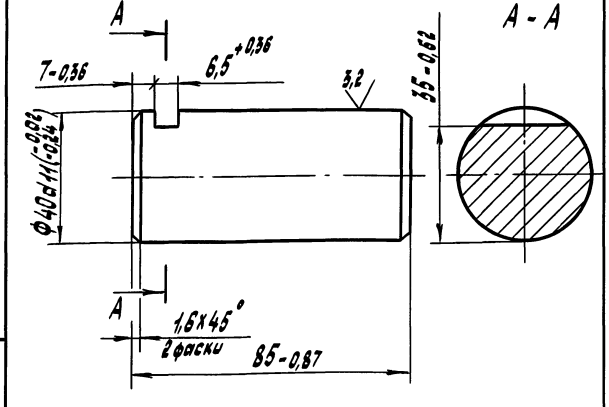


45...51 HRC э

Инв.№ подл. | Подп. и дата | Взам. инв.№ | Инв.№ дубл. | Подп. и дата

| Изм. | Лист | № докум. | Подп. | Дата |
|---|---|---|---|---|
| Разраб. | | Андреев | | 10.90 |
| Провер. | | Беднаков | | |
| Т.контр. | | | | |
| Н.контр. | | Беднакова | | |
| Утв. | | Узекин | | |

501-7-013.91-761Т-07.0-01

Палец

| Лит. | Масса | Масштаб |
|---|---|---|
| | 0,8 | 1:1 |
| Лист | Листов 1 | |

Сталь 45 ГОСТ 1050-88

СКБ Главстройпрома Минтрансстроя

501-7-013.91-761Т-07.1-01

12,5

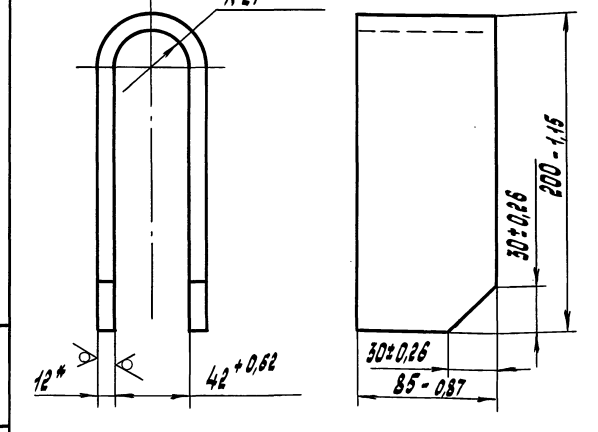


* Размер для справок.

Инв.№ подл. | Подп. и дата | Взам. инв.№ | Инв.№ дубл. | Подп. и дата

| Изм. | Лист | № докум. | Подп. | Дата |
|---|---|---|---|---|
| Разраб. | | Андреев | | 10.90 |
| Провер. | | Беднаков | | |
| Т.контр. | | | | |
| Н.контр. | | Беднакова | | |
| Утв. | | Узекин | | |

501-7-013.91-761Т-07.1-01

Скоба

| Лит. | Масса | Масштаб |
|---|---|---|
| | 3,2 | 1:2 |
| Лист | Листов 1 | |

Лист 12,0 ГОСТ 19903-74
Вст3 ГОСТ 14637-79

СКБ Главстройпрома Минтрансстроя

501-7-013.91-761Т-07.0-00СБ

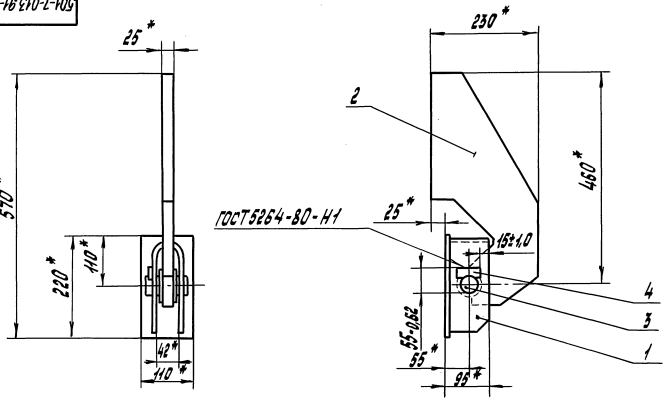


*Размеры для справок.

| | | | | | | | |
|---|---|---|---|---|---|---|---|
| | | | | | 501-7-013.91-761Т-07.0-00 СБ | | |
| Изм. | Лист | № докум. | Подп. | Дата | Шарнир Сборочный чертеж | Лит. | Масса | Масштаб |
| Разраб. | | Андреев | | 10.90 | | | 20 | 1:5 |
| Провер. | | Евдокимов | | | | Лист | Листов 1 |
| Т.контр. | | | | | | СКБ Главстройпрома Минтрансстроя | |
| Н.контр. | | Евдокимова | | | | | |
| Утв. | | Ушкин | | | | | |

Формат А3

501-7-013.91-761Т-07.1-00СБ

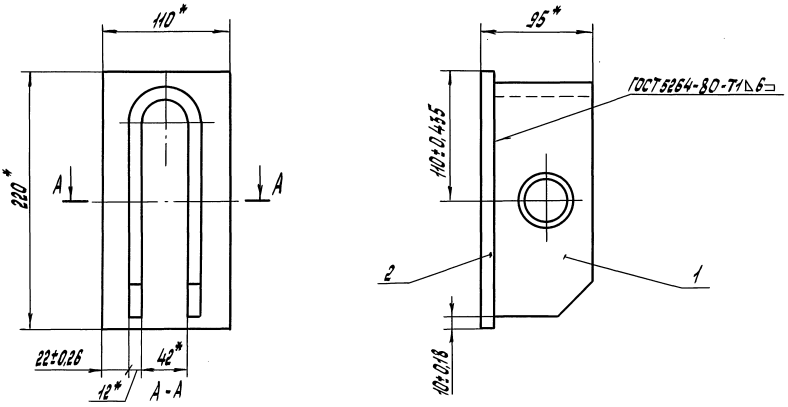


*Размеры для справок.

| | | | | | | | |
|---|---|---|---|---|---|---|---|
| | | | | | 501-7-013.91-761Т-07.1-00 СБ | | |
| Изм. | Лист | № докум. | Подп. | Дата | Кронштейн Сборочный чертеж | Лит. | Масса | Масштаб |
| Разраб. | | Андреев | | 10.90 | | | 52 | 1:2 |
| Провер. | | Евдокимов | | | | Лист | Листов 1 |
| Т.контр. | | | | | | СКБ Главстройпрома Минтрансстроя | |
| Н.контр. | | Евдокимова | | | | | |
| Утв. | | Ушкин | | | | | |

Инв.№ подл. | Подп. и дата | Взам.инв.№ | Инв.№ дубл. | Подп. и дата

| Форм. | Зона | Поз. | Обозначение | Наименование | Кол. | Прим. |
|---|---|---|---|---|---|---|
| | | | | Документация | | |
| А3 | | | 501-7-013.91-761Т-07.2-00СБ | Сборочный чертеж | | |
| | | | | Детали | | |
| А4 | | 1 | 501-7-013.91-761Т-07.2-01 | Бобышка | 1 | |
| А4 | | 2 | 501-7-013.91-761Т-07.2-02 | Втулка | 1 | |
| А3 | | 3 | 501-7-013.91-761Т-07.2-03 | Щека | 1 | |

| Изм. | Лист | № докум. | Подп. | Дата |
|---|---|---|---|---|
| Разраб. | | Андреев | | 10.90 |
| Провер. | | Беняков | | |
| Н.контр. | | Беняков | | |
| Утв. | | Узякин | | |

501-7-013.91-761Т-07.2-00

Серьга

| Лит. | Лист | Листов |
|---|---|---|
| | | |

СКБ Главстройпрома Минтрансстроя

Формат А4

501-7-013.91-761Т-07.1-02

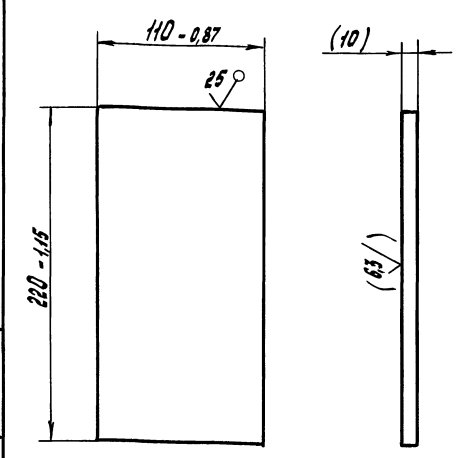


Размер в скобках после сборки

| Изм. | Лист | № докум. | Подп. | Дата |
|---|---|---|---|---|
| Разраб. | | Андреев | | 10.90 |
| Провер. | | Беняков | | |
| Т.контр. | | | | |
| Н.контр. | | Беняков | | |
| Утв. | | Узякин | | |

501-7-013.91-761Т-07.1-02

Плита

ВСт3 ГОСТ 380-88

| Лит. | Масса | Масштаб |
|---|---|---|
| | | 1:2 |

| Лист | Листов 1 |
|---|---|

СКБ Главстройпрома Минтрансстроя

Формат А4

501-7-013.91-761Т-07.2-00СБ

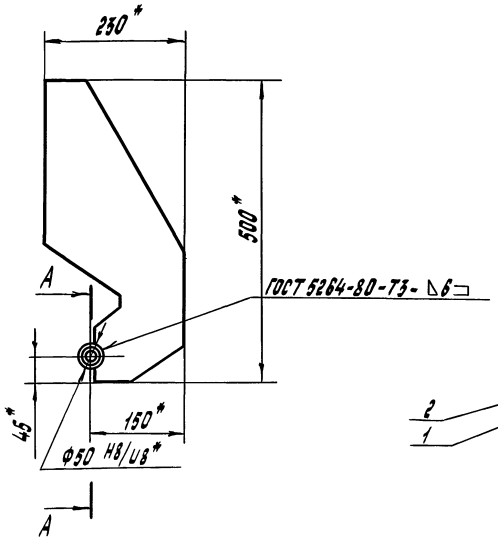


А - А (1:2)

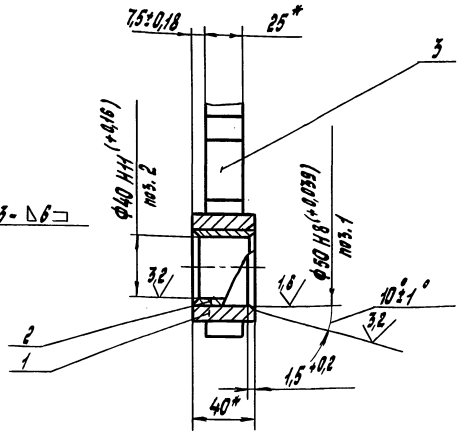


*Размеры для справок.

| Изм. | Лист | № докум. | Подп. | Дата |
|---|---|---|---|---|
| Разраб. | | Андреев | | 10.90 |
| Провер. | | Беняков | | |
| Т.контр. | | | | |
| Н.контр. | | Беняков | | |
| Утв. | | Узякин | | |

501-7-013.91-761Т-07.2-00СБ

Серьга

Сборочный чертеж

| Лит. | Масса | Масштаб |
|---|---|---|
| | 13,4 | 1:5 |

| Лист | Листов 1 |
|---|---|

СКБ Главстройпрома Минтрансстроя

Альбом 3

501-7-013.91-761Т-07.2-03

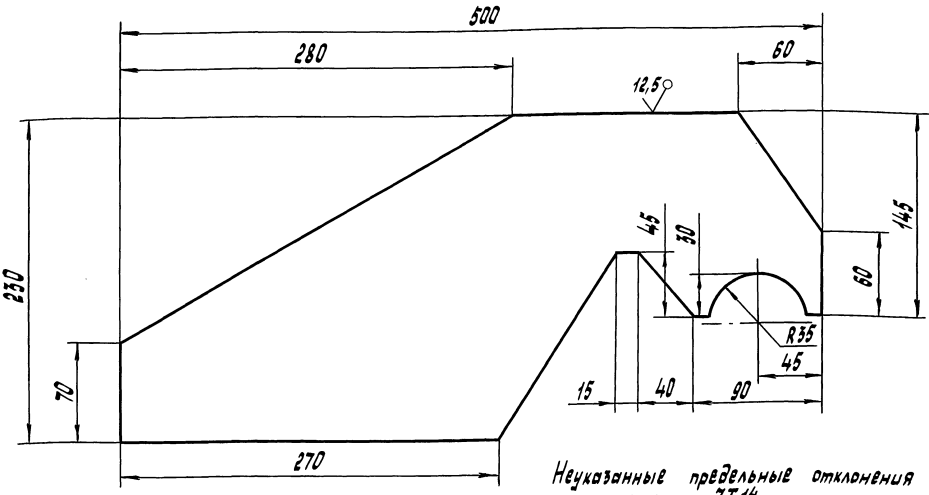


Неуказанные предельные отклонения размеров: H14; h14; $\pm \frac{JT14}{2}$

| Изм. | Лист | № докум. | Подп. | Дата | 501-7-013.91-761Т-07.2-03 | | | |
|---|---|---|---|---|---|---|---|---|
| Разраб. | | Андреев | | 10.90 | Щека | Лит. | Масса 12,5 | Масштаб 1:2 |
| Провер. | | Бедняков | | | | Лист | Листов 1 | |
| Т.контр. | | | | | | | | |
| Н.контр. | | Беднякова | | | Лист 25,0 ГОСТ 19903-74 | СКБ Главстройпрома Минтрансстроя | | |
| Утв. | | Узекин | | | В Ст3 ГОСТ 14637-79 | | | |

Формат А3

Инв.№ подл. | Подп. и дата | Взам.инв.№ | Инв.№ дубл. | Подп. и дата

501-7-013.91-761Т-07.2-01

12,5

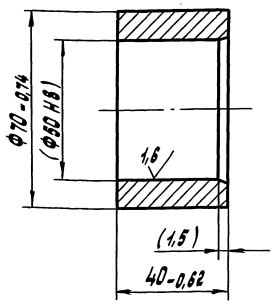


Размеры в скобках - после сборки.

| Изм. | Лист | № докум. | Подп. | Дата | 501-7-013.91-761Т-07.2-01 | | | |
|---|---|---|---|---|---|---|---|---|
| Разраб. | | Андреев | | 10.90 | Бобышка | Лит. | Масса 0,6 | Масштаб 1:1 |
| Провер. | | Бедняков | | | | Лист | Листов 1 | |
| Т.контр. | | | | | | | | |
| Н.контр. | | Беднякова | | | В Ст3 ГОСТ 380-88 | СКБ Главстройпрома Минтрансстроя | | |
| Утв. | | Узекин | | | | | | |

Инв.№ подл. | Подп. и дата | Взам.инв.№ | Инв.№ дубл. | Подп. и дата

501-7-013.91-761Т-07.2-02

12,5

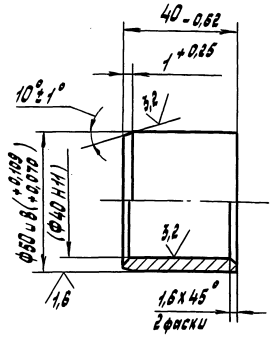


1. 49...56 HRC э
2. Размер в скобках - после сборки.

| Изм. | Лист | № докум. | Подп. | Дата | 501-7-013.91-761Т-07.2-02 | | | |
|---|---|---|---|---|---|---|---|---|
| Разраб. | | Андреев | | 10.90 | Втулка | Лит. | Масса 0,23 | Масштаб 1:1 |
| Провер. | | Бедняков | | | | Лист | Листов 1 | |
| Т.контр. | | | | | | | | |
| Н.контр. | | Беднякова | | | Сталь 40Х ГОСТ 4543-71 | СКБ Главстройпрома Минтрансстроя | | |
| Утв. | | Узекин | | | | | | |

Инв.№ подл. | Подп. и дата | Взам.инв.№ | Инв.№ дубл. | Подп. и дата

Альбом 3

| Форм. | Зона | Поз. | Обозначение | Наименование | Кол. | Прим. |
|---|---|---|---|---|---|---|
| | | | | Документация | | |
| А3 | | | 501-7-013.91-761Т-08.0-00СБ | Сборочный чертеж | | |
| | | | | Сборочные единицы | | |
| А4 | | 1 | 501-7-013.91-761Т-08.1-00 | Кронштейн | 1 | |
| А4 | | 2 | 501-7-013.91-761Т-08.2-00 | Серьга | 1 | |
| | | | | Детали | | |
| А4 | | 3 | 501-7-013.91-761Т-08.0-01 | Палец | 1 | |
| Б4 | | 4 | 501-7-013.91-761Т-08.0-02 | Оседержатель | | Шерох. |
| | | | | Лист 4,0 ГОСТ 19903-74 | | поверх. |
| | | | | ВСт3 ГОСТ 14637-79 | | реза 25/ |
| | | | | 15-0,43 х 50-0,62 | 1 | 0,03 кг |

| Изм. | Лист | № докум. | Подп. | Дата |
|---|---|---|---|---|
| Разраб. | | Андреев | | 10.90 |
| Провер. | | Бедняков | | |
| Н.контр. | | Беднякова | | |
| Утв. | | Узекин | | |

501-7-013.91-761Т-08.0-00

Шарнир

Лит. | Лист | Листов 1

СКБ Главстройпрома Минтрансстроя

Формат А4

Инв.№ подл. | Подп. и дата | Взам.инв.№ | Инв.№ дубл. | Подп. и дата

| Форм. | Зона | Поз. | Обозначение | Наименование | Кол. | Прим. |
|---|---|---|---|---|---|---|
| | | | | Документация | | |
| А3 | | | 501-7-013.91-761Т-08.1-00СБ | Сборочный чертеж | | |
| | | | | Детали | | |
| А4 | | 1 | 501-7-013.91-761Т-08.1-01 | Скоба | 1 | |
| А4 | | 2 | 501-7-013.91-761Т-08.1-02 | Плита | 1 | |

| Изм. | Лист | № докум. | Подп. | Дата |
|---|---|---|---|---|
| Разраб. | | Андреев | | 10.90 |
| Провер. | | Бедняков | | |
| Н.контр. | | Беднякова | | |
| Утв. | | Узекин | | |

501-7-013.91-761Т-08.1-00

Кронштейн

Лит. | Лист | Листов 1

СКБ Главстройпрома Минтрансстроя

Формат А4

Инв.№ подл. | Подп. и дата | Взам.инв.№ | Инв.№ дубл. | Подп. и дата

501-7-013.91-761Т-08.0-01

12,5 (√)

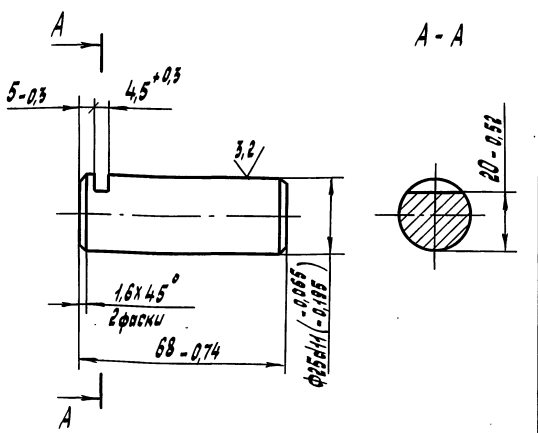


45... 51 HRCэ

| Изм. | Лист | № докум. | Подп. | Дата |
|---|---|---|---|---|
| Разраб. | | Андреев | | 10.90 |
| Провер. | | Бедняков | | |
| Т.контр. | | | | |
| Н.контр. | | Беднякова | | |
| Утв. | | Узекин | | |

501-7-013.91-761Т-08.0-01

Палец

Лит. | Масса 0,26 | Масштаб 1:1

Лист | Листов 1

Сталь 45 ГОСТ 1050-88

СКБ Главстройпрома Минтрансстроя

Инв.№ подл. | Подп. и дата | Взам.инв.№ | Инв.№ дубл. | Подп. и дата

501-7-013.91-761Т-08.1-01

12,5 (√)

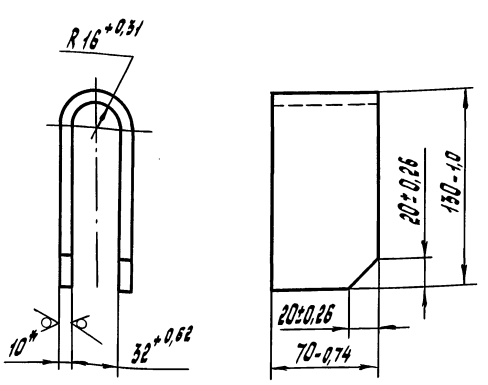


* Размер для справок.

| Изм. | Лист | № докум. | Подп. | Дата |
|---|---|---|---|---|
| Разраб. | | Андреев | | 10.90 |
| Провер. | | Бедняков | | |
| Т.контр. | | | | |
| Н.контр. | | Беднякова | | |
| Утв. | | Узекин | | |

501-7-013.91-761Т-08.1-01

Скоба

Лит. | Масса 1,45 | Масштаб 1:2

Лист | Листов 1

Лист 10,0 ГОСТ 19903-74 ВСт3 ГОСТ 14637-79

СКБ Главстройпрома Минтрансстроя

Инв.№ подл. | Подп. и дата | Взам.инв.№ | Инв.№ дубл. | Подп. и дата

Альбом 3

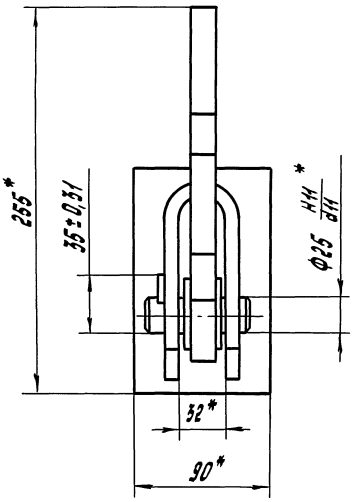


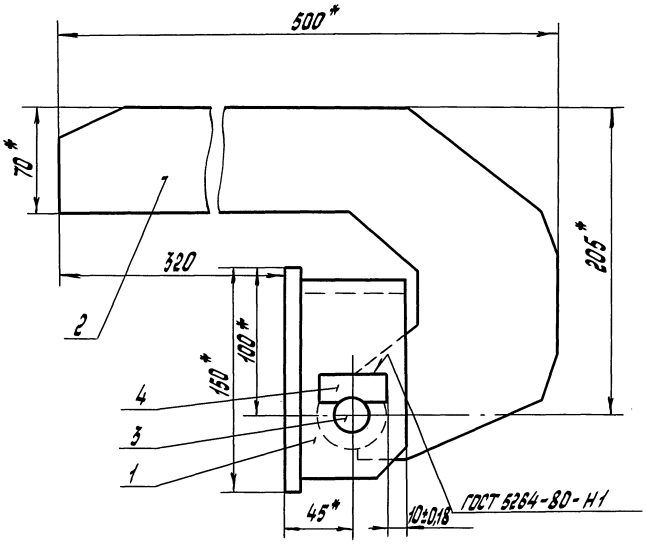


*Размеры для справок.

| | | | | | | | |
|---|---|---|---|---|---|---|---|
| | | | | | 501-7-013.91-761Т-08.0-00 СБ | | |
| Изм. | Лист | № докум. | Подп. | Дата | Шарнир Сборочный чертеж | Лит. | Масса 8,9 / Масштаб 1:2 |
| Разраб. | | Андреев | | 10.90 | | Лист | Листов 1 |
| Провер. | | Беняков | | | | СКБ Главстройпрома Минтяжстроя | |
| Т.контр. | | | | | | | |
| Н.контр. | | Бенякова | | | | | |
| Утв. | | Узекин | | | | | |

Формат А4

Инв.№ подл. | Подп. и дата | Взам. инв.№ | Инв.№ дубл. | Подп. и дата



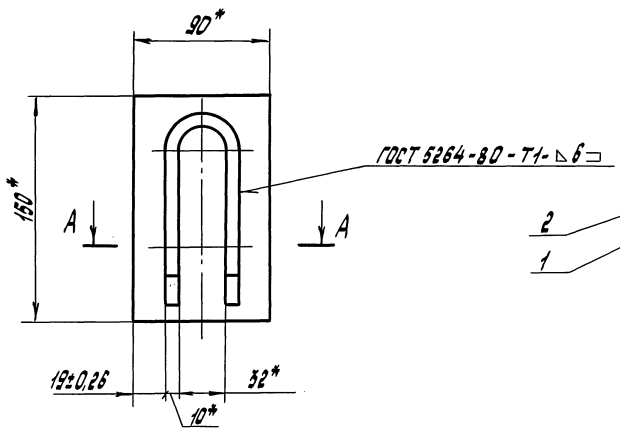


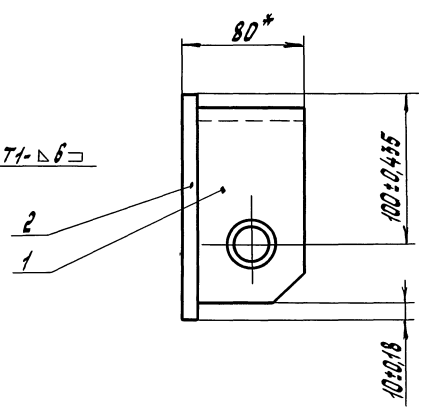


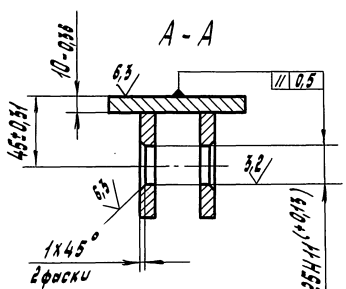


*Размеры для справок.

| | | | | | | | |
|---|---|---|---|---|---|---|---|
| | | | | | 501-7-013.91-761Т-08.1-00 СБ | | |
| Изм. | Лист | № докум. | Подп. | Дата | Кронштейн Сборочный чертеж | Лит. | Масса 2,53 / Масштаб 1:2 |
| Разраб. | | Андреев | | 10.90 | | Лист | Листов 1 |
| Провер. | | Беняков | | | | СКБ Главстройпрома Минтяжстроя | |
| Т.контр. | | | | | | | |
| Н.контр. | | Бенякова | | | | | |
| Утв. | | Узекин | | | | | |

Инв.№ подл. | Подп. и дата | Взам. инв.№ | Инв.№ дубл. | Подп. и дата

Альбом 3

501-7-013.91-761Т-08.1-02

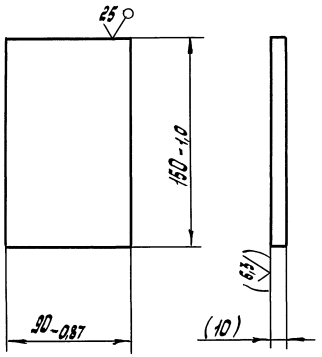


Размер в скобках - после сборки.

| Изм. | Лист | № докум. | Подп. | Дата |
|---|---|---|---|---|
| Разраб. | | Андреев | | 10.90 |
| Провер. | | Бедняков | | |
| Т.контр. | | | | |
| Н.контр. | | Беднякова | | |
| Утв. | | Узекин | | |

501-7-013.91-761Т-08.1-02

Плита

| Лит. | Масса | Масштаб |
|---|---|---|
| | 1,06 | 1:2 |

Лист | Листов 1

СКБ Главстройпрома Минтрансстроя

Формат А4

| Форм. | Зона | Поз. | Обозначение | Наименование | Кол. | Прим. |
|---|---|---|---|---|---|---|
| | | | | Документация | | |
| А3 | | | 501-7-013.91-761Т-08.2-00СБ | Сборочный чертеж | | |
| | | | | Детали | | |
| А4 | | 1 | 501-7-013.91-761Т-08.2-01 | Бобышка | 1 | |
| А4 | | 2 | 501-7-013.91-761Т-08.2-02 | Втулка | 1 | |
| А4 | | 3 | 501-7-013.91-761Т-08.2-03 | Щека | 1 | |

| Изм. | Лист | № докум. | Подп. | Дата |
|---|---|---|---|---|
| Разраб. | | Андреев | | 10.90 |
| Провер. | | Бедняков | | |
| Н.контр. | | Беднякова | | |
| Утв. | | Узекин | | |

501-7-013.91-761Т-08.2-00

Серьга

| Лит. | Лист | Листов |
|---|---|---|
| | | 1 |

СКБ Главстройпрома Минтрансстроя

Формат А4

501-7-013.91-761Т-08.2-00СБ

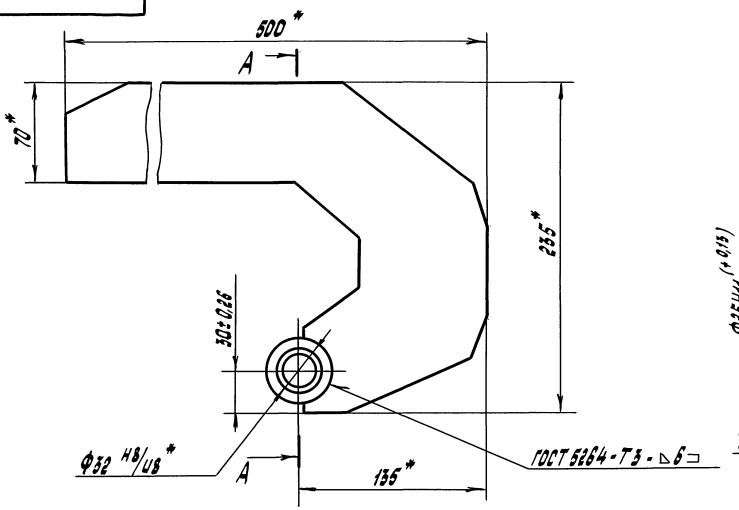


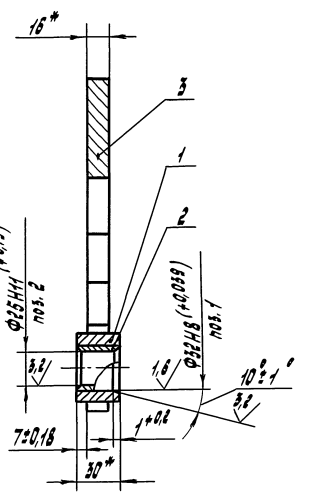


*Размеры для справок.

| Изм. | Лист | № докум. | Подп. | Дата |
|---|---|---|---|---|
| Разраб. | | Андреев | | 10.90 |
| Провер. | | Бедняков | | |
| Т.контр. | | | | |
| Н.контр. | | Беднякова | | |
| Утв. | | Узекин | | |

501-7-013.91-761Т-08.2-00 СБ

Серьга

Сборочный чертеж

| Лит. | Масса | Масштаб |
|---|---|---|
| | 6,0 | 1:2 |

Лист | Листов 1

СКБ Главстройпрома Минтрансстроя

Альбом 3

504-7-013.91-761Т-08.2-01

12,5

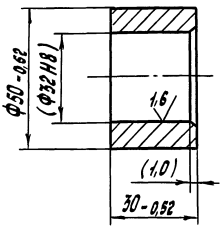


Размеры в скобках - после сборки

| | | | | | | |
|---|---|---|---|---|---|---|
| Изм. Лист № докум. Подп. Дата | 501-7-013.91-761Т-08.2-01 | | | Лит. | Масса | Масштаб |
| Разраб. Андреев 10.90 | Бобышка | | | | 0,4 | 1:1 |
| Провер. Бедняков | | | | Лист | Листов 1 | |
| Т.контр. | | | | | | |
| Н.контр. Беднякова | Ст3 ГОСТ 380-88 | | | СКБ Главстройпрома Минтрансстроя | | |
| Утв. Бережкин | | | | | | |

Формат А4

504-7-013.91-761Т-08.2-02

12,5

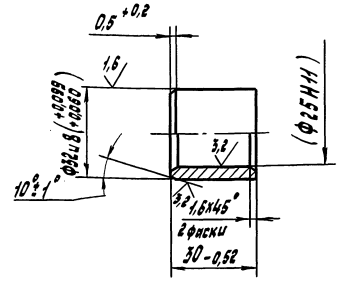


1. 49...56 HRC э.
2. Размеры в скобках - после сборки.

| | | | | | | |
|---|---|---|---|---|---|---|
| Изм. Лист № докум. Подп. Дата | 501-7-013.91-761Т-08.2-02 | | | Лит. | Масса | Масштаб |
| Разраб. Андреев 10.90 | Втулка | | | | 0,1 | 1:1 |
| Провер. Бедняков | | | | Лист | Листов 1 | |
| Т.контр. | | | | | | |
| Н.контр. Беднякова | Сталь 40Х ГОСТ 1050-88 | | | СКБ Главстройпрома Минтрансстроя | | |
| Утв. Бережкин | | | | | | |

Формат А4

504-7-013.91-761Т-08.2-03

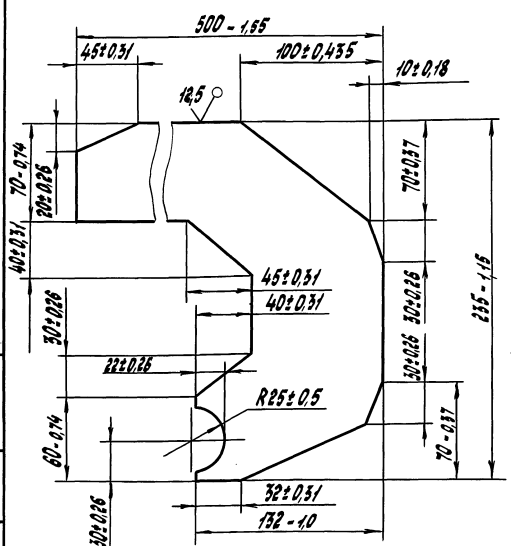


| | | | | | | |
|---|---|---|---|---|---|---|
| Изм. Лист № докум. Подп. Дата | 501-7-013.91-761Т-08.2-03 | | | Лит. | Масса | Масштаб |
| Разраб. Андреев 10.90 | Щека | | | | 5,5 | 1:2 |
| Провер. Бедняков | | | | Лист | Листов 1 | |
| Т.контр. | | | | | | |
| Н.контр. Беднякова | Лист 16.0 ГОСТ 19903-74 Ст3 ГОСТ 14637-79 | | | СКБ Главстройпрома Минтрансстроя | | |
| Утв. Бережкин | | | | | | |

| Форм. | Зона | Поз. | Обозначение | Наименование | Кол. | Прим. |
|---|---|---|---|---|---|---|
| | | | | Документация | | |
| А3 | | | 501-7-013.91-761Т-09.0-00СБ | Сборочный чертеж | | |
| | | | | Сборочные единицы | | |
| А4 | | 1 | 501-7-013.91-761Т-08.1-00 | Кронштейн | 1 | |
| А4 | | 2 | 501-7-013.91-761Т-09.1-00 | Серьга | 1 | |
| | | | | Детали | | |
| А4 | | 3 | 501-7-013.91-761Т-08.0-01 | Палец | 1 | |
| Б4 | | 4 | 501-7-013.91-761Т-09.0-01 | Осеудержатель Лист 4,0 ГОСТ 19903-74 В Ст3 ГОСТ 14637-79 | | Шерох. поверх. Rz 25 |
| | | | | 15-0,43 Х 50-0,62 | 1 | 0,03 кг |

| | | | | | | |
|---|---|---|---|---|---|---|
| Изм. Лист № докум. Подп. Дата | 501-7-013.91-761Т-09.0-00 | | | Лит. | Масса | Масштаб |
| Разраб. Андреев 10.90 | Шарнир | | | | | |
| Провер. Бедняков | | | | СКБ Главстройпрома Минтрансстроя | | |
| Н.контр. Беднякова | | | | | | |
| Утв. Бережкин | | | | | | |

501-7-013.91-761Т-09.0-0006

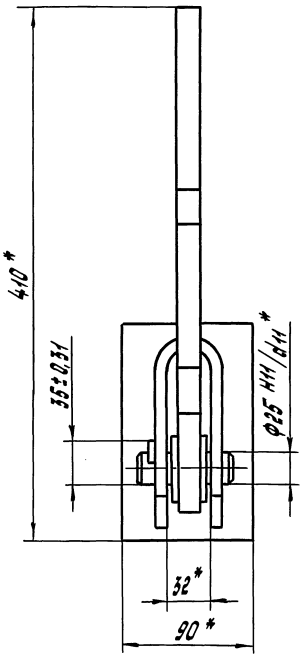


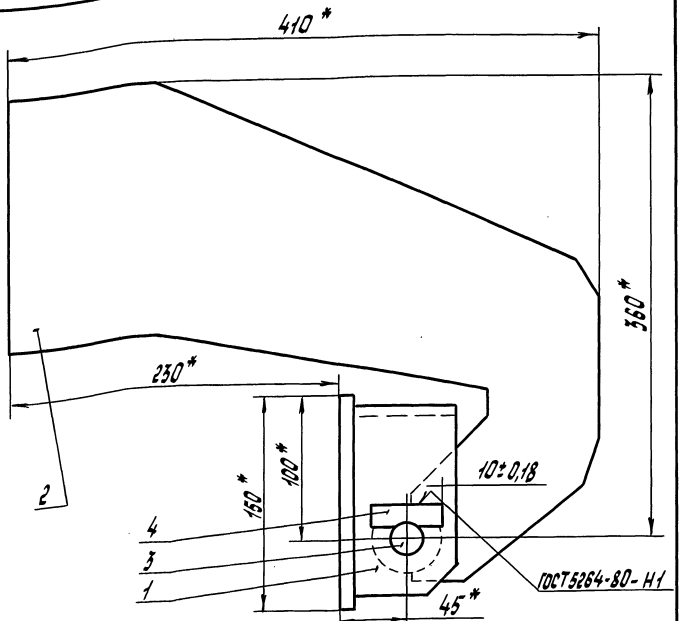


*Размеры для справок.

| Изм. | Лист | № докум. | Подп. | Дата | 501-7-013.91-761Т-09.0-00 СБ | | | |
|---|---|---|---|---|---|---|---|---|
| Разраб. | | Андреев | | 10.90 | Шарнир | Лит. | Масса | Масштаб |
| Провер. | | Евняков | | | | | 10,0 | 1:2 |
| Т.контр. | | | | | Сборочный чертеж | Лист | Листов 1 | |
| Н.контр. | | Бедлякова | | | | СКБ Главстройпрома Минтрансстроя | | |
| Утв. | | Узякин | | | | | | |

Формат А3

| Формат | Зона | Поз. | Обозначение | Наименование | Кол. | Прим. |
|---|---|---|---|---|---|---|
| | | | | Документация | | |
| А3 | | | 501-7-013.91-761Т-09.1-00СБ | Сборочный чертеж | | |
| | | | | Детали | | |
| А4 | | 1 | 501-7-013.91-761Т-08.2-01 | Бобышка | 1 | |
| А4 | | 2 | 501-7-013.91-761Т-08.2-02 | Втулка | 1 | |
| А4 | | 3 | 501-7-013.91-761Т-09.1-01 | Щека | 1 | |

| Изм. | Лист | № докум. | Подп. | Дата | 501-7-013.91-761Т-09.1-00 | | | |
|---|---|---|---|---|---|---|---|---|
| Разраб. | | Андреев | | 10.90 | Серьга | Лит. | Лист | Листов |
| Провер. | | Евняков | | | | | | |
| Н.контр. | | Бедлякова | | | | СКБ Главстройпрома Минтрансстроя | | |
| Утв. | | Узякин | | | | | | |

501-7-013.91-761Т-09.1-01

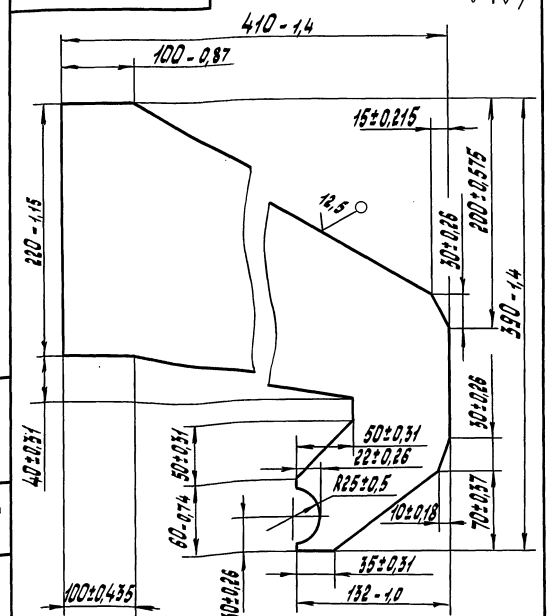


| Изм. | Лист | № докум. | Подп. | Дата | 501-7-013.91-761Т-09.1-01 | | | |
|---|---|---|---|---|---|---|---|---|
| Разраб. | | Андреев | | 10.90 | Щека | Лит. | Масса | Масштаб |
| Провер. | | Евняков | | | | | 6,3 | 1:2,5 |
| Т.контр. | | | | | | Лист | Листов 1 | |
| Н.контр. | | Бедлякова | | | | СКБ Главстройпрома Минтрансстроя | | |
| Утв. | | Узякин | | | | | | |

Лист 16.0 ГОСТ 19903-74
Ст 3 ГОСТ 14637-79

Альбом 3

501-7-013.91-761Т-00.1-00СБ

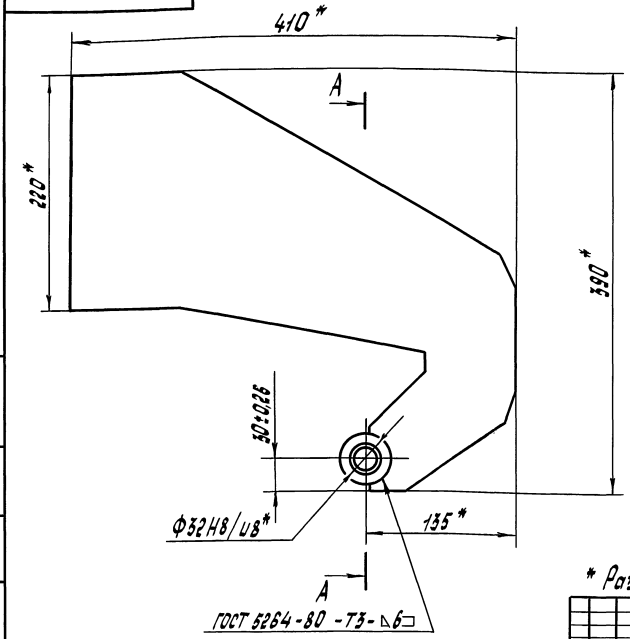


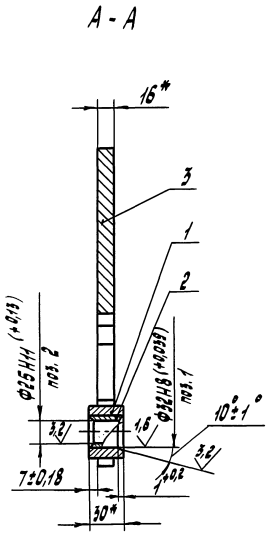


* Размеры для справок.

| Изм. | Лист | № докум. | Подп. | Дата | 501-7-013.91-761Т-09.1-00 СБ | | | |
|---|---|---|---|---|---|---|---|---|
| Разраб. | | Андреев | | 10.90 | Серьга | Лит. | Масса | Масштаб |
| Провер. | | Бедняков | | | Сборочный чертеж | | 6,8 | 1:2,5 |
| Т.контр. | | | | | | Лист | Листов 1 | |
| Н.контр. | | Бедняков | | | | СКБ Главстройпрома Минтрансстроя | | |
| Утв. | | Узекин | | | | | | |

Инв.№ подл. | Подп. и дата | Взам.инв.№ | Инв.№ дубл. | Подп. и дата

Формат А3

| Форм. | Зона | Поз. | Обозначение | Наименование | Кол. | Прим. |
|---|---|---|---|---|---|---|
| | | | | Документация | | |
| А3 | | | 501-7-013.91-761Т-10.0-00СБ | Сборочный чертеж | | |
| | | | | Сборочные единицы | | |
| А4 | | 1 | 501-7-013.91-761Т-08.1-00 | Кронштейн | 1 | |
| А4 | | 2 | 501-7-013.91-761Т-10.1-00 | Серьга | 1 | |
| | | | | Детали | | |
| А4 | | 3 | 501-7-013.91-761Т-08.0-01 | Палец | 1 | |
| Б.4 | | 4 | 501-7-013.91-761Т-10.0-01 | Оседержатель | | Шерох. |
| | | | | Лист 4,0 ГОСТ19903-74 | | поверх. |
| | | | | 8Ст3 ГОСТ14637-79 | | реза 25 |
| | | | | 15-0,43 Х 50-0,62 | 1 | 0,03 кг |

| Изм. | Лист | № докум. | Подп. | Дата | 501-7-013.91-761Т-10.0-00 | | | |
|---|---|---|---|---|---|---|---|---|
| Разраб. | | Андреев | | 10.90 | Шарнир | Лит. | Лист | Листов 1 |
| Провер. | | Бедняков | | | | СКБ Главстройпрома Минтрансстроя | | |
| Н.контр. | | Бедняков | | | | | | |
| Утв. | | Узекин | | | | | | |

| Форм. | Зона | Поз. | Обозначение | Наименование | Кол. | Прим. |
|---|---|---|---|---|---|---|
| | | | | Документация | | |
| А3 | | | 501-7-013.91-761Т-10.1-00СБ | Сборочный чертеж | | |
| | | | | Детали | | |
| А4 | | 1 | 501-7-013.91-761Т-08.2-01 | Бабышка | 1 | |
| А4 | | 2 | 501-7-013.91-761Т-08.2-02 | Втулка | 1 | |
| А4 | | 3 | 501-7-013.91-761Т-10.1-01 | Щека | 1 | |
| Б.4 | | 4 | 501-7-013.91-761Т-10.1-02 | Накладка | | Шерох. |
| | | | | Лист 10,0 ГОСТ19903-74 | | поверх. |
| | | | | 8Ст3 ГОСТ14637-79 | | реза 25 |
| | | | | 50-0,62 Х 100-0,87 | 1 | 0,4 кг |

| Изм. | Лист | № докум. | Подп. | Дата | 501-7-013.91-761Т-10.1-00 | | | |
|---|---|---|---|---|---|---|---|---|
| Разраб. | | Андреев | | 10.90 | Серьга | Лит. | Лист | Листов 1 |
| Провер. | | Бедняков | | | | СКБ Главстройпрома Минтрансстроя | | |
| Н.контр. | | Бедняков | | | | | | |
| Утв. | | Узекин | | | | | | |

Инв.№ подл. | Подп. и дата | Взам.инв.№ | Инв.№ дубл. | Подп. и дата

Альбом 3

501-7-013.91-761Т-10.0-00СБ

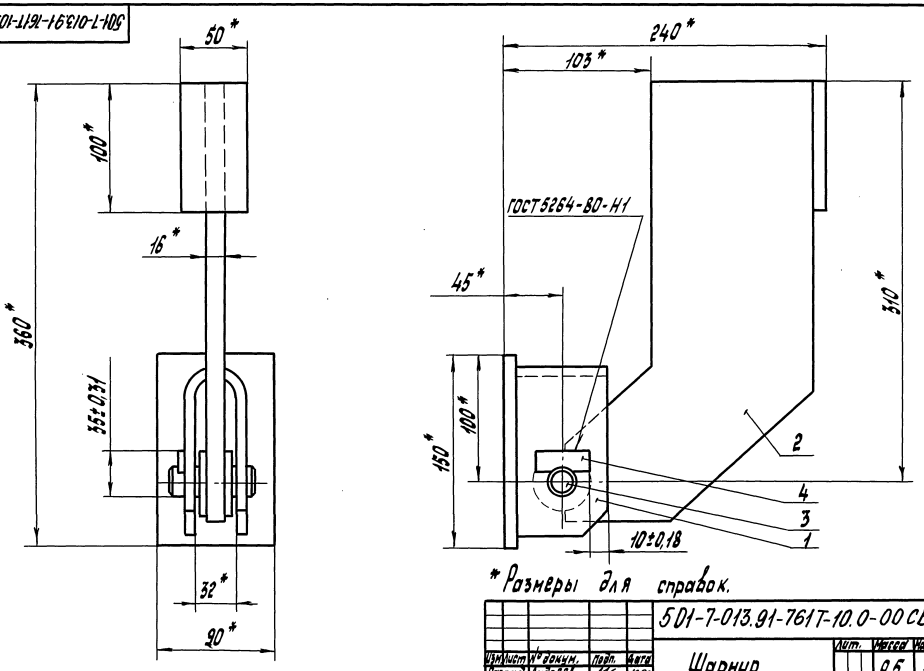


* Размеры для справок.

| | | | | | | | | |
|---|---|---|---|---|---|---|---|---|
| | | | | 501-7-013.91-761Т-10.0-00 СБ | | | | |
| Изм. | Лист | № докум. | Подп. | Дата | Шарнир<br>Сборочный чертеж | Лит. | Масса | Масштаб |
| Разраб. | | Андреев | | 10.90 | | | 9,5 | 1:2 |
| Провер. | | Бедняков | | | | Лист | Листов 1 | |
| Т.контр. | | | | | | СКБ Главстройпрома Минтрансстроя | | |
| Н.контр. | | Беднякова | | | | | | |
| Утв. | | Узекин | | | | Формат А3 | | |

Инв.№ подл. | Подп. и дата | Взам.инв.№ | Инв.№ дубл. | Подп. и дата

501-7-013.91-761Т-10.1-00СБ

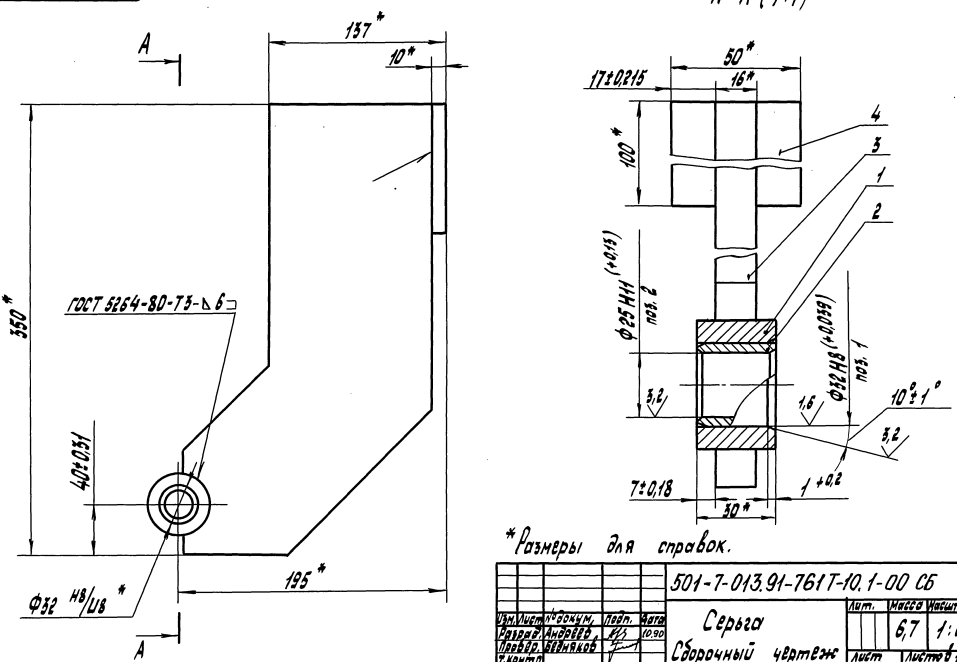


* Размеры для справок.

| | | | | | | | | |
|---|---|---|---|---|---|---|---|---|
| | | | | 501-7-013.91-761Т-10.1-00 СБ | | | | |
| Изм. | Лист | № докум. | Подп. | Дата | Серьга<br>Сборочный чертеж | Лит. | Масса | Масштаб |
| Разраб. | | Андреев | | 10.90 | | | 6,7 | 1:2 |
| Провер. | | Бедняков | | | | Лист | Листов 1 | |
| Т.контр. | | | | | | СКБ Главстройпрома | | |
| Н.контр. | | Беднякова | | | | | | |
| Утв. | | Узекин | | | | | | |

Инв.№ подл. | Подп. и дата | Взам.инв.№ | Инв.№ дубл. | Подп. и дата

Альбом 3

501-7-013.91-761Т-10.1-01

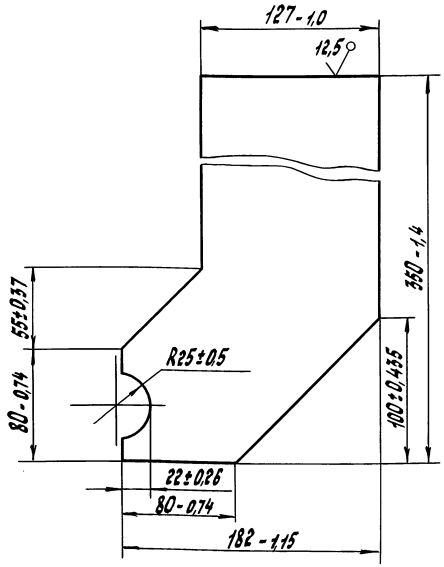


| Изм. | Лист | № докум. | Подп. | Дата |
|---|---|---|---|---|
| Разраб. | | Андреев | | 10.90 |
| Провер. | | Бедняков | | |
| Т.контр. | | | | |
| Н.контр. | | Беднякова | | |
| Утв. | | Узекин | | |

501-7-013.91-761Т-10.1-01

Щека

Лит. | Масса 5,8 | Масштаб 1:2

Лист | Листов 1

Лист 16,0 ГОСТ 19903-74
8 Ст3 ГОСТ 14637-79

СКБ Главстройпрома Минтрансстроя

Формат А4

| Форм. | Зона | Поз. | Обозначение | Наименование | Кол. | Прим. |
|---|---|---|---|---|---|---|
| | | | | Документация | | |
| А3 | | | 501-7-013.91-761Т-11.0-00СБ | Сборочный чертеж | | |
| | | | | Детали | | |
| А4 | | 1 | 501-7-013.91-761Т-11.0-01 | Палец | 1 | |
| А4 | | 2 | 501-7-013.91-761Т-11.0-02 | Болт откидной | 1 | |
| А4 | | 3 | 501-7-013.91-761Т-11.0-03 | Гайка | 1 | |
| А4 | | 4 | 501-7-013.91-761Т-11.0-04 | Скоба | 1 | |
| Б4 | | 6 | 501-7-013.91-761Т-11.0-06 | Оседержатель | | Шерох. поверх. реза 25/ |
| | | | | Лист 4,0 ГОСТ 19903-74 / 8 Ст3 ГОСТ 14637-79 | | |
| | | | | 15-0,43 X 35-0,62 | 1 | 0,02 кг |
| | | | Переменные данные | для исполнений | | |
| | | | | 501-7-013.91-761Т-11.0-00 | | |
| | | | | Детали | | |
| А4 | | 5 | 501-7-013.91-761Т-11.0-05 | Упор | 1 | |
| | | | | 501-7-013.91-761Т-11.0-00-01 | | |
| | | | | Детали | | |
| А4 | | 5 | 501-7-013.91-761Т-11.0-05-01 | Упор | 1 | |

| Изм. | Лист | № докум. | Подп. | Дата |
|---|---|---|---|---|
| Разраб. | | Андреев | | 10.90 |
| Провер. | | Бедняков | | |
| Н.контр. | | Беднякова | | |
| Утв. | | Узекин | | |

501-7-013.91-761Т-11.0-00

Замок

Лит. | Лист | Листов 1

СКБ Главстройпрома Минтрансстроя

Формат А4

501-7-013.91-761Т-11.0-00СБ

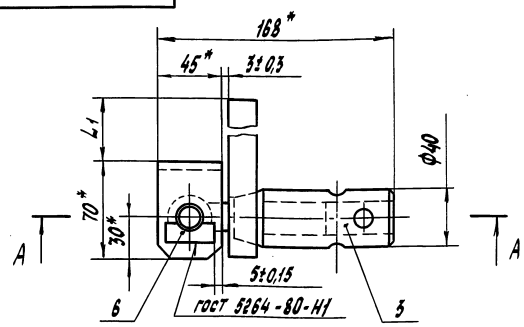


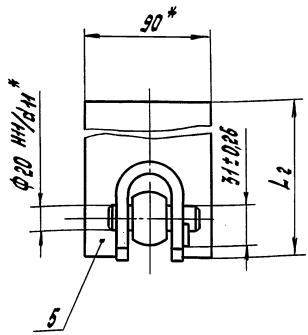


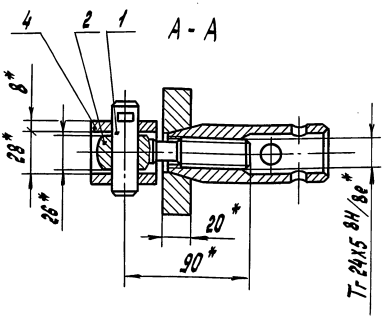


| Обозначение | $L_1$, мм | $L_2$, мм | Масса, кг |
|---|---|---|---|
| 501-7-013.91-761Т-11.000 | 45±0,31 | 113* | 3,1 |
| -01 | 10±0,18 | 78* | 2,6 |

* Размеры для справок.

| Изм. | Лист | № докум. | Подп. | Дата |
|---|---|---|---|---|
| Разраб. | | Андреев | | 10.90 |
| Провер. | | Бедняков | | |
| Т.контр. | | | | |
| Н.контр. | | Беднякова | | |
| Утв. | | Узекин | | |

501-7-013.91-761Т-11.0-00 СБ

Замок

Сборочный чертеж

Лит. | Масса см. табл. | Масштаб 1:2

Лист | Листов 1

СКБ Главстройпрома Минтрансстроя

Альбом 3

501-7-013.91-761Т-11.0-01

12,5

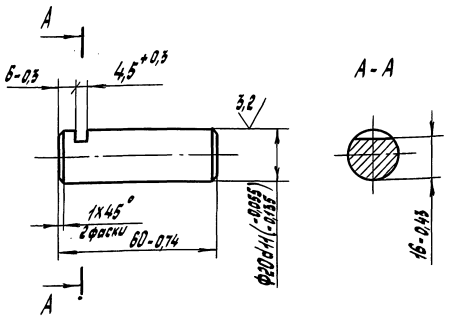


45... 51 HRC э

| | | | | | |
|---|---|---|---|---|---|
| Изм. Лист | № докум. | Подп. | Дата | 501-7-013.91-761Т-11.0-01 | | | |
| Разраб. | Андреев | | 10.90 | Палец | Лит. | Масса | Масштаб |
| Провер. | Вельяков | | | | | 0,15 | 1:1 |
| Т.контр. | | | | | Лист | Листов 1 | |
| Н.контр. | Вельякова | | | Сталь 45 ГОСТ 1050-88 | СКБ Главстройпрома Минтрансстроя | | |
| Утв. | Уфимин | | | | | | |

Инв.№ подл. | Подп. и дата | Взам.инв.№ | Инв.№ дубл. | Подп. и дата

Формат А4

501-7-013.91-761Т-11.0-02

12,5

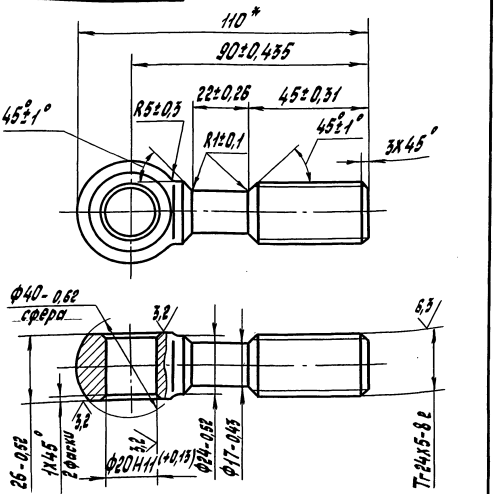


*Размер для справок.

| | | | | | |
|---|---|---|---|---|---|
| Изм. Лист | № докум. | Подп. | Дата | 501-7-013.91-761Т-11.0-02 | | | |
| Разраб. | Андреев | | 10.90 | Болт откидной | Лит. | Масса | Масштаб |
| Провер. | Вельяков | | | | | 0,35 | 1:1 |
| Т.контр. | | | | | Лист | Листов 1 | |
| Н.контр. | Вельякова | | | Сталь 35 ГОСТ 1050-88 | СКБ Главстройпрома Минтрансстроя | | |
| Утв. | Уфимин | | | | | | |

Инв.№ подл. | Подп. и дата | Взам.инв.№ | Инв.№ дубл. | Подп. и дата

Формат А4

501-7-013.91-761Т-11.0-03

12,5

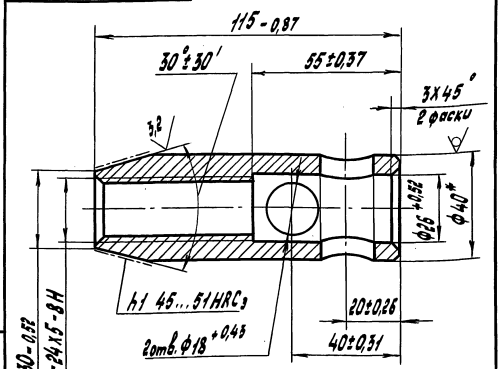


*Размер для справок

| | | | | | |
|---|---|---|---|---|---|
| Изм. Лист | № докум. | Подп. | Дата | 501-7-013.91-761Т-11.0-03 | | | |
| Разраб. | Андреев | | 10.90 | Гайка | Лит. | Масса | Масштаб |
| Провер. | Вельяков | | | | | 0,67 | 1:1 |
| Т.контр. | | | | | Лист | Листов 1 | |
| Н.контр. | Вельякова | | | Круг В40 ГОСТ 2590-88 / Сталь 35 ГОСТ 1050-88 | СКБ Главстройпрома Минтрансстроя | | |
| Утв. | Уфимин | | | | | | |

Инв.№ подл. | Подп. и дата | Взам.инв.№ | Инв.№ дубл. | Подп. и дата

501-7-013.91-761Т-11.0-04

12,5

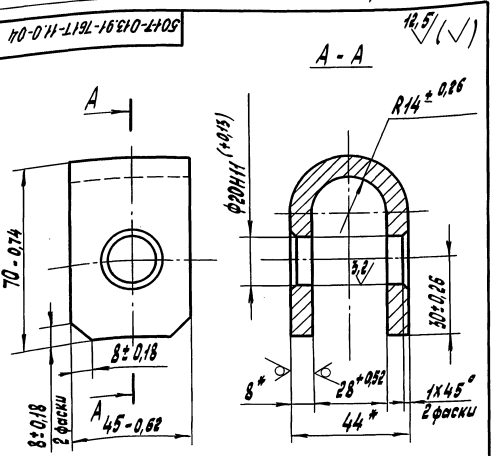


*Размеры для справок.

| | | | | | |
|---|---|---|---|---|---|
| Изм. Лист | № докум. | Подп. | Дата | 501-7-013.91-761Т-11.0-04 | | | |
| Разраб. | Андреев | | 10.90 | Скоба | Лит. | Масса | Масштаб |
| Провер. | Вельяков | | | | | 0,55 | 1:1 |
| Т.контр. | | | | | Лист | Листов 1 | |
| Н.контр. | Вельякова | | | Лист 8,0 ГОСТ 19903-74 / Ст3 ГОСТ 14637-79 | СКБ Главстройпрома Минтрансстроя | | |
| Утв. | Уфимин | | | | | | |

Инв.№ подл. | Подп. и дата | Взам.инв.№ | Инв.№ дубл. | Подп. и дата

501-7-013.91-761Т-11.0-05

12,5

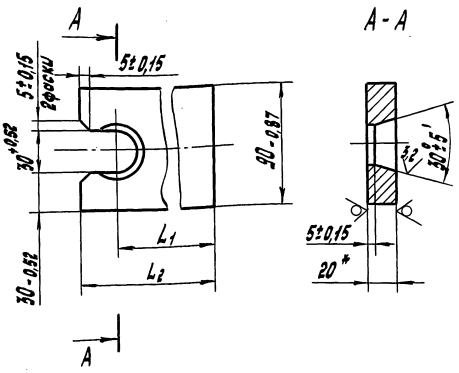


| Обозначение | L1, мм | L2, мм | Масса, кг |
|---|---|---|---|
| 501-7-013.91-761Т-11.0-05 | 85±0,435 | 113-0,87 | 1,5 |
| -01 | 50±0,31 | 78-0,74 | 1,0 |

*Размер для справок

| Изм. | Лист | № докум. | Подп. | Дата |
|---|---|---|---|---|
| Разраб. | | Андреев | | 10.90 |
| Провер. | | Верняков | | |
| Т.контр. | | | | |
| Н.контр. | | Верякова | | |
| Утв. | | Узекин | | |

501-7-013.91-761Т-11.0-05

Упор

| Лит. | Масса | Масштаб |
|---|---|---|
| | см. табл. | 1:2 |

Лист 20,0 ГОСТ 19903-74 / Ст3 ГОСТ 14637-79

Лист 1 Листов 1

СКБ Главстройпрома Минтрансстроя

Формат А4

| Формат | Зона | Поз. | Обозначение | Наименование | Кол. | Прим. |
|---|---|---|---|---|---|---|
| | | | | Документация | | |
| А3 | | | 501-7-013.91-761Т-12.0-00СБ | Сборочный чертеж | | |
| | | | | Детали | | |
| А4 | | 1 | 501-7-013.91-761Т-12.0-01 | Проушина | 2 | |
| А4 | | 2 | 501-7-013.91-761Т-12.0-02 | Палец | 2 | |
| | | | | Стандартные изделия | | |
| | | 3 | | Цепь 2-8х34 ТУ 12-0173856-009-88 | 1 | 42звеньев |
| | | 4 | | Шайба 12.02 ГОСТ 11371-78 | 2 | |
| | | 5 | | Шплинт 3,2х20-001 ГОСТ 397-79 | 2 | |

Инв.№ подл. | Подп. и дата | Взам. инв.№ | Инв.№ дубл. | Подп. и дата

| Изм. | Лист | № докум. | Подп. | Дата |
|---|---|---|---|---|
| Разраб. | | Андреев | | 10.90 |
| Провер. | | Верняков | | |
| Н.контр. | | Верякова | | |
| Утв. | | Узекин | | |

501-7-013.91-761Т-12.0-00

Ограничитель

| Лит. | Лист | Листов |
|---|---|---|
| | | |

СКБ Главстройпрома Минтрансстроя

Формат А4

501-7-013.91-761Т-12.0-00СБ

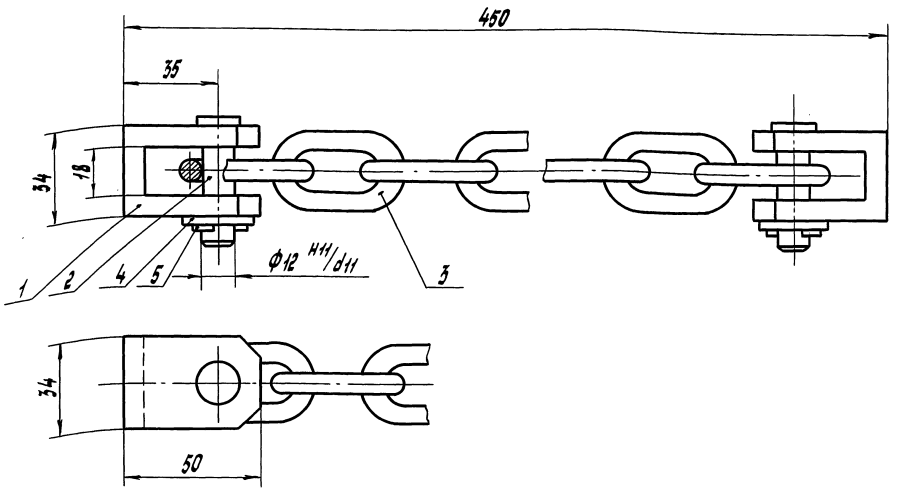


Размеры для справок.

| Изм. | Лист | № докум. | Подп. | Дата |
|---|---|---|---|---|
| Разраб. | | Андреев | | 10.90 |
| Провер. | | Верняков | | |
| Т.контр. | | | | |
| Н.контр. | | Верякова | | |
| Утв. | | | | |

501-7-013.91-761Т-12.0-00СБ

Ограничитель

Сборочный чертеж

| Лит. | Масса | Масштаб |
|---|---|---|
| | 1,1 | 1:1 |

Лист Листов 1

СКБ Главстройпрома

Альбом 3

| Форм. | Зона | Поз. | Обозначение | Наименование | Кол. | Прим. |
|---|---|---|---|---|---|---|
| | | | | Документация | | |
| А4 | | * | 501-7-013.91-762Т-00.0-000СБ | Сборочный чертеж | | *) А2; А2 |
| | | | | Сборочные единицы | | |
| А4 | | 1 | 501-7-013.91-762Т-01.0-00 | Поддон | 1 | |
| А4 | | 2 | 501-7-013.91-762Т-02.0-00 | Борт продольный | 2 | |
| А4 | | 3 | 501-7-013.91-762Т-03.0-00 | Борт торцевой | 2 | |
| А4 | | 4 | 501-7-013.91-762Т-04.0-00 | Разделитель | 2 | |
| А4 | | 5 | 501-7-013.91-762Т-05.0-00 | Разделитель | 1 | |
| А4 | | 6 | 501-7-013.91-762Т-06.0-00 | Шарнир | 12 | |
| А4 | | 7 | 501-7-013.91-762Т-07.0-00 | Замок | 4 | |
| | | | | Детали | | |
| А4 | | 8 | 501-7-013.91-762Т-00.0-01 | Захват | 4 | |
| Б4 | | 9 | 501-7-013.91-762Т-00.0-02 | Платик | | Шерох. поверх. 25/ |
| | | | | Лист 8.0 ГОСТ 19903-74 Вст3ГОСТ 14637-79 | | |
| | | | | 30-0,52×40-0,62 | 4 | 0,1 кг |
| А4 | | 10 | 501-7-013.91-762Т-00.0-03 | Скоба | 12 | |

Инв.№подл. | Подп. и дата | Взам.инв.№ | Инв.№дубл. | Подп. и дата

| Изм. | Лист | № докум. | Подп. | Дата |
|---|---|---|---|---|
| Разраб. | | Андреев | | 10.90 |
| Пров. | | Беднякова | | |
| Н.контр. | | Беднякова | | |
| Утв. | | Уваркин | | |

501-7-013.91-762Т-00.0-00

Форма для элементов высоких плоских форм ЭВПФ30.8

| Лит. | Лист | Листов |
|---|---|---|
| | | 1 |

СКБ Главстройпрома Минтрансстроя

Формат А4

501-7-013.91-762Т-00.0-01

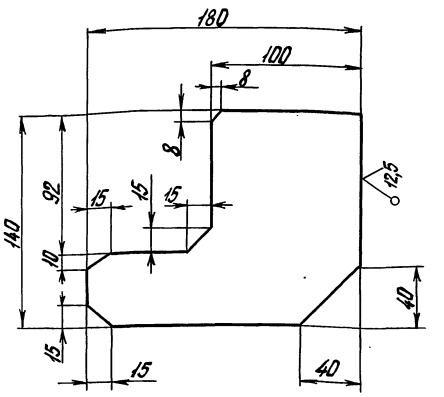


Неуказанные предельные отклонения размеров: $h14; \pm \frac{IT14}{2}$.

| Изм. | Лист | № докум. | Подп. | Дата |
|---|---|---|---|---|
| Разраб. | | Андреев | | 10.90 |
| Пров. | | Беднякова | | |
| Н.контр. | | Беднякова | | |
| Утв. | | Уваркин | | |

501-7-013.91-762Т-00.0-01

Захват

| Лит. | Масса | Масшт. |
|---|---|---|
| | 1,4 | 1:2 |

| Лист | Листов 1 |
|---|---|
| | |

Лист 10.0 ГОСТ 19903-74 Вст3ГОСТ 14637-79

СКБ Главстройпрома Минтрансстроя

Формат А4

501-7-013.91-762Т-00.0-03

25 √(√)

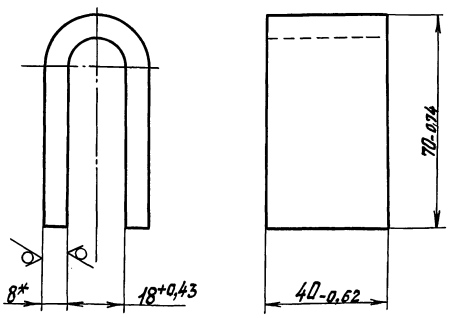


*Размеры для справок.

| Изм. | Лист | № докум. | Подп. | Дата |
|---|---|---|---|---|
| Разраб. | | Андреев | | 10.90 |
| Пров. | | Беднякова | | |
| Н.контр. | | Беднякова | | |
| Утв. | | Уваркин | | |

501-7-013.91-762Т-00.0-03

Скоба

| Лит. | Масса | Масшт. |
|---|---|---|
| | 0,4 | 1:1 |

| Лист | Листов 1 |
|---|---|
| | |

Лист 8.0 ГОСТ 19903-74 Вст3ГОСТ 14637-79

СКБ Главстройпрома Минтрансстроя

| Форм. | Зона | Поз. | Обозначение | Наименование | Кол. | Прим. |
|---|---|---|---|---|---|---|
| | | | | Документация | | |
| А4 | | | 501-7-013.91-762Т-01.1-000СБ | Сборочный чертеж | | |
| | | | | Детали | | |
| А4 | | 1 | 501-7-013.91-762Т-01.1-01 | Проушина | 1 | |
| А4 | | 2 | 501-7-013.91-762Т-01.1-02 | Ребро | 4 | |

| Изм. | Лист | № докум. | Подп. | Дата |
|---|---|---|---|---|
| Разраб. | | Андреев | | 10.90 |
| Пров. | | Беднякова | | |
| Н.контр. | | Беднякова | | |
| Утв. | | Уваркин | | |

501-7-013.91-762Т-01.1-00

Петля

| Лит. | Лист | Листов |
|---|---|---|
| | | 1 |

СКБ Главстройпрома Минтрансстроя

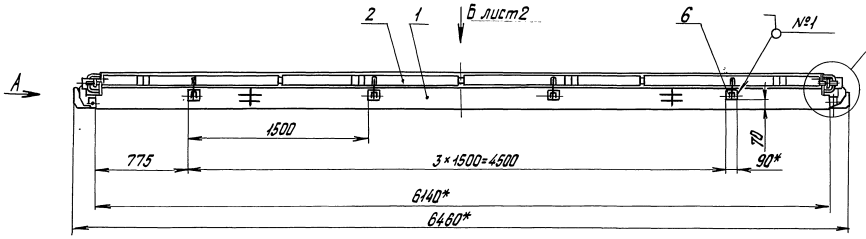


А (1:10)

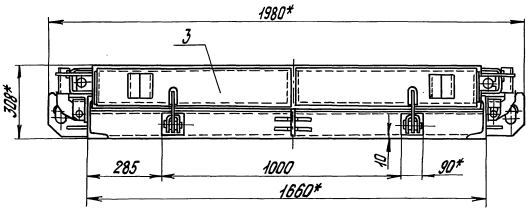


В (1:5)

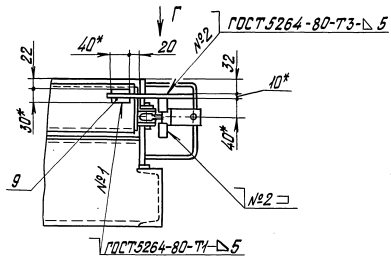


Г (1:5)

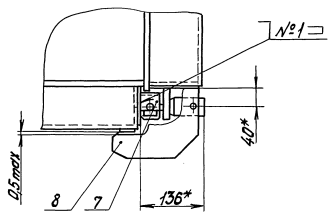


Техническая характеристика

1. Форма предназначена для изготовления элементов высоких платформ ЭВПФ30.8.
2. Количество одновременно формуемых изделий, шт — 4.
3. Масса изделия, кг — 900.
4. Масса формы с изделиями, кг — 3650.

Технические требования

1. Форму изготовить в соответствии с требованиями ГОСТ 25781-73. Класс точности формы соответствует 6 классу точности изделия.
2. Борта формы должны плотно примыкать друг к другу, поддону и разделителям. Зазоры в отдельных местах примыкания не более 1,5мм, при этом общая длина местных зазоров не более 0,25 длины примыкания.
3. Покрытие нерабочих поверхностей формы:
   -грунтовка ГФ-0119 ГОСТ 23343-78;
   -эмаль ПФ-115 черная ГОСТ 6465-76 в 2 слоя.
   IV. Ж.
4. $\pm \frac{IT14}{2}$.
5. * Размеры для справок.

| | | | | | | | |
|---|---|---|---|---|---|---|---|
| Изм. | Лист | № докум. | Подп. | Дата | 501-7-013.91-762Т-ОО.О-ОО СБ | | |
| Разраб. | | Андреев | | 10.90 | Форма для элементов высоких платформ ЭВП.Ф 30.8 сборочный чертеж | Лит. | Масса | Масшт. |
| Провер. | | Беднаков | | | | | 2050 | 1:20 |
| Т.контр. | | | | | | Лист 1 | Листов 2 | |
| Гл.констр. | | Беднаков | | | | СКБ Главтрейпрома Минтрансстроя | | |
| Н.контр. | | Беднаков | | | | | | |
| Утв. | | Зевкин | | | | | | |

Инв. № подл. | Подп. и дата | Взам. инв. № | Инв. № дубл. | Подп. и дата

Б (1:20) лист 1

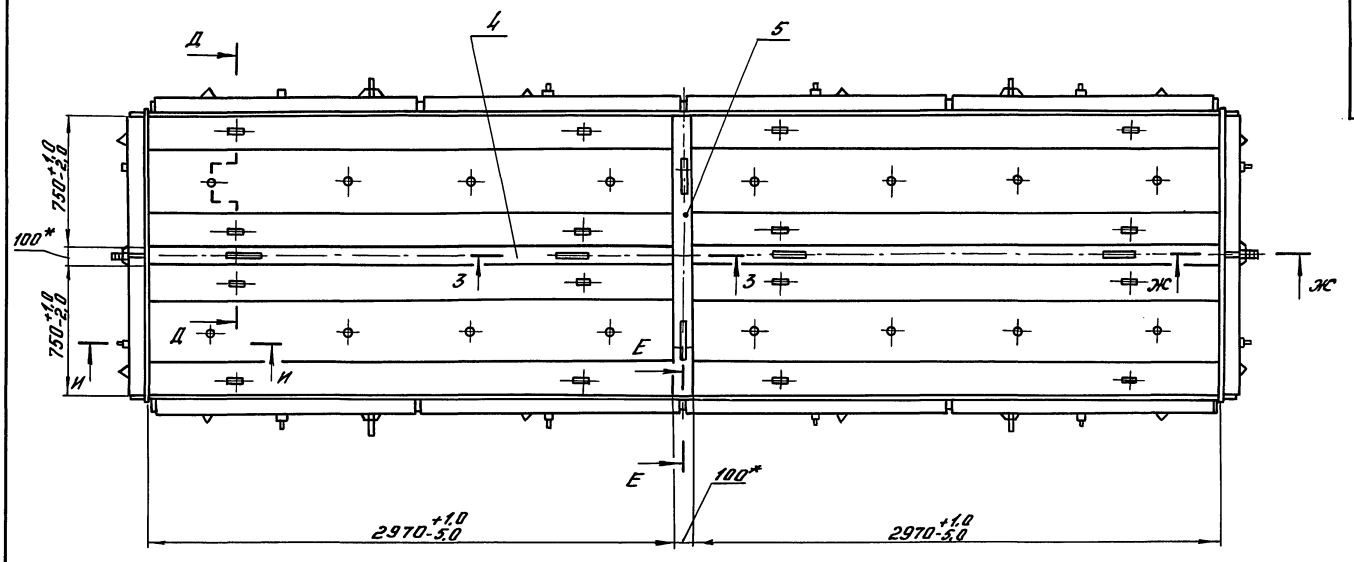


Д-Д (1:5)

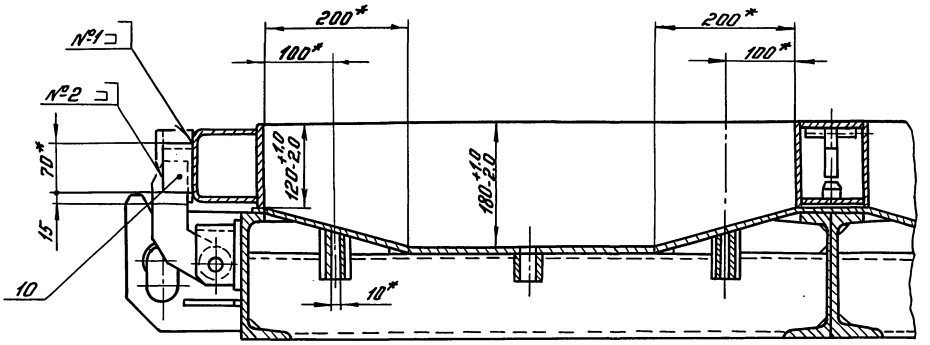


Е-Е (1:5)

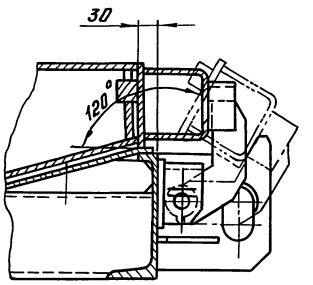


И-И (1:5)

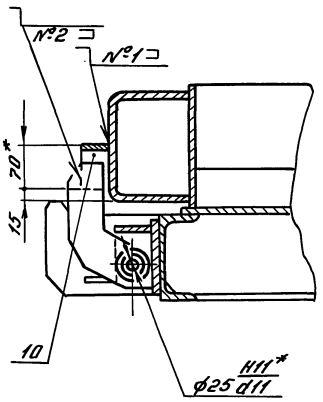


3-3 (1:5)

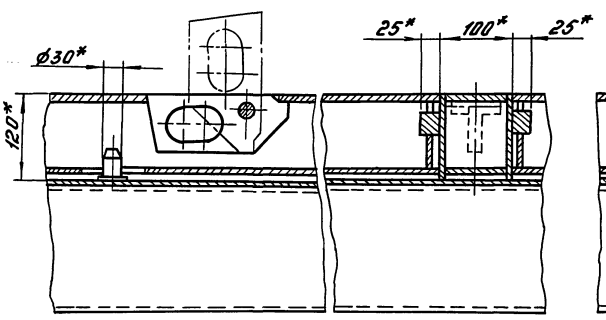


Ж-Ж (1:5)

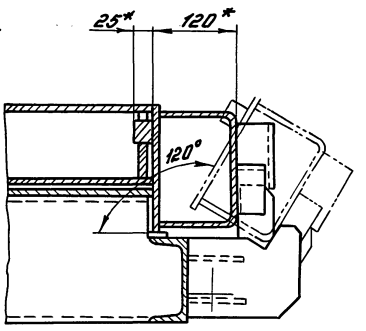




Инв. № подл. | Подпись и дата | Взам. инв. № | Инв. № дубл. | Подпись и дата

Альбом 3

| Формат | Зона | Поз. | Обозначение | Наименование | Кол. | Прим. |
|---|---|---|---|---|---|---|
| | | | | Документация | | |
| * | | | 501-7-013.91-762Т-01.0-0006 | Сборочный чертеж | | *) А2; А2 |
| | | | | Сборочные единицы | | |
| А4 | | 1 | 501-7-013.91-762Т-01.1-00 | Петля | 4 | |
| А4 | | 2 | 501-7-013.91-762Т-01.2-00 | Упор | 2 | |
| | | | | Детали | | |
| А4 | | 4 | 501-7-013.91-762Т-01.0-01 | Балка | 2 | |
| А4 | | 5 | 501-7-013.91-762Т-01.0-02 | Балка | 2 | |
| А4 | | 6 | 501-7-013.91-762Т-01.0-03 | Связь | 2 | |
| | | 7 | -01 | Связь | 20 | |
| А4 | | 8 | 501-7-013.91-762Т-01.0-04 | Плита | 2 | |
| А4 | | 9 | 501-7-013.91-762Т-01.0-05 | Плита | 4 | |
| Б4 | | 10 | 501-7-013.91-762Т-01.0-06 | Плита | | Шерох. поверх. резать 25 |
| | | | | 80 ГОСТ 19903-74 / Лист В Ст3 ГОСТ 14637-79 | | |
| | | | | 100-0,87×6040h12(-4,0) | 1 | 38 кг |

Инв. № подл. | Подп. и дата | Взам. инв. № | Инв. № дубл. | Подп. и дата

| Изм. | Лист | № докум. | Подп. | Дата |
|---|---|---|---|---|
| Разраб. | | Андреев | | 10.90 |
| Провер. | | Беднякова | | |
| Н. контр. | | Беднякова | | |
| Утв. | | Узаркин | | |

501-7-013.91-762Т-01.0-00

Поддон

| Лит. | Лист | Листов |
|---|---|---|
| | 1 | 2 |

СКБ Главстройпрома Минтрансстроя

Формат А4

| Формат | Зона | Поз. | Обозначение | Наименование | Кол. | Прим. |
|---|---|---|---|---|---|---|
| Б4 | | 11 | 501-7-013.91-762Т-01.0-07 | Плита | | Шерох. |
| | | | | Лист 8.0 ГОСТ 19903-74 / В Ст3 ГОСТ 14637-79 | | поверх. резать 25 |
| | | | | 20-0,52×6040h12(-4,0) | 2 | 7,6 кг |
| Б4 | | 12 | 501-7-013.91-762Т-01.0-08 | Стенка | | Шерох. |
| | | | | Лист 8.0 ГОСТ 19903-74 / В Ст3 ГОСТ 14637-79 | | поверх. резать 25 |
| | | | | 60-0,74×75-0,74 | 16 | 0,3 кг |
| Б4 | | 13 | 501-7-013.91-762Т-01.0-09 | Стенка | | Шерох. |
| | | | | Лист 8.0 ГОСТ 19903-74 / В Ст3 ГОСТ 14637-79 | | поверх. резать 25 |
| | | | | 60-0,74×70-0,74 | 16 | 0,3 кг |
| А4 | | 14 | 501-7-013.91-762Т-01.0-10 | Стенка | 32 | |
| А4 | | 15 | 501-7-013.91-762Т-01.0-11 | Палец | 6 | |
| Б4 | | 16 | 501-7-013.91-762Т-01.0-12 | Направляющая | | Шерох. |
| | | | | Труба 25×3,2 | | поверх. |
| | | | | ГОСТ 3262-75 | | резать 25 |
| | | | | ℓ=40-0,62 | 16 | 0,1 кг |
| А4 | | 17 | 501-7-013.91-762Т-01.0-13 | Ребро | 20 | |
| | | 18 | -01 | Ребро | 20 | |

Инв. № подл. | Подп. и дата | Взам. инв. № | Инв. № дубл. | Подп. и дата

| Изм. | Лист | № докум. | Подп. | Дата |
|---|---|---|---|---|

501-7-013.91-762Т-01.0-00

| Лист |
|---|
| 2 |

Формат А4

Альбом 3

501-7-013.91-762Т-01.1-0006

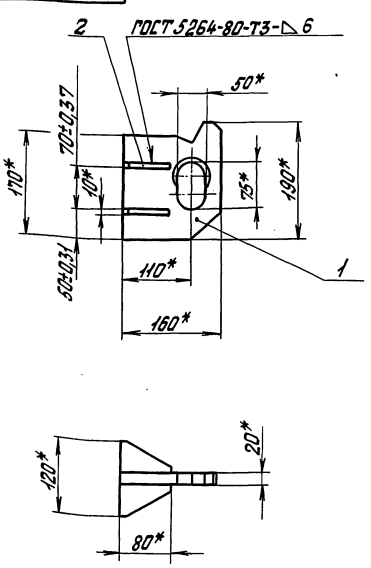


*Размеры для справок.

Инв. № подл. | Подп. и дата | Взам. инв. № | Инв. № дубл. | Подп. и дата

| Изм. | Лист | № докум. | Подп. | Дата |
|---|---|---|---|---|
| Разраб. | | Андреев | | 10.90 |
| Провер. | | Беднякова | | |
| Н. контр. | | Беднякова | | |
| Утв. | | Узаркин | | |

501-7-013.91-762Т-01.1-00 СБ

Петля

Сборочный чертеж

| Лит. | Масса | Масштаб |
|---|---|---|
| | 4,7 | 1:5 |

| Лист | Листов 1 |
|---|---|

СКБ Главстройпрома Минтрансстроя

501-7-013.91-762Т-01.1-01

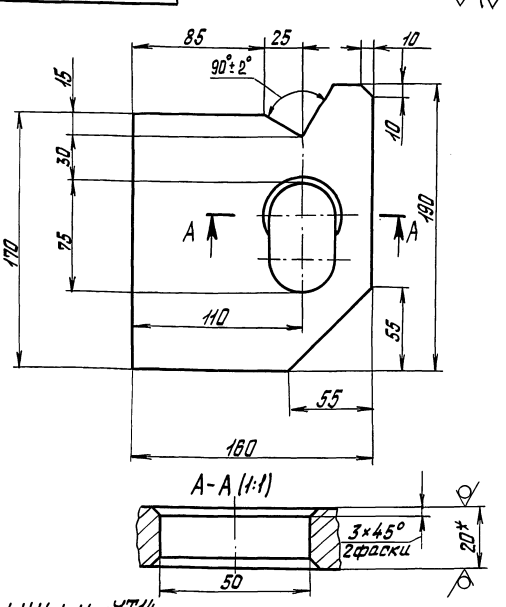


1. H14; h14; ±IT14/2.

2.* Размеры для справок.

Инв. № подл. | Подп. и дата | Взам. инв. № | Инв. № дубл. | Подп. и дата

| Изм. | Лист | № докум. | Подп. | Дата |
|---|---|---|---|---|
| Разраб. | | Андреев | | 10.90 |
| Провер. | | Беднякова | | |
| Н. контр. | | Беднякова | | |
| Утв. | | Узаркин | | |

501-7-013.91-762Т-01.1-01

Проушина

| Лит. | Масса | Масштаб |
|---|---|---|
| | 3,8 | 1:2 |

| Лист | Листов 1 |
|---|---|

СКБ Главстройпрома Минтрансстроя

Лист 20.0 ГОСТ 19903-74 / В Ст3 ГОСТ 14637-79

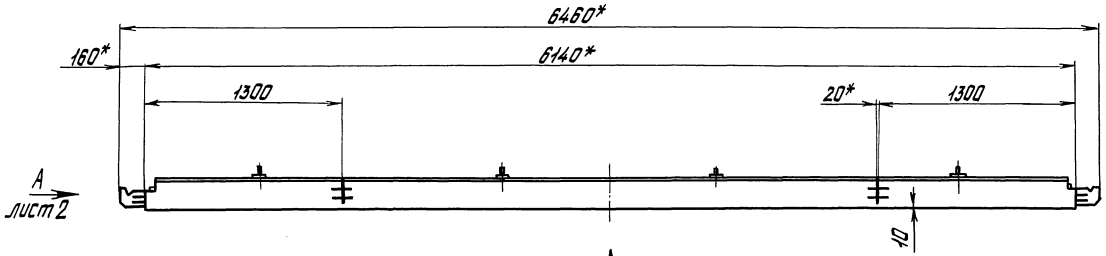


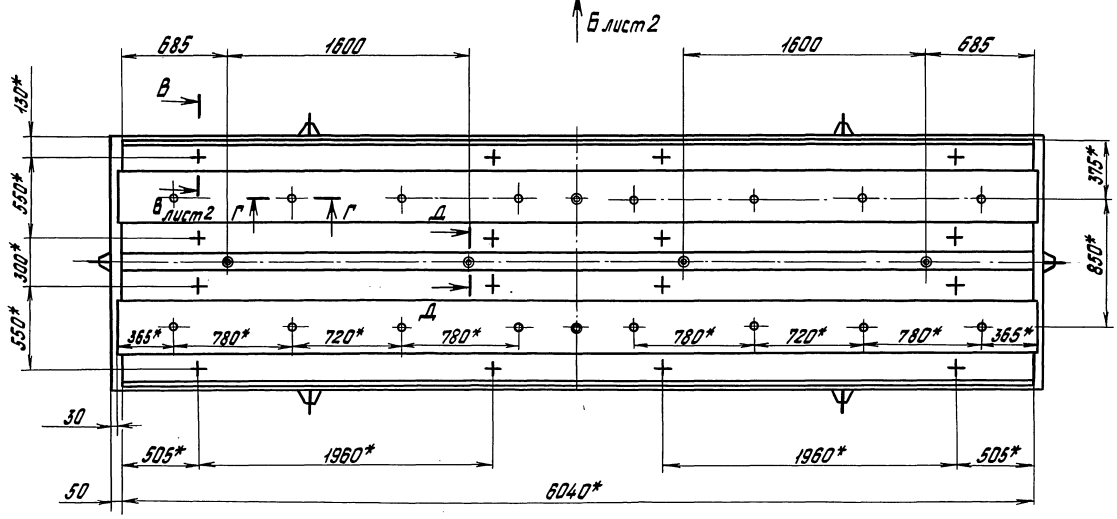


Г-Г (1:2)

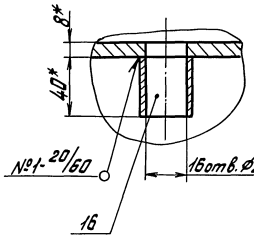


Д-Д (1:2)

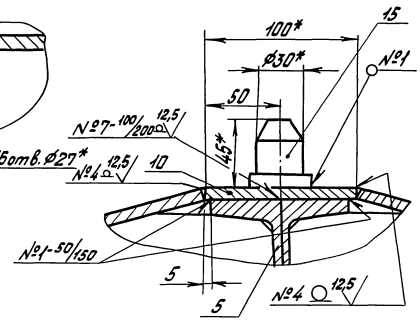


| № шва | Конструктивные элементы шва | Обозначение шва | Прим. |
|---|---|---|---|
| 1 | — | ГОСТ 5264-80-Т1-△5 | — |
| 2 | — | ГОСТ 5264-80-Т3-△5 | — |
| 3 | — | ГОСТ 5264-80-У4 | — |
| 4 | — | ГОСТ 11534-75-У1 | — |
| 5 | — | ГОСТ 11534-75-Т1 | — |
| 6 | 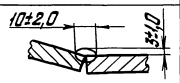  | Сварка ручная дуговая | — |
| 7 | 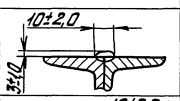  | | — |
| 8 | 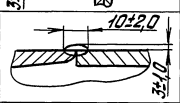  | Сварка ручная дуговая | — |
| 9 | 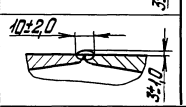  | | — |

1. $\pm \frac{JT14}{2}$.

2. * Размеры для справок.

| | | | | | |
|---|---|---|---|---|---|
| Изм. Лист | № докум. | Подп. | Дата | 501-1-013.91-762Т-01.0-00 СБ | |
| Сдал. | Андреев | | 10.90 | Поддон сборочный чертеж | Лит. / Масса / Масшт. |
| Прав. | Беднякова | | | | 1300 / 1:20 |
| Т.контр. | | | | | Лист 1 / Листов 2 |
| Н.контр. | Беднякова | | | | СКБ Главтрайпрома Минтрансстроя |
| Утв. | Чекин | | | | |

Инв.№подл. | Подп. и дата | Взам. инв.№ | Инв.№ дубл. | Подп. и дата

А (1:5) лист1

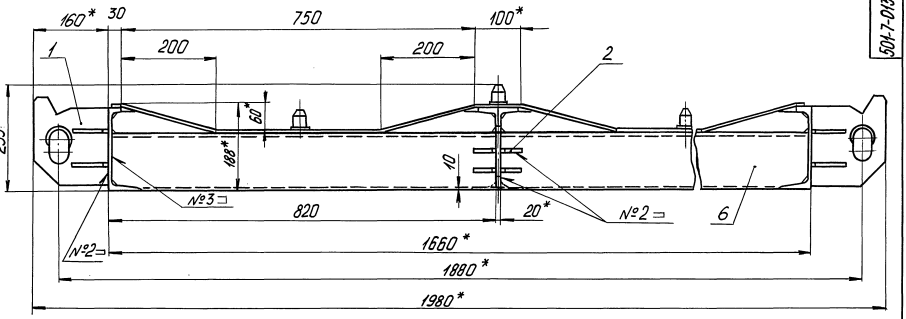


Б (1:20) лист1

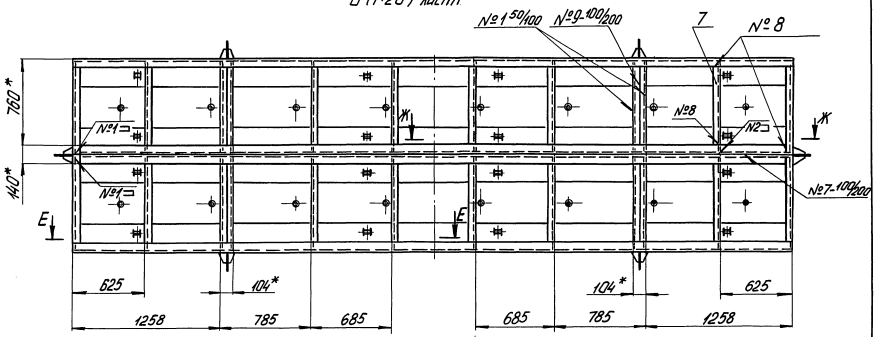


Е-Е (1:5)

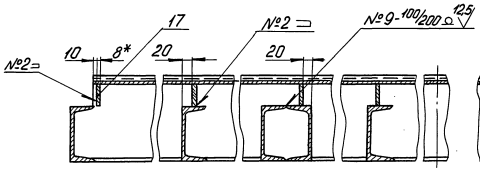


Ж-Ж (1:5)

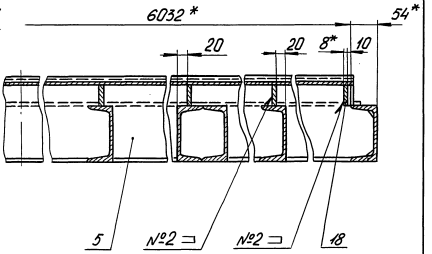


В-В (1:2)

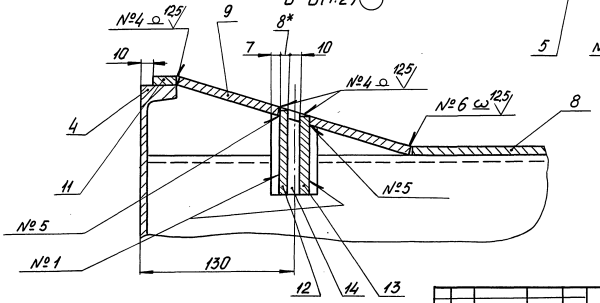


| Изм. | Лист | № докум. | Подп. | Дата | 501-7-013.91-762Т-01.0-00 СБ | Лист 2 |
|---|---|---|---|---|---|---|

Инв. № подл. | Подп. и дата | Взам. инв. № | Инв. № дубл. | Подп. и дата

Альбом 3

501-7-013.91-762Т-01.1-02

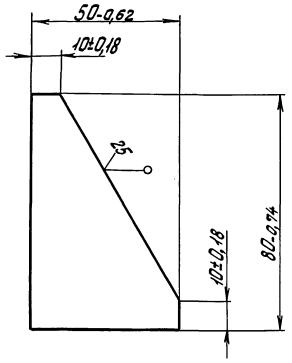


| Изм. | Лист | № докум. | Подп. | Дата |
|---|---|---|---|---|
| Разраб. | | Андреев | | 10.90 |
| Провер. | | Бедняков | | |
| Т.контр. | | | | |
| Н.контр. | | Бедякова | | |
| Утв. | | Узекин | | |

501-7-013.91-762Т-01.1-02

Ребро

| Лит. | Масса | Масшт. |
|---|---|---|
| | 0,2 | 1:1 |

| Лист | Листов 1 |
|---|---|
| | |

СКБ Главстройпрома Минтрансстроя

Лист 10.0 ГОСТ 19903-74
ВСт3 ГОСТ 14637-79

Формат А4

Инв. № подл. | Подп. и дата | Взам. инв. № | Инв. № дубл. | Подп. и дата

| Форм. | Зона | Поз. | Обозначение | Наименование | Кол. | Прим. |
|---|---|---|---|---|---|---|
| | | | | Документация | | |
| А4 | | | 501-7-013.91-762Т-01.2-00СБ | Сборочный чертеж | | |
| | | | | Детали | | |
| А4 | | 1 | 501-7-013.91-762Т-01.1-02 | Ребро | 4 | |
| А4 | | 2 | 501-7-013.91-762Т-01.2-01 | Кронштейн | 1 | |

| Изм. | Лист | № докум. | Подп. | Дата |
|---|---|---|---|---|
| Разраб. | | Андреев | | 10.90 |
| Провер. | | Бедняков | | |
| Н.контр. | | Бедякова | | |
| Утв. | | Узекин | | |

501-7-013.91-762Т-01.2-00

Упор

| Лит. | Лист | Листов |
|---|---|---|
| | | 1 |

СКБ Главстройпрома Минтрансстроя

Формат А4

Альбом 3

501-7-013.91-762Т-01.2-00 СБ

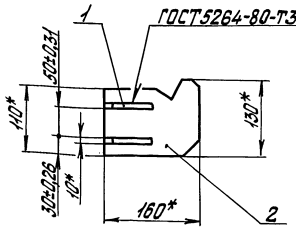


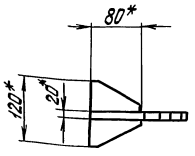


* Размеры для справок.

| Изм. | Лист | № докум. | Подп. | Дата |
|---|---|---|---|---|
| Разраб. | | Андреев | | 10.90 |
| Провер. | | Бедняков | | |
| Т.контр. | | | | |
| Н.контр. | | Бедякова | | |
| Утв. | | Узекин | | |

Упор
Сборочный чертеж

| Лит. | Масса | Масшт. |
|---|---|---|
| | 3,6 | 1:5 |

| Лист | Листов 1 |
|---|---|
| | |

СКБ Главстройпрома Минтрансстроя

501-7-013.91-762Т-01.2-01

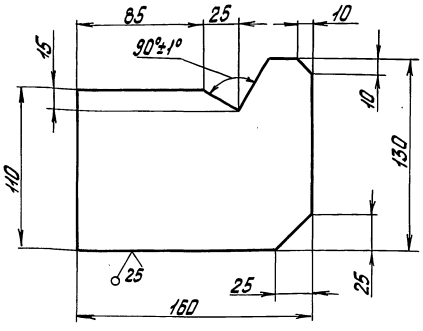


Неуказанные предельные отклонения размеров: $h14; \pm \frac{IT14}{2}$.

| Изм. | Лист | № докум. | Подп. | Дата |
|---|---|---|---|---|
| Разраб. | | Андреев | | 10.90 |
| Провер. | | Бедняков | | |
| Т.контр. | | | | |
| Н.контр. | | Бедякова | | |
| Утв. | | Узекин | | |

Кронштейн

| Лит | Масса | Масшт. |
|---|---|---|
| | 2,7 | 1:2 |

| Лист | Листов 1 |
|---|---|
| | |

СКБ Главстройпрома Минтрансстроя

Лист 20.0 ГОСТ 19903-74
ВСт3 ГОСТ 14637-79

Альбом 3

501-7-013.91-762Т-01.0-01

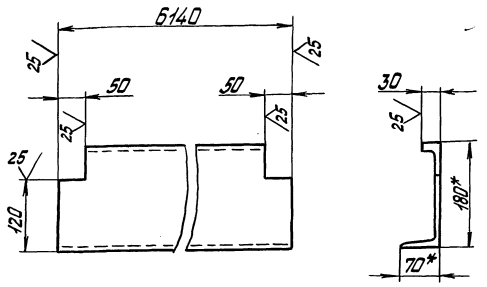


1. h14; $\pm\frac{IT14}{2}$.
2. *Размеры для справок.

| | | | | | | | |
|---|---|---|---|---|---|---|---|
| Изм. | Лист | № докум. | Подп. | Дата | 501-7-013.91-762Т-01.0-01 | | |
| Разраб. | | Андреев | | 10.90 | Балка | Лит. | Масса: 99 | Масштаб: 1:5 |
| Провер. | | Бедняков | | | | Лист | Листов 1 |
| Т.контр. | | | | | | СКБ Главстройпрома Минтрансстроя | |
| Н.контр. | | Беднякова | | | Швеллер 18 ГОСТ 8240-89 / Вст3 ГОСТ 535-88 | | |
| Утв. | | Узекин | | | | | |

Формат А4

Инв.№ подл. | Подп. и дата | Взам. инв.№ | Инв.№ дубл. | Подп. и дата

501-7-013.91-762Т-01.0-02

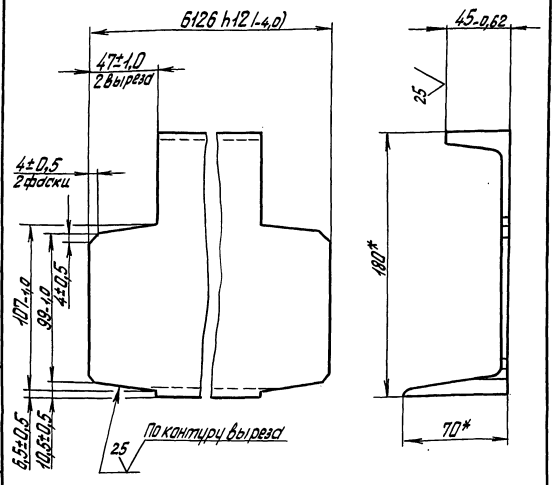


*Размеры для справок.

| | | | | | | | |
|---|---|---|---|---|---|---|---|
| Изм. | Лист | № докум. | Подп. | Дата | 501-7-013.91-762Т-01.0-02 | | |
| Разраб. | | Андреев | | 10.90 | Балка | Лит. | Масса: 96,5 | Масштаб: 1:2 |
| Провер. | | Бедняков | | | | Лист | Листов 1 |
| Т.контр. | | | | | | СКБ Главстройпрома Минтрансстроя | |
| Н.контр. | | Беднякова | | | Швеллер 18 ГОСТ 8240-89 / Вст3 ГОСТ 535-88 | | |
| Утв. | | Узекин | | | | | |

Формат А4

Инв.№ подл. | Подп. и дата | Взам. инв.№ | Инв.№ дубл. | Подп. и дата

Альбом 3

501-7-013.91-762Т-01.0-03

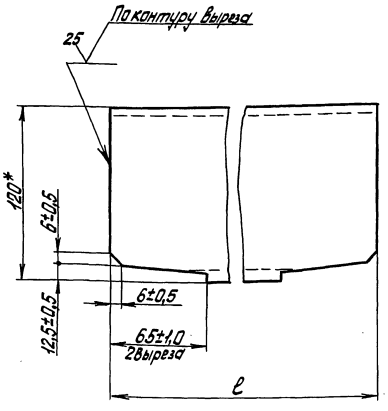


| Обозначение | e, мм | Масса, кг |
|---|---|---|
| 501-7-013.91-762Т-01.0-03 | 1646-3,1 | 17,1 |
| -01 | 823-2,6 | 8,5 |

*Размер для справок.

| | | | | | | | |
|---|---|---|---|---|---|---|---|
| Изм. | Лист | № докум. | Подп. | Дата | 501-7-013.91-762Т-01.0-03 | | |
| Разраб. | | Андреев | | 10.90 | Связь | Лит. | Масса: см. табл. | Масштаб: 1:2 |
| Провер. | | Бедняков | | | | Лист | Листов 1 |
| Т.контр. | | | | | | СКБ Главстройпрома Минтрансстроя | |
| Н.контр. | | Беднякова | | | Швеллер 12 ГОСТ 8240-89 / Вст3 ГОСТ 535-88 | | |
| Утв. | | Узекин | | | | | |

Инв.№ подл. | Подп. и дата | Взам. инв.№ | Инв.№ дубл. | Подп. и дата

501-7-013.91-762Т-01.0-04

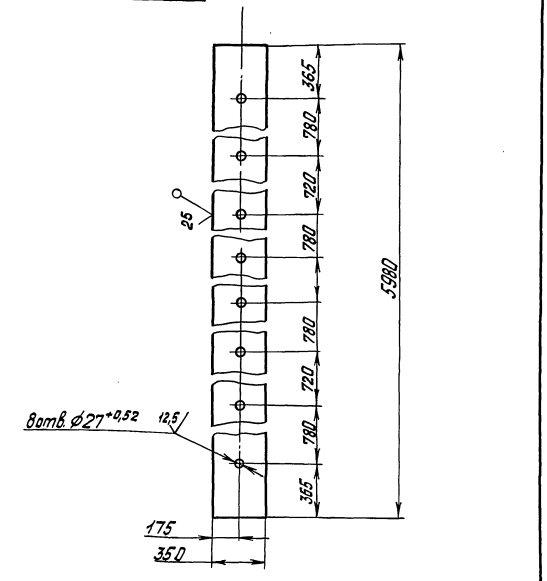


Неуказанные предельные отклонения размеров: h14; $\pm\frac{IT14}{2}$.

| | | | | | | | |
|---|---|---|---|---|---|---|---|
| Изм. | Лист | № докум. | Подп. | Дата | 501-7-013.91-762Т-01.0-04 | | |
| Разраб. | | Андреев | | 10.90 | Плита | Лит. | Масса: 130 | Масштаб: 1:20 |
| Провер. | | Бедняков | | | | Лист | Листов 1 |
| Т.контр. | | | | | | СКБ Главстройпрома Минтрансстроя | |
| Н.контр. | | Беднякова | | | Лист 8.0 ГОСТ 19903-74 / Вст3 ГОСТ 14637-79 | | |
| Утв. | | Узекин | | | | | |

Инв.№ подл. | Подп. и дата | Взам. инв.№ | Инв.№ дубл. | Подп. и дата

Альбом 3

501-7-013.91-762Т-01.0-05

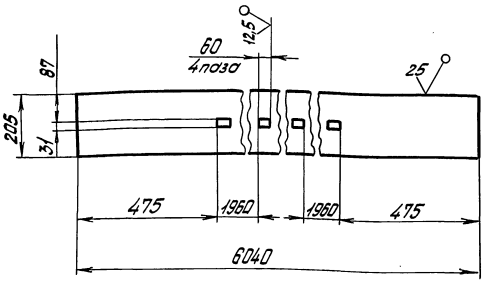


Неуказанные предельные отклонения размеров: H14; h14; $\pm\frac{IT14}{2}$.

| | | | | | | | |
|---|---|---|---|---|---|---|---|
| Изм. | Лист | № докум. | Подп. | Дата | 501-7-013.91-762Т-01.0-05 | | |
| Разраб. | | Андреев | | 10.90 | Плита | Лит. | Масса: 77,3 | Масштаб: 1:10 |
| Провер. | | Бедняков | | | | Лист | Листов 1 |
| Т.контр. | | | | | | СКБ Главстройпрома Минтрансстроя | |
| Н.контр. | | Бедякова | | | Лист 8.0 ГОСТ 19903-74 Вст3 ГОСТ 14637-79 | | |
| Утв. | | Узекин | | | | | |

Инв. № подл. | Подп. и дата | Взам. инв. № | Инв. № дубл. | Подп. и дата

Формат А4

501-7-013.91-762Т-01.0-10

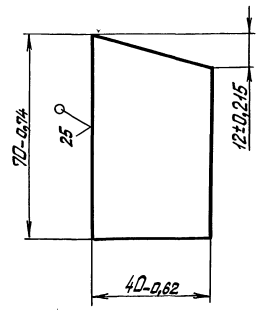


| | | | | | | | |
|---|---|---|---|---|---|---|---|
| Изм. | Лист | № докум. | Подп. | Дата | 501-7-013.91-762Т-01.0-10 | | |
| Разраб. | | Андреев | | 10.90 | Стенка | Лит. | Масса: 0,16 | Масштаб: 1:1 |
| Провер. | | Бедняков | | | | Лист | Листов 1 |
| Т.контр. | | | | | | СКБ Главстройпрома Минтрансстроя | |
| Н.контр. | | Бедякова | | | Лист 8.0 ГОСТ 19903-74 Вст3 ГОСТ 14637-79 | | |
| Утв. | | Узекин | | | | | |

Инв. № подл. | Подп. и дата | Взам. инв. № | Инв. № дубл. | Подп. и дата

Формат А4

Альбом 3

501-7-013.91-762Т-01.0-11

12,5

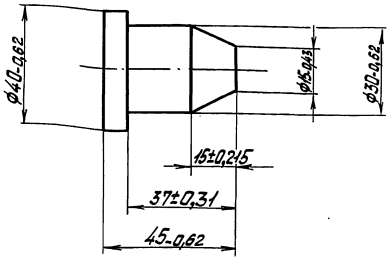


| | | | | | | | |
|---|---|---|---|---|---|---|---|
| Изм. | Лист | № докум. | Подп. | Дата | 501-7-013.91-762Т-01.0-11 | | |
| Разраб. | | Андреев | | 10.90 | Палец | Лит. | Масса: 0,25 | Масштаб: 1:1 |
| Провер. | | Бедняков | | | | Лист | Листов 1 |
| Т.контр. | | | | | | СКБ Главстройпрома Минтрансстроя | |
| Н.контр. | | Бедякова | | | Сталь 10 ГОСТ 1050-88 | | |
| Утв. | | Узекин | | | | | |

Инв. № подл. | Подп. и дата | Взам. инв. № | Инв. № дубл. | Подп. и дата

501-7-013.91-762Т-01.0-13

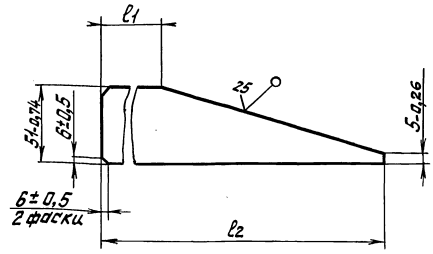


| Обозначение | l1, мм | l2, мм | Масса, кг |
|---|---|---|---|
| 501-7-013.91-762Т-01.0-13 | 53-0,74 | 207±1,15 | 0,4 |
| -01 | 73-0,74 | 227±1,15 | 0,45 |

| | | | | | | | |
|---|---|---|---|---|---|---|---|
| Изм. | Лист | № докум. | Подп. | Дата | 501-7-013.91-762Т-01.0-013 | | |
| Разраб. | | Андреев | | 10.90 | Ребро | Лит. | Масса: см. табл. | Масштаб: 1:2 |
| Провер. | | Бедняков | | | | Лист | Листов 1 |
| Т.контр. | | | | | | СКБ Главстройпрома Минтрансстроя | |
| Н.контр. | | Бедякова | | | Лист 8.0 ГОСТ 19903-74 Вст3 ГОСТ 14637-79 | | |
| Утв. | | Узекин | | | | | |

Инв. № подл. | Подп. и дата | Взам. инв. № | Инв. № дубл. | Подп. и дата

Альбом 3

501-7-013.91-762Т-02.0-00СБ

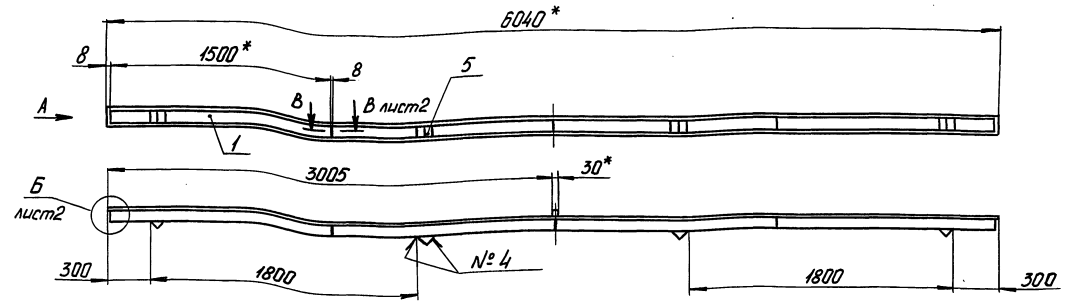


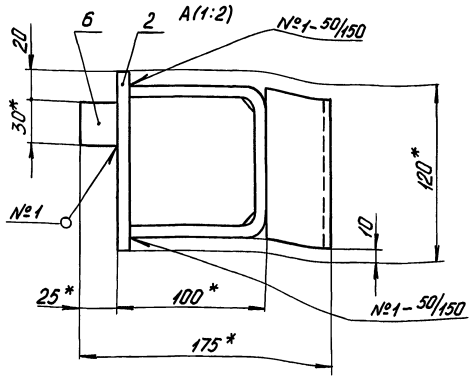


| № шва | Конструктивные элементы шва | Обозначение шва | Прим. |
|---|---|---|---|
| 1 | — | ГОСТ 5264-80-Т1-▷5 | — |
| 2 | — | ГОСТ 5264-80-Т3-▷5 | — |
| 3 | — | ГОСТ 5264-80-У5-▷4 | — |
| 4 | — | ГОСТ 11534-75-Т1 | — |

1. $\pm \frac{JT14}{2}$.
2. *Размеры для справок.

| Изм. | Лист | № докум. | Подп. | Дата |
|---|---|---|---|---|
| Разраб. | | Андреев | | 10.90 |
| Провер. | | Бедняков | | |
| Т.контр. | | | | |
| Н.контр. | | Беднякова | | |
| Утв. | | Узекин | | |

501-7-013.91-762Т-02.0-00СБ

Борт продольный

Сборочный чертеж

| Лит. | Масса | Масшт. |
|---|---|---|
| | 162 | 1:20 |

Лист 1 Листов 2

СКБ Главстройпрома Минтрансстроя

Формат А3

Инв.№ подл. | Подп. и дата | Взам.инв.№ | Инв.№ дубл. | Подп. и дата

Альбом 3

501-7-013.91-762Т-02.0-00СБ

Б (1:2) лист1

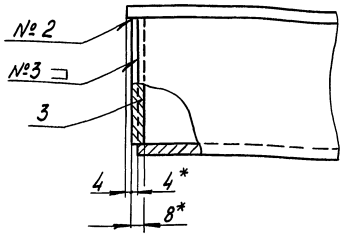


В-В (1:2) лист1

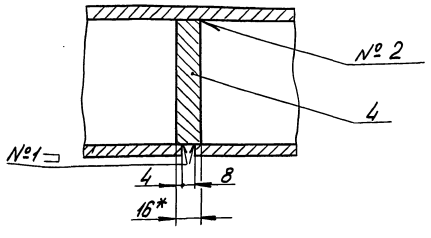


| Изм. | Лист | № докум. | Подп. | Дата |
|---|---|---|---|---|

501-7-013.91-762Т-02.0-00СБ

Лист 2

| Форм. | Зона | Поз. | Обозначение | Наименование | Кол. | Прим. |
|---|---|---|---|---|---|---|
| | | | | Документация | | |
| * | | | 501-7-013.91-762Т-02.0-00СБ | Сборочный чертеж | | *) А3; А4 |
| | | | | Детали | | |
| А4 | | 1 | 501-7-013.91-762Т-02.0-01 | Скоба | 4 | |
| Б4 | | 2 | 501-7-013.91-762Т-02.0-02 | Плита | | Шерох. |
| | | | | Лист 8,0 ГОСТ 19903-74 | | поверх. |
| | | | | ВСт3 ГОСТ 14637-79 | | реза 25 |
| | | | | $120_{-0,87} \times 6040h12_{(-4,0)}$ | 1 | 45,5 кг |
| А4 | | 3 | 501-7-013.91-762Т-02.0-03 | Ребро | 2 | |
| | | 4 | -01 | Ребро | 3 | |
| Б4 | | 5 | 501-7-013.91-762Т-02.0-04 | Петля | | Шерох. |
| | | | | Уголок 75х75х8-Б ГОСТ 8509-86 | | поверх. |
| | | | | БСт3 ГОСТ 535-88 | | реза 25 |
| | | | | $l = 100_{-0,87}$ | 4 | 0,9 кг |
| Б4 | | 6 | 501-7-013.91-762Т-02.0-05 | Бобышка | | Шерох. |
| | | | | Лист 30,0 ГОСТ 19903-74 | | поверх. |
| | | | | ВСт3 ГОСТ 14637-79 | | реза 25 |
| | | | | $25_{-0,52} \times 30_{-0,52}$ | 1 | 0,2 кг |

| Изм. | Лист | № докум. | Подп. | Дата |
|---|---|---|---|---|
| Разраб. | | Андреев | | 10.90 |
| Провер. | | Бедняков | | |
| Н.контр. | | Беднякова | | |
| Утв. | | Узекин | | |

501-7-013.91-762Т-02.0-00

Борт продольный

| Лит. | Лист. | Листов |
|---|---|---|
| | | 1 |

СКБ Главстройпрома Минтрансстроя

Инв.№ подл. | Подп. и дата | Взам.инв.№ | Инв.№ дубл. | Подп. и дата

Альбом 3

501-7-013.91-762Т-03.0-00СБ

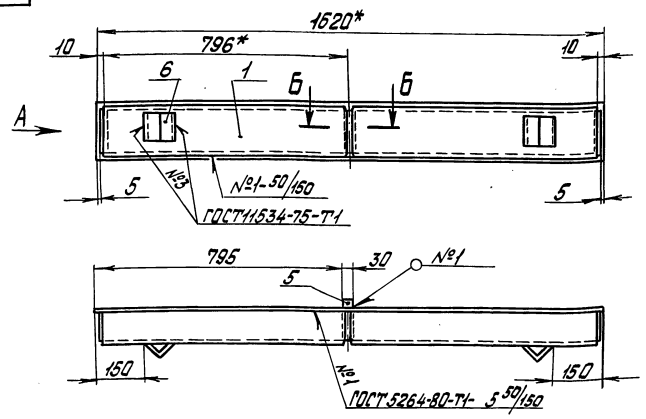


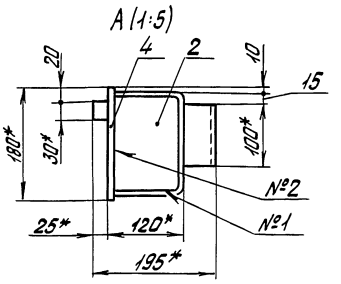


Б-Б (1:2)

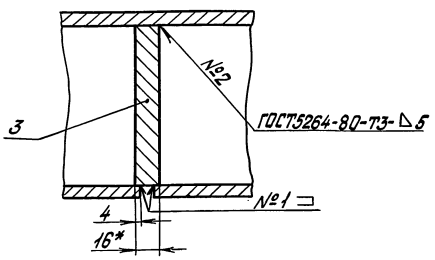


1. $\pm\frac{УТ14}{2}$.

2.* Размеры для справок.

| | | | | | | | |
|---|---|---|---|---|---|---|---|
| | | | | | | 501-7-013.91-762Т-03.0-00СБ | |
| Изм. | Лист | № докум. | Подп. | Дата | Борт торцевой | Лит. | Масса | Масшт. |
| Разраб. | | Андреев | | 10.90 | | | 64 | 1:10 |
| Провер. | | Бедняков | | | Сборочный чертеж | Лист | Листов 1 |
| Т.контр. | | | | | | СКБ Главстройпрома Минтрансстроя | |
| Н.контр. | | Беднякова | | | | | |
| Утв. | | Узекин | | | | | |

Формат А3

Альбом 3

| Форм. | Зона | Поз. | Обозначение | Наименование | Кол. | Прим. |
|---|---|---|---|---|---|---|
| | | | | Документация | | |
| А3 | | | 501-7-013.91-762Т-03.0-00СБ | Сборочный чертеж | | |
| | | | | Детали | | |
| А4 | | 1 | 501-7-013.91-762Т-03.0-01 | Скоба | 2 | |
| А4 | | 2 | 501-7-013.91-762Т-03.0-02 | Ребро | 2 | |
| | | 3 | -01 | Ребро | 1 | |
| Б4 | | 4 | 501-7-013.91-762Т-03.0-03 | Плита | | Шерох. поверх. $\frac{25}{}$ резка |
| | | | | Лист 8.0 ГОСТ 19903-74 / Вст3ГОСТ14637-79 | | |
| | | | | 180-1,0×1620-3,7 | 1 | 18,7 кг |
| Б4 | | 5 | 501-7-013.91-762Т-03.0-04 | Бабышка | | Шерох. поверх. $\frac{25}{}$ резка |
| | | | | Лист 30.0 ГОСТ 19903-74 / Вст3ГОСТ14637-79 | | |
| | | | | 25-0,52×30-0,52 | 1 | 0,2 кг |
| Б4 | | 6 | 501-7-013.91-762Т03.0-05 | Петля | | Шерох. поверх. $\frac{25}{}$ резка |
| | | | | Уголок 75×75×8-Б ГОСТ 8509-86 / Вст3ГОСТ14637-79 | | |
| | | | | ℓ=100-0,87 | 2 | 0,9 кг |

| | | | | | | 501-7-013.91-762Т-03.0-00 | |
|---|---|---|---|---|---|---|---|
| Изм. | Лист | № докум. | Подп. | Дата | Борт торцевой | Лит. | Масса | Масшт. |
| Разраб. | | Андреев | | 10.90 | | | | |
| Провер. | | Бедняков | | | | Лист | Листов 1 |
| Н.контр. | | Беднякова | | | | СКБ Главстройпрома Минтрансстроя | |
| Утв. | | Узекин | | | | | |

| Форм. | Зона | Поз. | Обозначение | Наименование | Кол. | Прим. |
|---|---|---|---|---|---|---|
| | | | | Документация | | |
| А2 | | | 501-7-013.91-762Т-04.0-00СБ | Сборочный чертеж | | |
| | | | | Детали | | |
| А4 | | 1 | 501-7-013.91-762Т-04.0-01 | Крышка | 1 | |
| А4 | | 2 | 501-7-013.91-762Т-04.0-02 | Днище | 1 | |
| А4 | | 3 | 501-7-013.91-762Т-04.0-03 | Ребро | 2 | |
| | | 4 | -01 | Ребро | 2 | |
| Б4 | | 5 | 501-7-013.91-762Т-04.0-04 | Стенка | | Шерох. поверх. $\frac{25}{}$ резка |
| | | | | Лист 8.0 ГОСТ 19903-74 / Вст3ГОСТ14637-79 | | |
| | | | | 120-0,8 Т×2970 h12(-2,1) | 2 | 22,4 кг |
| А4 | | 6 | 501-7-013.91-762Т-04.0-05 | Петля | 2 | |
| Б4 | | 7 | 501-7-013.91-762Т-04.0-06 | Ось | | Шерох. поверх. $\frac{25}{}$ резка |
| | | | | Круг В20 ГОСТ 2590-88 / Ст3 ГОСТ 535-88 | | |
| | | | | ℓ=70-0,74 | 2 | 0,2 кг |

| | | | | | | 501-7-013.91-762Т-04.0-00 | |
|---|---|---|---|---|---|---|---|
| Изм. | Лист | № докум. | Подп. | Дата | Разделитель | Лит. | Масса | Масшт. |
| Разраб. | | Андреев | | 10.90 | | | | |
| Провер. | | Бедняков | | | | Лист | Листов 1 |
| Н.контр. | | Беднякова | | | | СКБ Главстройпрома Минтрансстроя | |
| Утв. | | Узекин | | | | | |

Альбом 3

501-7-013.91-762Т-02.0-01

25

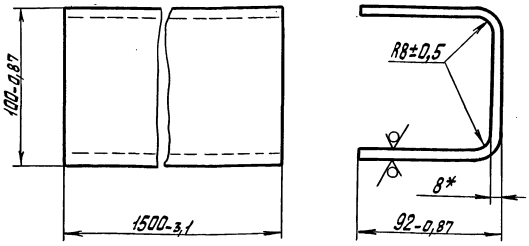


*Размер для справок.

| Изм. Лист | № докум. | Подп. | Дата |
|---|---|---|---|
| Разраб. | Андреев | | 10.90 |
| Провер. | Бедняков | | |
| Т.контр. | | | |
| Н.контр. | Бедняков | | |
| Утв. | Узекин | | |

501-7-013.91-762Т-02.0-01

Скоба

| Лит. | Масса | Масштаб |
|---|---|---|
| | 26,4 | 1:2 |

Лист 8.0 ГОСТ 19903-74 / Вст3 ГОСТ 14637-79

Лист | Листов 1

СКБ Главстройпрома Минтрансстроя

Формат А4

Инв. № подл. | Подп. и дата | Взам. инв. № | Инв. № дубл. | Подп. и дата

501-7-013.91-762Т-02.0-03

25

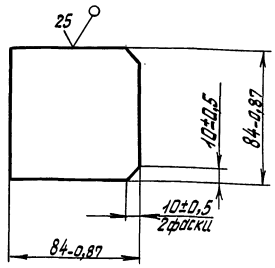


| Обозначение | Материал | Масса, кг |
|---|---|---|
| | Лист 8.0 ГОСТ 19903-74 / Вст3 ГОСТ 14637-79 | 0,44 |
| | Лист 16.0 ГОСТ 19903-74 / Вст3 ГОСТ 14637-79 | 0,88 |

| Изм. Лист | № докум. | Подп. | Дата |
|---|---|---|---|
| Разраб. | Андреев | | 10.90 |
| Провер. | Бедняков | | |
| Т.контр. | | | |
| Н.контр. | Бедняков | | |
| Утв. | Узекин | | |

501-7-013.91-762Т-02.0-03

Ребро

| Лит. | Масса | Масштаб |
|---|---|---|
| | см. табл. | 1:2 |

См. табл.

Лист | Листов 1

СКБ Главстройпрома Минтрансстроя

Формат А4

Альбом 3

501-7-013.91-762Т-03.0-01

25

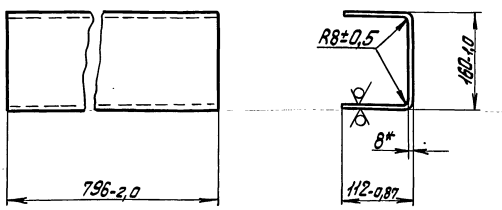


*Размер для справок.

| Изм. Лист | № докум. | Подп. | Дата |
|---|---|---|---|
| Разраб. | Андреев | | 10.90 |
| Провер. | Бедняков | | |
| Т.контр. | | | |
| Н.контр. | Бедняков | | |
| Утв. | Узекин | | |

501-7-013.91-762Т-03.0-01

Скоба

| Лит. | Масса | Масштаб |
|---|---|---|
| | 19 | 1:5 |

Лист 8.0 ГОСТ 19903-74 / Вст3 ГОСТ 14637-79

Лист | Листов 1

СКБ Главстройпрома Минтрансстроя

Инв. № подл. | Подп. и дата | Взам. инв. № | Инв. № дубл. | Подп. и дата

501-7-013.91-762Т-03.0-02

25

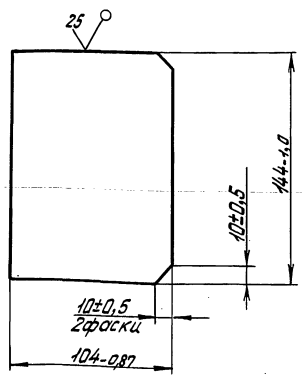


| Обозначение | Материал | Масса, кг |
|---|---|---|
| | Лист 8.0 ГОСТ 19903-74 / Вст3 ГОСТ 14637-79 | 0,95 |
| | Лист 16.0 ГОСТ 19903-74 / Вст3 ГОСТ 14637-75 | 1,9 |

| Изм. Лист | № докум. | Подп. | Дата |
|---|---|---|---|
| Разраб. | Андреев | | 10.90 |
| Провер. | Бедняков | | |
| Т.контр. | | | |
| Н.контр. | Бедняков | | |
| Утв. | Узекин | | |

501-7-013.91-762Т-03.0-02

Ребро

| Лит. | Масса | Масштаб |
|---|---|---|
| | см. табл. | 1:2 |

См. табл.

Лист | Листов 1

СКБ Главстройпрома Минтрансстроя

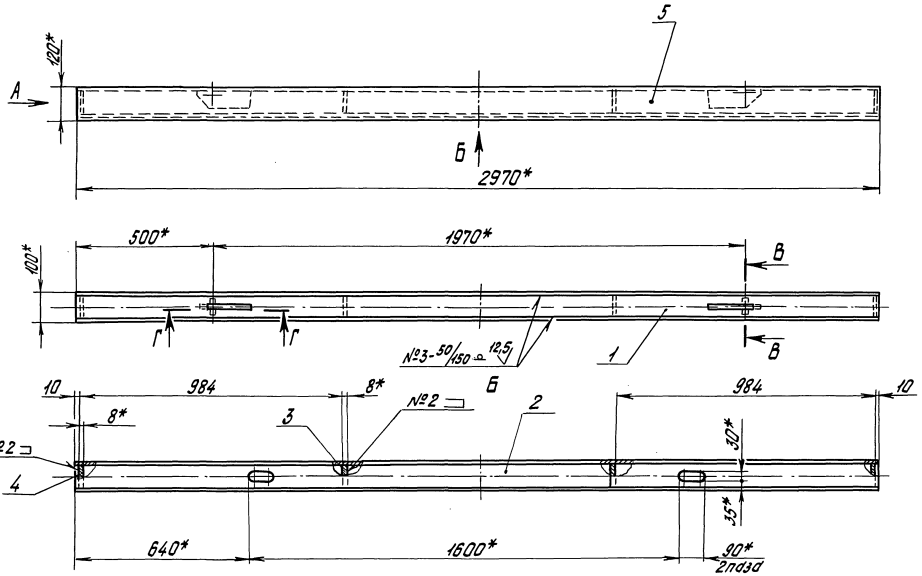


А (1:2)

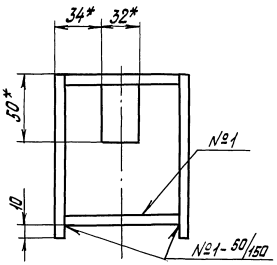


| № шва | Конструктивные элементы шва | Обозначение шва | Прим. |
|---|---|---|---|
| 1 | — | ГОСТ 5264-80-Т1- 5 | — |
| 2 | — | ГОСТ 5264-80-Т3- 5 | — |
| 3 | 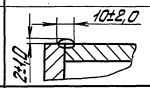  | Сварка ручная дуговая | — |
| 4 | 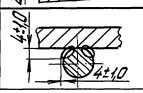  | | — |

В–В (1:2)

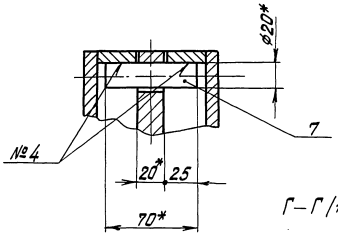


Г–Г (1:5)

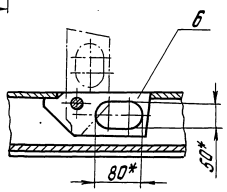


1. $\pm\frac{УТ14}{2}$.

2.* Размеры для справок.

| | | | | | | | | |
|---|---|---|---|---|---|---|---|---|
| | | | | | 501-7-013.91-762Т-04.0-00СБ | | | |
| Изм. | Лист | № докум. | Подп. | Дата | Разделитель | Лит. | Масса | Масшт. |
| Разраб. | | Андреев | | 10.90 | | | 90 | 1:10 |
| Провер. | | Бедняков | | | Сборочный чертеж | Лист | Листов 1 | |
| Т.контр. | | | | | | СКБ Главстройпрома Минтрансстроя | | |
| Н.контр. | | Беднякова | | | | | | |
| Утв. | | Уткин | | | | | | |

Инв. № подл. | Подп. и дата | Взам. инв. № | Инв. № дубл. | Подп. и дата

Альбом 3

501-7-013.91-762Т-04.0-01

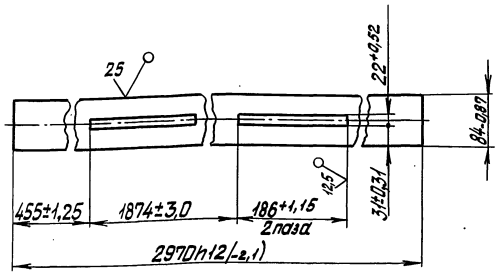


| Изм. | Лист | № докум. | Подп. | Дата |
|---|---|---|---|---|
| Разраб. | | Андреев | | 10.90 |
| Провер. | | Бедняков | | |
| Т.контр. | | | | |
| Н.контр. | | Беднякова | | |
| Утв. | | Узекин | | |

501-7-013.91-762Т-04.0-01

Крышка

| Лит. | Масса | Масштаб |
|---|---|---|
| | 15,2 | 1:5 |

Лист | Листов 1

Лист 8.0 ГОСТ 19903-74 / Вст3 ГОСТ 14637-79

СКБ Главстройпрома Минтрансстроя

Формат А4

501-7-013.91-762Т-04.0-02

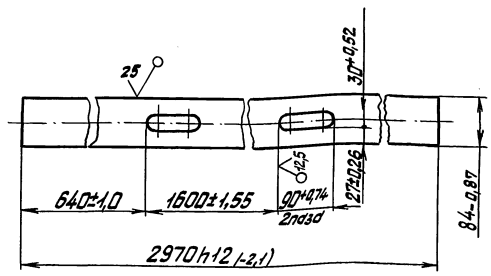


| Изм. | Лист | № докум. | Подп. | Дата |
|---|---|---|---|---|
| Разраб. | | Андреев | | 10.90 |
| Провер. | | Бедняков | | |
| Т.контр. | | | | |
| Н.контр. | | Беднякова | | |
| Утв. | | Узекин | | |

501-7-013.91-762Т-04.0-02

Днище

| Лит. | Масса | Масштаб |
|---|---|---|
| | 15,4 | 1:5 |

Лист | Листов 1

Лист 8.0 ГОСТ 19903-74 / Вст3 ГОСТ 14637-79

СКБ Главстройпрома Минтрансстроя

Формат А4

501-7-013.91-762Т-04.0-03

Рис. 1

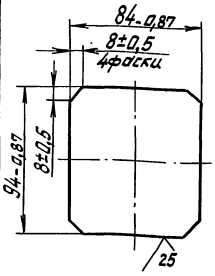


Рис. 2
(Остальное см. Рис. 1)

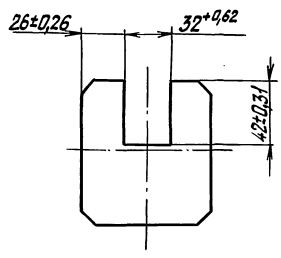


| Обозначение | Рис. | Масса, кг |
|---|---|---|
| | 1 | 0,50 |
| | 2 | 0,42 |

| Изм. | Лист | № докум. | Подп. | Дата |
|---|---|---|---|---|
| Разраб. | | Андреев | | 10.90 |
| Провер. | | Бедняков | | |
| Т.контр. | | | | |
| Н.контр. | | Беднякова | | |
| Утв. | | Узекин | | |

501-7-013.91-762Т-04.0-03

Ребро

| Лит | Масса | Масшт. |
|---|---|---|
| | см. табл. | 1:2 |

Лист | Листов 1

Лист 8.0 ГОСТ 19903-74 / Вст3 ГОСТ 14637-79

СКБ Главстройпрома Минтрансстроя

501-7-013.91-762Т-04.0-05

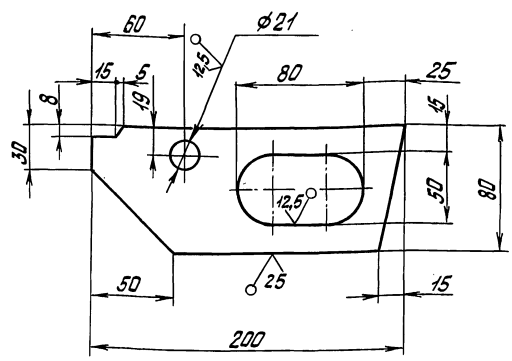


Неуказанные предельные отклонения размеров: $H14; h14; \pm \frac{IT14}{2}$.

| Изм. | Лист | № докум. | Подп. | Дата |
|---|---|---|---|---|
| Разраб. | | Андреев | | 10.90 |
| Провер. | | Бедняков | | |
| Т.контр. | | | | |
| Н.контр. | | Беднякова | | |
| Утв. | | Узекин | | |

501-7-013.91-762Т-04.0-05

Петля

| Лит | Масса | Масштаб |
|---|---|---|
| | 1,6 | 1:2 |

Лист | Листов 1

Лист 20.0 ГОСТ 19903-74 / Вст3 ГОСТ 14637-79

СКБ Главстройпрома Минтрансстроя

| Формат | Зона | Поз. | Обозначение | Наименование | Кол. | Прим. |
|---|---|---|---|---|---|---|
| | | | | Документация | | |
| А2 | | | 501-7-013.91-762Т-05.0-00СБ | Сборочный чертеж | | |
| | | | | Детали | | |
| А4 | | 1 | 501-7-013.91-762Т-04.0-03-01 | Ребро | 2 | |
| А4 | | 2 | 501-7-013.91-762Т-04.0-05 | Петля | 2 | |
| А4 | | 4 | 501-7-013.91-762Т-05.0-01 | Стенка | 2 | |
| А4 | | 5 | 501-7-013.91-762Т-05.0-02 | Крышка | 1 | |
| А4 | | 6 | 501-7-013.91-762Т-05.0-03 | Днище | 2 | |
| Б4 | | 7 | 501-7-013.91-762Т-05.0-04 | Днище | | Шерох. поверх. $\frac{25}{}$ |
| | | | | Лист 8,0 ГОСТ 19903-74 / ВСт3ГОСТ 14637-79 | | |
| | | | | 84-0,87 × 204-1,15 | 4 | 1,0 кг |
| Б4 | | 8 | 501-7-013.91-762Т-05.0-05 | Днище | | Шерох. поверх. $\frac{25}{}$ |
| | | | | Лист 8,0 ГОСТ 19903-74 / ВСт3ГОСТ 14637-79 | | |
| | | | | 84-0,87 × 100-0,87 | 1 | 0,5 кг |
| А4 | | 9 | 501-7-013.91-762Т-05.0-06 | Ребро | 2 | |
| Б4 | | 10 | 501-7-013.91-762Т-05.0-07 | Бабышка | | Шерох. поверх. $\frac{25}{}$ |
| | | | | Лист 30,0 ГОСТ 19903-74 / ВСт3ГОСТ 14637-79 | | |
| | | | | 25-0,52 × 30-0,52 | 2 | 0,2 кг |

Инв.№ подл. | Подп. и дата | Взам. инв.№ | Инв.№ дубл. | Подп. и дата

| Изм. | Лист | № докум. | Подп. | Дата |
|---|---|---|---|---|
| Разраб. | | Андреев | | 10.90 |
| Провер. | | Беднякова | | |
| Н. контр. | | Беднякова | | |
| Утв. | | Узекин | | |

501-7-013.91-762Т-05.0-00

Разделитель

| Лит | Лист | Листов |
|---|---|---|
| | 1 | 2 |

СКБ Главстройпрома Минтрансстроя

Формат А4



| Формат | Зона | Поз. | Обозначение | Наименование | Кол. | Прим. |
|---|---|---|---|---|---|---|
| Б4 | | 11 | 501-7-013.91-762Т-05.0-08 | Ось | | Шерох. поверх. $\frac{25}{}$ |
| | | | | Круг В20 ГОСТ 2590-88 / Ст3 ГОСТ 535-88 | | |
| | | | | ℓ = 70-0,74 | 2 | 0,2 кг |

Инв.№ подл. | Подп. и дата | Взам. инв.№ | Инв.№ дубл. | Подп. и дата

| Изм. | Лист | № докум. | Подп. | Дата |
|---|---|---|---|---|

501-7-013.91-762Т-05.0-00

| Лист |
|---|
| 2 |

Формат А4

501-7-013.91-762Т-05.0-01

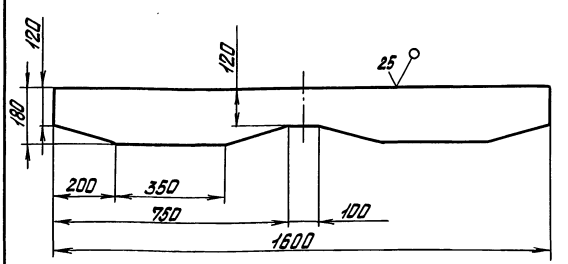


Неуказанные предельные отклонения размеров: $h14; \pm\frac{IT14}{2}$.

| Изм. | Лист | № докум. | Подп. | Дата |
|---|---|---|---|---|
| Разраб. | | Андреев | | 10.90 |
| Провер. | | Беднякова | | |
| Н. контр. | | Беднякова | | |
| Утв. | | Узекин | | |

501-7-013.91-762Т-05.0-01

Стенка

| Лит | Масса | Масштаб |
|---|---|---|
| | 16,2 | 1:10 |

| Лист | Листов |
|---|---|
| | 1 |

Лист 8,0 ГОСТ 19903-74 / ВСт3ГОСТ 14637-79

СКБ Главстройпрома Минтрансстроя

501-7-013.91-762Т-05.0-02

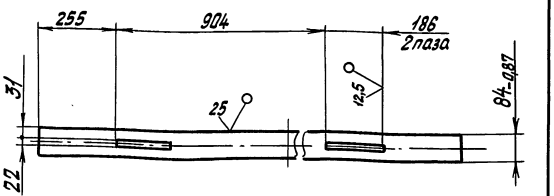


Неуказанные предельные отклонения размеров: $H14; h14; \pm\frac{IT14}{2}$.

| Изм. | Лист | № докум. | Подп. | Дата |
|---|---|---|---|---|
| Разраб. | | Андреев | | 10.90 |
| Провер. | | Беднякова | | |
| Н. контр. | | Беднякова | | |
| Утв. | | Узекин | | |

501-7-013.91-762Т-05.0-02

Крышка

| Лит. | Масса | Масштаб |
|---|---|---|
| | 7,9 | 1:10 |

| Лист | Листов |
|---|---|
| | 1 |

Лист 8,0 ГОСТ 19903-74 / ВСт3ГОСТ 14637-79

СКБ Главстройпрома Минтрансстроя

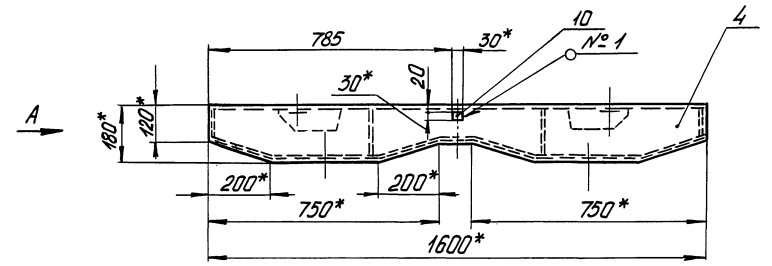


Б

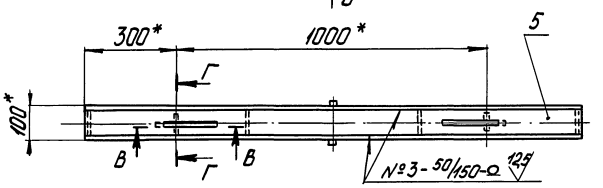


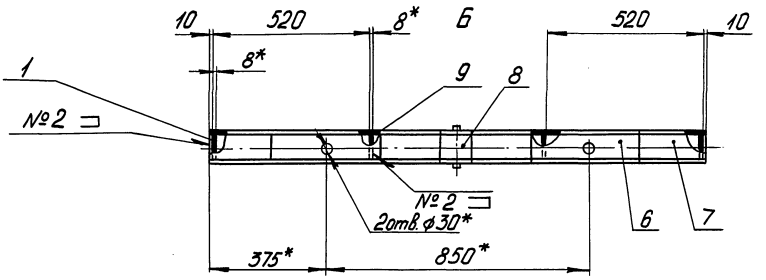


Г-Г (1:2)

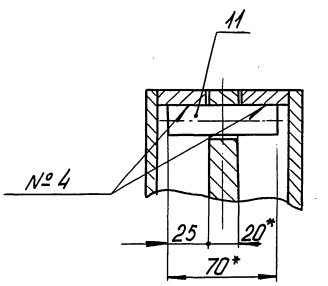


А (1:2)

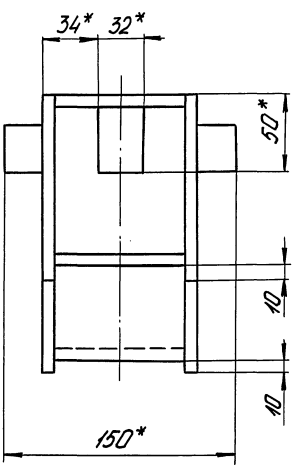


| № шва | Конструктивные элементы шва | Обозначение шва | Прим. |
|---|---|---|---|
| 1 | — | ГОСТ 5264-80-Т7∆5 | — |
| 2 | — | ГОСТ 5264-80-Т3∆5 | — |
| 3 | 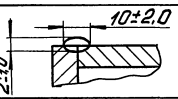  | Сварка ручная дуговая | — |
| 4 | 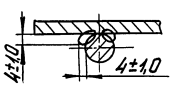  | | — |

В-В (1:2)

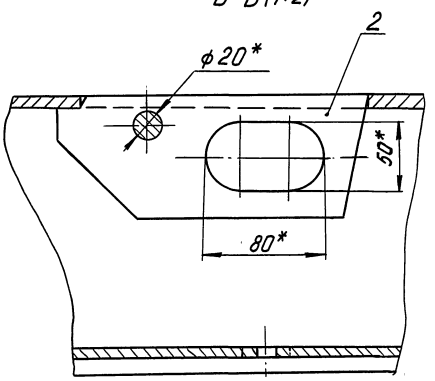


1. $\pm \frac{IT14}{2}$.

2. * Размеры для справок.

| | | | | | | | |
|---|---|---|---|---|---|---|---|
| | | | | | | 501-7-013.91-762Т-05.0-00СБ | |
| Изм. | Лист | № докум. | Подп. | Дата | | | |
| Разраб. | | Андреев | | 10.90 | Разделитель сборочный чертеж | Лит. | Масса 57 / Масшт. 1:10 |
| Пров. | | Бейняков | | | | Лист | Листов 1 |
| Т.контр. | | | | | | СКБ Главстройпрома Минтрансстроя | |
| Н.контр. | | Бейнякова | | | | | |
| Утв. | | Удекин | | | | | |

Инв.№ подл. | Подп. и дата | Взам.инв.№ | Инв.№ дубл. | Подп. и дата

Альбом 3

501-7-013.91-762Т-05.0-03

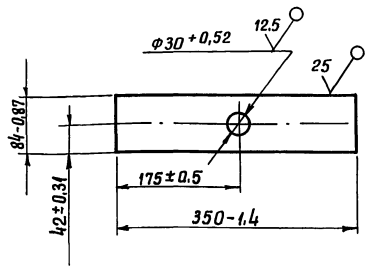


| | | | | | |
|---|---|---|---|---|---|
| | | | 501-7-013.91-762Т-05.0-03 | | |
| Изм. | Лист | № докум. | Подп. | Дата | |
| Разраб. | | Андреев | | | Днище |
| Провер. | | Бедняков | | | |
| Т.контр. | | | | | |
| Н.контр. | | Беднякова | | | Лист 8.0 ГОСТ 19903-74 / В Ст.3 ГОСТ 14637-79 |
| Утв. | | Узекин | | | |

| Лит. | Масса | Масштаб |
|---|---|---|
| | 1,8 | 1:5 |
| Лист | Листов 1 | |

СКБ Главстройпрома Минтрансстроя

Формат А4

501-7-013.91-762Т-05.0-06

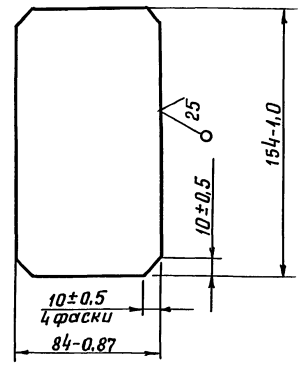


| | | | | | |
|---|---|---|---|---|---|
| | | | 501-7-013.91-762Т-05.0-08 | | |
| Изм. | Лист | № докум. | Подп. | Дата | |
| Разраб. | | Андреев | | | Ребро |
| Провер. | | Бедняков | | | |
| Т.контр. | | | | | |
| Н.контр. | | Беднякова | | | Лист 8.0 ГОСТ 19903-74 / В Ст.3 ГОСТ 14637-79 |
| Утв. | | Узекин | | | |

| Лит. | Масса | Масштаб |
|---|---|---|
| | 0,8 | 1:2 |
| Лист | Листов 1 | |

СКБ Главстройпрома Минтрансстроя

Формат А4

| Форм. | Зона | Поз. | Обозначение | Наименование | Кол. | Прим. |
|---|---|---|---|---|---|---|
| | | | | Документация | | |
| А4 | | | 501-7-013.91-762Т-06.0-00СБ | Сборочный чертеж | | |
| | | | | Сборочные единицы | | |
| А4 | | 1 | 501-7-013.91-762Т-06.1-00 | Кронштейн | 1 | |
| А4 | | 2 | 501-7-013.91-762Т-06.2-00 | Серьга | 1 | |
| | | | | Детали | | |
| А4 | | 3 | 501-7-013.91-762Т-08.0-01 | Палец | 1 | |
| Б4 | | 4 | 501-7-013.91-762Т-06.0-01 | Оседержатель | | Шерох. поверх. реза 25 |
| | | | | Лист 4.0 ГОСТ 19903-74 / В Ст.3 ГОСТ 14637-79 | | |
| | | | | 15-0,43х40-0,62 | 1 | 0,02 кг |

| | | | | | |
|---|---|---|---|---|---|
| | | | 501-7-013.91-762Т-06.0.00 | | |
| Изм. | Лист | № докум. | Подп. | Дата | |
| Разраб. | | Андреев | | | Шарнир |
| Провер. | | Бедняков | | | |
| Т.контр. | | | | | |
| Н.контр. | | Беднякова | | | |
| Утв. | | Узекин | | | |

| Лит. | Лист | Листов |
|---|---|---|
| | | 1 |

СКБ Главстройпрома Минтрансстроя

501-7-013.91-762Т-06.0-00СБ

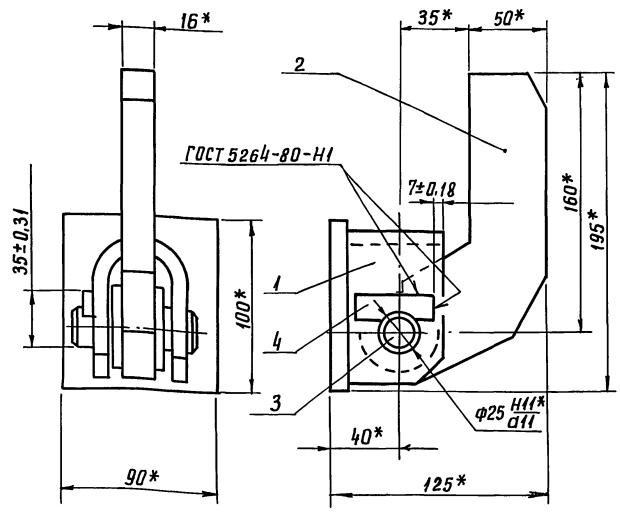


* Размеры для справок

| | | | | | |
|---|---|---|---|---|---|
| | | | 501-7-013.91-762Т-06.0-00СБ | | |
| Изм. | Лист | № докум. | Подп. | Дата | |
| Разраб. | | Андреев | | | Шарнир / Сборочный чертеж |
| Провер. | | Бедняков | | | |
| Т.контр. | | | | | |
| Н.контр. | | Беднякова | | | |
| Утв. | | Узекин | | | |

| Лит. | Масса | Масштаб |
|---|---|---|
| | 3,5 | 1:2 |
| Лист | Листов 1 | |

СКБ Главстройпрома Минтрансстроя

Инв.№ подл. | Подп. и дата | Взам.инв.№ | Инв.№ дубл. | Подп. и дата

Альбом 3

| Формат | Зона | Поз. | Обозначение | Наименование | Кол. | Прим. |
|---|---|---|---|---|---|---|
| | | | | Документация | | |
| А4 | | | 501-7-013.91-762Т-06. 1-00СБ | Сборочный чертеж | | |
| | | | | Детали | | |
| А4 | | 1 | 501-7-013.91-762Т-06.1-01 | Скоба | 1 | |
| А4 | | 2 | 501-7-013.91-762Т-06.1-02 | Основание | 1 | |

| Изм. | Лист | № докум. | Подп. | Дата |
|---|---|---|---|---|
| Разраб. | | Андреев | | 10.90 |
| Провер. | | Бедняков | | |
| Н.контр. | | Бедняков | | |
| Утв. | | Узекин | | |

501-7-013.91-762Т-06. 1-00

Кронштейн

Лит. | Лист | Листов 1

СКБ Главстройпрома Минтрансстроя

Формат А4

501-7-013.91-762Т-06.1-00СБ

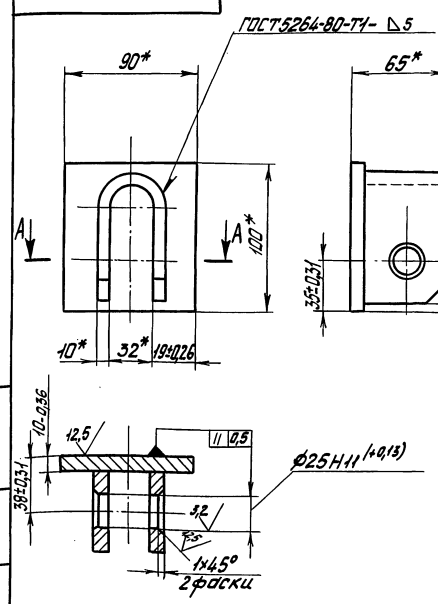


| Изм. | Лист | № докум. | Подп. | Дата |
|---|---|---|---|---|
| Разраб. | | Андреев | | 10.90 |
| Провер. | | Бедняков | | |
| Н.контр. | | | | |
| Утв. | | Бедняков | | |
| | | Узекин | | |

501-7-013.91-762Т-06.1-00 СБ

Кронштейн

Сборочный чертеж

| Лит. | Масса | Масштаб |
|---|---|---|
| | 1,5 | 1:2 |
| Лист | Листов 1 | |

СКБ Главстройпрома Минтрансстроя

Формат А4

501-7-013.91-762Т-06.1-01

25 √(√)

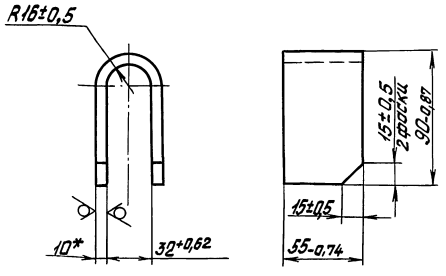


*Размер для справок.

| Изм. | Лист | № докум. | Подп. | Дата |
|---|---|---|---|---|
| Разраб. | | Андреев | | 10.90 |
| Провер. | | Бедняков | | |
| Н.контр. | | | | |
| Утв. | | Бедняков | | |
| | | Узекин | | |

501-7-013.91-762Т-06.1-01

Скоба

| Лит. | Масса | Масштаб |
|---|---|---|
| | 0,85 | 1:2 |
| Лист | Листов 1 | |

Лист 10.0 ГОСТ 19903-74 / ВСт3 ГОСТ 14637-79

СКБ Главстройпрома Минтрансстроя

501-7-013.91-762Т-06.1-02

25 √(√)

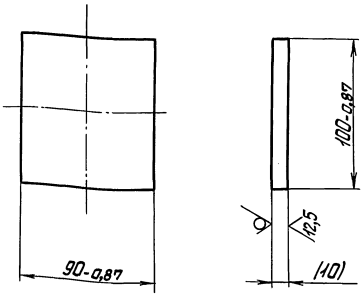


Размер в скобках-после сборки.

| Изм. | Лист | № докум. | Подп. | Дата |
|---|---|---|---|---|
| Разраб. | | Андреев | | 10.90 |
| Провер. | | Бедняков | | |
| Н.контр. | | | | |
| Утв. | | Бедняков | | |
| | | Узекин | | |

501-7-013.91-762Т-06.1-02

Основание

| Лит. | Масса | Масштаб |
|---|---|---|
| | 0,7 | 1:2 |
| Лист | Листов 1 | |

Ст 3 ГОСТ 380-88

СКБ Главстройпрома Минтрансстроя

| Форм. | Зона | Поз. | Наименование | Обозначение | Кол. | Прим. |
|---|---|---|---|---|---|---|
| | | | | Документация | | |
| А4 | | | | 501-7-013.91-762Т-06.2-00СБ | Сборочный чертеж | |
| | | | | Детали | | |
| А4 | | 1 | | 501-7-013.91-761Т-08.2-01 | Бабышка | 1 |
| А4 | | 2 | | 501-7-013.91-761Т-08.2-02 | Втулка | 1 |
| А4 | | 3 | | 501-7-013.91-762Т-06.2-01 | Щека | 1 |

501-7-013.91-762Т-06.2-00

Серьга

Изм. Лист № докум. Подп. Дата
Разраб. Андреев 10.90
Провер. Беднякова
Н.контр. Беднякова
Утв. Узекин

Лит. | Лист | Листов 1

СКБ Главстройпрома Минтрансстроя

Формат А4

Инв.№ подл. | Подп. и дата | Взам. инв.№ | Инв.№ дубл. | Подп. и дата



501-7-013.91-762Т-06.2-00СБ

А-А (1:1)

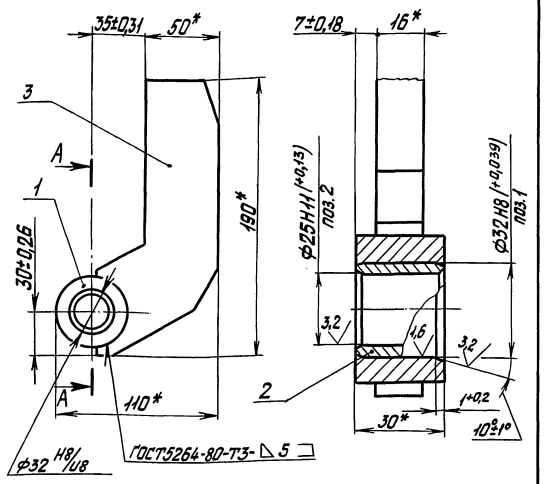


*Размеры для справок.

501-7-013.91-762Т-06.2-00 СБ

Серьга

Сборочный чертеж

| Лит | Масса | Масштаб |
|---|---|---|
| | 1,7 | 1:2 |

Лист | Листов 1

СКБ Главстройпрома Минтрансстроя

Формат А4

Инв.№ подл. | Подп. и дата | Взам. инв.№ | Инв.№ дубл. | Подп. и дата

501-7-013.91-762Т-06.2-01

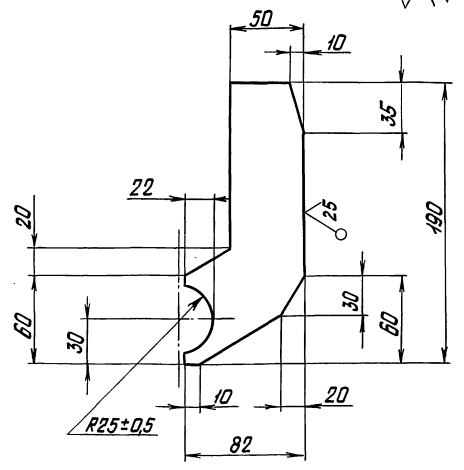


Неуказанные предельные отклонения размеров: $h14; \pm \frac{IT14}{2}$.

Щека

Изм. Лист № докум. Подп. Дата
Разраб. Андреев 10.90
Провер. Беднякова
Т.контр.
Н.контр. Беднякова
Утв. Узекин

| Лит | Масса | Масштаб |
|---|---|---|
| | 1,2 | 1:2 |

Лист | Листов 1

Лист 16.0 ГОСТ 19903-74 ВСт3ГОСТ 14637-79

СКБ Главстройпрома Минтрансстроя

Инв.№ подл. | Подп. и дата | Взам. инв.№ | Инв.№ дубл. | Подп. и дата

| Форм. | Зона | Поз. | Обозначение | Наименование | Кол. | Прим. |
|---|---|---|---|---|---|---|
| | | | | Документация | | |
| А4 | | | 501-7-013.91-762Т-07.0-00СБ | Сборочный чертеж | | |
| | | | | Детали | | |
| А4 | | 1 | 501-7-013.91-762Т-07.0-01 | Палец | 1 | |
| Б4 | | 2 | 501-7-013.91-762Т-07.0-02 | Оседержатель | | |
| | | | | Лист 4.0 ГОСТ 19903-74 ВСт3ГОСТ 14637-79 | | |
| | | | | 12-0,43×35-0,62 | 1 | |
| А4 | | 3 | 501-7-013.91-762Т-07.0-03 | Болт откидной | 1 | |
| А4 | | 4 | 501-7-013.91-762Т-07.0-04 | Гайка | 1 | |
| А4 | | 5 | 501-7-013.91-762Т-07.0-05 | Скоба | 1 | |
| А4 | | 6 | 501-7-013.91-762Т-07.0-06 | Упор | 1 | |

501-7-013.91-762Т-07.0-00

Замок

Изм. Лист № докум. Подп. Дата
Разраб. Андреев 10.90
Провер. Беднякова
Т.контр. Беднякова
Утв. Узекин

Лит | Лист | Листов 1

СКБ Главстройпрома Минтрансстроя

Инв.№ подл. | Подп. и дата | Взам. инв.№ | Инв.№ дубл. | Подп. и дата

501-7-013.91-762Т-07.0-00 СБ

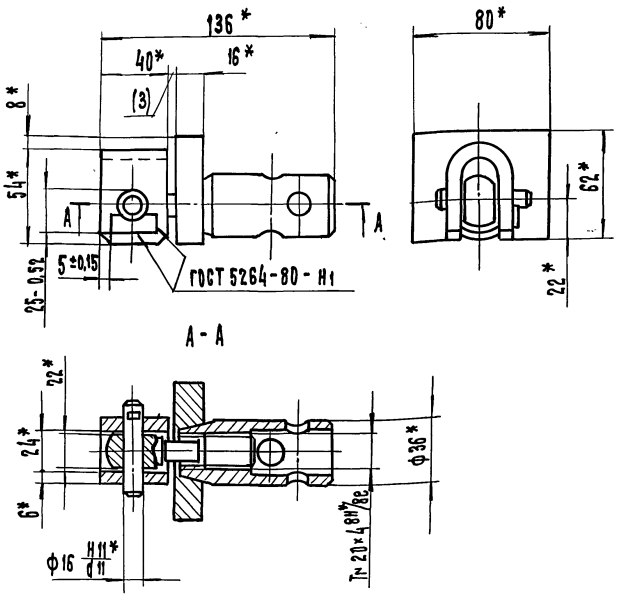


1. Размер в скобках - после сборки.
2* Размеры для справок.

| Изм. | Лист | № докум. | Подп. | Дата | 501-7-013.91-762Т-07.0-00 СБ | | | |
|---|---|---|---|---|---|---|---|---|
| Разраб. | | Андреев | | | Замок сборочный чертеж. | Лит. | Масса | Масштаб |
| Провер. | | Бейняков | | | | | 1,8 | 1:2 |
| Т. контр. | | | | | | Лист | Листов 1 | |
| Н. контр. | | Бейнякова | | | | СКБ Главстройпрома Минтрансстроя | | |
| Утв. | | Узекин | | | | | | |

Инв. № подл. | Подп. и дата | Взам. инв. № | Инв. № дубл. | Подп. и дата

Формат А4

501-7-013.91-762Т-07.0-01

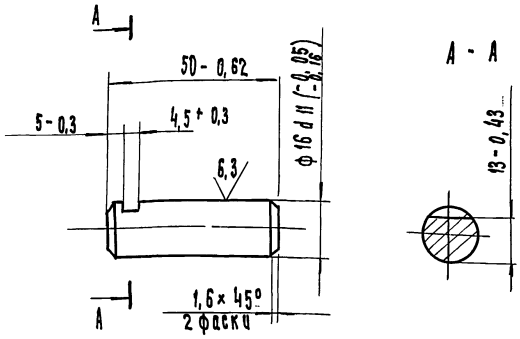


45... 51 HRC э

| Изм. | Лист | № докум. | Подп. | Дата | 501-7-013.91-762Т-07.0-01 | | | |
|---|---|---|---|---|---|---|---|---|
| Разраб. | | Андреев | | | Палец | Лит. | Масса | Масштаб |
| Провер. | | Бейняков | | | | | 0,08 | 1:1 |
| Т. контр. | | | | | | Лист | Листов 1 | |
| Н. контр. | | Бейнякова | | | | СКБ Главстройпрома Минтрансстроя | | |
| Утв. | | Узекин | | | Сталь 45 ГОСТ 1050-88 | | | |

Инв. № подл. | Подп. и дата | Взам. инв. № | Инв. № дубл. | Подп. и дата

Формат А4

501-7-013.91-762Т-07.0-03

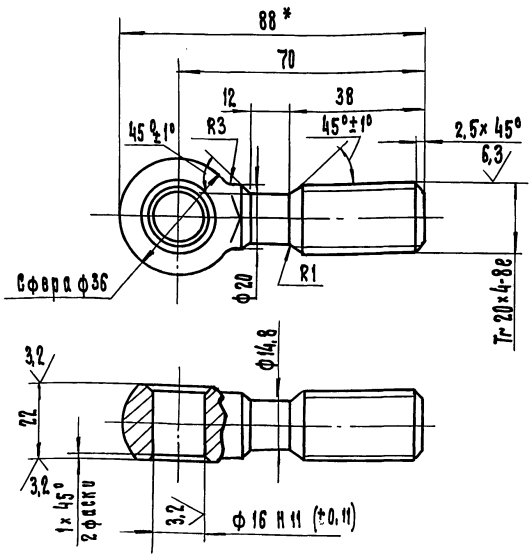


1. H14; h14; $\pm \frac{JT14}{2}$.
2.* Размер для справок.

| Изм. | Лист | № докум. | Подп. | Дата | 501-7-013.91-762Т-07.00-03 | | | |
|---|---|---|---|---|---|---|---|---|
| Разраб. | | Андреев | | | Болт откидной | Лит. | Масса | Масштаб |
| Провер. | | Бейняков | | | | | 0,2 | 1:1 |
| Т. контр. | | | | | | Лист | Листов 1 | |
| Н. контр. | | Бейнякова | | | | СКБ Главстройпрома Минтрансстроя | | |
| Утв. | | Узекин | | | Сталь 35 ГОСТ 1050-88 | | | |

Инв. № подл. | Подп. и дата | Взам. инв. № | Инв. № дубл. | Подп. и дата

501-7-013.91-762Т-07.0-04

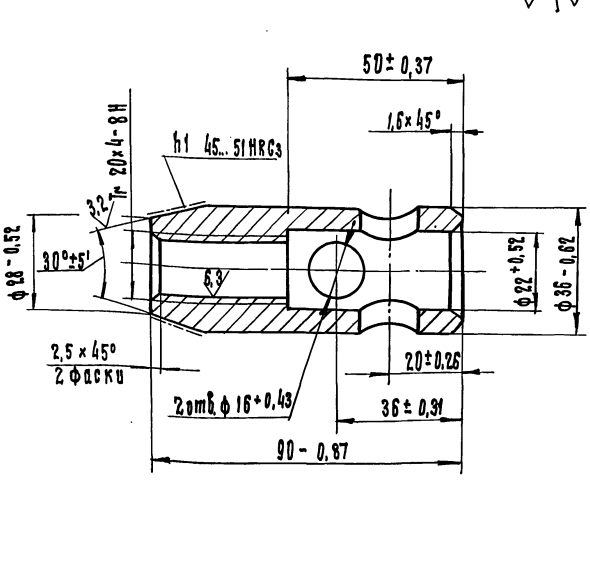


| Изм. | Лист | № докум. | Подп. | Дата | 501-7-013.91-762Т-07.0-04 | | | |
|---|---|---|---|---|---|---|---|---|
| Разраб. | | Андреев | | | Гайка | Лит. | Масса | Масштаб |
| Провер. | | Бейняков | | | | | 0,45 | 1:1 |
| Т. контр. | | | | | | Лист | Листов 1 | |
| Н. контр. | | Бейнякова | | | | СКБ Главстройпрома Минтрансстроя | | |
| Утв. | | Узекин | | | Сталь 35 ГОСТ 1050-88 | | | |

Инв. № подл. | Подп. и дата | Взам. инв. № | Инв. № дубл. | Подп. и дата

Альбом 3

501-7-013.91-762Т-07.0-05

25

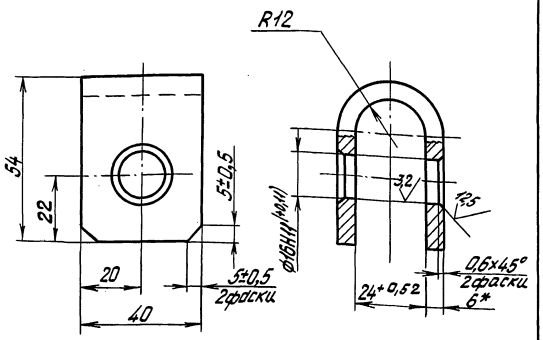


1. $h14; \pm\frac{IT14}{2}$.

2. *Размер для справок.

| | | | | | | |
|---|---|---|---|---|---|---|
| | | | | 501-7-013.91-762Т-07.0-05 | | |
| Изм. Лист | № докум. | Подп. | Дата | Скоба | Лит. | Масса | Масшт. |
| Разраб. | Андреев | | 10.90 | | | 0,2 | 1:1 |
| Провер. | Беднякова | | | | | | |
| Т.контр. | | | | | Лист | Листов 1 |
| Н.контр. | Беднякова | | | Лист 6.0 ГОСТ 19903-74 | СКБ Главстройпрома Минтрансстроя | |
| Утв. | Уваркин | | | Вст3ГОСТ 14637-79 | | |

Формат А4

501-7-013.91-762Т-07.0-06

12,5

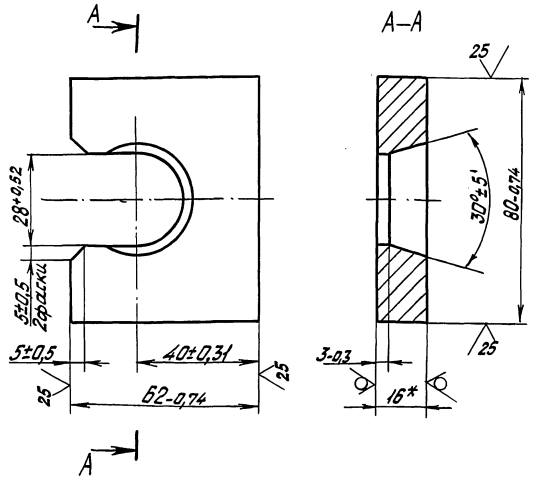


*Размер для справок.

| | | | | | | |
|---|---|---|---|---|---|---|
| | | | | 501-7-013.91-762Т-07.0-06 | | |
| Изм. Лист | № докум. | Подп. | Дата | Упор | Лит. | Масса | Масшт. |
| Разраб. | Андреев | | 10.90 | | | 0,8 | 1:1 |
| Провер. | Беднякова | | | | | | |
| Т.контр. | | | | | Лист | Листов 1 |
| Н.контр. | Беднякова | | | Лист 16.0 ГОСТ 19903-74 | СКБ Главстройпрома Минтрансстроя | |
| Утв. | Уваркин | | | Вст3ГОСТ 14637-79 | | |

Формат А4

Инв. № подл. | Подп. и дата | Взам. инв. № | Инв. № дубл. | Подп. и дата

| Формат | Зона | Поз. | Обозначение | Наименование | Кол. | Прим. |
|---|---|---|---|---|---|---|
| | | | | Документация | | |
| * | | | 501-7-013.91-763Т-00.0-00 СБ | Сборочный чертеж | | *) А2; А2 |
| | | | | Сборочные единицы | | |
| А4 | | 1 | 501-7-013.91-763Т-01.0-00 | Петля | 4 | |
| | | | | Детали | | |
| А4 | | 2 | 501-7-013.91-762Т-01.0-10 | Стенка | 48 | |
| А4 | | 3 | 501-7-013.91-763Т-00.0-01 | Балка | 2 | |
| А4 | | 4 | 501-7-013.91-763Т-00.0-02 | Балка | 2 | |
| Б4 | | 5 | 501-7-013.91-763Т-00.0-03 | Балка | | Шерох. |
| | | | | Швеллер 12 ГОСТ 8240-89 В Ст3 ГОСТ 535-88 | | поверх. реза 25 |
| | | | | $\ell$ = 4860 - 8,0 | 4 | 50,5 кг |
| Б4 | | 6 | 501-7-013.91-763Т-00.0-04 | Связь | | Шерох. |
| | | | | Швеллер 12 ГОСТ 8240-89 В Ст3 ГОСТ 535-88 | | поверх. реза 25 |
| | | | | $\ell$ = 465 - 1,55 | 14 | 5 кг |
| А4 | | 7 | 501-7-013.91-763Т-00.0-05 | Связь | 7 | |
| А4 | | 8 | 501-7-013.91-763Т-00.0-06 | Стенка | 2 | |
| А4 | | 9 | 501-7-013.91-763Т-00.0-07 | Ребро | 8 | |
| А4 | | 10 | 501-7-013.91-763Т-00.0-08 | Ребро | 20 | |
| А3 | | 11 | 501-7-013.91-763Т-00.0-09 | Днище | 6 | |

Инв.№ подл. | Подп. и дата | Взам. инв.№ | Инв.№ дубл. | Подп. и дата

| Изм. | Лист | № докум. | Подп. | Дата |
|---|---|---|---|---|
| Разраб. | | Андреев | | 10.90 |
| Провер. | | Бедняков | | |
| Н.контр. | | Бедняков | | |
| Утв. | | Узакин | | |

501-7-013.91-763Т-00.0-00

Форма для элементов высоких платформ ЭВПФ

| Лит. | Лист | Листов |
|---|---|---|
| | 1 | 2 |

СКБ Главстройпрома Минтрансстроя

Формат А4

| Формат | Зона | Поз. | Обозначение | Наименование | Кол. | Прим. |
|---|---|---|---|---|---|---|
| Б4 | | 12 | 501-7-013.91-763Т-00.0-10 | Стенка | | Шерох. |
| | | | | Лист 8 ГОСТ 19903-74 В Ст3 ГОСТ 14637-79 | | поверх. реза 25 |
| | | | | 60-0,74 х 75-0,74 | 24 | 0,3 кг |
| Б4 | | 13 | 501-7-013.91-763Т-00.0-11 | Стенка | | Шерох. |
| | | | | Лист 8 ГОСТ 19903-74 В Ст3 ГОСТ 14637-79 | | поверх. реза 25 |
| | | | | 60-0,74 х 70-0,74 | 24 | 0,3 кг |
| Б4 | | 14 | 501-7-013.91-763Т-00.0-12 | Направляющая | | Шерох. |
| | | | | Труба 25 х 3,2 ГОСТ 3262-75 | | поверх. реза 25 |
| | | | | $\ell$ = 40-0,62 | 12 | 0,1 кг |

Инв.№ подл. | Подп. и дата | Взам. инв.№ | Инв.№ дубл. | Подп. и дата

| Изм. | Лист | № докум. | Подп. | Дата |
|---|---|---|---|---|

501-7-013.91-763Т-00.0-00

Лист 2

Формат А4

501-7-013.91-763Т-00.0-01

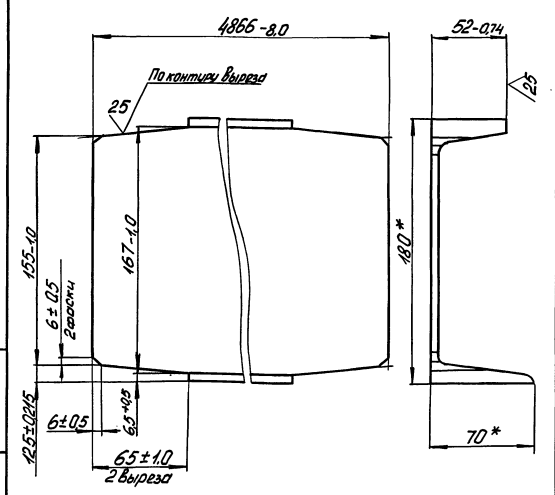


*Размеры для справок.

| Изм. | Лист | № докум. | Подп. | Дата |
|---|---|---|---|---|
| Разраб. | | Андреев | | 10.90 |
| Провер. | | Бедняков | | |
| Т.контр. | | | | |
| Н.контр. | | Бедняков | | |
| Утв. | | Узакин | | |

Балка

| Лит. | Масса | Масшт. |
|---|---|---|
| | 75,0 | 1:2 |
| Лист | Листов 1 | |

Швеллер 18 ГОСТ 8240-89 В Ст3 ГОСТ 535-88

СКБ Главстройпрома Минтрансстроя

501-7-013.91-763Т-00.0-02

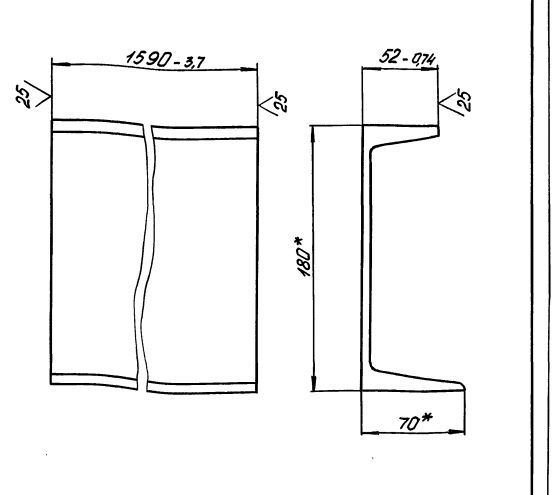


*Размеры для справок.

| Изм. | Лист | № докум. | Подп. | Дата |
|---|---|---|---|---|
| Разраб. | | Андреев | | 10.90 |
| Провер. | | Бедняков | | |
| Т.контр. | | | | |
| Н.контр. | | Бедняков | | |
| Утв. | | Узакин | | |

Балка

| Лит. | Масса | Масшт. |
|---|---|---|
| | 25,0 | 1:2 |
| Лист | Листов 1 | |

Швеллер 18 ГОСТ 8240-89 В Ст3 ГОСТ 535-88

СКБ Главстройпрома Минтрансстроя

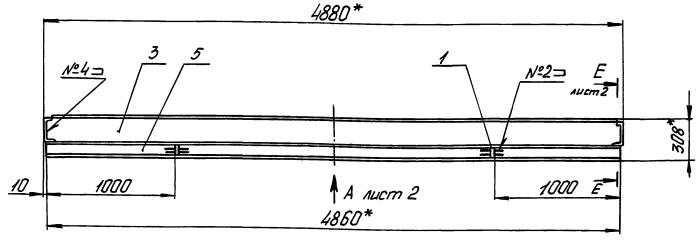


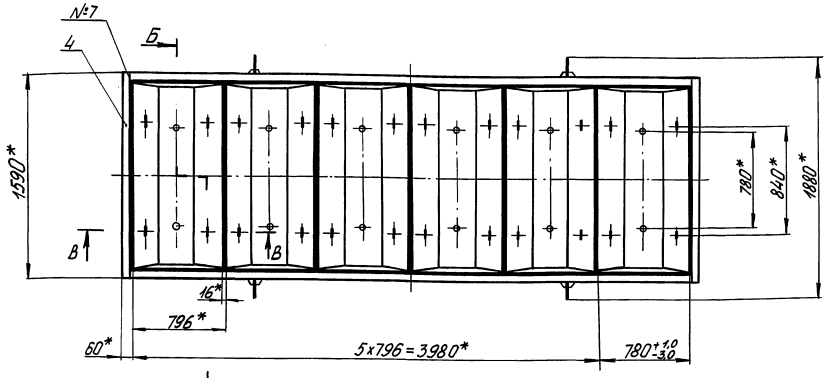


Б лист 2

| № шва | Конструктивные элементы шва | Обозначение шва | Прим. |
|---|---|---|---|
| 1 | — | ГОСТ 5264-80-Т4▵5 | — |
| 2 | — | ГОСТ 5264-80-Т3-▵5 | — |
| 3 | — | ГОСТ 5264-80- Н1 | — |
| 4 | — | ГОСТ 5264-80- У4 | — |
| 5 | — | ГОСТ 11534-75-У1 | — |
| 6 | — | ГОСТ 11534-75-Т1 | — |
| 7 | 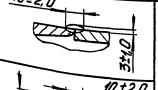  | Сварка ручная дуговая | — |
| 8 | 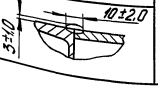  | | — |

Г (1:1) лист 2

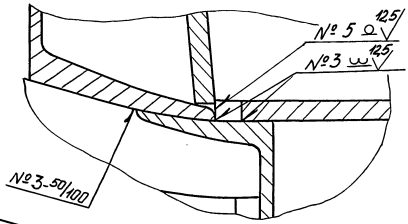


Техническая характеристика

1. Форма предназначена для изготовления элементов высоких платформ - ЭВПФ.
2. Количество одновременно формуемых изделий, шт - 6.
3. Масса изделия, кг - 450.
4. Масса формы с изделиями, кг - 4430.

Технические требования

1. Форму изготовить в соответствии с требованиями ГОСТ 25781-73. Класс точности формы соответствует 6 классу точности изделия.
2. Покрытие нерабочих поверхностей формы: - грунтовка ГФ-0119 ГОСТ 23343-78; эмаль ПФ-115 черная ГОСТ 6465-76 в 2 слоя, IV ж.
3. H14; h14; $\pm \frac{JT14}{2}$.
4. * Размеры для справок

| | | | | | |
|---|---|---|---|---|---|
| Нач.Отд. | Гвоздилович | | | 501-7-013.91-763Т-00.0-00 СБ | |
| Гл.спец. | Арсимович | | | | |
| Нач.сект. | Гвоздилович | | | | |
| Инв.№подл. | Подп. и дата | Взам.инв.№ | Инв.№дубл. | Подп. и дата | |

| | | | | | |
|---|---|---|---|---|---|
| Изм. | Лист | № докум. | Подп. | Дата | |
| Разраб. | | Андреев | | 12.90 | |
| Провер. | | Сенников | | 11 | |
| Т.контр. | | | | | |
| Н.контр. | | Байдакова | | | |
| Утв. | | Байдакова | | | |
| | | Узенкин | | | |

Форма для элементов высоких платформ ЭВПФ

Сборочный чертеж

| Лит. | Масса | Масштаб |
|---|---|---|
| | 1730 | 1:20 |
| Лист 1 | Листов 2 | |

СКБ Главстройпрома Минтрансстроя

Б-Б (1:5) ◯ лист 1

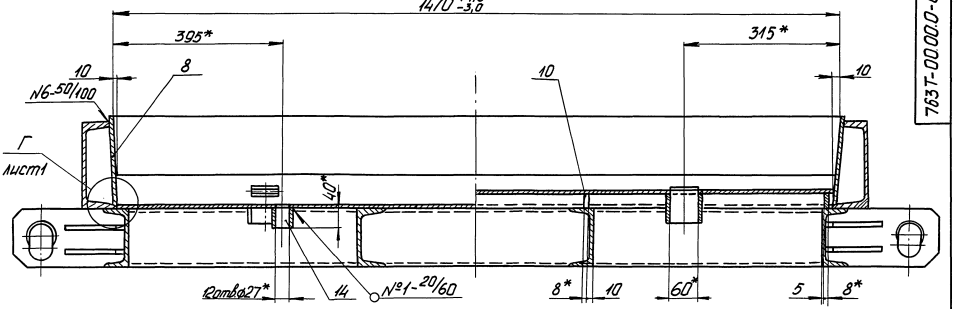


А (1:10) лист 1

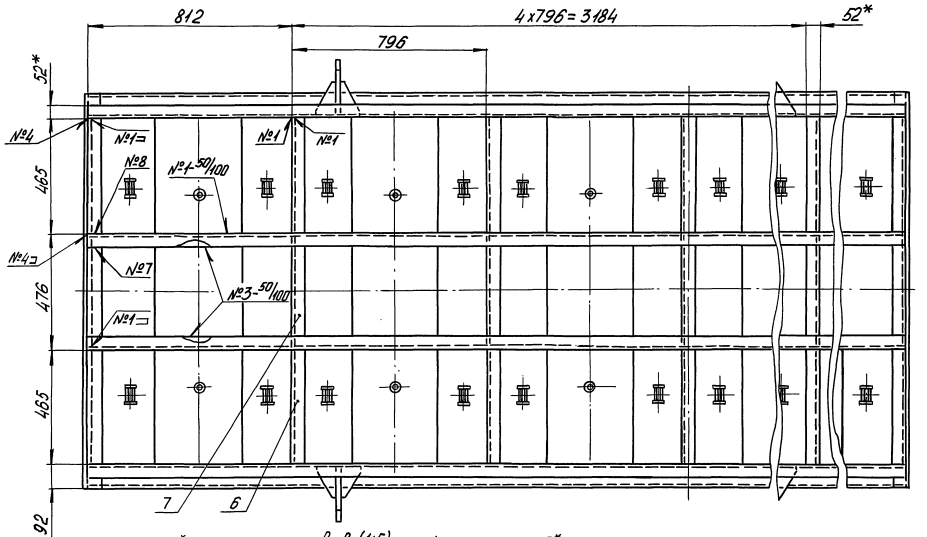


В-В (1:5) лист 1

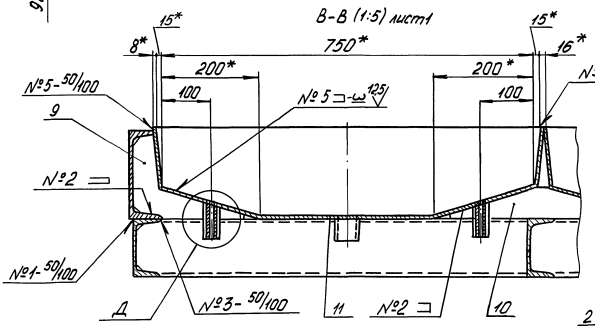


Д (1:1)

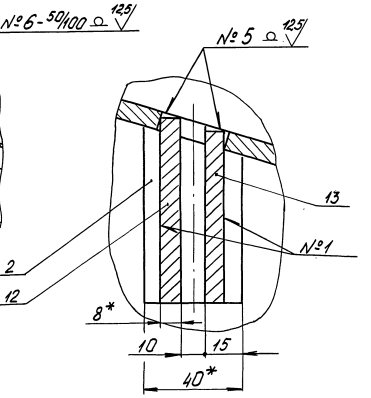


Е-Е (1:10) лист 1

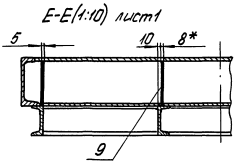

| Формат | Зона | Поз | Обозначение | Наименование | Кол. | Прим |
|---|---|---|---|---|---|---|
| | | | | Документация | | |
| А4 | | | 501-7-013.91-763Т-01.0-00СБ | Сборочный чертеж | | |
| | | | | Детали | | |
| А4 | | 1 | 501-7-013.91-763Т-01.0-01 | Проушина | 1 | |
| А4 | | 2 | 501-7-013.91-763Т-01.0-02 | Ребро | 4 | |

Инв.№ подл. | Подп. и дата | Взам. инв.№ | Инв.№ дубл. | Подп. и дата

| Изм. | Лист | № докум. | Подп. | Дата |
|---|---|---|---|---|
| Разраб. | | Андреев | | 10.90 |
| Провер. | | Бедняков | | |
| Т.контр. | | | | |
| Н.контр. | | Бедняков | | |
| Утв. | | Узякин | | |

501-7-013.91-763Т-01.0-00

Петля

| Лит. | Лист | Листов |
|---|---|---|
| | | 1 |

СКБ Главстройпрома Минтрансстроя

Формат А4



501-7-013.91-763Т-01.0-00СБ

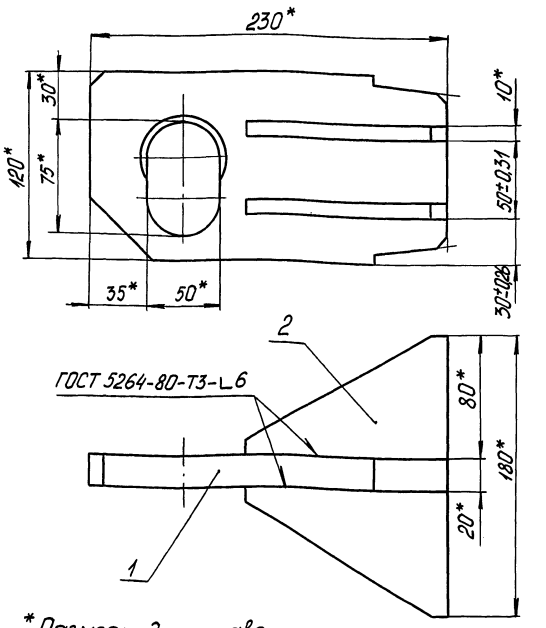


*Размеры для справок.

501-7-013.91-763Т-01.0-00СБ

Петля

Сборочный чертеж.

| Литера | Масса | Масшт. |
|---|---|---|
| | 5,7 | 1:2 |

| Лист | Листов 1 |
|---|---|

СКБ Главстройпрома Минтрансстроя

Формат А4

501-7-013.91-763Т-01.0-01

125 (√)

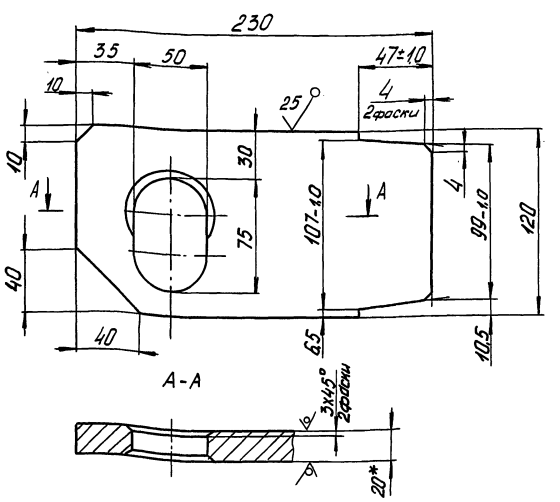


1. $H14; h14; \pm\frac{JT14}{2}$
2. *Размер для справок.

501-7-013.91-763Т-01.0-01

Проушина

| Лит. | Масса | Масшт. |
|---|---|---|
| | 3,9 | 1:2 |

| Лист | Листов 1 |
|---|---|

СКБ Главстройпрома Минтрансстроя

Лист 20.0 ГОСТ 19903-74 / Вст3 ГОСТ 14637-79

501-7-013.91-763Т-01.0-02

(√)

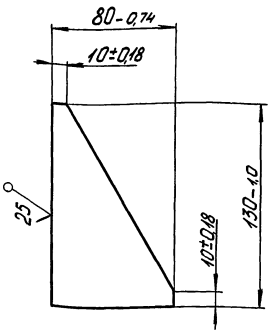


501-7-013.91-763Т-01.0-02

Ребро

| Лит. | Масса | Масшт. |
|---|---|---|
| | 0,4 | 1:2 |

| Лист | Листов 1 |
|---|---|

СКБ Главстройпрома Минтрансстроя

Лист 10.0 ГОСТ 19903-74 / Вст3 ГОСТ 14637-79

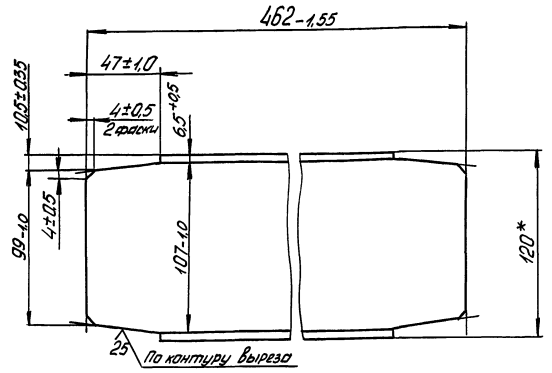


*Размер для справок.

| | | | | | | | |
|---|---|---|---|---|---|---|---|
| Изм. | Лист | № докум. | Подп. | Дата | 501-7-013.91-763Т-00.0-05 | | |
| Разраб. | | Андреев | | 10.90 | Связь | Лит | Масса 4,8 | Масштаб 1:2 |
| Провер. | | Бедняков | | | | Лист | Листов 1 |
| Т.контр. | | | | | | | |
| Н.контр. | | Бедняков | | | Швеллер 12 ГОСТ 8240-72 / ВСт3ГОСТ 535-88 | СКБ Главстройпрома Минтрансстроя | |
| Утв. | | Узакин | | | | | |

Формат А4



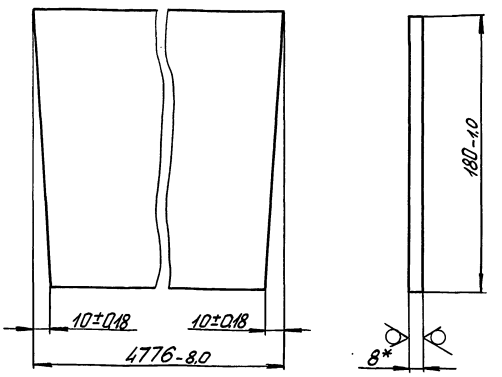


*Размер для справок.

| | | | | | | | |
|---|---|---|---|---|---|---|---|
| Изм. | Лист | № докум. | Подп. | Дата | 501-7-013.91-763Т-00.0-06 | | |
| Разраб. | | Андреев | | 10.90 | Стенка | Лит | Масса 297 | Масштаб 1:2 |
| Провер. | | Бедняков | | | | Лист | Листов 1 |
| Т.контр. | | | | | | | |
| Н.контр. | | Бедняков | | | Лист 8,0 ГОСТ 19903-74 / ВСт3ГОСТ 14637-79 | СКБ Главстройпрома Минтрансстроя | |
| Утв. | | Узакин | | | | | |

Формат А4



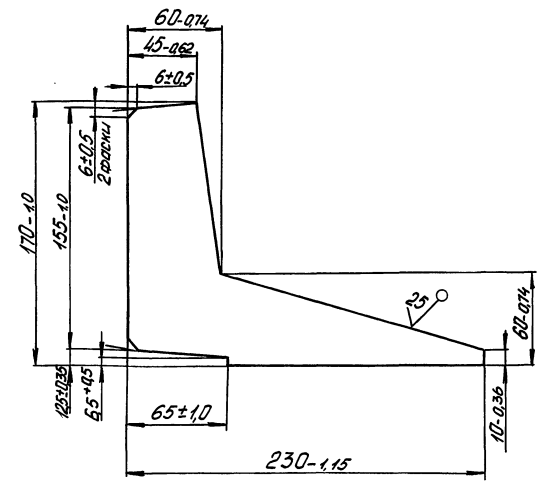


| | | | | | | | |
|---|---|---|---|---|---|---|---|
| Изм. | Лист | № докум. | Подп. | Дата | 501-7-013.91-763Т-00.0-07 | | |
| Разраб. | | Андреев | | 10.90 | Ребро | Лит | Масса 1,3 | Масштаб 1:2 |
| Провер. | | Бедняков | | | | Лист | Листов 1 |
| Т.контр. | | | | | | | |
| Н.контр. | | Бедняков | | | Лист 8,0 ГОСТ 19903-74 / ВСт3ГОСТ 14637-79 | СКБ Главстройпрома Минтрансстроя | |
| Утв. | | Узакин | | | | | |



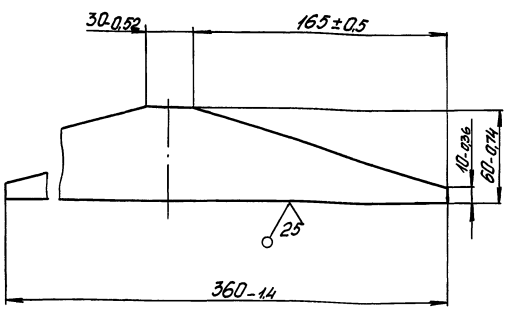


| | | | | | | | |
|---|---|---|---|---|---|---|---|
| Изм. | Лист | № докум. | Подп. | Дата | 501-7-013.91-763Т-00.0-08 | | |
| Разраб. | | Андреев | | 10.90 | Ребро | Лит | Масса 0,7 | Масштаб 1:2 |
| Провер. | | Бедняков | | | | Лист | Листов 1 |
| Т.контр. | | | | | | | |
| Н.контр. | | Бедняков | | | Лист 8,0 ГОСТ 19903-74 / ВСт3ГОСТ 14637-79 | СКБ Главстройпрома Минтрансстроя | |
| Утв. | | Узакин | | | | | |

501-7-013.91-763Т-00.0-09

Альбом 3

25 (√)

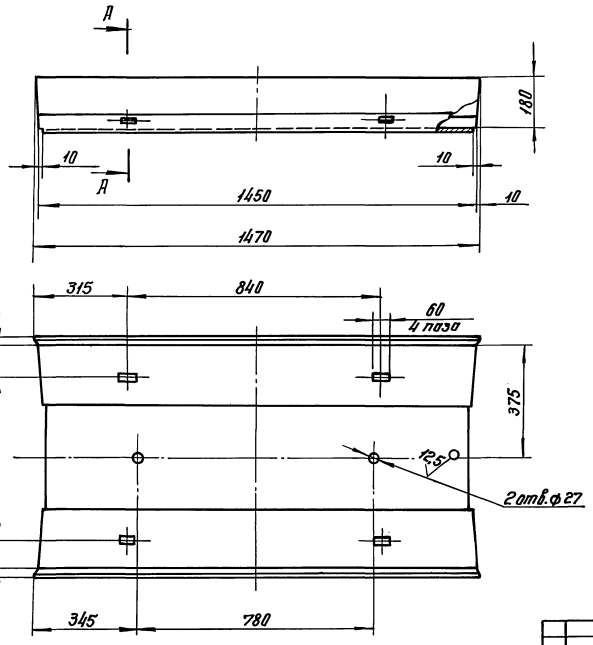


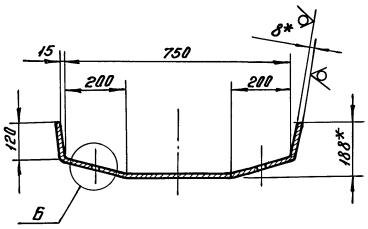


Б (1:1)

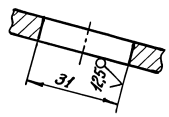


1. Допускается изготавливать из частей, сварной шов – ГОСТ 11534-75 – У1 – ∅125
2. H14; h14; ± JT14/2
3. *Размеры для справок.

| | | | | | | | |
|---|---|---|---|---|---|---|---|
| | | | | | 501-7-013.91-763Т-00.0-09 | | |
| Изм. | Лист | № докум. | Подп. | Дата | Днище | Лит. | Масса | Масшт. |
| Разраб. | | Андреев | | | | | 86.2 | 1:10 |
| Провер. | | Бейняков | | | | Лист | Листов 1 |
| Т.контр. | | | | | | | СКБ |
| Н.контр. | | Бейнякова | | | Лист 8.0 ГОСТ 19903-74 / ВСт3ГпсТ14637-79 | Главстройпрома Минтрансстроя | |
| Утв. | | Узекин | | | | | |

Копир.

Формат А3

Инв.№ подл. | Подп. и дата | Взам. инв.№ | Инв.№ дубл. | Подп. и дата

gost.e-ecolog.ru