ГОСУДАРСТВЕННЫЙ КОМИТЕТ СОВЕТА МИНИСТРОВ СССР ПО ДЕЛАМ СТРОИТЕЛЬСТВА

/ГОССТРОЙ СССР/

ТИПОВЫЕ КОНСТРУКЦИИ И ДЕТАЛИ ЗДАНИЙ И СООРУЖЕНИЙ

СЕРИЯ 1.459-1

СТАЛЬНЫЕ ПЛОЩАДКИ, ЛЕСТНИЦЫ И ОГРАЖДЕНИЯ ДЛЯ ОБСЛУЖИВАНИЯ ОБОРУДОВАНИЯ ХИМИЧЕСКОЙ И НЕФТЯНОЙ ПРОМЫШЛЕННОСТИ

ВЫПУСК 2

ПЛОЩАДКИ ИЗ ГОРЯЧЕКАТАНЫХ ПРОФИЛЕЙ С НАСТИЛОМ ИЗ ПРОСЕЧНО-ВЫТЯЖНОЙ И РИФЛЕНОЙ СТАЛЕЙ ИЗ ЭЛЕМЕНТОВ ШТАМПОВАННОГО И РЕШЕТЧАТОГО ТИПОВ

ЧЕРТЕЖИ КМ

РАЗРАБОТАНЫ
ЦНИИпроектстальконструкция
ГПИ Укрпроектстальконструкция

Утверждены и введены в действие
с 1/XII-1974 г.
Постановление Госстроя СССР
от 16/XI-1974 г. №77

gost.e-ecolog.ru

Наименование	NN листов	NN стр.
Титульный лист		1
Содержание		2-3
Пояснительная записка		4-5
Таблицы нагрузок на стенки аппаратов от кронштейнов.		7-10
Основные компоновочные схемы площадок для вертикальных аппаратов. Схемы NN 1, 2, 3, 4.	1	11
Ключ для выбора марок площадок.	2-6	12-16
Ключ для выбора марок прямоугольных, переходных площадок и дополнительных элементов.	7	17
Ключ для выбора марок кронштейнов и консолей.	8	18
Ключ для выбора марок ограждений.	9	19
Монтажные схемы секторных площадок, кронштейнов и ограждений.	10-14	20-24
Монтажные схемы комбинированных площадок, кронштейнов и ограждений.	15-18	25-28
Монтажные схемы переходных площадок и стремянок.	19	29
Схемы лестниц.	20	30
Монтажные схемы ограждений.	21	31
Схемы разбивки фасонок.	22	32
Кронштейны для площадок шириной 800, 1000, 1200 мм.	23-26	33-36
Консоли КНГ1, КНГ2, КНГ3, КНГ4, КНГ5, КНГ6 и узлы 24, 25, 26.	27	37
Кронштейны для площадок шириной 1600, 2000, 2400 мм.	28-29	38-39
Секторные площадки с просечно-вытяжным настилом шириной 800 и 1000 мм.	30	40
Секторные площадки с просечно-вытяжным настилом шириной 1200 мм. Узел 1.	31	41
Секторные площадки с просечно-вытяжным настилом шириной 800, 1000 и 1200 мм.	32	42
Секторные площадки с рифленым настилом.	33-35	43-45
Секторные площадки с настилом из элементов штампованного типа ПСШГ1÷ПСШГ24, ПСШГ37.	36	46
Секторные площадки с настилом из элементов штампованного типа ПСШГ25÷ПСШГ29, ПСШГ31, ПСШГ32, ПСШГ34, ПСШГ38, ПСШГ39.	37	47
Секторные площадки с настилом из элементов штампованного типа ПСШГ30, ПСШГ33, ПСШГ35, ПСШГ36, ПСШГ40÷ПСШГ47, ПСШГ49, ПСШГ50, ПСШГ55.	38	48
Секторные площадки с настилом из элементов штампованного типа ПСШГ48, ПСШГ51, ПСШГ52, ПСШГ56, ПСШГ57.	39	49
Секторные площадки с настилом из элементов штампованного типа ПСШГ53, ПСШГ54, ПСШГ58÷ПСШГ69, ПСШГ73÷ПСШГ75.	40	50
Секторные площадки с настилом из элементов штампованного типа ПСШГ70, ПСШГ71, ПСШГ72, ПСШГ76÷ПСШГ87, ПСШГ91, ПСШГ92.	41	51
Секторные площадки с настилом из элементов штампованного типа ПСШГ88, ПСШГ89, ПСШГ90.	42	52
Секторные площадки с настилом из элементов решетчатого типа ПСРГ1÷ПСРГ24, ПСРГ37.	43	53
Секторные площадки с настилом из элементов решетчатого типа ПСРГ25÷ПСРГ29, ПСРГ31, ПСРГ32, ПСРГ34, ПСРГ38, ПСРГ39.	44	54
Секторные площадки с настилом из элементов решетчатого типа ПСРГ30, ПСРГ33, ПСРГ35, ПСРГ36, ПСРГ40÷ПСРГ47, ПСРГ49, ПСРГ50, ПСРГ55.	45	55
Секторные площадки с настилом из элементов решетчатого типа ПСРГ48, ПСРГ51, ПСРГ52, ПСРГ56, ПСРГ57.	46	56
Секторные площадки с настилом из элементов решетчатого типа ПСРГ53, ПСРГ54, ПСРГ58÷ПСРГ69, ПСРГ73÷ПСРГ75.	47	57
Секторные площадки с настилом из элементов решетчатого типа ПСРГ70, ПСРГ71, ПСРГ72, ПСРГ76÷ПСРГ87, ПСРГ91, ПСРГ92.	48	58
Секторные площадки с настилом из элементов решетчатого типа ПСРГ88, ПСРГ89, ПСРГ90.	49	59
Прямоугольные площадки шириной 1200 мм с просечно-вытяжным и рифленым настилами.	50-51	60-81
Прямоугольные площадки шириной 1200мм с настилами из элементов штампованного и решетчатого типов.	52-54	82-84

ТК 1973г.

Содержание

Серия 1.459-1 Выпуск 2 Лист —

г. Киев

Инв. № подл. | Подпись и дата | Взам. инв. №

Наименование	NN листов	NN стр.
Переходные площадки с просечно-вытяжным настилом ДПВГ1 ÷ ДПВГ14.	55	65
Переходные площадки с рифленым настилом ДПГ1 ÷ ДПГ14.	56	66
Переходные площадки с настилом из элементов штампованного типа ДПШГ1, ДПШГ2.	57	67
Переходные площадки с настилом из элементов штампованного типа ДПШГ3, ДПШГ4, ДПШГ5.	58	68
Переходные площадки с настилом из элементов штампованного типа ДПШГ6, ДПШГ7, ДПШГ8, ДПШГ9, ДПШГ10	59	69
Переходные площадки с настилом из элементов штампованного типа ДПШГ11, ДПШГ12, ДПШГ13, ДПШГ14.	60	70
Переходные площадки с настилом из элементов решетчатого типа ДПРГ1, ДПРГ2.	61	71
Переходные площадки с настилом из элементов решетчатого типа ДПРГ3, ДПРГ4, ДПРГ5.	62	72
Переходные площадки с настилом из элементов решетчатого типа ДПРГ6, ДПРГ7, ДПРГ8, ДПРГ9, ДПРГ10.	63	73
Переходные площадки с настилом из элементов решетчатого типа ДПРГ11, ДПРГ12, ДПРГ13, ДПРГ14.	64	74
Узлы NN 43, 44, 45.	65	75
Ограждения секторных площадок.	66	76
Узлы крепления секторных площадок к аппаратам. Узлы 2, 3.	67	77
Узлы крепления секторных площадок к аппаратам. Узлы 4, 5.	68	78
Узлы крепления секторных площадок к аппаратам. Узлы 6, 7.	69	79
Узлы крепления комбинированных площадок к аппаратам. Узлы 8, 9.	70	80
Узлы крепления комбинированных площадок к аппаратам. Узлы 10, 11.	71	81
Узлы опирания переходных площадок Узлы 12, 13, 14, 15.	72	82
Узлы опирания переходных площадок. Узлы 16, 17, 18.	73	83
Узлы опирания лестниц на площадки. Узлы 19, 20, 21.	74	84
Узлы крепления стремянок. Узлы 22, 23.	75	85
Стремянки с ограждениями, прикрепляемые к вертикальным аппаратам.	76	86
Схемы расположения площадок горизонтальных аппаратов.	77	87
Схемы опирания площадок на горизонтальные аппараты. Схемы NN 1, 2, 3. Узел 36.	78	88
Схемы опирания площадок на вертикальные аппараты. Схемы NN 4, 5.	79	89
Схемы опирания площадок на вертикальные аппараты. Схемы NN 6, 7, 8.	80	90
Схемы опирания площадок на вертикальные аппараты и стойки. Схемы NN 9, 10.	81	91
Узлы опирания площадок на горизонтальные аппараты. Узлы 27, 28, 29.	82	92
Узлы опирания площадок на горизонтальные аппараты. Узлы 30, 31, 32, 33, 34, 35.	83	93
Узлы опирания площадок на вертикальные аппараты. Узлы 37, 38, 39, 40, 41, 42.	84	94
Расход стали по маркам в кг.	85-88	95-98
Приложение N1. Примеры решения кольцевых и переходных площадок для вертикальных аппаратов с использованием типовых элементов. Схемы 1, 2, 3, 4.	89	99
Приложение N2. Примеры решения кольцевых и переходных площадок для вертикальных аппаратов с использованием типовых элементов. Схемы 5, 6, 7, 8.	90	100
Приложение N3. Примеры решения кольцевых и переходных площадок для вертикальных аппаратов с использованием типовых элементов. Схемы 9, 10.	91	101
Приложение N4. Примеры решения кольцевых и переходных площадок для вертикальных аппаратов с использованием типовых элементов. Схемы 11, 12, 13.	92	102
Приложение N5. Примеры решения кольцевых и переходных площадок для вертикальных аппаратов с использованием типовых элементов. Схемы 14, 15.	93	103
Сводная таблица масс элементов площадок в кг для аппаратов диаметров от 800 до 6800 мм.	94	104

ТК 1973г.

Содержание

I. Общая часть

В настоящем выпуске для конструкций площадок применены горячекатаные профили.

Изготовление конструкций возможно как на заводах металлических конструкций широкой номенклатуры, так и в отдельных мастерских монтажных управлений.

Настил площадок выполнен из просечно-вытяжной и рифленой стали и из элементов штампованного и решетчатого типов.

Элементы штампованного типа разработаны институтами Гипромонтажиндустрия Минмонтажспецстроя СССР и ЦНИИпроектстальконструкция.

На элементы штампованного типа получено авторское свидетельство № 369230.

II. Основные параметры и технические решения

В выпуске приняты схемы и параметры обслуживающих площадок, разработанные институтом ЦНИИпроектстальконструкция, применительно к широкой номенклатуре диаметров сосудов и аппаратов, с учетом ГОСТ 9617-67.

1. Конструкции разработаны для следующих типов обслуживающих площадок:

а) площадки многогранные вокруг вертикальных аппаратов двух типов:

секторные (см. схемы 1,2) и комбинированные (см. схемы 3,4 на листе 1),

б) переходные площадки между вертикальными аппаратами;

в) площадки прямоугольные вокруг вертикальных и у горизонтальных аппаратов, расположенных на перекрытиях и железобетонных постаментах. Для прямоугольных площадок даны примеры решений с использованием серии 1.459-2 Выпуски 3,4.

2. Площадки по вертикальным аппаратам разработаны для диаметров аппаратов от 800 до 20200 мм.

3. Ширина площадок принята 3-х размеров: 800, 1000, 1200 – основные и 1500, 2000, 2400 мм – составные двухрядные, применяемые в исключительных случаях (схемы 2 и 4) по индивидуальным проектам с использованием схем и конструкций, данных в альбоме.

4. Для вертикальных аппаратов с изоляцией применяются те же площадки, что и для аппаратов без изоляции, только следующего диаметра. При этом размер фасонки для крепления кронштейна увеличивается на 100 мм.

5. Расстояния между обслуживающими площадками по вертикали приняты от 2400 до 7200 с модулем 600.

6. Кронштейны под секторные площадки располагаются через 45° по окружности аппарата независимо от диаметра аппарата, кроме того для аппаратов $Д_{вн}$=800-1600 мм предусмотрено расположение площадок на 4-х консолях (см. лист 21), кронштейны под комбинированные площадки располагаются по схеме 3 на листе 1. Подкосы всех кронштейнов расположены под углом 45°.

7. Прямоугольные переходные площадки между вертикальными аппаратами, ограждения к ним, а также лестницы приняты по серии 1.459-2 Вып. 3,4.

8. Ширина маршевых лестниц – 828 мм с модулем по высоте 600 мм по серии 1.459-2 Вып. 3,4. Только в исключительных случаях допускается принимать высоту маршей кратной 200 мм.

9. Лестницы приняты 2-х типов: одномаршевые и двухмаршевые (см. схемы лист 20). Из условий эксплоатации и пожарной безопасности рекомендуется применять двухмаршевые лестницы.

10. Отклонение аппаратов от вертикали при неточностях монтажа, овальности и кривизне изготовления аппаратов учитывается устройством соответствующих зазоров между элементами конструкций площадок.

III. Конструктивные решения

1. Секторные площадки выполнены каркасными с настилами 4-х типов: из элементов штампованного, решетчатого типов, рифленой стали δ=4, просечно-вытяжного листа ПВ-510. Штампованные и решетчатые элементы настилов прямоугольного типа разработаны институтом „Гипромонтажиндустрия" Минмонтажспецстроя СССР. Места расположения элементов настила трапецеидального типа перед организацией их изготовления зашивать рифленым листом. Каркас изготовляется из С12 и С14 по ГОСТ 8240-72.

2. Комбинированные площадки выполняются с использованием секторных и прямоугольных площадок данной серии и прямоугольных площадок серии 1.459-2 выпуски 3,4.

3. Переходные площадки между аппаратами выполняются 2-х типов в зависимости от их местоположения:

а) прямоугольные по серии 1.459-2 Вып. 3,4;

б) с использованием секторных и дополнительных площадок марок ДПВГ, ДПГ, ДПШГ, ДПРГ.

4. Площадки прямоугольные вокруг вертикальных и горизонтальных аппаратов, расположенных на перекрытиях, выполняются с использованием прямоугольных площадок серии 1.459-2 Вып. 3,4. Элементы прямоугольных площадок укладываются на основные балки или кронштейны, расположение которых определяется формой обслуживающих площадок (см. листы 77÷81). Там, где это допустимо по нагрузкам, типовые прямоугольные площадки укладываются через одну с перекрытием пространства между ними настилом.

5. Кронштейны выполняются в виде отдельной монтажной марки. Сечение горизонтального элемента кронштейнов принято из С12, С14. Сечение подкосов принято для одномаршевых площадок из L 70×6, для двухмаршевых из ⊣ 63×6.

Места крепления фасонок кронштейна к аппаратам в необходимых случаях должны усиливаться на заводе изготовителе аппаратов по данным технологических организаций. Усиления от кронштейнов на аппараты даны на стр. 7, 8, 9, 10.

Усиления от кронштейнов на стенки аппаратов при ширине площадок 1600, 2000, 2400 мм в альбоме не приведены и определяются в каждом конкретном случае индивидуально. На кронштейны допускается односторонее опирание площадок.

6. Дополнительные элементы:

После монтажа площадок и устройства изоляции на аппаратах, зазоры между вертикальной стенкой аппарата и площадкой закрываются дополнительными элементами марки „Н", принятых в виде полос кольцевого очертания из рифленой стали δ=4 мм. Для опирания переходных площадок предусмотрены монтажные марки „ММ", которые привариваются к площадке на монтаже см. листы 71, 72, 73.

IV. Нагрузки

Обслуживающие площадки как секторные, так и прямоугольные, рассчитаны на временную нормативную нагрузку 200 и 400 кгс/м² с коэффициентами перегрузок: K=1,4 для 200 кгс/м² и K=1,3 для 400 кгс/м². Коэффициент перегрузки для собственного веса конструкций принят K=1,1.

Для площадок, располагаемых на консолях аппаратов $Д_{вн}$ = 800 ÷ 1600 мм, временная нормативная нагрузка принята 200 кгс/м². Ограждения рассчитаны на боковую нагрузку 50 кгс/пм с K=1,2.

В случае, когда нагрузка на площадки превышает 400 кгс/м², применение унифицированных элементов площадок и кронштейнов, разработанных в данном альбоме, возможно при условии проверки их несущей способности. Для переходных площадок на стр. 6 приведена таблица допускаемых пролетов. В случае нагрузки, превышающей 400 кгс/м², даны схема и узел опирания их непосредственно на стенки аппаратов (см. лист 20 схема 4).

При размере „Б" секторных площадок до 2000 мм включительно допускается опирание переходных площадок размером 5400×1000 мм с нормативной нагрузкой до 400 кгс/м² и лестничных марией 3600×800 мм с нормативной нагрузкой 200 кгс/м².

Для других размеров стороны „Б" требуется расчет и усиление по узлу на листе 74. Сечение элементов стоек для опирания лестниц по схемам №2 и 3 на листе 20 принимается по расчету в зависимости от высоты лестницы и нагрузок.

Конструкции разрешается применять в сейсмических районах.

V Маркировка элементов и Выбор марок.

Для выбора требуемых марок секторных, прямоугольных, переходных площадок, ограждений и кронштейнов дан „Ключ" и монтажные схемы. В выпуске 2 настоящей серии в отличие от выпуска 1, все буквенные обозначения марок имеют в конце дополнительную букву „Г" которая, указывает на применение в конструкциях гарячекатаных профилей:

ПСВГ- площадки секторные с просечно-вытяжным настилом.
ПСГ — „ — — „ — с рифленым настилом
ПСШГ — „ — — „ — с настилом из эл-тов штампованного типа
ПСРГ — „ — — „ — из эл-тов решетчатого типа

ПВГ- площадки прямоугольные с просечно-вытяжным настилом
ПГ- — „ — — „ — с рифленым настилом.
ПШГ- — „ — — „ — с настилом из эл-тов штампованного типа
ПРГ- — „ — — „ — с настилом из эл-тов решетчатого типа.

КГ- кронштейны
КНГ- Консоли
ДПВГ- переходные площадки с просечно-вытяжным настилом.
ДПГ- — „ — — „ — с рифленым настилом
ДПШГ- — „ — — „ — с настилом из эл-тов штампованного типа
ДПРГ- — „ — — „ — с настилом из эл-тов решетчатого типа

ПЛГ- ограждения (по серии 1.459-2 выпуск 4)
Н- дополнительные элементы
ММ- монтажные марки.

Маркировка лестниц принимается по серии 1.459-2 вып.3,4.

Количество типоразмеров элементов конструкций см. таблицу на стр. 6.

VI Материал конструкций.

Материалы конструкций для районов строительства с расчетной наружной температурой до -40°С- сталь углеродистая для сварных конструкций марки В Ст.3 кп2 по ГОСТ 380-71.

Для районов строительства с расчетной наружной температурой -40°С и ниже -сталь углеродистая для сварных конструкций марки В Ст.3 пс 6 по ГОСТ 380-71.

VII Защита конструкций от коррозии.

Способ защиты конструкций от коррозии разрабатывается в каждом конкретном случае проектирующей организацией в зависимости от агрессивности среды согласно СНиП III-В.6-62 „Защита строительных конструкций от коррозии. Правила производства и приемки работ".

VIII Транспортировка конструкций.

Транспортировка конструкций площадок, лестниц, кронштейнов и ограждений должна производиться с соблюдением мероприятий, предупреждающих их повреждение. Панели ограждений должны быть соединены в пакеты. Дополнительные элементы, если они транспортируются отдельно от основных конструкций, должны укладываться в ящики. Все элементы конструкций поставлять на строительство комплектно.

IX Указания по применению чертежей альбома.

Задания на проектирование обслуживающих площадок должны выдаваться технологическими организациями с учетом настоящего альбома.

В задании должно быть указано:
1. Расположение площадок по высоте с соблюдением модуля 600.
2. Размеры площадок в плане с указанием их ширины.
3. Места расположения переходных площадок.
4. Схема и расположение маршевых лестниц и стремянок. Угол наклона маршей.
5. Наличие или отсутствие изоляции аппаратов.
6. Нагрузки на обслуживающие и переходные площадки.

При проектировании необходимо применять минимальное количество марок по ширине и типу настила. Выбор марок площадок, кронштейнов и ограждений производится по ключам и монтажным схемам в зависимости от диаметра аппарата.

Выбор переходных площадок производится по ключу переходных площадок в зависимости от расстояния между аппаратами после того, как подобраны секторные и прямоугольные площадки. Лестницы, ограждения и прямоугольные площадки, примененные по серии 1.459-2 вып.3,4 подбираются по их размерам и монтажным схемам, приведенным в указанной серии.

При разработке проекта КМ площадок конкретного объекта по материалам данного альбома рекомендуется:

а) составить схемы стальных конструкций площадок с маркировкой и перечнем типовых элементов и узлов;

б) дать ссылки на альбом и номера листов, содержащие типовые элементы и типовые узлы;

в) в необходимых случаях дополнительно дать схемы нетиповых участков и нетиповые узлы;

г) технологическая организация должна проверить стенки аппаратов на усилия от кронштейнов и в случае необходимости запроектировать усиление стенок в местах крепления кронштейнов.

Толщина стенки аппарата с усиливающим листом условно принята 30 мм. При других размерах стенки и листа длина фасонки крепления кронштейна должна быть соответственно изменена.

Вся проектная документация по площадкам должна быть составлена так, чтобы она могла быть выделена из проекта и передана на завод изготовитель.

В проекте должны быть указаны мероприятия по защите конструкций от коррозии.

X Монтаж конструкций.

Монтаж конструкций площадок производить в соответствии со СНиП III-В. 5-62 „Металлические конструкции. Правила изготовления монтажа и приемки" и СНиП III-Г.10. 10-65 „Аппараты колонного и башенного типов. Правила производства и приемки монтажных работ".

Монтажную сварку конструкций производить электродами типа Э42 ГОСТ 9467-60.

Сборка конструкций производится на болтах и монтажной сварке.

При разбивке и приварке фасонок для крепления кронштейнов должна быть соблюдена необходимая точность, обеспечивающая правильную и точную установку площадок на кронштейны.

Приварку фасонок кронштейна к аппаратам производить с помощью шаблонов, показанных на листе 22.

Установка металлоконструкций лестниц и площадок на аппаратах должна производиться до подъема аппарата в вертикальное положение.

При монтаже площадок и лестниц после установки аппаратов в вертикальное положение на аппаратах должны быть установлены необходимые такелажные приспособления.

Примечания.

1. Площадки, переходные мостики и крепления их к аппаратам, не охваченные данной работой, проектируются в индивидуальном порядке с максимальным использованием типовых элементов данного альбома.
2. Площадки для аппаратов диаметрами 4500 и 5500 мм, включенными в нормальный ряд диаметров аппаратов нефтяной промышленности нормаль „Н523-61", принимаются по площадкам ближайшего большего диаметра, соответственно:
для аппаратов Dв=4500, как для аппаратов Dв=4600 мм,
для аппаратов Dв=5500, как для аппаратов Dв=5600 мм,
при этом длина фасонок крепления кронштейна и подкоса к аппарату соответственно увеличивается.
3. Для обеспечения свободы температурных деформаций (имеющих значительные величины в аппаратах большого диаметра с температурным нагревом стенок более 200°) прикрепление переходных площадок и лестничных маршей выполнить по узлам 18, 19 см. листы 73, 74.

Количество типоразмеров площадок, кронштейнов, консолей, ограждений и дополнительных элементов

Марки	Наименование	К-во шт.	Примечание
ПСВГ1÷ПСВГ92	Площадки секторные	92	настил-просечно-вытяжная сталь
ПСГ1÷ПСГ92	Площадки секторные	92	Настил-рифленая сталь
ПСШГ1÷ПСШГ92	Площадки секторные	92	настил из эл-ов штампованного типа
ПСРГ1÷ПСРГ92	Площадки секторные	92	настил из эл-ов решетчатого типа
ПВГ45÷ПВГ53	Площадки прямоугольные шириной 1200 мм	9	настил-просечно-вытяжная сталь
ПГ45÷ПГ53	Площадки прямоугольные шириной 1200 мм	9	настил-рифленая сталь
ПШГ45÷ПШГ53	Площадки прямоугольные шириной 1200 мм	9	Настил из эл-ов штампованного типа
ПРГ45÷ПРГ53	Площадки прямоугольные шириной 1200 мм	9	Настил из эл-ов решетчатого типа
ДПВГ1÷ДПВГ14	Переходные площадки шириной 800, 1000 мм	14	Настил-просечно-вытяжная сталь
ДПГ1÷ДПГ14	Переходные площадки шириной 800, 1000 мм	14	Настил-рифленая сталь
ДПШГ1÷ДПШГ14	Переходные площадки шириной 800, 1000 мм	14	Настил из элем-ов штампованного типа
ДПРГ1÷ДПРГ14	Переходные площадки шириной 800, 1000 мм	14	Настил из элем-ов решетчатого типа
КГ1÷КГ44	Кронштейны	44	—
КГ46÷КГ72	Кронштейны	27	—
КГ73÷КГ87	Кронштейны	15	—
КГ88÷КГ89	Кронштейны	2	—
КНГ1÷КНГ6	Консоли	6	—
ППГ18÷ППГ28	Ограждения	11	—
Н1÷Н41	Дополнительные элементы	41	Рифленая сталь
ММ1÷ММ4	Монтажные марки	4	—

Расход стали на кронштейны и консоли /в кг/

Ширина площадки, мм	Марка	Масса/кг/	Примечание
800	КГ1÷КГ15 КГ73÷КГ77	от 26.8 до 29.2 от 29.0 до 30.1	Для секторных и комбинированных площадок.
1000	КГ16÷КГ30 КГ78÷КГ82	от 31.8 до 34.2 от 33.8 до 35.0	
1200	КГ31÷КГ44 КГ83÷КГ87	от 34.0 до 36.3 от 36.0 до 37.4	
800	КНГ1÷КНГ3	от 18.5 до 18.7	Консоли для аппаратов Дв 800÷1600 мм
1000	КНГ4÷КНГ6	от 20.5 до 20.8	
1600	КГ46÷КГ54; КГ88	от 56.3 до 61.9; 62.6	Для секторных и комбинированных площадок
2000	КГ55÷КГ63; КГ89	от 58.0 до 73.0; 72.9	
2400	КГ64÷КГ72	от 87.2 до 93.4	

Профили, примененные в конструкциях лестниц, площадок и ограждений

NN п/п	Профиль	ГОСТ или ТУ	В каких конструкциях применяется
1	С14	8240-72	прямоугольные, переходные площадки, кронштейны
2	С12	8240-72	секторные площадки, кронштейны
3	L 200×125×12	8510-72	монтажная марка
4	L 125×80×8	8510-72	переходные площадки
5	L 90×7	8509-72	стремянки
6	L 75×6	8509-72	стремянки
7	L 70×6	8509-72	кронштейны
8	L 63×6	8509-72	кронштейны, стремянки
9	L 50×4	8509-72	площадки, ограждения
10	L 25×3	8509-72	Ограждения
11	-δ=20	5681-57*	Монтажная марка
12	-δ=8	5681-57*	Кронштейны, консоли
13	-110×4	103-57*	Площадки
14	-60×4	103-57*	Площадки
15	-40×4	103-57*	Стремянки
16	-Рифл. δ=4	8568-57*	Настил площадок
17	ПВ-510	8706-58	Настил площадок
18	-δ=2	16523-70	Настил площадок из эл-ов штампованного типа
19	-2.5×50	6009-57*	Настил площадок из эл-ов решетчатого типа
20	-2.5×30	6009-57*	—"—
21	1.95×12	503-71	—"—
22	ф18	2590-71	Стремянки

Расход стали по площадкам /в кг/м²/

Вид площад.	Сечен. балок площ.	Тип настила	Ширина площадки в мм: 800	1000	1200	При длине рабочей балки, мм	Примечание
Секторные	С12	Просечно-вытяжная сталь ПВ-510	от 55.3 до 53.4	от 49.8 до 48.5	от 46.2 до 45.3	1036÷÷3686	
		Рифленая сталь - δ=4	от 62.5 до 60.0	от 57.5 до 55.4	от 55.7 до 52.0		
		из эл-ов штампованного типа	от 54.6 до 49.0	от 49.6 до 43.8	от 45.9 до 40.4		
		из эл-ов решетчатого типа	от 63.0 до 57.9	от 57.6 до 52.8	от 56.5 до 49.5		
Переходные	С14	просечно-вытяжная сталь ПВ-510	от 76.5 до 69.0	от 73.5 до 57.2	—	2400÷÷6000	
		Рифленая сталь - δ=4	от 91.2 до 78.7	от 80.8 до 65.0	—		
		из эл-ов штампованного типа	от 63.3 до 56.8	от 66.6 до 61.9	—		
		из эл-ов решетчатого типа	от 70.5 до 64.7	от 74.5 до 71.8	—		
Прямоугольные	С14	просечно-вытяжная сталь ПВ-510	—	—	от 49.6 до 46.1	1500÷÷5400	
		Рифленая сталь - δ=4	—	—	от 62.8 до 55.0		
		из эл-ов штампованного типа			от 45.9 до 43.1		
		из эл-ов решетчатого типа			от 53.7 до 51.7		

Допускаемые пролеты переходных площадок

Временная нагрузка кгс/м²	Сечение балки	При ширине площадки, мм: 800	1000	Примечания
200	С14	6000	6000	
300		6000	6000	
400		6000	5400	

Условные обозначения

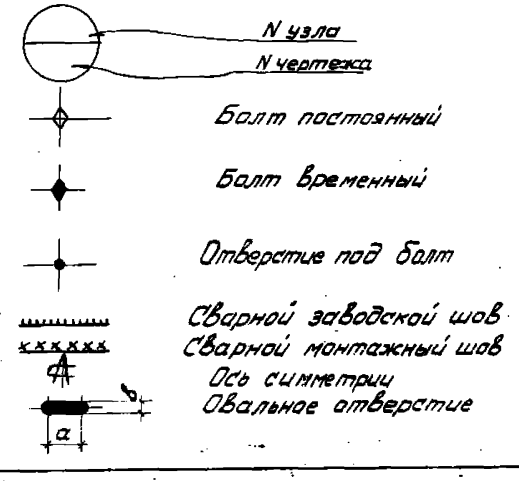

N узла
N чертежа
Болт постоянный
Болт временный
Отверстие под болт
Сварной заводской шов
Сварной монтажный шов
Ось симметрии
Овальное отверстие

ТК 1973г	Пояснительная записка	Серия 1.459-1 Выпуск 2 Лист

Исполнил Давид Равикович

г. Киев

128

Таблицы нагрузок на стенки аппаратов от кронштейнов

Dв мм	Схема I при $Q_н$=200 кгс/м²											
	Нгс			Q1гс			Q2гс			Nгс		
	при h=											
	800	1000	1200	800	1000	1200	800	1000	1200	800	1000	1200
800	0,1	0,2	0,3	0,1	0,1	0,1	0,1	0,2	0,3	0,2	0,3	0,4
1200	0,2	0,2	0,3	0,1	0,1	0,1	0,2	0,2	0,3	0,2	0,3	0,5
1600	0,2	0,3	0,4	0,1	0,2	0,1	0,2	0,3	0,4	0,3	0,4	0,6
2000	0,2	0,3	0,5	0,1	0,2	0,2	0,2	0,3	0,5	0,3	0,4	0,6
2400	0,2	0,3	0,5	0,1	0,2	0,2	0,2	0,3	0,5	0,4	0,5	0,7
2800	0,3	0,4	0,6	0,1	0,2	0,2	0,3	0,4	0,6	0,5	0,5	0,8
3200	0,4	0,4	0,6	0,1	0,2	0,2	0,4	0,4	0,6	0,5	0,6	0,9
3600	0,4	0,5	0,7	0,2	0,3	0,2	0,4	0,5	0,7	0,5	0,7	1,0
4000	0,5	0,5	0,8	0,2	0,3	0,2	0,4	0,5	0,8	0,6	0,7	1,1
4400	0,5	0,5	0,8	0,2	0,3	0,2	0,5	0,5	0,8	0,6	0,7	1,1
4800	0,5	0,5	0,9	0,2	0,3	0,3	0,5	0,5	0,9	0,8	0,7	1,3
5200	0,6	0,7	1,0	0,2	0,3	0,2	0,6	0,7	1,0	0,8	0,9	1,3
5600	0,6	0,7	1,0	0,2	0,3	0,2	0,6	0,7	1,0	0,9	1,0	1,4
5800	0,7	0,8	1,1	0,2	0,3	0,2	0,7	0,8	1,1	0,9	1,1	1,5
6000	0,8	0,9	1,2	0,2	0,3	0,3	0,7	0,8	1,1	1,0	1,1	1,6
6400	0,8	0,9	1,2	0,2	0,3	0,3	0,8	0,8	1,2	1,1	1,2	1,6
6800	0,9	1,0	1,3	0,2	0,4	0,3	0,8	0,9	1,3	1,2	1,2	1,7
7200	0,3	0,3	0,5	0,2	0,3	0,2	0,3	0,3	0,5	0,4	0,4	0,7
7600	0,3	0,3	0,5	0,2	0,3	0,2	0,3	0,3	0,5	0,5	0,4	0,7
8000	0,3	0,4	0,6	0,2	0,3	0,2	0,3	0,4	0,6	0,5	0,6	0,8
8400	0,4	0,5	0,7	0,1	0,2	0,2	0,4	0,5	0,7	0,6	0,7	0,9
8800	0,4	0,5	0,6	0,2	0,3	0,3	0,4	0,5	0,6	0,5	0,6	0,8
9200	0,4	0,4	0,6	0,2	0,3	0,3	0,4	0,4	0,6	0,5	0,6	0,9
9600	0,4	0,5	0,6	0,2	0,3	0,3	0,4	0,5	0,6	0,6	0,7	0,9
10000	0,4	0,5	0,7	0,2	0,3	0,3	0,4	0,5	0,7	0,6	0,7	1,0
10400	0,5	0,5	0,7	0,2	0,3	0,3	0,5	0,5	0,7	0,6	0,7	1,0
10800	0,5	0,5	0,8	0,2	0,3	0,3	0,5	0,5	0,8	0,7	0,8	1,1
11200	0,5	0,6	0,8	0,2	0,3	0,3	0,5	0,6	0,8	0,8	0,9	1,2
11600	0,5	0,6	0,9	0,2	0,4	0,3	0,6	0,6	0,9	0,8	0,9	1,2
12000	0,6	0,6	0,8	0,2	0,4	0,4	0,6	0,6	0,8	0,8	0,8	1,1
14000	0,7	0,7	1,0	0,1	0,3	0,2	0,7	0,7	1,0	1,0	1,0	1,4
16000	0,8	0,8	1,1	0,1	0,4	0,3	0,8	0,8	1,1	1,1	1,1	1,5
18000	0,9	1,0	1,2	0,2	0,4	0,4	0,9	1,0	1,2	1,3	1,4	1,7
20200	1,0	1,1	1,3	0,2	0,5	0,5	1,0	1,1	1,3	1,4	1,5	1,8

Dв мм	Схема I при Q= 400 кгс/м²											
	Нгс			Q1гс			Q2гс			Nгс		
	при h=											
	800	1000	1200	800	1000	1200	800	1000	1200	800	1000	1200
800	0,2	0,3	0,5	0,1	0,2	0,2	0,2	0,3	0,5	0,3	0,4	0,7
1200	0,3	0,4	0,6	0,2	0,2	0,2	0,3	0,4	0,6	0,4	0,5	0,8
1600	0,3	0,4	0,7	0,2	0,3	0,2	0,3	0,4	0,7	0,5	0,6	1,0
2000	0,4	0,5	0,8	0,2	0,3	0,3	0,4	0,5	0,8	0,5	0,7	1,1
2400	0,4	0,6	0,9	0,2	0,3	0,3	0,4	0,6	0,5	0,6	0,8	1,2
2800	0,5	0,6	1,0	0,2	0,3	0,3	0,5	0,6	1,0	0,8	0,9	1,3
3200	0,6	0,7	1,0	0,2	0,4	0,3	0,6	0,7	1,0	0,8	1,0	1,5
3600	0,7	0,8	1,2	0,3	0,4	0,4	0,7	0,8	1,2	1,0	1,1	1,6
4000	0,8	0,9	1,3	0,3	0,4	0,4	0,8	0,9	1,3	1,1	1,2	1,8
4400	0,8	0,8	1,4	0,3	0,4	0,4	0,8	0,8	1,4	1,1	1,1	1,9
4800	0,9	0,9	1,5	0,3	0,5	0,5	0,9	0,9	1,5	1,3	1,2	2,1
5200	1,0	1,1	1,6	0,3	0,5	0,4	1,0	1,1	1,6	1,4	1,6	2,3
5600	1,1	1,2	1,7	0,3	0,5	0,4	1,1	1,2	1,7	1,5	1,7	2,5
5800	1,1	1,2	1,8	0,3	0,5	0,4	1,1	1,2	1,8	1,6	1,8	2,5
6000	1,1	1,3	1,8	0,3	0,6	0,5	1,2	1,3	1,9	1,7	1,9	2,6
6400	1,2	1,3	1,9	0,3	0,6	0,5	1,2	1,3	2,0	1,8	2,0	2,7
6800	1,3	1,4	1,9	0,3	0,6	0,6	1,3	1,4	2,1	1,9	2,1	2,7
7200	0,5	0,5	0,9	0,3	0,5	0,4	0,5	0,5	0,9	0,7	0,7	1,2
7600	0,6	0,5	0,9	0,3	0,5	0,4	0,5	0,5	0,9	0,8	0,8	1,3
8000	0,6	0,7	1,0	0,3	0,5	0,4	0,6	0,7	1,0	0,8	1,0	1,3
8400	0,7	0,8	1,1	0,2	0,4	0,3	0,7	0,8	1,1	1,0	1,1	1,6
8800	0,6	0,8	1,0	0,4	0,6	0,5	0,6	0,8	1,0	0,9	1,1	1,4
9200	0,7	0,8	1,1	0,4	0,5	0,5	0,7	0,8	1,1	0,9	1,1	1,5
9600	0,7	0,8	1,1	0,4	0,5	0,5	0,7	0,8	1,1	1,0	1,1	1,5
10000	0,7	0,8	1,2	0,4	0,5	0,5	0,7	0,8	1,2	1,0	1,2	1,6
10400	0,8	0,9	1,2	0,4	0,6	0,5	0,8	0,9	1,2	1,1	1,2	1,7
10800	0,8	0,9	1,3	0,4	0,6	0,5	0,8	0,9	1,3	1,1	1,3	1,8
11200	0,9	1,0	1,4	0,3	0,5	0,4	0,9	1,0	1,4	1,3	1,5	2,0
11600	1,0	1,1	1,5	0,3	0,7	0,4	1,0	1,1	1,5	1,3	1,5	2,1
12000	1,0	1,0	1,3	0,3	0,7	0,6	1,0	1,0	1,3	1,4	1,3	1,9
14000	1,2	1,4	2,0	0,2	0,5	0,3	1,2	1,2	1,8	1,7	1,7	2,5
16000	1,4	1,6	2,3	0,2	0,7	0,5	1,4	1,4	2,0	2,0	2,0	2,8
18000	1,6	1,8	2,7	0,3	0,7	0,7	1,6	1,8	2,2	2,3	2,5	3,1
20200	1,8	2,0	3,0	0,4	0,9	0,9	1,8	2,0	2,4	2,5	2,8	3,4

Схема I

Комбинированные площадки

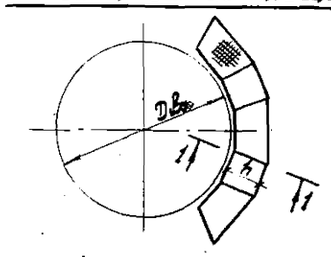

Секторные площадки

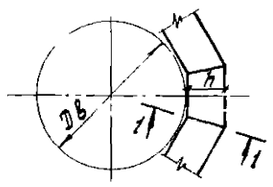

1-1

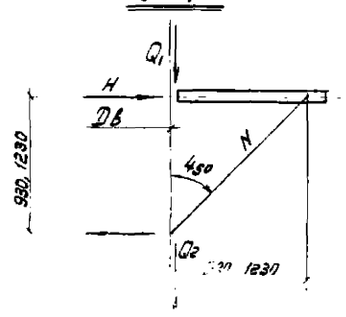

Примечания.

1. В таблицах даны расчетные нагрузки с учетом собственного веса конструкций.
2. См. п.2 примечания на стр. 8.

ТК 1973г	Таблицы нагрузок на стенки аппаратов от кронштейнов.	Серия 1.459-1 Выпуск 2 Лист —

Таблицы нагрузок на стенки аппаратов от кронштейнов

8

Схема II при $q_н = 200$ кгс/м²

Dв мм	Hтс			Q1тс			Q2тс			Nтс		
	при h=											
	800	1000	1200	800	1000	1200	800	1000	1200	800	1000	1200
800	0.7	0.8	1.1	0.1	0.2	—	0.7	0.8	1.1	1.0	1.2	1.5
1200	0.8	0.9	1.2	0.1	0.2	—	0.8	0.9	1.2	1.2	1.2	1.7
1600	0.9	1.0	1.3	0.1	0.2	—	0.9	1.0	1.3	1.3	1.4	1.8
2000	1.0	1.1	1.4	0.1	0.2	—	1.0	1.1	1.4	1.4	1.5	1.9
2400	1.1	1.1	1.5	0.1	0.2	—	1.1	1.1	1.5	1.5	1.6	2.1
2800	1.2	1.2	1.6	—	0.2	—	1.2	1.2	1.6	1.7	1.7	2.6
3200	1.3	1.3	1.7	—	0.2	—	1.3	1.3	1.7	1.8	1.8	2.3
3600	1.4	1.4	1.7	—	0.2	—	1.4	1.4	1.7	1.9	1.9	2.5
4000	1.4	1.4	1.9	—	0.2	—	1.4	1.4	1.9	2.0	2.0	2.6
4400	1.6	1.4	1.9	—	0.2	—	1.6	1.4	1.9	2.2	2.0	2.7
4800	1.6	1.5	2.0	—	0.2	—	1.6	1.5	2.0	2.3	2.1	2.9
5200	1.7	1.7	2.1	—	0.2	—	1.7	1.7	2.1	2.4	2.3	3.0
5600	1.8	1.8	2.2	—	0.2	—	1.8	1.8	2.2	2.5	2.5	3.2
5800	1.8	1.8	2.3	0.1	0.2	—	1.8	1.8	2.3	2.5	2.5	3.2
6000	1.9	1.9	2.4	0.1	0.3	—	1.9	1.9	2.3	2.6	2.6	3.4
6400	1.9	1.9	2.5	0.1	0.3	—	1.9	1.9	2.4	2.7	2.7	3.4
6800	2.0	2.0	2.5	0.1	0.3	—	1.1	1.1	1.4	1.6	1.6	2.0
7200	1.1	1.1	1.4	0.1	0.3	0.1	1.1	1.0	1.4	1.5	1.5	2.0
7600	1.1	1.1	1.5	0.1	0.3	0.1	1.1	1.1	1.5	1.6	1.5	2.1
8000	1.2	1.2	1.5	0.1	0.3	0.1	1.2	1.2	1.5	1.7	1.7	2.2
8400	1.3	1.3	1.6	0.1	0.2	—	1.3	1.3	1.6	1.8	1.8	2.3
8800	1.2	1.3	1.7	0.1	0.3	0.1	1.2	1.3	1.6	1.7	1.8	2.2
9200	1.3	1.3	1.6	0.1	0.3	0.1	1.3	1.3	1.6	1.8	1.8	2.3
9600	1.3	1.3	1.7	0.1	0.3	0.1	1.3	1.3	1.7	1.9	1.9	2.4
10000	1.4	1.4	1.8	0.1	0.3	0.1	1.4	1.4	1.8	2.0	2.0	2.5
10400	1.5	1.5	1.8	0.1	0.3	0.1	1.5	1.5	1.8	2.1	2.0	2.6
10800	1.6	1.5	1.9	0.1	0.3	0.1	1.6	1.5	1.9	2.2	2.1	2.7
11200	1.5	1.5	1.9	0.1	0.3	0.1	1.5	1.5	1.9	2.1	2.1	2.7
11600	1.6	1.5	1.0	—	0.3	0.1	1.6	1.5	2.0	2.2	2.2	2.8
12000	1.7	1.5	1.9	—	0.3	0.1	1.7	1.5	1.9	2.4	2.1	2.7
14000	1.8	1.6	2.1	—	0.3	0.1	1.8	1.6	2.1	2.5	2.3	3.0
16000	1.9	1.7	2.2	—	0.4	0.1	1.9	1.7	2.2	2.7	2.4	3.1
18000	2.0	1.8	2.3	—	0.5	0.2	2.0	1.8	2.3	2.8	2.5	3.2
20200	2.1	1.9	2.4	—	0.6	0.3	2.1	1.9	2.4	3.0	2.6	3.4

Схема II $q = 400$ кгс/м²

Dв мм	Hтс			Q1тс			Q2тс			Nтс		
	при h=											
	800	1000	1200	800	1000	1200	800	1000	1200	800	1000	1200
800	1.2	1.4	1.8	0.1	0.3	—	1.2	1.4	1.8	1.7	2.0	2.5
1200	1.4	1.5	2.0	0.1	0.3	—	1.4	1.5	2.0	1.9	2.1	2.8
1600	1.5	1.6	2.1	0.1	0.3	—	1.5	1.6	2.1	2.2	2.3	3.0
2000	1.7	1.8	2.3	0.1	0.3	—	1.7	1.8	2.3	2.4	2.5	3.2
2400	1.8	1.9	2.4	0.1	0.3	0.1	1.8	1.9	2.4	2.5	2.7	3.4
2800	2.0	2.0	2.6	0.1	0.3	0.1	2.0	2.0	2.6	2.8	2.8	3.6
3200	2.1	2.2	2.8	0.1	0.3	—	2.1	2.2	2.8	2.9	3.0	3.9
3600	2.3	2.3	2.9	—	0.3	0.1	2.3	2.3	2.9	3.2	3.2	4.1
4000	2.4	2.4	3.1	—	0.4	—	2.4	2.4	3.1	3.4	3.4	4.4
4400	2.7	2.4	3.2	—	0.3	—	2.7	2.4	3.2	3.7	3.4	4.6
4800	2.7	2.5	3.4	—	0.3	0.1	2.7	2.5	3.4	3.8	3.5	4.8
5200	2.8	2.8	3.5	-0.1	0.3	—	2.8	2.8	3.5	4.0	3.9	5.0
5600	3.0	2.9	3.7	-0.1	0.3	—	3.0	2.9	3.7	4.2	4.2	5.3
5800	3.0	2.9	3.8	-0.1	0.3	—	3.0	2.9	3.8	4.2	4.2	5.3
6000	3.2	3.1	4.0	-0.1	0.4	—	3.2	3.1	3.9	4.3	4.3	5.4
6400	3.2	3.1	4.0	-0.1	0.5	—	3.2	3.1	3.9	4.3	4.3	5.4
6800	3.3	3.2	4.1	-0.2	0.5	—	3.3	3.2	4.0	4.4	4.4	5.5
7200	1.8	1.8	2.3	0.2	0.5	0.2	1.8	1.8	2.3	2.5	2.5	3.3
7600	1.9	1.8	2.4	0.2	0.5	0.2	1.9	1.8	2.4	2.7	2.6	3.4
8000	2.0	2.0	2.6	0.2	0.4	0.1	2.0	2.0	2.6	2.8	2.8	3.6
8400	2.1	2.1	2.7	0.1	0.4	0.1	2.1	2.1	2.7	3.0	3.0	3.8
8800	2.0	2.1	2.6	0.2	0.5	0.2	2.0	2.1	2.6	2.9	3.0	3.7
9200	2.1	2.1	2.7	0.2	0.5	0.2	2.1	2.1	2.7	3.0	3.0	3.9
9600	2.2	2.2	2.8	0.2	0.5	0.2	2.2	2.2	2.8	3.1	3.1	4.0
10000	2.3	2.3	2.9	0.1	0.5	0.2	2.3	2.3	2.9	3.2	3.3	4.1
10400	2.5	2.4	3.0	0.1	0.5	0.1	2.5	2.4	3.0	3.6	3.4	4.3
10800	2.6	2.5	3.1	0.1	0.4	0.1	2.6	2.5	3.1	3.7	3.5	4.4
11200	2.5	2.5	3.2	0.1	0.4	0.1	2.5	2.5	3.2	3.5	3.5	4.4
11600	2.6	2.6	3.3	0.1	0.6	0.1	2.6	2.6	3.3	3.8	3.8	4.6
12000	2.9	2.5	3.2	—	0.6	0.2	2.9	2.5	3.2	4.0	3.5	4.5
14000	3.0	2.7	3.5	—	0.5	0.2	3.0	2.7	3.5	4.2	3.8	4.9
16000	3.2	2.9	3.7	—	0.7	0.2	3.2	2.9	3.7	4.5	4.1	5.2
18000	3.4	3.0	3.9	—	0.8	0.3	3.4	3.0	3.9	4.8	4.2	5.5
20200	3.6	3.2	4.1	—	1.0	0.5	3.6	3.2	4.1	5.1	4.5	5.7

Схема II

Комбинированные площадки

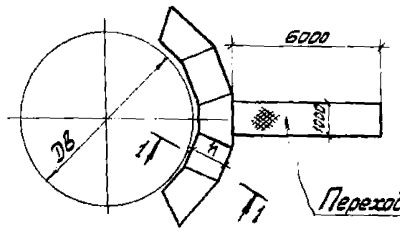

Секторные площадки

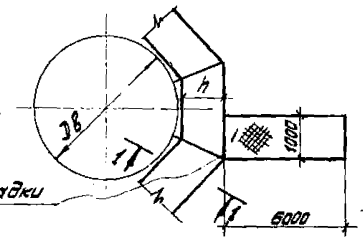

Переходные площадки

1-1

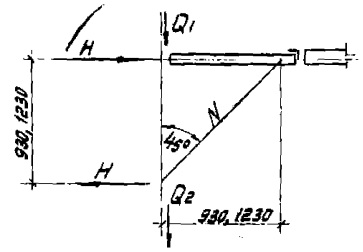

Примечания.

1. В таблицах даны расчетные нагрузки с учетом собственного веса конструкций.
2. Нагрузки для диаметров аппаратов, не указанных в таблицах на стр. 7, 8, 9, 10, принимаются по ближайшему большему диаметру.

ТК 1973г	Таблицы нагрузок на стенки аппаратов от кронштейнов.	Серия 1.459-1 Выпуск 2	Лист —

Экспериментальная конструкция г. Киев
Исполнил
Галицкая

Таблицы нагрузок на стенки аппаратов от кронштейнов

Схема III $q = 200$ кгс/м²

Dв мм	Hтс при h= 800	Hтс 1000	Hтс 1200	Q1тс 800	Q1тс 1000	Q1тс 1200	Q2тс 800	Q2тс 1000	Q2тс 1200	Nтс 800	Nтс 1000	Nтс 1200
800	0,5	0,6	0,8	0,1	0,1	—	0,5	0,6	0,8	0,8	0,9	1,2
1200	0,6	0,7	0,9	0,1	0,2	0,1	0,6	0,7	0,9	0,9	1,0	1,3
1600	0,7	0,8	1,0	0,1	0,2	0,1	0,7	0,8	1,0	1,0	1,1	1,4
2000	0,8	0,8	1,1	0,1	0,2	0,1	0,8	0,8	1,1	1,1	1,2	1,6
2400	0,8	0,9	1,3	0,1	0,2	0,1	0,8	0,9	1,3	1,2	1,3	1,8
2800	0,9	1,1	1,4	0,1	0,2	0,1	1,0	1,1	1,4	1,3	1,5	2,0
3200	1,1	1,2	1,5	0,1	0,2	0,1	1,1	1,2	1,5	1,6	1,6	2,1
3600	1,2	1,2	1,6	0,1	0,2	0,1	1,2	1,2	1,6	1,7	1,7	2,2
4000	1,3	1,3	1,7	—	0,2	—	1,3	1,3	1,7	1,8	1,9	2,4
4400	1,4	1,6	1,8	0,1	0,2	—	1,4	1,6	1,8	1,9	2,3	2,6
4800	1,5	1,4	1,9	—	0,2	0,1	1,5	1,4	1,9	2,1	1,9	2,7
5200	1,6	1,6	2,0	—	0,2	—	1,6	1,6	2,0	2,2	2,2	3,0
5600	1,6	1,6	2,1	—	0,2	—	1,6	1,6	2,1	2,3	2,3	2,9
5800	1,7	1,7	2,1	—	0,2	—	1,7	1,7	2,1	2,3	2,3	3,0
6000	1,8	1,8	2,2	—	0,3	—	1,8	1,8	2,2	2,4	2,4	3,1
6400	1,8	1,8	2,2	—	0,3	—	1,8	1,8	2,3	2,4	2,4	3,2
6800	1,9	1,9	2,3	—	0,3	—	1,9	1,9	2,3	2,5	2,5	3,3
7200	0,8	0,8	1,1	0,1	0,3	0,1	0,8	0,8	1,1	1,2	1,2	1,6
7600	0,9	0,9	1,2	0,1	0,3	0,1	0,9	0,9	1,2	1,3	1,2	1,8
8000	0,9	1,0	1,4	0,1	0,3	0,1	0,9	1,0	1,4	1,3	1,4	2,0
8400	1,0	1,0	1,5	0,1	0,2	0,1	1,0	1,0	1,5	1,4	1,5	2,0
8800	1,0	1,1	1,4	0,2	0,3	0,1	1,0	1,1	1,4	1,4	1,5	2,0
9200	1,1	1,2	1,5	0,1	0,3	0,1	1,1	1,2	1,5	1,5	1,6	2,1
9600	1,2	1,2	1,5	0,1	0,3	0,1	1,2	1,2	1,5	1,7	1,7	2,2
10000	1,2	1,3	1,6	0,1	0,3	0,1	1,2	1,3	1,6	1,8	1,8	2,3
10400	1,3	1,3	1,7	0,1	0,3	0,1	1,3	1,3	1,7	1,9	1,9	2,4
10800	1,4	1,4	1,8	0,1	0,3	0,1	1,4	1,4	1,8	1,0	1,9	2,5
11200	1,4	1,4	1,7	0,1	0,3	0,1	1,4	1,4	1,7	1,9	1,9	2,5
11600	1,4	1,4	1,8	0,1	0,3	0,1	1,4	1,4	1,8	2,0	2,0	2,6
12000	1,5	1,4	1,8	—	0,3	0,2	1,5	1,4	1,8	2,1	1,9	2,5
14000	1,6	1,4	1,9	—	0,3	0,1	1,6	1,4	1,9	2,3	2,1	2,7
16000	1,7	1,5	2,0	—	0,4	0,1	1,7	1,5	2,0	2,4	2,2	2,8
18000	1,8	1,6	2,1	—	0,4	0,2	1,8	1,6	2,1	2,5	2,3	2,9
20200	1,9	1,7	2,2	—	0,5	0,3	1,9	1,7	2,2	2,7	2,4	3,1

Схема III $q = 400$ кгс/м²

Dв мм	Hтс при h= 800	Hтс 1000	Hтс 1200	Q1тс 800	Q1тс 1000	Q1тс 1200	Q2тс 800	Q2тс 1000	Q2тс 1200	Nтс 800	Nтс 1000	Nтс 1200
800	0,6	0,8	1,0	0,1	0,2	0,1	0,6	0,8	1,0	0,9	1,1	1,4
1200	0,7	0,9	1,2	0,2	0,2	0,1	0,7	0,9	1,2	1,0	1,2	1,6
1600	0,8	1,0	1,3	0,2	0,3	0,2	0,8	1,0	1,3	1,2	1,4	1,8
2000	0,9	1,1	1,4	0,2	0,3	0,2	0,9	1,1	1,4	1,3	1,5	2,0
2400	1,0	1,1	1,7	0,2	0,3	0,2	1,0	1,1	1,7	1,4	1,6	2,3
2800	1,2	1,3	1,8	0,2	0,3	0,2	1,2	1,3	1,8	1,6	1,9	2,5
3200	1,4	1,4	1,9	0,2	0,4	0,2	1,4	1,4	1,9	1,9	2,0	2,7
3600	1,5	1,6	2,0	0,2	0,4	0,2	1,5	1,6	2,1	2,1	2,2	2,9
4000	1,6	1,7	2,2	0,2	0,4	0,2	1,6	1,7	2,2	2,3	2,4	3,2
4400	1,7	1,6	2,4	0,2	0,4	0,2	1,7	1,6	2,4	2,4	2,3	3,4
4800	1,9	1,7	2,5	0,1	0,4	0,3	1,9	1,7	2,5	2,6	2,4	3,6
5200	2,0	2,0	2,7	0,1	0,4	0,2	2,0	2,0	2,7	2,8	2,9	3,7
5600	2,1	2,1	2,8	0,1	0,4	0,2	2,1	2,1	2,8	2,9	3,0	4,0
5800	2,1	2,1	2,8	0,1	0,4	0,2	2,1	2,1	2,8	3,0	3,0	4,0
6000	2,2	2,2	2,9	0,3	0,4	0,3	2,2	2,2	2,9	3,1	3,1	4,2
6400	2,2	2,2	2,9	0,3	0,5	0,3	2,2	2,2	2,9	3,2	3,2	4,3
6800	2,3	2,3	3,0	0,3	0,5	0,3	2,3	2,3	3,0	3,3	3,3	4,5
7200	1,1	1,0	1,5	0,3	0,5	0,3	1,1	1,0	1,5	1,5	1,5	2,1
7600	1,1	1,1	1,6	0,3	0,6	0,3	1,1	1,1	1,6	1,6	1,5	2,3
8000	1,2	1,3	1,8	0,3	0,5	0,3	1,2	1,3	1,8	1,7	1,8	2,5
8400	1,3	1,4	1,9	0,2	0,4	0,2	1,3	1,4	1,9	1,9	1,9	2,7
8800	1,2	1,4	1,8	0,3	0,6	0,3	1,2	1,4	1,8	1,7	2,0	2,6
9200	1,4	1,5	1,9	0,3	0,5	0,3	1,4	1,5	1,9	1,9	2,1	2,7
9600	1,5	1,5	2,0	0,3	0,5	0,3	1,5	1,5	2,0	2,1	2,2	2,8
10000	1,5	1,6	2,1	0,3	0,5	0,3	1,5	1,6	2,1	2,2	2,3	3,0
10400	1,6	1,7	2,2	0,4	0,5	0,6	1,6	1,7	2,2	2,3	2,4	3,1
10800	1,7	1,8	2,3	0,2	0,5	0,3	1,7	1,8	2,3	2,4	2,5	3,2
11200	1,7	1,8	2,3	0,2	0,5	0,3	1,7	1,8	2,3	2,4	2,5	3,3
11600	1,8	1,9	2,4	0,2	0,6	0,3	1,8	1,9	2,4	2,5	2,6	3,4
12000	1,9	1,8	2,3	0,2	0,6	0,4	1,9	1,8	2,3	2,7	2,5	3,3
14000	2,7	2,4	3,1	—	0,4	0,2	2,7	2,4	3,1	3,7	3,4	4,4
16000	2,8	2,6	3,3	—	0,6	0,2	2,8	2,6	3,3	4,0	3,6	4,6
18000	3,0	2,7	3,5	—	0,7	0,3	3,0	2,7	3,5	4,3	3,7	4,9
20200	3,2	2,8	3,6	—	0,9	0,3	3,2	2,8	3,6	4,5	4,0	5,1

Схема III

Комбинированные площадки

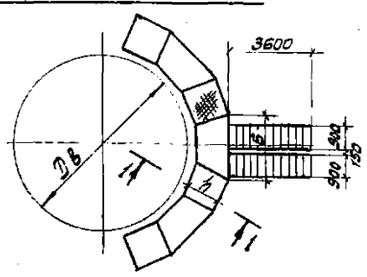

Секторные площадки

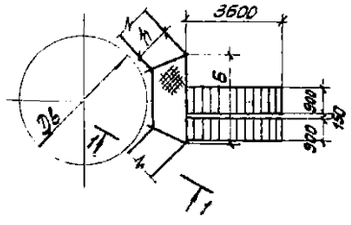

Комбинированные площадки

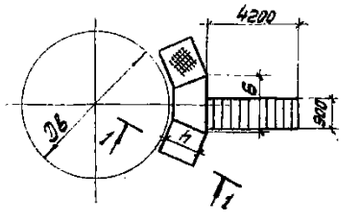

Секторные площадки

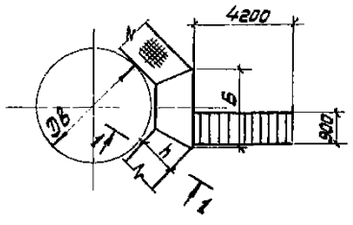

1–1

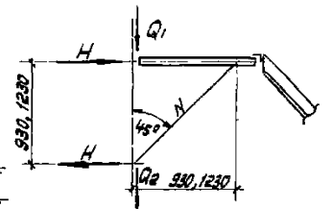

Примечание.

1. См. примечания на стр. 8, 10.

ТК 1973г.	Таблицы нагрузок на стенки аппаратов от кронштейнов.	СЕРИЯ 1.459-1 Выпуск 2	Лист —

Таблицы нагрузок на стенки аппаратов от кронштейнов

Схема IV — q = 200 кгс/м²

Dв мм	Hтс при h=			Q1тс при h=			Q2тс при h=			Nтс при h=		
	800	1000	1200	800	1000	1200	800	1000	1200	800	1000	1200
800	1,1	1,3	1,6	0,1	0,2	-0,1	1,1	1,3	1,6	1,6	1,8	2,3
1200	1,3	1,4	1,8	0,1	0,2	-0,1	1,3	1,4	1,8	1,8	2,0	2,5
1600	1,4	1,5	1,9	0,1	0,2	-0,1	1,4	1,5	1,9	2,0	2,1	2,7
2000	1,6	1,6	2,0	—	0,2	-0,1	1,6	1,6	2,0	2,2	2,3	2,9
2400	1,7	1,7	2,3	—	0,2	-0,1	1,7	1,7	2,3	2,3	2,4	3,2
2800	1,8	1,9	2,4	—	0,2	-0,1	1,8	1,9	2,4	2,6	2,7	3,4
3200	2,0	2,0	2,5	—	0,2	-0,1	2,0	2,0	2,5	2,9	2,9	3,6
3600	2,2	2,1	2,7	-0,1	0,2	-0,1	2,2	2,1	2,7	3,1	3,0	3,7
4000	2,3	2,2	2,8	-0,1	0,2	-0,2	2,3	2,2	2,8	3,2	3,2	4,0
4400	2,5	2,6	2,9	-0,1	0,1	-0,2	2,5	2,6	2,9	3,5	3,6	4,1
4800	2,5	2,4	3,1	-0,2	0,1	-0,2	2,5	2,4	3,1	3,6	3,3	4,3
5200	2,7	2,5	3,1	-0,2	0,1	-0,2	2,7	2,5	3,1	3,7	3,6	4,4
5600	2,7	2,6	3,3	-0,2	0,1	-0,3	2,7	2,6	3,3	3,9	3,7	4,6
5800	2,8	2,7	3,3	-0,3	0,1	-0,3	2,8	2,7	3,3	3,9	3,8	4,7
6000	2,9	2,8	3,5	-0,3	0,3	-0,3	2,9	2,8	3,4	4,0	3,9	4,8
6400	2,9	2,8	3,5	-0,3	0,3	-0,3	2,9	2,8	3,4	4,0	4,0	4,9
6800	3,0	2,9	3,6	-0,3	0,3	-0,3	3,0	2,9	3,5	4,1	4,1	5,0
7200	1,6	1,6	2,0	0,1	0,3	—	1,6	1,6	2,0	2,3	2,2	2,9
7600	1,7	1,6	2,2	0,1	0,3	—	1,7	1,6	2,2	2,4	2,3	3,1
8000	1,8	1,8	2,4	—	0,3	-0,1	1,8	1,8	2,4	2,5	2,6	3,3
8400	1,9	1,8	2,4	—	0,2	-0,1	1,9	1,8	2,4	2,6	2,6	3,4
8800	1,8	1,9	2,4	0,1	0,3	—	1,8	1,9	2,4	2,6	2,7	3,4
9200	2,0	2,0	2,5	—	0,3	-0,1	2,0	2,0	2,5	2,8	2,8	3,5
9600	2,1	2,1	2,6	—	0,3	-0,1	2,1	2,1	2,6	3,0	3,0	3,7
10000	2,2	2,2	2,7	—	0,2	-0,1	2,2	2,2	2,7	3,1	3,1	3,8
10400	2,4	2,3	2,8	-0,1	0,2	-0,1	2,4	2,3	2,8	3,4	3,2	3,9
10800	2,5	2,3	2,9	-0,1	0,2	-0,1	2,5	2,3	2,9	3,5	3,3	4,1
11200	2,3	2,3	2,8	-0,1	0,2	-0,1	2,3	2,3	2,8	3,3	3,2	4,0
11600	2,4	2,3	2,9	-0,1	0,3	-0,1	2,4	2,3	2,9	3,4	3,3	4,1
12000	2,6	2,3	2,9	-0,1	0,3	-0,1	2,6	2,3	2,9	3,7	3,3	4,1
14000	2,2	2,0	2,5	—	0,2	-0,1	2,2	2,0	2,5	3,1	2,8	3,5
16000	2,3	2,1	2,6	—	0,3	-0,1	2,3	2,1	2,6	3,2	3,0	3,7
18000	2,4	2,2	2,7	—	0,3	-0,2	2,4	2,2	2,7	3,4	3,1	3,8
20200	2,5	2,3	2,8	—	0,4	-0,2	2,5	2,3	2,8	3,5	3,2	4,0

Схема IV — q = 400 кгс/м²

Dв мм	Hтс при h=			Q1тс при h=			Q2тс при h=			Nтс при h=		
	800	1000	1200	800	1000	1200	800	1000	1200	800	1000	1200
800	1,2	1,4	1,8	0,1	0,2	—	1,2	1,4	1,8	1,7	2,0	2,5
1200	1,4	1,5	2,0	0,1	0,3	—	1,4	1,5	2,0	2,0	2,2	2,8
1600	1,6	1,7	2,2	0,2	0,3	—	1,6	1,7	2,2	2,2	2,4	3,1
2000	1,7	1,8	2,3	0,1	0,3	0,1	1,7	1,8	2,3	2,4	2,6	3,3
2400	1,8	1,9	2,6	0,1	0,3	—	1,8	1,9	2,6	2,6	2,7	3,7
2800	2,0	2,2	2,8	0,1	0,3	—	2,0	2,2	2,8	2,9	3,0	3,9
3200	2,3	2,3	2,9	0,1	0,3	—	2,3	2,3	2,9	3,2	3,2	4,2
3600	2,4	2,4	3,1	—	0,4	—	2,4	2,4	3,1	3,4	3,4	4,4
4000	2,6	2,6	3,3	—	0,3	—	2,6	2,6	3,3	3,7	3,7	4,7
4400	2,8	2,6	3,5	—	0,3	—	2,8	2,6	3,5	4,0	3,8	4,9
4800	2,9	2,7	3,7	-0,1	0,3	0,1	2,9	2,7	3,7	4,1	3,8	5,2
5200	3,1	3,0	3,8	-0,1	0,3	-0,1	3,1	3,0	3,8	4,3	4,3	5,4
5600	3,2	3,1	4,0	-0,1	0,3	-0,1	3,2	3,1	4,0	4,5	4,4	5,6
5800	3,2	3,2	4,0	-0,2	0,3	-0,1	3,2	3,2	4,0	4,6	4,5	5,7
6000	3,3	3,3	4,1	-0,2	0,3	-0,1	3,3	3,3	4,2	4,8	4,7	5,8
6400	3,3	3,3	4,1	-0,2	0,3	-0,1	3,3	3,3	4,2	4,9	4,8	5,9
6800	3,4	3,4	4,2	-0,2	0,3	-0,1	3,4	3,4	4,3	5,1	5,0	6,1
7200	1,8	1,8	2,4	0,2	0,5	0,2	1,8	1,8	2,4	2,6	2,5	3,4
7600	1,9	1,9	2,6	0,2	0,6	0,2	1,9	1,9	2,6	2,7	2,6	3,6
8000	2,0	2,1	2,8	0,1	0,4	0,1	2,0	2,1	2,8	2,9	3,0	3,9
8400	2,1	2,2	2,9	0,1	0,4	0,1	2,1	2,2	2,9	3,0	3,0	4,0
8800	2,1	2,2	2,8	0,2	0,6	0,2	2,1	2,2	2,8	2,9	3,1	4,0
9200	2,3	2,3	2,9	0,2	0,5	0,2	2,3	2,3	2,9	3,2	3,2	4,1
9600	2,4	2,4	3,0	0,2	0,5	0,1	2,4	2,4	3,1	3,4	3,4	4,3
10000	2,5	2,5	3,2	0,1	0,5	0,1	2,5	2,5	3,2	3,5	3,6	4,5
10400	2,7	2,6	3,3	0,3	0,4	0,4	2,7	2,6	3,3	3,8	3,6	4,6
10800	2,8	2,7	3,4	0,1	0,4	0,1	2,8	2,7	3,4	4,0	3,8	4,8
11200	2,7	2,7	3,4	0,1	0,4	0,1	2,7	2,7	3,4	3,8	3,8	4,8
11600	2,8	2,8	3,5	0,1	0,6	0,1	2,8	2,8	3,5	3,9	3,9	5,0
12000	3,0	2,7	3,4	—	0,6	0,2	3,0	2,7	3,4	4,3	3,8	4,8
14000	3,6	3,3	4,0	—	0,3	-0,1	3,6	3,3	4,0	5,1	4,7	5,6
16000	3,7	3,5	4,2	—	0,5	-0,1	3,7	3,5	4,2	5,2	4,9	5,9
18000	3,9	3,6	4,4	—	0,6	-0,2	3,9	3,6	4,4	5,5	5,1	6,2
20200	4,1	3,7	4,5	—	0,8	-0,2	4,1	3,7	4,5	5,8	5,2	6,3

Схема IV

Комбинированные площадки

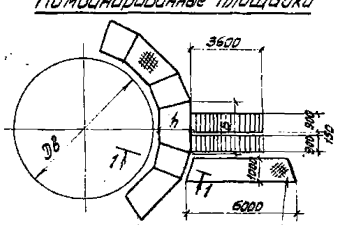

Секторные площадки

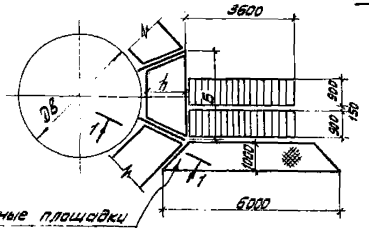

Переходные площадки

Комбинированные площадки

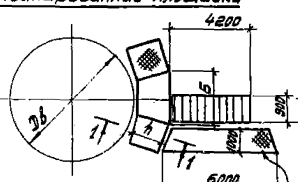

Секторные площадки

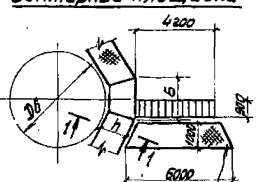

Переходные площадки

1 – 1

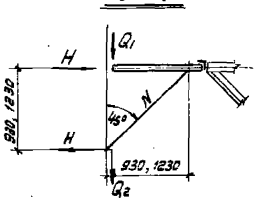

Примечания.

1. В таблицах даны расчетные нагрузки с учетом собственного веса конструкции.
2. В комбинированной и секторной схемах при размере стороны „б" секторной площадки <2 м нагрузки подсчитаны от одномаршевой лестницы с высотой подъема 4,2 м.
3. См. п. 2 примечания на стр. 8.

г. Киев

ТК 1973 г.	Таблицы нагрузок на стенки аппаратов от кронштейнов.	Серия 1.459-1 Выпуск 2 Лист —

Секторные площадки

Схема №1

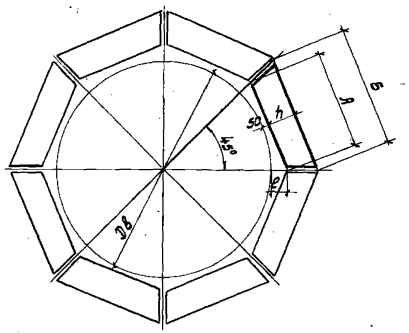

Дв	h		
от 800 до 6600	800	1000	1200
6800	800	1000	—

Монтажные схемы на листах NN 10, 11, 12.

Схема №2

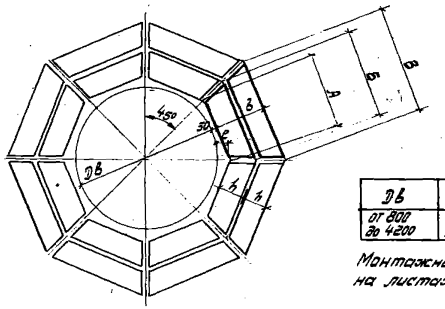

Дв	В=2 h		
от 800 до 4200	1600	2000	2400

Монтажные схемы на листах NN 13, 14.

Комбинированные площадки

/секторные + прямоугольные/

Схема №3

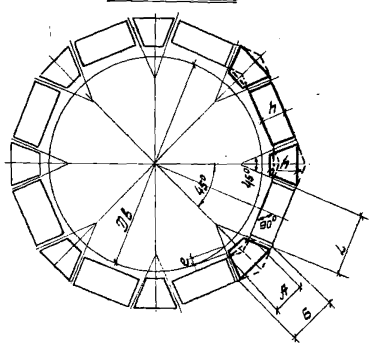

Дв	h		
от 7000 до 20200	800	1000	1200

Монтажные схемы на листах NN 15, 16.

Схема №4

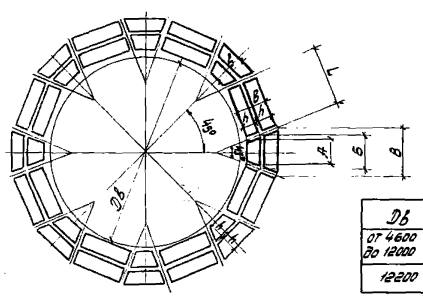

Дв	В=2 h		
от 4600 до 12000	1600	2000	2400
12200	1600	2000	—

Монтажные схемы на листах NN 17, 18.

Примечание.

1. Значение размеров А, Б, В, L см. в таблицах на листах 2÷6.

Секторные площадки /схема N 1/

Внутр. диаметр аппарата, мм	Ширина площад. h, мм	Длина, мм А	Длина, мм Б	Настил-просечно-вытяжная сталь	Настил-рифленая сталь	Настил из эл-ов штампованного типа	Настил из эл-ов решетчатого типа
				Марка			
800	800	373	1036	ПСВГ 1	ПСГ 1	ПСШГ 1	ПСРГ 1
	1000		1201	ПСВГ 2	ПСГ 2	ПСШГ 2	ПСРГ 2
	1200		1367	ПСВГ 3	ПСГ 3	ПСШГ 3	ПСРГ 3
1000	800	456	1118	ПСВГ 4	ПСГ 4	ПСШГ 4	ПСРГ 4
	1000		1284	ПСВГ 5	ПСГ 5	ПСШГ 5	ПСРГ 5
	1200		1450	ПСВГ 6	ПСГ 6	ПСШГ 6	ПСРГ 6
1200	800	538	1201	ПСВГ 7	ПСГ 7	ПСШГ 7	ПСРГ 7
	1000		1367	ПСВГ 8	ПСГ 8	ПСШГ 8	ПСРГ 8
	1200		1533	ПСВГ 9	ПСГ 9	ПСШГ 9	ПСРГ 9
1400	800	621	1284	ПСВГ 10	ПСГ 10	ПСШГ 10	ПСРГ 10
	1000		1450	ПСВГ 11	ПСГ 11	ПСШГ 11	ПСРГ 11
	1200		1615	ПСВГ 12	ПСГ 12	ПСШГ 12	ПСРГ 12
1600	800	704	1367	ПСВГ 13	ПСГ 13	ПСШГ 13	ПСРГ 13
	1000		1533	ПСВГ 14	ПСГ 14	ПСШГ 14	ПСРГ 14
	1200		1698	ПСВГ 15	ПСГ 15	ПСШГ 15	ПСРГ 15
1800	800	787	1450	ПСВГ 16	ПСГ 16	ПСШГ 16	ПСРГ 16
	1000		1615	ПСВГ 17	ПСГ 17	ПСШГ 17	ПСРГ 17
	1200		1781	ПСВГ 18	ПСГ 18	ПСШГ 18	ПСРГ 18
2000	800	870	1533	ПСВГ 19	ПСГ 19	ПСШГ 19	ПСРГ 19
	1000		1698	ПСВГ 20	ПСГ 20	ПСШГ 20	ПСРГ 20
	1200		1864	ПСВГ 21	ПСГ 21	ПСШГ 21	ПСРГ 21
2200	800	953	1615	ПСВГ 22	ПСГ 22	ПСШГ 22	ПСРГ 22
	1000		1781	ПСВГ 23	ПСГ 23	ПСШГ 23	ПСРГ 23
	1200		1947	ПСВГ 24	ПСГ 24	ПСШГ 24	ПСРГ 24
2400	800	1036	1698	ПСВГ 25	ПСГ 25	ПСШГ 25	ПСРГ 25
	1000		1864	ПСВГ 26	ПСГ 26	ПСШГ 26	ПСРГ 26
	1200		2030	ПСВГ 27	ПСГ 27	ПСШГ 27	ПСРГ 27
2600	800	1118	1781	ПСВГ 28	ПСГ 28	ПСШГ 28	ПСРГ 28
	1000		1947	ПСВГ 29	ПСГ 29	ПСШГ 29	ПСРГ 29
	1200		2112	ПСВГ 30	ПСГ 30	ПСШГ 30	ПСРГ 30
2800	800	1201	1864	ПСВГ 31	ПСГ 31	ПСШГ 31	ПСРГ 31
	1000		2030	ПСВГ 32	ПСГ 32	ПСШГ 32	ПСРГ 32
	1200		2195	ПСВГ 33	ПСГ 33	ПСШГ 33	ПСРГ 33
3000	800	1284	1947	ПСВГ 34	ПСГ 34	ПСШГ 34	ПСРГ 34
	1000		2112	ПСВГ 35	ПСГ 35	ПСШГ 35	ПСРГ 35
	1200		2278	ПСВГ 36	ПСГ 36	ПСШГ 36	ПСРГ 36

Внутр. диаметр аппарата	Ширина площад. h, мм	Длина, мм А	Длина, мм Б	Настил-просечно-вытяжная сталь	Настил-рифленая сталь	Настил из эл-ов штампованного типа	Настил из эл-ов решетчатого типа
				Марка			
3200	800	1367	2030	ПСВГ 37	ПСГ 37	ПСШГ 37	ПСРГ 37
	1000		2195	ПСВГ 38	ПСГ 38	ПСШГ 38	ПСРГ 38
	1200		2361	ПСВГ 39	ПСГ 39	ПСШГ 39	ПСРГ 39
3400	800	1450	2112	ПСВГ 40	ПСГ 40	ПСШГ 40	ПСРГ 40
	1000		2278	ПСВГ 41	ПСГ 41	ПСШГ 41	ПСРГ 41
	1200		2444	ПСВГ 42	ПСГ 42	ПСШГ 42	ПСРГ 42
3600	800	1533	2195	ПСВГ 43	ПСГ 43	ПСШГ 43	ПСРГ 43
	1000		2361	ПСВГ 44	ПСГ 44	ПСШГ 44	ПСРГ 44
	1200		2527	ПСВГ 45	ПСГ 45	ПСШГ 45	ПСРГ 45
3800	800	1615	2278	ПСВГ 46	ПСГ 46	ПСШГ 46	ПСРГ 46
	1000		2444	ПСВГ 47	ПСГ 47	ПСШГ 47	ПСРГ 47
	1200		2610	ПСВГ 48	ПСГ 48	ПСШГ 48	ПСРГ 48
4000	800	1698	2361	ПСВГ 49	ПСГ 49	ПСШГ 49	ПСРГ 49
	1000		2527	ПСВГ 50	ПСГ 50	ПСШГ 50	ПСРГ 50
	1200		2692	ПСВГ 51	ПСГ 51	ПСШГ 51	ПСРГ 51
4200	800	1781	2444	ПСВГ 52	ПСГ 52	ПСШГ 52	ПСРГ 52
	1000		2610	ПСВГ 53	ПСГ 53	ПСШГ 53	ПСРГ 53
	1200		2775	ПСВГ 54	ПСГ 54	ПСШГ 54	ПСРГ 54
4400	800	1864	2527	ПСВГ 55	ПСГ 55	ПСШГ 55	ПСРГ 55
	1000		2692	ПСВГ 56	ПСГ 56	ПСШГ 56	ПСРГ 56
	1200		2858	ПСВГ 57	ПСГ 57	ПСШГ 57	ПСРГ 57
4600	800	1947	2610	ПСВГ 58	ПСГ 58	ПСШГ 58	ПСРГ 58
	1000		2775	ПСВГ 59	ПСГ 59	ПСШГ 59	ПСРГ 59
	1200		2941	ПСВГ 60	ПСГ 60	ПСШГ 60	ПСРГ 60
4800	800	2030	2692	ПСВГ 61	ПСГ 61	ПСШГ 61	ПСРГ 61
	1000		2858	ПСВГ 62	ПСГ 62	ПСШГ 62	ПСРГ 62
	1200		3024	ПСВГ 63	ПСГ 63	ПСШГ 63	ПСРГ 63
5000	800	2112	2775	ПСВГ 64	ПСГ 64	ПСШГ 64	ПСРГ 64
	1000		2941	ПСВГ 65	ПСГ 65	ПСШГ 65	ПСРГ 65
	1200		3107	ПСВГ 66	ПСГ 66	ПСШГ 66	ПСРГ 66
5200	800	2195	2858	ПСВГ 67	ПСГ 67	ПСШГ 67	ПСРГ 67
	1000		3024	ПСВГ 68	ПСГ 68	ПСШГ 68	ПСРГ 68
	1200		3189	ПСВГ 69	ПСГ 69	ПСШГ 69	ПСРГ 69
5400	800	2278	2941	ПСВГ 70	ПСГ 70	ПСШГ 70	ПСРГ 70
	1000		3107	ПСВГ 71	ПСГ 71	ПСШГ 71	ПСРГ 71
	1200		3272	ПСВГ 72	ПСГ 72	ПСШГ 72	ПСРГ 72

Внутр. диаметр аппарата, мм	Ширина площад. h, мм	Длина, мм А	Длина, мм Б	Настил-просечно-вытяжная сталь	Настил-рифленая сталь	Настил из эл-ов штампованного типа	Настил из эл-ов решетчатого типа
				Марка			
5600	800	2361	3024	ПСВГ 73	ПСГ 73	ПСШГ 73	ПСРГ 73
	1000		3189	ПСВГ 74	ПСГ 74	ПСШГ 74	ПСРГ 74
	1200		3355	ПСВГ 75	ПСГ 75	ПСШГ 75	ПСРГ 75
5800	800	2444	3107	ПСВГ 76	ПСГ 76	ПСШГ 76	ПСРГ 76
	1000		3272	ПСВГ 77	ПСГ 77	ПСШГ 77	ПСРГ 77
	1200		3438	ПСВГ 78	ПСГ 78	ПСШГ 78	ПСРГ 78
6000	800	2527	3189	ПСВГ 79	ПСГ 79	ПСШГ 79	ПСРГ 79
	1000		3355	ПСВГ 80	ПСГ 80	ПСШГ 80	ПСРГ 80
	1200		3521	ПСВГ 81	ПСГ 81	ПСШГ 81	ПСРГ 81
6200	800	2610	3272	ПСВГ 82	ПСГ 82	ПСШГ 82	ПСРГ 82
	1000		3438	ПСВГ 83	ПСГ 83	ПСШГ 83	ПСРГ 83
	1200		3604	ПСВГ 84	ПСГ 84	ПСШГ 84	ПСРГ 84
6400	800	2692	3355	ПСВГ 85	ПСГ 85	ПСШГ 85	ПСРГ 85
	1000		3521	ПСВГ 86	ПСГ 86	ПСШГ 86	ПСРГ 86
	1200		3686	ПСВГ 87	ПСГ 87	ПСШГ 87	ПСРГ 87
6600	800	2775	3438	ПСВГ 88	ПСГ 88	ПСШГ 88	ПСРГ 88
	1000		3604	ПСВГ 89	ПСГ 89	ПСШГ 89	ПСРГ 89
	1200		3769	ПСВГ 90	ПСГ 90	ПСШГ 90	ПСРГ 90
6800	800	2858	3521	ПСВГ 91	ПСГ 91	ПСШГ 91	ПСРГ 91
	1000		3686	ПСВГ 92	ПСГ 92	ПСШГ 92	ПСРГ 92

Примечания.

1. Монтажные схемы площадок см. листы 10, 11, 12.
2. Конструкции секторных площадок см. листы 30 ÷ 49.
3. Подбор элементов площадок для аппаратов Дв = 4500 и 5500 мм см. примечание п.2 на стр. 5.

ТК 1973г.	Ключ для выбора марок площадок.	Серия 1.459-1 Выпуск 2	Лист 2

Шинченко

Проверил

Гипрокинтрукция

г. Киев

Секторные площадки /схема N2/

Внутр. диам. аппарата, мм	Ширина площ. в, мм	Длина, мм А	Б	В	Настил - просечно-вытяжная сталь Марка Внутр.	Наружн.	Настил - рифленая сталь Марка Внутр.	Наружн.	Настил из эл-ов штампованного типа Марка Внутр.	Наружн.	Настил из эл-ов решетчатого типа Марка Внутр.	Наружн.
800	1600	373	1036	1698	ПСВГ1	ПСВГ25	ПСГ1	ПСГ25	ПСШГ1	ПСШГ25	ПСРГ1	ПСРГ25
	2000		1201	2030	ПСВГ2	ПСВГ32	ПСГ2	ПСГ32	ПСШГ2	ПСШГ32	ПСРГ2	ПСРГ32
	2400		1367	2361	ПСВГ3	ПСВГ39	ПСГ3	ПСГ39	ПСШГ3	ПСШГ39	ПСРГ3	ПСРГ39
1000	1600	456	1118	1781	ПСВГ4	ПСВГ28	ПСГ4	ПСГ28	ПСШГ4	ПСШГ28	ПСРГ4	ПСРГ28
	2000		1284	2112	ПСВГ5	ПСВГ35	ПСГ5	ПСГ35	ПСШГ5	ПСШГ35	ПСРГ5	ПСРГ35
	2400		1450	2444	ПСВГ6	ПСВГ42	ПСГ6	ПСГ42	ПСШГ6	ПСШГ42	ПСРГ6	ПСРГ42
1200	1600	538	1201	1864	ПСВГ7	ПСВГ31	ПСГ7	ПСГ31	ПСШГ7	ПСШГ31	ПСРГ7	ПСРГ31
	2000		1367	2195	ПСВГ8	ПСВГ38	ПСГ8	ПСГ38	ПСШГ8	ПСШГ38	ПСРГ8	ПСРГ38
	2400		1533	2527	ПСВГ9	ПСВГ45	ПСГ9	ПСГ45	ПСШГ9	ПСШГ45	ПСРГ9	ПСРГ45
1400	1600	621	1284	1947	ПСВГ10	ПСВГ34	ПСГ10	ПСГ34	ПСШГ10	ПСШГ34	ПСРГ10	ПСРГ34
	2000		1450	2278	ПСВГ11	ПСВГ41	ПСГ11	ПСГ41	ПСШГ11	ПСШГ41	ПСРГ11	ПСРГ41
	2400		1615	2610	ПСВГ12	ПСВГ48	ПСГ12	ПСГ48	ПСШГ12	ПСШГ48	ПСРГ12	ПСРГ48
1600	1600	704	1367	2030	ПСВГ13	ПСВГ37	ПСГ13	ПСГ37	ПСШГ13	ПСШГ37	ПСРГ13	ПСРГ37
	2000		1533	2361	ПСВГ14	ПСВГ44	ПСГ14	ПСГ44	ПСШГ14	ПСШГ44	ПСРГ14	ПСРГ44
	2400		1698	2692	ПСВГ15	ПСВГ51	ПСГ15	ПСГ51	ПСШГ15	ПСШГ51	ПСРГ15	ПСРГ51
1800	1600	787	1450	2112	ПСВГ16	ПСВГ40	ПСГ16	ПСГ40	ПСШГ16	ПСШГ40	ПСРГ16	ПСРГ40
	2000		1615	2444	ПСВГ17	ПСВГ47	ПСГ17	ПСГ47	ПСШГ17	ПСШГ47	ПСРГ17	ПСРГ47
	2400		1781	2775	ПСВГ18	ПСВГ54	ПСГ18	ПСГ54	ПСШГ18	ПСШГ54	ПСРГ18	ПСРГ54
2000	1600	870	1533	2195	ПСВГ19	ПСВГ43	ПСГ19	ПСГ43	ПСШГ19	ПСШГ43	ПСРГ19	ПСРГ43
	2000		1698	2527	ПСВГ20	ПСВГ50	ПСГ20	ПСГ50	ПСШГ20	ПСШГ50	ПСРГ20	ПСРГ50
	2400		1864	2858	ПСВГ21	ПСВГ57	ПСГ21	ПСГ57	ПСШГ21	ПСШГ57	ПСРГ21	ПСРГ57
2200	1600	953	1615	2278	ПСВГ22	ПСВГ46	ПСГ22	ПСГ46	ПСШГ22	ПСШГ46	ПСРГ22	ПСРГ46
	2000		1781	2610	ПСВГ23	ПСВГ53	ПСГ23	ПСГ53	ПСШГ23	ПСШГ53	ПСРГ23	ПСРГ53
	2400		1947	2941	ПСВГ24	ПСВГ60	ПСГ24	ПСГ60	ПСШГ24	ПСШГ60	ПСРГ24	ПСРГ60
2400	1600	1036	1698	2361	ПСВГ25	ПСВГ49	ПСГ25	ПСГ49	ПСШГ25	ПСШГ49	ПСРГ25	ПСРГ49
	2000		1864	2692	ПСВГ26	ПСВГ56	ПСГ26	ПСГ56	ПСШГ26	ПСШГ56	ПСРГ26	ПСРГ56
	2400		2030	3024	ПСВГ27	ПСВГ63	ПСГ27	ПСГ63	ПСШГ27	ПСШГ63	ПСРГ27	ПСРГ63
2600	1600	1118	1781	2444	ПСВГ28	ПСВГ52	ПСГ28	ПСГ52	ПСШГ28	ПСШГ52	ПСРГ28	ПСРГ52
	2000		1947	2775	ПСВГ29	ПСВГ59	ПСГ29	ПСГ59	ПСШГ29	ПСШГ59	ПСРГ29	ПСРГ59
	2400		2112	3107	ПСВГ30	ПСВГ66	ПСГ30	ПСГ66	ПСШГ30	ПСШГ66	ПСРГ30	ПСРГ66

Внутр. диам. аппарата	Ширина площ. в, мм	Длина, мм А	Б	В	Настил - просечно-вытяжная сталь Марка Внутр.	Наружн.	Настил - рифленая сталь Марка Внутр.	Наружн.	Настил из эл-ов штампованного типа Марка Внутр.	Наружн.	Настил из эл-ов решетчатого типа Марка Внутр.	Наружн.
2800	1600	1201	1864	2527	ПСВГ31	ПСВГ55	ПСГ31	ПСГ55	ПСШГ31	ПСШГ55	ПСРГ31	ПСРГ55
	2000		2030	2858	ПСВГ32	ПСВГ62	ПСГ32	ПСГ62	ПСШГ32	ПСШГ62	ПСРГ32	ПСРГ62
	2400		2195	3189	ПСВГ33	ПСВГ69	ПСГ33	ПСГ69	ПСШГ33	ПСШГ69	ПСРГ33	ПСРГ69
3000	1600	1284	1947	2610	ПСВГ34	ПСВГ58	ПСГ34	ПСГ58	ПСШГ34	ПСШГ58	ПСРГ34	ПСРГ58
	2000		2112	2941	ПСВГ35	ПСВГ65	ПСГ35	ПСГ65	ПСШГ35	ПСШГ65	ПСРГ35	ПСРГ65
	2400		2278	3212	ПСВГ36	ПСВГ72	ПСГ36	ПСГ72	ПСШГ36	ПСШГ72	ПСРГ36	ПСРГ72
3200	1600	1367	2030	2692	ПСВГ37	ПСВГ61	ПСГ37	ПСГ61	ПСШГ37	ПСШГ61	ПСРГ37	ПСРГ61
	2000		2195	3024	ПСВГ38	ПСВГ68	ПСГ38	ПСГ68	ПСШГ38	ПСШГ68	ПСРГ38	ПСРГ68
	2400		2361	3355	ПСВГ39	ПСВГ75	ПСГ39	ПСГ75	ПСШГ39	ПСШГ75	ПСРГ39	ПСРГ75
3400	1600	1450	2112	2775	ПСВГ40	ПСВГ64	ПСГ40	ПСГ64	ПСШГ40	ПСШГ64	ПСРГ40	ПСРГ64
	2000		2278	3107	ПСВГ41	ПСВГ71	ПСГ41	ПСГ71	ПСШГ41	ПСШГ71	ПСРГ41	ПСРГ71
	2400		2444	3438	ПСВГ42	ПСВГ78	ПСГ42	ПСГ78	ПСШГ42	ПСШГ78	ПСРГ42	ПСРГ78
3600	1600	1533	2195	2858	ПСВГ43	ПСВГ67	ПСГ43	ПСГ67	ПСШГ43	ПСШГ67	ПСРГ43	ПСРГ67
	2000		2361	3189	ПСВГ44	ПСВГ74	ПСГ44	ПСГ74	ПСШГ44	ПСШГ74	ПСРГ44	ПСРГ74
	2400		2527	3321	ПСВГ45	ПСВГ81	ПСГ45	ПСГ81	ПСШГ45	ПСШГ81	ПСРГ45	ПСРГ81
3800	1600	1615	2278	2941	ПСВГ46	ПСВГ70	ПСГ46	ПСГ70	ПСШГ46	ПСШГ70	ПСРГ46	ПСРГ70
	2000		2444	3272	ПСВГ47	ПСВГ77	ПСГ47	ПСГ77	ПСШГ47	ПСШГ77	ПСРГ47	ПСРГ77
	2400		2610	3604	ПСВГ48	ПСВГ84	ПСГ48	ПСГ84	ПСШГ48	ПСШГ84	ПСРГ48	ПСРГ84
4000	1600	1698	2361	3024	ПСВГ49	ПСВГ73	ПСГ49	ПСГ73	ПСШГ49	ПСШГ73	ПСРГ49	ПСРГ73
	2000		2527	3355	ПСВГ50	ПСВГ80	ПСГ50	ПСГ80	ПСШГ50	ПСШГ80	ПСРГ50	ПСРГ80
	2400		2692	3687	ПСВГ51	ПСВГ87	ПСГ51	ПСГ87	ПСШГ51	ПСШГ87	ПСРГ51	ПСРГ87
4200	1600	1781	2444	3107	ПСВГ52	ПСВГ76	ПСГ52	ПСГ76	ПСШГ52	ПСШГ76	ПСРГ52	ПСРГ76
	2000		2610	3438	ПСВГ53	ПСВГ83	ПСГ53	ПСГ83	ПСШГ53	ПСШГ83	ПСРГ53	ПСРГ83
	2400		2775	3769	ПСВГ54	ПСВГ90	ПСГ54	ПСГ90	ПСШГ54	ПСШГ90	ПСРГ54	ПСРГ90

Примечания.

1. Монтажные схемы площадок см. листы 13, 14.
2. Конструкции секторных площадок см. листы 30 ÷ 49.

Комбинированные площадки /Схема №3/

Внутр. диаметр аппарата, мм	Ширина площ. h, мм	Длина, мм A	Б	L	Настил-просечно-вытяжная сталь Марка Секторные	Прямоугольн.	Настил-рифленая сталь Марка Секторные	Прямоугольн.	Настил из эл-ов штампованного типа Марка Секторные	Прямоугольн.	Настил из эл-ов решетчатого типа Марка Секторные	Прямоугольн.
7000	800	787	1450	2100	ПСВГ 16	ПВГ 14	ПСГ 16	ПГ 14	ПСШГ 16	ПШГ 14	ПСРГ 16	ПРГ 14
	1000	704	1533		ПСВГ 14	ПВГ 15	ПСГ 14	ПГ 15	ПСШГ 14	ПШГ 15	ПСРГ 14	ПРГ 15
	1200		1698		ПСВГ 15	ПВГ 47	ПСГ 15	ПГ 47	ПСШГ 15	ПШГ 47	ПСРГ 15	ПРГ 47
7200	800	787	1450		ПСВГ 16	ПВГ 14	ПСГ 16	ПГ 14	ПСШГ 16	ПШГ 14	ПСРГ 16	ПРГ 14
	1000		1615		ПСВГ 17	ПВГ 15	ПСГ 17	ПГ 15	ПСШГ 17	ПШГ 15	ПСРГ 17	ПРГ 15
	1200		1781		ПСВГ 18	ПВГ 47	ПСГ 18	ПГ 47	ПСШГ 18	ПШГ 47	ПСРГ 18	ПРГ 47
9000	800	1118	1781		ПСВГ 28	ПВГ 14	ПСГ 28	ПГ 14	ПСШГ 28	ПШГ 14	ПСРГ 28	ПРГ 14
	1000		1947		ПСВГ 29	ПВГ 15	ПСГ 29	ПГ 15	ПСШГ 29	ПШГ 15	ПСРГ 29	ПРГ 15
	1200		2112		ПСВГ 30	ПВГ 47	ПСГ 30	ПГ 47	ПСШГ 30	ПШГ 47	ПСРГ 30	ПРГ 47
8200	800	1201	1864		ПСВГ 31	ПВГ 14	ПСГ 31	ПГ 14	ПСШГ 31	ПШГ 14	ПСРГ 31	ПРГ 14
	1000		2030		ПСВГ 32	ПВГ 15	ПСГ 32	ПГ 15	ПСШГ 32	ПШГ 15	ПСРГ 32	ПРГ 15
	1200		2195		ПСВГ 33	ПВГ 47	ПСГ 33	ПГ 47	ПСШГ 33	ПШГ 47	ПСРГ 33	ПРГ 47
9000	800	1201	1864	2400	ПСВГ 31	ПВГ 17	ПСГ 31	ПГ 17	ПСШГ 31	ПШГ 17	ПСРГ 31	ПРГ 17
	1000		2030		ПСВГ 32	ПВГ 18	ПСГ 32	ПГ 18	ПСШГ 32	ПШГ 18	ПСРГ 32	ПРГ 18
	1200		2195		ПСВГ 33	ПВГ 48	ПСГ 33	ПГ 48	ПСШГ 33	ПШГ 48	ПСРГ 33	ПРГ 48
9200	800	1284	1947		ПСВГ 34	ПВГ 17	ПСГ 34	ПГ 17	ПСШГ 34	ПШГ 17	ПСРГ 34	ПРГ 17
	1000		2112		ПСВГ 35	ПВГ 18	ПСГ 35	ПГ 18	ПСШГ 35	ПШГ 18	ПСРГ 35	ПРГ 18
	1200		2278		ПСВГ 36	ПВГ 48	ПСГ 36	ПГ 48	ПСШГ 36	ПШГ 48	ПСРГ 36	ПРГ 48
10000	800	1615	2278		ПСВГ 46	ПВГ 17	ПСГ 46	ПГ 17	ПСШГ 46	ПШГ 17	ПСРГ 46	ПРГ 17
	1000		2444		ПСВГ 47	ПВГ 18	ПСГ 47	ПГ 18	ПСШГ 47	ПШГ 18	ПСРГ 47	ПРГ 18
	1200		2610		ПСВГ 48	ПВГ 48	ПСГ 48	ПГ 48	ПСШГ 48	ПШГ 48	ПСРГ 48	ПРГ 48
10200	800	1698	2361		ПСВГ 49	ПВГ 17	ПСГ 49	ПГ 17	ПСШГ 49	ПШГ 17	ПСРГ 49	ПРГ 17
	1000		2527		ПСВГ 50	ПВГ 18	ПСГ 50	ПГ 18	ПСШГ 50	ПШГ 18	ПСРГ 50	ПРГ 18
	1200		2692		ПСВГ 51	ПВГ 48	ПСГ 51	ПГ 48	ПСШГ 51	ПШГ 48	ПСРГ 51	ПРГ 48
11000	800	1450	2112	3000	ПСВГ 40	ПВГ 20	ПСГ 40	ПГ 20	ПСШГ 40	ПШГ 20	ПСРГ 40	ПРГ 20
	1000		2278		ПСВГ 41	ПВГ 21	ПСГ 41	ПГ 21	ПСШГ 41	ПШГ 21	ПСРГ 41	ПРГ 21
	1200		2444		ПСВГ 42	ПВГ 49	ПСГ 42	ПГ 49	ПСШГ 42	ПШГ 49	ПСРГ 42	ПРГ 49
11200	800	1533	2195		ПСВГ 43	ПВГ 20	ПСГ 43	ПГ 20	ПСШГ 43	ПШГ 20	ПСРГ 43	ПРГ 20
	1000		2361		ПСВГ 44	ПВГ 21	ПСГ 44	ПГ 21	ПСШГ 44	ПШГ 21	ПСРГ 44	ПРГ 21
	1200		2527		ПСВГ 45	ПВГ 49	ПСГ 45	ПГ 49	ПСШГ 45	ПШГ 49	ПСРГ 45	ПРГ 49

Внутр. диаметр аппарата, мм	Ширина площ. h, мм	Длина, мм A	Б	L	Настил-просечно-вытяжная сталь Марка Секторные	Прямоугольн.	Настил-рифленая сталь Марка Секторные	Прямоугольн.	Настил из эл-ов штампованного типа Марка Секторные	Прямоугольн.	Настил из эл-ов решетчатого типа Марка Секторн.	Прямоуг.
12000	800	1864	2521	3000	ПСВГ 55	ПВГ 20	ПСГ 55	ПГ 20	ПСШГ 55	ПШГ 20	ПСРГ 55	ПРГ 20
	1000	1781	2610		ПСВГ 53	ПВГ 21	ПСГ 53	ПГ 21	ПСШГ 53	ПШГ 21	ПСРГ 53	ПРГ 21
	1200		2775		ПСВГ 54	ПВГ 49	ПСГ 54	ПГ 49	ПСШГ 54	ПШГ 49	ПСРГ 54	ПРГ 49
12200	800	1367	2030	3600	ПСВГ 37	ПВГ 23	ПСГ 37	ПГ 23	ПСШГ 37	ПШГ 23	ПСРГ 37	ПРГ 23
	1000		2195		ПСВГ 38	ПВГ 24	ПСГ 38	ПГ 24	ПСШГ 38	ПШГ 24	ПСРГ 38	ПРГ 24
	1200		2361		ПСВГ 39	ПВГ 50	ПСГ 39	ПГ 50	ПСШГ 39	ПШГ 50	ПСРГ 39	ПРГ 50
14000	800	2030	2692		ПСВГ 61	ПВГ 23	ПСГ 61	ПГ 23	ПСШГ 61	ПШГ 23	ПСРГ 61	ПРГ 23
	1000		2858		ПСВГ 62	ПВГ 24	ПСГ 62	ПГ 24	ПСШГ 62	ПШГ 24	ПСРГ 62	ПРГ 24
	1200		3024		ПСВГ 63	ПВГ 50	ПСГ 63	ПГ 50	ПСШГ 63	ПШГ 50	ПСРГ 63	ПРГ 50
14200	800	2112	2775		ПСВГ 64	ПВГ 23	ПСГ 64	ПГ 23	ПСШГ 64	ПШГ 23	ПСРГ 64	ПРГ 23
	1000		2941		ПСВГ 65	ПВГ 24	ПСГ 65	ПГ 24	ПСШГ 65	ПШГ 24	ПСРГ 65	ПРГ 24
	1200		3107		ПСВГ 66	ПВГ 50	ПСГ 66	ПГ 50	ПСШГ 66	ПШГ 50	ПСРГ 66	ПРГ 50
16000	800	2775	3438		ПСВГ 88	ПВГ 23	ПСГ 88	ПГ 23	ПСШГ 88	ПШГ 23	ПСРГ 88	ПРГ 23
	1000		3604		ПСВГ 89	ПВГ 24	ПСГ 89	ПГ 24	ПСШГ 89	ПШГ 24	ПСРГ 89	ПРГ 24
	1200		3769		ПСВГ 90	ПВГ 50	ПСГ 90	ПГ 50	ПСШГ 90	ПШГ 50	ПСРГ 90	ПРГ 50
16200	800	2858	3521		ПСВГ 91	ПВГ 23	ПСГ 91	ПГ 23	ПСШГ 91	ПШГ 23	ПСРГ 91	ПРГ 23
	1000		3686		ПСВГ 92	ПВГ 24	ПСГ 92	ПГ 24	ПСШГ 92	ПШГ 24	ПСРГ 92	ПРГ 24
	1200	2278	3272	4200	ПСВГ 72	ПВГ 51	ПСГ 72	ПГ 51	ПСШГ 72	ПШГ 51	ПСРГ 72	ПРГ 51
18000	800	2444	3107	4800	ПСВГ 76	ПВГ 29	ПСГ 76	ПГ 29	ПСШГ 76	ПШГ 29	ПСРГ 76	ПРГ 29
	1000		3272		ПСВГ 77	ПВГ 30	ПСГ 77	ПГ 30	ПСШГ 77	ПШГ 30	ПСРГ 77	ПРГ 30
	1200		3438		ПСВГ 78	ПВГ 52	ПСГ 78	ПГ 52	ПСШГ 78	ПШГ 52	ПСРГ 78	ПРГ 52
18200	800	2527	3189		ПСВГ 79	ПВГ 29	ПСГ 79	ПГ 29	ПСШГ 79	ПШГ 29	ПСРГ 79	ПРГ 29
	1000		3355		ПСВГ 80	ПВГ 30	ПСГ 80	ПГ 30	ПСШГ 80	ПШГ 30	ПСРГ 80	ПРГ 30
	1200		3521		ПСВГ 81	ПВГ 52	ПСГ 81	ПГ 52	ПСШГ 81	ПШГ 52	ПСРГ 81	ПРГ 52
20000	800	2692	3355	5400	ПСВГ 85	ПВГ 32	ПСГ 85	ПГ 32	ПСШГ 85	ПШГ 32	ПСРГ 85	ПРГ 32
	1000		3521		ПСВГ 86	ПВГ 33	ПСГ 86	ПГ 33	ПСШГ 86	ПШГ 33	ПСРГ 86	ПРГ 33
	1200		3687		ПСВГ 87	ПВГ 53	ПСГ 87	ПГ 53	ПСШГ 87	ПШГ 53	ПСРГ 87	ПРГ 53
20200	800	2775	3438		ПСВГ 88	ПВГ 32	ПСГ 88	ПГ 32	ПСШГ 88	ПШГ 32	ПСРГ 88	ПРГ 32
	1000		3604		ПСВГ 89	ПВГ 33	ПСГ 89	ПГ 33	ПСШГ 89	ПШГ 33	ПСРГ 89	ПРГ 33
	1200		3769		ПСВГ 90	ПВГ 53	ПСГ 90	ПГ 53	ПСШГ 90	ПШГ 53	ПСРГ 90	ПРГ 53

Примечания

1. Монтажные схемы площадок см. листы 15, 16.
2. Конструкции секторных площадок см. листы 30 ÷ 49.
3. Конструкции прямоугольных площадок h=800, 1000 по серии 1.459-2 выпуски 3, 4.
4. Конструкции прямоугольных площадок h=1200 см. листы 50 ÷ 54.
5. Размеры A, Б, L см. схему 3 на листе 1.

Комбинированные площадки /схема N4/

Внутрен. диаметр аппарата, мм	Ширина площ. B, мм	Длина, мм: Секторных А	Б	В	Прямоуг. L	Настил-просечно-вытяжная сталь: Марка сектор. Внутр.	Наруж.	Марка прямоуг. Внутр.	Наруж.	Настил-рифленая сталь: Марка сектор. Внутр.	Наруж.	Марка прямоуг. Внутр.	Наруж.	Настил из элементов штампованного типа: Марка сектор. Внутр.	Наруж.	Марка прямоуг Внутр.	Наруж.	Настил из элементов решетчатого типа: Марка сектор. Внутр.	Наруж.	Марка прямоуг Внутр.	Наруж.
4600	1600	373	1036	1698	1500	ПСВГ1	ПСВГ25	ПВГ8	ПВГ8	ПСГ1	ПСГ25	ПГ8	ПГ8	ПСШГ1	ПСШГ25	ПШГ8	ПШГ8	ПСРГ1	ПСРГ25	ПРГ8	ПРГ8
	2000		1201	2030		ПСВГ2	ПСВГ32	ПВГ9	ПВГ9	ПСГ2	ПСГ32	ПГ9	ПГ9	ПСШГ2	ПСШГ32	ПШГ9	ПШГ9	ПСРГ2	ПСРГ32	ПРГ9	ПРГ9
	2400		1367	2361		ПСВГ3	ПСВГ39	ПВГ45	ПВГ45	ПСГ3	ПСГ39	ПГ45	ПГ45	ПСШГ3	ПСШГ39	ПШГ45	ПШГ45	ПСРГ3	ПСРГ39	ПРГ45	ПРГ45
4800	1600	456	1118	1781		ПСВГ4	ПСВГ28	ПВГ8	ПВГ8	ПСГ4	ПСГ28	ПГ8	ПГ8	ПСШГ4	ПСШГ28	ПШГ8	ПШГ8	ПСРГ4	ПСРГ28	ПРГ8	ПРГ8
	2000		1284	2112		ПСВГ5	ПСВГ35	ПВГ9	ПВГ9	ПСГ5	ПСГ35	ПГ9	ПГ9	ПСШГ5	ПСШГ35	ПШГ9	ПШГ9	ПСРГ5	ПСРГ35	ПРГ9	ПРГ9
	2400		1450	2444		ПСВГ6	ПСВГ42	ПВГ45	ПВГ45	ПСГ6	ПСГ42	ПГ45	ПГ45	ПСШГ6	ПСШГ42	ПШГ45	ПШГ45	ПСРГ6	ПСРГ42	ПРГ45	ПРГ45
5000	1600	538	1201	1864		ПСВГ7	ПСВГ31	ПВГ8	ПВГ8	ПСГ7	ПСГ31	ПГ8	ПГ8	ПСШГ7	ПСШГ31	ПШГ8	ПШГ8	ПСРГ7	ПСРГ31	ПРГ8	ПРГ8
	2000		1367	2195		ПСВГ8	ПСВГ38	ПВГ9	ПВГ9	ПСГ8	ПСГ38	ПГ9	ПГ9	ПСШГ8	ПСШГ38	ПШГ9	ПШГ9	ПСРГ8	ПСРГ38	ПРГ9	ПРГ9
	2400		1533	2527		ПСВГ9	ПСВГ45	ПВГ45	ПВГ45	ПСГ9	ПСГ45	ПГ45	ПГ45	ПСШГ9	ПСШГ45	ПШГ45	ПШГ45	ПСРГ9	ПСРГ45	ПРГ45	ПРГ45
5200	1600	621	1284	1947		ПСВГ10	ПСВГ34	ПВГ8	ПВГ8	ПСГ10	ПСГ34	ПГ8	ПГ8	ПСШГ10	ПСШГ34	ПШГ8	ПШГ8	ПСРГ10	ПСРГ34	ПРГ8	ПРГ8
	2000		1450	2278		ПСВГ11	ПСВГ41	ПВГ9	ПВГ9	ПСГ11	ПСГ41	ПГ9	ПГ9	ПСШГ11	ПСШГ41	ПШГ9	ПШГ9	ПСРГ11	ПСРГ41	ПРГ9	ПРГ9
	2400		1615	2610		ПСВГ12	ПСВГ48	ПВГ45	ПВГ45	ПСГ12	ПСГ48	ПГ45	ПГ45	ПСШГ12	ПСШГ48	ПШГ45	ПШГ45	ПСРГ12	ПСРГ48	ПРГ45	ПРГ45
5600	1600	456	1118	1781	1800	ПСВГ4	ПСВГ28	ПВГ11	ПВГ11	ПСГ4	ПСГ28	ПГ11	ПГ11	ПСШГ4	ПСШГ28	ПШГ11	ПШГ11	ПСРГ4	ПСРГ28	ПРГ11	ПРГ11
	2000		1284	2112		ПСВГ5	ПСВГ35	ПВГ12	ПВГ12	ПСГ5	ПСГ35	ПГ12	ПГ12	ПСШГ5	ПСШГ35	ПШГ12	ПШГ12	ПСРГ5	ПСРГ35	ПРГ12	ПРГ12
	2400		1450	2444		ПСВГ6	ПСВГ42	ПВГ46	ПВГ46	ПСГ6	ПСГ42	ПГ46	ПГ46	ПСШГ6	ПСШГ42	ПШГ46	ПШГ46	ПСРГ6	ПСРГ42	ПРГ46	ПРГ46
5800	1600	538	1201	1864		ПСВГ7	ПСВГ31	ПВГ11	ПВГ11	ПСГ7	ПСГ31	ПГ11	ПГ11	ПСШГ7	ПСШГ31	ПШГ11	ПШГ11	ПСРГ7	ПСРГ31	ПРГ11	ПРГ11
	2000		1367	2195		ПСВГ8	ПСВГ38	ПВГ12	ПВГ12	ПСГ8	ПСГ38	ПГ12	ПГ12	ПСШГ8	ПСШГ38	ПШГ12	ПШГ12	ПСРГ8	ПСРГ38	ПРГ12	ПРГ12
	2400		1533	2527		ПСВГ9	ПСВГ45	ПВГ46	ПВГ46	ПСГ9	ПСГ45	ПГ46	ПГ46	ПСШГ9	ПСШГ45	ПШГ46	ПШГ46	ПСРГ9	ПСРГ45	ПРГ46	ПРГ46
6000	1600	621	1284	1947		ПСВГ10	ПСВГ34	ПВГ11	ПВГ11	ПСГ10	ПСГ34	ПГ11	ПГ11	ПСШГ10	ПСШГ34	ПШГ11	ПШГ11	ПСРГ10	ПСРГ34	ПРГ11	ПРГ11
	2000		1450	2278		ПСВГ11	ПСВГ41	ПВГ12	ПВГ12	ПСГ11	ПСГ41	ПГ12	ПГ12	ПСШГ11	ПСШГ41	ПШГ12	ПШГ12	ПСРГ11	ПСРГ41	ПРГ12	ПРГ12
	2400		1615	2610		ПСВГ12	ПСВГ48	ПВГ46	ПВГ46	ПСГ12	ПСГ48	ПГ46	ПГ46	ПСШГ12	ПСШГ48	ПШГ46	ПШГ46	ПСРГ12	ПСРГ48	ПРГ46	ПРГ46
6200	1600	704	1367	2030		ПСВГ13	ПСВГ37	ПВГ11	ПВГ11	ПСГ13	ПСГ37	ПГ11	ПГ11	ПСШГ13	ПСШГ37	ПШГ11	ПШГ11	ПСРГ13	ПСРГ37	ПРГ11	ПРГ11
	2000		1533	2361		ПСВГ14	ПСВГ44	ПВГ12	ПВГ12	ПСГ14	ПСГ44	ПГ12	ПГ12	ПСШГ14	ПСШГ44	ПШГ12	ПШГ12	ПСРГ14	ПСРГ44	ПРГ12	ПРГ12
	2400		1698	2692		ПСВГ15	ПСВГ51	ПВГ46	ПВГ46	ПСГ15	ПСГ51	ПГ46	ПГ46	ПСШГ15	ПСШГ51	ПШГ46	ПШГ46	ПСРГ15	ПСРГ51	ПРГ46	ПРГ46
6400	1600	787	1450	2112		ПСВГ16	ПСВГ40	ПВГ11	ПВГ11	ПСГ16	ПСГ40	ПГ11	ПГ11	ПСШГ16	ПСШГ40	ПШГ11	ПШГ11	ПСРГ16	ПСРГ40	ПРГ11	ПРГ11
	2000		1615	2444		ПСВГ17	ПСВГ47	ПВГ12	ПВГ12	ПСГ17	ПСГ47	ПГ12	ПГ12	ПСШГ17	ПСШГ47	ПШГ12	ПШГ12	ПСРГ17	ПСРГ47	ПРГ12	ПРГ12
	2400		1781	2775		ПСВГ18	ПСВГ54	ПВГ46	ПВГ46	ПСГ18	ПСГ54	ПГ46	ПГ46	ПСШГ18	ПСШГ54	ПШГ46	ПШГ46	ПСРГ18	ПСРГ54	ПРГ46	ПРГ46
6600	1600	870	1533	2195		ПСВГ19	ПСВГ43	ПВГ11	ПВГ11	ПСГ19	ПСГ43	ПГ11	ПГ11	ПСШГ19	ПСШГ43	ПШГ11	ПШГ11	ПСРГ19	ПСРГ43	ПРГ11	ПРГ11
	2000		1698	2527		ПСВГ20	ПСВГ50	ПВГ12	ПВГ12	ПСГ20	ПСГ50	ПГ12	ПГ12	ПСШГ20	ПСШГ50	ПШГ12	ПШГ12	ПСРГ20	ПСРГ50	ПРГ12	ПРГ12
	2400		1864	2858		ПСВГ21	ПСВГ57	ПВГ46	ПВГ46	ПСГ21	ПСГ57	ПГ46	ПГ46	ПСШГ21	ПСШГ57	ПШГ46	ПШГ46	ПСРГ21	ПСРГ57	ПРГ46	ПРГ46
7000	1600	787	1450	2112	2100	ПСВГ16	ПСВГ40	ПВГ14	ПВГ14	ПСГ16	ПСГ40	ПГ14	ПГ14	ПСШГ16	ПСШГ40	ПШГ14	ПШГ14	ПСРГ16	ПСРГ40	ПРГ14	ПРГ14
	2000	704	1533	2361		ПСВГ14	ПСВГ44	ПВГ15	ПВГ15	ПСГ14	ПСГ44	ПГ15	ПГ15	ПСШГ14	ПСШГ44	ПШГ15	ПШГ15	ПСРГ14	ПСРГ44	ПРГ15	ПРГ15
	2400		1698	2692		ПСВГ15	ПСВГ51	ПВГ47	ПВГ47	ПСГ15	ПСГ51	ПГ47	ПГ47	ПСШГ15	ПСШГ51	ПШГ47	ПШГ47	ПСРГ15	ПСРГ51	ПРГ47	ПРГ47

Примечания.

1. Монтажные схемы площадок см. листы 17, 18.
2. Конструкции секторных площадок см. листы 30 ÷ 49.
3. Конструкции прямоугольных площадок h=800, 1000 по серии 1.459-2 Выпуски 3,4.
4. Конструкции прямоугольных площадок h=1200 см. листы 50 ÷ 54.
5. Разрезы В, А, Б, В см. схему 4 лист 1.

ТК 1973г.	Ключ для выбора марок площадок.	Серия 1.459-1 Выпуск 2 Лист 5

Комбинированные площадки /схема N4/

Внутрен. диаметр аппарата, мм	Ширина площад. в, мм	Длина, мм: Секторных А	Б	В	Прямоуг. Д	Настил-просечно-вытяжная сталь: Марка сектор. Внутр.	Наруж.	Марка прямоуг. Внутр.	Наруж.	Настил-рифленая сталь: Марка сектор. Внутр.	Наруж.	Марка прямоуг. Внутр.	Наруж.	Настил из элементов штампованного типа: Марка сектор. Внутр.	Наруж.	Марка прямоуг. Внутр.	Наруж.	Настил из элементов решетчатого типа: Марка сектор. Внутр.	Наруж.	Марка прямоуг. Внутр.	Наруж.
7200	1600	787	1450	2112	2100	ПСВГ16	ПСВГ40	ПВГ14	ПВГ14	ПСГ16	ПСГ40	ПГ14	ПГ14	ПСШГ16	ПСШГ40	ПШГ14	ПШГ14	ПСРГ16	ПСРГ40	ПРГ14	ПРГ14
	2000		1615	2444		ПСВГ17	ПСВГ47	ПВГ15	ПВГ15	ПСГ17	ПСГ47	ПГ15	ПГ15	ПСШГ17	ПСШГ47	ПШГ15	ПШГ15	ПСРГ17	ПСРГ47	ПРГ15	ПРГ15
	2400		1781	2775		ПСВГ18	ПСВГ54	ПВГ47	ПВГ47	ПСГ18	ПСГ64	ПГ47	ПГ47	ПСШГ18	ПСШГ54	ПШГ47	ПШГ47	ПСРГ18	ПСРГ54	ПРГ47	ПРГ47
8000	1600	1118	1781	2444		ПСВГ28	ПСВГ52	ПВГ14	ПВГ14	ПСГ28	ПСГ52	ПГ14	ПГ14	ПСШГ28	ПСШГ52	ПШГ14	ПШГ14	ПСРГ28	ПСРГ52	ПРГ14	ПРГ14
	2000		1947	2775		ПСВГ29	ПСВГ59	ПВГ15	ПВГ15	ПСГ29	ПСГ59	ПГ15	ПГ15	ПСШГ29	ПСШГ59	ПШГ15	ПШГ15	ПСРГ29	ПСРГ59	ПРГ15	ПРГ15
	2400		2112	3105		ПСВГ30	ПСВГ66	ПВГ47	ПВГ47	ПСГ30	ПСГ66	ПГ47	ПГ47	ПСШГ30	ПСШГ66	ПШГ47	ПШГ47	ПСРГ30	ПСРГ66	ПРГ47	ПРГ47
8200	1600	1201	1864	2527		ПСВГ31	ПСВГ55	ПВГ14	ПВГ14	ПСГ31	ПСГ55	ПГ14	ПГ14	ПСШГ31	ПСШГ55	ПШГ14	ПШГ14	ПСРГ31	ПСРГ55	ПРГ14	ПРГ14
	2000		2030	2858		ПСВГ32	ПСВГ62	ПВГ15	ПВГ15	ПСГ32	ПСГ62	ПГ15	ПГ15	ПСШГ32	ПСШГ62	ПШГ15	ПШГ15	ПСРГ32	ПСРГ62	ПРГ15	ПРГ15
	2400		2195	3189		ПСВГ33	ПСВГ69	ПВГ47	ПВГ47	ПСГ33	ПСГ69	ПГ47	ПГ47	ПСШГ33	ПСШГ69	ПШГ47	ПШГ47	ПСРГ33	ПСРГ69	ПРГ47	ПРГ47
9000	1600	1201	1864	2527	2400	ПСВГ31	ПСВГ55	ПВГ17	ПВГ17	ПСГ31	ПСГ55	ПГ17	ПГ17	ПСШГ31	ПСШГ55	ПШГ17	ПШГ17	ПСРГ31	ПСРГ55	ПРГ17	ПРГ17
	2000		2030	2858		ПСВГ32	ПСВГ62	ПВГ18	ПВГ18	ПСГ32	ПСГ62	ПГ18	ПГ18	ПСШГ32	ПСШГ62	ПШГ18	ПШГ18	ПСРГ32	ПСРГ62	ПРГ18	ПРГ18
	2400		2195	3189		ПСВГ33	ПСВГ69	ПВГ48	ПВГ48	ПСГ33	ПСГ69	ПГ48	ПГ48	ПСШГ33	ПСШГ69	ПШГ48	ПШГ48	ПСРГ33	ПСРГ69	ПРГ48	ПРГ48
9200	1600	1284	1947	2610		ПСВГ34	ПСВГ58	ПВГ17	ПВГ17	ПСГ34	ПСГ58	ПГ17	ПГ17	ПСШГ34	ПСШГ58	ПШГ17	ПШГ17	ПСРГ34	ПСРГ58	ПРГ17	ПРГ17
	2000		2112	2941		ПСВГ35	ПСВГ65	ПВГ18	ПВГ18	ПСГ35	ПСГ65	ПГ18	ПГ18	ПСШГ35	ПСШГ65	ПШГ18	ПШГ18	ПСРГ35	ПСРГ65	ПРГ18	ПРГ18
	2400		2278	3272		ПСВГ36	ПСВГ72	ПВГ48	ПВГ48	ПСГ36	ПСГ72	ПГ48	ПГ48	ПСШГ36	ПСШГ72	ПШГ48	ПШГ48	ПСРГ36	ПСРГ72	ПРГ48	ПРГ48
10000	1600	1615	2278	2941		ПСВГ46	ПСВГ70	ПВГ17	ПВГ17	ПСГ46	ПСГ70	ПГ17	ПГ17	ПСШГ46	ПСШГ70	ПШГ17	ПШГ17	ПСРГ46	ПСРГ70	ПРГ17	ПРГ17
	2000		2444	3272		ПСВГ47	ПСВГ77	ПВГ18	ПВГ18	ПСГ47	ПСГ77	ПГ18	ПГ18	ПСШГ47	ПСШГ77	ПШГ18	ПШГ18	ПСРГ47	ПСРГ77	ПРГ18	ПРГ18
	2400		2610	3604		ПСВГ48	ПСВГ84	ПВГ48	ПВГ48	ПСГ48	ПСГ84	ПГ48	ПГ48	ПСШГ48	ПСШГ84	ПШГ48	ПШГ48	ПСРГ48	ПСРГ84	ПРГ48	ПРГ48
10200	1600	1698	2361	3024		ПСВГ49	ПСВГ73	ПВГ17	ПВГ17	ПСГ49	ПСГ73	ПГ17	ПГ17	ПСШГ49	ПСШГ73	ПШГ17	ПШГ17	ПСРГ49	ПСРГ73	ПРГ17	ПРГ17
	2000		2527	3355		ПСВГ50	ПСВГ80	ПВГ18	ПВГ18	ПСГ50	ПСГ80	ПГ18	ПГ18	ПСШГ50	ПСШГ80	ПШГ18	ПШГ18	ПСРГ50	ПСРГ80	ПРГ18	ПРГ18
	2400		2692	3686		ПСВГ51	ПСВГ87	ПВГ48	ПВГ48	ПСГ51	ПСГ87	ПГ48	ПГ48	ПСШГ51	ПСШГ87	ПШГ48	ПШГ48	ПСРГ51	ПСРГ87	ПРГ48	ПРГ48
11000	1600	1450	2112	2775	3000	ПСВГ40	ПСВГ64	ПВГ20	ПВГ20	ПСГ40	ПСГ64	ПГ20	ПГ20	ПСШГ40	ПСШГ64	ПШГ20	ПШГ20	ПСРГ40	ПСРГ64	ПРГ20	ПРГ20
	2000		2278	3107		ПСВГ41	ПСВГ71	ПВГ21	ПВГ21	ПСГ41	ПСГ71	ПГ21	ПГ21	ПСШГ41	ПСШГ71	ПШГ21	ПШГ21	ПСРГ41	ПСРГ71	ПРГ21	ПРГ21
	2400		2444	3438		ПСВГ42	ПСВГ78	ПВГ49	ПВГ49	ПСГ42	ПСГ78	ПГ49	ПГ49	ПСШГ42	ПСШГ78	ПШГ49	ПШГ49	ПСРГ42	ПСРГ78	ПРГ49	ПРГ49
11200	1600	1533	2195	2858		ПСВГ43	ПСВГ67	ПВГ20	ПВГ20	ПСГ43	ПСГ67	ПГ20	ПГ20	ПСШГ43	ПСШГ67	ПШГ20	ПШГ20	ПСРГ43	ПСРГ67	ПРГ20	ПРГ20
	2000		2361	3189		ПСВГ44	ПСВГ74	ПВГ21	ПВГ21	ПСГ44	ПСГ74	ПГ21	ПГ21	ПСШГ44	ПСШГ74	ПШГ21	ПШГ21	ПСРГ44	ПСРГ74	ПРГ21	ПРГ21
	2400		2527	3521		ПСВГ45	ПСВГ81	ПВГ49	ПВГ49	ПСГ45	ПСГ81	ПГ49	ПГ49	ПСШГ45	ПСШГ81	ПШГ49	ПШГ49	ПСРГ45	ПСРГ81	ПРГ49	ПРГ49
12000	1600	1781	2444	3107		ПСВГ52	ПСВГ76	ПВГ20	ПВГ20	ПСГ52	ПСГ76	ПГ20	ПГ20	ПСШГ52	ПСШГ76	ПШГ20	ПШГ20	ПСРГ52	ПСРГ76	ПРГ20	ПРГ20
	2000		2610	3438		ПСВГ53	ПСВГ83	ПВГ21	ПВГ21	ПСГ53	ПСГ83	ПГ21	ПГ21	ПСШГ53	ПСШГ83	ПШГ21	ПШГ21	ПСРГ53	ПСРГ83	ПРГ21	ПРГ21
	2400		2775	3769		ПСВГ54	ПСВГ90	ПВГ49	ПВГ49	ПСГ54	ПСГ90	ПГ49	ПГ49	ПСШГ54	ПСШГ90	ПШГ49	ПШГ49	ПСРГ54	ПСРГ90	ПРГ49	ПРГ49
12200	1600	1864	2527	3189		ПСВГ55	ПСВГ79	ПВГ20	ПВГ20	ПСГ55	ПСГ79	ПГ20	ПГ20	ПСШГ55	ПСШГ79	ПШГ20	ПШГ20	ПСРГ55	ПСРГ79	ПРГ20	ПРГ20
	2000		2692	3521		ПСВГ56	ПСВГ86	ПВГ21	ПВГ21	ПСГ56	ПСГ86	ПГ21	ПГ21	ПСШГ56	ПСШГ86	ПШГ21	ПШГ21	ПСРГ56	ПСРГ86	ПРГ21	ПРГ21

Примечание.

Общие примечания см. лист 5.

Гипронефтеспецстрой г. Киев Гл. инженер проекта Нач. отдела Шеина Подберин Исполнил Балта Галицкая

Прямоугольные площадки

Марка	Ширина, мм	Длина, мм	Вид настила	Примечания
ПВГ45	1200	1500	-ПВ510 ГОСТ 8706-58	Конструкции площадок см. лист 50, 51
ПВГ46		1800		
ПВГ47		2100		
ПВГ48		2400		
ПВГ49		3000		
ПВГ50		3600		
ПВГ51		4200		
ПВГ52		4800		
ПВГ53		5400		
ПГ45	1200	1500	-Рифл. б=4 ГОСТ 8568-57*	Конструкции площадок см. листы 50, 51
ПГ46		1800		
ПГ47		2100		
ПГ48		2400		
ПГ49		3000		
ПГ50		3600		
ПГ51		4200		
ПГ52		4800		
ПГ53		5400		
ПШГ45	1200	1500	Настил из элементов штампованного типа	Конструкции площадок см. листы 52, 53, 54
ПШГ46		1800		
ПШГ47		2100		
ПШГ48		2400		
ПШГ49		3000		
ПШГ50		3600		
ПШГ51		4200		
ПШГ52		4800		
ПШГ53		5400		
ПРГ45	1200	1500	Настил из элементов решетчатого типа	Конструкции площадок см. листы 52, 53, 54
ПРГ46		1800		
ПРГ47		2100		
ПРГ48		2400		
ПРГ49		3000		
ПРГ50		3600		
ПРГ51		4200		
ПРГ52		4800		
ПРГ53		5400		

Переходные площадки

Марка	Ширина h, мм	Длина, мм	Вид настила	Примечания
ДПВГ1	800	2400	-ПВ510 ГОСТ 8706-58	Конструкции площадок см. лист 55
ДПВГ2	1000			
ДПВГ3	800	3000		
ДПВГ4	1000			
ДПВГ5	800	3600		
ДПВГ6	1000			
ДПВГ7	800	4200		
ДПВГ8	1000			
ДПВГ9	800	4800		
ДПВГ10	1000			
ДПВГ11	800	5400		
ДПВГ12	1000			
ДПВГ13	800	6000		
ДПВГ14	1000			
ДПГ1	800	2400	-Рифл. б=4 ГОСТ 8568-57*	Конструкции площадок см. лист 56
ДПГ2	1000			
ДПГ3	800	3000		
ДПГ4	1000			
ДПГ5	800	3600		
ДПГ6	1000			
ДПГ7	800	4200		
ДПГ8	1000			
ДПГ9	800	4800		
ДПГ10	1000			
ДПГ11	800	5400		
ДПГ12	1000			
ДПГ13	800	6000		
ДПГ14	1000			
ДПШГ1	800	2400	Настил из элементов штампованного типа	Конструкции площадок см. листы 57 ÷ 60
ДПШГ2	1000			
ДПШГ3	800	3000		
ДПШГ4	1000			
ДПШГ5	800	3600		
ДПШГ6	1000			
ДПШГ7	800	4200		
ДПШГ8	1000			
ДПШГ9	800	4800		
ДПШГ10	1000			
ДПШГ11	800	5400		
ДПШГ12	1000			
ДПШГ13	800	6000		
ДПШГ14	1000			
ДПРГ1	800	2400	Настил из элементов решетчатого типа	Конструкции площадок см. листы 61 ÷ 64
ДПРГ2	1000			
ДПРГ3	800	3000		
ДПРГ4	1000			
ДПРГ5	800	3600		
ДПРГ6	1000			
ДПРГ7	800	4200		
ДПРГ8	1000			
ДПРГ9	800	4800		
ДПРГ10	1000			
ДПРГ11	800	5400		
ДПРГ12	1000			
ДПРГ13	800	6000		
ДПРГ14	1000			

Дополнительные элементы секторов

Марка	Dв внутренний диам. аппарата	Ширина m, мм	Длина, мм ℓ	Длина, мм ℓ1	n, мм	Примечания
Н1	800	120	325	420	60	Рифленая сталь б=4 ГОСТ 8568-57*
Н2	1000		405	500	80	
Н3	1200		485	590	100	
Н4	1400		560	655	120	
Н5	1600		640	735	140	
Н6	1800		720	815	160	
Н7	2000		800	890	180	
Н8	2200	170	875	1010	200	
Н9	2400		955	1090	220	
Н10	2600		1035	1165	240	
Н11	2800		1110	1245	260	
Н12	3000		1190	1325	280	
Н13	3200		1270	1405	300	
Н14	3400	220	1350	1520	320	
Н15	3600		1425	1600	340	
Н16	3800		1505	1680	360	
Н17	4000		1585	1755	380	
Н18	4200		1660	1835	400	
Н19	4400		1740	1915	420	
Н20	4600	270	1820	2030	440	
Н21	4800		1900	2110	460	
Н22	5000		1975	2190	480	
Н23	5200		2055	2285	500	
Н24	5400		2135	2345	520	
Н25	5500		2210	2425	540	
Н26	5800		2290	2500	560	
Н27	6000 6200 6400	300	2430	2455	600	
Н28	6600 6800	350	2670	2845	640	
прим. 1 Н28	7000 *	220	1335	1420	Размер n устанавливается в каждом конкретном случае по проекту.	
Н30	7200		1415	1500		
Н31	8000 8200 *		1570	1660		
Н32	9000 *		1730	1815		
Н33	9200	230	1810	1900		
Н34	10000 10200 *	250	1965	2060		
Н35	11000 11200 *	320	2160	2285		
Н36	12000	320	2280	2405		
Н37	12200	330	2370	2485		
Н38	14000 14200	240	2750	2840		
Н39	16000 16200	180	3140	3210	Размер n устанавливается в каждом конкретном случае по проекту.	Настил - рифленая сталь ГОСТ 8568-57*
Н40	18000 18200	320	3530	3560		
Н41	20000 20200	420	3920	4095		

Дополнительный элемент сектора

При температуре аппаратов до 200°

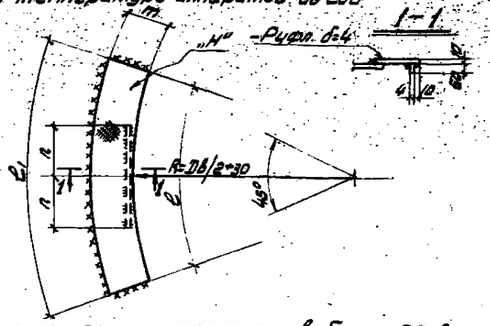

При температуре аппаратов более 200°

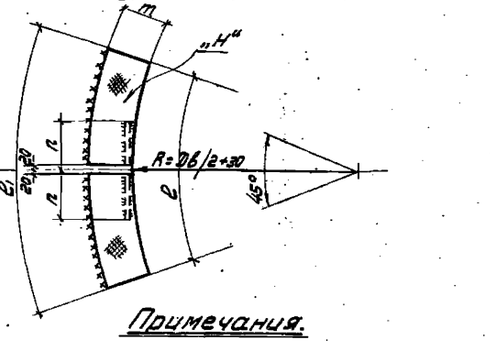

Примечания.

1. В марке Н29 при Dв=7000 мм и ширине площадки 800 мм m=270 мм.
2. Начиная с марки Н29, для внутренней привязки элемента R взят по диаметру, отмеченному *, длины ℓ и ℓ1 - по меньшему диаметру.

ТК 1973	Ключ для выбора марок прямоугольных, переходных площадок и дополнительных элементов.	Серия 1.459-1 Выпуск 2 Лист 7

Кронштейны для секторных площадок

Марка кронш.	Dв аппарата, мм	e, мм	Ширина площ., мм	Примечания
КГ1	800 1000	91	800	Конструкции кронштейнов см. листы 23, 24, 25. Монтажные схемы см. листы 10, 11, 12.
КГ2	1200 1400	108		
КГ3	1600 1800	124		
КГ4	2000 2200	141		
КГ5	2400 2600	157		
КГ6	2800 3000 3200	177		
КГ7	3400 3600	198		
КГ8	3800 4000	215		
КГ9	4200 4400	231		
КГ10	4600 4800 5000	252		
КГ11	5200 5400	272		
КГ12	5600 5800	289		
КГ13	6000 6200	311		
КГ14	6400 6600	327		
КГ15	6800	329		
КГ16	800 1000	91	1000	
КГ17	1200 1400	108		
КГ18	1600 1800	124		
КГ19	2000 2200	141		
КГ20	2400 2600	157		
КГ21	2800 3000 3200	177		
КГ22	3400 3600	198		
КГ23	3800 4000	215		
КГ24	4200 4400	231		
КГ25	4600 4800 5000	252		
КГ26	5200 5400	272		
КГ27	5600 5800	289		
КГ28	6000 6200	311		
КГ29	6400 6600	327		
КГ30	6800	339		
КГ31	800 1000	91	1200	
КГ32	1200 1400	108		
КГ33	1600 1800	124		
КГ34	2000 2200	141		
КГ35	2400 2600	157		
КГ36	2800 3000 3200	177		
КГ37	3400 3600	198		
КГ38	3800 4000	215		
КГ39	4200 4400	231		
КГ40	4600 4800 5000	252		
КГ41	5200 5400	272		
КГ42	5600 5800	289		
КГ43	6000 6200	311		
КГ44	6400 6600	327		

Кронштейны для секторных и комбинированных площадок

Марка кронш.	Dв аппарата, мм	e, мм	Ширина площ., мм	Примечания
КГ3	7200	124	800	Конструкции кронштейнов см. листы 25, 26. Монтажные схемы см. листы 15, 16.
	9000			
КГ4	8000 8200	141		
	9200			
КГ5	10000	157		
	10200			
КГ8	11000	215		
КГ9	7000	231		
	11200			
КГ10	12000	252		
КГ73	12200	307		
КГ74	14000	240		
	14200			
КГ75	16000	184		
	16200			
КГ76	18000	319		
	18200			
КГ77	20000 20200	414		
КГ17	7000	110	1000	
КГ18	7200	124		
	9000			
КГ19	8000 8200	141		
	9200 12000			
КГ20	10000	157		
	10200			
КГ24	11000	231		
	11200			
КГ78	12200	307		
КГ79	14000	240		
	14200			
КГ80	16000	184		
	16200			
КГ81	18000	319		
	18200			
КГ82	20000 20200	414		
КГ32	7000	110	1200	
КГ33	7200	124		
	9000			
КГ34	8000 8200	141		
	9200 12000			
КГ35	10000	157		
	10200			
КГ39	11000	231		
	11200			
КГ83	12200	307		
КГ84	14000	240		
	14200			
КГ85	16000 16200	184		
КГ86	18000	319		
	18200			
КГ87	20000 20200	414		

Кронштейны для секторных площадок

Марка кронш.	Dв аппарата, мм	e, мм	Ширина площ., мм	Примечания
КГ46	800 1000	91	1600	Конструкции кронштейнов см. листы 28, 29. Монтажные схемы см. листы 13, 14.
КГ47	1200 1400	108		
КГ48	1600 1800	124		
КГ49	2000 2200	141		
КГ50	2400 2600	157		
КГ51	2800 3000 3200	177		
КГ52	3400 3600	198		
КГ53	3800 4000	215		
КГ54	4200	227		
КГ55	800 1000	91	2000	
КГ56	1200 1400	108		
КГ57	1600 1800	124		
КГ58	2000 2200	141		
КГ59	2400 2600	157		
КГ60	2800 3000 3200	177		
КГ61	3400 3600	198		
КГ62	3800 4000	215		
КГ63	4200	227		
КГ64	800 1000	91	2400	
КГ65	1200 1400	108		
КГ66	1600 1800	124		
КГ67	2000 2200	141		
КГ68	2400 2600	157		
КГ69	2800 3000 3200	177		
КГ70	3400 3600	198		
КГ71	3800 4000	215		
КГ72	4200	227		

Консоли для секторных площадок Dв 800÷1600

Марка консоли	Dв аппарата, мм	в, мм	Ширина площ., мм	Примечания
КНГ1	800 1000	91	800	Конструкции консолей см. лист 27. Монтажные схемы см. лист 27.
КНГ2	1200 1400	110		
КНГ3	1600	124		
КНГ4	800 1000	91	1000	
КНГ5	1200 1400	110		
КНГ6	1600	124		

Кронштейны для секторных и комбинированных площадок

Марка кронш.	Dв аппарата, мм	e, мм	Ширина площ., мм	Примечания
КГ47	7000	108	1600	Конструкции кронштейнов см. листы 28, 29. Монтажные схемы см. листы 17, 18.
КГ48	4600 4800 5000	124		
	5600 5800 6000			
	6200 6400 7200			
	9000			
КГ49	5200 6600 6800	141		
	8000 8200 9200			
	12000			
КГ50	10000 10200	157		
КГ54	11000 11200	231		
КГ88	12200	307		
КГ56	7000	110	2000	
КГ57	4600 4800 5000	124		
	5200 5600 5800			
	6000 6200 6400			
	7200 9000			
КГ58	6600 8000	141		
	8200 9200 12000			
КГ59	10000 10200	157		
КГ63	11000 11200	231		
КГ89	12200	307		
КГ65	7000	110	2400	
КГ66	4600 4800 5000	124		
	5600 5800 6000			
	6200 6400 7200			
	9000			
КГ67	5200 6600 8000	141		
	8200 9200 12000			
КГ68	10000 10200	157		
КГ72	11000 11200	231		

ТК 1973

Ключ для выбора марок кронштейнов и консолей.

Серия 1.450-1
Выпуск 2 Лист 8

Ограждения секторных площадок

Марка площадки				Марка огражд.	Длина, мм	
Настил-просечно-вытяжной сталь	Настил-рифленая сталь	Настил из эл-тов штампов. типа	Настил из эл-тов решетчат. типа		Площадки	Огражден.
ПСВГ1	ПСГ1	ПСШГ1	ПСРГ1	ППГ18	1036	1160
ПСВГ2	ПСГ2	ПСШГ2	ПСРГ2	ППГ2	1201	1300
ПСВГ3	ПСГ3	ПСШГ3	ПСРГ3	ППГ19	1367	1420
ПСВГ4	ПСГ4	ПСШГ4	ПСРГ4	ППГ18	1118	1160
ПСВГ5	ПСГ5	ПСШГ5	ПСРГ5	ППГ19	1284	1420
ПСВГ6	ПСГ6	ПСШГ6	ПСРГ6	ППГ3	1450	1600
ПСВГ7	ПСГ7	ПСШГ7	ПСРГ7	ППГ2	1201	1300
ПСВГ8	ПСГ8	ПСШГ8	ПСРГ8	ППГ19	1367	1420
ПСВГ9	ПСГ9	ПСШГ9	ПСРГ9	ППГ3	1533	1600
ПСВГ10	ПСГ10	ПСШГ10	ПСРГ10	ППГ19	1284	1420
ПСВГ11	ПСГ11	ПСШГ11	ПСРГ11	ППГ3	1450	1600
ПСВГ12	ПСГ12	ПСШГ12	ПСРГ12	ППГ20	1615	2080
ПСВГ13	ПСГ13	ПСШГ13	ПСРГ13	ППГ19	1367	1420
ПСВГ14	ПСГ14	ПСШГ14	ПСРГ14	ППГ3	1533	1600
ПСВГ15	ПСГ15	ПСШГ15	ПСРГ15	ППГ20	1698	2090
ПСВГ16	ПСГ16	ПСШГ16	ПСРГ16	ППГ3	1450	1600
ПСВГ17	ПСГ17	ПСШГ17	ПСРГ17	ППГ20	1615	2080
ПСВГ18	ПСГ18	ПСШГ18	ПСРГ18	ППГ20	1781	2080
ПСВГ19	ПСГ19	ПСШГ19	ПСРГ19	ППГ3	1533	1600
ПСВГ20	ПСГ20	ПСШГ20	ПСРГ20	ППГ20	1698	2080
ПСВГ21	ПСГ21	ПСШГ21	ПСРГ21	ППГ20	1864	2080
ПСВГ22	ПСГ22	ПСШГ22	ПСРГ22	ППГ20	1615	2080
ПСВГ23	ПСГ23	ПСШГ23	ПСРГ23	ППГ20	1781	2080
ПСВГ24	ПСГ24	ПСШГ24	ПСРГ24	ППГ20	1947	2080
ПСВГ25	ПСГ25	ПСШГ25	ПСРГ25	ППГ20	1698	2080
ПСВГ26	ПСГ26	ПСШГ26	ПСРГ26	ППГ20	1864	2080
ПСВГ27	ПСГ27	ПСШГ27	ПСРГ27	ППГ20	2030	2080
ПСВГ28	ПСГ28	ПСШГ28	ПСРГ28	ППГ20	1781	2080

Марка площадки				Марка огражде-ния	Длина, мм	
Настил-просечно-вытяжн. сталь	Настил-рифленая сталь	Настил из эл-тов штампов. типа	Настил из эл-тов решетчат. типа		Площадки	Огражден.
ПСВГ29	ПСГ29	ПСШГ29	ПСРГ29	ППГ20	1947	2080
ПСВГ30	ПСГ30	ПСШГ30	ПСРГ30	ППГ5	2112	2200
ПСВГ31	ПСГ31	ПСШГ31	ПСРГ31	ППГ20	1864	2080
ПСВГ32	ПСГ32	ПСШГ32	ПСРГ32	ППГ20	2030	2080
ПСВГ33	ПСГ33	ПСШГ33	ПСРГ33	ППГ21	2195	2580
ПСВГ34	ПСГ34	ПСШГ34	ПСРГ34	ППГ20	1947	2080
ПСВГ35	ПСГ35	ПСШГ35	ПСРГ35	ППГ5	2112	2200
ПСВГ36	ПСГ36	ПСШГ36	ПСРГ36	ППГ21	2278	2580
ПСВГ37	ПСГ37	ПСШГ37	ПСРГ37	ППГ20	2030	2080
ПСВГ38	ПСГ38	ПСШГ38	ПСРГ38	ППГ21	2195	2580
ПСВГ39	ПСГ39	ПСШГ39	ПСРГ39	ППГ6	2361	2500
ПСВГ40	ПСГ40	ПСШГ40	ПСРГ40	ППГ5	2112	2200
ПСВГ41	ПСГ41	ПСШГ41	ПСРГ41	ППГ21	2278	2580
ПСВГ42	ПСГ42	ПСШГ42	ПСРГ42	ППГ6	2444	2500
ПСВГ43	ПСГ43	ПСШГ43	ПСРГ43	ППГ21	2195	2580
ПСВГ44	ПСГ44	ПСШГ44	ПСРГ44	ППГ6	2361	2500
ПСВГ45	ПСГ45	ПСШГ45	ПСРГ45	ППГ21	2527	2580
ПСВГ46	ПСГ46	ПСШГ46	ПСРГ46	ППГ21	2278	2580
ПСВГ47	ПСГ47	ПСШГ47	ПСРГ47	ППГ6	2444	2500
ПСВГ48	ПСГ48	ПСШГ48	ПСРГ48	ППГ22	2610	3000
ПСВГ49	ПСГ49	ПСШГ49	ПСРГ49	ППГ6	2361	2500
ПСВГ50	ПСГ50	ПСШГ50	ПСРГ50	ППГ21	2527	2580
ПСВГ51	ПСГ51	ПСШГ51	ПСРГ51	ППГ22	2692	3000
ПСВГ52	ПСГ52	ПСШГ52	ПСРГ52	ППГ6	2444	2500
ПСВГ53	ПСГ53	ПСШГ53	ПСРГ53	ППГ22	2610	3000
ПСВГ54	ПСГ54	ПСШГ54	ПСРГ54	ППГ22	2775	3000
ПСВГ55	ПСГ55	ПСШГ55	ПСРГ55	ППГ21	2527	2580
ПСВГ56	ПСГ56	ПСШГ56	ПСРГ56	ППГ22	2692	3000

Марка площадки				Марка огражде-ния	Длина, мм	
Настил-просечно-вытяжн. сталь	Настил-рифленая сталь	Настил из эл-тов штампов. типа	Настил из эл-тов решетчат. типа		Площадки	Огражден.
ПСВГ57	ПСГ57	ПСШГ57	ПСРГ57	ППГ22	2858	3000
ПСВГ58	ПСГ58	ПСШГ58	ПСРГ58	ППГ22	2610	3000
ПСВГ59	ПСГ59	ПСШГ59	ПСРГ59	ППГ22	2775	3000
ПСВГ60	ПСГ60	ПСШГ60	ПСРГ60	ППГ22	2941	3000
ПСВГ61	ПСГ61	ПСШГ61	ПСРГ61	ППГ22	2692	3000
ПСВГ62	ПСГ62	ПСШГ62	ПСРГ62	ППГ22	2858	3000
ПСВГ63	ПСГ63	ПСШГ63	ПСРГ63	ППГ7	3024	3100
ПСВГ64	ПСГ64	ПСШГ64	ПСРГ64	ППГ22	2775	3000
ПСВГ65	ПСГ65	ПСШГ65	ПСРГ65	ППГ22	2941	3000
ПСВГ66	ПСГ66	ПСШГ66	ПСРГ66	ППГ23	3107	3160
ПСВГ67	ПСГ67	ПСШГ67	ПСРГ67	ППГ22	2858	3000
ПСВГ68	ПСГ68	ПСШГ68	ПСРГ68	ППГ7	3024	3100
ПСВГ69	ПСГ69	ПСШГ69	ПСРГ69	ППГ24	3189	3500
ПСВГ70	ПСГ70	ПСШГ70	ПСРГ70	ППГ22	2941	3000
ПСВГ71	ПСГ71	ПСШГ71	ПСРГ71	ППГ23	3107	3160
ПСВГ72	ПСГ72	ПСШГ72	ПСРГ72	ППГ24	3272	3500
ПСВГ73	ПСГ73	ПСШГ73	ПСРГ73	ППГ7	3024	3100
ПСВГ74	ПСГ74	ПСШГ74	ПСРГ74	ППГ24	3189	3500
ПСВГ75	ПСГ75	ПСШГ75	ПСРГ75	ППГ24	3355	3500
ПСВГ76	ПСГ76	ПСШГ76	ПСРГ76	ППГ23	3107	3160
ПСВГ77	ПСГ77	ПСШГ77	ПСРГ77	ППГ24	3272	3500
ПСВГ78	ПСГ78	ПСШГ78	ПСРГ78	ППГ24	3438	3500
ПСВГ79	ПСГ79	ПСШГ79	ПСРГ79	ППГ24	3189	3500
ПСВГ80	ПСГ80	ПСШГ80	ПСРГ80	ППГ24	3355	3500
ПСВГ81	ПСГ81	ПСШГ81	ПСРГ81	ППГ25	3521	3850
ПСВГ82	ПСГ82	ПСШГ82	ПСРГ82	ППГ24	3272	3500
ПСВГ83	ПСГ83	ПСШГ83	ПСРГ83	ППГ24	3438	3500
ПСВГ84	ПСГ84	ПСШГ84	ПСРГ84	ППГ25	3604	3850

Марка площадки				Марка огражде-ния	Длина, мм	
Настил-просечно-вытяжн. сталь	Настил-рифленая сталь	Настил из эл-тов штампов. типа	Настил из эл-тов решетчат. типа		Площадки	Огражден.
ПСВГ85	ПСГ85	ПСШГ85	ПСРГ85	ППГ24	3355	3500
ПСВГ86	ПСГ86	ПСШГ86	ПСРГ86	ППГ25	3521	3850
ПСВГ87	ПСГ87	ПСШГ87	ПСРГ87	ППГ24	3686	3850
ПСВГ88	ПСГ88	ПСШГ88	ПСРГ88	ППГ24	3438	3500
ПСВГ89	ПСГ89	ПСШГ89	ПСРГ89	ППГ25	3604	3850
ПСВГ90	ПСГ90	ПСШГ90	ПСРГ90	ППГ25	3769	3850
ПСВГ91	ПСГ91	ПСШГ91	ПСРГ91	ППГ25	3521	3850
ПСВГ92	ПСГ92	ПСШГ92	ПСРГ92	ППГ25	3686	3850

Ограждение по торцам секторных площадок

Ширина площадки, мм	Марка огражд.	Длина, мм	
		Площад.	Огражден.
800	ППГ26	866	1050
1000	ППГ27	1082	1250
1200	ППГ28	1299	1450

Примечания

1. Марки ППГ2, ППГ3, ППГ5 ÷ ППГ7 приняты по серии 1.459-2 вып. 4
2. Марки ППГ18 ÷ ППГ28 см. лист 66.
3. Монтажные схемы ограждения см. лист 21.

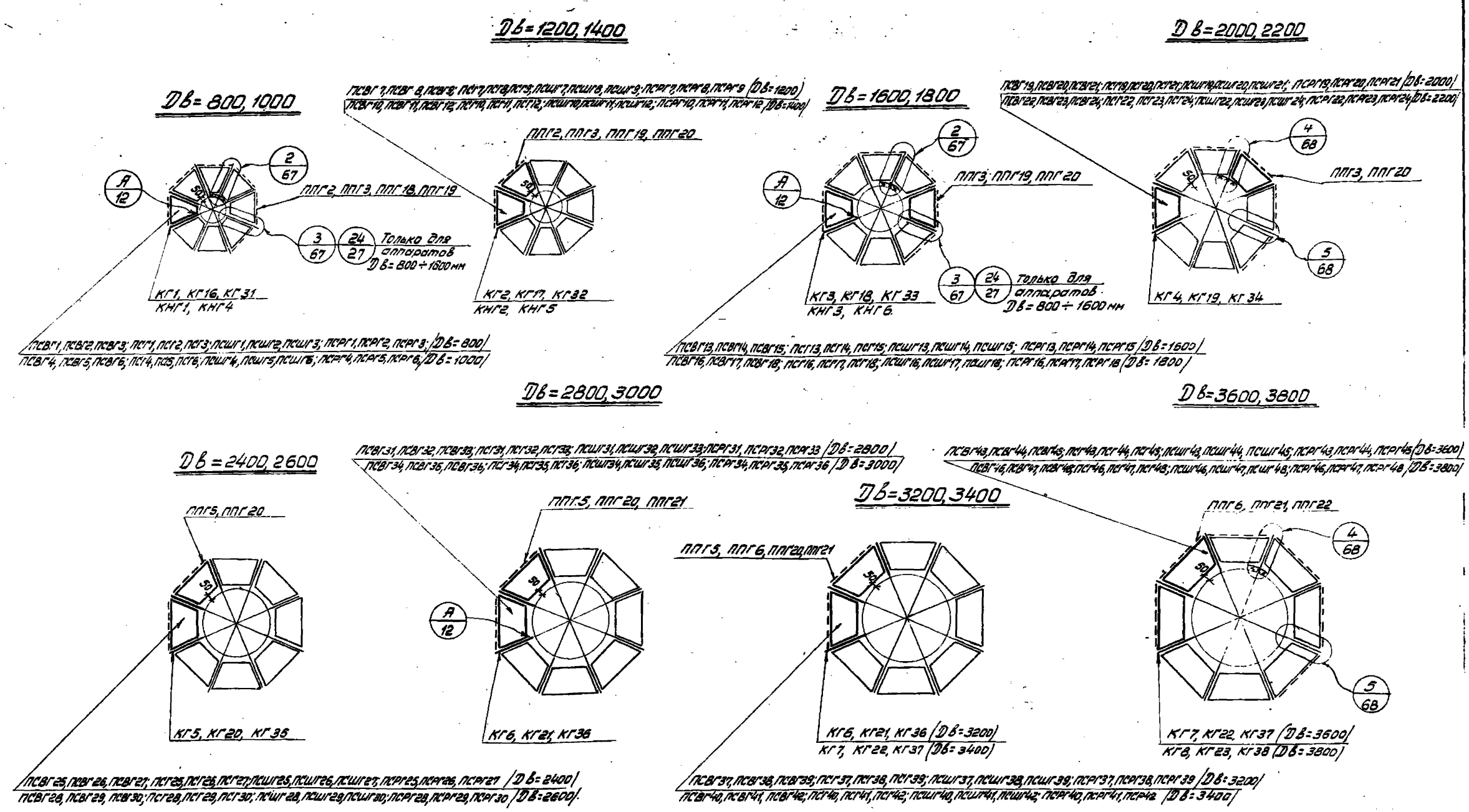

Примечания

1. Для аппаратов Dв=800÷1600 мм площадки могут располагаться на 4х кронштейнах или консолях (см. лист 27), в месте опирания переходной площадки кронштейны или консоли располагать под ∠45°.
2. Размер „e" см. узел (A/12).
3. Кронштейны см. листы 23, 24, 25.

Dв мм	800	1000	1200	1400	1600	1800	2000	2200	2400	2600	2800	3000	3200	3400	3600	3800
e мм	87	95	104	112	120	128	137	145	153	161	169	178	186	194	202	211

ТК 1973г	Монтажные схемы секторных площадок, кронштейнов и ограждений	Серия 1.459-1 Выпуск 2	Лист 10

ГПИ УКРПРОЕКТСТАЛЬКОНСТРУКЦИЯ г.Киев

Нач.отдела | Ковалев | Пысенко | Шейнис | Бригадир | Проверил | Исполнил | Бала | Матвиенко

Dв=4000, 4200

ПСВГ49, ПСВГ50, ПСВГ51; ПСГ49, ПСГ50, ПСГ51; ПСШГ49, ПСШГ50, ПСШГ51; ПСРГ49, ПСРГ50, ПСРГ51 /Dв=4000/
ПСВГ52, ПСВГ53, ПСВГ54; ПСГ52, ПСГ53, ПСГ54; ПСШГ52, ПСШГ53, ПСШГ54; ПСРГ52, ПСРГ53, ПСРГ54 /Dв=4200/

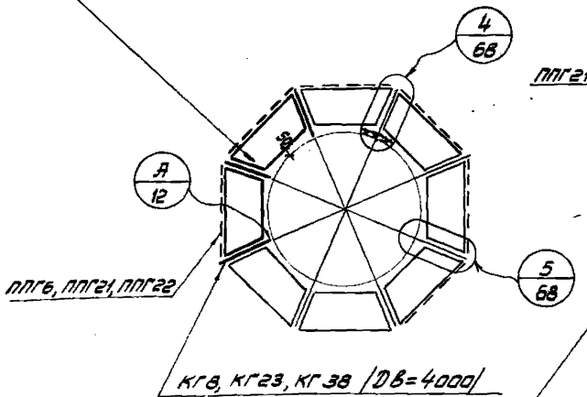

Dв=4400, 4600/4500/

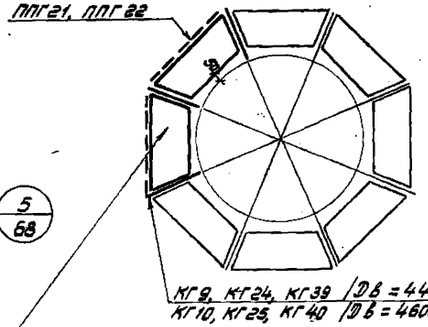

ПСВГ55, ПСВГ56, ПСВГ57; ПСГ55, ПСГ56, ПСГ57; ПСШГ55, ПСШГ56, ПСШГ57; ПСРГ55, ПСРГ56, ПСРГ57 /Dв=4400/
ПСВГ58, ПСВГ59, ПСВГ60; ПСГ58, ПСГ59, ПСГ60; ПСШГ58, ПСШГ59, ПСШГ60; ПСРГ58, ПСРГ59, ПСРГ60 /Dв=4600/

Dв=4800

ПСВГ61, ПСВГ62, ПСВГ63; ПСГ61, ПСГ62, ПСГ63; ПСШГ61, ПСШГ62, ПСШГ63; ПСРГ61, ПСРГ62, ПСРГ63

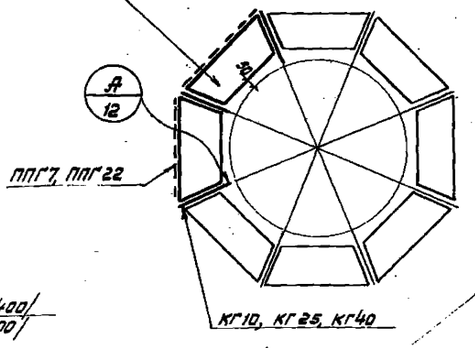

Dв=5000

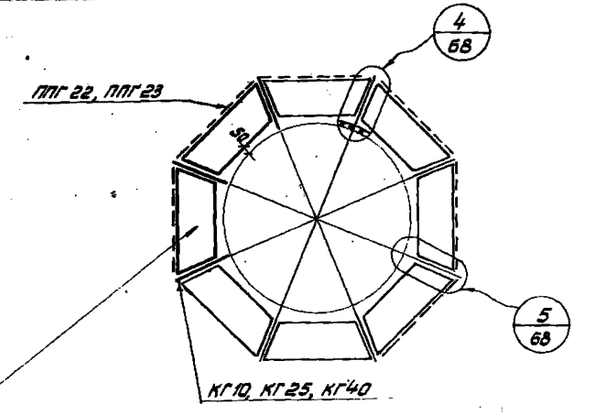

ПСВГ64, ПСВГ65, ПСВГ66; ПСГ64, ПСГ65, ПСГ66; ПСШГ64, ПСШГ65, ПСШГ66; ПСРГ64, ПСРГ65, ПСРГ66

Dв=5200

ПСВГ67, ПСВГ68, ПСВГ69; ПСГ67, ПСГ68, ПСГ69; ПСШГ67, ПСШГ68, ПСШГ69;
ПСРГ67, ПСРГ68, ПСРГ69.

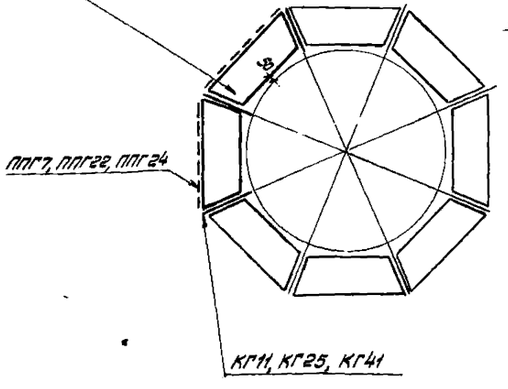

Dв=5400

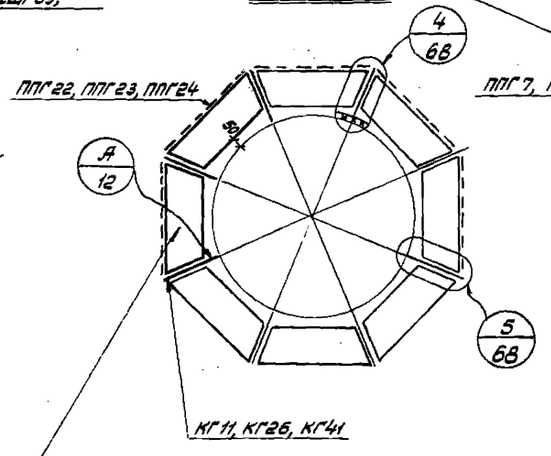

ПСВГ70, ПСВГ71, ПСВГ72; ПСГ70, ПСГ71, ПСГ72; ПСШГ70, ПСШГ71, ПСШГ72; ПСРГ70, ПСРГ71, ПСРГ72

Dв=5600/5500/

ПСВГ73, ПСВГ74, ПСВГ75; ПСГ73, ПСГ74, ПСГ75; ПСШГ73, ПСШГ74, ПСШГ75; ПСРГ73, ПСРГ74, ПСРГ75

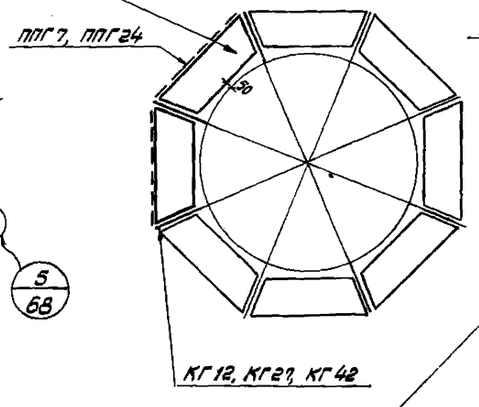

Dв=5800

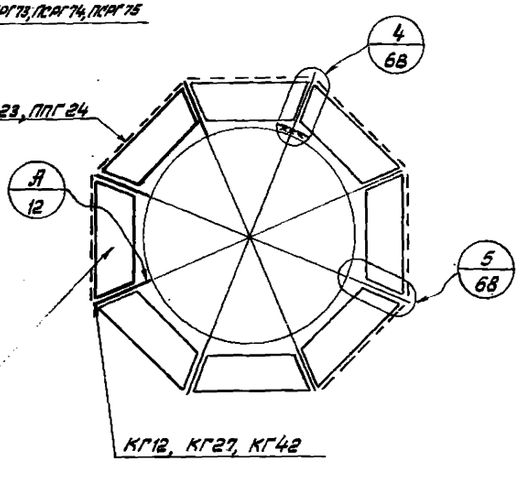

ПСВГ76, ПСВГ77, ПСВГ78; ПСГ76, ПСГ77, ПСГ78; ПСШГ76, ПСШГ77, ПСШГ78; ПСРГ76, ПСРГ77, ПСРГ78

Примечания.

1. Для аппаратов Dв=4500 и 5500 мм размер фасонок крепления кронштейна и подкоса к аппарату увеличить на 50 мм /см. примеч. п. 2 на стр. 5/.
2. Размер „е" см. узел А/12.
3. Кронштейны см. листы 23, 24, 25.

Dв мм	4000	4200	4400	4600	4800	5000	5200	5400	5600	5800
е мм	219	227	235	244	252	260	268	277	285	293

Dв = 6000

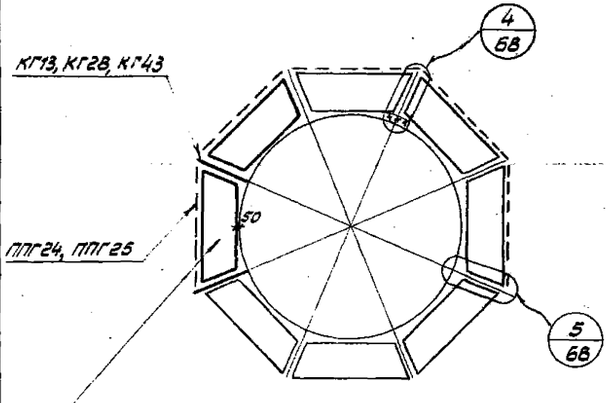

ПСВГ79, ПСВГ80, ПСВГ81; ПСГ79, ПСГ80, ПСГ81; ПСШГ79, ПСШГ80, ПСШГ81; ПСРГ79, ПСРГ80, ПСРГ81

Dв = 6200

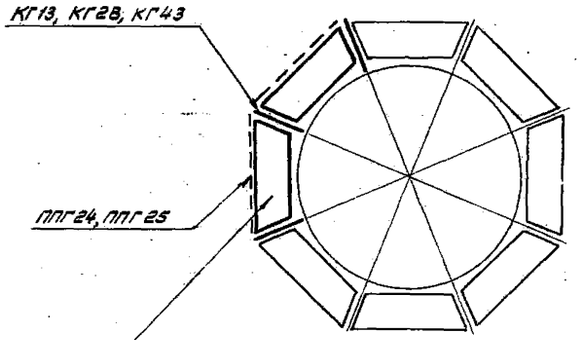

ПСВГ82, ПСВГ83, ПСВГ84; ПСГ82, ПСГ83, ПСГ84; ПСШГ82, ПСШГ83, ПСШГ84; ПСРГ82, ПСРГ83, ПСРГ84

Dв = 6400

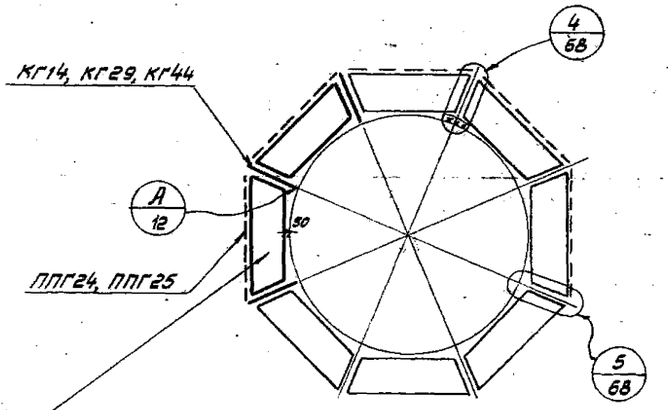

ПСВГ85, ПСВГ86, ПСВГ87; ПСГ85, ПСГ86, ПСГ87; ПСШГ85, ПСШГ86, ПСШГ87; ПСРГ85, ПСРГ86, ПСРГ87

Dв = 6600

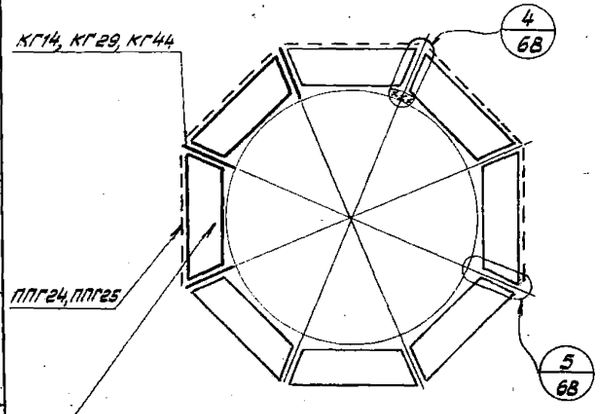

ПСВГ88, ПСВГ89, ПСВГ90; ПСГ88, ПСГ89, ПСГ90; ПСШГ88, ПСШГ89, ПСШГ90; ПСРГ88, ПСРГ89, ПСРГ90

Dв = 6800

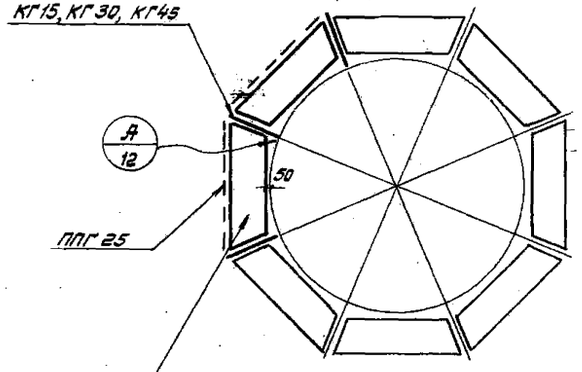

ПСВГ91, ПСВГ92; ПСГ91, ПСГ92; ПСШГ91, ПСШГ92; ПСРГ91, ПСРГ92

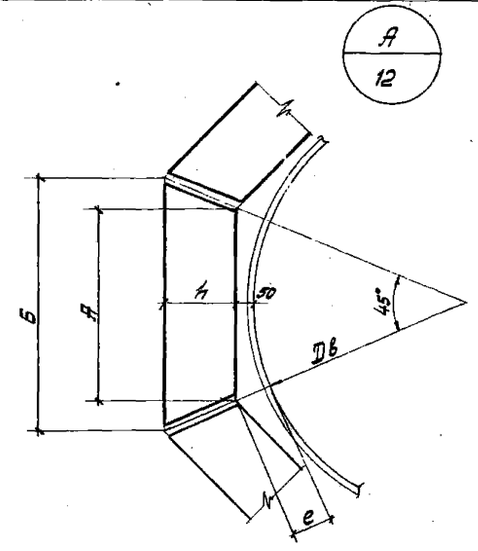

Примечания.

1. Размер „е" см. на узле „А".
2. Кронштейны см. листы 23, 24, 25.

Dв мм	6000	6200	6400	6600	6800
е мм	302	310	317	326	334

г. Киев

ТК 1973 г.	Монтажные схемы секторных площадок, кронштейнов и ограждений.	Серия 1.450-1 Выпуск 2 Лист 12

Dв = 800, 1000

ПСВГ25, ПСВГ32, ПСВГ39; ПСГ25, ПСГ32, ПСГ39; ПСШГ25, ПСШГ32, ПСШГ39; ПСРГ25, ПСРГ32, ПСРГ39 — Dв = 800

ПСВГ28, ПСВГ35, ПСВГ42; ПСГ28, ПСГ35, ПСГ42; ПСШГ28, ПСШГ35, ПСШГ42; ПСРГ28, ПСРГ35, ПСРГ42 — Dв = 1000

ПСВГ1, ПСВГ2, ПСВГ3; ПСГ1, ПСГ2, ПСГ3; ПСШГ1, ПСШГ2, ПСШГ3; ПСРГ1, ПСРГ2, ПСРГ3 — Dв = 800

ПСВГ4, ПСВГ5, ПСВГ6; ПСГ4, ПСГ5, ПСГ6; ПСШГ4, ПСШГ5, ПСШГ6; ПСРГ4, ПСРГ5, ПСРГ6 — Dв = 1000

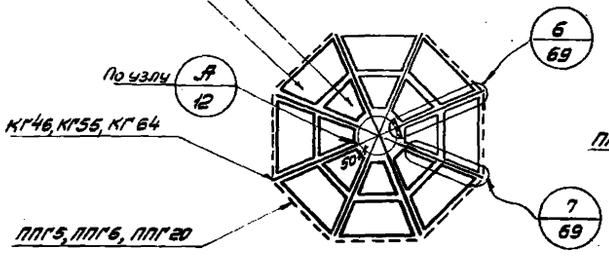

Dв = 1200, 1400

КГ47, КГ56, КГ65

ППГ20, ППГ21, ППГ22

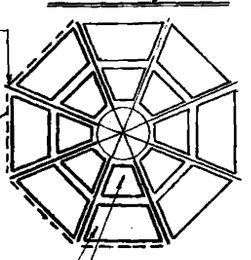

ПСВГ31, ПСВГ38, ПСВГ45; ПСГ31, ПСГ38, ПСГ45; ПСШГ31, ПСШГ38, ПСШГ45; ПСРГ31, ПСРГ38, ПСРГ45 — Dв = 1200

ПСВГ34, ПСВГ41, ПСВГ48; ПСГ34, ПСГ41, ПСГ48; ПСШГ34, ПСШГ41, ПСШГ48; ПСРГ34, ПСРГ41, ПСРГ48 — Dв = 1400

ПСВГ7, ПСВГ8, ПСВГ9; ПСГ7, ПСГ8, ПСГ9; ПСШГ7, ПСШГ8, ПСШГ9; ПСРГ7, ПСРГ8, ПСРГ9 — Dв = 1200

ПСВГ10, ПСВГ11, ПСВГ12; ПСГ10, ПСГ11, ПСГ12; ПСШГ10, ПСШГ11, ПСШГ12; ПСРГ10, ПСРГ11, ПСРГ12 — Dв = 1400

Dв = 1600, 1800

ПСВГ37, ПСВГ44, ПСВГ51; ПСГ37, ПСГ44, ПСГ51; ПСШГ37, ПСШГ44, ПСШГ51; ПСРГ37, ПСРГ44, ПСРГ51 — Dв = 1600

ПСВГ40, ПСВГ47, ПСВГ54; ПСГ40, ПСГ47, ПСГ54; ПСШГ40, ПСШГ47, ПСШГ54; ПСРГ40, ПСРГ47, ПСРГ54 — Dв = 1800

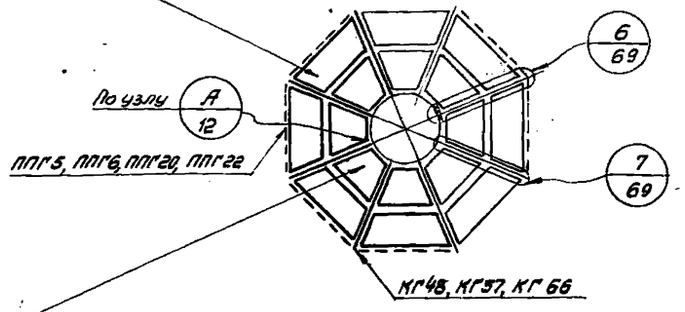

ПСВГ13, ПСВГ14, ПСВГ15; ПСГ13, ПСГ14, ПСГ15; ПСШГ13, ПСШГ14, ПСШГ15; ПСРГ13, ПСРГ14, ПСРГ15 — Dв = 1600

ПСВГ16, ПСВГ17, ПСВГ18; ПСГ16, ПСГ17, ПСГ18; ПСШГ16, ПСШГ17, ПСШГ18; ПСРГ16, ПСРГ17, ПСРГ18 — Dв = 1800

Dв = 2000, 2200

КГ49, КГ58, КГ67

ППГ21, ППГ22

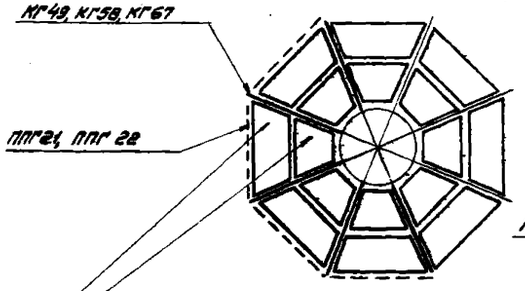

ПСВГ19, ПСВГ20, ПСВГ21; ПСГ19, ПСГ20, ПСГ21; ПСШГ19, ПСШГ20, ПСШГ21; ПСРГ19, ПСРГ20, ПСРГ21 — Dв = 2000

ПСВГ22, ПСВГ23, ПСВГ24; ПСГ22, ПСГ23, ПСГ24; ПСШГ22, ПСШГ23, ПСШГ24; ПСРГ22, ПСРГ23, ПСРГ24 — Dв = 2200

ПСВГ48, ПСВГ50, ПСВГ57; ПСГ43, ПСГ50, ПСГ57; ПСШГ43, ПСШГ50, ПСШГ57; ПСРГ43, ПСРГ50, ПСРГ57 — Dв = 2000

ПСВГ46, ПСВГ53, ПСВГ60; ПСГ46, ПСГ53, ПСГ60; ПСШГ46, ПСШГ53, ПСШГ60; ПСРГ46, ПСРГ53, ПСРГ60 — Dв = 2200

Dв = 2400, 2600

КГ50, КГ59, КГ68

По узлу А 12

ППГ6, ППГ7, ППГ22, ППГ23

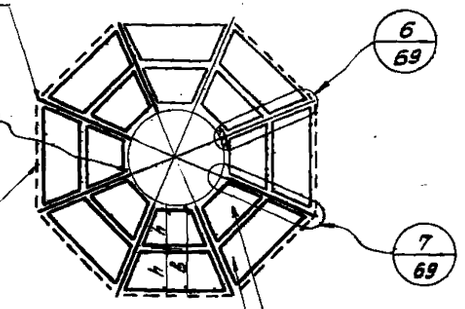

ПСВГ25, ПСВГ26, ПСВГ27; ПСГ25, ПСГ26, ПСГ27; ПСШГ25, ПСШГ26, ПСШГ27; ПСРГ25, ПСРГ26, ПСРГ27 — Dв = 2400

ПСВГ28, ПСВГ29, ПСВГ30; ПСГ28, ПСГ29, ПСГ30; ПСШГ28, ПСШГ29, ПСШГ30; ПСРГ28, ПСРГ29, ПСРГ30 — Dв = 2600

ПСВГ49, ПСВГ56, ПСВГ63; ПСГ49, ПСГ56, ПСГ63; ПСШГ49, ПСШГ56, ПСШГ63; ПСРГ49, ПСРГ56, ПСРГ63 — Dв = 2400

ПСВГ52, ПСВГ59, ПСВГ66; ПСГ52, ПСГ59, ПСГ66; ПСШГ52, ПСШГ59, ПСШГ66; ПСРГ52, ПСРГ59, ПСРГ66 — Dв = 2600

Примечания.

1. Размер „е" см. узел А 12
2. Кронштейны см. листы 28, 29.

Dв мм	800	1000	1200	1400	1600	1800	2000	2200	2400	2600
е мм	87	95	104	112	120	128	137	145	153	161

Дв = 2800, 3000

ПСВГ31, ПСВГ32, ПСВГ33; ПСГ31, ПСГ32, ПСГ33; ПСШГ31, ПСШГ32, ПСШГ33; ПСРГ31, ПСРГ32, ПСРГ33 /Дв = 2800/

ПСВГ34, ПСВГ35, ПСВГ36; ПСГ34, ПСГ35, ПСГ36; ПСШГ34, ПСШГ35, ПСШГ36; ПСРГ34, ПСРГ35, ПСРГ36 /Дв = 3000/

ППГ21, ППГ22, ППГ24

КГ51, КГ60, КГ69

По узлу А/12

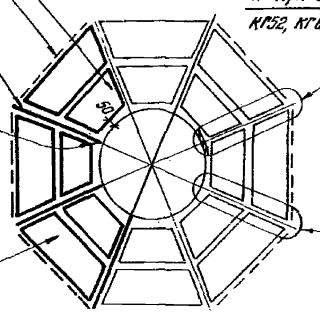

ПСВГ55, ПСВГ62, ПСВГ69; ПСГ55, ПСГ62, ПСГ69; ПСШГ55, ПСШГ62, ПСШГ69; ПСРГ55, ПСРГ62, ПСРГ69 /Дв = 2800/

ПСВГ58, ПСВГ65, ПСВГ72; ПСГ58, ПСГ65, ПСГ72; ПСШГ58, ПСШГ65, ПСШГ72; ПСРГ58, ПСРГ65, ПСРГ72 /Дв = 3000/

Дв = 3200, 3400

ПСВГ37, ПСВГ38, ПСВГ39; ПСГ37, ПСГ38, ПСГ39; ПСШГ37, ПСШГ38, ПСШГ39; ПСРГ37, ПСРГ38, ПСРГ39; /Д = 3200/

ПСВГ40, ПСВГ41, ПСВГ42; ПСГ40, ПСГ41, ПСГ42; ПСШГ40, ПСШГ41, ПСШГ42; ПСРГ40, ПСРГ41, ПСРГ42 /Д = 3400/

КГ41, КГ60, КГ69 /Дв = 3200/

КГ52, КГ61, КГ70 /Дв = 3400/

ППГ7, ППГ22, ППГ23, ППГ24

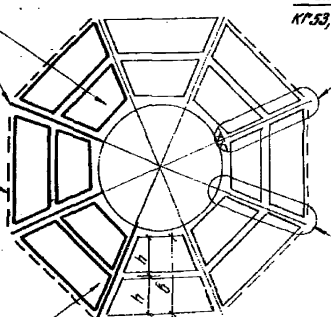

ПСВГ61, ПСВГ68, ПСВГ75; ПСГ61, ПСГ68, ПСГ75; ПСШГ61, ПСШГ68, ПСШГ75; ПСРГ61, ПСРГ68, ПСРГ75 /Дв = 3200/

ПСВГ64, ПСВГ71, ПСВГ78; ПСГ64, ПСГ71, ПСГ78; ПСШГ64, ПСШГ71, ПСШГ78; ПСРГ64, ПСРГ71, ПСРГ78 /Дв = 3400/

Дв = 3600, 3800

ПСВГ43, ПСВГ44, ПСВГ45; ПСГ43, ПСГ44, ПСГ45; ПСШГ43, ПСШГ44, ПСШГ45; ПСРГ43, ПСРГ44, ПСРГ45 /Дв = 3600/

ПСВГ46, ПСВГ47, ПСВГ48; ПСГ46, ПСГ47, ПСГ48; ПСШГ46, ПСШГ47, ПСШГ48; ПСРГ46, ПСРГ47, ПСРГ48 /Дв = 3800/

КГ52, КГ61, КГ70 /Дв = 3600/

КГ53, КГ62, КГ71 /Дв = 3800/

По узлу А/12

ППГ22, ППГ24, ППГ25

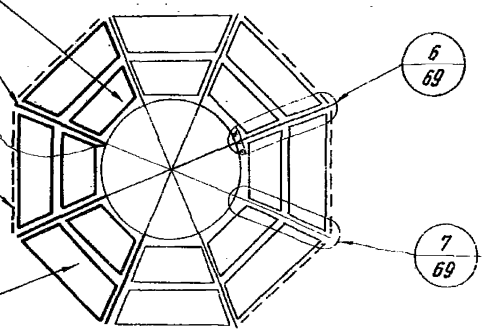

ПСВГ67, ПСВГ74, ПСВГ81; ПСГ67, ПСГ74, ПСГ81; ПСШГ67, ПСШГ74, ПСШГ81; ПСРГ67, ПСРГ74, ПСРГ81 /Дв = 3600/

ПСВГ70, ПСВГ77, ПСВГ84; ПСГ70, ПСГ77, ПСГ84; ПСШГ70, ПСШГ77, ПСШГ84; ПСРГ70, ПСРГ77, ПСРГ84 /Дв = 3800/

Дв = 4000, 4200

ППГ7, ППГ23, ППГ24, ППГ25

КГ53, КГ62, КГ71 /Дв = 4000/

КГ54, КГ63, КГ72 /Дв = 4200/

По узлу А/12

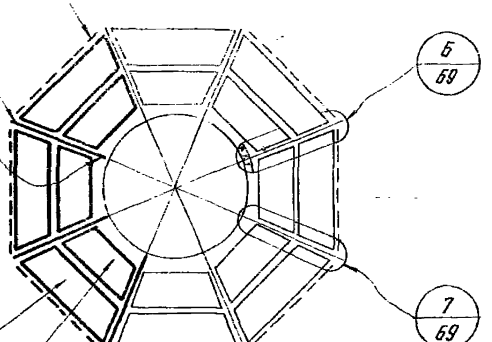

ПСВГ49, ПСВГ50, ПСВГ51; ПСГ49, ПСГ50, ПСГ51; ПСШГ49, ПСШГ50, ПСШГ51; ПСРГ49, ПСРГ50, ПСРГ51 /Дв = 4000/

ПСВГ52, ПСВГ53, ПСВГ54; ПСГ52, ПСГ53, ПСГ54; ПСШГ52, ПСШГ53, ПСШГ54; ПСРГ52, ПСРГ53, ПСРГ54 /Дв = 4200/

ПСВГ73, ПСВГ80, ПСВГ87; ПСГ73, ПСГ80, ПСГ87; ПСШГ73, ПСШГ80, ПСШГ87; ПСРГ73, ПСРГ80, ПСРГ87 /Дв = 4000/

ПСВГ76, ПСВГ83, ПСВГ90; ПСГ76, ПСГ83, ПСГ90; ПСШГ76, ПСШГ83, ПСШГ90; ПСРГ76, ПСРГ83, ПСРГ90 /Дв = 4200/

Дв мм	2800	3000	3200	3400	3600	3800	4000	4200
e мм	169	178	186	194	202	211	219	227

Примечания.

1. Размер „e" см. узел А/12.
2. Кронштейны см. листы 28, 29.

ТК 1973г.	Монтажные схемы секторных площадок, кронштейнов и ограждений.	Серия 1.459-1. Выпуск 2	Лист 14

УКРПРОЕКТСТАЛЬКОНСТРУКЦИЯ г. Киев
Нач. отдела
Проверил
Исполнил
Была
Равикович

Dв = 7000, 7200

ПСВГ16, ПСВГ14, ПСВГ15, ПСГ16, ПСГ14, ПСГ15, ПСШГ16, ПСШГ14, ПСШГ15; ПСРГ16, ПСРГ14, ПСРГ15 (Dв = 7000)
ПСВГ16, ПСВГ17, ПСВГ18, ПСГ16, ПСГ17, ПСГ18; ПСШГ16, ПСШГ17, ПСШГ18; ПСРГ16, ПСРГ17, ПСРГ18 (Dв = 7200)

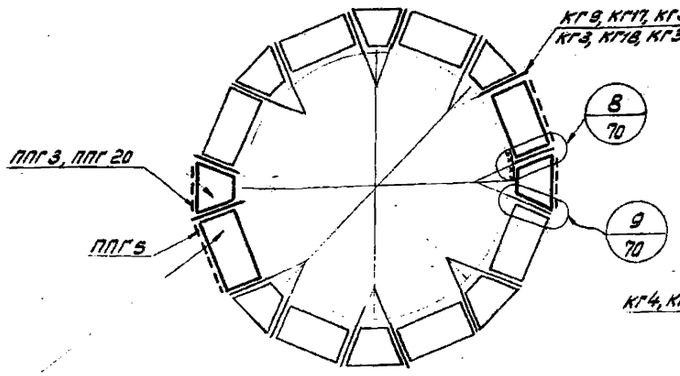

ПВГ13, ПВГ15, ПВГ47; ПГ14, ПГ15, ПГ47;
ПШГ14, ПШГ15, ПШГ47; ПРГ14, ПРГ15, ПРГ47

Dв = 8000, 8200

ПСВГ28, ПСВГ29, ПСВГ30; ПСГ28, ПСГ29, ПСГ30; ПСШГ28, ПСШГ29, ПСШГ30; ПСРГ28, ПСЧГ28, ПСРГ30 (Dв = 8000)
ПСВГ31, ПСВГ32, ПСВГ33; ПСГ31, ПСГ32, ПСГ33; ПСШГ31, ПСШГ32, ПСШГ33; ПСРГ31, ПСРГ32, ПСРГ33 (Dв = 8200)

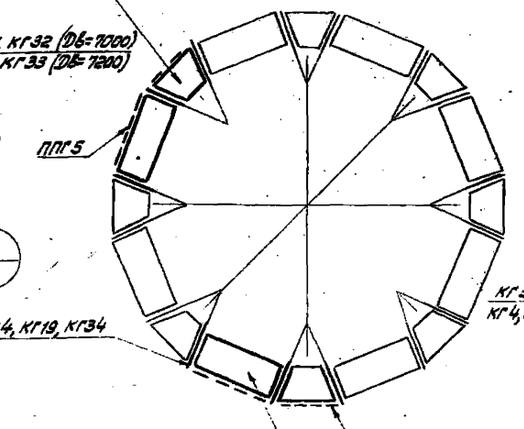

ПВГ14, ПВГ15, ПВГ47; ПГ14, ПГ15, ПГ47;
ПШГ14, ПШГ15, ПШГ47; ПРГ14, ПРГ15, ПРГ47.

ППГ5, ППГ20, ППГ21

Dв = 9000, 9200

ПВГ17, ПВГ18, ПВГ48; ПГ17, ПГ18, ПГ48;
ПШГ17, ПШГ18, ПШГ48; ПРГ17, ПРГ18, ПРГ48.

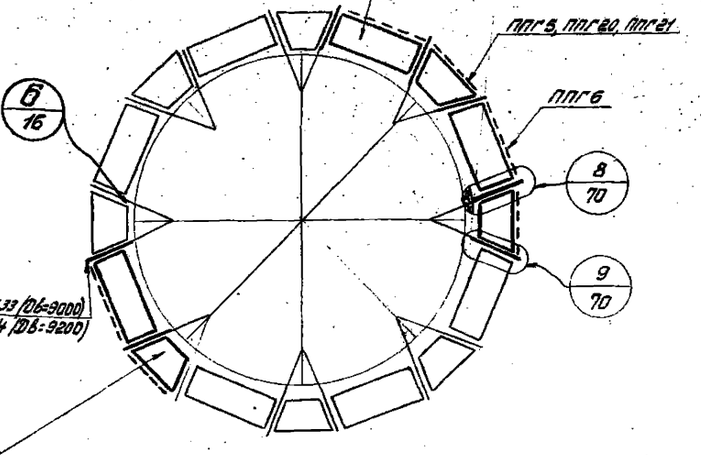

ПСВГ31, ПСВГ32, ПСВГ33; ПСГ31, ПСГ32, ПСГ33; ПСШГ31, ПСШГ32, ПСШГ33; ПСРГ31, ПСРГ32, ПСРГ33 (Dв = 9000)
ПСВГ34, ПСВГ35, ПСВГ36; ПСГ34, ПСГ35, ПСГ36; ПСШГ34, ПСШГ35, ПСШГ36; ПСРГ34, ПСРГ35, ПСРГ36 (Dв = 9200)

Dв = 10000, 10200

ПВГ17, ПВГ18, ПВГ48; ПГ17, ПГ18, ПГ48;
ПШГ17, ПШГ18, ПШГ48; ПРГ17, ПРГ18, ПРГ48.

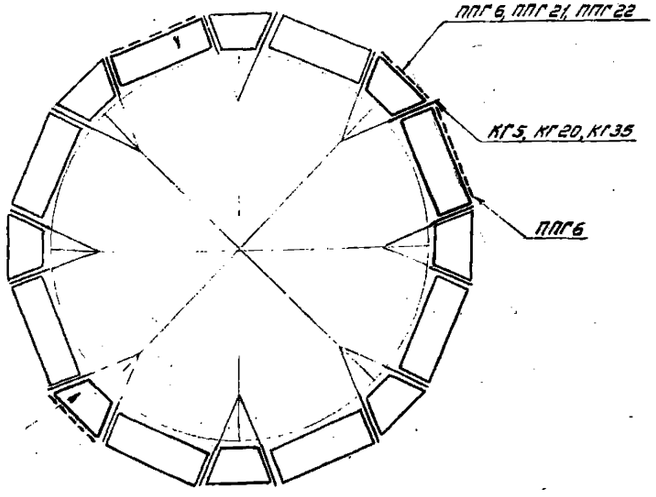

ПСВГ46, ПСВГ47, ПСВГ48; ПСГ46, ПСГ47, ПСГ48; ПСШГ46, ПСШГ47, ПСШГ48; ПСРГ46, ПСРГ47, ПСРГ48 (Dв = 10000)
ПСВГ49, ПСВГ50, ПСВГ51; ПСГ49, ПСГ50, ПСГ51; ПСШГ49, ПСШГ50, ПСШГ51; ПСРГ49, ПСРГ50, ПСРГ51 (Dв = 10200)

Dв = 11000, 11200

ПСВГ40, ПСВГ41, ПСВГ42; ПСГ40, ПСГ41, ПСГ42; ПСШГ40, ПСШГ41, ПСШГ42; ПСРГ40, ПСРГ41, ПСРГ42 (Dв = 11000)
ПСВГ43, ПСВГ44, ПСВГ45; ПСГ43, ПСГ44, ПСГ45; ПСШГ43, ПСШГ44, ПСШГ45; ПСРГ43, ПСРГ44, ПСРГ45 (Dв = 11200)

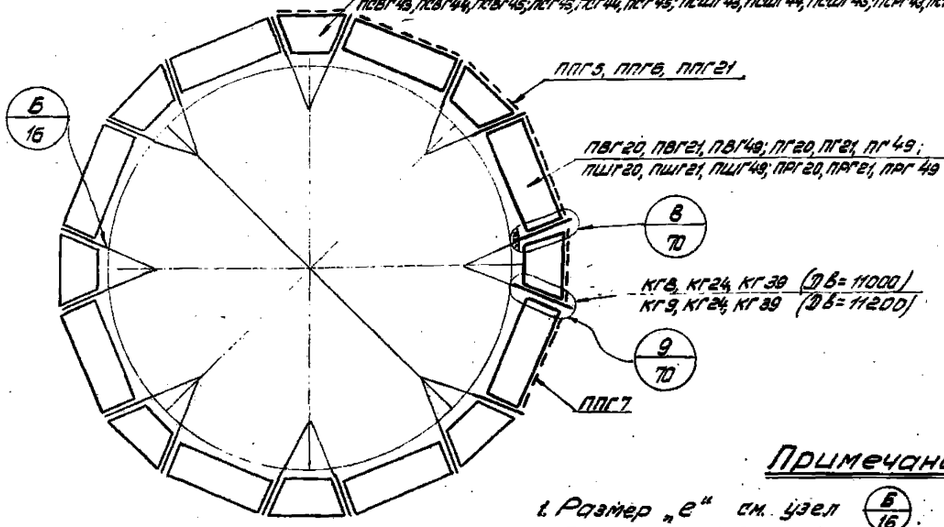

Примечания

1. Размер „е" см. узел Б/16.
2. Размер „е*" дан для ширины h_1 = 800 мм.
3. Кронштейны см. листы 25, 26.

Dв, мм	7000	7200	8000	8200	9000	9200	10000	10200	11000	11200
е мм	224* / 116	119	136	142	130	134	154	159	224	229

ТК 1973г. Монтажные схемы комбинированных площадок, кронштейнов и ограждений.

Серия 1.450-1, Выпуск 2, Лист 15

Dв = 12000, 12200

ПВГ20, ПВГ21, ПВГ49; ПГ20, ПГ21, ПГ49; ПШГ20, ПШГ21, ПШГ49; ПРГ20, ПРГ21, ПРГ49 /Dв = 12000/
ПВГ23, ПВГ24, ПВГ50; ПГ23, ПГ24, ПГ50; ПШГ23, ПШГ24, ПШГ50; ПРГ23, ПРГ24, ПРГ50 /Dв = 12200/

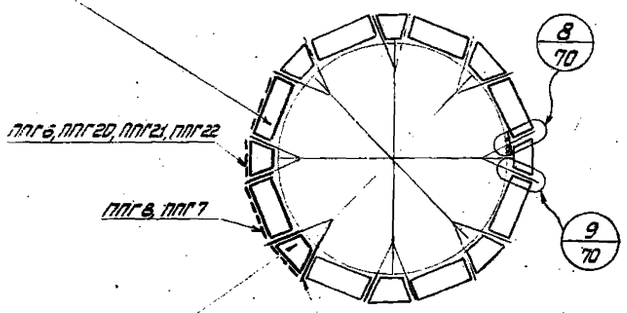

Dв = 14000, 14200

ПВГ23, ПВГ24, ПВГ50; ПГ23, ПГ24, ПГ50; ПШГ23, ПШГ24, ПШГ80; ПРГ23, ПРГ24, ПРГ50

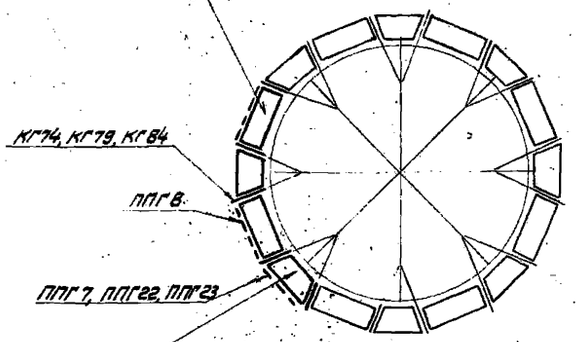

ПСВГ61, ПСВГ62, ПСВГ63; ПСГ61, ПСГ62, ПСГ63; ПСШГ61, ПСШГ62, ПСШГ63; ПСРГ61, ПСРГ62, ПСРГ63 /Dв = 14000/
ПСВГ64, ПСВГ65, ПСВГ66; ПСГ64, ПСГ65, ПСГ66; ПСШГ64, ПСШГ65, ПСШГ66; ПСРГ64, ПСРГ65, ПСРГ66 /Dв = 14200/

Dв = 16000, 16200

ПВГ23, ПВГ24, ПВГ50; ПГ23, ПГ24, ПГ50; ПШГ23, ПШГ24, ПШГ80; ПРГ23, ПРГ24, ПРГ50 /Dв = 16000/
ПВГ23, ПВГ24, ПВГ51; ПГ23, ПГ24, ПГ51; ПШГ23, ПШГ24, ПШГ81; ПРГ23, ПРГ24, ПРГ51 /Dв = 16200/

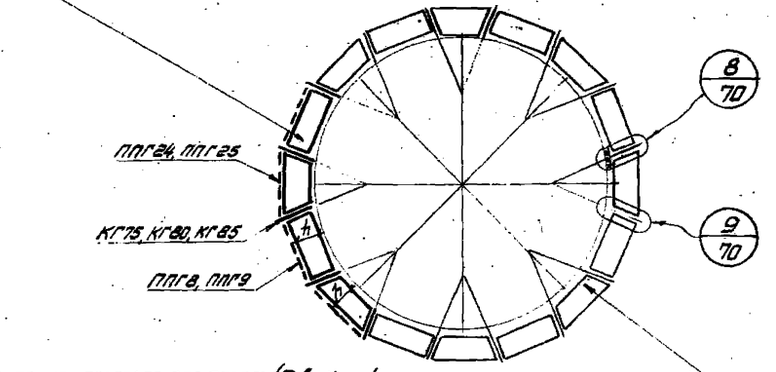

ПСВГ55, ПСВГ53, ПСВГ54; ПСГ55, ПСГ53, ПСГ54; ПСШГ55, ПСШГ53, ПСШГ54; ПСРГ55, ПСРГ53, ПСРГ54 /Dв = 12000/
ПСВГ37, ПСВГ38, ПСВГ39; ПСГ37, ПСГ38, ПСГ39; ПСШГ37, ПСШГ38, ПСШГ39; ПСРГ37, ПСРГ38, ПСРГ39 /Dв = 12200/

Dв = 18000, 18200

ПСВГ76, ПСВГ77, ПСВГ78; ПСГ76, ПСГ77, ПСГ78; ПСШГ76, ПСШГ77, ПСШГ78; ПСРГ76, ПСРГ77, ПСРГ78 /Dв = 18000/
ПСВГ79, ПСВГ80, ПСВГ81; ПСГ79, ПСГ80, ПСГ81; ПСШГ79, ПСШГ80, ПСШГ81; ПСРГ79, ПСРГ80, ПСРГ81 /Dв = 18200/

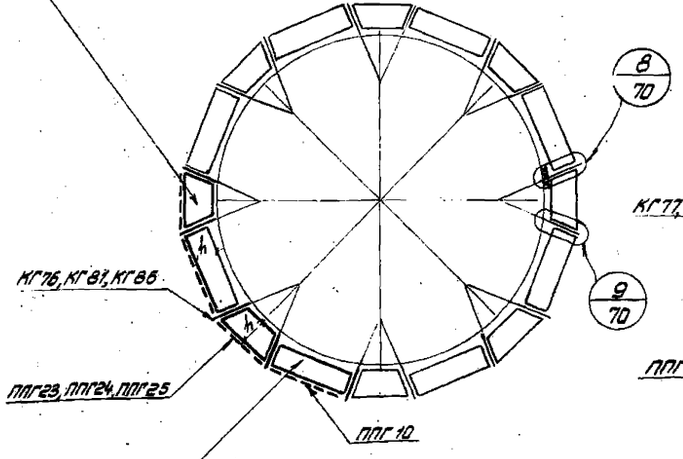

ПВГ29, ПВГ30, ПВГ52; ПГ29, ПГ30, ПГ52;
ПШГ29, ПШГ30, ПШГ52; ПРГ29, ПРГ30, ПРГ52

Dв = 20000, 20200

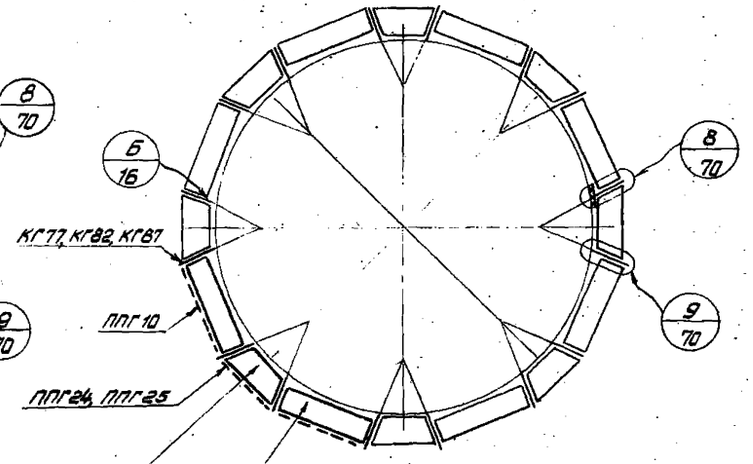

ПВГ32, ПВГ33, ПВГ53; ПГ32, ПГ33, ПГ53;
ПШГ32, ПШГ33, ПШГ53; ПРГ32, ПРГ33, ПРГ53

ПСВГ85, ПСВГ86, ПСВГ87; ПСГ85, ПСГ86, ПСГ87; ПСШГ85, ПСШГ86, ПСШГ87; ПСРГ85, ПСРГ86, ПСРГ87 /Dв = 20000/
ПСВГ88, ПСВГ89, ПСВГ90; ПСГ88, ПСГ89, ПСГ90; ПСШГ88, ПСШГ89, ПСШГ90; ПСРГ88, ПСРГ89, ПСРГ90 /Dв = 20200/

ПСВГ88, ПСВГ89, ПСВГ90; ПСГ88, ПСГ89, ПСГ90; ПСШГ88, ПСШГ89, ПСШГ90; ПСРГ88, ПСРГ89, ПСРГ90 /Dв = 16000/
ПСВГ91, ПСВГ92, ПСВГ72; ПСГ91, ПСГ92, ПСГ72; ПСШГ91, ПСШГ92, ПСШГ72; ПСРГ91, ПСРГ92, ПСРГ72 /Dв = 16200/

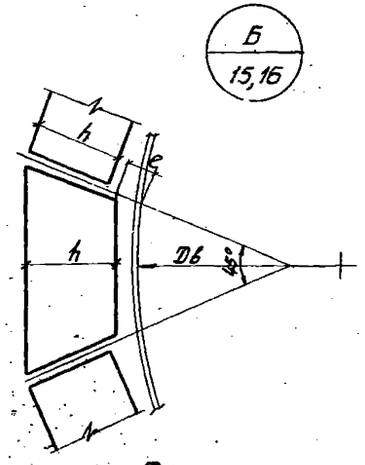

Примечания

1. Размер „e" см. узел Б/16.
2. Размер „e" дан для ширины h=800мм.
3. Кронштейны см. листы 25, 26.

Dв мм	12000	12200	14000	14200	16000	16200	18000	18200	20000	22000
e мм	247* / 139	302	232	237	176	182	311	317	406	412

ТК 1973г.	Монтажные схемы комбинированных площадок, кронштейнов и ограждений.	Серия 1.459-1 Выпуск 2 Лист 16

Dв = 4600, 4800/4500/

ПСВГ25, ПСВГ32, ПСВГ39; ПСГ25, ПСГ32, ПСГ39; ПСШГ25, ПСШГ32, ПСШГ39; ПСРГ25, ПСРГ32, ПСРГ39 /Dв=4600/
ПСВГ28, ПСВГ35, ПСВГ42; ПСГ28, ПСГ35, ПСГ42; ПСШГ28, ПСШГ36, ПСШГ42; ПСРГ28, ПСРГ35, ПСРГ42 /Dв=4800/

ПСВГ1, ПСВГ2, ПСВГ3; ПСГ1, ПСГ2, ПСГ3; ПСШГ1, ПСШГ2, ПСШГ3; ПСРГ1, ПСРГ2, ПСРГ3 /Dв=4600/
ПСВГ4, ПСВГ5, ПСВГ6; ПСГ4, ПСГ5, ПСГ6; ПСШГ4, ПСШГ5, ПСШГ6, ПСРГ4, ПСРГ5, ПСРГ6 /Dв=4800/

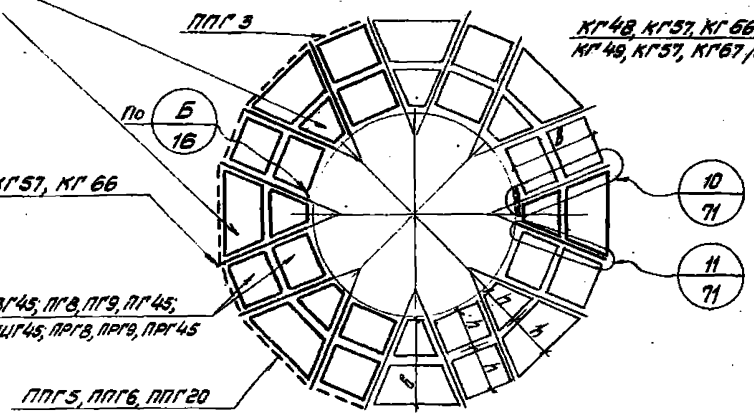

КГ48, КГ57, КГ66 /Dв=5000/
КГ48, КГ57, КГ67 /Dв=5200/

ПВГ8, ПВГ9, ПВГ45; ПГ8, ПГ9, ПГ45; ПШГ8, ПШГ9, ПШГ45; ПРГ8, ПРГ9, ПРГ45

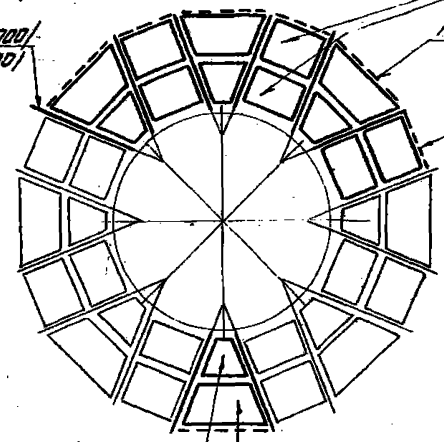

ПСВГ7, ПСВГ8, ПСВГ9; ПСГ7, ПСГ8, ПСГ9; ПСШГ7, ПСШГ8, ПСШГ9; ПСРГ7, ПСРГ8, ПСРГ9 /Dв=5000/
ПСВГ10, ПСВГ11, ПСВГ12; ПСГ10, ПСГ11, ПСГ12; ПСШГ10, ПСШГ11, ПСШГ12; ПСРГ10, ПСРГ11, ПСРГ12 /Dв=5200/

ПСВГ31, ПСВГ38, ПСВГ45; ПСГ31, ПСГ38, ПСГ45; ПСШГ31, ПСШГ38, ПСШГ45; ПСРГ31, ПСРГ38, ПСРГ45 /Dв=5000/
ПСВГ34, ПСВГ41, ПСВГ48; ПСГ34, ПСГ41, ПСГ48; ПСШГ34, ПСШГ41, ПСШГ48; ПСРГ34, ПСРГ41, ПСРГ48 /Dв=5200/

Dв = 5000, 5200

ПВГ8, ПВГ9, ПВГ45; ПГ8, ПГ9, ПГ45; ПШГ8, ПШГ9, ПШГ45; ПРГ8, ПРГ9, ПРГ45

ППГ20, ППГ21, ППГ22

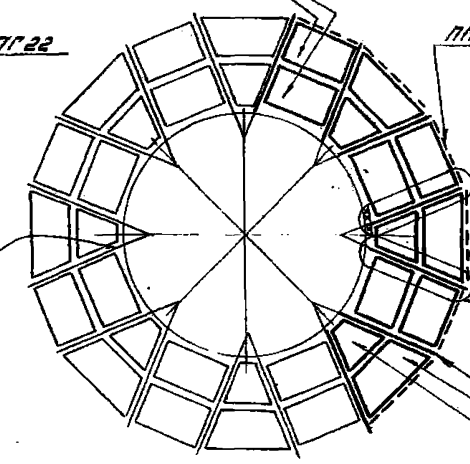

ПСВГ4, ПСВГ5, ПСВГ6; ПСГ4, ПСГ5, ПСГ6; ПСШГ4, ПСШГ5, ПСШГ6; ПСРГ4, ПСРГ5, ПСРГ6 /Dв=5600/
ПСВГ7, ПСВГ8, ПСВГ9; ПСГ7, ПСГ8, ПСГ9; ПСШГ7, ПСШГ8, ПСШГ9; ПСРГ7, ПСРГ8, ПСРГ9 /Dв=5800/

ПСВГ28, ПСВГ35, ПСВГ42; ПСГ28, ПСГ35, ПСГ42; ПСШГ28, ПСШГ35, ПСШГ42; ПСРГ28, ПСРГ35, ПСРГ42 /Dв=5600/
ПСВГ31, ПСВГ38, ПСВГ45; ПСГ31, ПСГ38, ПСГ45; ПСШГ31, ПСШГ38, ПСШГ45; ПСРГ31, ПСРГ38, ПСРГ45 /Dв=5800/

Dв = 6000, 6200

ПСВГ34, ПСВГ41, ПСВГ48; ПСГ34, ПСГ41, ПСГ48; ПСШГ34, ПСШГ41, ПСШГ48; ПСРГ34, ПСРГ41, ПСРГ48 /Dв=6000/
ПСВГ37, ПСВГ44, ПСВГ51; ПСГ37, ПСГ44, ПСГ51; ПСШГ37, ПСШГ44, ПСШГ51; ПСРГ37, ПСРГ44, ПСРГ51 /Dв=6200/

ППГ5, ППГ6, ППГ21, ППГ22

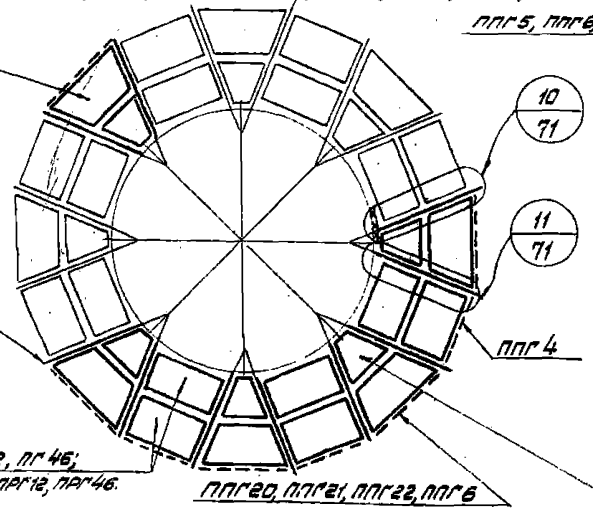

ПСВГ10, ПСВГ11, ПСВГ12; ПСГ10, ПСГ11, ПСГ12; ПСШГ10, ПСШГ11, ПСШГ12; ПСРГ10, ПСРГ11, ПСРГ12 /Dв=6000/
ПСВГ13, ПСВГ14, ПСВГ15; ПСГ13, ПСГ14, ПСГ15; ПСШГ13, ПСШГ14, ПСШГ15; ПСРГ13, ПСРГ14, ПСРГ15 /Dв=6200/

Dв = 6400; 6600

ПСВГ40, ПСВГ47, ПСВГ54; ПСГ40, ПСГ47, ПСГ54; ПСШГ40, ПСШГ47, ПСШГ54; ПСРГ40, ПСРГ47, ПСРГ54 /Dв=6400/
ПСВГ43, ПСВГ50, ПСВГ57; ПСГ43, ПСГ50, ПСГ57; ПСШГ43, ПСШГ50, ПСШГ57; ПСРГ43, ПСРГ50, ПСРГ57 /Dв=6600/

ПВГ11, ПВГ12, ПВГ46; ПГ11, ПГ12, ПГ46; ПШГ11, ПШГ12, ПШГ46; ПРГ11, ПРГ12, ПРГ46

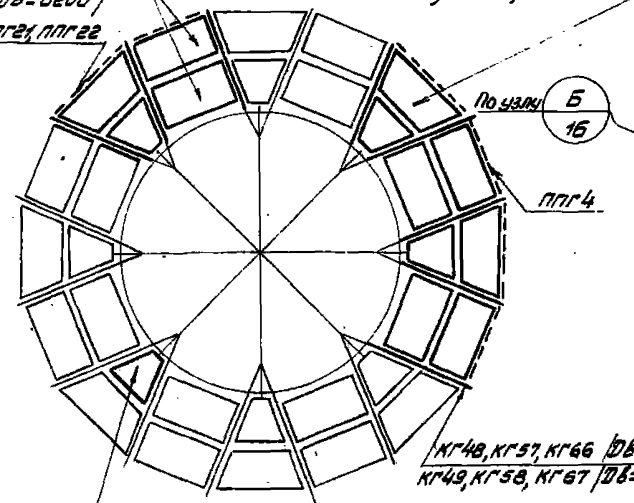

ПСВГ16, ПСВГ17, ПСВГ18; ПСГ16, ПСГ17, ПСГ18; ПСШГ16, ПСШГ17, ПСШГ18; ПСРГ16, ПСРГ17, ПСРГ18 /Dв=6400/
ПСВГ19, ПСВГ20, ПСВГ21; ПСГ19, ПСГ20, ПСГ21; ПСШГ19, ПСШГ20, ПСШГ21; ПСРГ19, ПСРГ20, ПСРГ21 /Dв=6600/

Dв = 7000; 7200

ПВГ14, ПВГ15, ПВГ47; ПГ14, ПГ15, ПГ47; ПШГ14, ПШГ15, ПШГ47; ПРГ14, ПРГ15, ПРГ47.

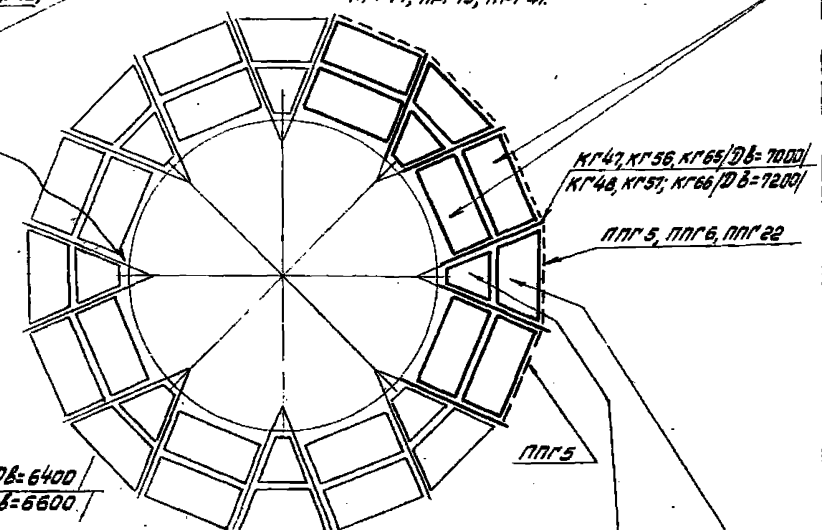

ПСВГ16, ПСВГ17, ПСВГ18; ПСГ16, ПСГ17, ПСГ18; ПСШГ16, ПСШГ17, ПСШГ18; ПСРГ16, ПСРГ17, ПСРГ18 /Dв=7200/
ПСВГ40, ПСВГ44, ПСВГ51; ПСГ40, ПСГ44, ПСГ51; ПСШГ40, ПСШГ44, ПСШГ51; ПСРГ40, ПСРГ44, ПСРГ51 /Dв=7000/
ПСВГ40, ПСВГ47, ПСВГ54; ПСГ40, ПСГ47, ПСГ54; ПСШГ40, ПСШГ47, ПСШГ54; ПСРГ40, ПСРГ47, ПСРГ54 /Dв=7200/

Dв мм	4600	4800	5000	5200	5600	5800	6000	6200	6400	6600	7000	7200
e мм	124	126	129	132	117	119	123	126	130	134	224* / 116	119

Примечания.

1. Размер „e" см. узел Б/16
2. Размер e=224* для ширины h=800мм
3. Кронштейны см. листы 28, 29.

ТК 1973г.	Монтажные схемы комбинированных площадок, кронштейнов и ограждений.	Серия 1.459-1 Выпуск 2 Лист 11

Инв. № подл. | Подпись и дата | Взам. инв. №

г. Киев

Dв=8000, 8200

ПСВГ52, ПСВГ38, ПСВГ66; ПСГ32, ПСГ38, ПСГ65; ПСШГ52, ПСШГ38, ПСШГ66; ПСРГ32, ПСРГ38, ПСРГ66 /Dв=8000/
ПСВГ55, ПСВГ62, ПСВГ69; ПСГ35, ПСГ62, ПСГ69; ПСШГ55, ПСШГ62, ПСШГ69; ПСРГ35, ПСРГ62, ПСРГ69 /Dв=8200/
ПСВГ28, ПСВГ29, ПСВГ30; ПСГ28, ПСГ29, ПСГ30; ПСШГ28, ПСШГ29, ПСШГ30; ПСРГ28, ПСРГ29, ПСРГ30 /Dв=8000/
ПСВГ31, ПСВГ32, ПСВГ33; ПСГ31, ПСГ32, ПСГ33; ПСШГ31, ПСШГ32, ПСШГ33, ПСРГ31, ПСРГ32, ПСРГ33 /Dв=8200/

ПВГ14, ПВГ15, ПВГ47; ПГ14, ПГ15, ПГ47;
ПШГ14, ПШГ15, ПШГ47; ПРГ14, ПРГ15, ПРГ47

КГ49, КГ58, КГ67

ППГ5

ППГ6, ППГ22, ППГ23
ППГ21, ППГ24

ППГ6

КГ48, КГ57, КГ66 /Dв=9000/
КГ49, КГ58, КГ67 /Dв=9200/

ПВГ17, ПВГ18, ПВГ48; ПГ17, ПГ18, ПГ48;
ПШГ17, ПШГ18, ПШГ48; ПРГ17, ПРГ18, ПРГ48

ПСВГ31, ПСВГ32, ПСВГ33; ПСГ31, ПСГ32, ПСГ33; ПСШГ31, ПСШГ32, ПСШГ33; ПСРГ31, ПСРГ32, ПСРГ33 /Dв=9000/
ПСВГ34, ПСВГ35, ПСВГ36; ПСГ34, ПСГ35, ПСГ36; ПСШГ34, ПСШГ35, ПСШГ36; ПСРГ34, ПСРГ35, ПСРГ36 /Dв=9200/
ПСВГ55, ПСВГ62, ПСВГ69; ПСГ55, ПСГ62, ПСГ69; ПСШГ55, ПСШГ62, ПСШГ69; ПСРГ55, ПСРГ62, ПСРГ69 /Dв=9000/
ПСВГ58, ПСВГ65, ПСВГ72; ПСГ58, ПСГ65, ПСГ72; ПСШГ58, ПСШГ65, ПСШГ72; ПСРГ58, ПСРГ65, ПСРГ72 /Dв=9200/

Dв=9000, 9200

ПВГ17, ПВГ18, ПВГ48; ПГ17, ПГ18, ПГ48;
ПШГ17, ПШГ18, ПШГ48; ПРГ17, ПРГ18, ПРГ48

КГ50, КГ59, КГ68

ППГ6

ППГ7, ППГ22, ППГ23,
ППГ24, ППГ25

ППГ21, ППГ22, ППГ24

Dв=10000, 10200

ПСВГ46; ПСВГ47, ПСВГ48; ПСГ46, ПСГ47, ПСГ48; ПСШГ46, ПСШГ47, ПСШГ48; ПСРГ46, ПСРГ47, ПСРГ48 /Dв=10000/
ПСВГ49, ПСВГ50, ПСВГ51; ПСГ49, ПСГ50, ПСГ51; ПСШГ49, ПСШГ50, ПСШГ51; ПСРГ49, ПСРГ50, ПСРГ51 /Dв=10200/
ПСВГ70, ПСВГ77, ПСВГ84; ПСГ70, ПСГ77, ПСГ84; ПСШГ70, ПСШГ77, ПСШГ84; ПСРГ70, ПСРГ77, ПСРГ84 /Dв=10000/
ПСВГ73, ПСВГ80, ПСВГ87; ПСГ73, ПСГ80, ПСГ87; ПСШГ73, ПСШГ80, ПСШГ87; ПСРГ73, ПСРГ80, ПСРГ87 /Dв=10200/

Dв=11000, 11200

ПВГ20, ПВГ21, ПВГ49; ПГ20, ПГ21, ПГ49; ПШГ20, ПШГ21, ПШГ49;
ПРГ20, ПРГ21, ПРГ49

КГ54, КГ63, КГ72

ППГ7

ППГ22, ППГ23, ППГ24, ППГ25

ПСВГ40, ПСВГ41, ПСВГ42; ПСГ40, ПСГ41, ПСГ42; ПСШГ40, ПСШГ41, ПСШГ42; ПСРГ40, ПСРГ41, ПСРГ42 /Dв=11000/
ПСВГ43, ПСВГ44, ПСВГ45; ПСГ43, ПСГ44, ПСГ45; ПСШГ43, ПСШГ44, ПСШГ45; ПСРГ43, ПСРГ44, ПСРГ45 /Dв=11200/
ПСВГ64, ПСВГ71, ПСВГ78; ПСГ64, ПСГ71, ПСГ78; ПСШГ64, ПСШГ71, ПСШГ78; ПСРГ64, ПСРГ71, ПСРГ78 /Dв=11000/
ПСВГ67, ПСВГ74, ПСВГ81; ПСГ67, ПСГ74, ПСГ81; ПСШГ67, ПСШГ74, ПСШГ81; ПСРГ67, ПСРГ74, ПСРГ81 /Dв=11200/

Dв=12000, 12200

ПВГ20, ПВГ21, ПВГ49; ПГ20, ПГ21, ПГ49; ПШГ20, ПШГ21, ПШГ49; ПРГ20, ПРГ21, ПРГ49 /Dв=12000/
ПВГ20, ПВГ21; ПГ20, ПГ21; ПШГ20, ПШГ21; ПРГ20, ПРГ21 /Dв=12200/

КГ49, КГ58, КГ67 /Dв=12000/
КГ88, КГ89 /Dв=12200/

ППГ23, ППГ24, ППГ25

ППГ7

ПСВГ52, ПСВГ53, ПСВГ54; ПСГ52, ПСГ53, ПСГ54; ПСШГ52, ПСШГ53, ПСШГ54; ПСРГ52, ПСРГ53, ПСРГ54 /Dв=12000/
ПСВГ55, ПСВГ56; ПСГ55, ПСГ56; ПСШГ55, ПСШГ56; ПСРГ55, ПСРГ56 /Dв=12200/
ПСВГ76, ПСВГ83, ПСВГ90; ПСГ76, ПСГ83, ПСГ90; ПСШГ76, ПСШГ83, ПСШГ90; ПСРГ76, ПСРГ83, ПСРГ90 /Dв=12000/
ПСВГ79, ПСВГ86; ПСГ79, ПСГ86; ПСШГ79, ПСШГ86; ПСРГ79, ПСРГ86 /Dв=12200/

Dв мм	8000	8200	9000	9200	10000	10200	11000	11200	12000	12200
e мм	136	142	130	134	154	159	224	229	247* / 199	302

Примечания.

1. Размер „e" см. узел Б/16.
2. Размер „e*" дан для ширины h=800.
3. Кронштейны см. листы 28, 29.

ТК 1973г. Монтажные схемы комбинированных площадок, кронштейнов и ограждений.

Серия 1.459-1 Выпуск 2 Лист 18

Типовой проект. Гаражи. Шифр 1.020.1-1.83 Изм. Подпись. Инв.№ подл. Взам.инв.№ Гл.инж.проекта Гл.инж.отдела г.Киев

Схема решения переходных участков с применением переходных площадок

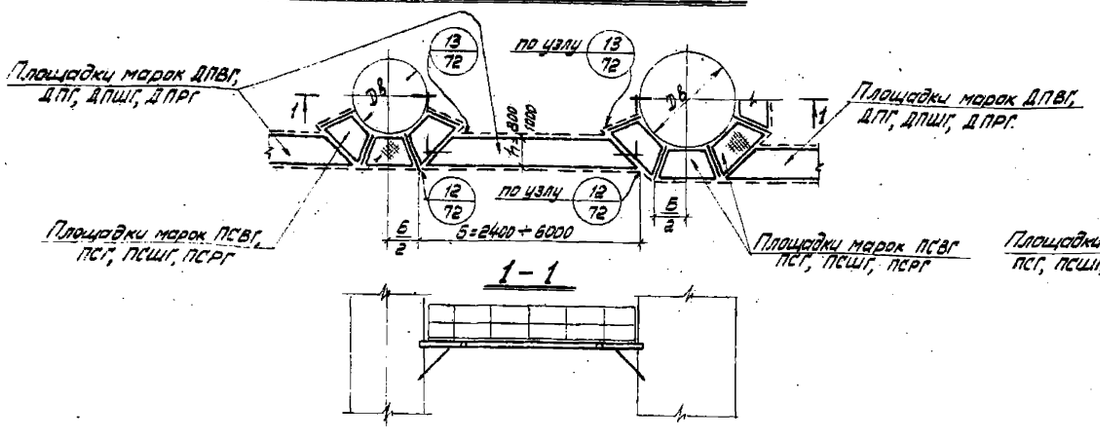

Схема решения переходных участков с применением секторных площадок

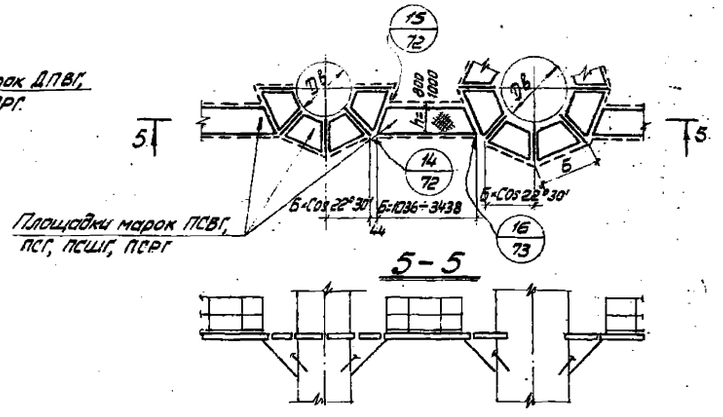

Схема решения переходных участков с применением прямоугольных площадок

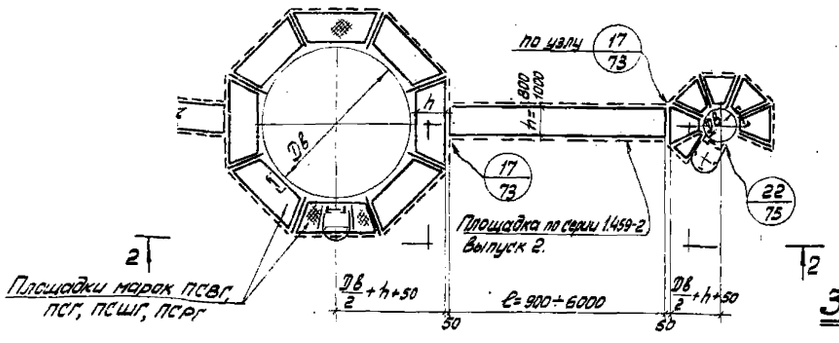

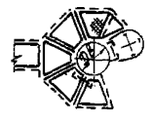

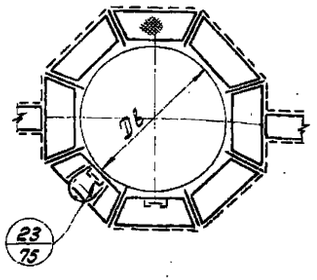

Схема решения переходных участков с применением переходных площадок при больших диаметрах аппаратов

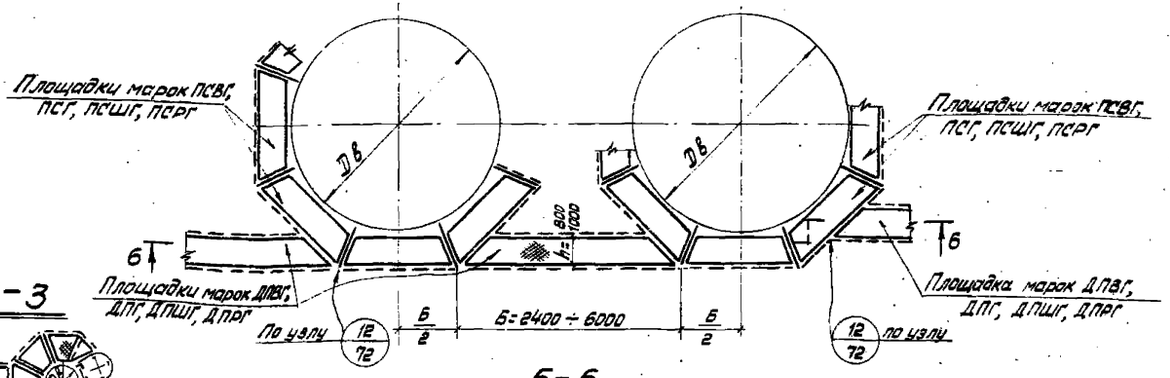

Стремянки и ограждения см. лист 76

ТК 1973г.	Монтажные схемы переходных площадок и стремянок.	Серия 1.459-1 Выпуск 2 Лист 19

г. Киев

Схема лестницы №1

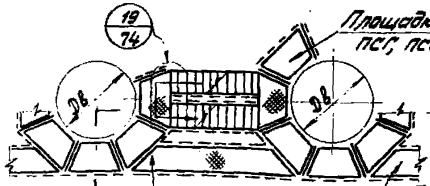

Схема лестницы №2

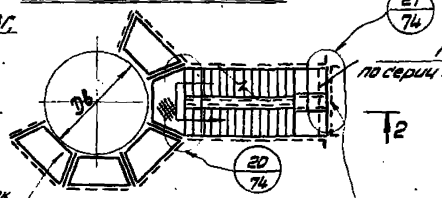

Схема лестницы №3

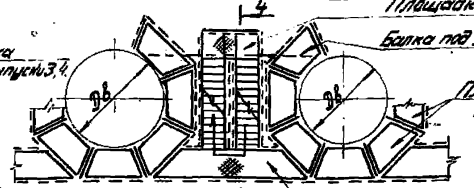

1-1

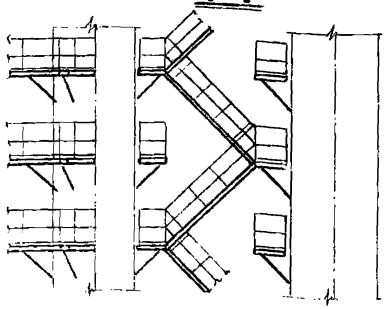

2-2

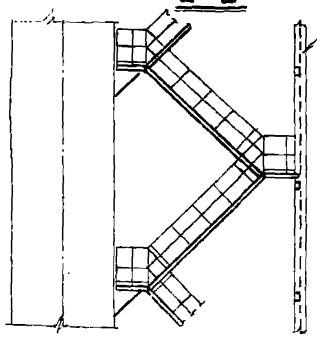

3-3

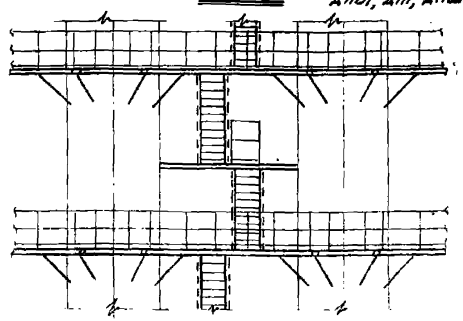

4-4

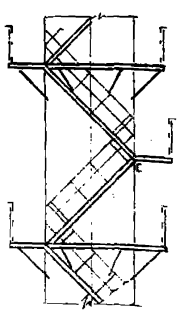

Схема №4 лестницы и площадки

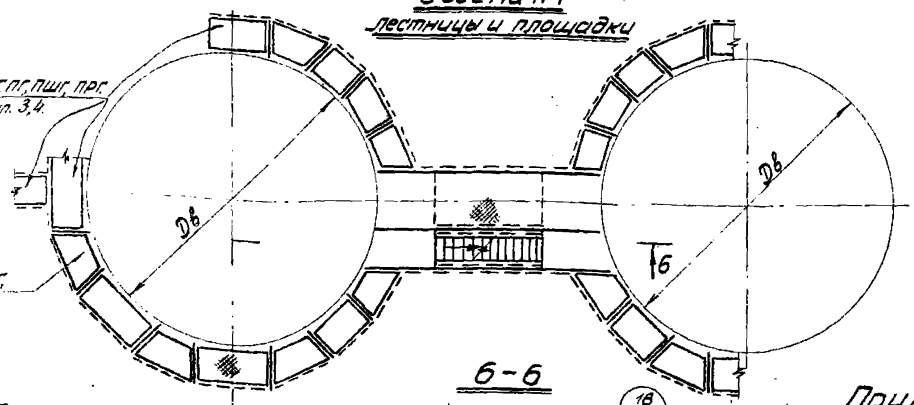

6-6

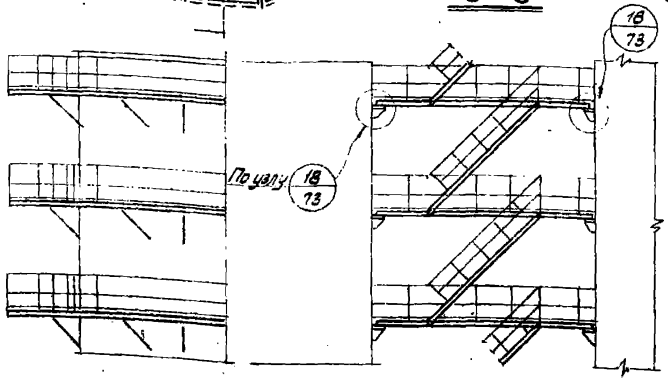

Схема лестницы №5

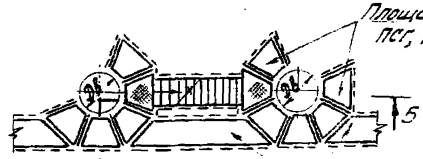

5-5

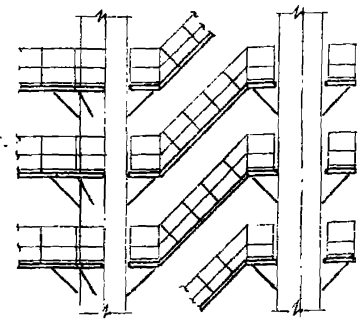

Примечания.

1. Лестницы и площадки по схеме №4 устраиваются в случаях, когда дополнительная нагрузка от размещенного на них оборудования превышает 400 кгф/м². Эта схема учитывает опирание элементов непосредственно на стенки аппаратов. Подбор сечений элементов конструкций по этой схеме производится в каждом конкретном проекте.
2. Лестницы и ограждения к ним по приведенных на данном листе схемам NN 1,2,3,4,5 приняты по серии 1.459.2 выпуски 3,4.
3. Вертикальные стойки под лестницы по схеме №2 в зависимости от высоты и нагрузки разрабатываются в каждом конкретном проекте.
4. При температуре аппаратов более 200° лестницы необходимо выполнять по схемам №1,4,5.

ТК 1973	Схемы лестниц.	Серия 1.459-1 Выпуск 2 Лист 20

СКИЕВ

ППГ18

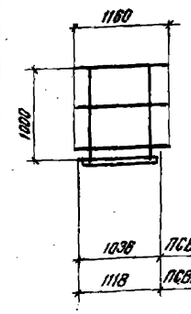

1038	ПСВГ1, ПСГ1, ПСШГ1, ПСРГ1
1118	ПСВГ4, ПСГ4, ПСШ4, ПСРГ4

ППГ2

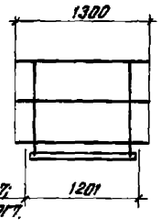

ПСВГ2, ПСВГ7, ПСГ2, ПСГ7, ПСШГ2, ПСШГ7, ПСРГ2, ПСРГ7 — 1201

ПСВГ5, ПСВГ10, ПСГ5, ПСГ10, ПСШГ5, ПСШГ10, ПСРГ5, ПСРГ10

ПСВГ3, ПСВГ8, ПСВГ13, ПСГ3, ПСГ8, ПСГ13, ПСШГ3, ПСШГ8, ПСШГ13, ПСРГ3, ПСРГ8, ПСРГ13

ППГ19

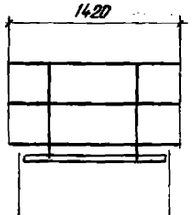

1284	ПСВГ5, ПСВГ10, ПСГ5, ПСГ10, ПСШГ5, ПСШГ10, ПСРГ5, ПСРГ10
1367	ПСВГ3, ПСВГ8, ПСВГ13, ПСГ3, ПСГ8, ПСГ13, ПСШГ3, ПСШГ8, ПСШГ13, ПСРГ3, ПСРГ8, ПСРГ13

ППГ20

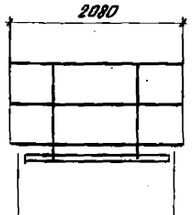

1615	ПСВГ12, ПСВГ17, ПСВГ22; ПСГ12, ПСГ17, ПСГ22; ПСШГ12, ПСШГ17, ПСШГ22; ПСРГ12, ПСРГ17, ПСРГ22
1698	ПСВГ15, ПСВГ20, ПСВГ25; ПСГ15, ПСГ20, ПСГ25; ПСШГ15, ПСШГ20, ПСШГ25, ПСРГ15, ПСРГ20, ПСРГ25
1781	ПСВГ18, ПСВГ23, ПСВГ28; ПСГ18, ПСГ23, ПСГ28; ПСШГ18, ПСШГ23, ПСШГ28, ПСРГ18, ПСРГ23, ПСРГ28
1864	ПСВГ21, ПСВГ26, ПСВГ31; ПСГ21, ПСГ26, ПСГ31; ПСШГ21, ПСШГ26, ПСШГ31, ПСРГ21, ПСРГ26, ПСРГ31
1947	ПСВГ24, ПСВГ29, ПСВГ34; ПСГ24, ПСГ29, ПСГ34; ПСШГ24, ПСШГ29, ПСШГ34, ПСРГ24, ПСРГ29, ПСРГ34
2030	ПСВГ27, ПСВГ32, ПСВГ37; ПСГ27, ПСГ32, ПСГ37; ПСШГ27, ПСШГ32, ПСШГ37; ПСРГ27, ПСРГ32, ПСРГ37

ППГ5

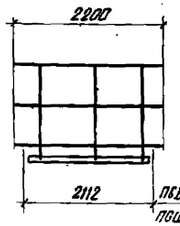

2112 — ПСВГ30, ПСВГ35, ПСВГ40; ПСГ30, ПСГ35, ПСГ40; ПСШГ30, ПСШГ35, ПСШГ40; ПСРГ30, ПСРГ35, ПСРГ40

для h = 800	1060
для h = 1000	1250
для h = 1200	1450

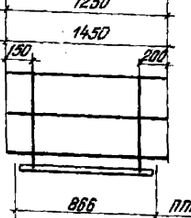

866	ППГ 26
1082	ППГ 27
1299	ППГ 28

ППГ24

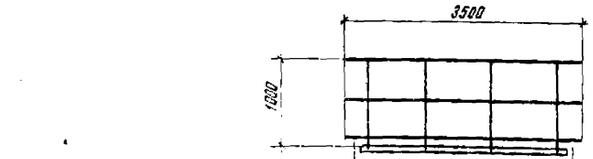

3189	ПСВГ69, ПСВГ74, ПСВГ79; ПСГ69, ПСГ74, ПСГ79; ПСШГ69, ПСШГ74, ПСШГ79; ПСРГ69, ПСРГ74, ПСРГ79
3272	ПСВГ72, ПСВГ77, ПСВГ82; ПСГ72, ПСГ77, ПСГ82; ПСШГ72, ПСШГ77, ПСШГ82; ПСРГ72, ПСРГ77, ПСРГ82
3365	ПСВГ75, ПСВГ80, ПСВГ85; ПСГ75, ПСГ80, ПСГ85; ПСШГ75, ПСШГ80, ПСШГ85; ПСРГ75, ПСРГ80, ПСРГ85
3438	ПСВГ78, ПСВГ83, ПСВГ88; ПСГ78, ПСГ83, ПСГ88; ПСШГ78, ПСШГ83, ПСШГ88; ПСРГ78, ПСРГ83, ПСРГ88

ППГ25

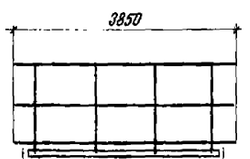

3769	ПСВГ90, ПСГ90, ПСШГ90, ПСРГ90
3604	ПСВГ84, ПСВГ89; ПСГ84, ПСГ89; ПСШГ84, ПСШГ89; ПСРГ84, ПСРГ89
3687	ПСВГ87, ПСВГ92; ПСГ87, ПСГ92; ПСШГ87, ПСШГ92; ПСРГ87, ПСРГ92
3521	ПСВГ81, ПСВГ86, ПСВГ91; ПСГ81, ПСГ86, ПСГ91; ПСШГ81, ПСШГ86, ПСШГ91; ПСРГ81, ПСРГ86, ПСРГ91

ППГ7

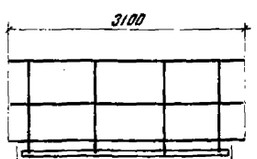

3024 — ПСВГ63, ПСВГ68, ПСВГ73; ПСГ63, ПСГ68, ПСГ73; ПСШ63, ПСШГ68, ПСШГ73; ПСРГ63, ПСРГ68, ПСРГ73

ППГ3

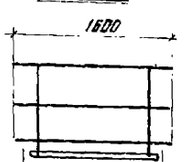

1450	ПСВГ6, ПСВГ11, ПСВГ16; ПСГ6, ПСГ11, ПСГ16; ПСШГ6, ПСШГ11, ПСШГ16; ПСРГ6, ПСРГ11, ПСРГ16
1533	ПСВГ9, ПСВГ14, ПСВГ19; ПСГ9, ПСГ14, ПСГ19; ПСШГ9, ПСШГ14, ПСШГ19; ПСРГ9, ПСРГ14, ПСРГ19

ППГ22

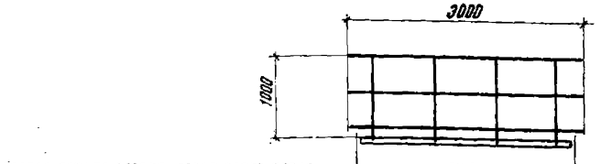

2610	ПСВГ48, ПСВГ53, ПСВГ58; ПСГ48, ПСГ53, ПСГ58; ПСШГ48, ПСШГ53, ПСШГ58; ПСРГ48, ПСРГ53, ПСРГ58
2692	ПСВГ51, ПСВГ56, ПСВГ61; ПСГ51, ПСГ56, ПСГ61; ПСШГ51, ПСШГ56, ПСШГ61; ПСРГ51, ПСРГ56, ПСРГ61
2775	ПСВГ54, ПСВГ59, ПСВГ64; ПСГ54, ПСГ59, ПСГ64; ПСШГ54, ПСШГ59, ПСШГ64; ПСРГ54, ПСРГ59, ПСРГ64
2858	ПСВГ57, ПСВГ62, ПСВГ67; ПСГ57, ПСГ62, ПСГ67; ПСШГ57, ПСШГ62, ПСШГ67; ПСРГ57, ПСРГ62, ПСРГ67
2941	ПСВГ60, ПСВГ65, ПСВГ70; ПСГ60, ПСГ65, ПСГ70; ПСШГ60, ПСШГ65, ПСШГ70; ПСРГ60, ПСРГ65, ПСРГ70

ППГ21

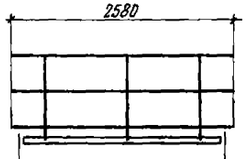

2195	ПСВГ33, ПСВГ38, ПСВГ43; ПСГ33, ПСГ38, ПСГ43; ПСШГ33, ПСШГ38, ПСШГ43; ПСРГ33, ПСРГ38, ПСРГ43
2278	ПСВГ36, ПСВГ41, ПСВГ46; ПСГ36, ПСГ41, ПСГ46; ПСШГ36, ПСШГ41, ПСШГ46; ПСРГ36, ПСРГ41, ПСРГ46
2527	ПСВГ45, ПСВГ50, ПСВГ55; ПСГ45, ПСГ50, ПСГ55; ПСШГ45, ПСШГ50, ПСШГ55; ПСРГ45, ПСРГ50, ПСРГ55

ППГ23

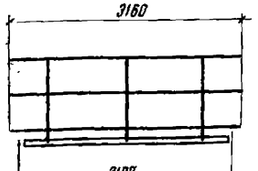

ПСВГ66, ПСВГ71, ПСВГ76; ПСГ66, ПСГ71, ПСГ76; ПСШГ66, ПСШГ71, ПСШГ76; ПСРГ66, ПСРГ71, ПСРГ76

3107 — ПСВГ39, ПСВГ44, ПСВГ49; ПСГ39, ПСГ44, ПСГ49; ПСШГ39, ПСШГ44, ПСШГ49; ПСРГ39, ПСРГ44, ПСРГ49

ПСВГ42, ПСВГ47, ПСВГ52; ПСГ42, ПСГ47, ПСГ52; ПСШГ42, ПСШГ47, ПСШГ52; ПСРГ42, ПСРГ47, ПСРГ52 — 2444

ППГ6

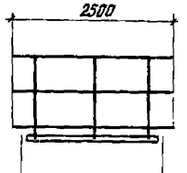

2361

Примечания.

1. Марки ППГ2, ППГ3, ППГ5, ППГ6, ППГ7 приняты по серии 1.459-2, выпуск 4.
2. Марки ППГ18 ÷ ППГ28 см. лист 66.

Разбивка фасонок для секторной схемы

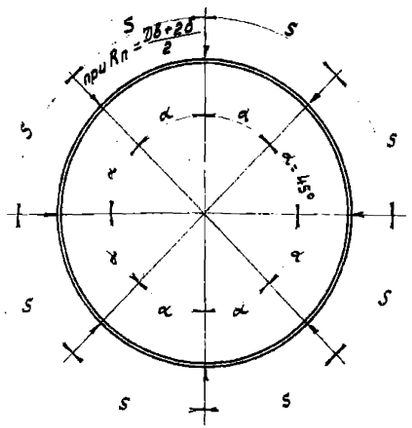

Шаблон для определения направления фасонки

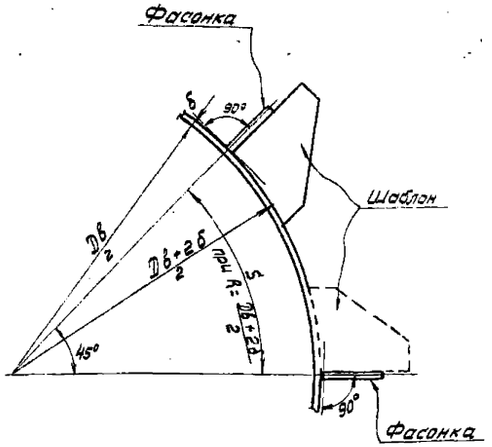

Разбивка фасонок для комбинированной схемы

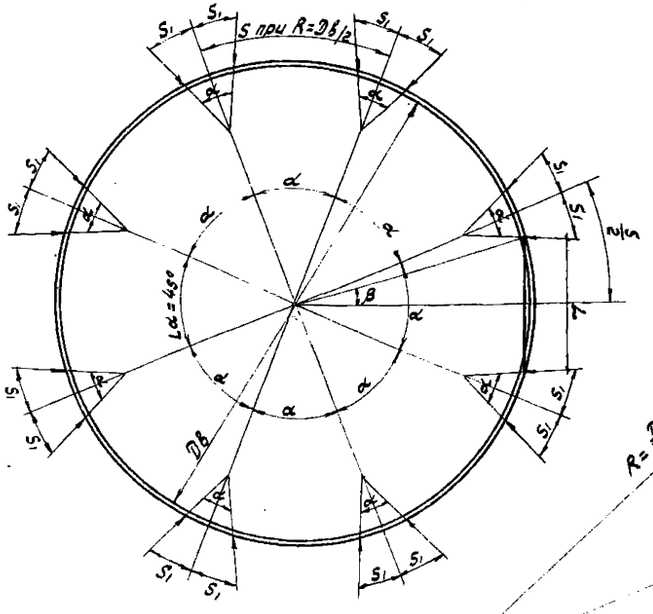

Шаблон для определения направления фасонки

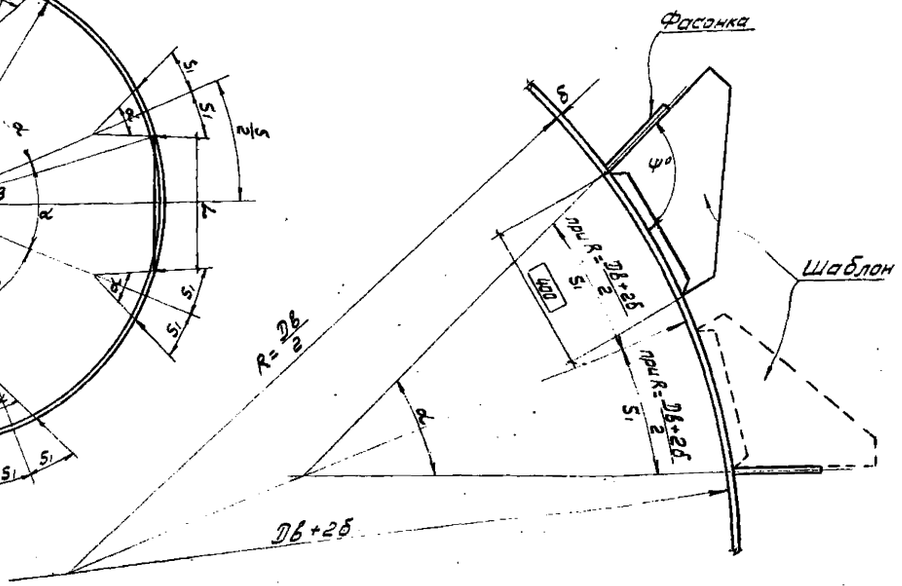

Комбинированные площадки

Dв мм	L α°	S мм	S1 мм	φ°
7000	45°	2749	308	110°44'00"
7200		2827	348	110°08'33"
8000		3142	508	108°05'04"
8200		3220	548	107°38'05"
9000		3534	552	108°00'48"
9200		3613	592	107°36'49"
10000		3927	752	106°10'45"
10200		4006	791	105°51'23"
11000		4320	641	107°54'38"
11200		4398	681	107°35'00"
12000		4712	840	106°23'18"
12200		4789	870 / 504	109°03'
14000		5495	998	106°32'
14200		5574	1012	106°18'
16000		6280	1380	104°26'
16200		6359	1398 / 1135	104°15'* / 106°27'
18000		7065	1283	106°44'
18200		7144	1297	106°33'
20000		7850	1125	106°49'
20200		7929	1137	106°83°

* при длине прямоугольной площадки L = 3600

Секторные площадки 32

Dв мм	L α°	S мм	Примечан.
800	45°	314	
1000		392	
1200		471	
1400		550	
1600		628	
1800		707	
2000		785	
2200		864	
2400		942	
2600		1021	
2800		1100	
3000		1178	
3200		1257	
3400		1335	
3600		1414	
3800		1492	
4000		1571	
4200		1649	
4400		1728	
4600		1806	
4800		1885	
5000		1963	
5200		2042	
5400		2121	
5600		2199	
5800		2278	
6000		2355	
6200		2434	
6400		2512	
6600		2591	
6800		2669	

Примечания.

1. Размеры S и S1 вычислены по внутренним диаметрам аппаратов без учета толщины стенок. При разбивке фасонок размеры S и S1 скорректировать в зависимости от толщины стенки δ; $S = \frac{\pi}{8}(Dв+2δ)$; $S_1 = \frac{\pi}{2}(Dв+2δ)(0{,}125 - \frac{\beta}{180°})$; $\sin\beta = \frac{L}{Dв+2δ}$;
где L – размер прямоугольной площадки (вставки); См. ключи листы 4, 5.
2. Размер основания шаблона 400 мм выдержать.

ТК 1973г	Схемы разбивки фасонок	Серия 1.459-1 Выпуск 2 / Лист 22

г. Киев

КГ1, КГ2, КГ6, КГ7, КГ11, КГ12

Для площадок шириной 800 мм

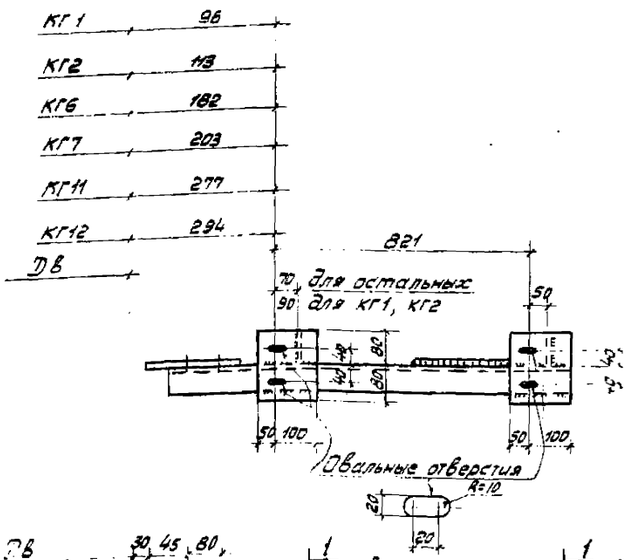

КГ16, КГ21, КГ22, КГ23, КГ25, КГ26, КГ27

Для площадок шириной 1000 мм

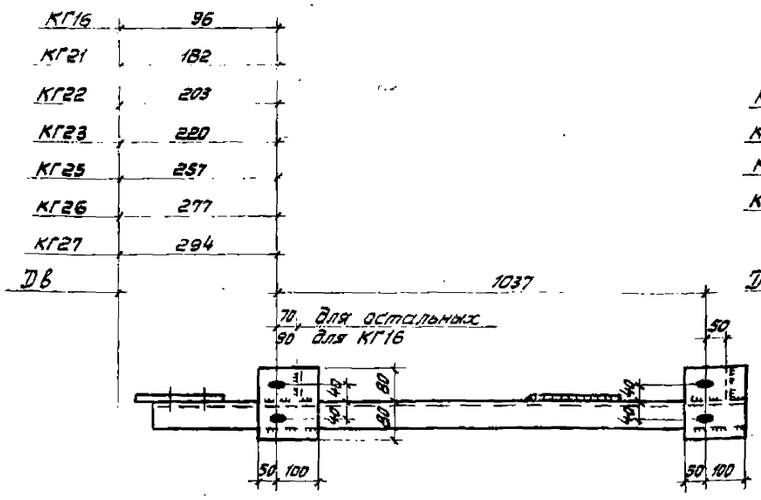

КГ31, КГ36, КГ37, КГ38.

Для площадок шириной 1200 мм

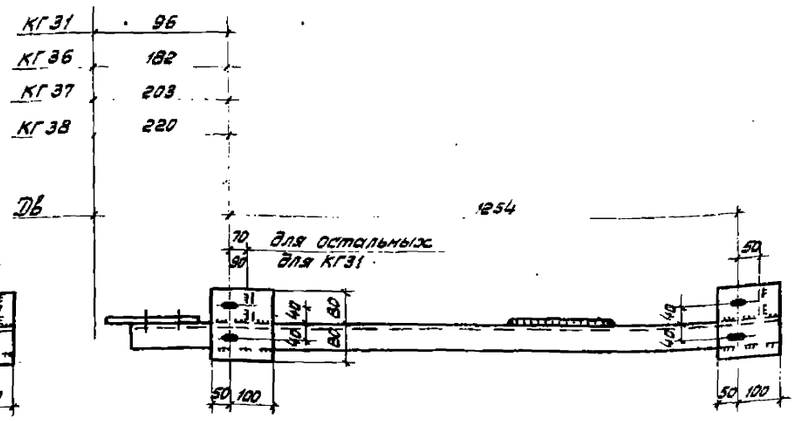

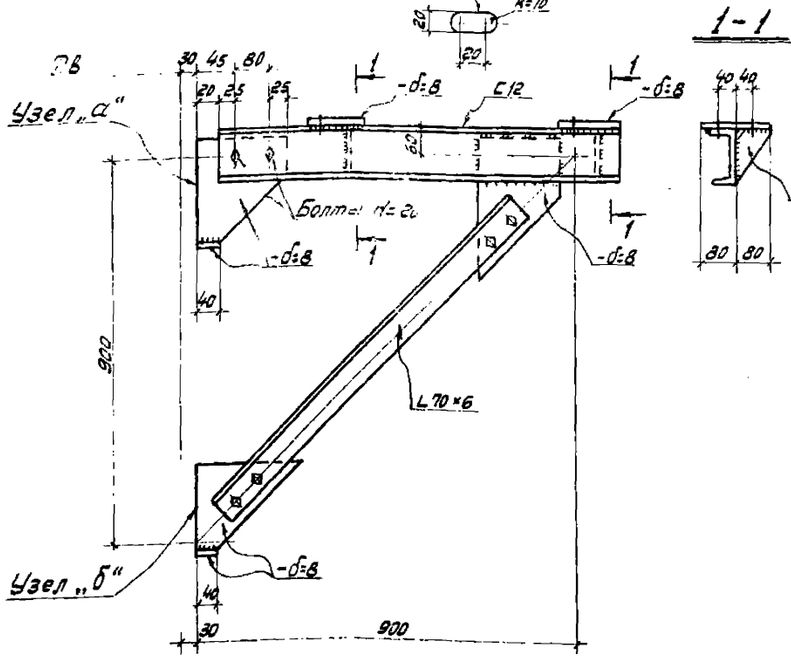

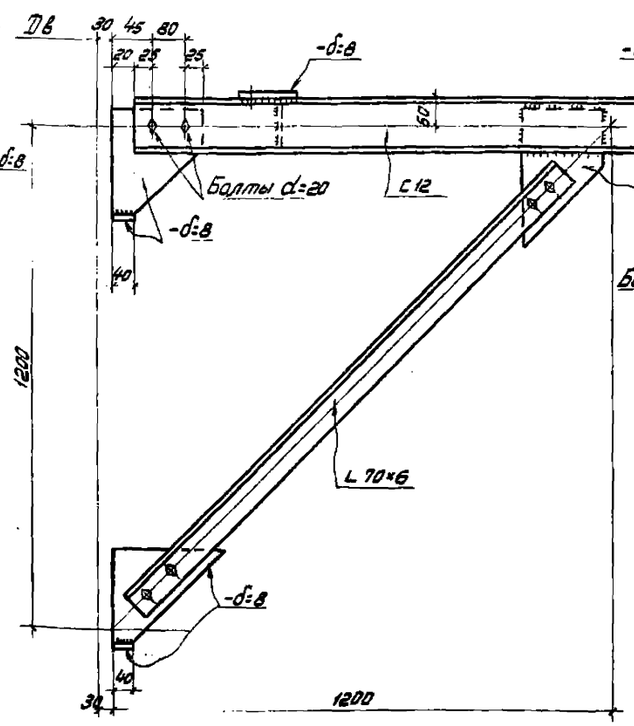

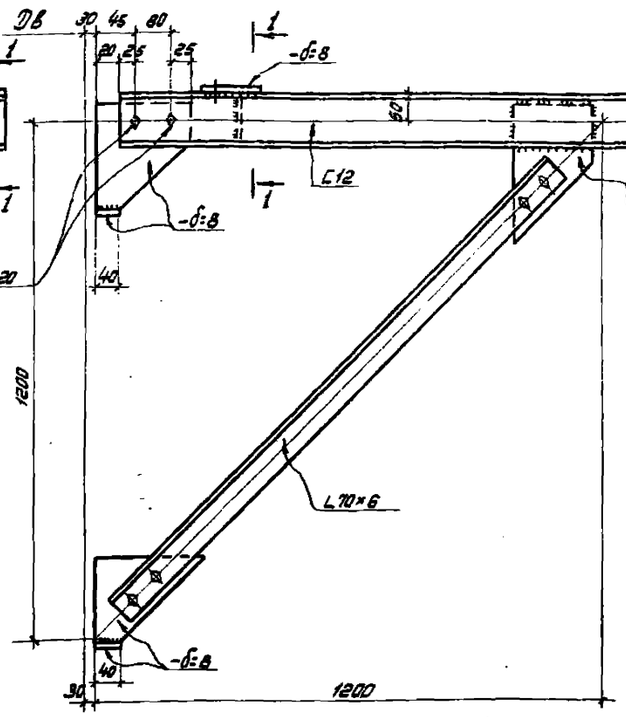

Узел „а"

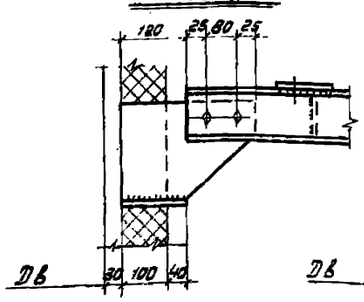

Узел „б"

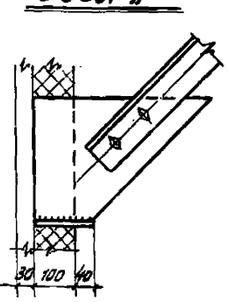

Примечания.

1. Узлы „а" и „б" даны для кронштейнов к аппаратам с изоляцией, для секторной и комбинированной схем.
2. Для аппаратов Дв = 4500 и 5500 мм кронштейны принимать соответственно, как для аппаратов Дв = 4600 и 5600 мм, при этом длину фасонок крепления кронштейна и подкоса к аппарату увеличить на 50 мм.
3. Все болты d=16 мм, кроме оговоренных.
4. Сварные швы $h_ш$ = 6 мм.

ТК 1973 г.	Кронштейны для площадок шириной 800, 1000, 1200 мм.	Серия 4.903-7 Выпуск 2 Лист 25

КГ13, КГ14, КГ15

Для площадок шириной 800 мм

КГ28, КГ29, КГ30

Для площадок шириной 1000 мм

КГ43, КГ44, К40, К41, К42

Для площадок шириной 1200 мм

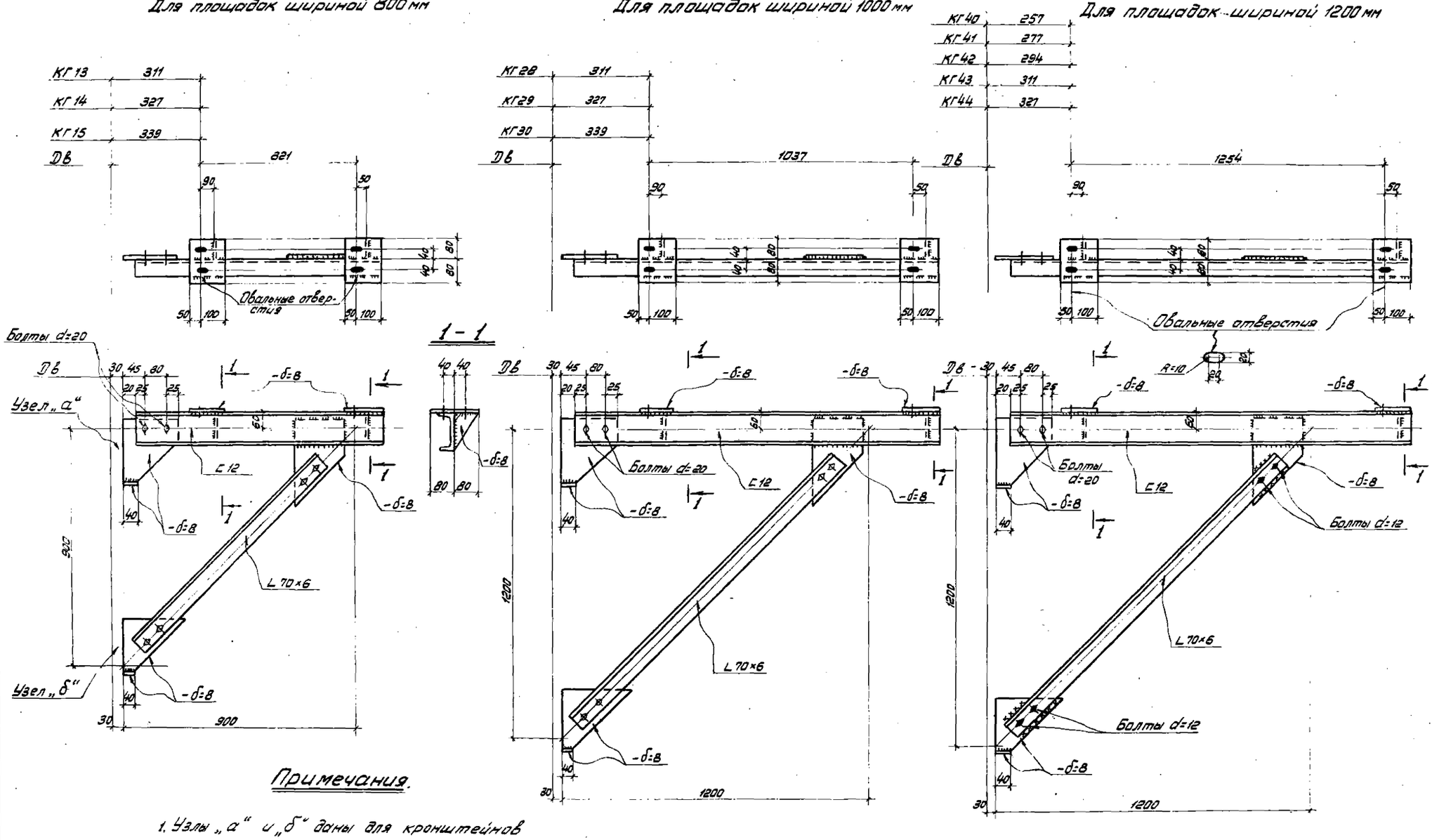

Примечания.

1. Узлы „а" и „б" даны для кронштейнов к аппаратам с изоляцией см. лист 23.
2. Все болты d=16 мм, кроме оговоренных.
3. Сварные швы $h_ш$ = 6 мм.

ТК 1973г	Кронштейны для площадок шириной 800, 1000, 1200 мм	Серия 1.459-1	
		Выпуск 2	Лист 24

Укрпроектстальконструкция г. Киев | нач. отдела | Шпинис | Проверил | Исполнил | Кучевал | Кравчук

12893 35

КГ3, КГ4, КГ5, КГ8, КГ9, КГ10.

Для площадок шириной 800 мм

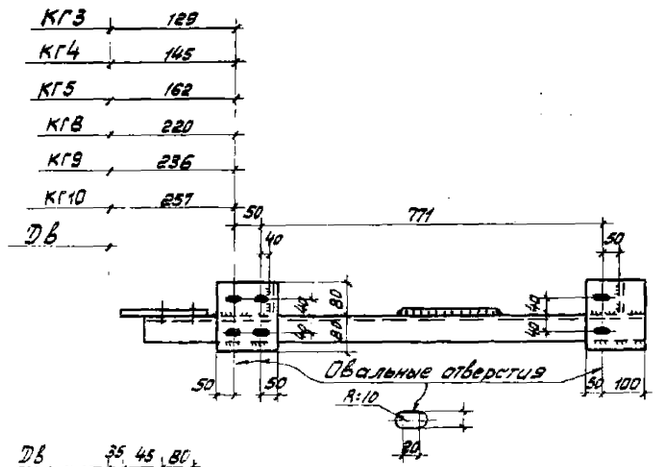

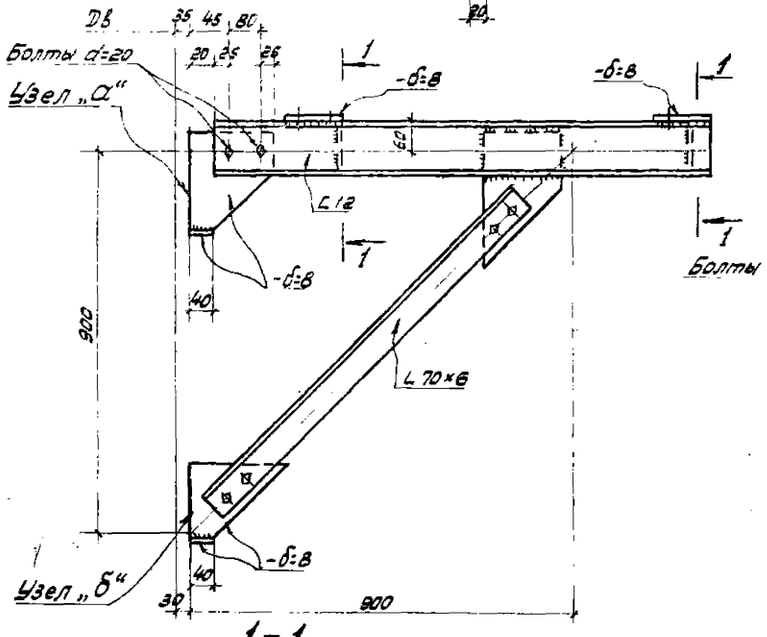

КГ17, КГ18, КГ19, КГ20, КГ24.

Для площадок шириной 1000 мм

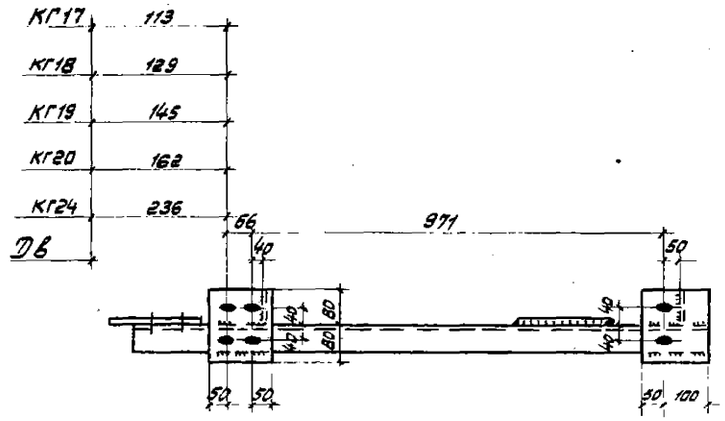

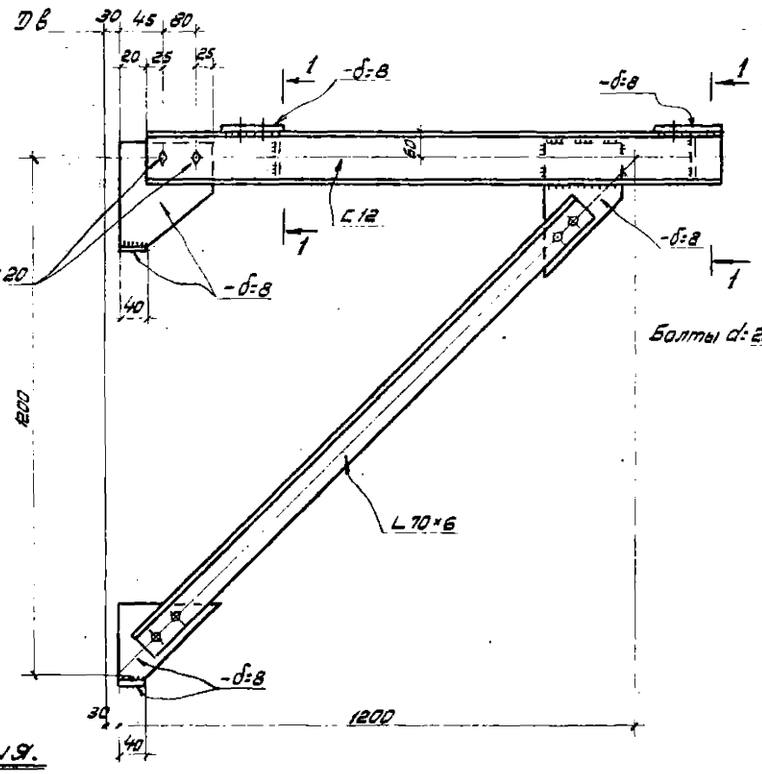

КГ32, КГ33, КГ34, КГ35, КГ39.

Для площадок шириной 1200 мм

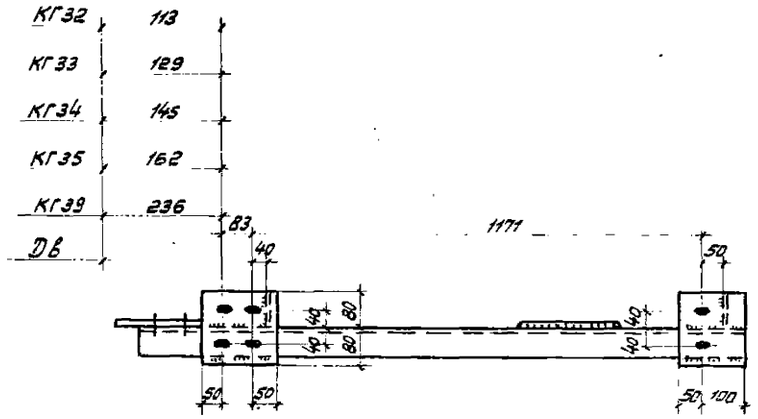

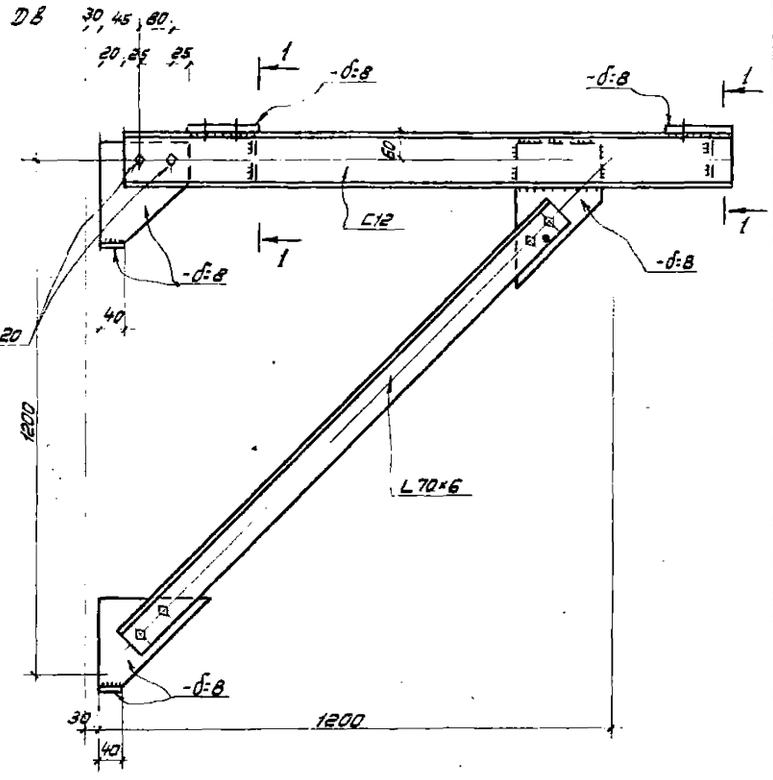

Примечания.

1. Узлы „а" и „б" даны для кронштейнов к аппаратам с изоляцией см. лист 23.
2. Все болты d=16 мм, кроме оговоренных.
3. Сварные швы $h_ш$= 6 мм.

ТК 1973г.	Кронштейны для площадок шириной 800, 1000, 1200 мм.	Серия 1.450-1 Выпуск 2 Лист 25

КГ73, КГ74, КГ75, КГ76, КГ77

Для площадок шириной 800 мм

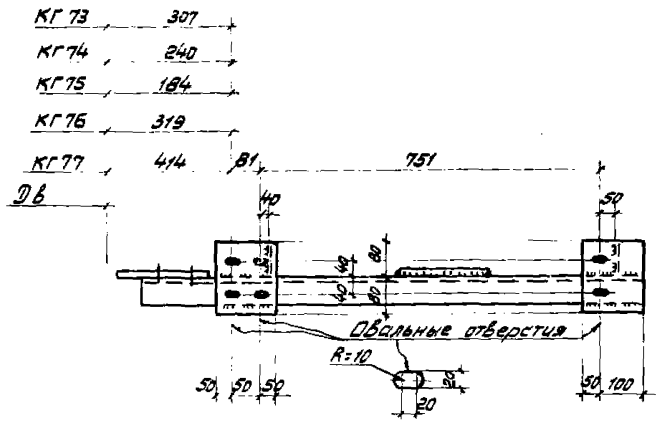

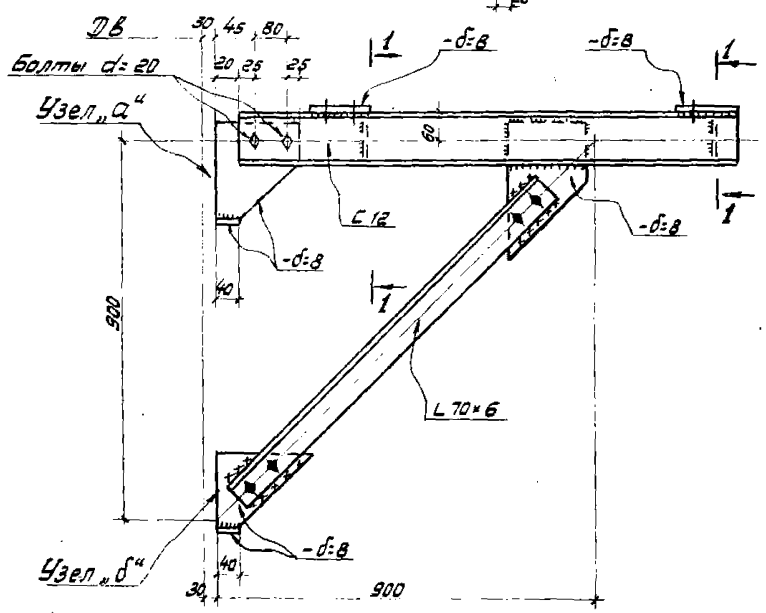

КГ78, КГ79, КГ80, КГ81, КГ82

Для площадок шириной 1000 мм

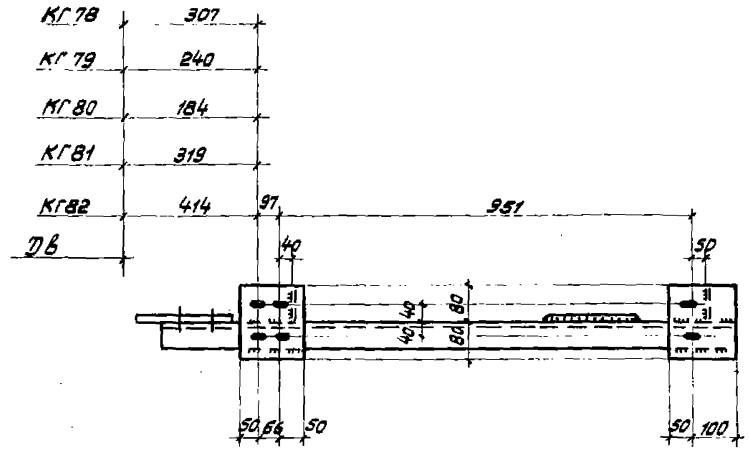

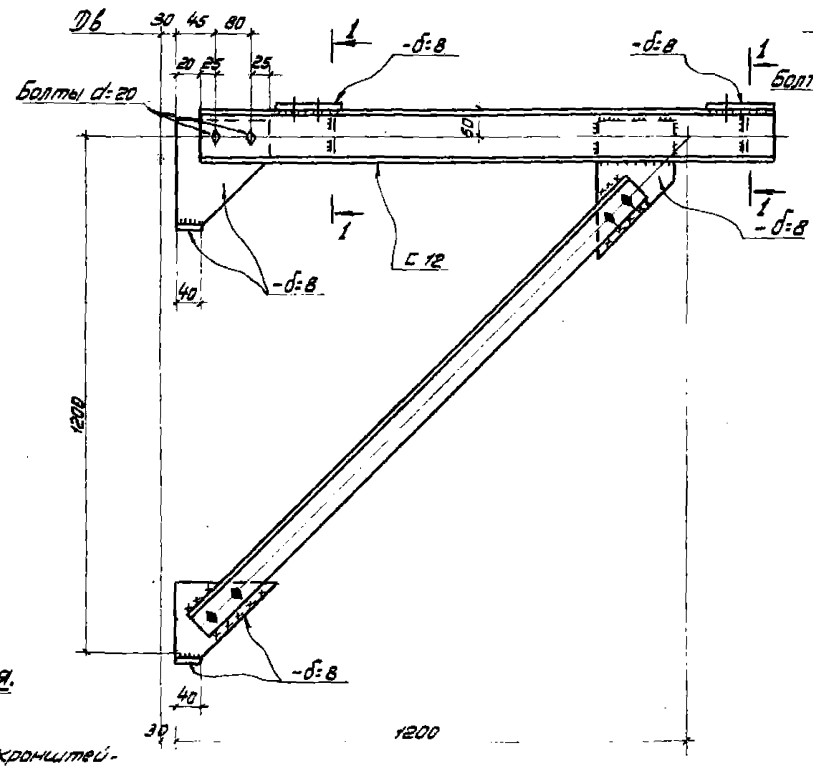

КГ83, КГ84, КГ85, КГ86, КГ87

Для площадок шириной 1200 мм

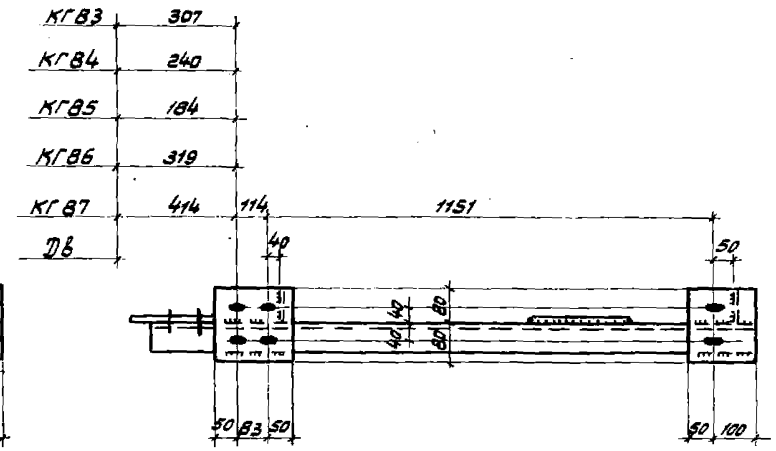

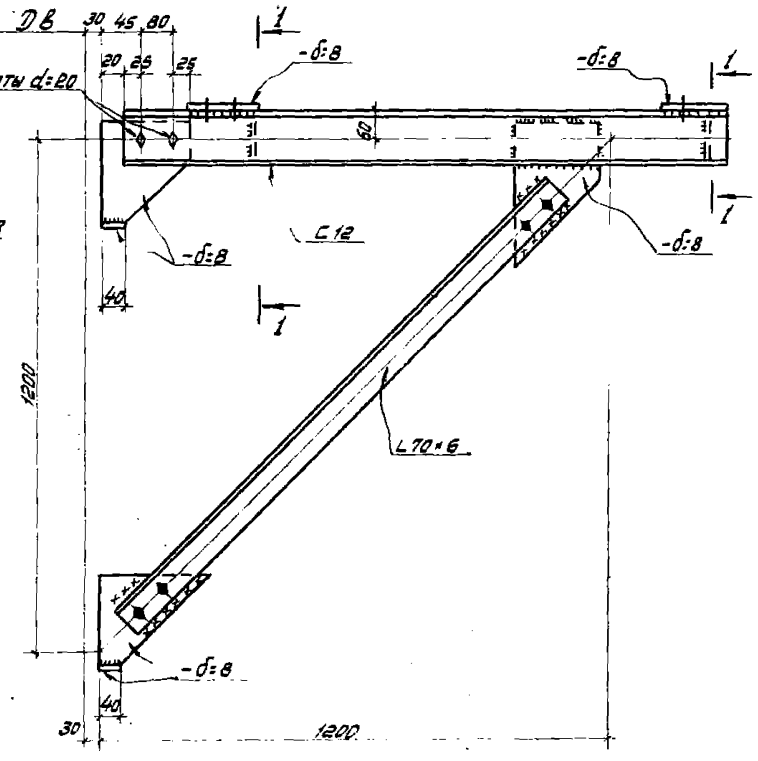

1 – 1

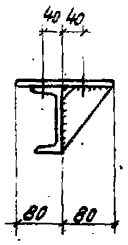

Примечания.

1. Узлы „а" и „б" даны для кронштейнов к аппаратам с изоляцией, см. лист 23.
2. Все болты d=12 мм, кроме оговоренных.
3. Сварные швы $h_ш$ = 6 мм.

ТК 1973 г.	Кронштейны для площадок шириной 800, 1000 и 1200 мм.	Серия 1.459-1 Выпуск 2 Лист 26

Схема площадок на консолях

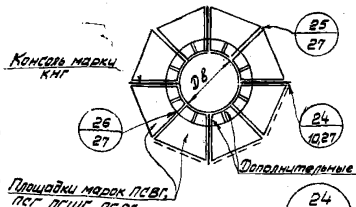

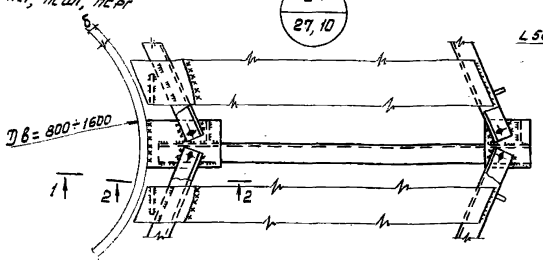

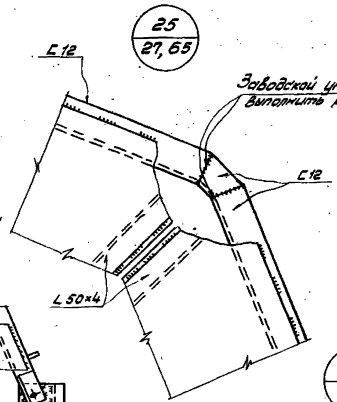

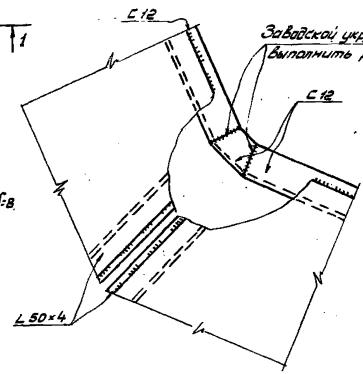

КНГ1, КНГ2, КНГ3, КНГ4, КНГ5, КНГ6

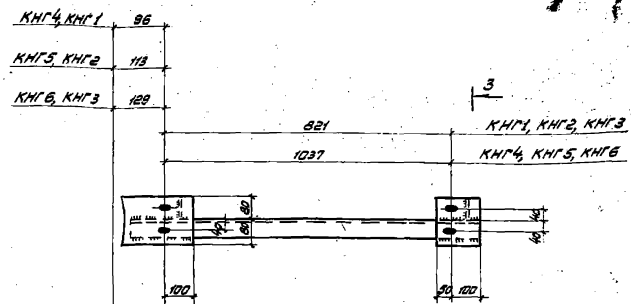

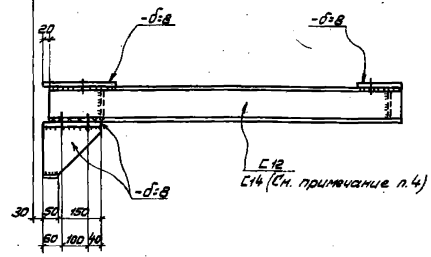

1 – 1

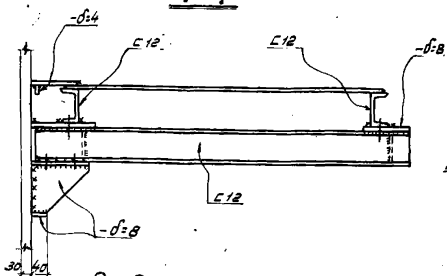

2 – 2

Для аппарата с изоляцией

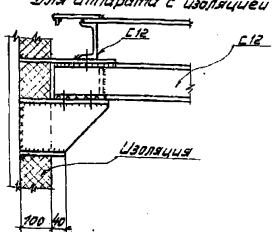

3 – 3

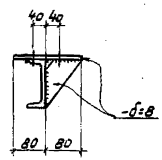

Примечания.

1. Площадки на консолях устраиваются только для аппаратов ДВ = 800 ÷ 1600 мм при h = 800 и 1000 мм под нагрузку $q_н$ = 200 кгс/м² без опирания лестниц и переходных площадок.
2. Для аппаратов с изоляцией размер стелика и опорной части консоли увеличивается на 100 мм.
3. Марки для площадок на консолях подбирать по монтажным схемам и ключам для площадок на кронштейнах.
4. При опирании переходной площадки и лестницы размерами > (1000×3600 мм) с нагрузкой 200 кгс/м² рабочий элемент консоли принимать из С14, в этом месте консоли устраиваются не через 90°, а через 45°.

ТК 1973г.	Консоли КНГ1, КНГ2, КНГ3, КНГ4, КНГ5, КНГ6 и узлы 24, 25, 26.	Серия 1.450-1 Выпуск 2 Лист 27

КГ46, КГ51, КГ52, КГ53

Для площадок шириной 1600 мм

КГ46	96
КГ51	182
КГ52	203
КГ53	220

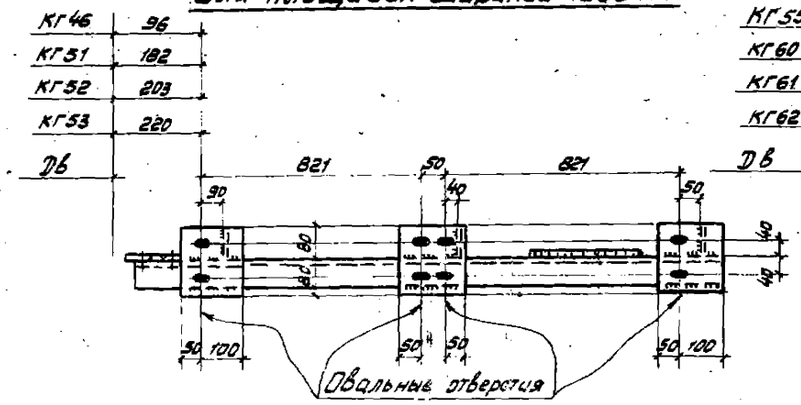

КГ55, КГ60, КГ61, КГ62

Для площадок шириной 2000 мм

КГ55	96
КГ60	182
КГ61	203
КГ62	220

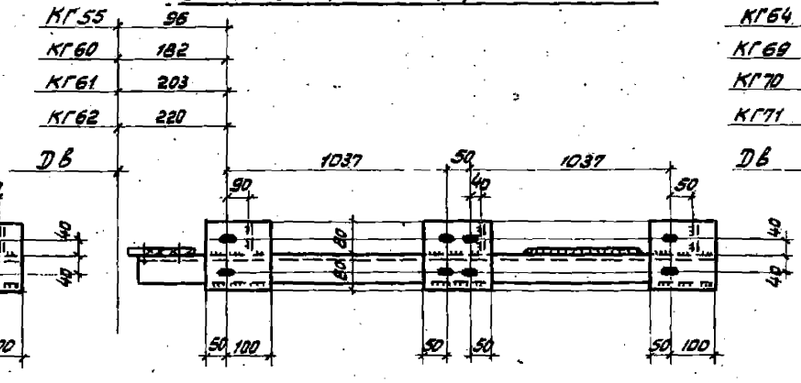

КГ64, КГ69, КГ70, КГ71

Для площадок шириной 2400 мм

КГ64	96
КГ69	182
КГ70	203
КГ71	220

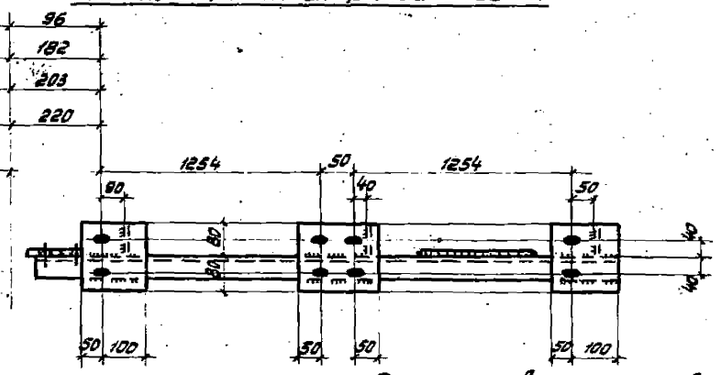

Деталь овального отверстия

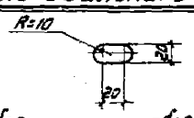

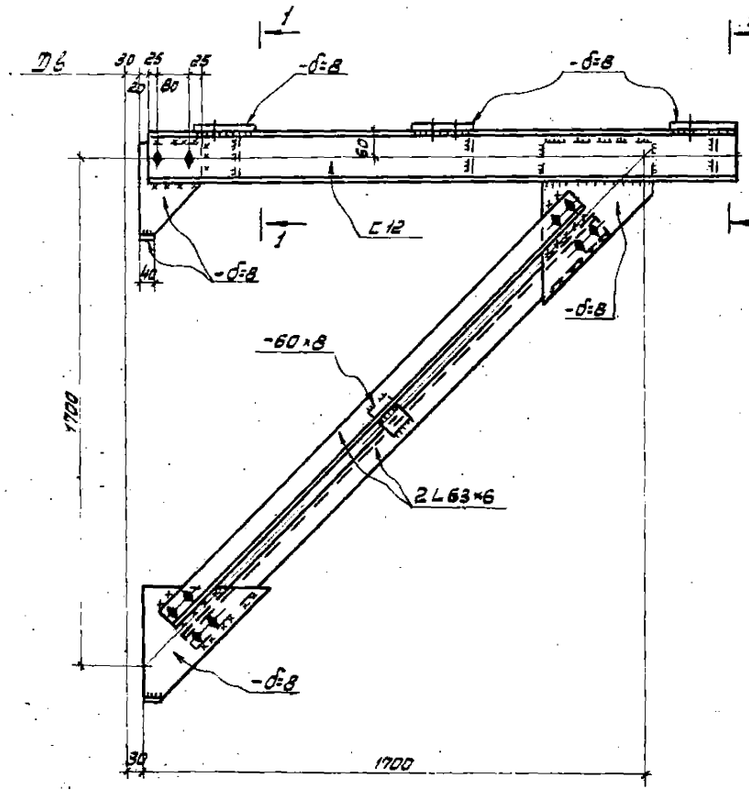

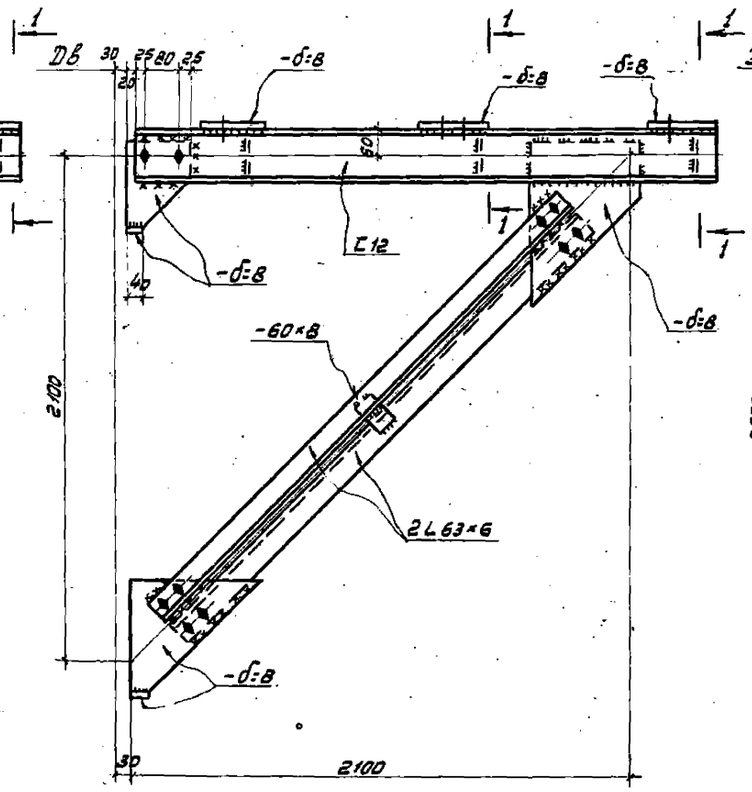

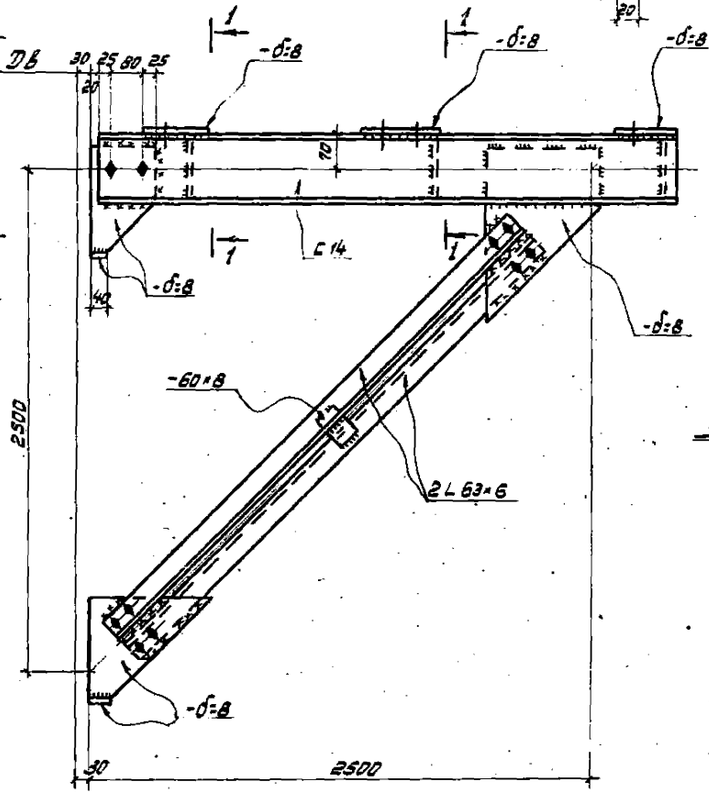

1 – 1

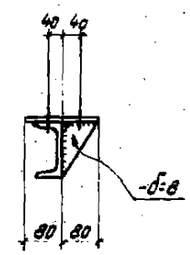

Примечания.

1. Сварные швы $h = 6$ мм.
2. Все болты $d = 12$ мм.

ТК 1973	Кронштейны для площадок шириной 1600, 2000 и 2400 мм	Серия 1.450-1 Выпуск 2 Лист 28

КГ47, КГ48, КГ49, КГ50, КГ54, КГ88.

Для площадок шириной 1600 мм

КГ56, КГ57, КГ58, КГ59, КГ63, КГ89.

Для площадок шириной 2000 мм

КГ65, КГ66, КГ67, КГ68, КГ72.

Для площадок шириной 2400 мм

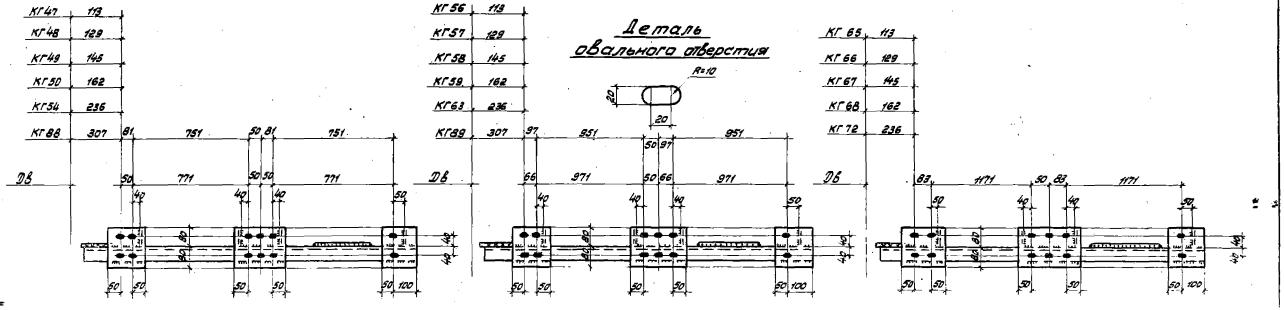

Примечания.

1. Сварные швы $k_ш = 6$ мм.
2. Все болты $d = 12$ мм.

ТК 1973	Кронштейны для площадок шириной 1600, 2000 и 2400 мм	Серия 1.459-1 Выпуск 2 Лист 29

ПСВГ1, ПСВГ2, ПСВГ4, ПСВГ5, ПСВГ7, ПСВГ8, ПСВГ10, ПСВГ11, ПСВГ13, ПСВГ14, ПСВГ16, ПСВГ17, ПСВГ19, ПСВГ20, ПСВГ22, ПСВГ23, ПСВГ25, ПСВГ26, ПСВГ28, ПСВГ29, ПСВГ31, ПСВГ32, ПСВГ34, ПСВГ37

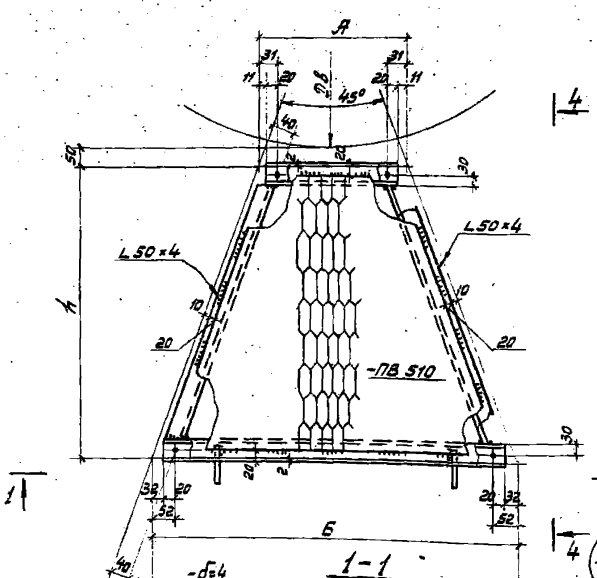

168	700	168	ПСВГ1
209	700	209	ПСВГ4
100	1000	101	ПСВГ2, ПСВГ7
183	1000	184	ПСВГ8, ПСВГ13
142	1000	142	ПСВГ5, ПСВГ10
75	1300	75	ПСВГ11, ПСВГ16
116	1300	117	ПСВГ14, ПСВГ19
157	1300	158	ПСВГ17, ПСВГ22
199	1300	198	ПСВГ20, ПСВГ25
240	1300	241	ПСВГ23, ПСВГ28
282	1300	282	ПСВГ26, ПСВГ31
323	1300	324	ПСВГ28, ПСВГ34
365	1300	365	ПСВГ32, ПСВГ37

ПСВГ35, ПСВГ38, ПСВГ40, ПСВГ41, ПСВГ43, ПСВГ44, ПСВГ46, ПСВГ47, ПСВГ49, ПСВГ50, ПСВГ52, ПСВГ55

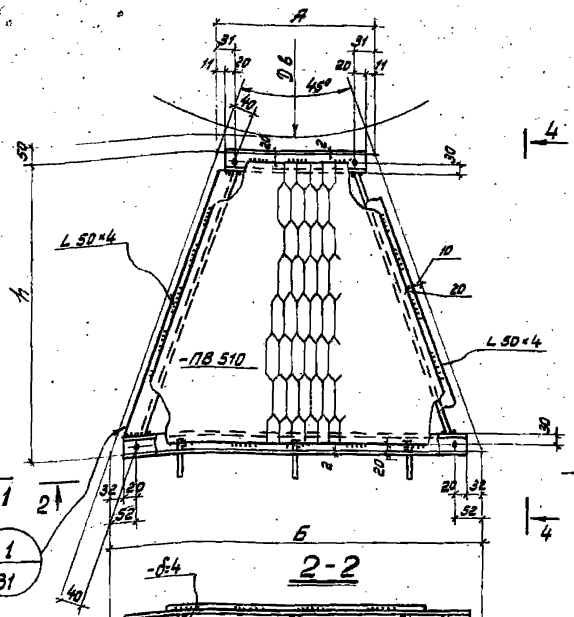

106	950	950	106	ПСВГ35, ПСВГ40
97	1000	1000	98	ПСВГ38, ПСВГ43
139	1000	1000	139	ПСВГ41, ПСВГ46
80	1100	1100	81	ПСВГ44, ПСВГ49
122	1100	1100	122	ПСВГ47, ПСВГ52
263	1000	1000	264	ПСВГ50, ПСВГ55

Узел крепления ограждений марок ПП26, ПП27, ПП28 в торцах площадок

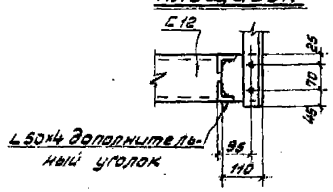

ПСВГ53, ПСВГ56, ПСВГ58, ПСВГ59, ПСВГ61, ПСВГ62, ПСВГ64, ПСВГ65, ПСВГ67, ПСВГ68, ПСВГ70, ПСВГ71, ПСВГ73, ПСВГ74, ПСВГ76, ПСВГ77.

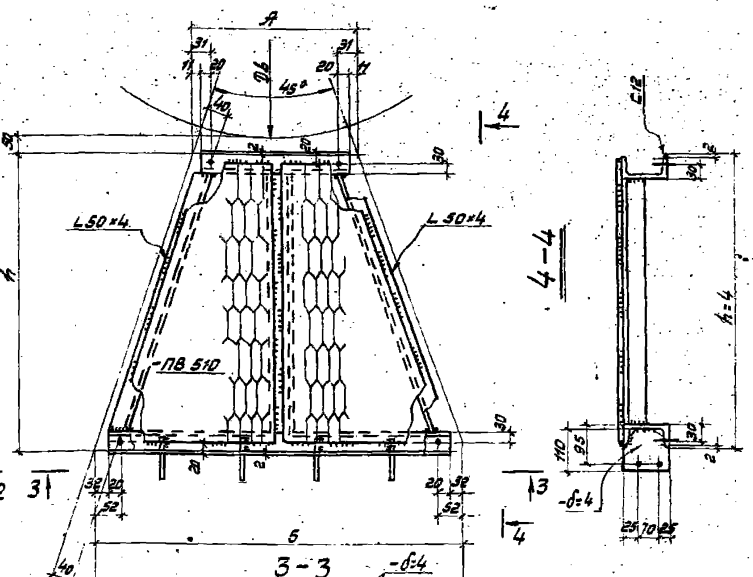

105	800	800	800	105	ПСВГ53, ПСВГ58
146	800	800	800	146	ПСВГ56, ПСВГ61
187	800	800	800	188	ПСВГ59, ПСВГ64
228	800	800	800	229	ПСВГ62, ПСВГ67
270	800	800	800	271	ПСВГ65, ПСВГ70
112	900	1000	900	112	ПСВГ68, ПСВГ73
153	900	1000	900	154	ПСВГ71, ПСВГ76
94	1000	1000	1000	95	ПСВГ74
136	1000	1000	1000	136	ПСВГ77

Примечания.

1. Все отверстия d = 15 мм.
2. Сварные швы h = 4 мм.

ТК 1973	Секторные площадки с просечно-вытяжным настилом шириной 800 и 1000 мм.	Серия 1.462-1 Выпуск 2

ПСВГ 3, ПСВГ 6, ПСВГ 9, ПСВГ 12, ПСВГ 15, ПСВГ 18, ПСВГ 21, ПСВГ 24, ПСВГ 27

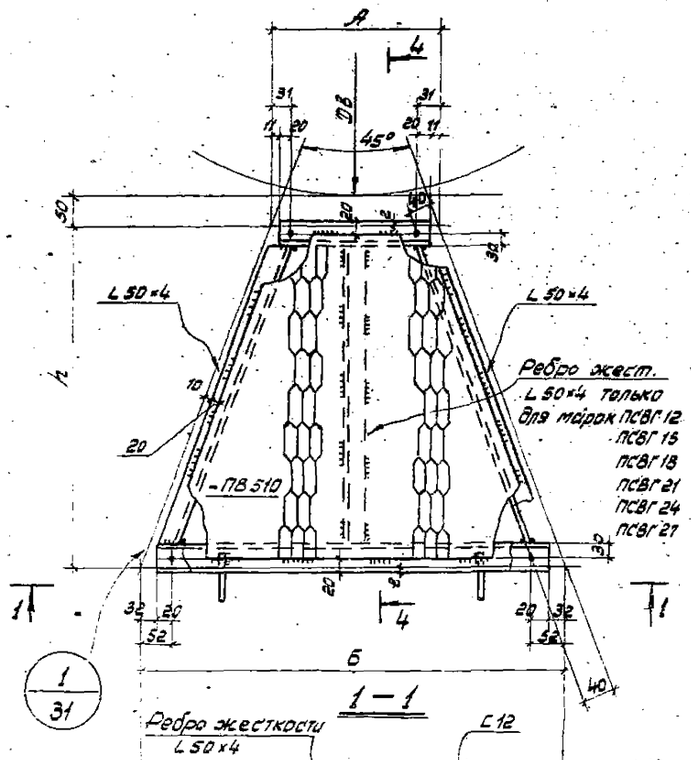

183	1000	184	ПСВГ 3
75	1300	75	ПСВГ 6
116	1300	117	ПСВГ 9
157	1300	158	ПСВГ 12
199	1300	199	ПСВГ 15
240	1300	241	ПСВГ 18
282	1300	282	ПСВГ 21
323	1300	324	ПСВГ 24
365	1300	365	ПСВГ 27

ПСВГ 30, ПСВГ 33, ПСВГ 36, ПСВГ 39, ПСВГ 42, ПСВГ 45

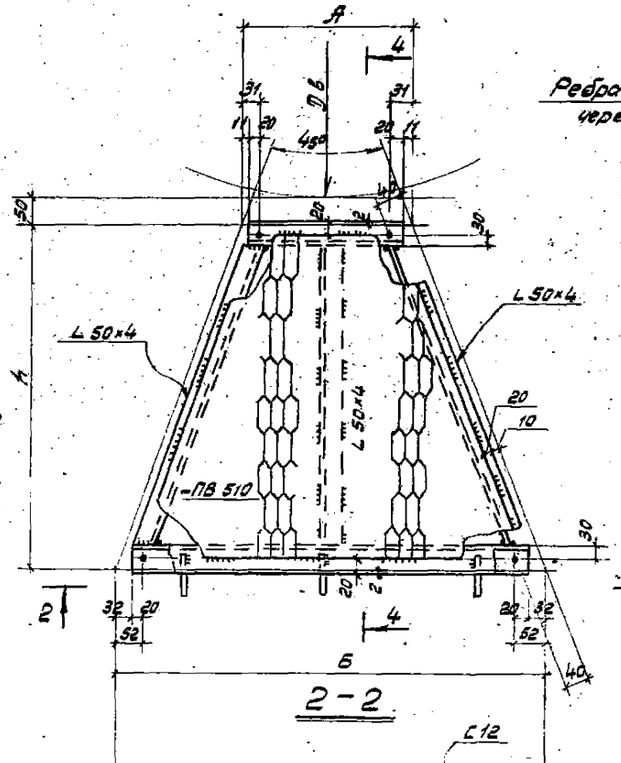

106	950	950	106 ПСВГ 30
97	1000	1000	98 ПСВГ 33
139	1000	1000	139 ПСВГ 36
80	1100	1100	81 ПСВГ 39
122	1100	1100	122 ПСВГ 42
263	1000	1000	264 ПСВГ 45

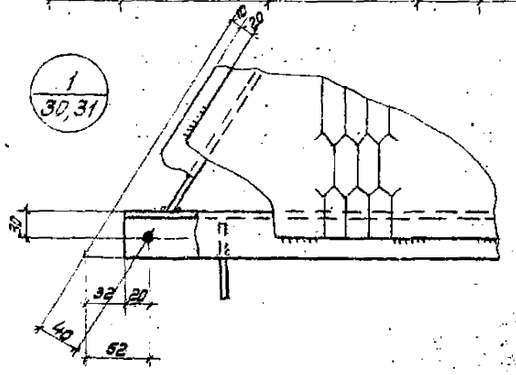

ПСВГ 48, ПСВГ 51, ПСВГ 54, ПСВГ 57, ПСВГ 60, ПСВГ 63, ПСВГ 66, ПСВГ 69, ПСВГ 72, ПСВГ 75, ПСВГ 78

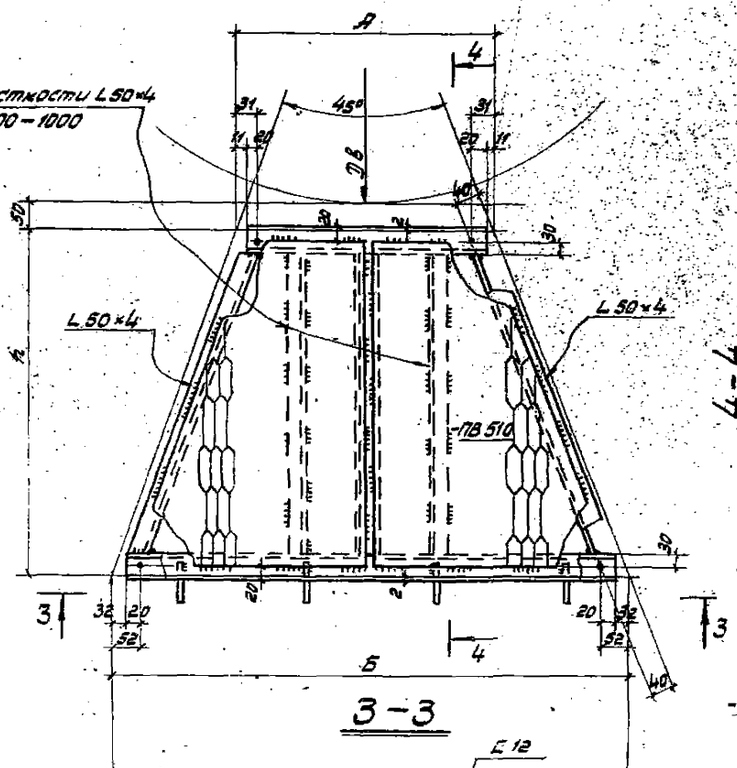

105	800	800	800	105 ПСВГ 48
146	800	800	800	146 ПСВГ 51
187	800	800	800	188 ПСВГ 54
229	800	800	800	229 ПСВГ 57
270	800	800	800	271 ПСВГ 60
112	900	1000	900	112 ПСВГ 63
153	900	1000	900	154 ПСВГ 66
94	1000	1000	1000	95 ПСВГ 69
136	1000	1000	1000	136 ПСВГ 72
177	1000	1000	1000	178 ПСВГ 75
219	1000	1000	1000	219 ПСВГ 78

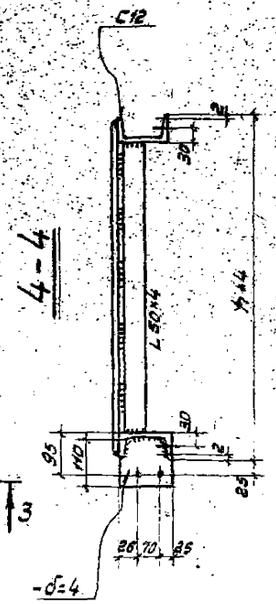

Примечания.

1. Все отверстия $d = 15$ мм
2. Сварные швы $h_ш = 4$ мм
3. В случае отсутствия листа – ПВ 510 шириной 1200 мм применяются более узкие листы с укладкой в перпендикулярном направлении и стыкованием на ребрах жесткости.

ТК 1973	Гектарные площадки с просечно-вытяжным настилом шириной 1200 мм. Узел 1.	Серия 1.459-1 Выпуск 2 Лист 31

ПСВГ 79, ПСВГ 82, ПСВГ 85, ПСВГ 88, ПСВГ 91

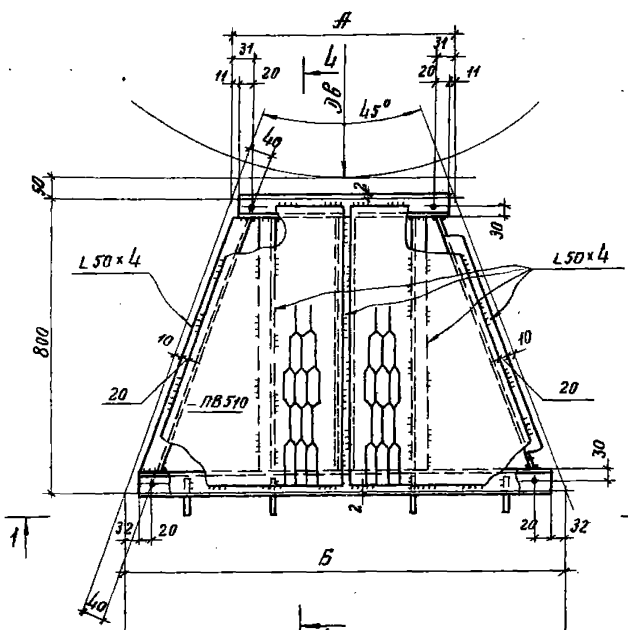

ПСВГ 80, ПСВГ 83, ПСВГ 86, ПСВГ 89, ПСВГ 92

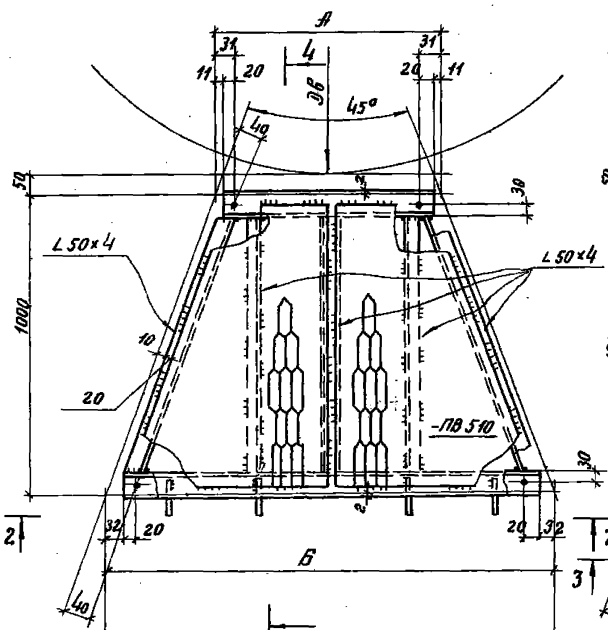

ПСВГ 81, ПСВГ 84, ПСВГ 87, ПСВГ 90

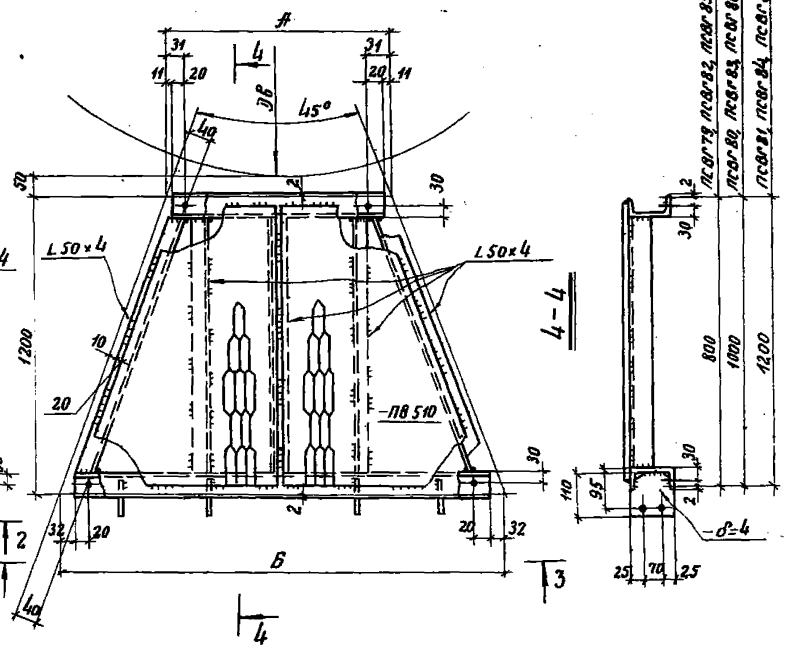

ПСВГ 79, ПСВГ 82, ПСВГ 85, ПСВГ 88, ПСВГ 91
ПСВГ 80, ПСВГ 83, ПСВГ 86, ПСВГ 89, ПСВГ 92
ПСВГ 81, ПСВГ 84, ПСВГ 87, ПСВГ 90

95	1000	1000	1000	94	ПСВГ 79
136	1000	1000	1000	136	ПСВГ 82
177	1000	1000	1000	178	ПСВГ 85
219	1000	1000	1000	219	ПСВГ 88
260	1000	1000	1000	261	ПСВГ 91

177	1000	1000	1000	178	ПСВГ 80
219	1000	1000	1000	219	ПСВГ 83
260	1000	1000	1000	261	ПСВГ 86
302	1000	1000	1000	302	ПСВГ 89
343	1000	1000	1000	343	ПСВГ 92

260	1000	1000	1000	261	ПСВГ 81
302	1000	1000	1000	302	ПСВГ 84
343	1000	1000	1000	343	ПСВГ 87
384	1000	1000	1000	385	ПСВГ 90

Примечания.

1. Все отверстия d=15мм.
2. Сварные швы $h_ш$=4мм.
3. В случае отсутствия листа – ПВ 510 шириной 1200мм применяются более узкие листы с укладкой их в перпендикулярном направлении и стыкованием на ребрах жесткости.

ТК 1973г. Секторные площадки с приемно-вытяжным настилом шириной 800, 1000 и 1200мм.

Серия 1.459-1 Выпуск 2 Лист 32

пст1, пст2, пст4, пст5, пст7, пст8, пст10, пст11, пст13, пст14, пст16, пст17, пст19, пст20, пст22, пст23, пст25, пст26, пст28, пст29, пст31, пст32, пст34, пст37

пст35, пст38, пст40, пст41, пст43, пст44, пст46, пст47, пст49, пст50, пст52, пст55

пст53, пст56, пст58, пст59, пст61, пст62, пст64, пст65, пст67, пст68, пст70, пст71, пст73, пст74, пст76, пст77

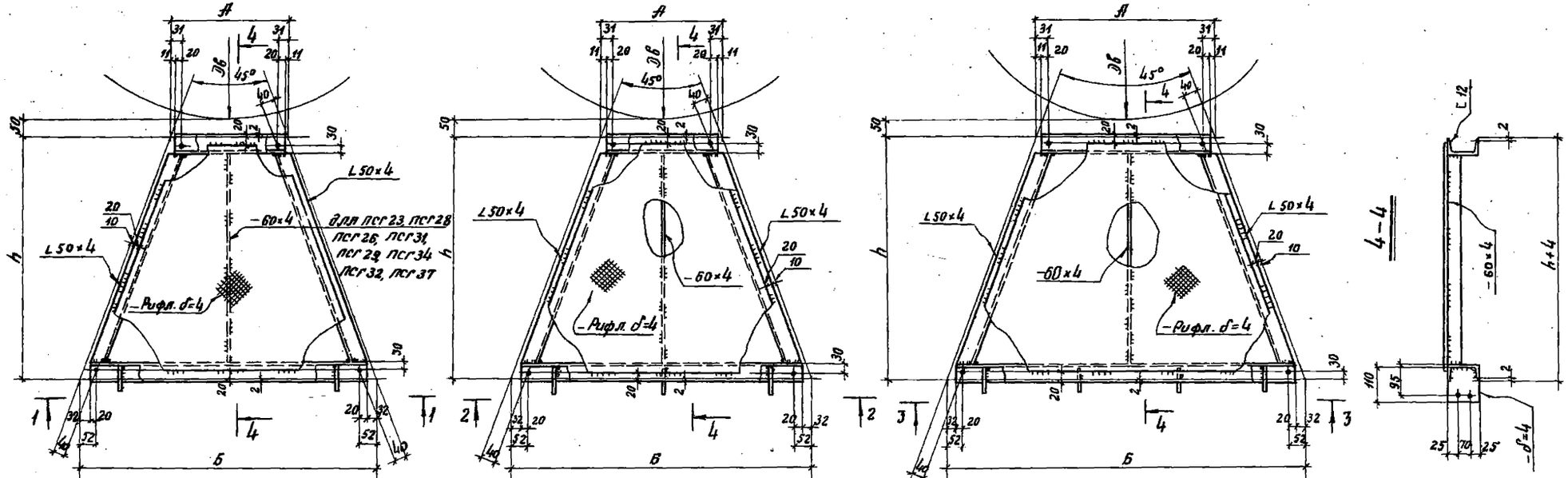

168	700	168	пст1
209	700	209	пст4
100	1000	101	пст2, пст7
183	1000	184	пст8, пст13
142	1000	142	пст5, пст10
75	1300	75	пст11, пст16
116	1300	117	пст14, пст19
157	1300	158	пст17, пст22
199	1300	199	пст20, пст25
240	1300	241	пст23, пст28
282	1300	282	пст26, пст31
323	1300	324	пст29, пст34
365	1300	365	пст32, пст37

106	950	950	106	пст35, пст40
97	1000	1000	98	пст38, пст43
139	1000	1000	139	пст41, пст46
80	1100	1100	81	пст44, пст49
122	1100	1100	122	пст47, пст52
263	1000	1000	264	пст50, пст55

105	800	800	800	105	пст53, пст58
146	800	800	800	146	пст56, пст61
187	800	800	800	188	пст59, пст64
229	800	800	800	229	пст62, пст67
270	800	800	800	271	пст65, пст70
112	900	1000	900	112	пст68, пст73
153	900	1000	900	154	пст71, пст76
94	1000	1000	1000	95	пст74
136	1000	1000	1000	136	пст77

Примечания.

1. Все отверстия d=15мм.
2. Сварные швы h=4мм.

ПСГ3, ПСГ6, ПСГ9, ПСГ12, ПСГ15, ПСГ18, ПСГ21, ПСГ24, ПСГ27

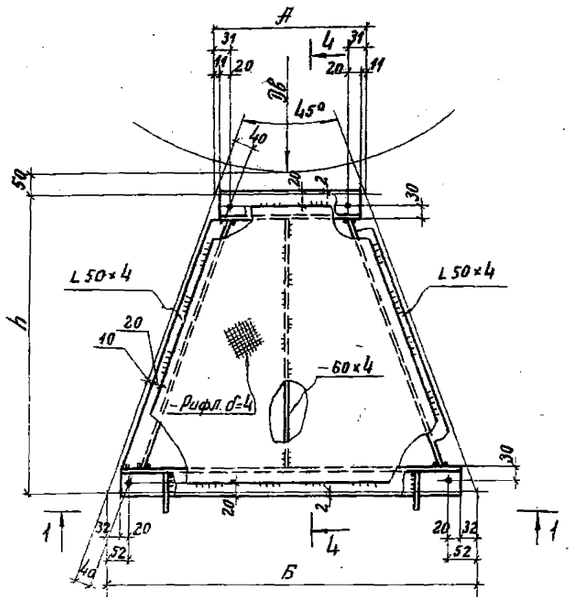

1 – 1



183	1000	184	ПСГ3
75	1300	75	ПСГ6
116	1300	117	ПСГ9
157	1300	158	ПСГ12
199	1300	199	ПСГ15
240	1300	241	ПСГ18
282	1300	282	ПСГ21
323	1300	324	ПСГ24
365	1300	365	ПСГ27

ПСГ30, ПСГ33, ПСГ36, ПСГ39, ПСГ42, ПСГ45

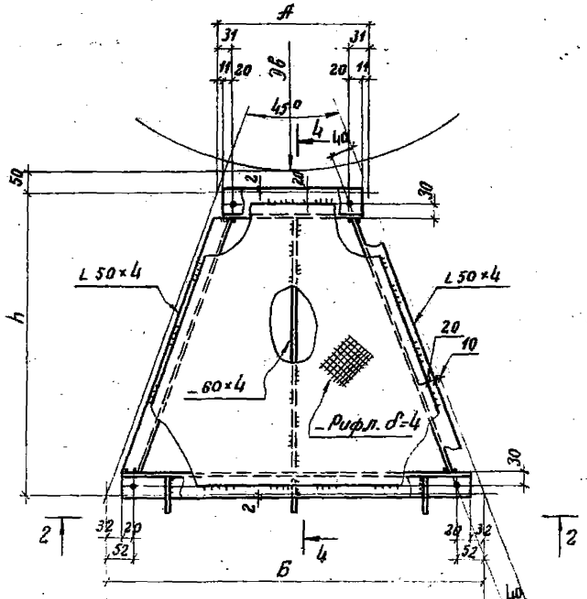

2 – 2

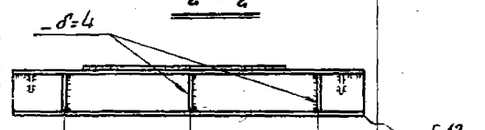

106	950	950	ПСГ30
97	1000	1000	ПСГ33
139	1000	1000	ПСГ36
80	1100	1100	ПСГ39
122	1100	1100	ПСГ42
263	1000	1000	ПСГ45

Примечания.

1. Все отверстия d=15мм.
2. Сварные швы h=4мм.

ПСГ48, ПСГ51, ПСГ54, ПСГ57, ПСГ60, ПСГ63, ПСГ66, ПСГ69, ПСГ72, ПСГ75, ПСГ78

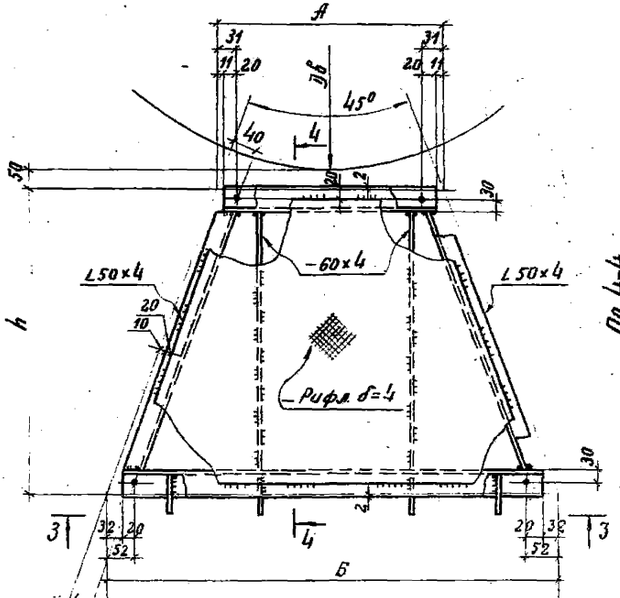

По 4-4

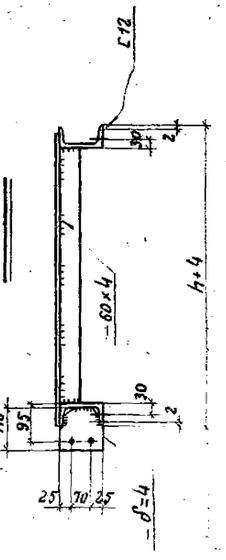

3 – 3

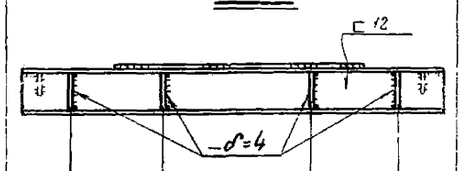

105	800	800	800	105	ПСГ48
146	800	800	800	146	ПСГ51
187	800	800	800	188	ПСГ54
229	800	800	800	229	ПСГ57
270	800	800	800	271	ПСГ60
112	900	1000	900	112	ПСГ63
153	900	1000	900	154	ПСГ66
94	1000	1000	1000	95	ПСГ69
136	1000	1000	1000	136	ПСГ72
177	1000	1000	1000	178	ПСГ75
219	1000	1000	1000	219	ПСГ78

ГПИ Промстальконструкция г. Киев
Инв. № подл. | Подпись и дата | Взам. инв. №
Гусев Сенилов
Гайдай Головенко

ТК 1973п

Секторные площадки с рифленым настилом шириной 1200мм.

ПСГ 79, ПСГ 82, ПСГ 85, ПСГ 88, ПСГ 91

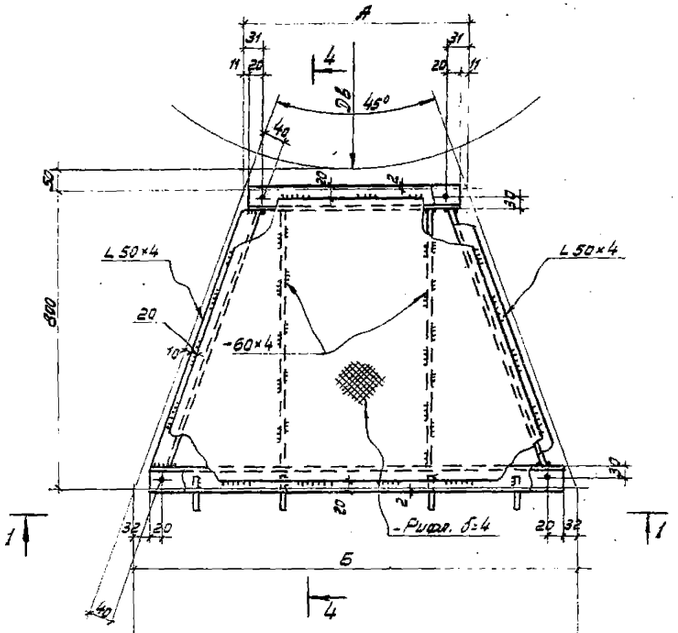

1 - 1

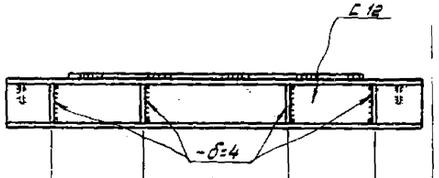

95	1000	1000	1000	94	ПСГ 79
136	1000	1000	1000	136	ПСГ 82
177	1000	1000	1000	178	ПСГ 85
219	1000	1000	1000	219	ПСГ 88
260	1000	1000	1000	261	ПСГ 91

ПСГ 80, ПСГ 83, ПСГ 86, ПСГ 89, ПСГ 92

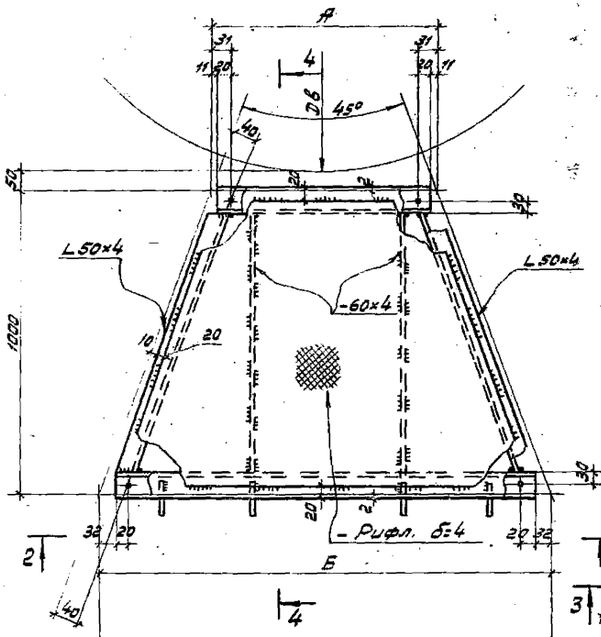

2 - 2

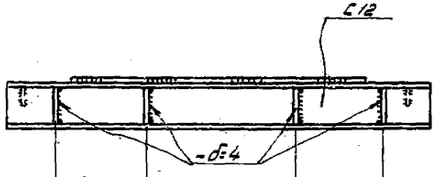

177	1000	1000	1000	178	ПСГ 80
219	1000	1000	1000	219	ПСГ 83
260	1000	1000	1000	261	ПСГ 86
302	1000	1000	1000	302	ПСГ 89
343	1000	1000	1000	343	ПСГ 92

ПСГ 81, ПСГ 84, ПСГ 87, ПСГ 90

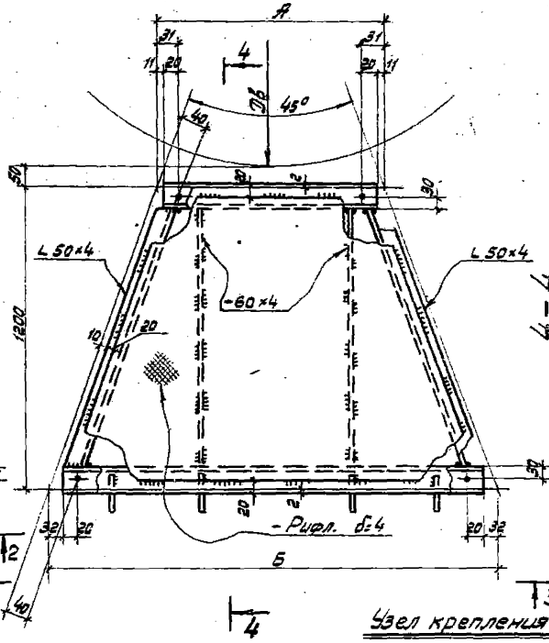

4 - 4

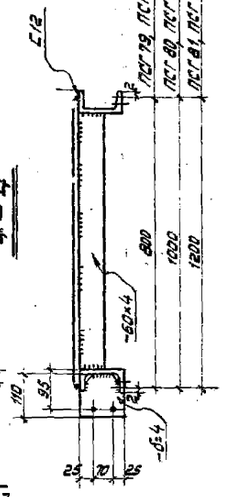

Узел крепления ограждений марок ПП26, ПП27, ПП28 в торцах ограждений

3 - 3

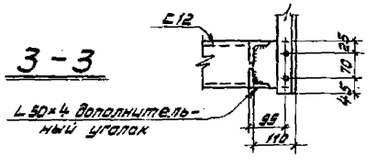

260	1000	1000	1000	260	ПСГ 81
302	1000	1000	1000	302	ПСГ 84
343	1000	1000	1000	343	ПСГ 87
384	1000	1000	1000	385	ПСГ 90

Примечания.

1. Все отверстия d= 15 мм.
2. Все швы h=4 мм.

ТК 1973с	Секторные площадки с рифленым настилом шириной 800, 1000 и 1200 мм.	Серия 1.451-3 Выпуск 2 Лист 35

ПСШГ1, ПСШГ2, ПСШГ3, ПСШГ4, ПСШГ5, ПСШГ6

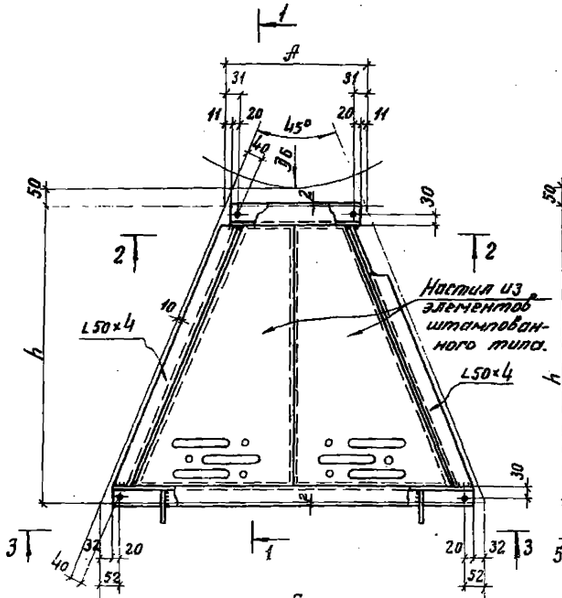

2 – 2

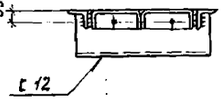

3 – 3

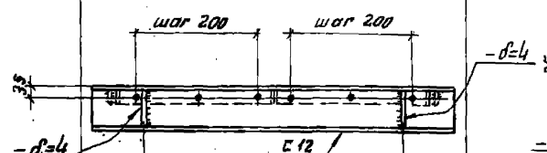

168	700	158	ПСШГ1
100	1000	101	ПСШГ2
183	1000	184	ПСШГ3
209	700	209	ПСШГ4
142	1000	142	ПСШГ5
75	1300	75	ПСШГ6

ПСШГ7, ПСШГ8, ПСШГ9, ПСШГ10, ПСШГ11, ПСШГ12, ПСШГ13, ПСШГ14, ПСШГ15, ПСШГ19, ПСШГ20, ПСШГ21.

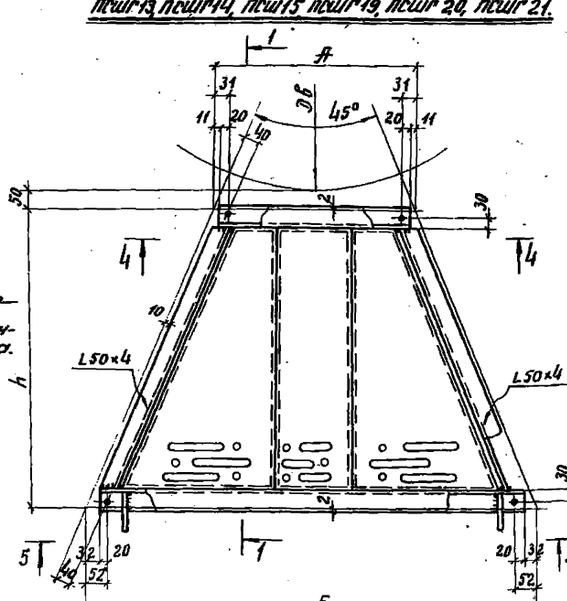

4 – 4

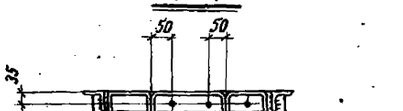

200	ПСШГ7 ÷ ПСШГ12
300	ПСШГ13 ÷ ПСШГ15
500	ПСШГ19 ÷ ПСШГ21

5 – 5

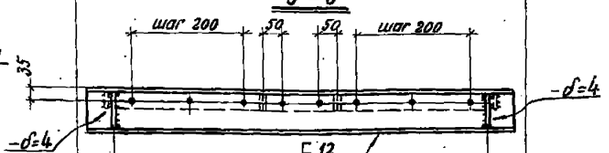

100	1000	101	ПСШГ7
157	1300	158	ПСШГ12
142	1000	142	ПСШГ10
75	1300	75	ПСШГ11
282	1300	282	ПСШГ21
183	1000	184	ПСШГ8, ПСШГ13
199	1300	199	ПСШГ15, ПСШГ20
116	1300	117	ПСШГ9, ПСШГ14, ПСШГ19

ПСШГ16, ПСШГ17, ПСШГ18, ПСШГ22, ПСШГ23, ПСШГ24, ПСШГ37.

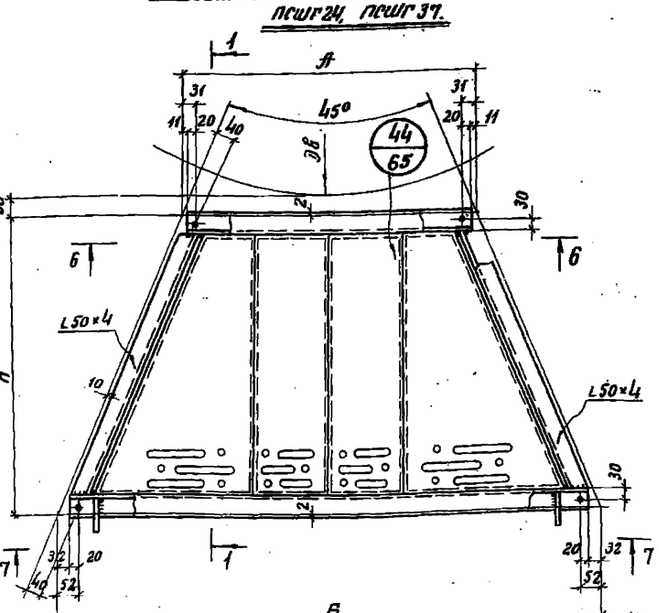

6 – 6

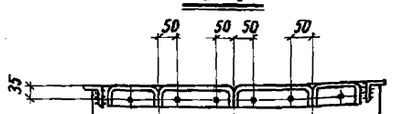

200	200	ПСШГ16, ПСШГ17, ПСШГ18
300	300	ПСШГ22, ПСШГ23, ПСШГ24
500	500	ПСШГ37

7 – 7

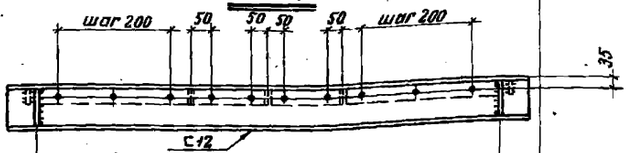

75	1300	75	ПСШГ16
157	1300	158	ПСШГ17, ПСШГ22
240	1300	241	ПСШГ18, ПСШГ23
323	1300	324	ПСШГ24
365	1300	365	ПСШГ37

Узел крепления ограждений марок ЛП26, ЛП27, ЛП28 в торцах площадок.

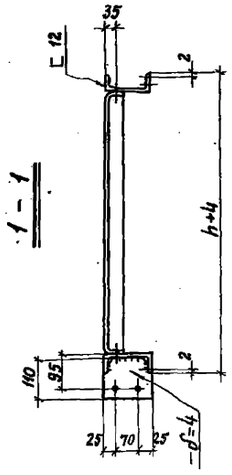

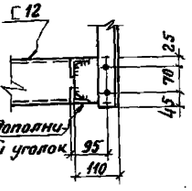

Примечания.

1. Шаг отверстий для крепления элементов штампованного типа:
   а/ для элементов шириной 200мм – 1×100мм;
   б/ для элементов шириной 300мм – 1×200мм;
   в/ для элементов шириной 500мм – 2×200мм;
   г/ для крайних (косых) – элементов – n×200мм;
2. Все отверстия d=15мм.
3. Сварные швы h_w = 4мм.
4. Элемент настила шириной 500мм может быть заменен элементами 200 и 300 мм.

ТК 1973г	Секторные площадки с настилом из элементов штампованного типа ПСШГ1 ÷ ПСШГ24, ПСШГ37	Серия 1.455-1	
		Выпуск 2	Лист 36

ПСШГ 25, ПСШГ 26, ПСШГ 27, ПСШГ 28, ПСШГ 29, ПСШГ 31, ПСШГ 32, ПСШГ 34

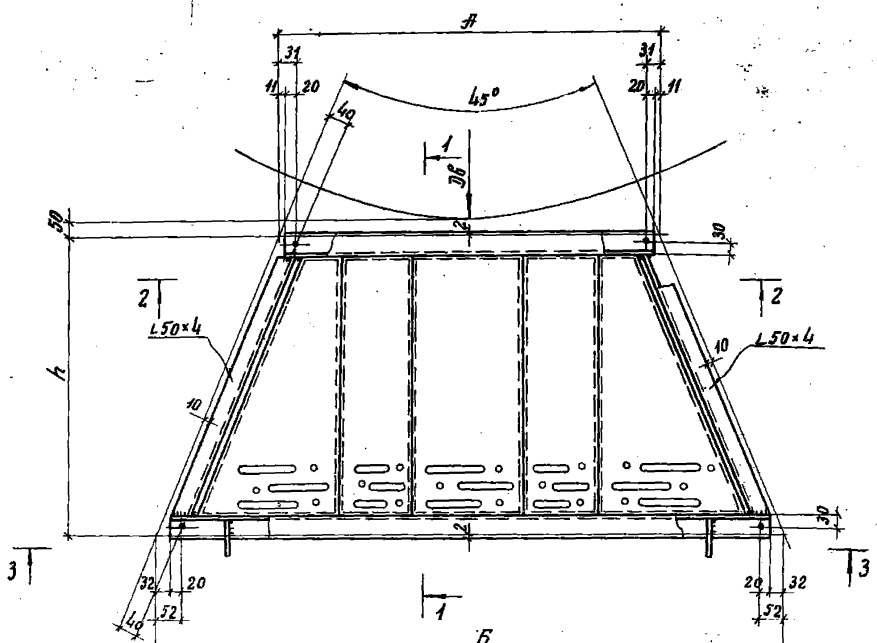

2 – 2

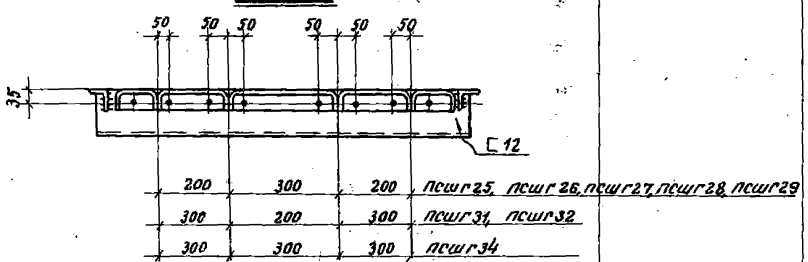

200	300	200	ПСШГ 25, ПСШГ 26, ПСШГ 27, ПСШГ 28, ПСШГ 29
300	200	300	ПСШГ 31, ПСШГ 32
300	300	300	ПСШГ 34

3 – 3

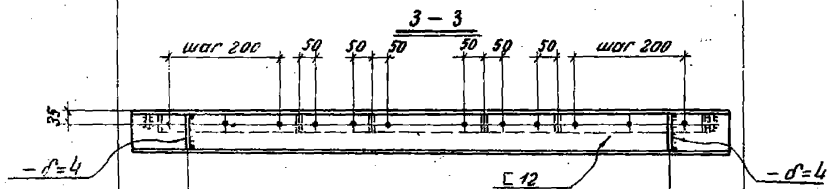

ПСШГ 25	199	1300	199	
ПСШГ 26, ПСШГ 31	282	1300	282	
ПСШГ 27, ПСШГ 32	365	1300	365	
ПСШГ 28	240	1300	241	
ПСШГ 29, ПСШГ 34	323	1300	324	

ПСШГ 38, ПСШГ 39

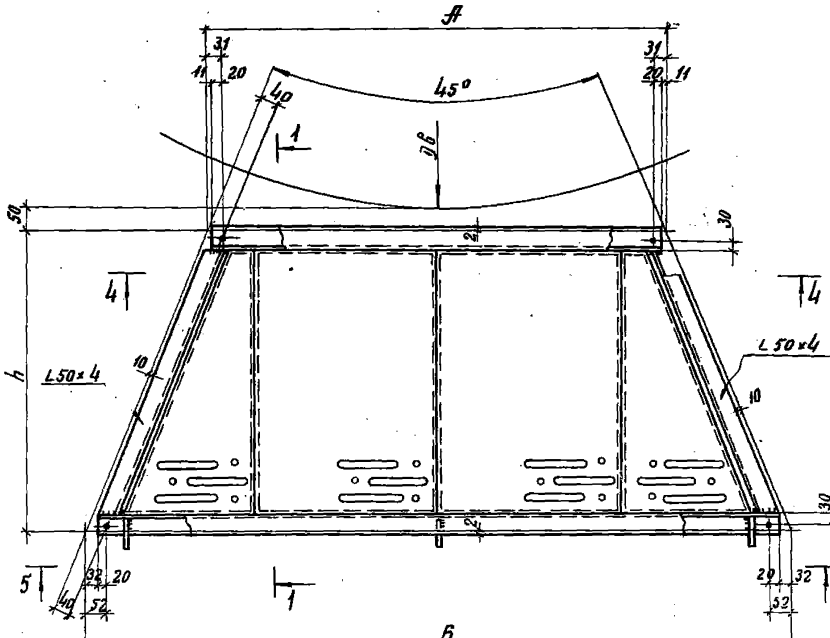

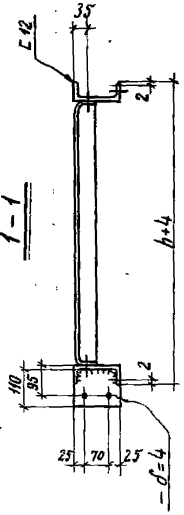

4 – 4

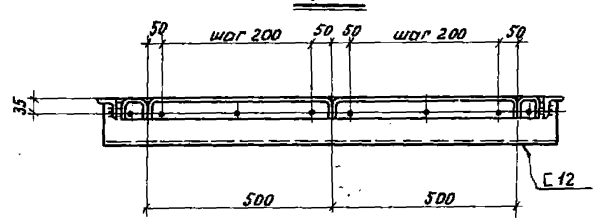

5 – 5

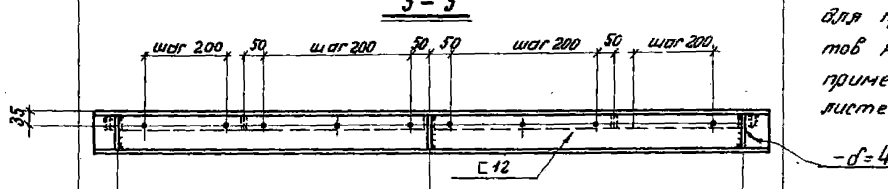

97	1000	1000	98	ПСШГ 38
80	1100	1100	81	ПСШГ 39

Примечания.

1. Все отверстия d=15мм.
2. Сварные швы h_w=4мм.
3. Элемент настила шириной 500мм может быть заменен элементами шириной 200 и 300мм.
4. Разбивку отверстий для крепления элементов настила см. примечание п. 1 на листе 36.

г. Киев

ТК 1973г.	Секторные площадки с настилом из элементов штампованного типа ПСШГ 25÷29, ПСШГ 31, ПСШГ 32, ПСШГ 34, ПСШГ 38, ПСШГ 39	Серия 1.459-1	
		Выпуск 2	Лист 37

ПСШГ30, ПСШГ33, ПСШГ35, ПСШГ36, ПСШГ40, ПСШГ41, ПСШГ42, ПСШГ43, ПСШГ44, ПСШГ45, ПСШГ46, ПСШГ47, ПСШГ49, ПСШГ50, ПСШГ55

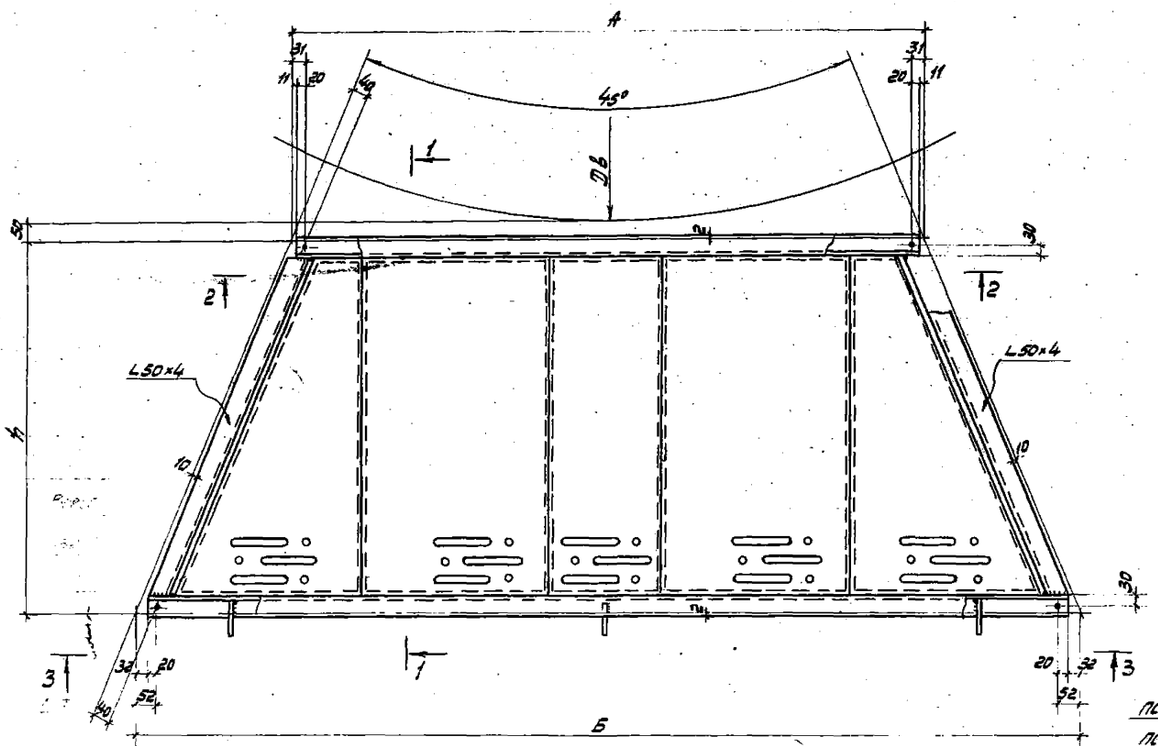

1-1 (повернуто)

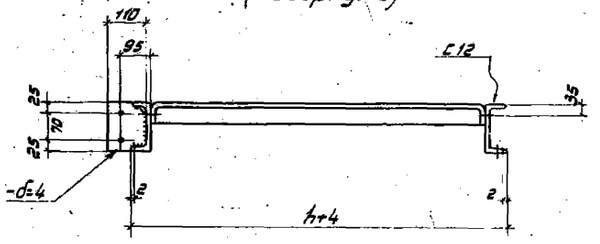

2-2

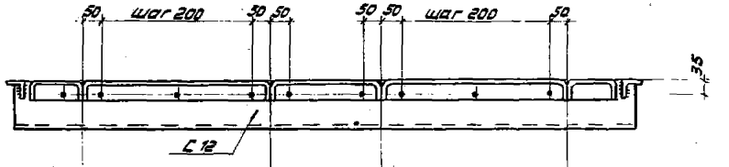

ПСШГ33, ПСШГ30	300	200	300	
ПСШГ35, ПСШГ36	300	300	300	
ПСШГ40, ПСШГ41, ПСШГ42	300	500	300	
ПСШГ48, ПСШГ50	500	300	500	
	500	200	500	ПСШГ43, ПСШГ44, ПСШГ45, ПСШГ46, ПСШГ47
ПСШГ35	500	500	500	

3-3

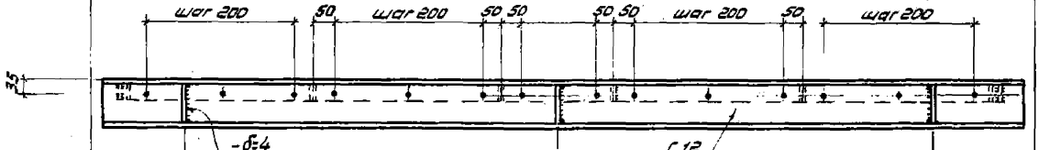

106	950	950	106	ПСШГ30, ПСШГ35, ПСШГ40
97	1000	1000	98	ПСШГ33, ПСШГ43
139	1000	1000	139	ПСШГ36, ПСШГ41, ПСШГ46
122	1100	1100	122	ПСШГ42, ПСШГ47
80	1100	1100	81	ПСШГ44, ПСШГ49
263	1000	1000	264	ПСШГ45, ПСШГ50, ПСШГ55

Примечания.

1. Все отверстия d=15 мм.
2. Сварные швы $h_ш$ = 4 мм.
3. Элемент настила шириной 500 мм может быть заменен элементами шириной 200 и 300 мм.
4. Разбивку отверстий для крепления элементов настила см. примечание п.1 на листе 36.

ТК 1973г.	Секторные площадки с настилом из элементов штампованного типа ПСШГ30, ПСШГ33, ПСШГ35, ПСШГ36, ПСШГ40÷47, ПСШГ49, ПСШГ50, ПСШГ55.	Серия 1.459-1	Выпуск 2	Лист 38

ПСШГ 48, ПСШГ 51, ПСШГ 56, ПСШГ 57

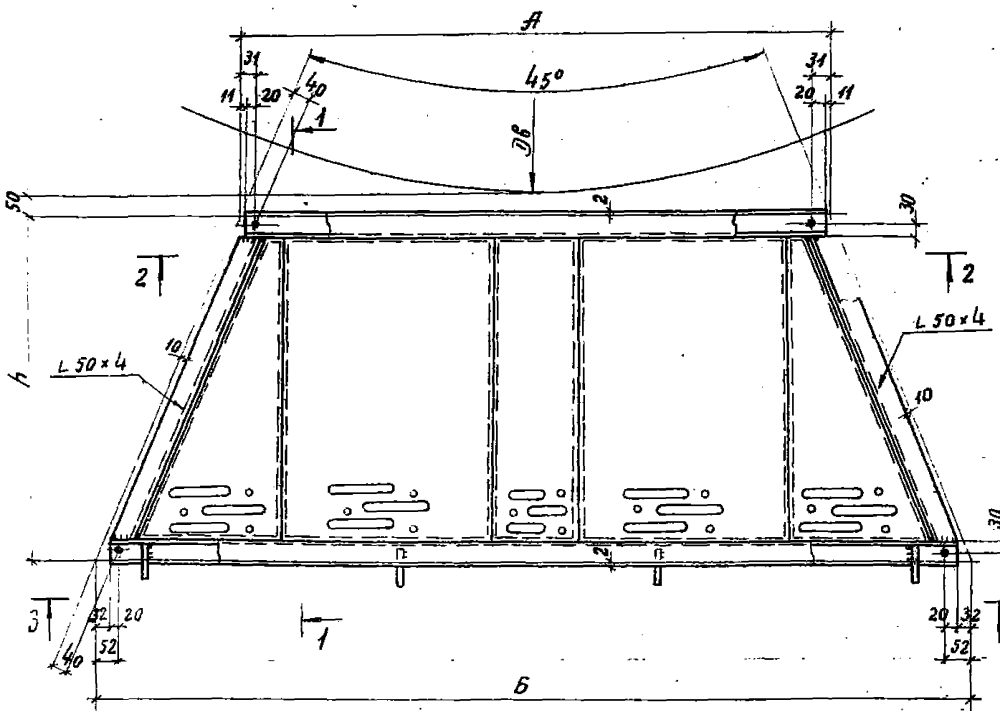

ПСШГ 52

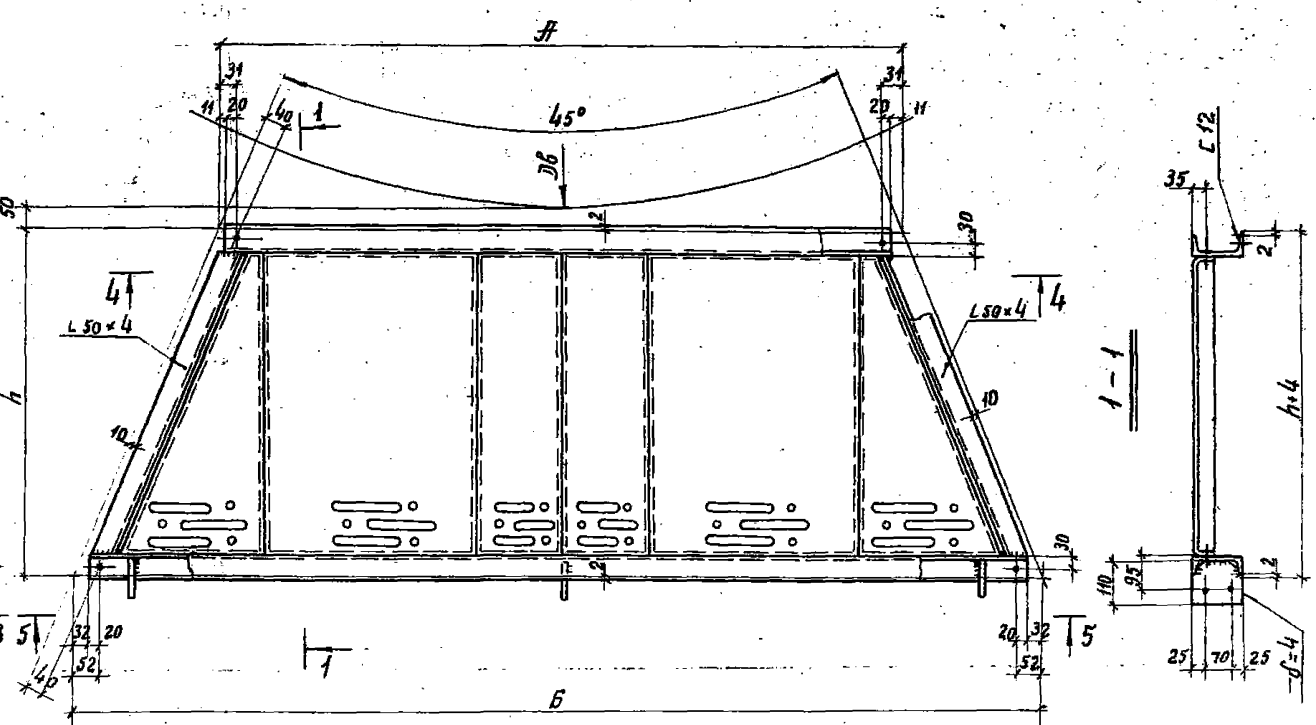

2 – 2

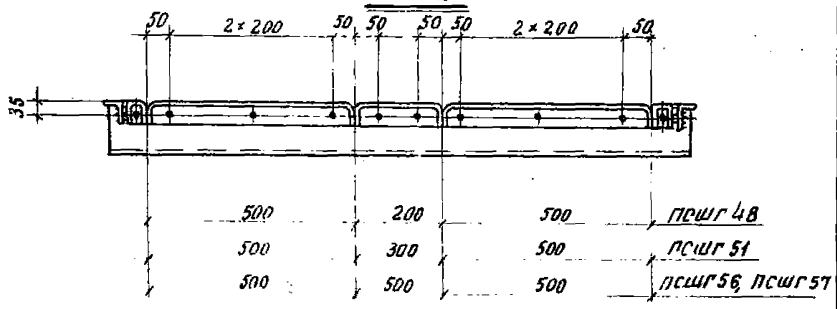

500	200	500	ПСШГ 48
500	300	500	ПСШГ 51
500	500	500	ПСШГ 56, ПСШГ 57

3 – 3

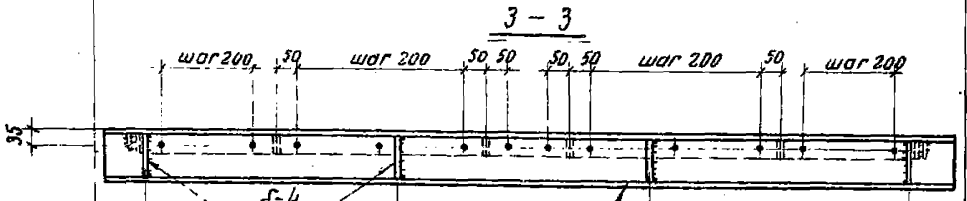

105	800	800	800	105	ПСШГ 48
146	800	800	800	146	ПСШГ 51, ПСШГ 56
229	800	800	800	229	ПСШГ 57

4 – 4

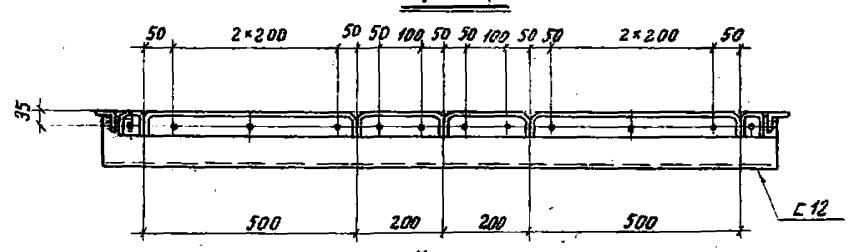

5 – 5

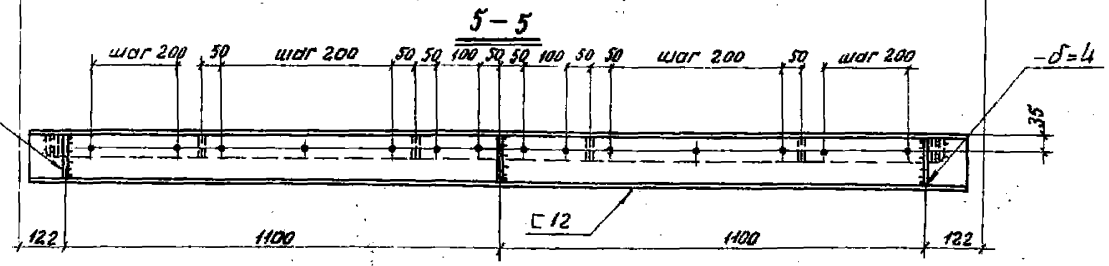

Примечания

1. Все отверстия d=15мм.
2. Сварные швы $h_ш$=4мм.
3. Элемент настила шириной 500мм может быть заменен элементами шириной 200 и 300 [illegible]
4. Разбивку отверстий для крепления элементов настила см. примечание п.1 на листе 36.

ТК 1975г.	Секторные площадки с настилом из элементов штампованного типа ПСШГ 48, ПСШГ 51, ПСШГ 52, ПСШГ 56, ПСШГ 57	СЕРИЯ 1.469-1	
		ВЫПУСК 2	ЛИСТ 39

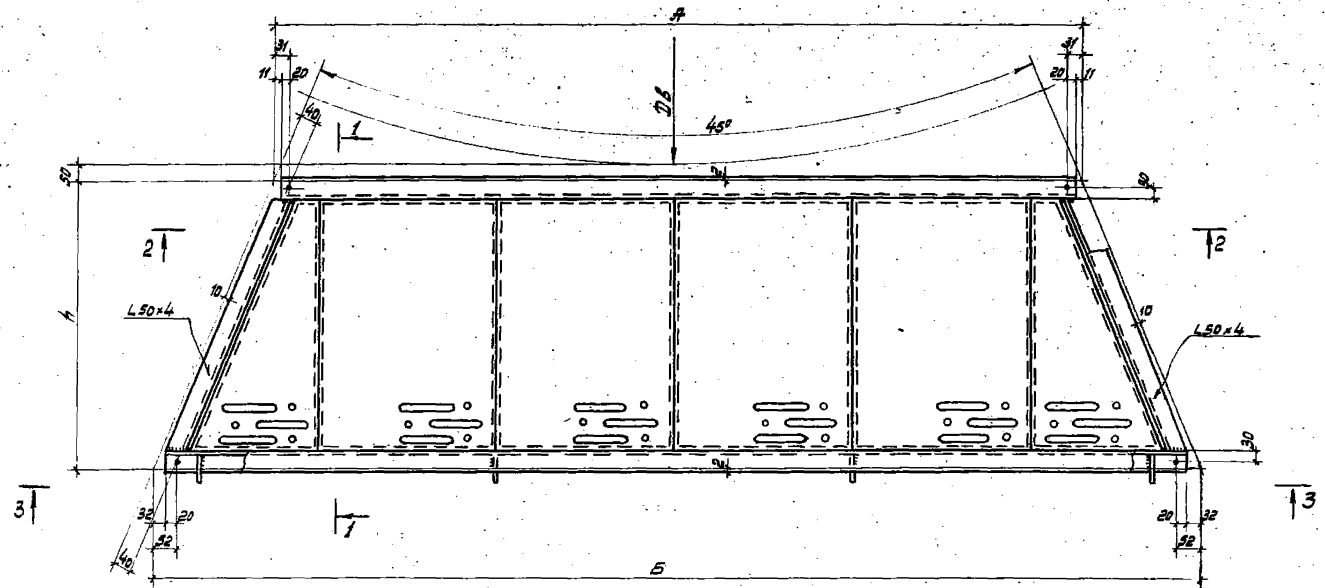

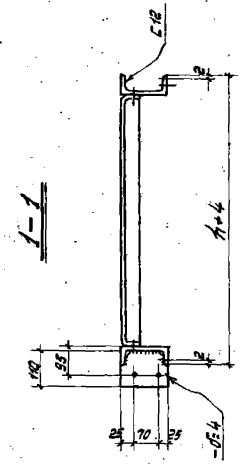

2-2

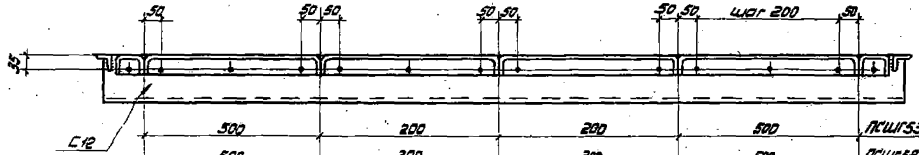

500	200	200	500	ПСШГ53, ПСШГ54
500	300	300	500	ПСШГ58, ПСШГ59, ПСШГ60
200	500	500	500	ПСШГ61, ПСШГ62, ПСШГ63, ПСШГ64, ПСШГ65, ПСШГ66
300	500	500	500	ПСШГ67, ПСШГ68, ПСШГ69
500	500	500	500	ПСШГ73, ПСШГ74, ПСШГ75

3-3

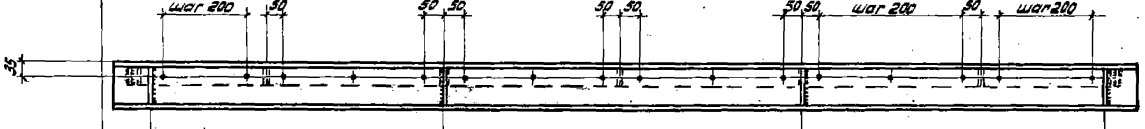

ПСШГ53, ПСШГ58	105	800	800	800	105
ПСШГ54, ПСШГ59, ПСШГ64	187	800	800	800	188
ПСШГ60, ПСШГ65	270	800	800	800	271
ПСШГ61	146	800	800	800	146
ПСШГ62, ПСШГ67	229	800	800	800	228
ПСШГ73, ПСШГ63, ПСШГ68	112	900	1000	900	112
ПСШГ66	153	900	1000	900	154
ПСШГ69, ПСШГ74	94	1000	1000	1000	95
ПСШГ75	177	1000	1000	1000	178

Примечания.

1. Все отверстия d=15мм.
2. Сварные швы h_w=4мм.
3. Элемент настила шириной 500мм может быть заменен элементами шириной 200 и 300мм.
4. Разбивку отверстий для крепления элементов настила см. примечание п.1 на листе 36.

ТК 1975с	Секторные площадки с настилом из элементов штампованного типа ПСШГ53, ПСШГ54, ПСШГ58÷69, ПСШГ73÷75.	Серия 1.450-1 Выпуск 2 Лист 40

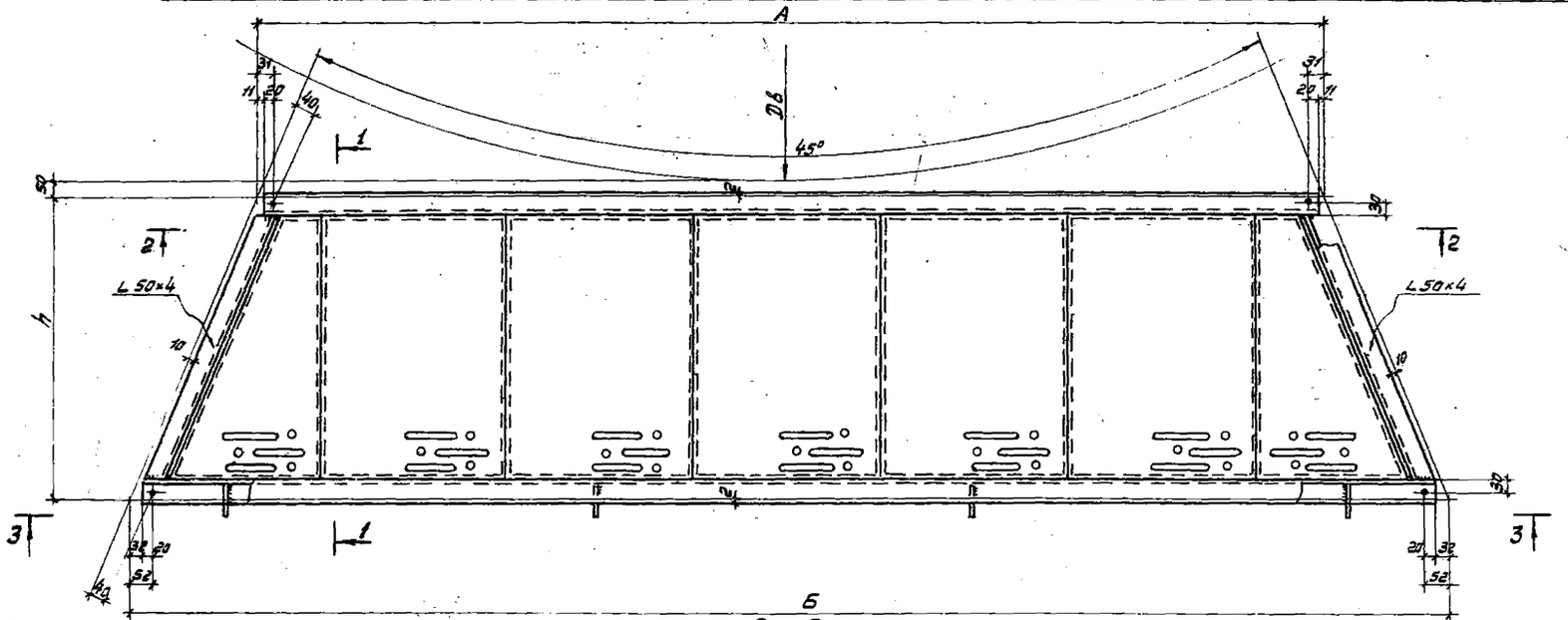

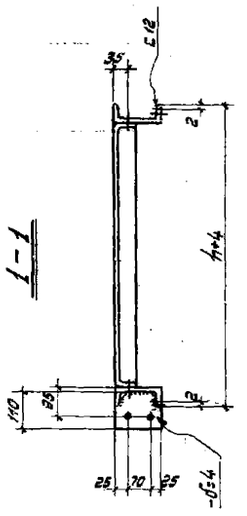

2-2

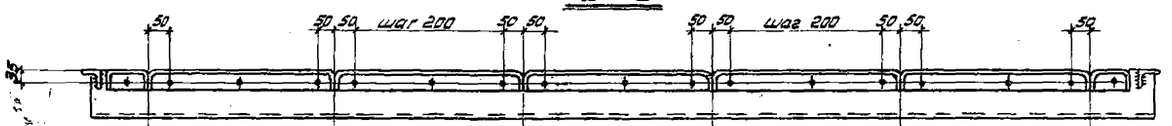

200	500	500	500	200	ПСШГ70, ПСШГ71, ПСШГ72
300	500	500	500	300	ПСШГ76, ПСШГ77, ПСШГ78
500	500	200	500	500	ПСШГ79, ПСШГ80, ПСШГ81
500	500	300	500	500	ПСШГ82, ПСШГ83, ПСШГ84, ПСШГ85, ПСШГ86, ПСШГ87
500	500	500	500	500	ПСШГ91, ПСШГ92

3-3

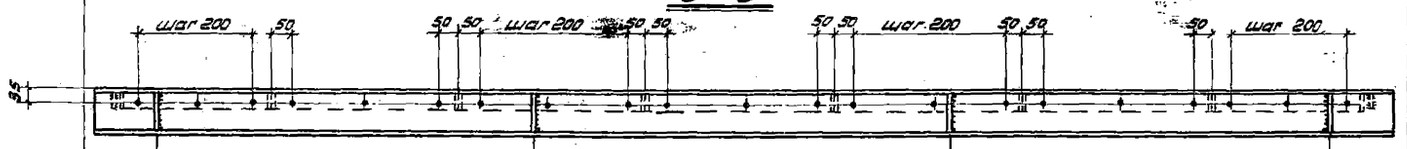

ПСШГ70	270	800	800	800	271
ПСШГ71, ПСШГ76	153	900	1000	900	154
ПСШГ72, ПСШГ77, ПСШГ82	136	1000	1000	1000	136
ПСШГ78, ПСШГ83	219	1000	1000	1000	219
ПСШГ79	95	1000	1000	1000	94
ПСШГ80, ПСШГ85	177	1000	1000	1000	178
ПСШГ81, ПСШГ86, ПСШГ91	260	1000	1000	1000	261
ПСШГ84	302	1000	1000	1000	302
ПСШГ87, ПСШГ92	343	1000	1000	1000	343

Примечания

1. Все отверстия d=15мм.
2. Сварные швы $h_ш$=4мм.
3. Элемент настила шириной 500мм может быть заменён элементами 200 и 300 мм.
4. Разбивку отверстий для крепления элементов настила см. примечание п.1 на листе 36.

ТК 1973г	Секторные площадки с настилом из элементов штампованного типа ПСШГ70, ПСШГ71, ПСШГ72, ПСШГ76÷ПСШГ87, ПСШГ91, ПСШГ92	СЕРИЯ 1.459-1 Выпуск 2	Лист 41

г. Киев

ПСШГ 88, ПСШГ 89, ПСШГ 90

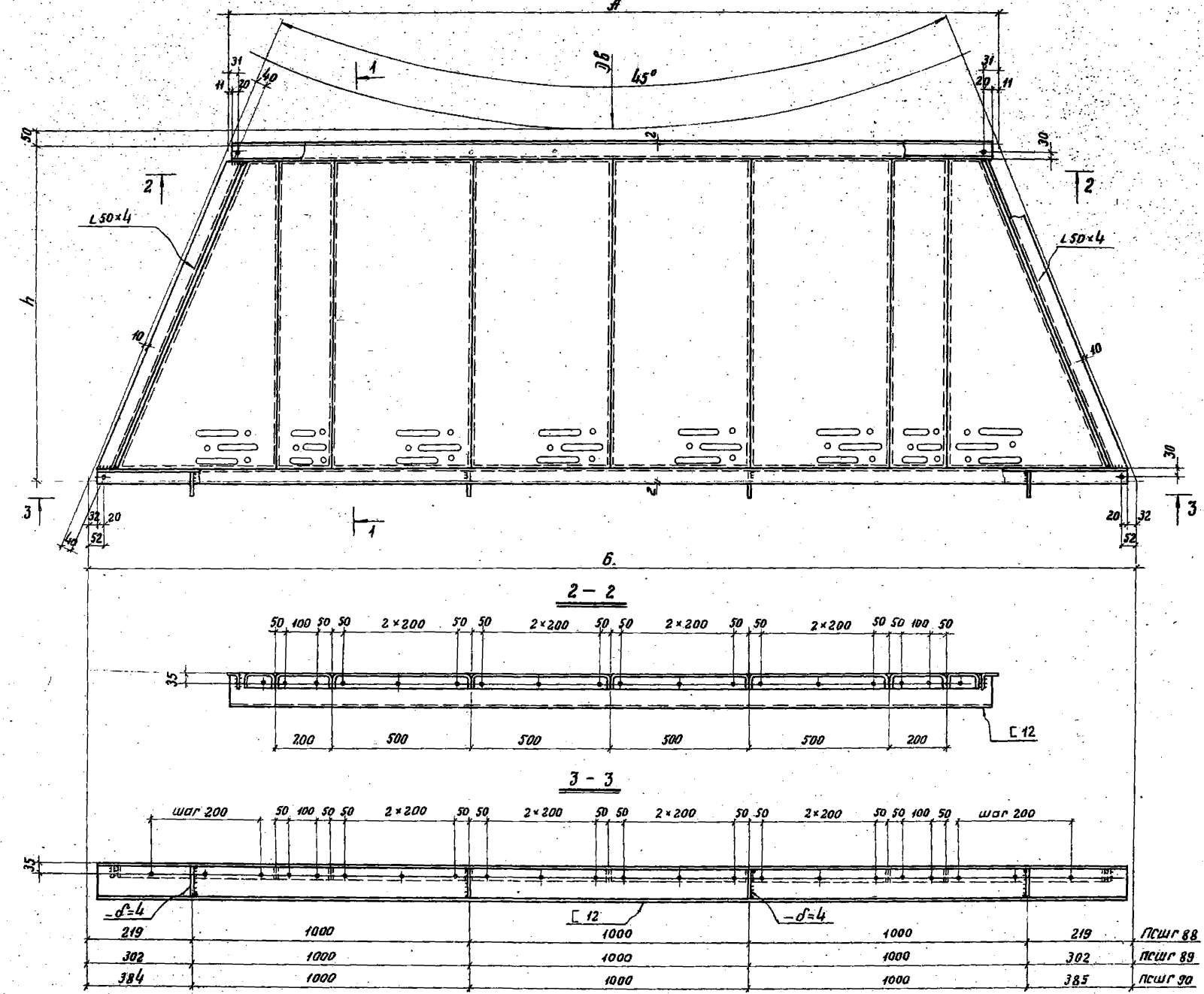

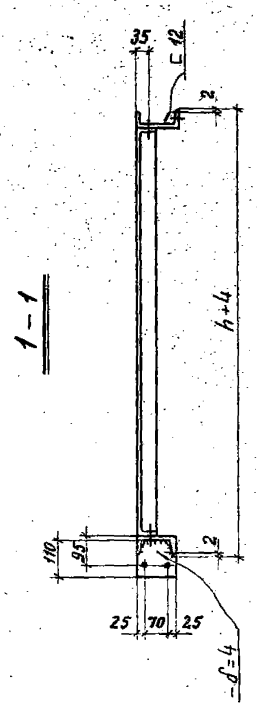

Примечания.

1. Все отверстия d=15мм.
2. Сварные швы $h_ш$=4мм.
3. Элемент настила шириной 500мм может быть заменен элементами шириной 200 и 300мм.
4. Разбивку отверстий для крепления элементов настила см. примечание п.1 на листе 36.

ТК 1973г	Секторные площадки с настилом из элементов штампованного типа ПСШГ 88, ПСШГ 89, ПСШГ 90.	Серия 1.459-1	
		Выпуск 2	Лист 42

ПСРГ1, ПСРГ2, ПСРГ3, ПСРГ4, ПСРГ5, ПСРГ6

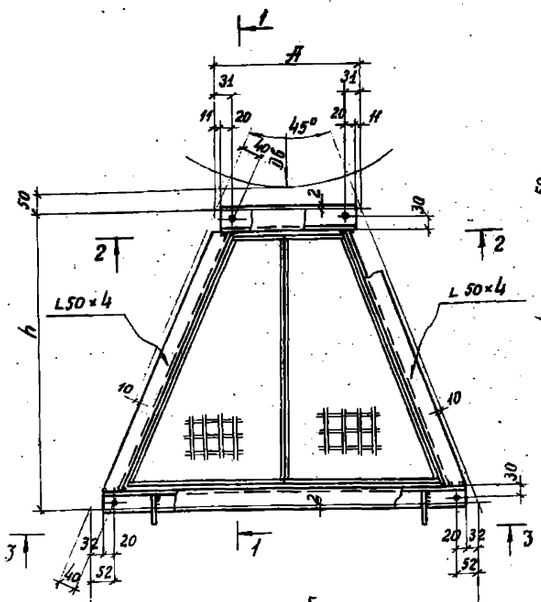

2 – 2

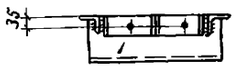

3 – 3

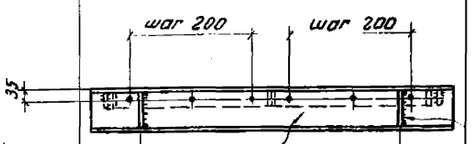

168	700	168	ПСРГ1
100	1000	101	ПСРГ2
183	1000	184	ПСРГ3
209	700	209	ПСРГ4
142	1000	142	ПСРГ5
75	1300	75	ПСРГ6

ПСРГ7, ПСРГ8, ПСРГ9, ПСРГ10, ПСРГ11, ПСРГ12, ПСРГ13, ПСРГ14, ПСРГ15, ПСРГ19, ПСРГ20, ПСРГ21

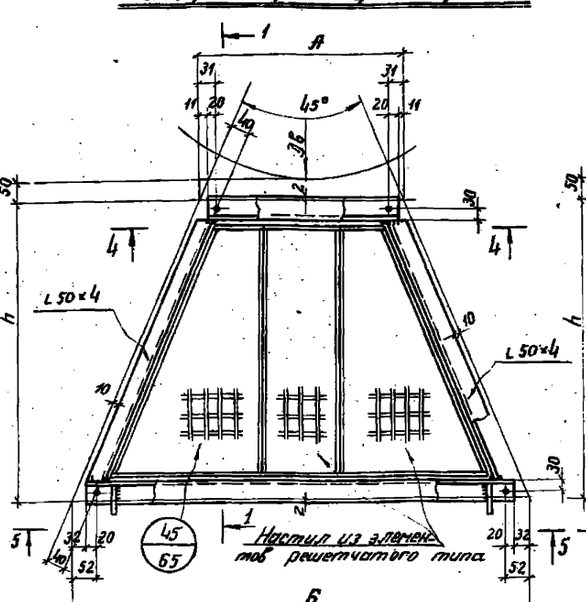

4 – 4

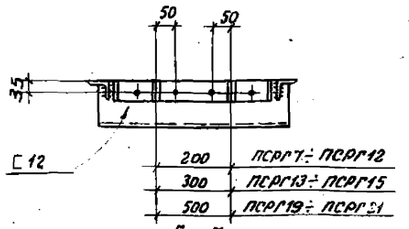

5 – 5



100	1000	101	ПСРГ7
157	1300	158	ПСРГ12
142	1000	142	ПСРГ10
75	1300	75	ПСРГ11
282	1300	282	ПСРГ21
183	1000	184	ПСРГ8, ПСРГ13
199	1300	199	ПСРГ15, ПСРГ20
116	1300	117	ПСРГ9, ПСРГ14, ПСРГ19

ПСРГ16, ПСРГ17, ПСРГ18, ПСРГ22, ПСРГ23, ПСРГ24, ПСРГ37

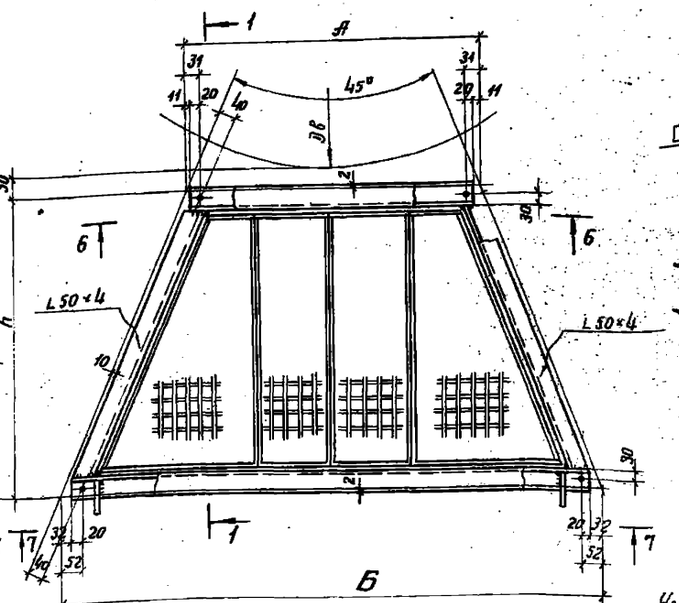

6 – 6

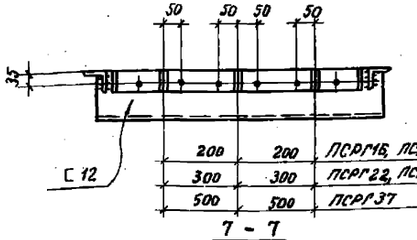

7 – 7

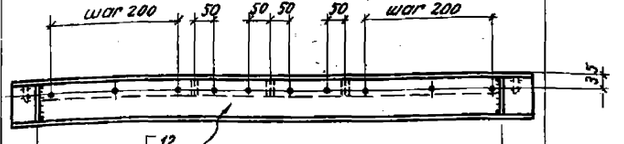

75	1300	75	ПСРГ16
157	1300	158	ПСРГ17, ПСРГ22
240	1300	241	ПСРГ18, ПСРГ23
323	1300	324	ПСРГ24
365	1300	365	ПСРГ37

1 – 1

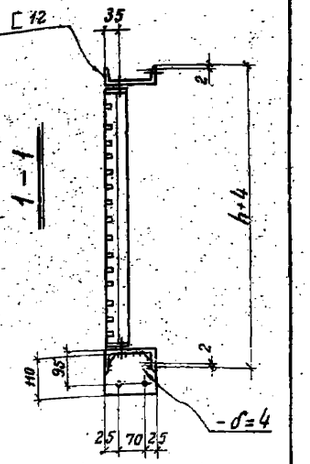

Узел крепления ограждений марок ПП26, ПП27, ПП28 в торцах площадок

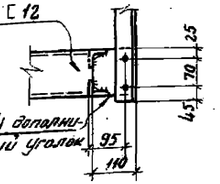

Примечания.

1. Шаг отверстий для крепления элементов настила решетчатого типа:
   а/ для элементов шириной 200мм – 1×100мм,
   б/ для элементов шириной 300мм – 1×200мм,
   в/ для элементов шириной 500мм – 2×200мм,
   г/ для крайних /косых/ элементов – n×200мм.
2. Все отверстия d=15мм.
3. Сварные швы $h_ш$ = 4мм.
4. Элемент настила шириной 500мм может быть заменен элементами шириной 200 и 300мм.

ТК 1973г.	Секторные площадки с настилом из элементов решетчатого типа ПСРГ1 ÷ ПСРГ24, ПСРГ37.	Серия 1.459-1 Выпуск 2 Лист 43

ПСРГ25, ПСРГ26, ПСРГ27, ПСРГ28, ПСРГ29, ПСРГ31, ПСРГ32, ПСРГ34.

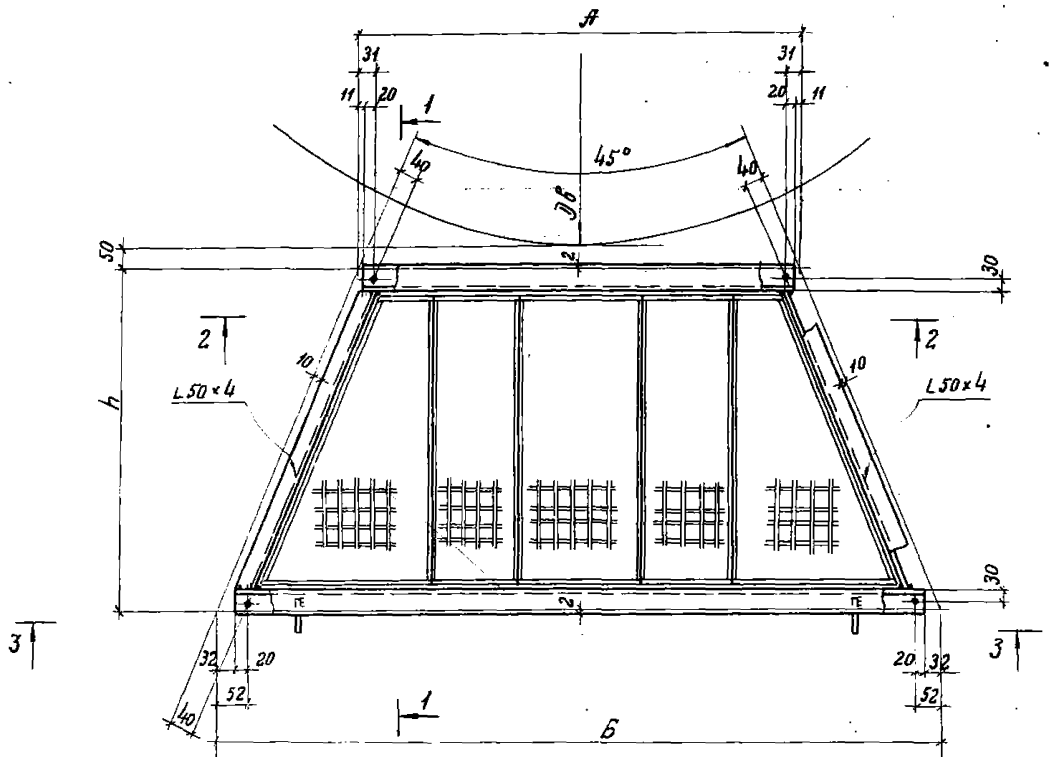

ПСРГ38, ПСРГ39.

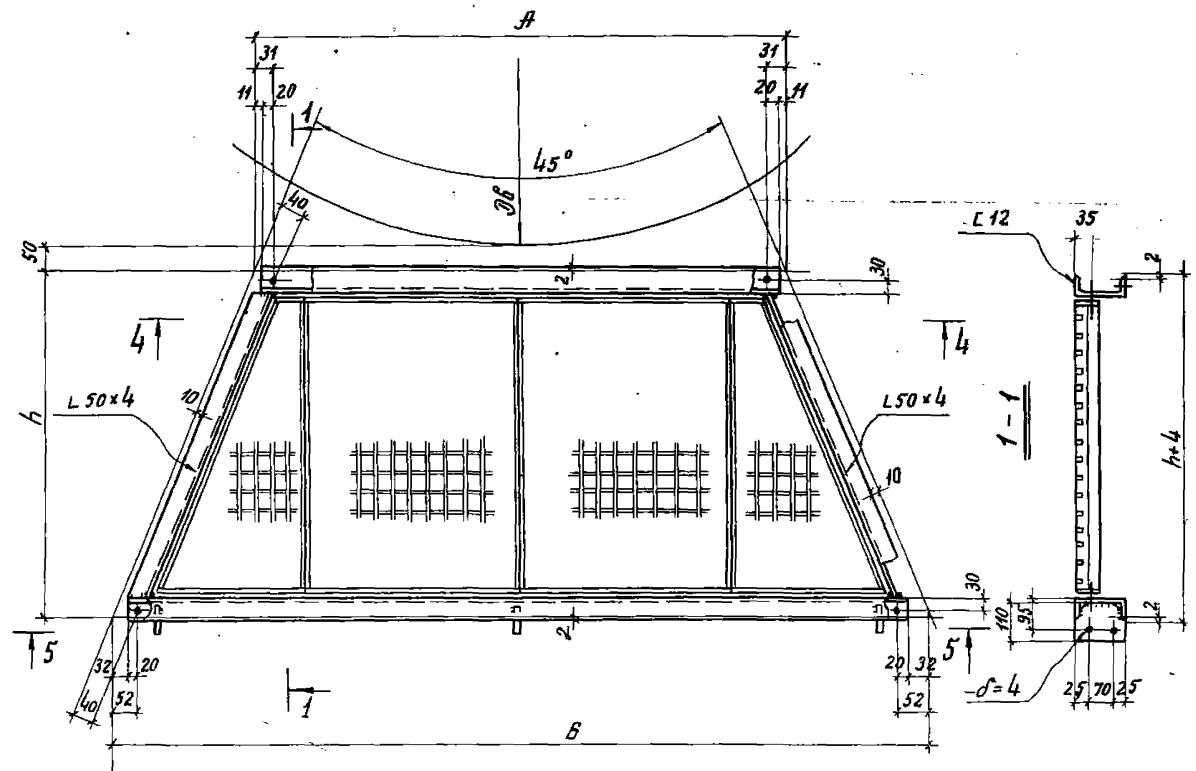

2 – 2

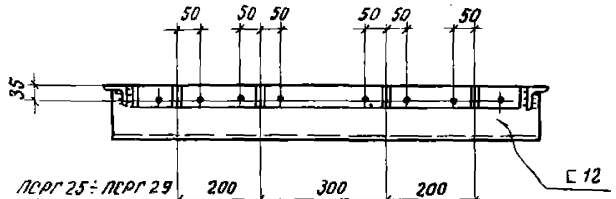

ПСРГ25÷ПСРГ29	200	300	200
ПСРГ31, ПСРГ32	300	200	300
ПСРГ34	300	300	300

3 – 3

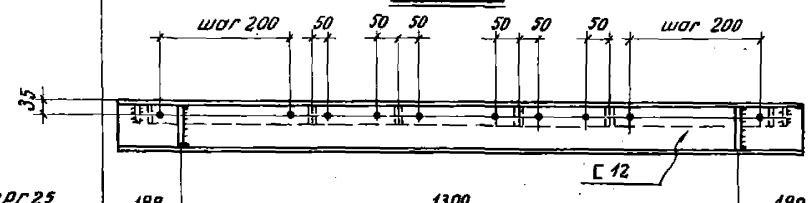

ПСРГ25	199	1300	199
ПСРГ26, ПСРГ31	282	1300	282
ПСРГ27, ПСРГ32	365	1300	365
ПСРГ28	240	1300	241
ПСРГ29, ПСРГ34	323	1300	324

4 – 4

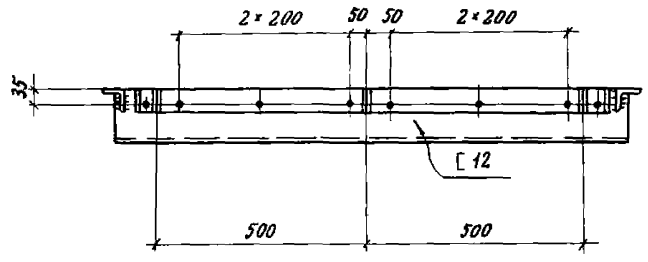

5 – 5

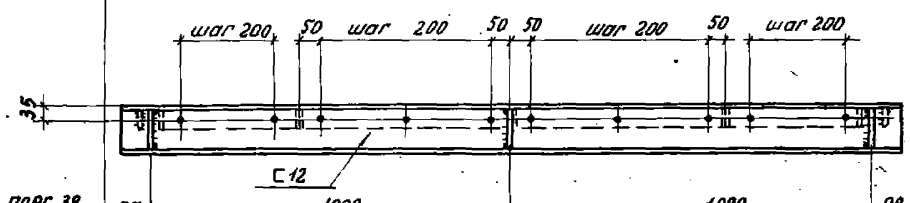

ПСРГ38	97	1000	1000	98
ПСРГ39	80	1100	1100	81

Примечания.

1. Все отверстия $d=15$мм.
2. Сварные швы $h_ш=4$мм.
3. Элемент настила шириной 500мм может быть заменен элементами шириной 200 и 300мм.
4. Разбивка отверстий для крепления элементов настила см. примечание п.1 на листе 43.

ТК 1973г.	Секторные площадки с настилом из элементов решетчатого типа ПСРГ25÷ПСРГ29, ПСРГ31, ПСРГ32, ПСРГ34, ПСРГ38, ПСРГ39.	СЕРИЯ 1.459-1	
		ВЫПУСК 2	Лист 44

г. Киев

ПСРг30, ПСРг33, ПСРг35, ПСРг36, ПСРг40, ПСРг41, ПСРг42, ПСРг43, ПСРг44, ПСРг45, ПСРг46, ПСРг47, ПСРг49, ПСРг50, ПСРг55.

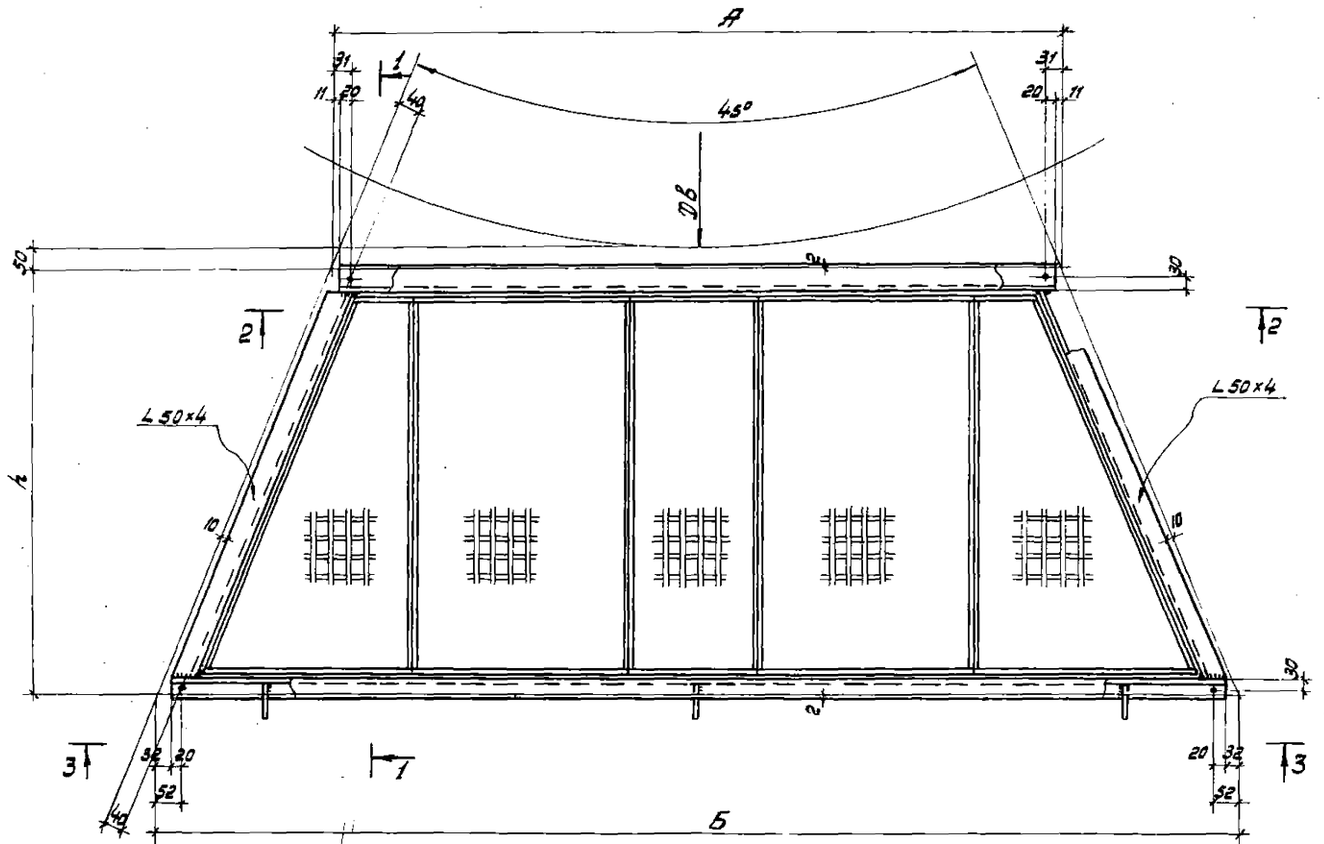

1 – 1
(повернуто)

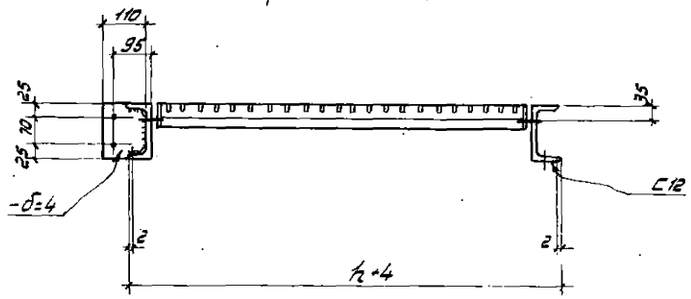

2 – 2

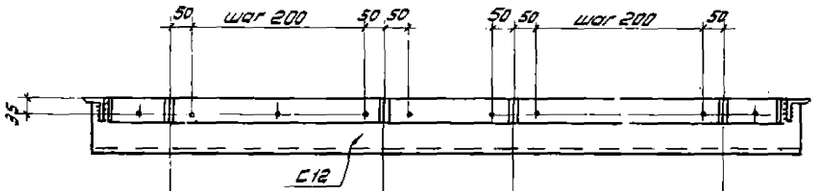

ПСРг30, ПСРг33	300	200	300
ПСРг35, ПСРг36	300	300	300
ПСРг40, ПСРг41, ПСРг42	300	500	300
ПСРг48, ПСРг50	500	300	500
ПСРг43÷ПСРг47	500	200	500
ПСРг55	500	500	500

3 – 3

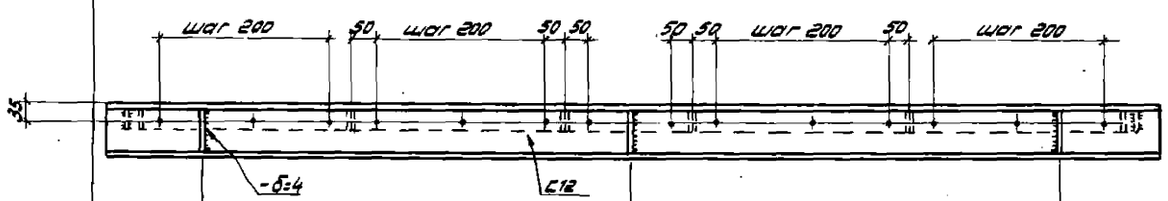

106	950	950	106 ПСРг30, ПСРг35, ПСРг40
97	1000	1000	98 ПСРг33, ПСРг43
139	1000	1000	139 ПСРг36, ПСРг41, ПСРг46
122	1100	1100	122 ПСРг42, ПСРг47
80	1100	1100	81 ПСРг44, ПСРг49
263	1000	1000	264 ПСРг45, ПСРг50, ПСРг55

Примечания.

1. Все отверстия d=15 мм.
2. Сварные швы $h_ш$=4мм.
3. Элемент настила шириной 500 мм может быть заменен элементами шириной 200 и 300 мм.
4. Разбивку отверстий для крепления элементов настила см. примечание п.1 на листе 43.

ТК 1973	Сектарные площадки с настилом из элементов решетчатого типа ПСРг30, ПСРг33, ПСРг35, ПСРг36, ПСРг40÷ПСРг47, ПСРг49, ПСРг50, ПСРг55	Серия 1.459-1 Выпуск 2 Лист 45

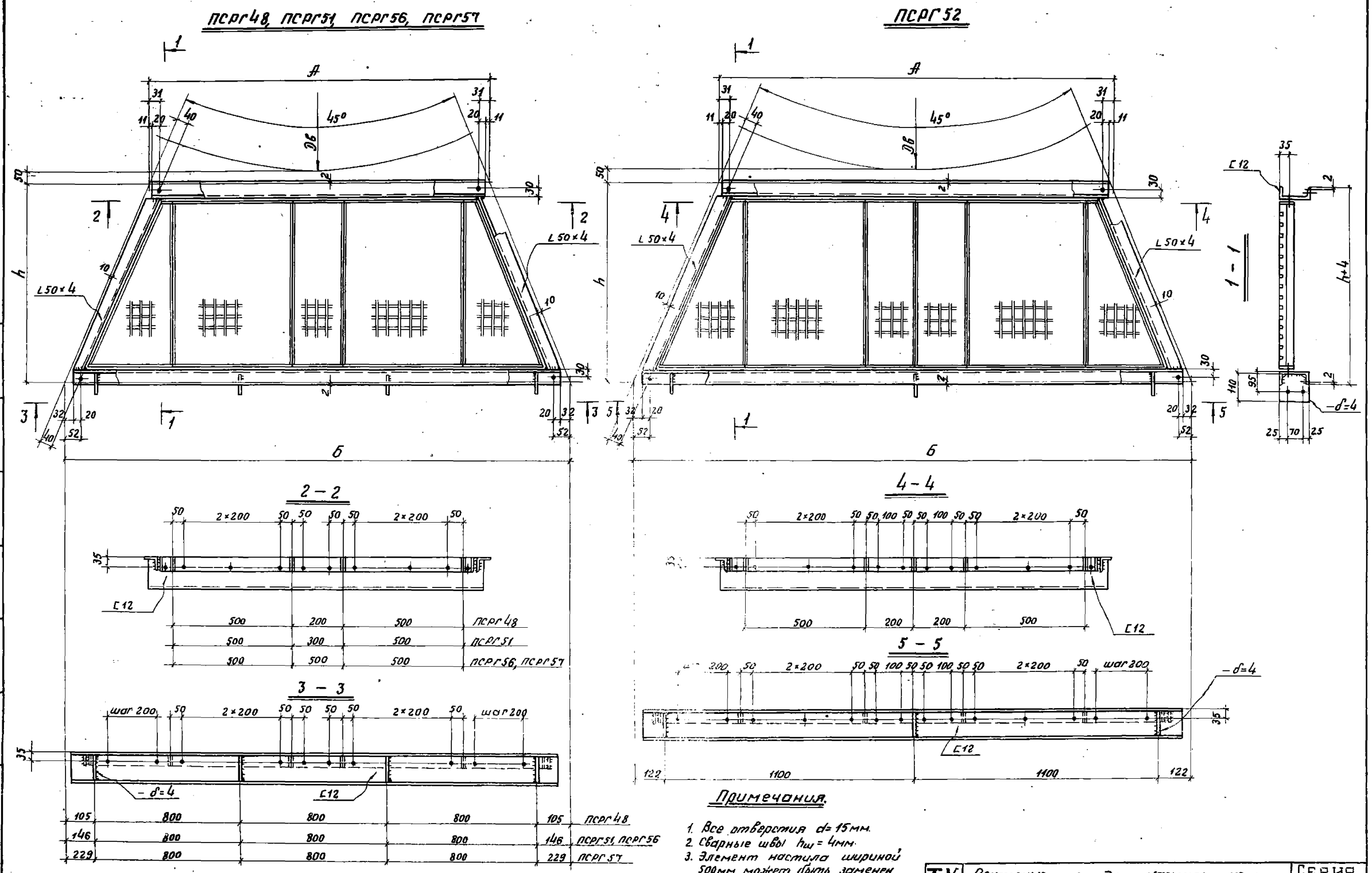

Примечания.

1. Все отверстия d=15мм.
2. Сварные швы $h_ш$ = 4мм.
3. Элемент настила шириной 500мм может быть заменен элементами шириной 200 и 300мм.
4. Разбивку отверстий для крепления элементов настила см. примечание п.1 на листе 43.

ТК 1973г.	Секторные площадки с настилом из элементов решетчатого типа ПСРГ48, ПСРГ51, ПСРГ52, ПСРГ56, ПСРГ57.	СЕРИЯ 1.459-1	
		Выпуск 2	Лист 46

г. Киев

Исполнил Матвиенко

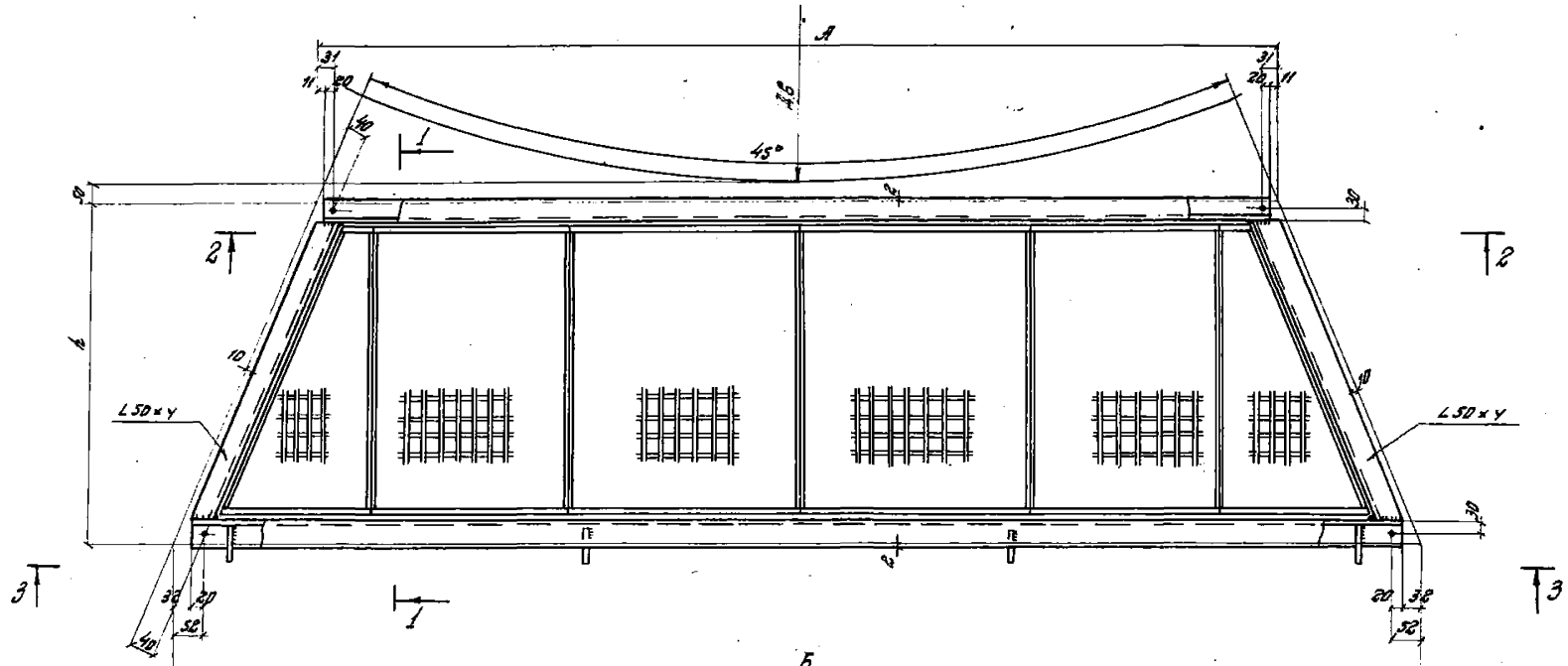

500	200	200	500	ПСРГ53, ПСРГ54
500	300	300	500	ПСРГ58, ПСРГ59, ПСРГ60
200	500	500	500	ПСРГ61 ÷ ПСРГ66
300	500	500	500	ПСРГ67, ПСРГ68, ПСРГ69
500	500	500	500	ПСРГ73, ПСРГ74, ПСРГ75

ПСРГ53, ПСРГ58	105	800	800	800	105
ПСРГ54, ПСРГ59, ПСРГ64	187	800	800	800	188
ПСРГ60, ПСРГ65	270	800	800	800	271
ПСРГ61	146	800	800	800	146
ПСРГ62, ПСРГ67	229	800	800	800	229
ПСРГ63, ПСРГ68, ПСРГ73	112	900	1000	900	112
ПСРГ66	153	900	1000	900	154
ПСРГ69, ПСРГ74	94	1000	1000	1000	95
ПСРГ75	177	1000	1000	1000	178

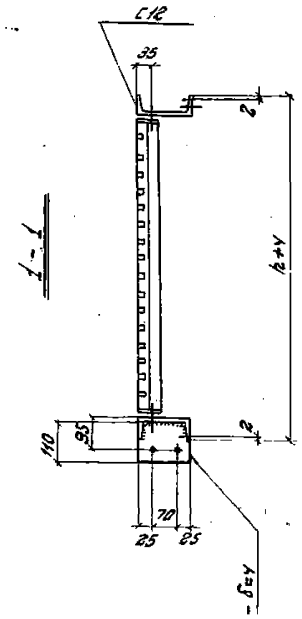

Примечания.

1. Все отверстия d=15мм.
2. Сварные швы $k_ш$=4мм.
3. Элемент настила шириной 500мм может быть заменён элементами шириной 200 и 300мм.
4. Разбивку отверстий для крепления элементов настила принимать по п.1. на листе 43.

ТК 1973	Секторные площадки с настилом из элементов решетчатого типа. ПСРГ53, ПСРГ54 ПСРГ58÷ПСРГ69, ПСРГ73÷ПСРГ75.	Серия 3.503-1 Выпуск 2 Лист 47

ПСРГ70, ПСРГ71, ПСРГ72, ПСРГ76, ПСРГ77, ПСРГ78, ПСРГ79, ПСРГ80, ПСРГ81, ПСРГ82, ПСРГ83, ПСРГ84, ПСРГ85, ПСРГ86, ПСРГ87, ПСРГ91, ПСРГ92

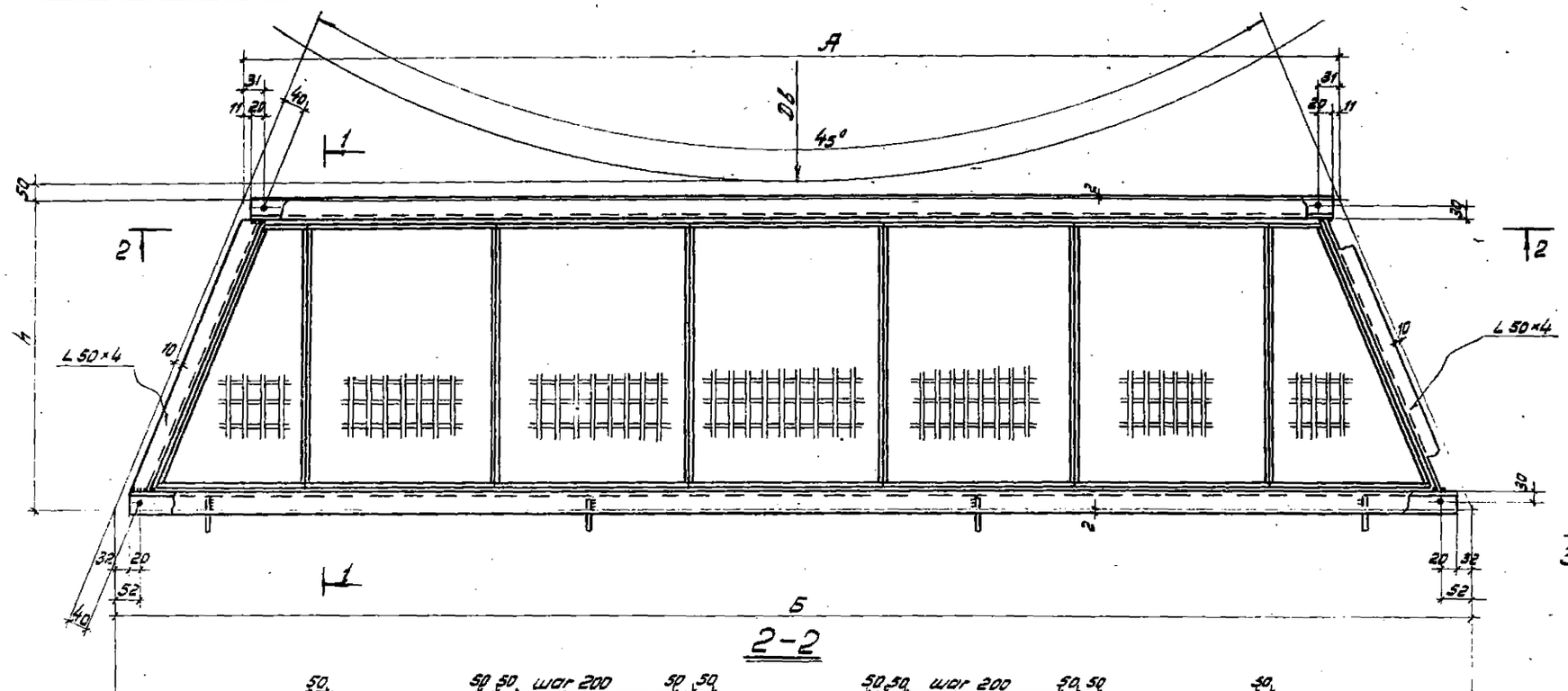

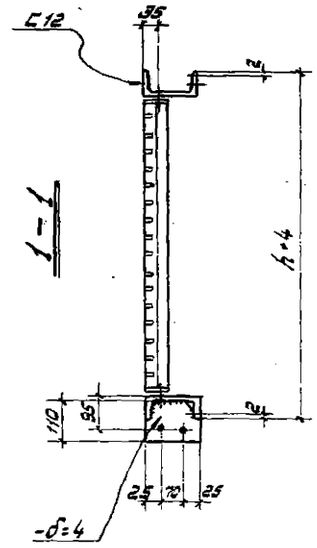

2-2

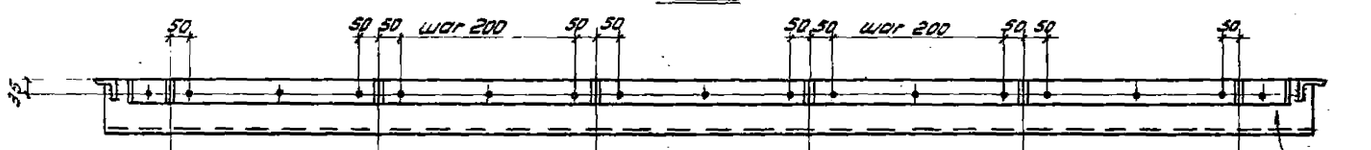

ПСРГ70÷ПСРГ72	200	500	500	500	200
ПСРГ76÷ПСРГ78	300	500	500	500	300
ПСРГ79÷ПСРГ81	500	500	200	500	500
ПСРГ82÷ПСРГ87	500	500	300	500	500
ПСРГ91, ПСРГ92	500	500	500	500	500

3-3

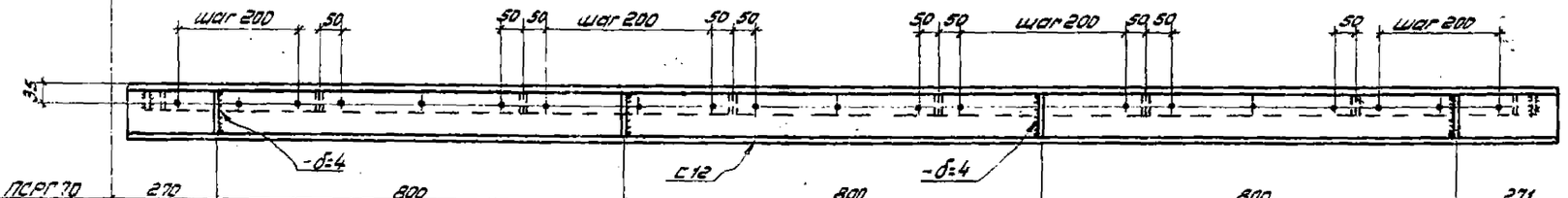

ПСРГ70	270	800	800	800	271
ПСРГ71, ПСРГ76	153	900	1000	900	154
ПСРГ72, ПСРГ77, ПСРГ82	136	1000	1000	1000	136
ПСРГ78, ПСРГ83	219	1000	1000	1000	219
ПСРГ79	95	1000	1000	1000	94
ПСРГ80, ПСРГ85	177	1000	1000	1000	178
ПСРГ81, ПСРГ86, ПСРГ91	260	1000	1000	1000	261
ПСРГ84	302	1000	1000	1000	302
ПСРГ87, ПСРГ92	343	1000	1000	1000	343

Примечания.

1. Все отверстия d=15 мм.
2. Сварные швы $h_ш$=4 мм.
3. Элемент настила шириной 500 мм может быть заменен элементами 200 и 300 мм.
4. Разбивку отверстий для крепления элементов настила см. примечание п.1 на листе 43.

ТК 1973с	Секторные площадки с настилом из элементов решетчатого типа ПСРГ70, ПСРГ71, ПСРГ72, ПСРГ76÷ПСРГ87, ПСРГ91, ПСРГ92.	Серия 1.459	
		Выпуск 2	Лис 48

ПСРГ88, ПСРГ89, ПСРГ90

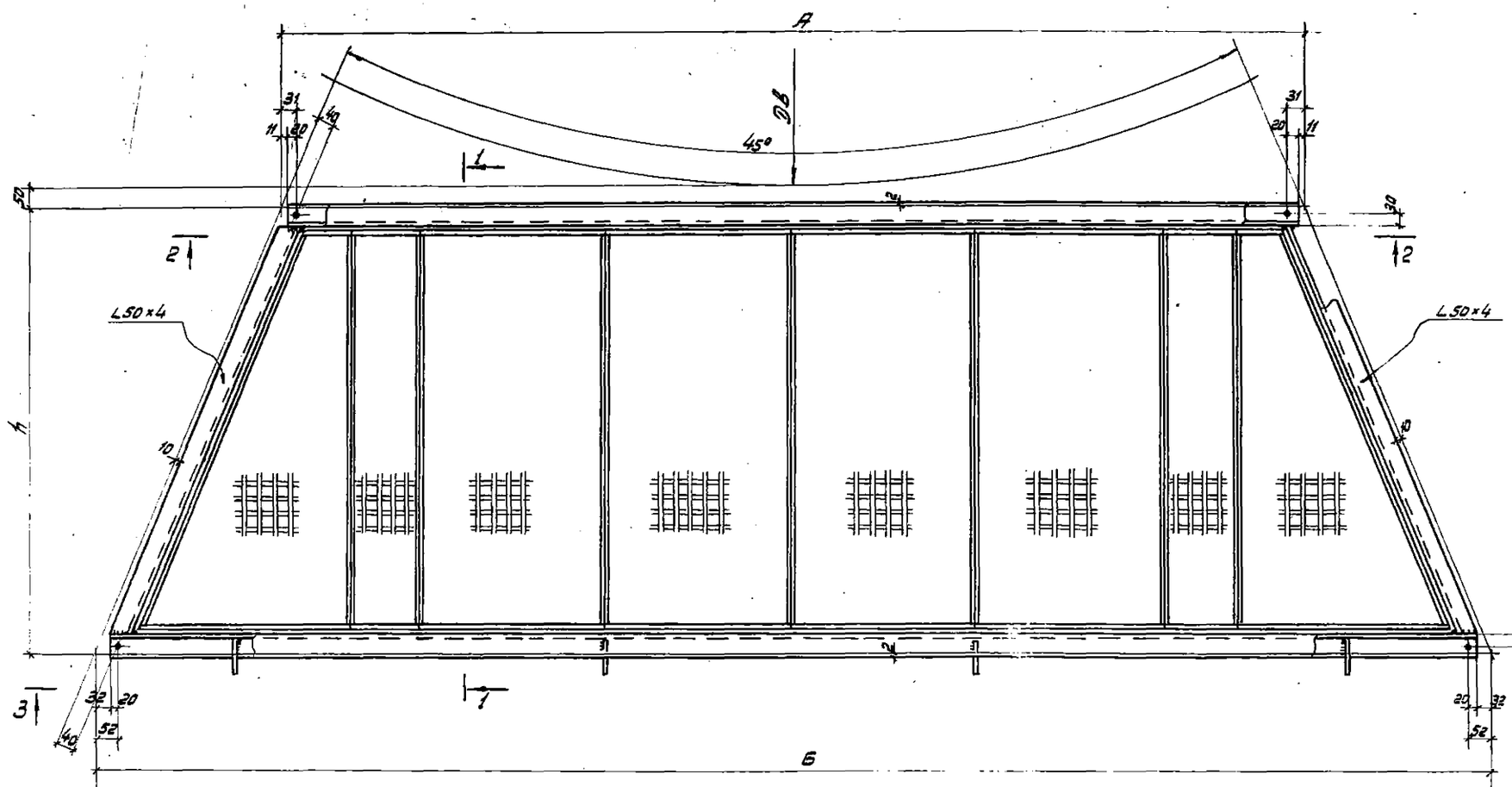

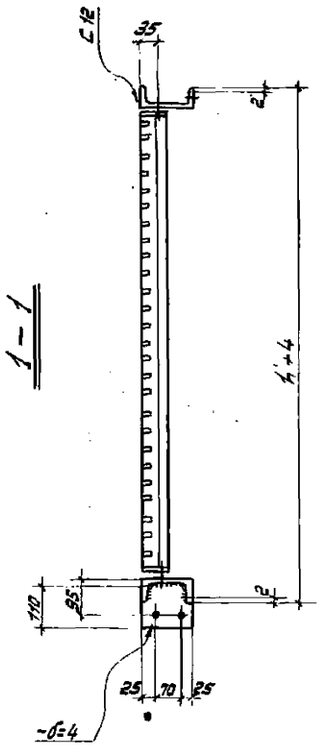

2 – 2

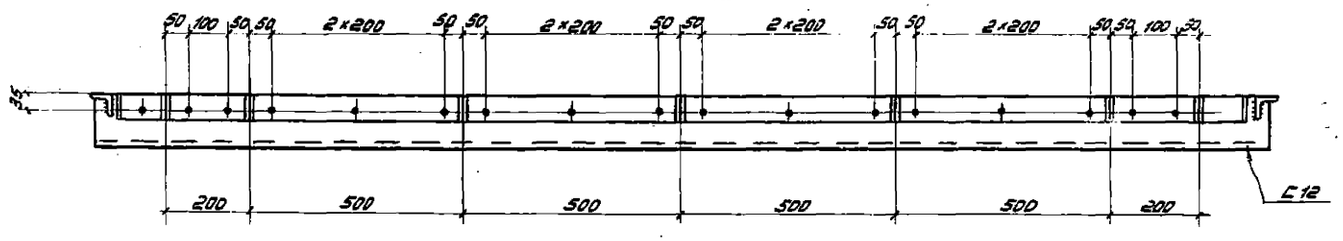

3 – 3

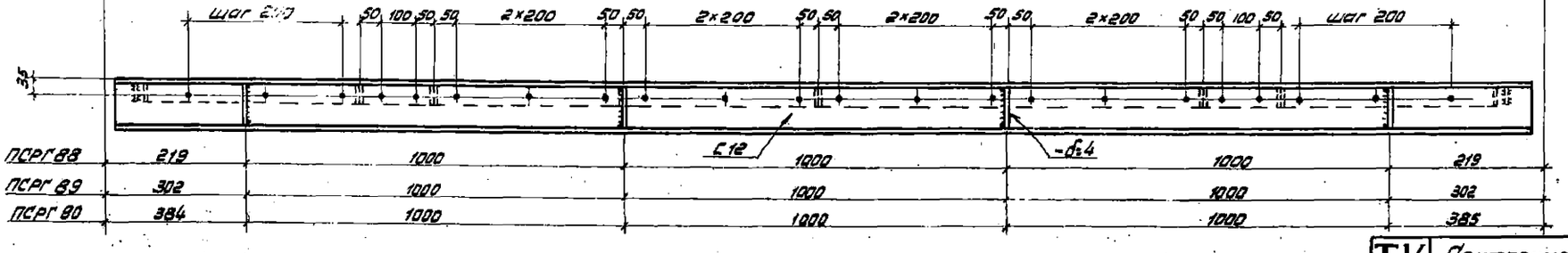

ПСРГ88	219	1000	1000	1000	219
ПСРГ89	302	1000	1000	1000	302
ПСРГ90	384	1000	1000	1000	385

Примечания.

1. Все отверстия d=15мм.
2. Сварные швы $h_ш$=4мм.
3. Элемент настила шириной 500мм может быть заменен элементами шириной 200 и 300мм.
4. Разбивку отверстий для крепления элементов настила см. примечание п.1 на листе 43.

ТК 1973г.	Секторные площадки с настилом из элементов решетчатого типа ПСРГ88, ПСРГ89, ПСРГ90.	Серия 1.459-1	
		Выпуск 2	Лист 49

ПВГ45, ПВГ46, ПВГ47, ПВГ48

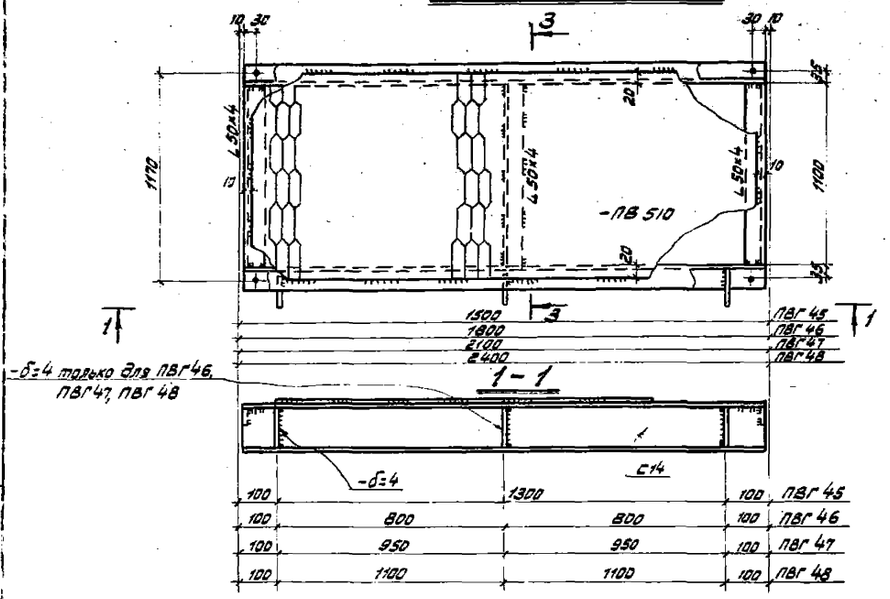

ПВГ49, ПВГ50

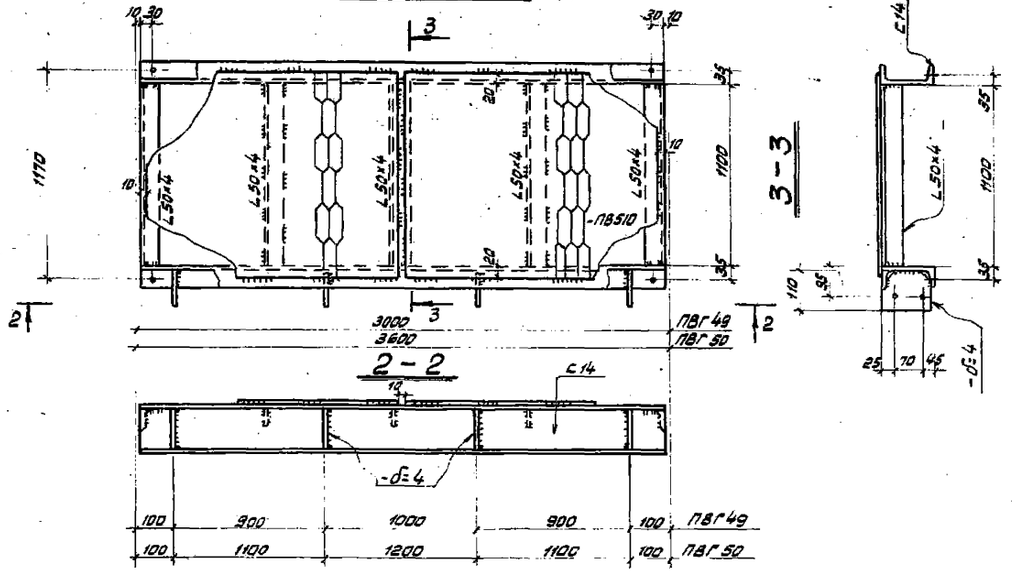

ПГ45, ПГ46, ПГ47, ПГ48

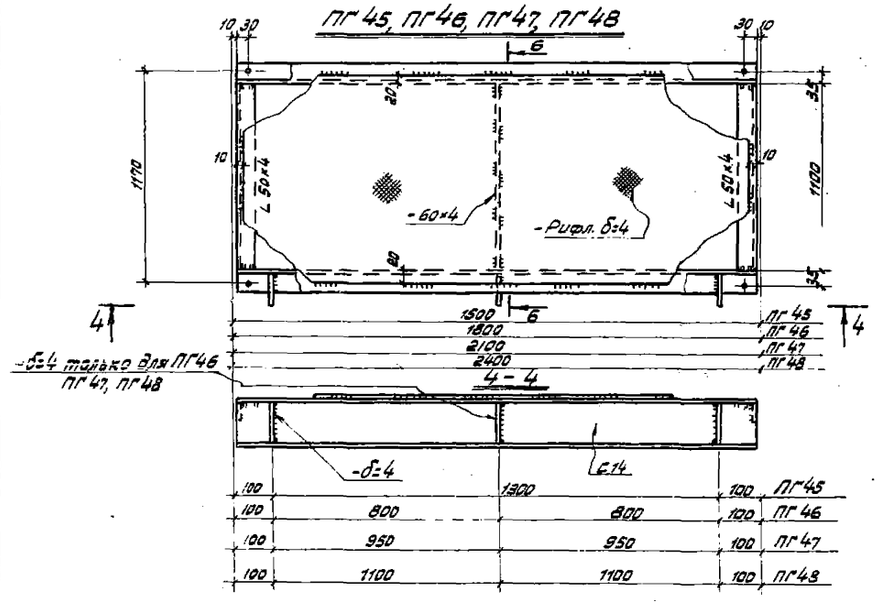

ПГ49, ПГ50

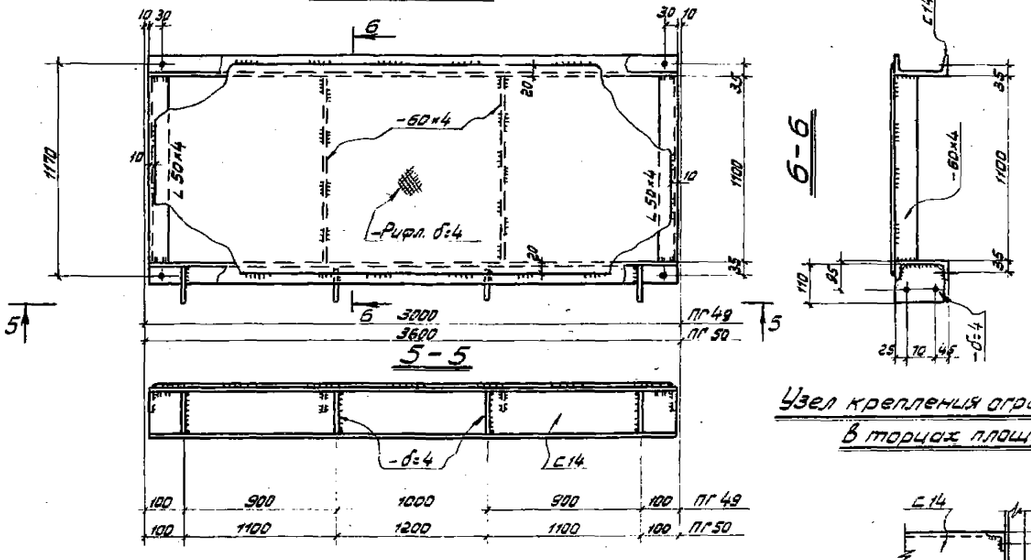

Узел крепления ограждений в торцах площадок

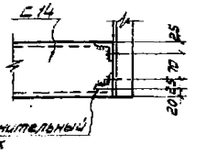

Примечания.

1. Все отверстия d=15 мм.
2. Сварные швы $h_ш$=4 мм.

ТК 1973п	Прямоугольные площадки шириной 1200 мм с просечно-вытяжным и рифленым настилами	Серия 1.450-1 Выпуск 2 Лист 10

ПВГ51

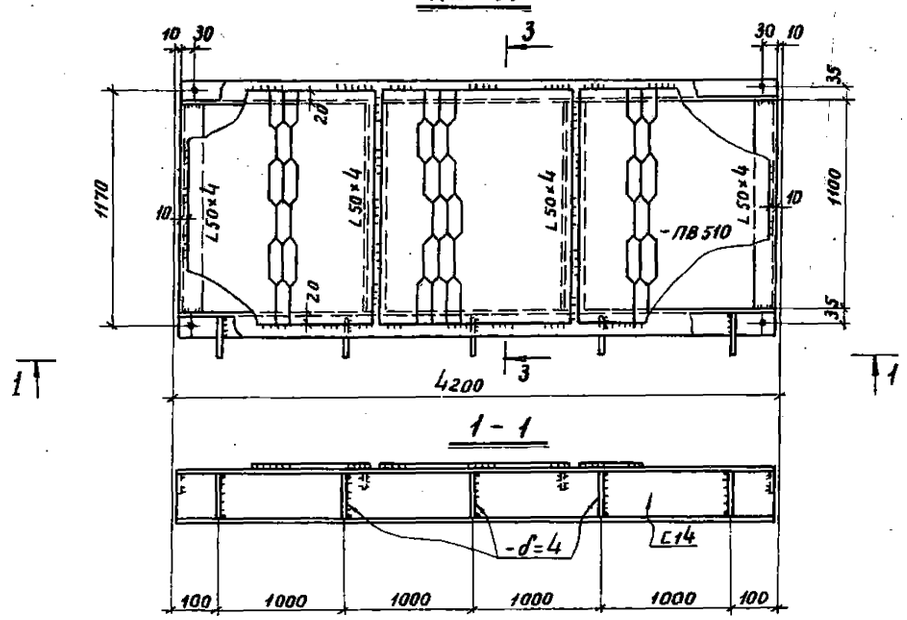

ПВГ52, ПВГ53

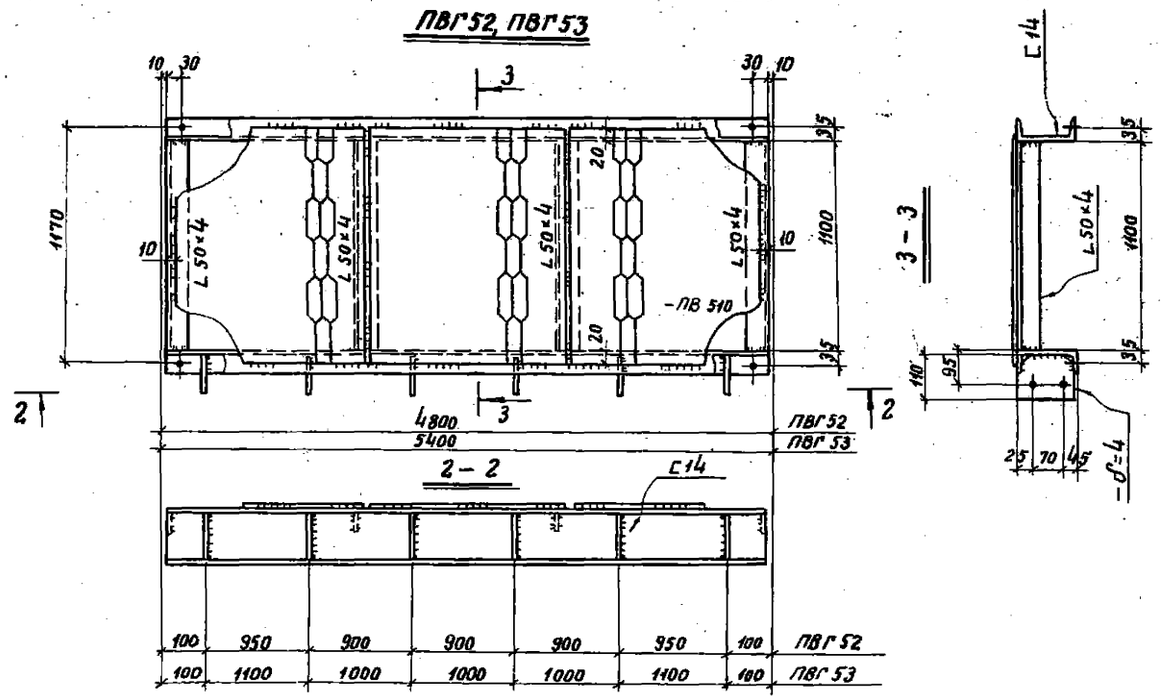

ПГ51

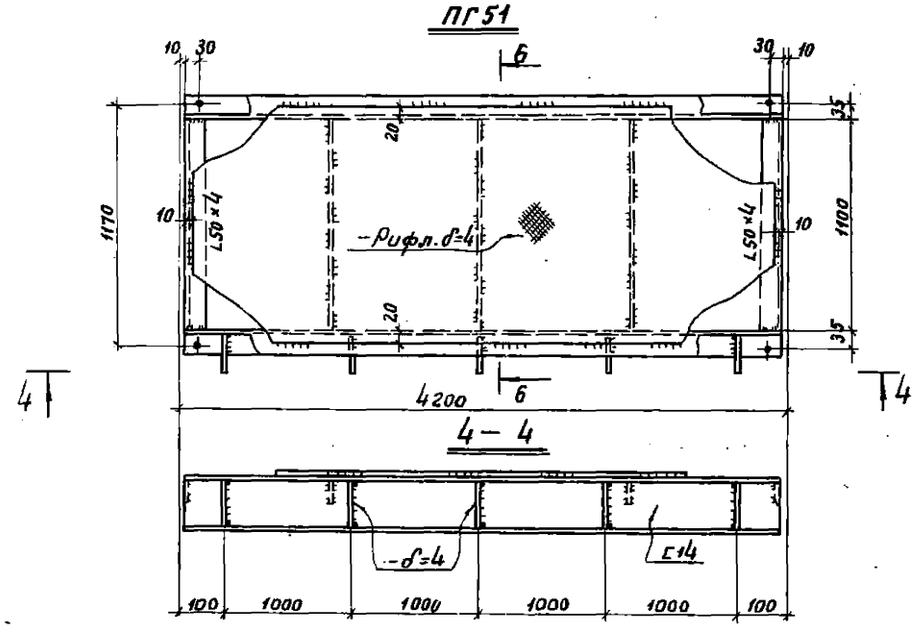

ПГ52, ПГ53

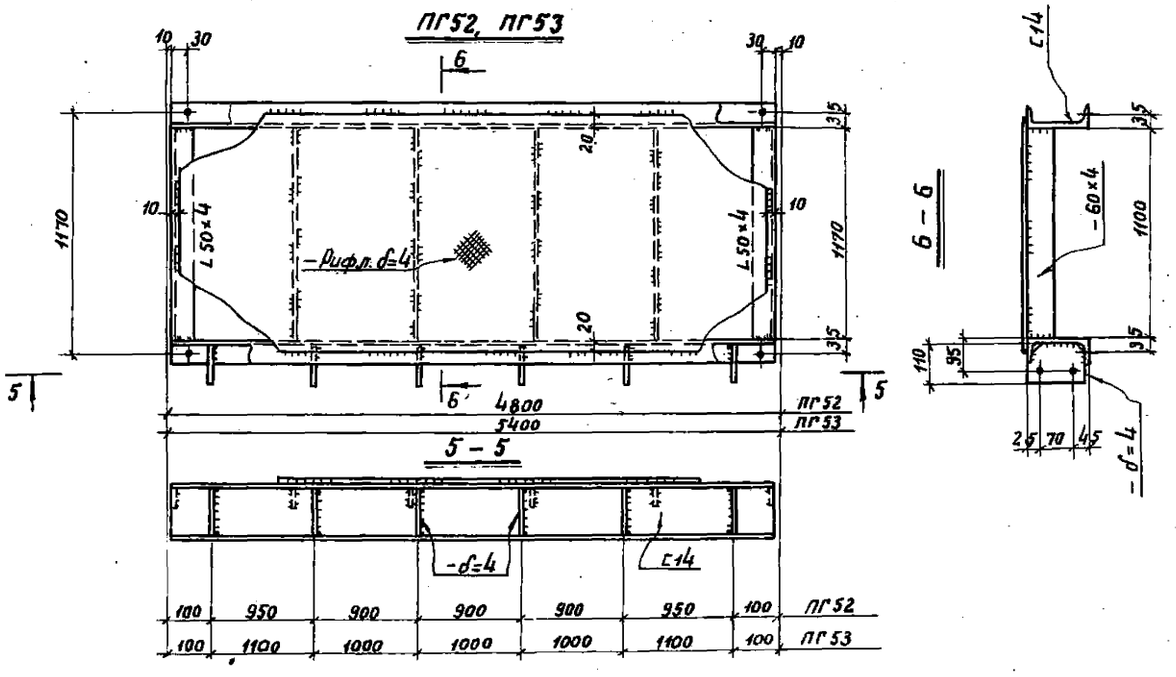

Примечания.

1. Все отверстия d=15мм.
2. Сварные швы h_w=4мм.

ТК 1973г.	Прямоугольные площадки шириной 1200мм с просечно-вытяжным и рифленым настилами.	Серия 1.459-1	Выпуск 2	Лист 51

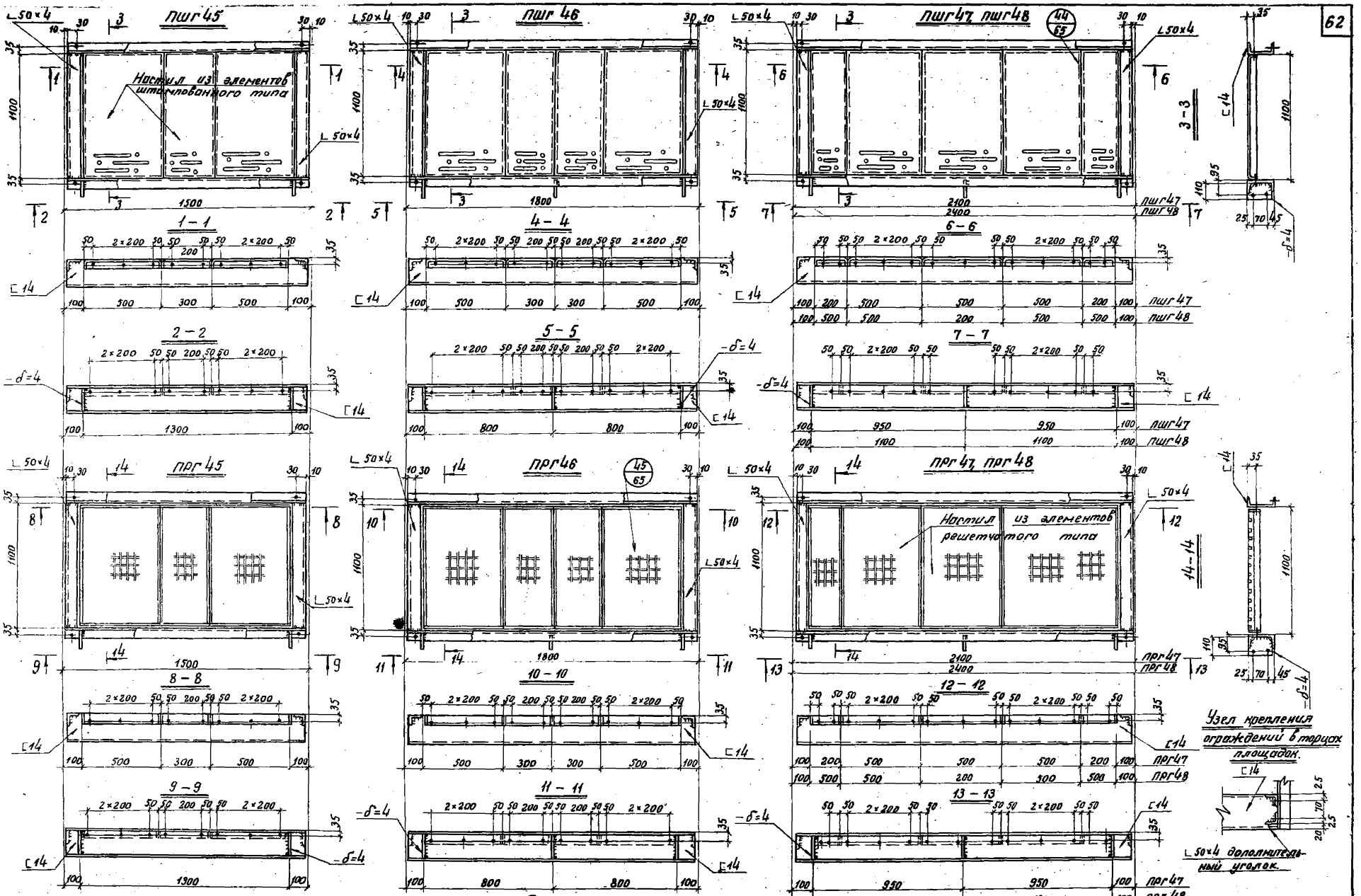

Примечания.

1. Шаг отверстий для крепления элементов настила:
   а/ для элементов шириной 200мм - 1×100мм,
   б/ для элементов шириной 300мм 1×200мм,
   в/ для элементов шириной 500мм - 2×200мм.
2. Все отверстия d=15мм
3. Сварные швы $h_{ш}$ = 4мм.
4. Элемент настила шириной 500мм может быть заменен элементами шириной 200мм и 300мм.

г. Киев

ТК 1973с

Прямоугольные площадки шириной 1200мм с настилами из элементов штампованного и решетчатого типов.

Серия 1.453-1 Выпуск 2 Лист 52

ПШГ 49

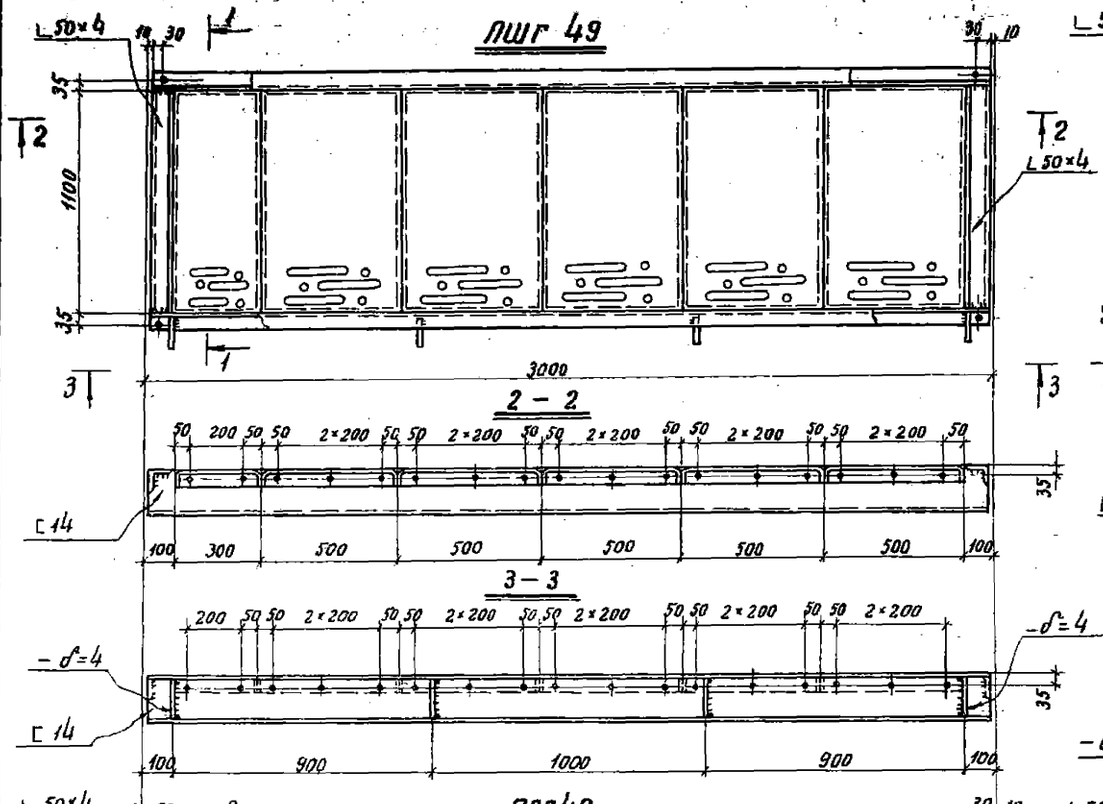

ПШГ 50

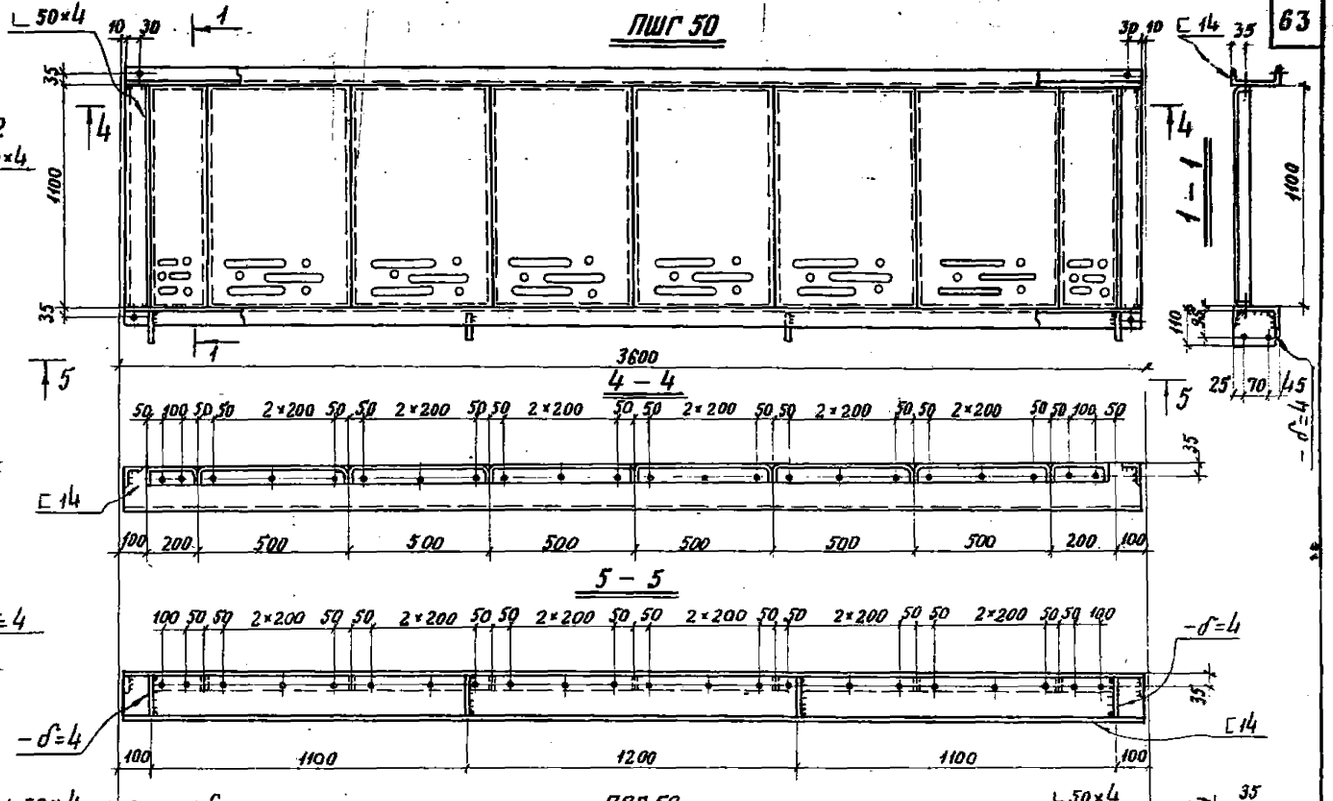

ПРГ 49

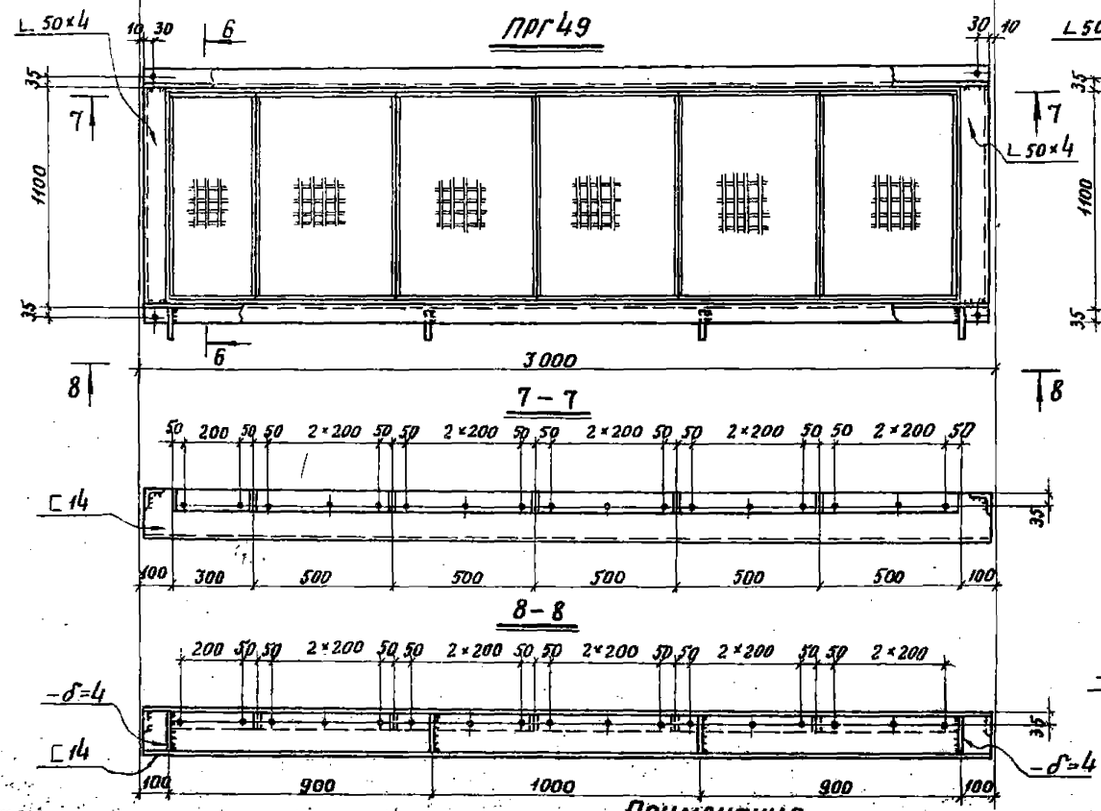

ПРГ 50

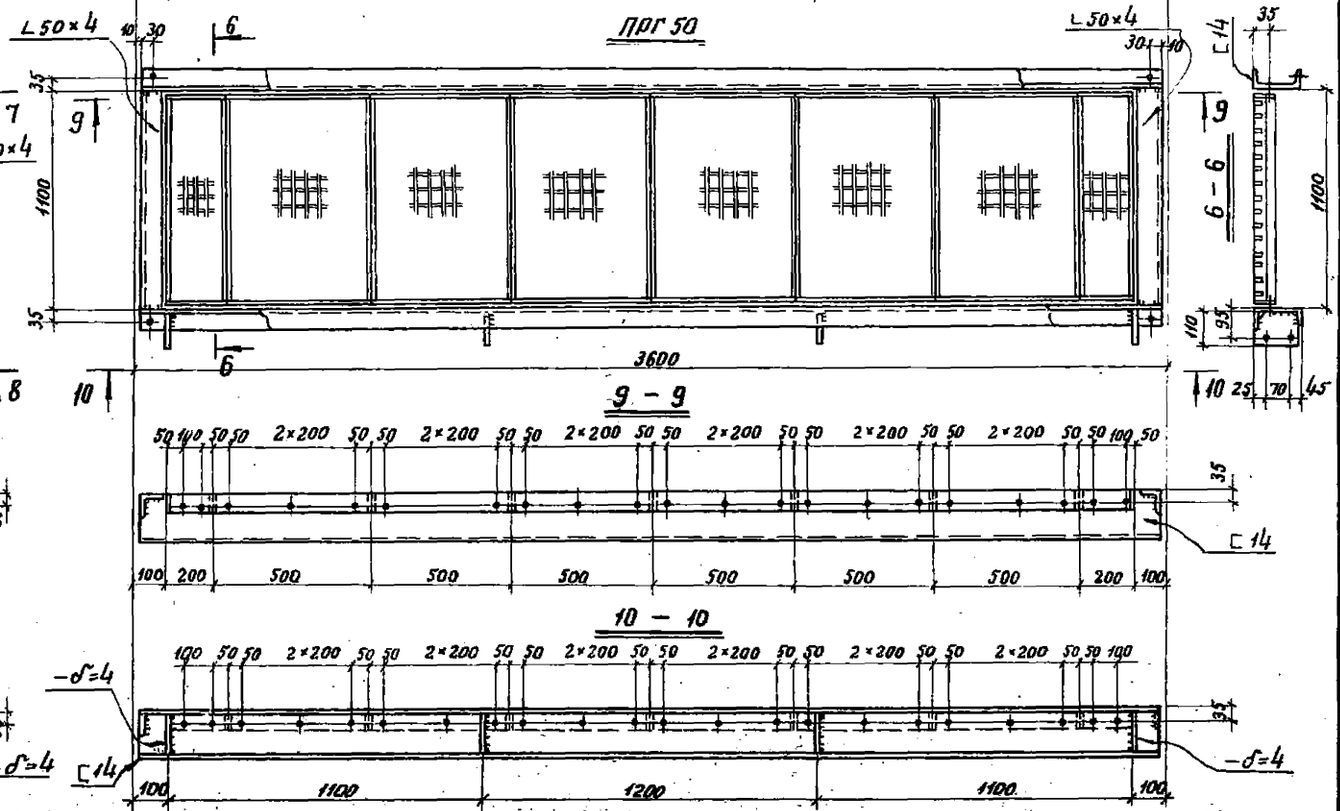

Примечания.

1. Все отверстия d=15мм.
2. Сварные швы $h_ш$=4мм.
3. Элемент настила шириной 300мм может быть заменен элементами шириной 200 и 300мм.
4. Разбивку отверстий настила см. примечание п.1 на листе 52.

ТК 1973г	Прямоугольные площадки шириной 1200мм с настилами из элементов штампованного и решетчатого типов.	Серия 1.453-1 Выпуск 2 Лист 53

12891 Кн

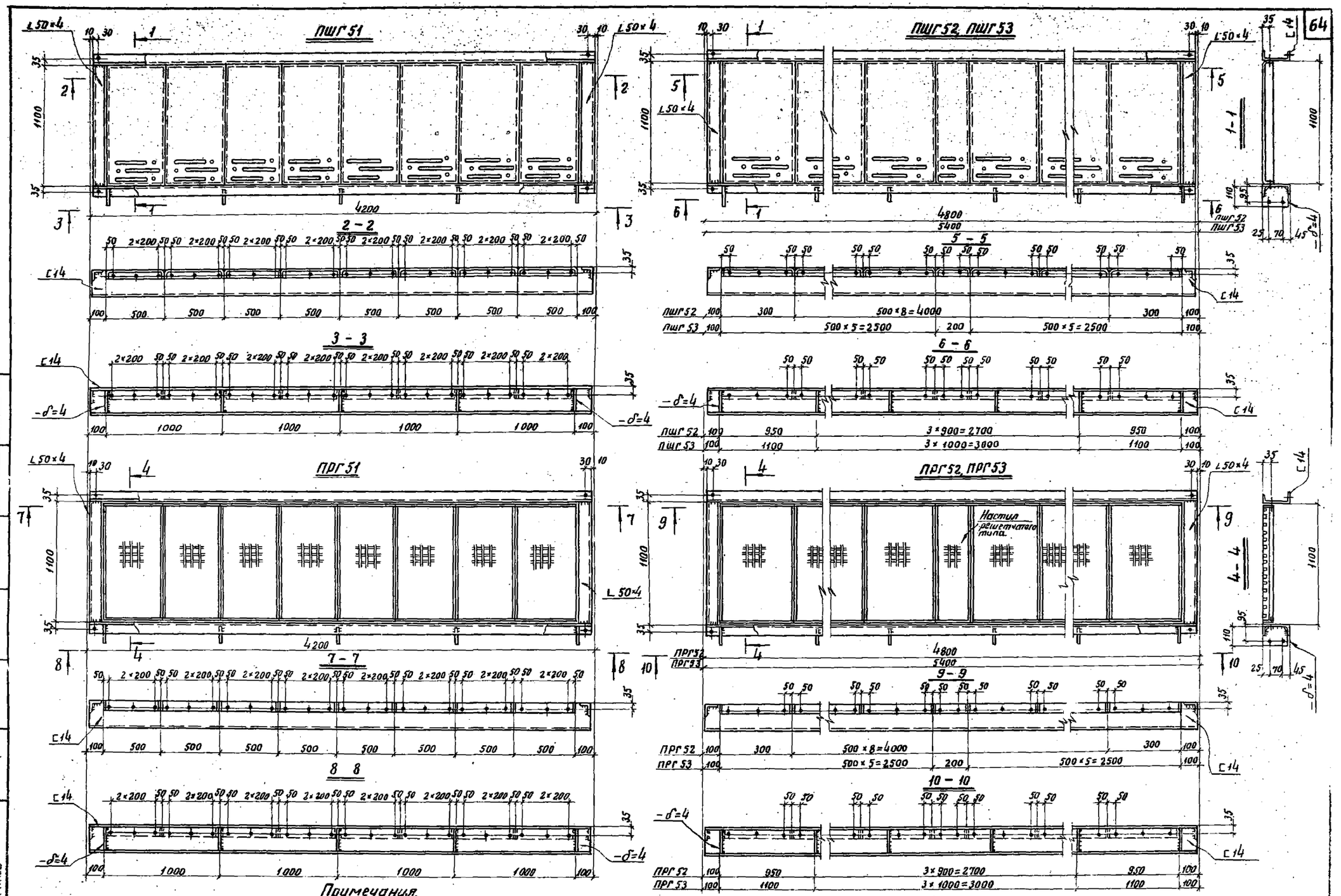

Примечания.

1. Все отверстия d=15мм.
2. Сварные швы $h_ш$=4мм.
3. Элемент настила шириной 500мм может быть заменен элементами шириной 200 и 300мм.
4. Разбивку отверстий для крепления элементов настила см. примечание п.1 на листе 52.

ТК 1973г.	Прямоугольные площадки шириной 1200мм с настилами из элементов штампованного и решетчатого типов.	СЕРИЯ 1.459-1	
		ВЫПУСК 2	ЛИСТ 54

ПРОЕКТСТАЛЬКОНСТРУКЦИЯ г. Киев

Нач. отдела | Шейнис | Проверил | Исполнил | Рабинович

1.93. 85

ДЛВГ1, ДЛВГ2

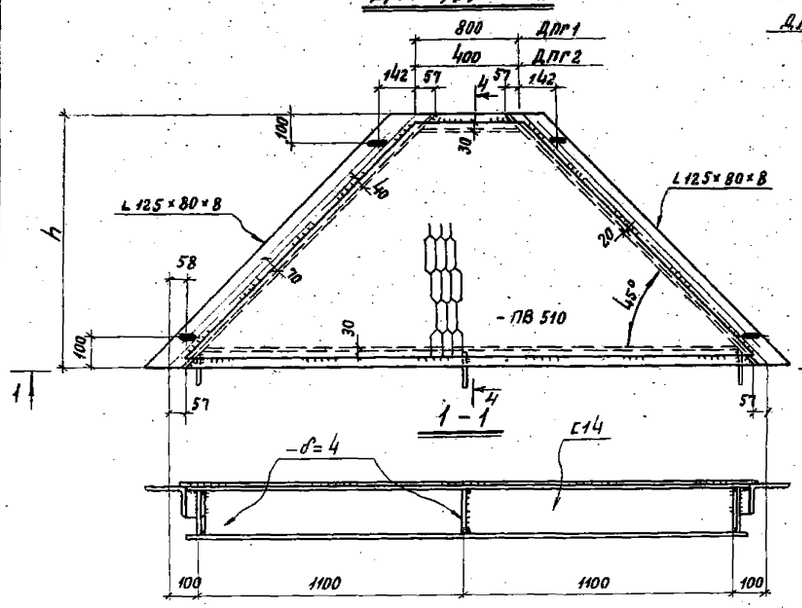

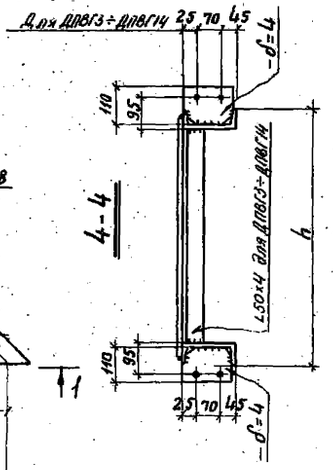

ДЛВГ7, ДЛВГ8, ДЛВГ9, ДЛВГ10, ДЛВГ11, ДЛВГ12, ДЛВГ13, ДЛВГ14

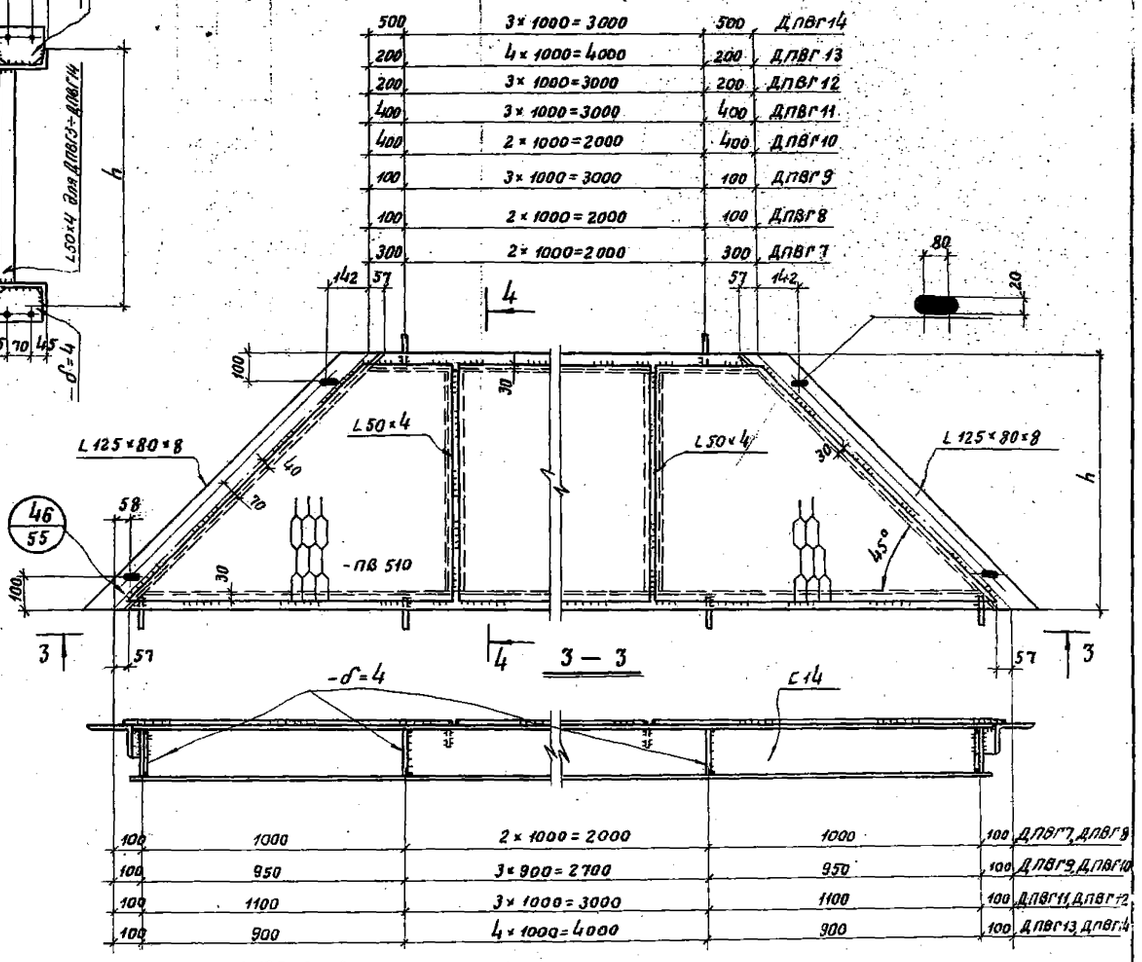

ДЛВГ3, ДЛВГ4, ДЛВГ5, ДЛВГ6

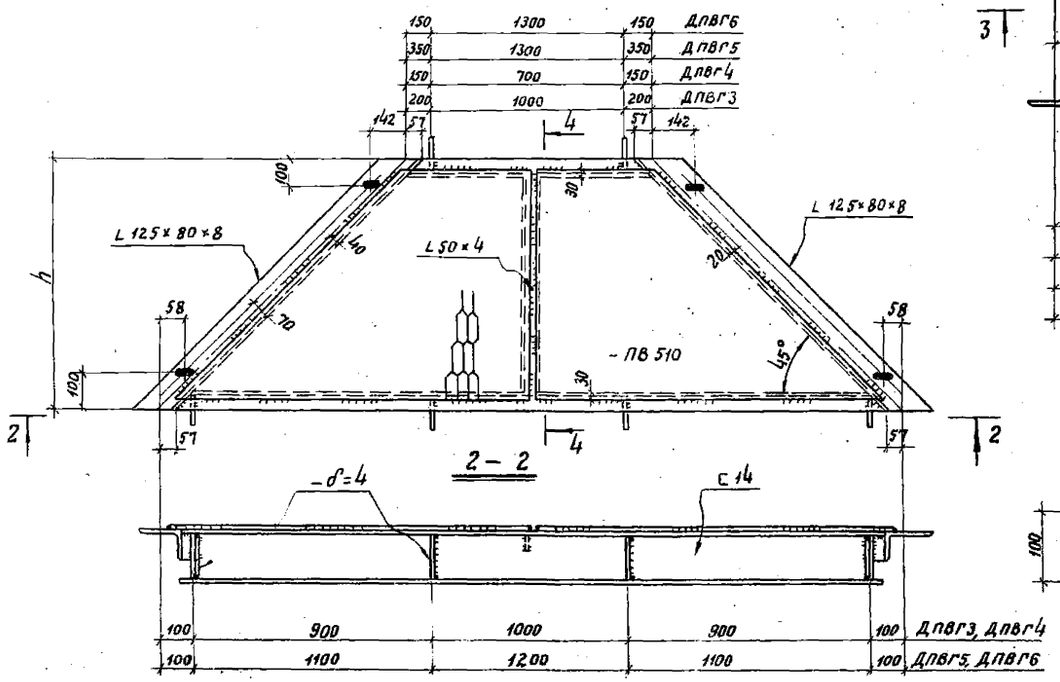

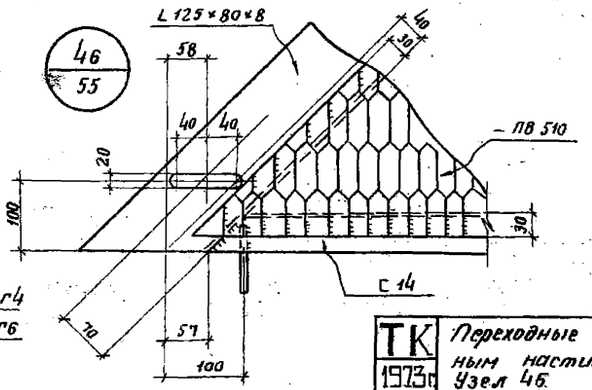

Примечания

1. Все отверстия d=15мм, кроме оговоренных.
2. Все швы h=4мм.
3. Размер „h" см. ключ на листе 7.

ТК 1973г	Переходные площадки с просечно-вытяжным настилом шириной 800, 1000мм. Узел 46.	Серия 1.459-1	Выпуск 2	Лист 55

ДПГ1, ДПГ2

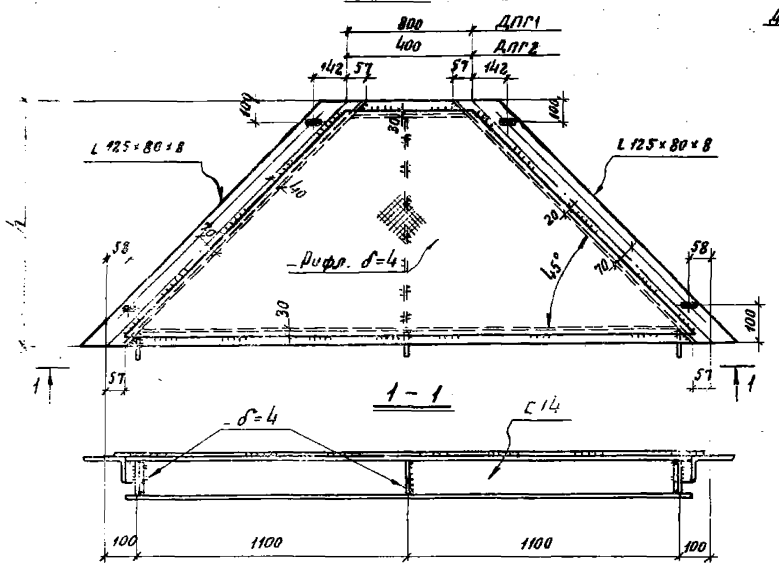

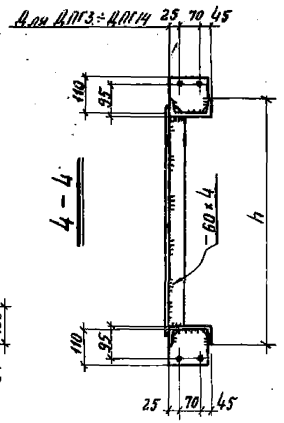

ДПГ7, ДПГ8, ДПГ9, ДПГ10, ДПГ11, ДПГ12, ДПГ13, ДПГ14

ДПГ3, ДПГ4, ДПГ5, ДПГ6

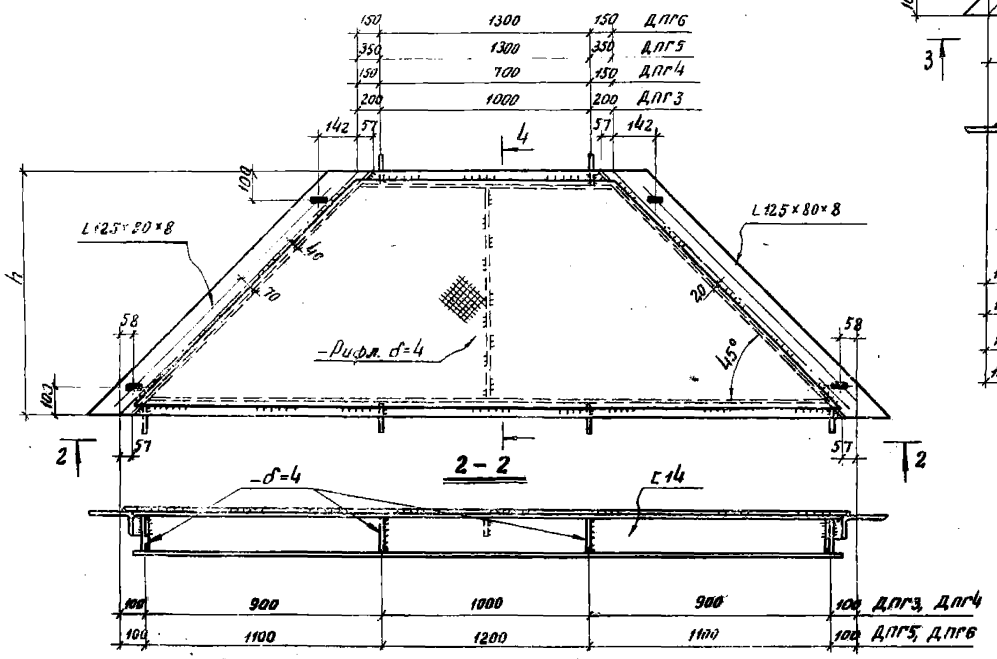

Примечания.

1. Все отверстия d=15мм, кроме оговоренных.
2. Все швы h=4мм.
3. Размер „h" см. ключ на листе 7.

ТК 1973с	Переходные площадки с рифленым настилом шириной 800, 1000 мм.	Сер КЖ 1.459-1 Выпуск 2 Лист 56

ДПШГ1

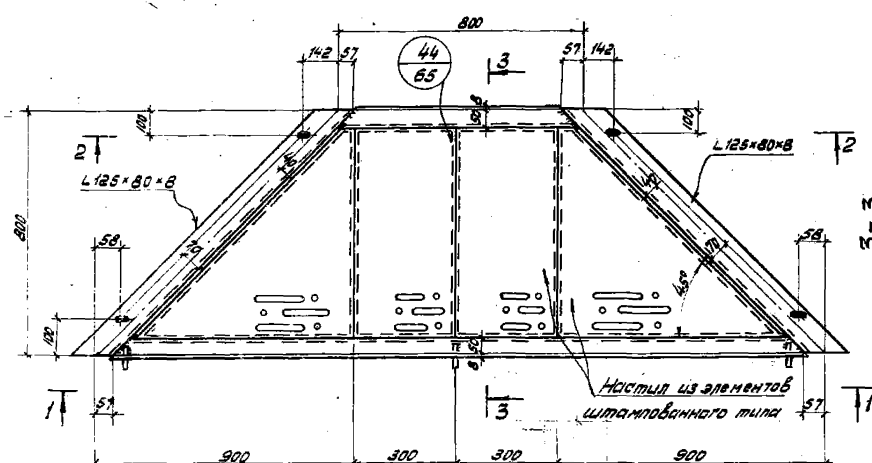

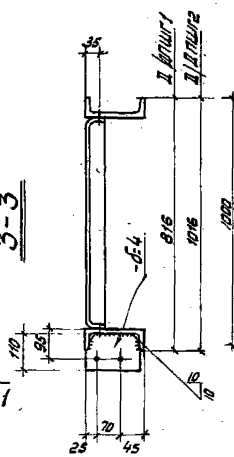

ДПШГ2

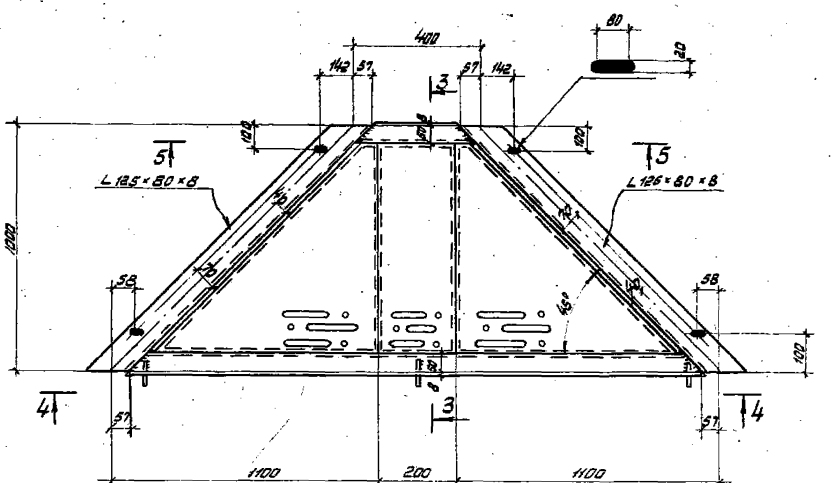

1-1

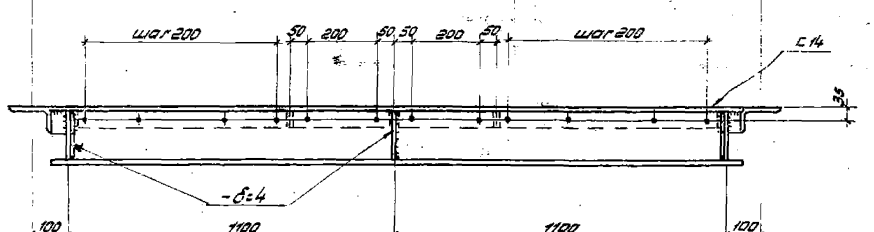

4-4

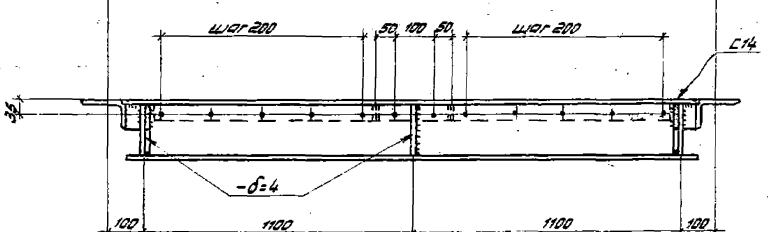

2-2

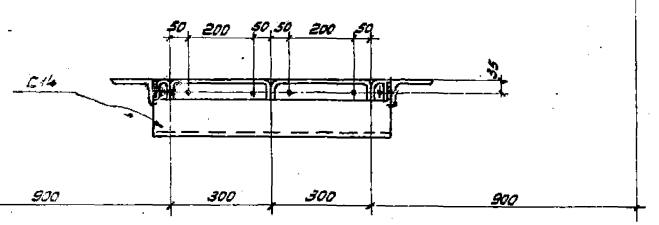

5-5

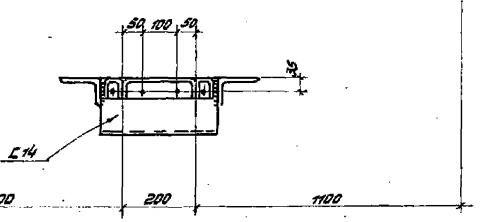

Примечания.

1. Все отверстия d=15 мм, кроме оговоренных.
2. Все швы $h_ш$=4 мм.
3. Шаг отверстий для крепления элементов настила штампованного типа:
   а/ для элементов шириной 200-1×100 мм,
   б/ для элементов шириной 300-1×200 мм,
   в/ для элементов шириной 500-2×200 мм,
   г/ для крайних (косых) элементов – 1×200 мм.

г. Киев

ТК 1973	Переходные площадки с настилом из элементов штампованного типа ДПШГ1, ДПШГ2	Серия 1.459-1 Выпуск 2 Лист 57

ДПШГ3, ДПШГ4

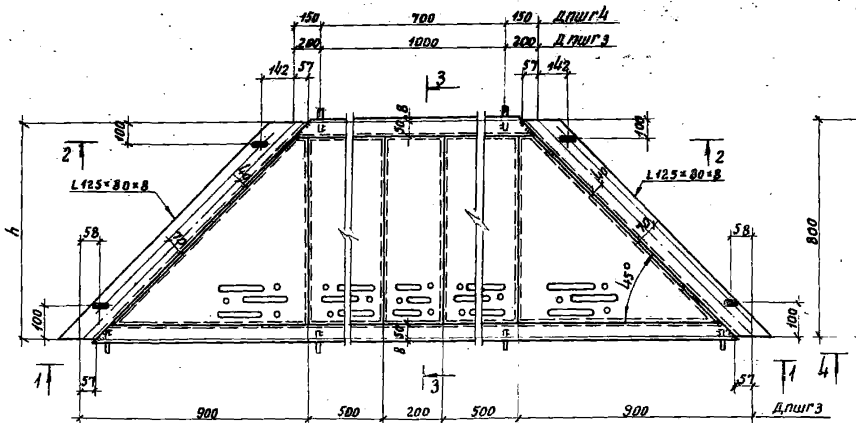

1 – 1

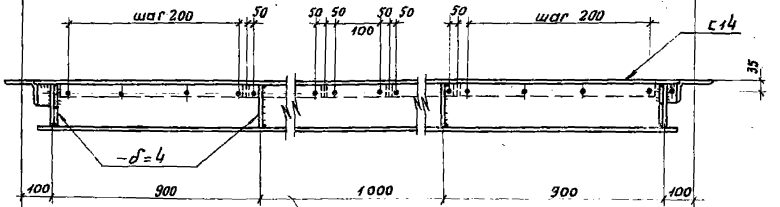

2 – 2

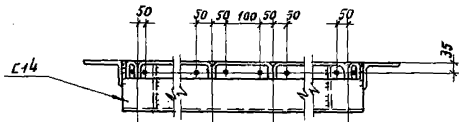

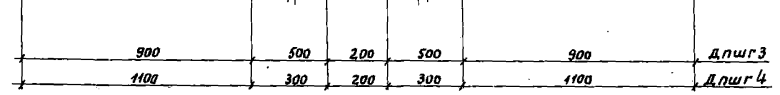

ДПШГ5

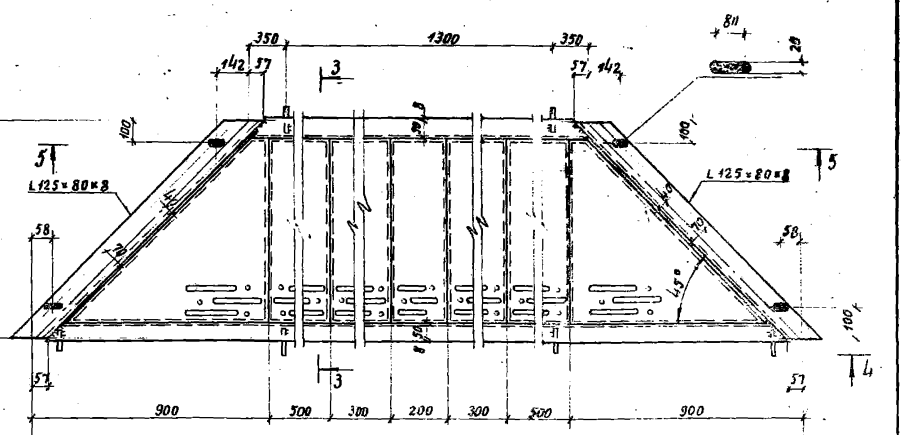

4 – 4

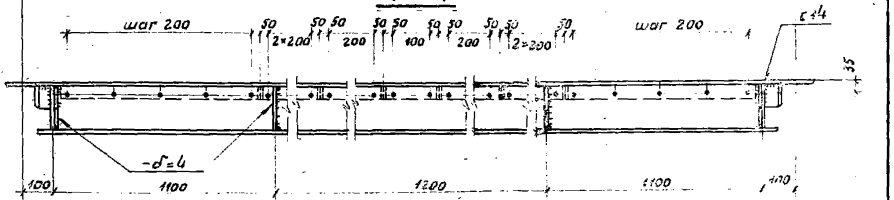

5 – 5

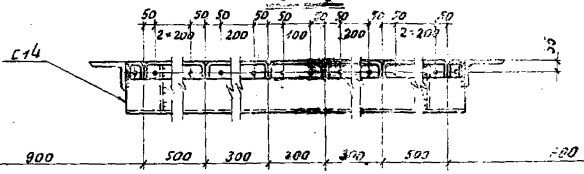

3 – 3 (повернуто)

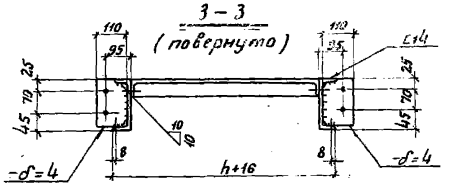

Примечания.

1. Все отверстия d=15мм, кроме оговоренных.
2. Все швы $h_ш$=4мм.
3. Размер „h" см. ключ лист 7.
4. Разбивку отверстий для крепления элементов настила см. примечание п.3 на листе 57.

ТК 1977г.	Переходные площадки с настилом из элементов штампованного типа ДПШГ3, ДПШГ4, ДПШГ5.	СЕРИЯ 1.460-3 ВЫПУСК 2	Лист 57

ДПШГ6, ДПШГ8

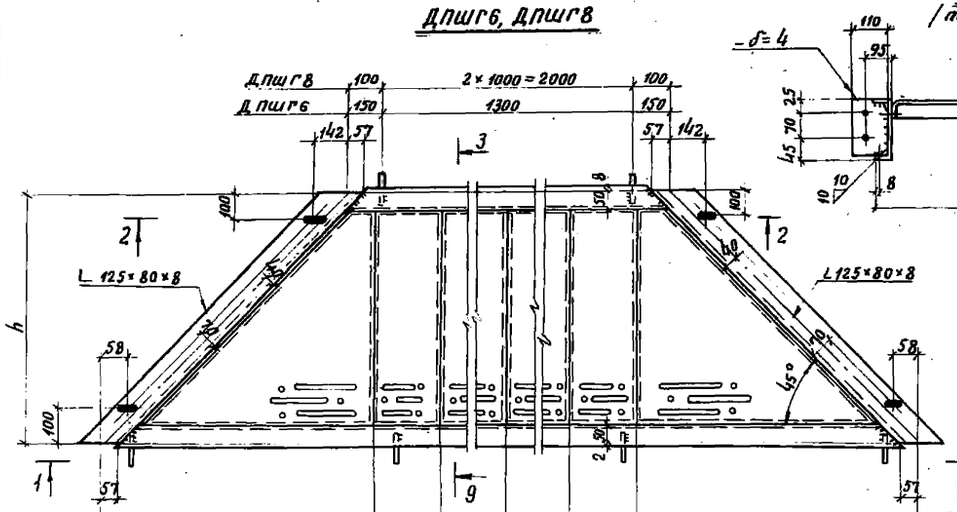

3-3 (повернуто)

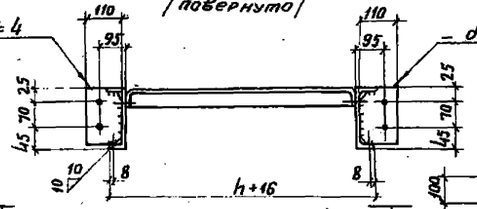

ДПШГ7, ДПШГ9, ДПШГ10

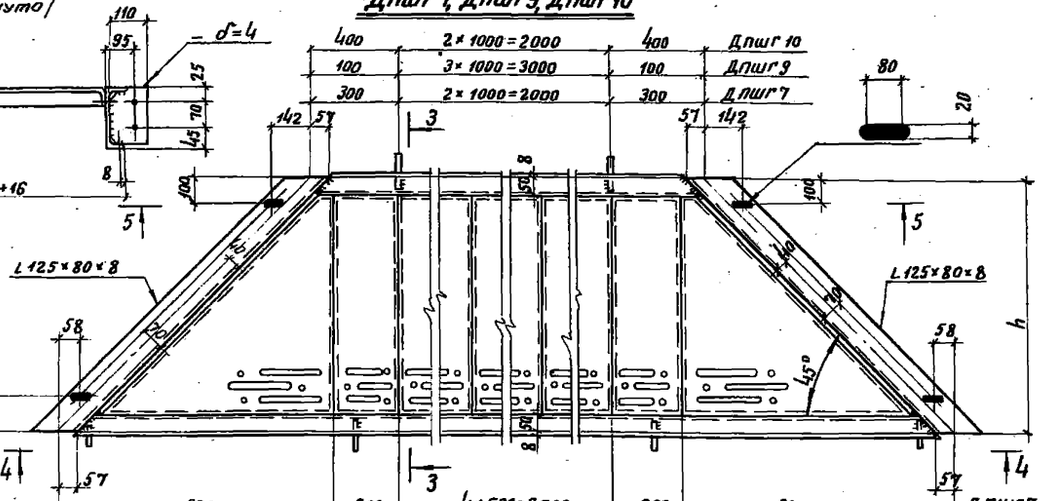

1-1

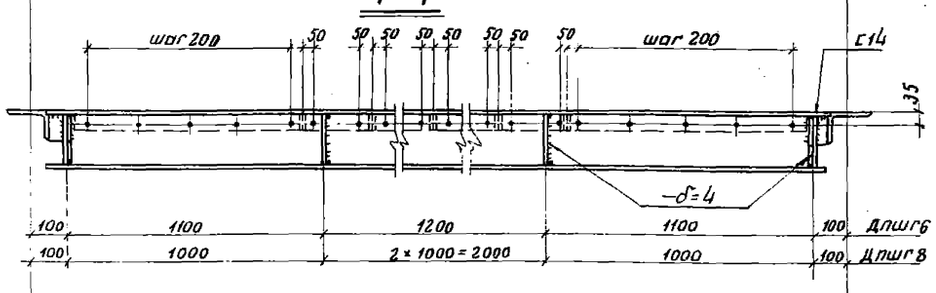

4-4

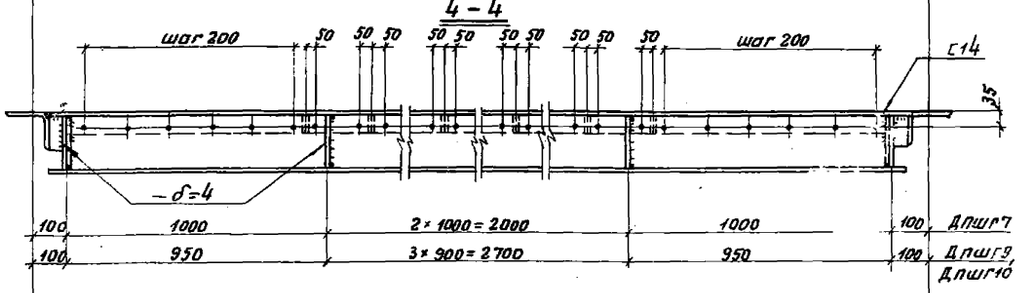

2-2

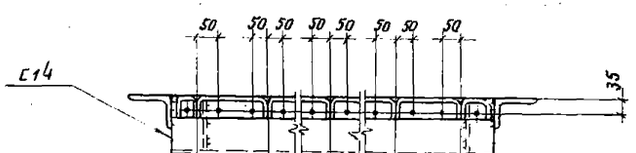

5-5

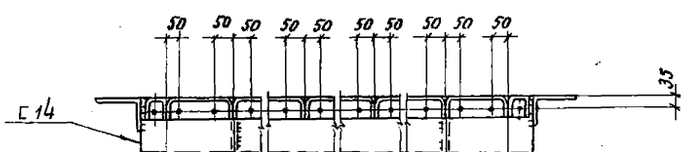

Примечания.

1. Все отверстия d=15мм, кроме оговоренных.
2. Все швы $h_ш$=4мм.
3. Размер „h" см. ключ на листе 7.
4. Разбивку отверстий для крепления элементов настила см. примеч. п.3 на листе 57.

ТК 1973г.	Переходные площадки с настилом из элементов штампованного типа ДПШГ6, ДПШГ7, ДПШГ8, ДПШГ9, ДПШГ10.	СЕРИЯ 1.459-1	ВЫПУСК 2	ЛИСТ 59

ДПШГ11, ДПШГ14

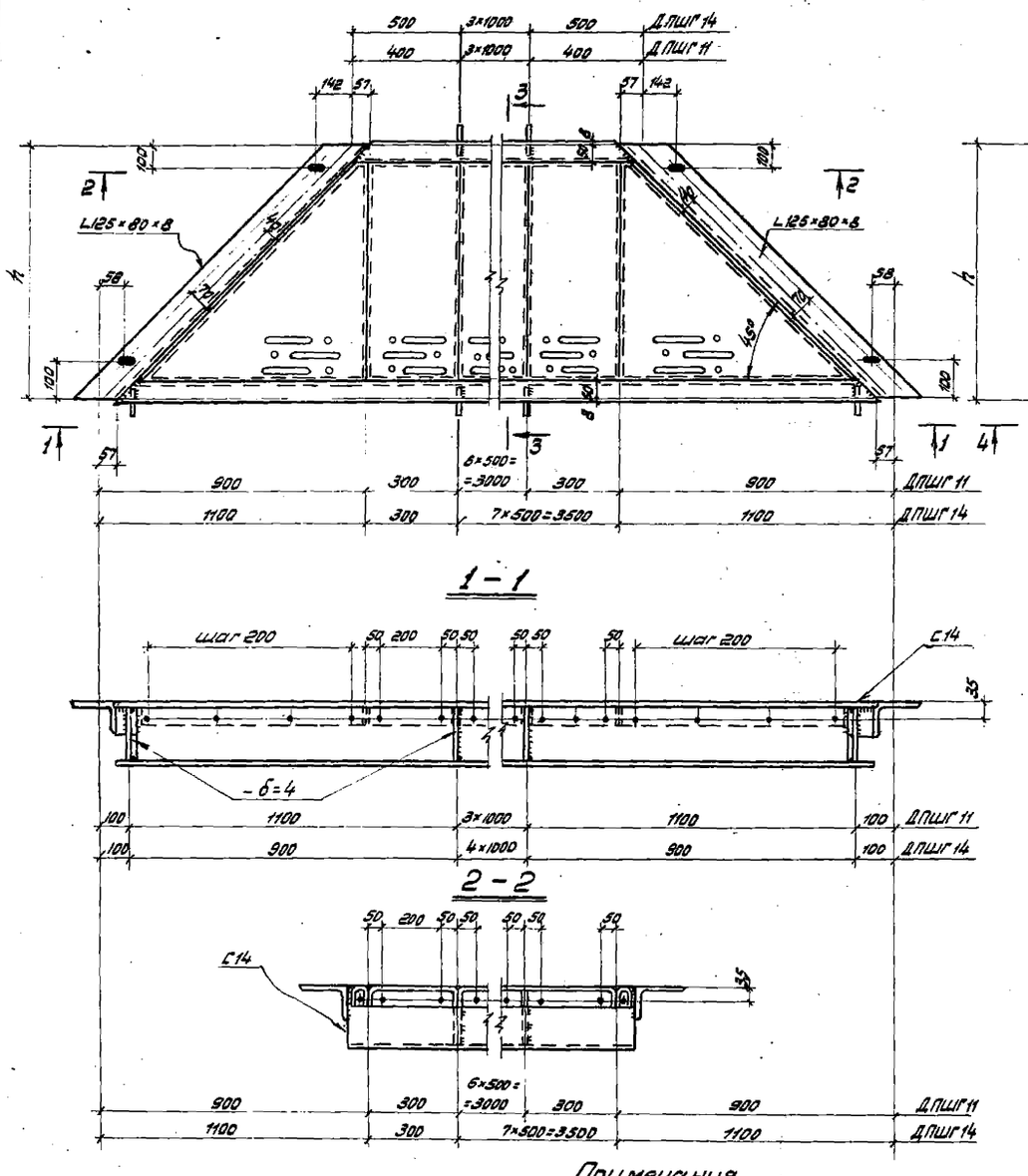

ДПШГ12, ДПШГ13

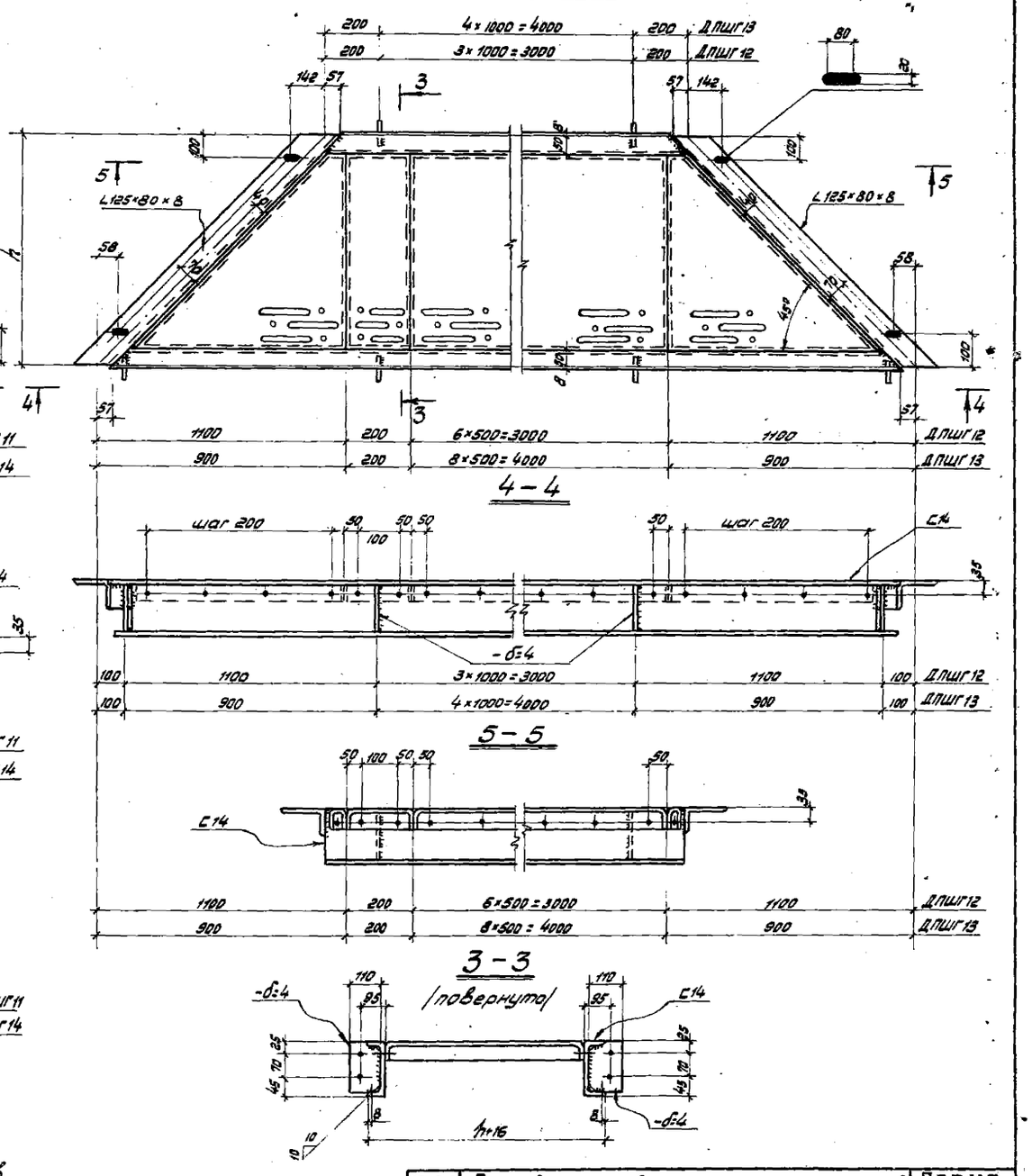

Примечания.

1. Все отверстия d=15мм, кроме оговоренных.
2. Все швы $h_ш$=4мм.
3. Размер „h" см. ключ на листе 7.
4. Разбивку отверстий для крепления элементов настила см. примечание п.3 на листе 57.

ТК 1973г.	Переходные площадки с настилом из элементов штампованного типа ДПШГ11, ДПШГ12, ДПШГ13, ДПШГ14.	СЕРИЯ 1.459-1	
		Выпуск 2	Лист 60

ГОСПРОЕКТСТАЛЬКОНСТРУКЦИЯ г. Киев
Нач. отдела
Шеинис
Инженер
Исполнил
Равикович

ДПРГ1

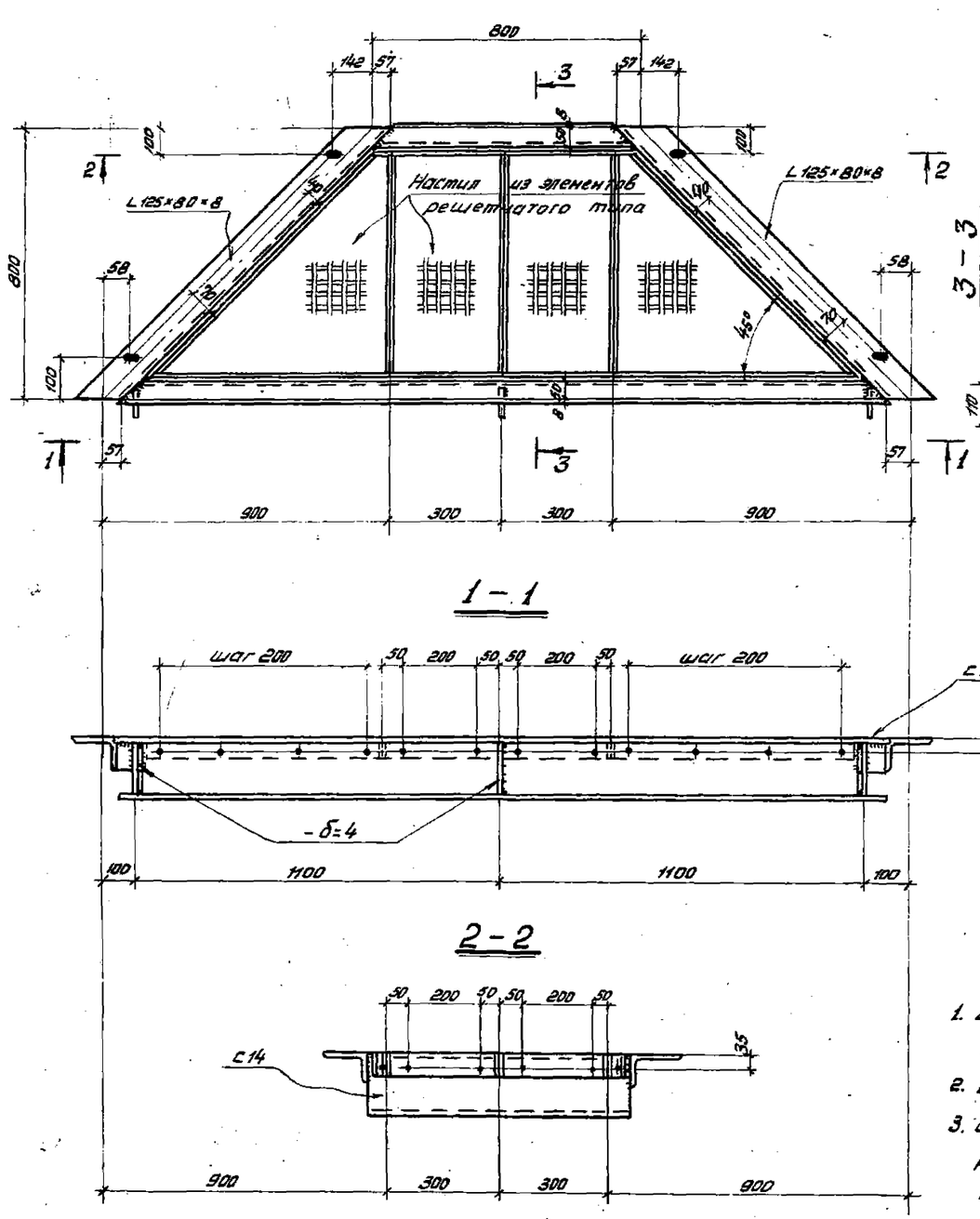

1 – 1

2 – 2

3 – 3

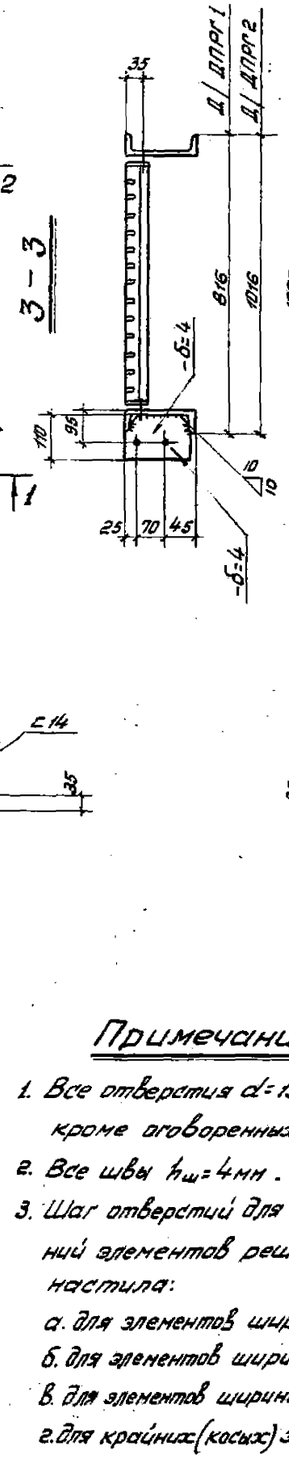

ДПРГ2

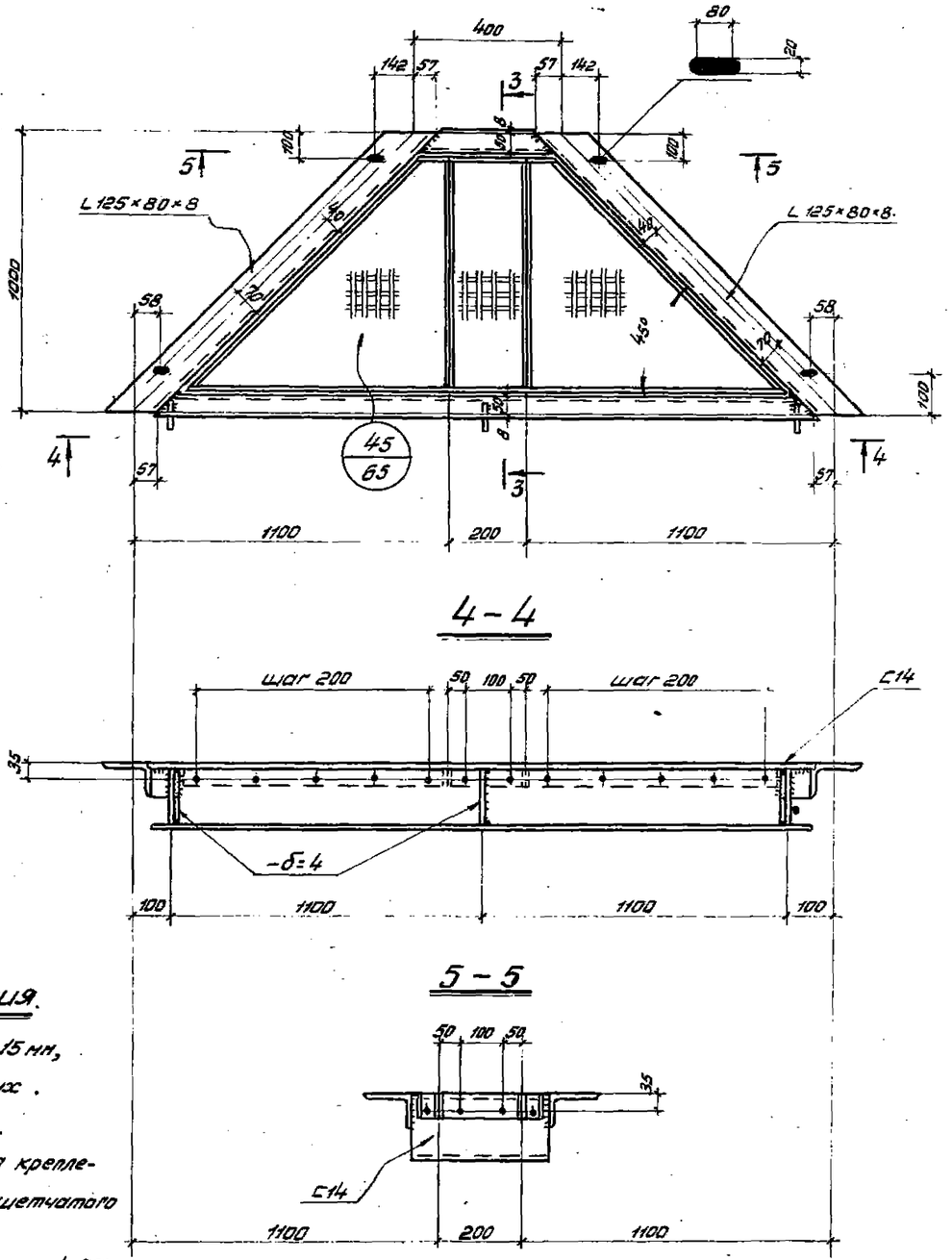

4 – 4

5 – 5

Примечания.

1. Все отверстия d=15 мм, кроме оговоренных.
2. Все швы $h_ш$=4 мм.
3. Шаг отверстий для креплений элементов решетчатого настила:
   а. для элементов шириной 200-1×100 мм,
   б. для элементов шириной 300-1×200 мм,
   в. для элементов шириной 500-2×200 мм,
   г. для крайних (косых) элементов – n×200 мм.

ТК 1973с	Переходные площадки с настилом из элементов решетчатого типа ДПРГ1, ДПРГ2.	Серия 1.459-1	
		Выпуск 2	Лист 61

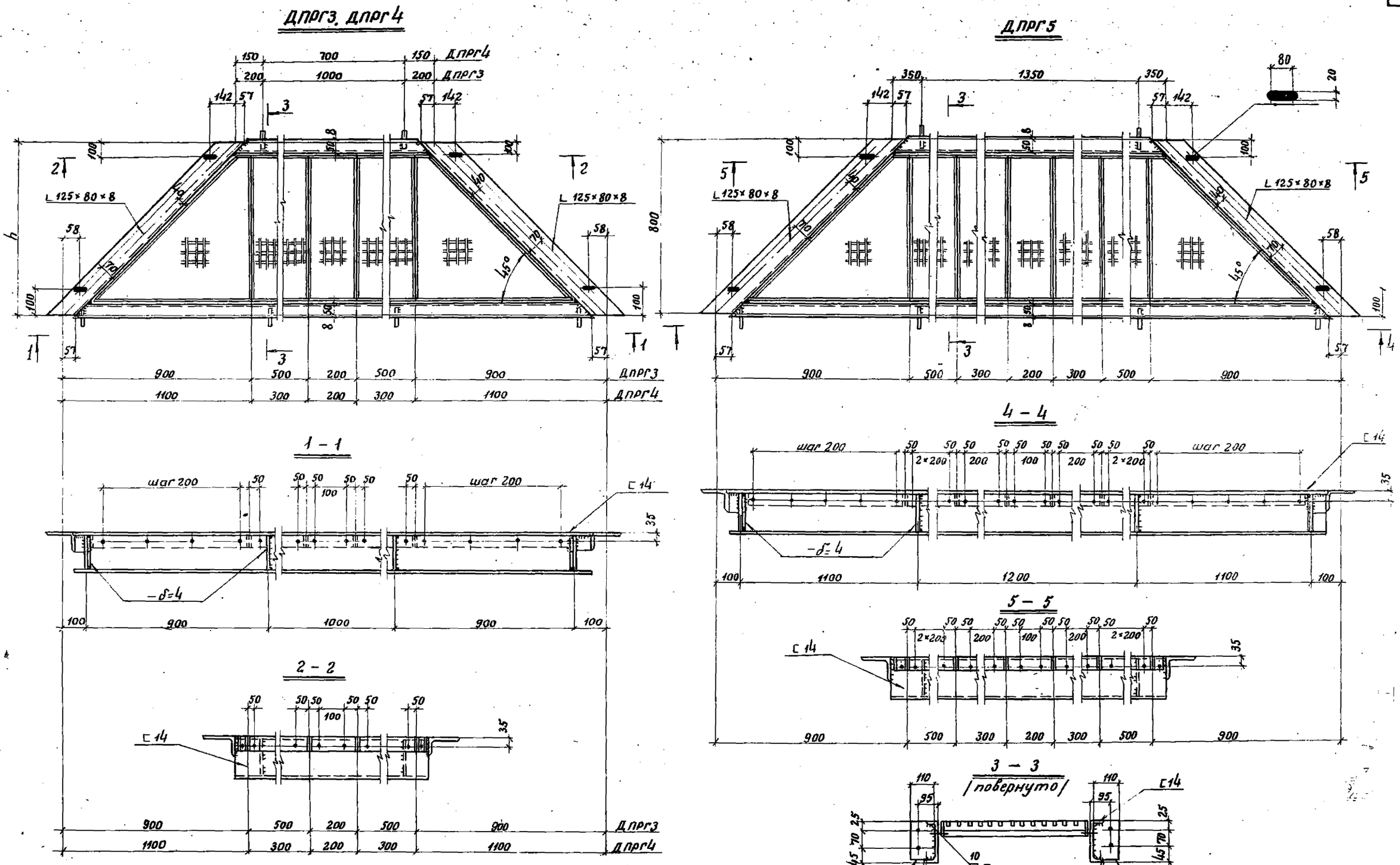

Примечания.

1. Все отверстия d=15мм, кроме оговоренных.
2. Все швы $h_ш$=4мм.
3. Размер „h" см. ключ на листе 7.
4. Разбивку отверстий для крепления элементов настила см. примеч. п. 3 на листе 61.

ТК 1973г.	Переходные площадки с настилом из элементов решетча того типа ДПРГ3, ДПРГ4, ДПРГ5.	СЕРИЯ 1.459-1	
		Выпуск 2	Лист 62

Исполнил

г. Киев

12893 7.2

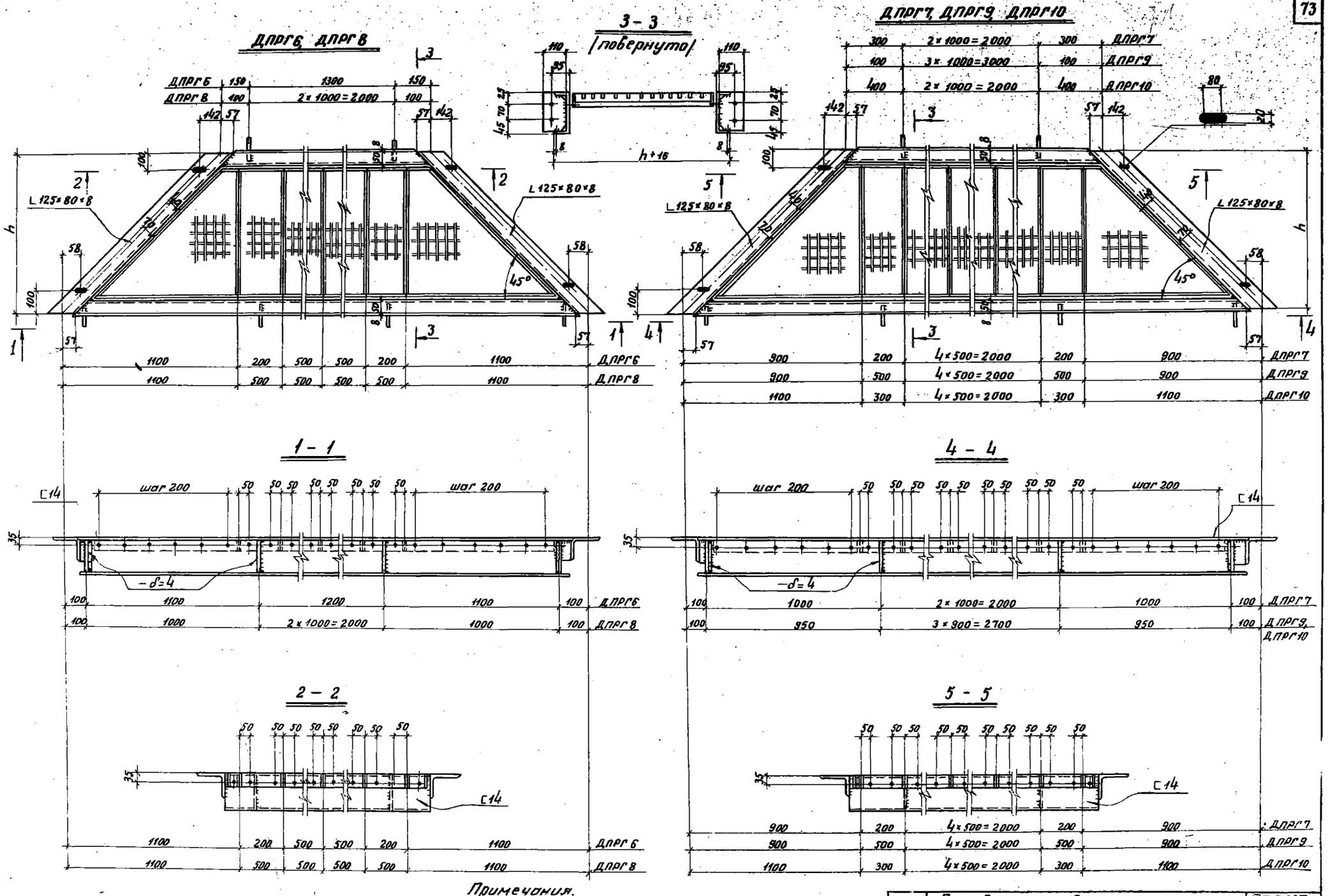

Примечания.

1. Размер „h" см. ключ на листе 7.
2. Все отверстия d=15мм, кроме оговоренных.
3. Все швы $h_ш$ = 4мм.
4. См. примечание п.3 на листе 61.

ТК 1973г.	Переходные площадки с настилом из элементов решетчатого типа ДПРГ6, ДПРГ7, ДПРГ8, ДПРГ9, ДПРГ10.	СЕРИЯ 1.459-1	
		Выпуск 2	Лист 63

12893 74

ДПРГ11, ДПРГ14

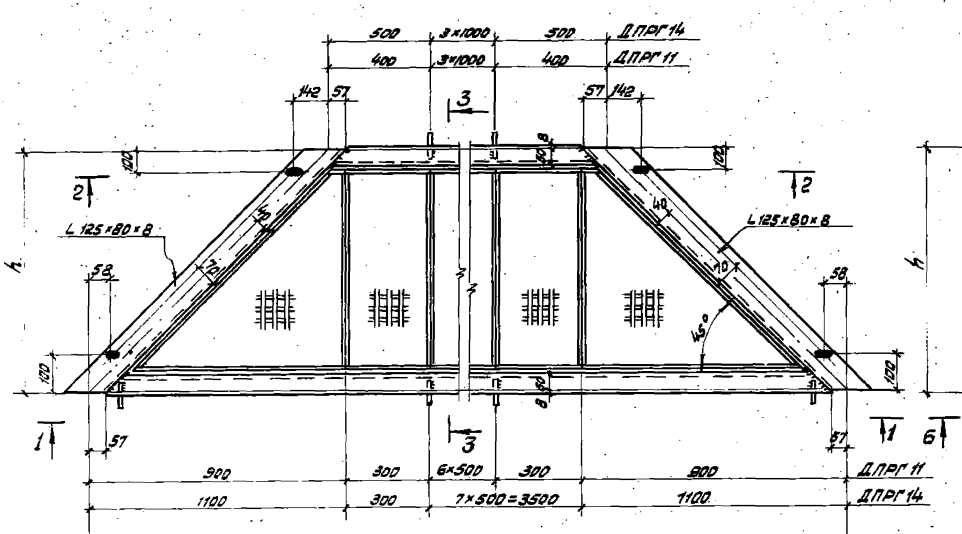

1-1

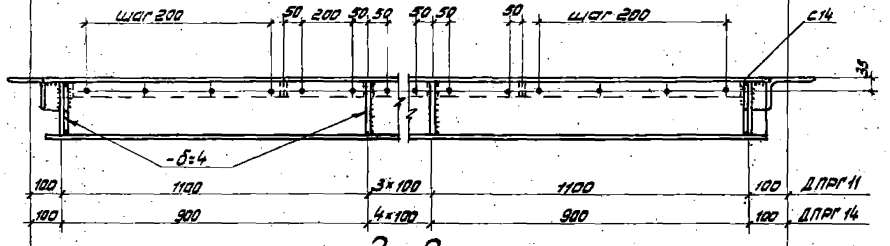

2-2

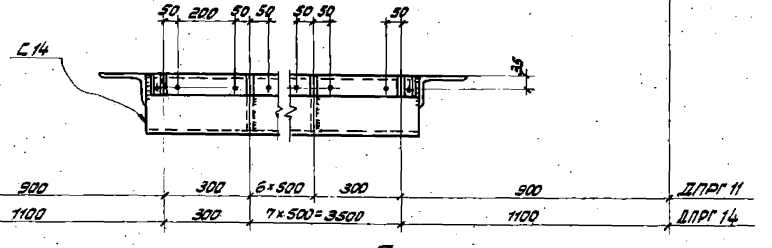

Примечания

1. Все отверстия d=15 мм, кроме оговоренных.
2. Все швы $h_ш$=4 мм.
3. Размер „h" см. ключ на листе 7.
4. Разбивку отверстий для крепления элементов настила см. примечание п.3 на листе 61.

ДПРГ12, ДПРГ13

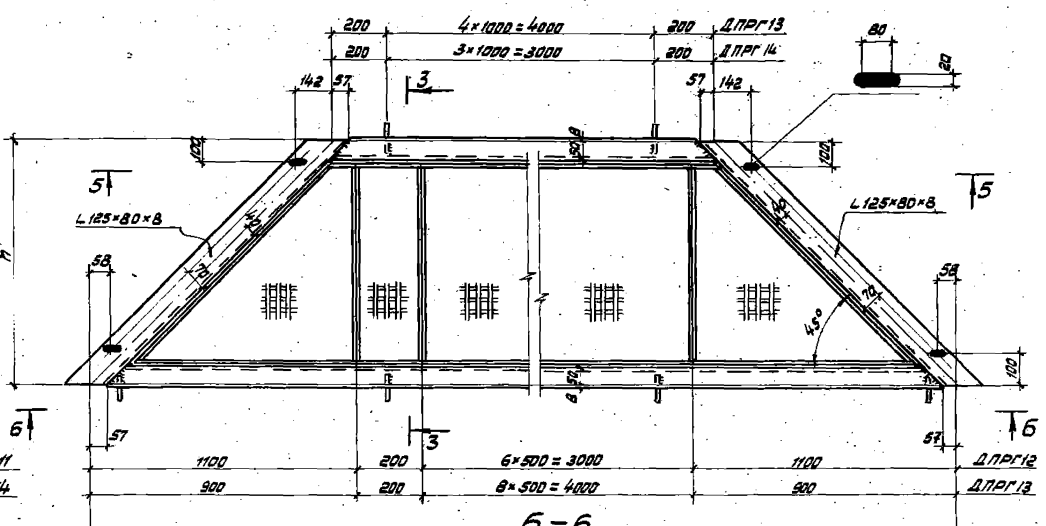

6-6

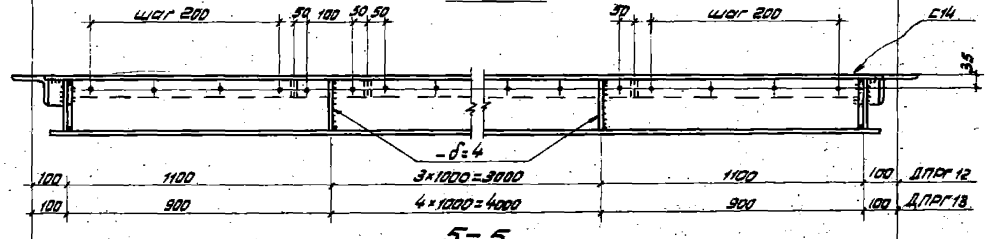

5-5

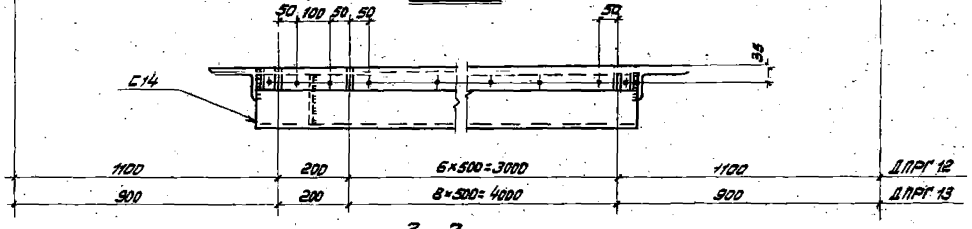

3-3 (повернуто)

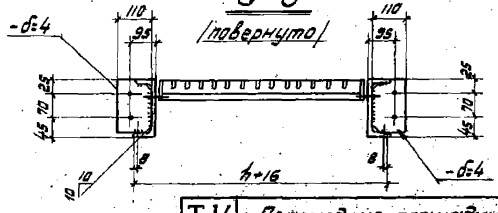

ТК 1973г	Переходные площадки с настилом из элементов рифленого типа. ДПРГ11, ДПРГ12, ДПРГ13, ДПРГ14.	СЕРИЯ 1.459-1 Выпуск 2 Лист 64

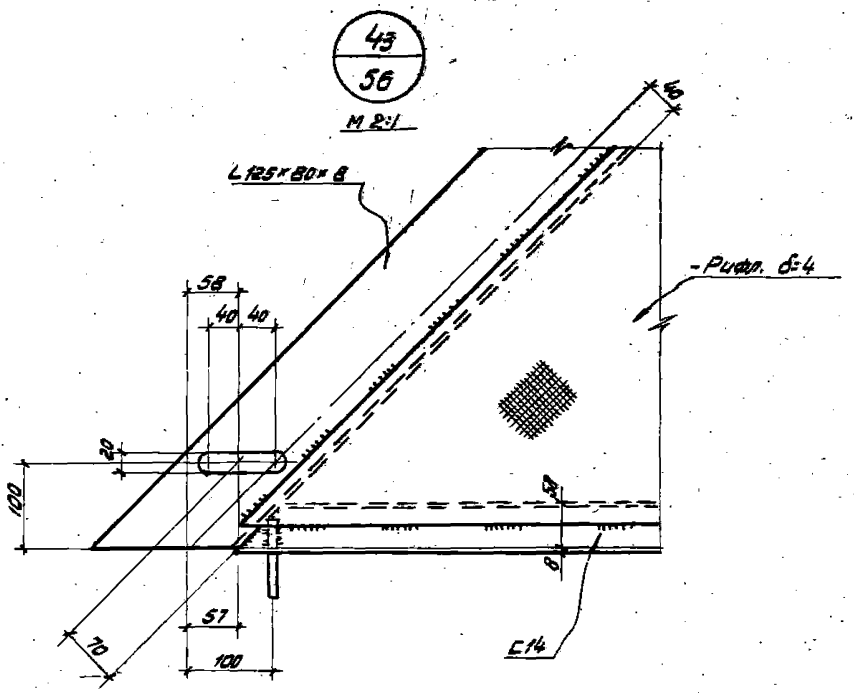

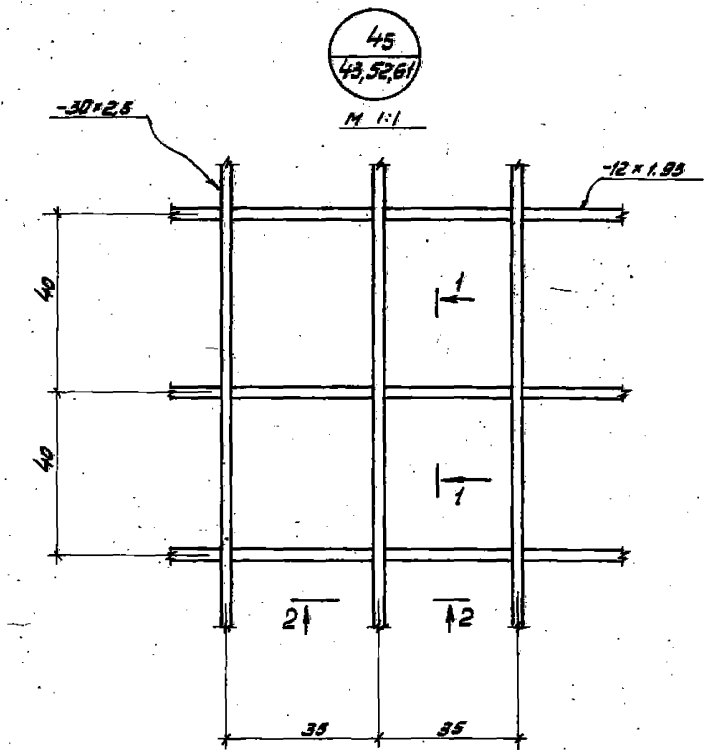

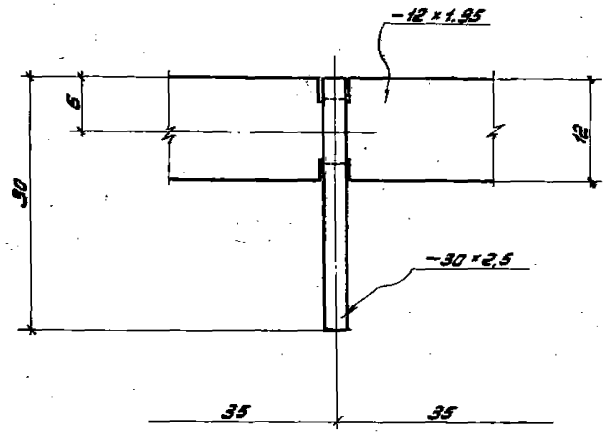

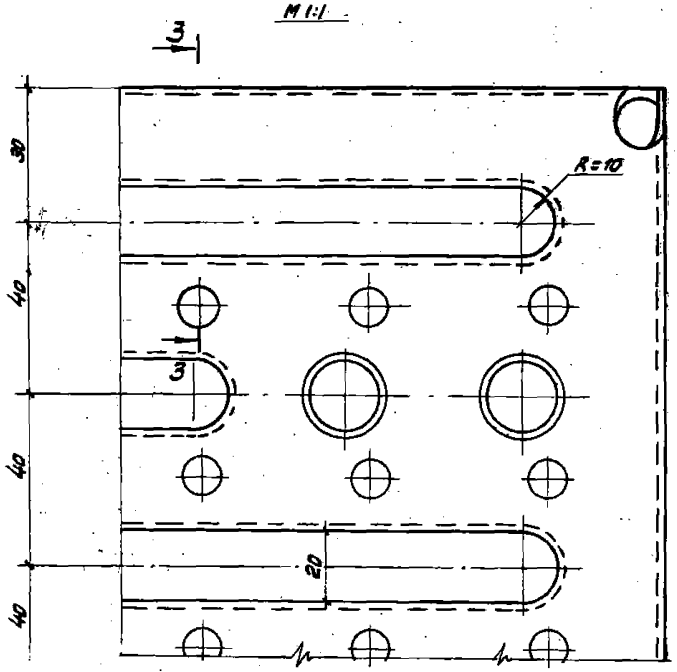

Детали вырезов в планках -30×2,5; -12×1,95

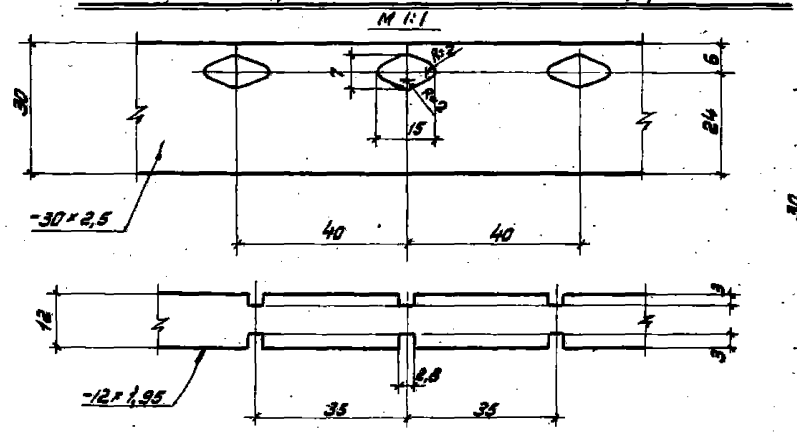

3 – 3

/повернуто/

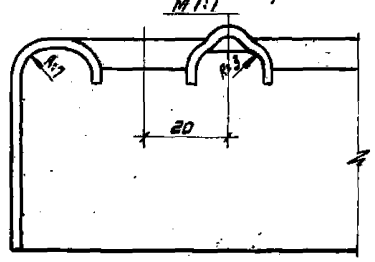

1 – 1

/повернуто/

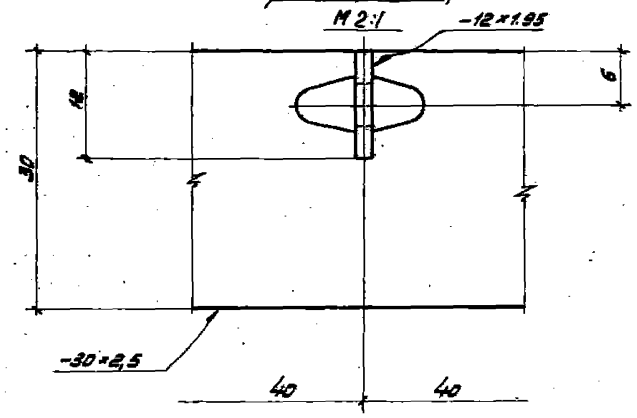

Примечание.

Детальную разработку элементов штампованного и решетчатого типов см. серию 1.459-2 выпуск 3.

ТК 1973г	Узлы 43, 44, 45.	Серия 1.459-1	Выпуск 2	Лист 65

ППГ18, ППГ26, ППГ27, ППГ28

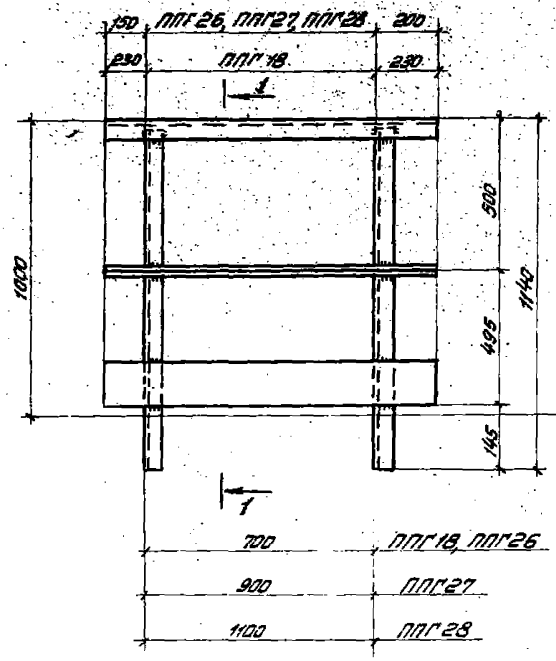

ППГ21

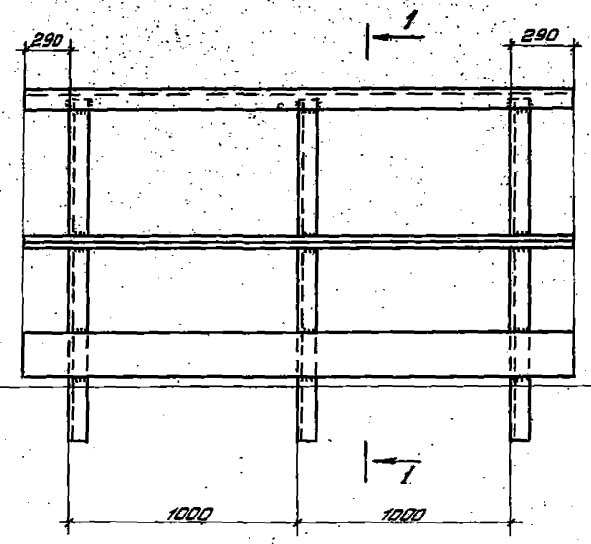

ППГ23, ППГ24, ППГ25

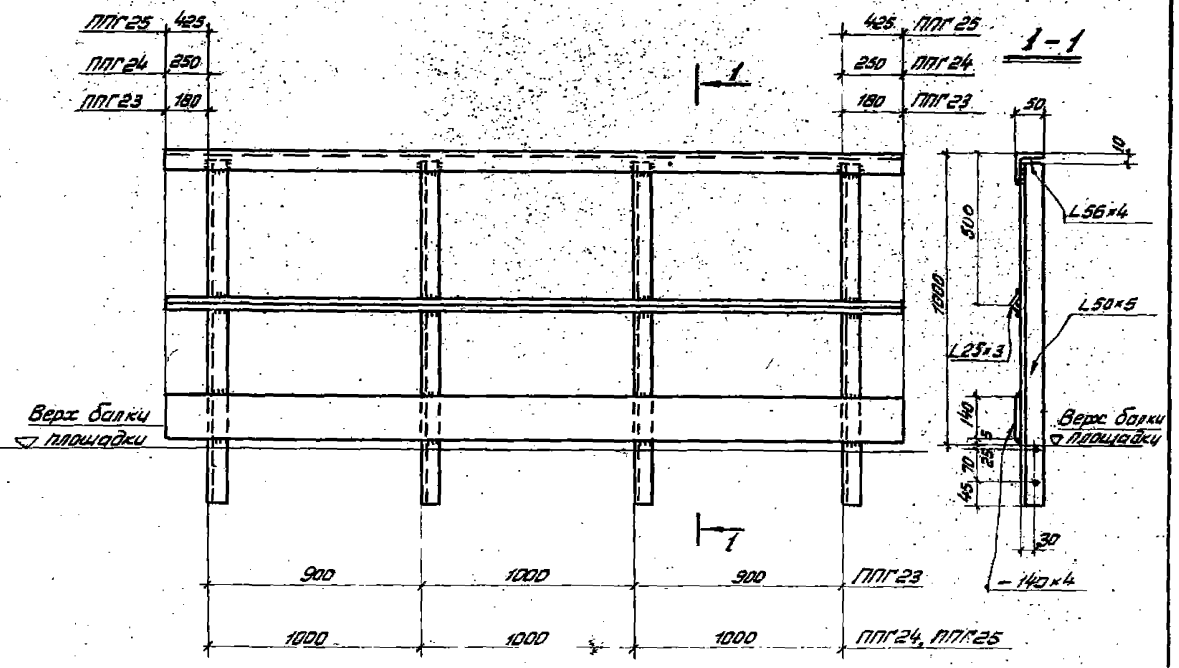

ППГ19, ППГ20

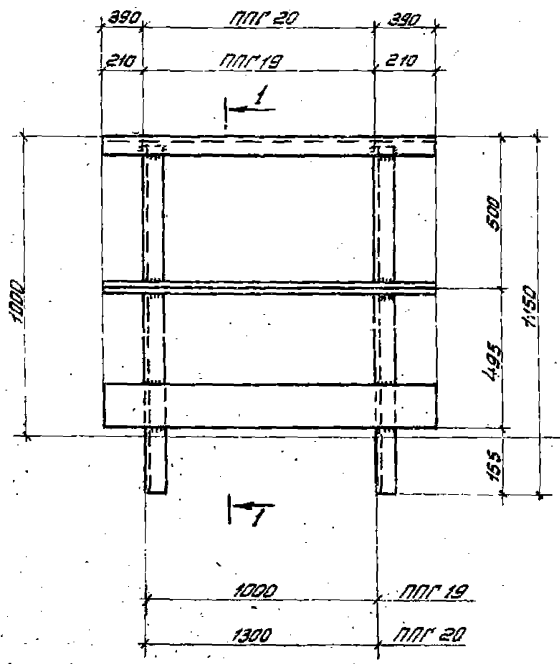

ППГ22

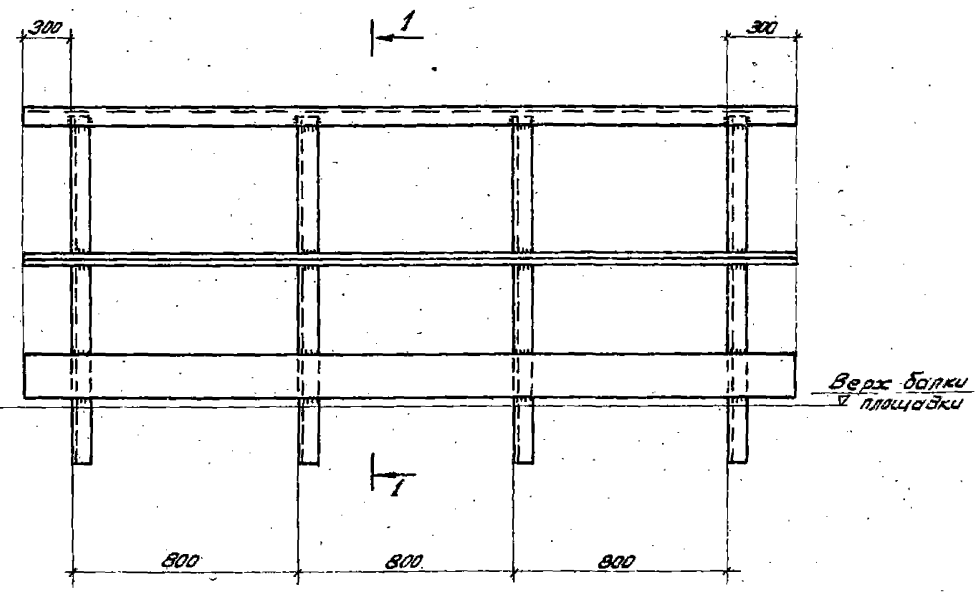

Примечания.

1. Монтажные схемы ограждений см. лист 21.
2. Сварные швы $h_ш = 3$ мм.
3. Все отверстия $d = 13$ мм.

ТК 1973г.	Ограждения секторных площадок.	Серия 1.459-1	
		Выпуск 2	Лист 66

КРПРОЕКТСТАЛЬКОНСТРУКЦИЯ с. Киев
Нач. отдела
Шейнис
Проверил
Исполнил
Бала
Кравчук

Схема площадок и кронштейнов для аппаратов

Dв = 800 ÷ 1600 мм

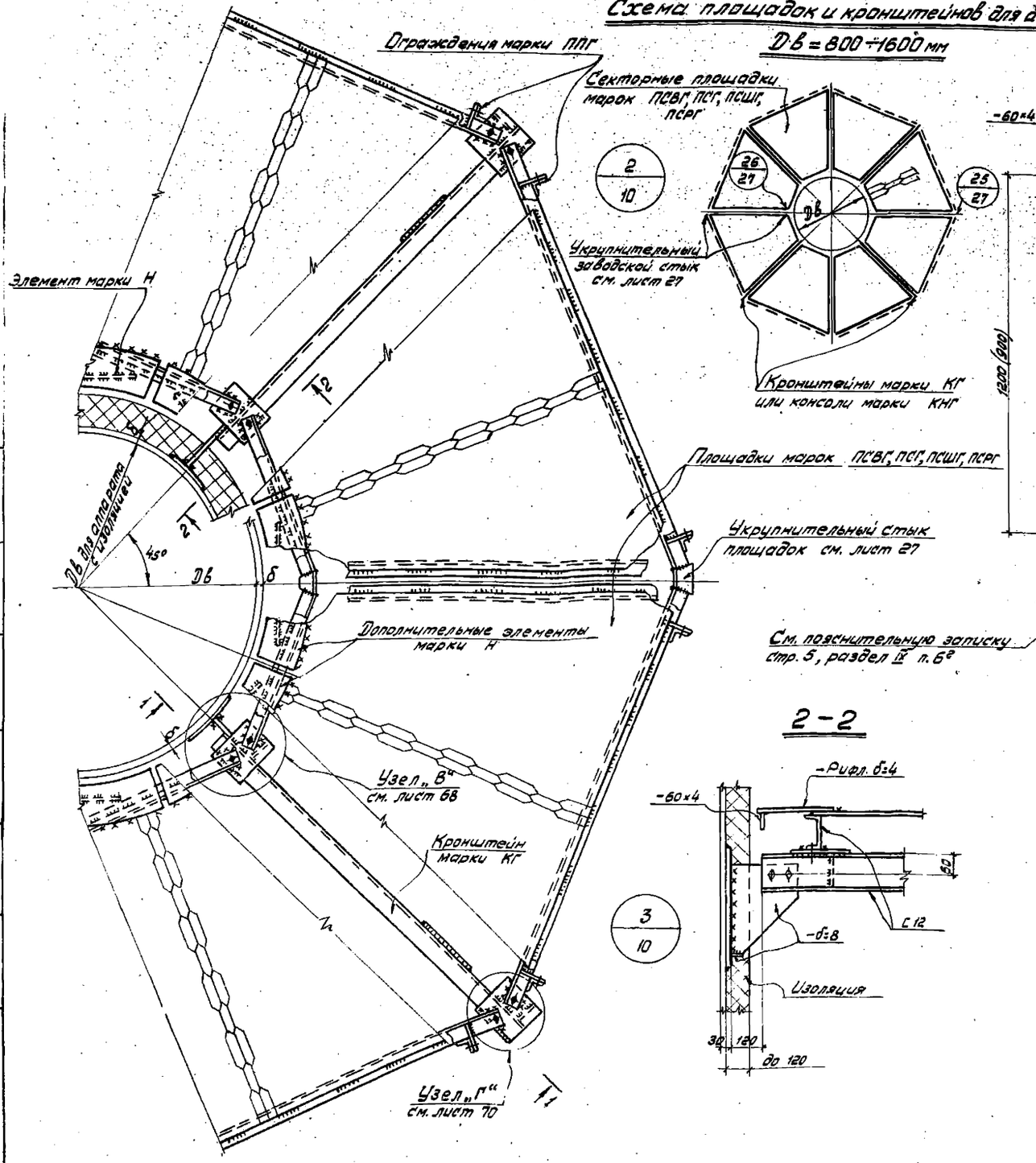

Примечания.

1. При устройстве изоляции фасонку крепления кронштейна к аппарату удлинить на 100 мм.
2. Площадки для аппаратов Dв = 800 ÷ 1600 мм устраиваются на 4-х кронштейнах или консолях только в случаях, когда сумма 2-х наружных сторон площадок не превышает 3000 мм при нормативной нагрузке 200 кгс/м².
3. Узел крепления площадок к аппарату на консолях см. лист 27.
4. Размер 900 мм в скобках относится к площадкам шириной 800 мм.
5. Крепление стойки ограждения к площадке см. разрез 2-2 на листе 68.
6. При опирании переходных площадок и лестниц кронштейны устраиваются не через 90°, а через 45°.

См. пояснительную записку стр. 5, раздел IX п. 6е

г. Киев

ТК 1973г.	Узлы крепления секторных площадок к аппаратам. Узлы 2, 3.	СЕРИЯ 1.459-1	
		ВЫПУСК 2	ЛИСТ 67

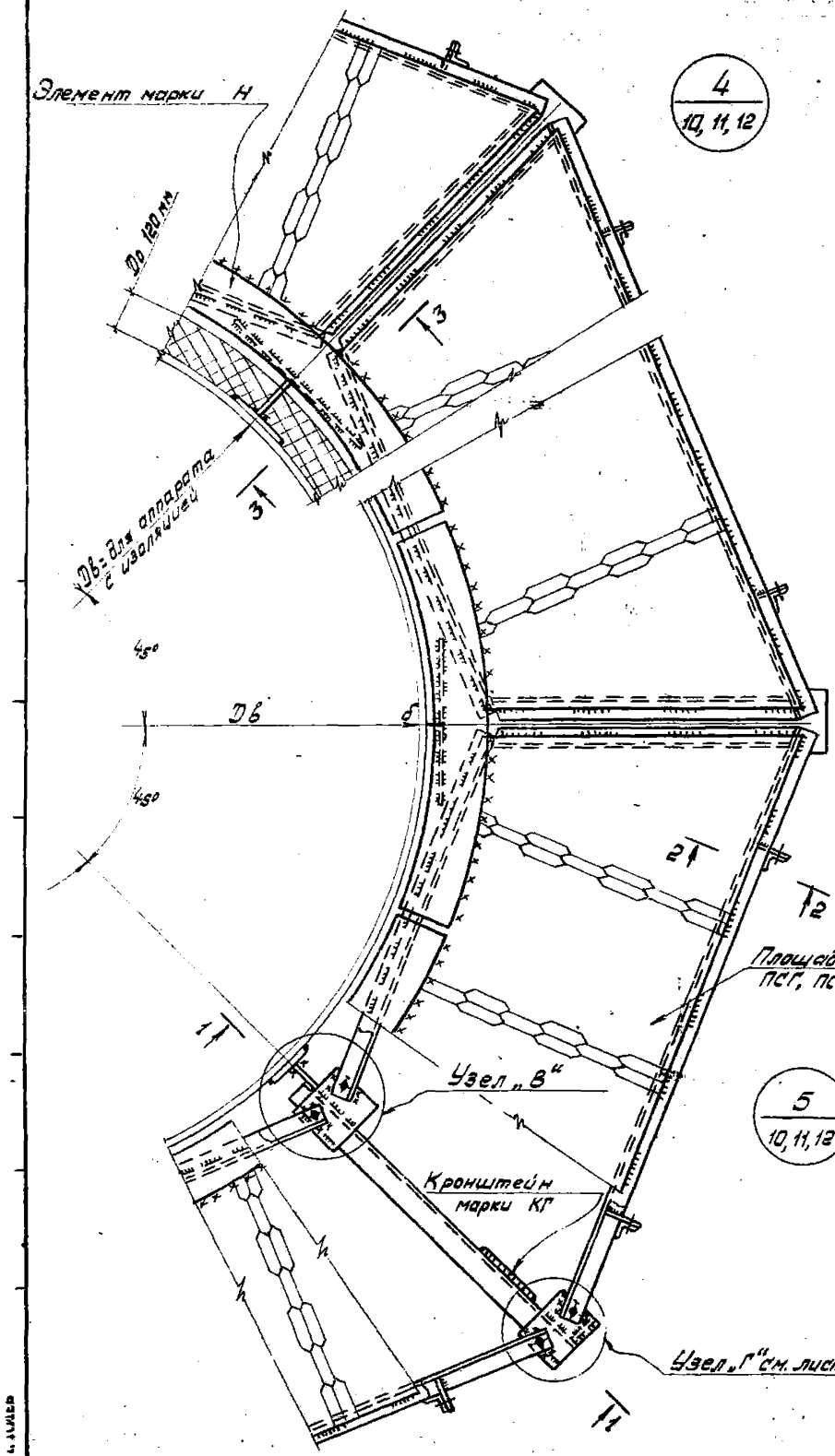

1-1

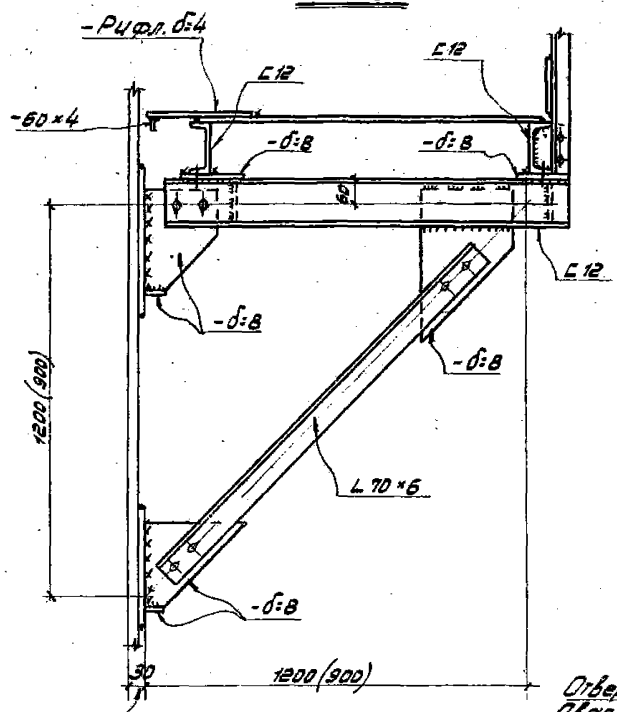

См. пояснительную записку стр. 5, раздел IX п. 6г

2-2

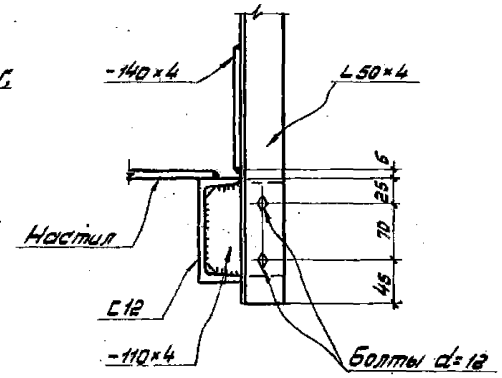

Узел „В"

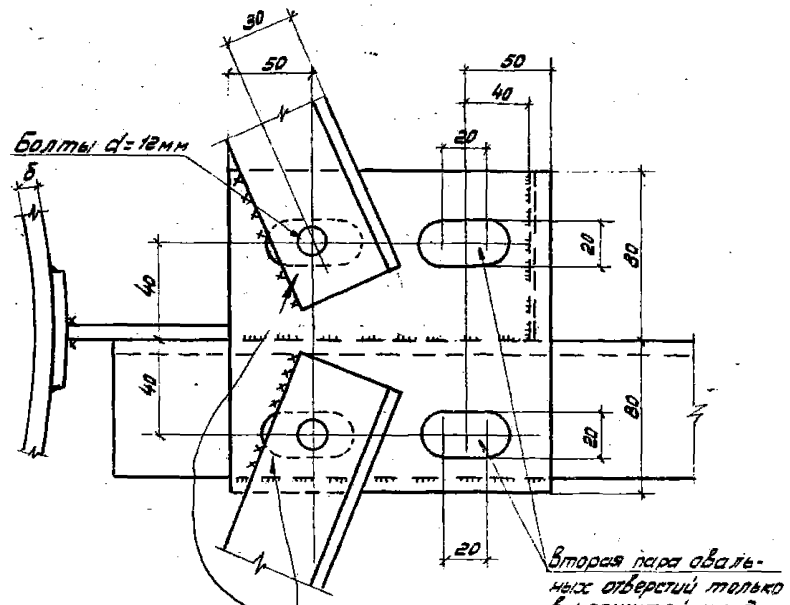

3-3

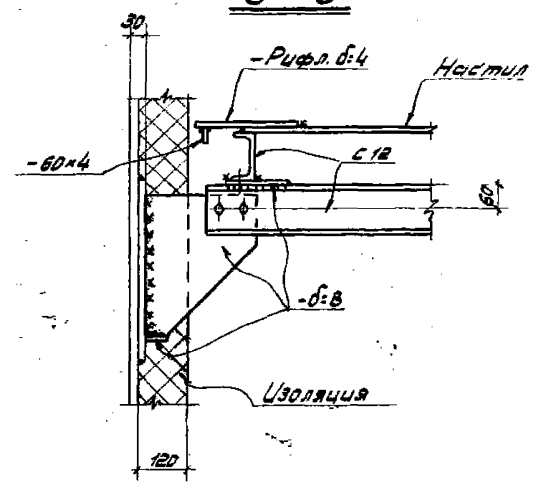

Примечание.

1. Общие примечания см. лист 67.

ТК 1973с	Узлы крепления секторных площадок к аппаратам. Узлы 4, 5.	Серия 1.459-1	Выпуск 2	Лист 68

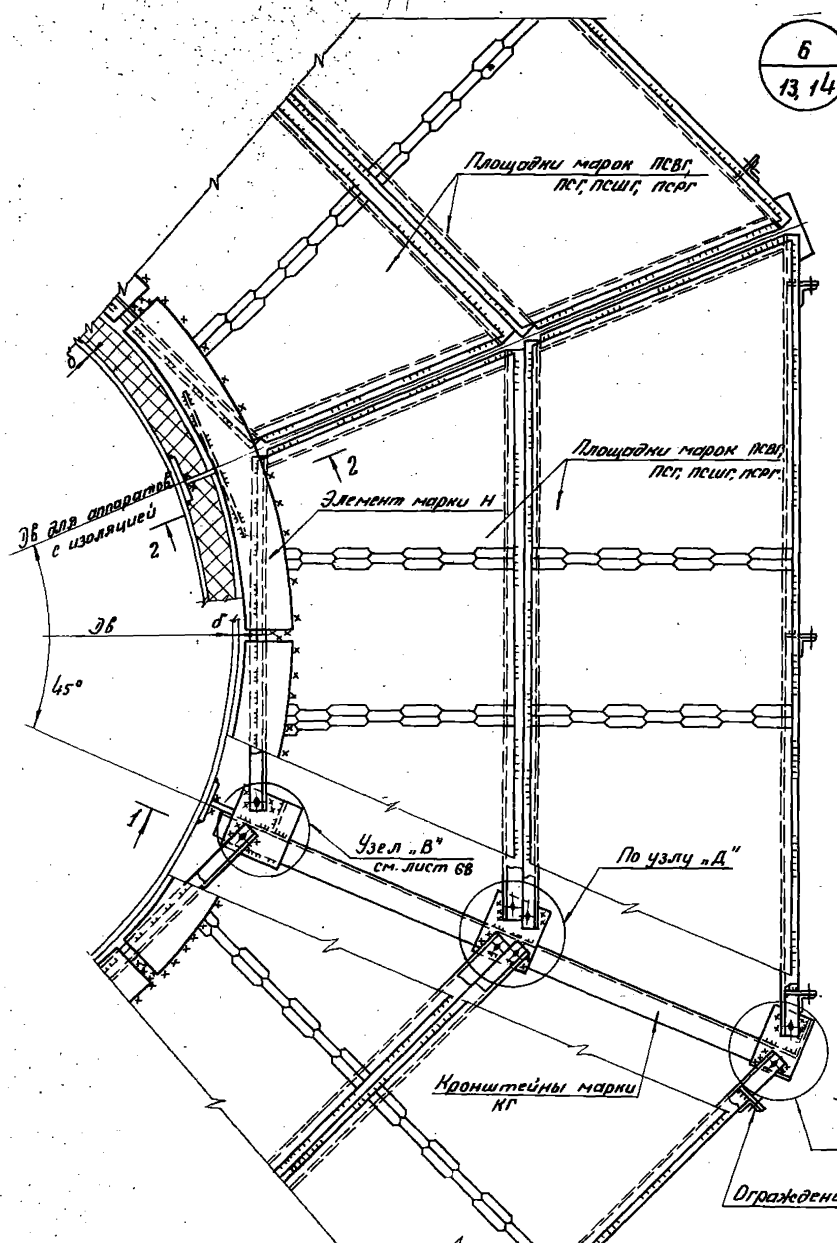

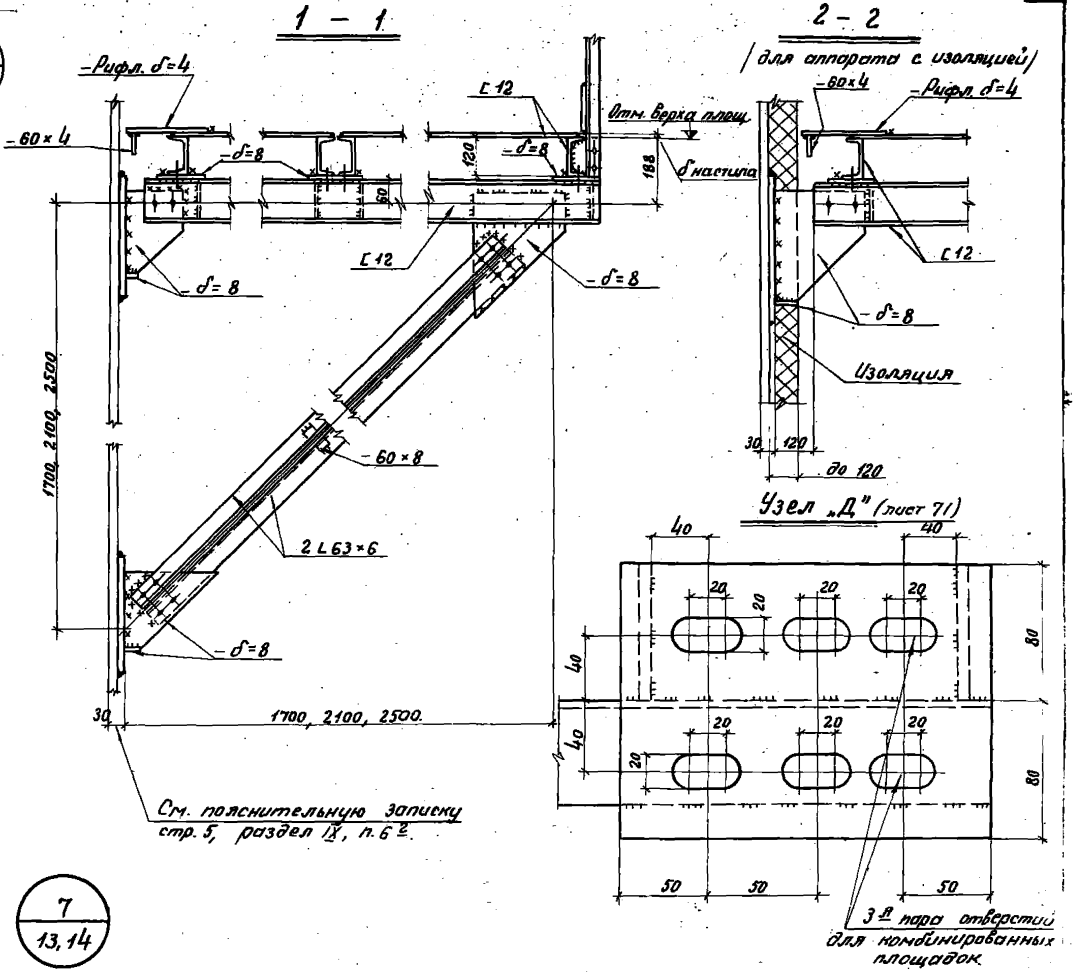

Примечания.

1. При устройстве изоляции фасонки крепления кронштейна и подкоса к аппарату удлинить на 100мм.
2. Размеры 1700, 2100, 2500 соответствуют площадкам шириной 1600, 2000, 2400мм.
3. Крепление стойки ограждения к площадке см. разрез 2-2 на листе 68.

ТК 1975г.	Узлы крепления секторных площадок к аппаратам. Узлы 6, 7.	Серия 1.459 Выпуск 2 Лист 65

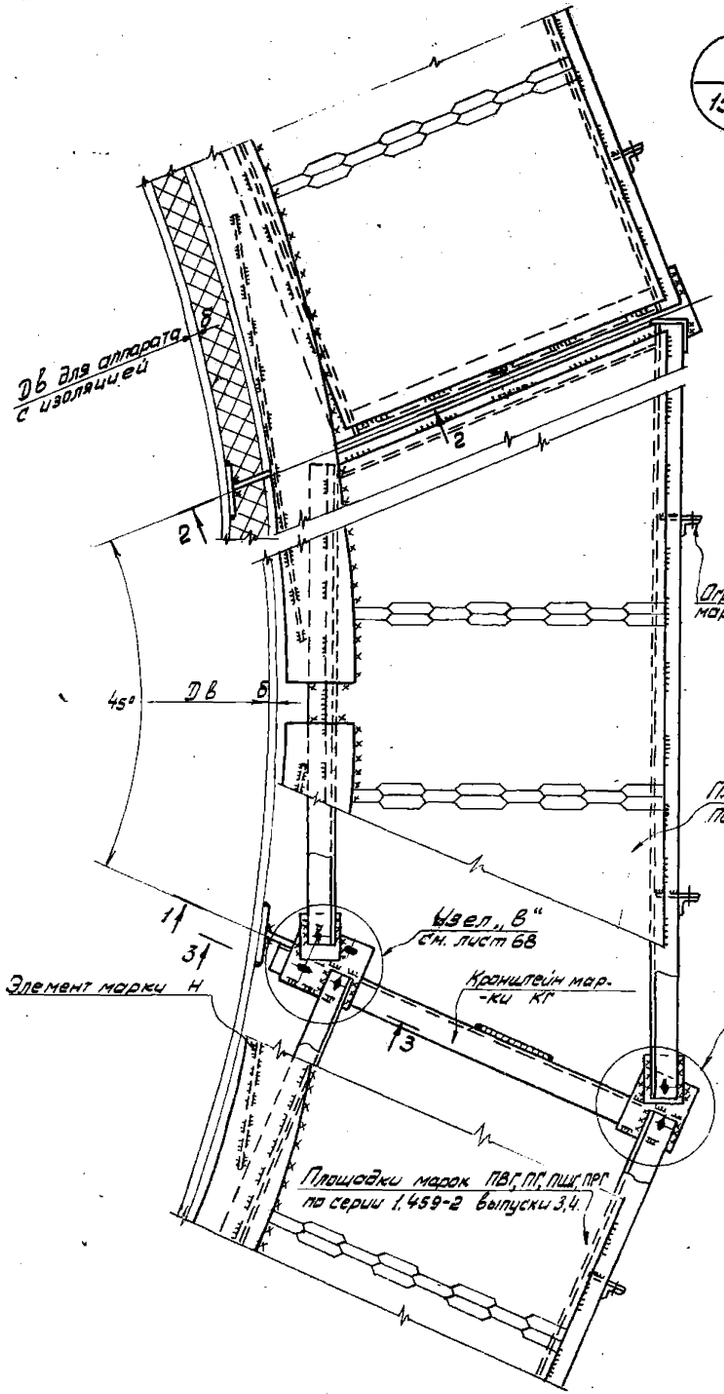

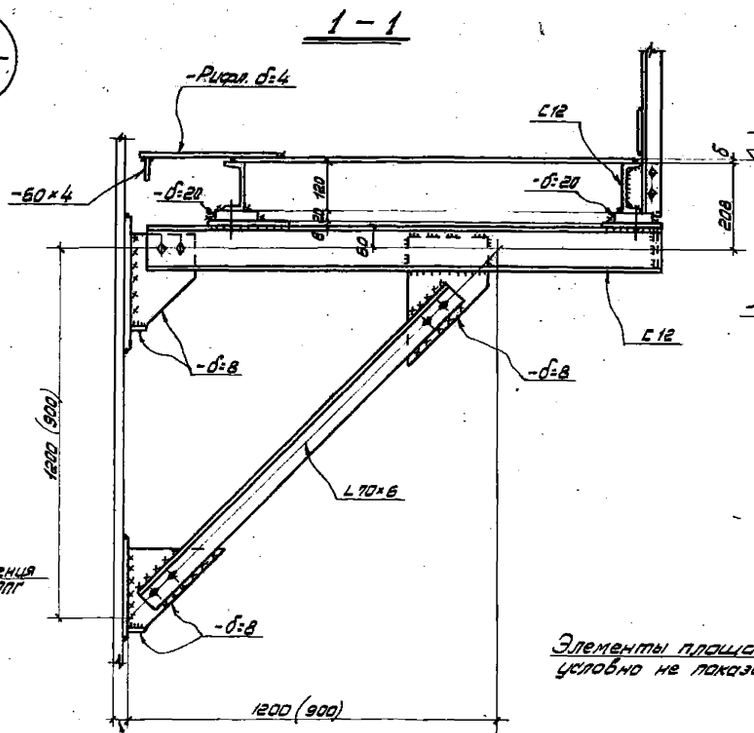

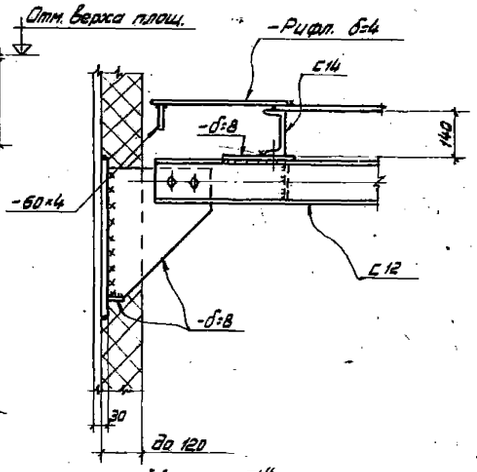

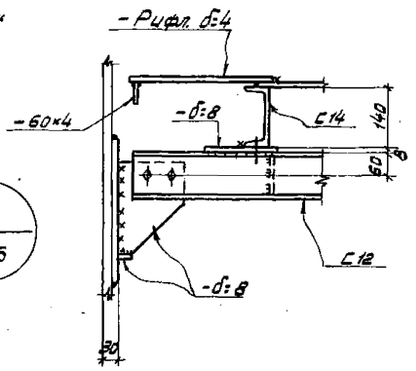

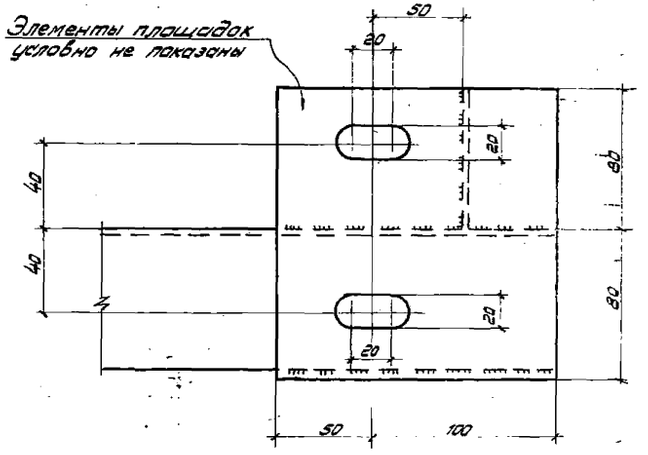

Примечание.

1. Общие примечания см. лист 67.

ТК 1973г.	Узлы крепления комбинированных площадок к аппаратам. Узлы 8, 9.	Серия 1.459-1 Выпуск 2 Лист 70

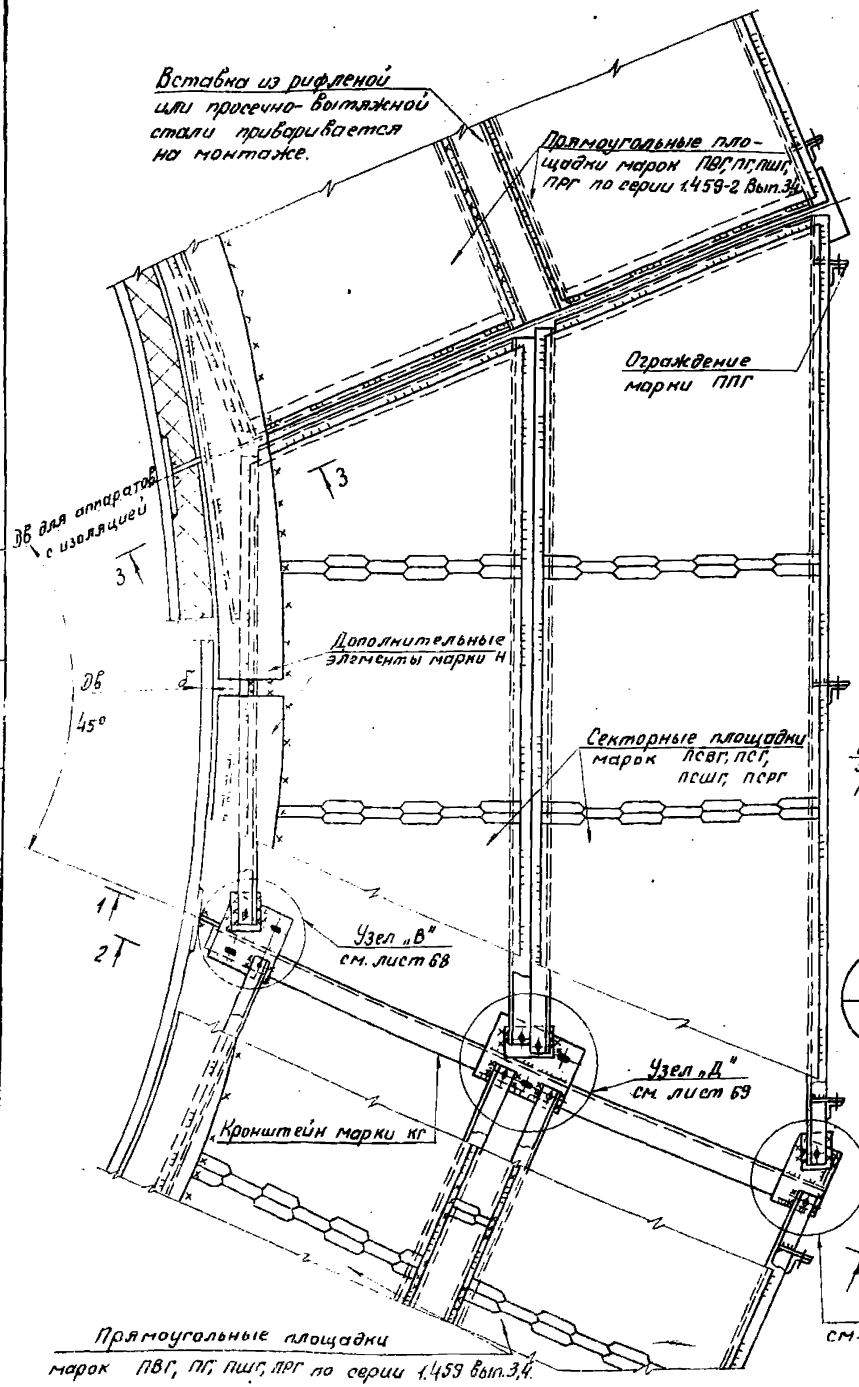

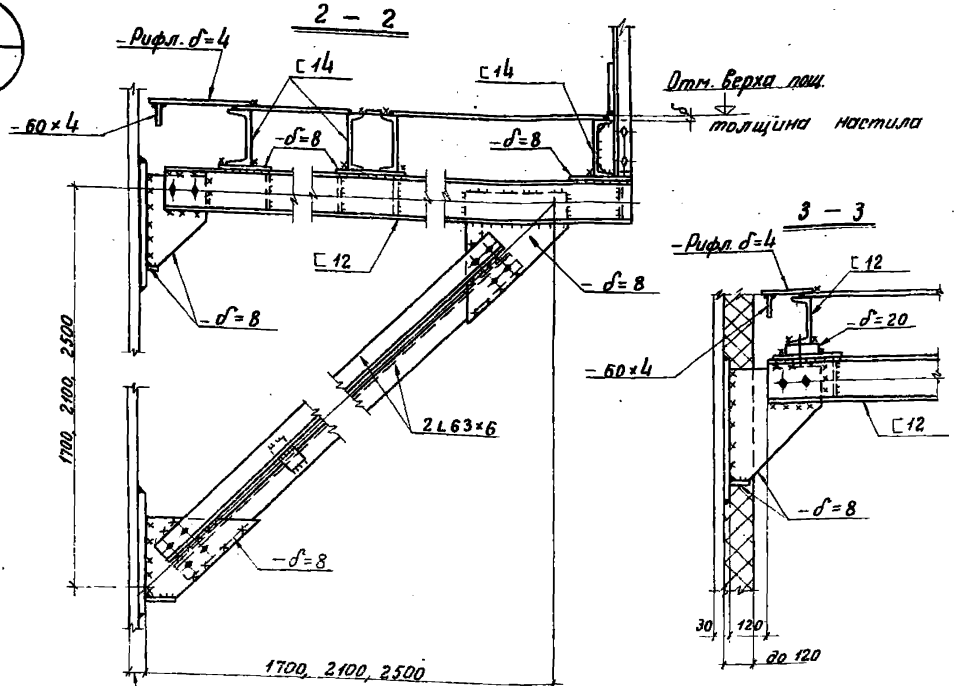

См. пояснительную записку стр.5 раздел IX п.6.2.

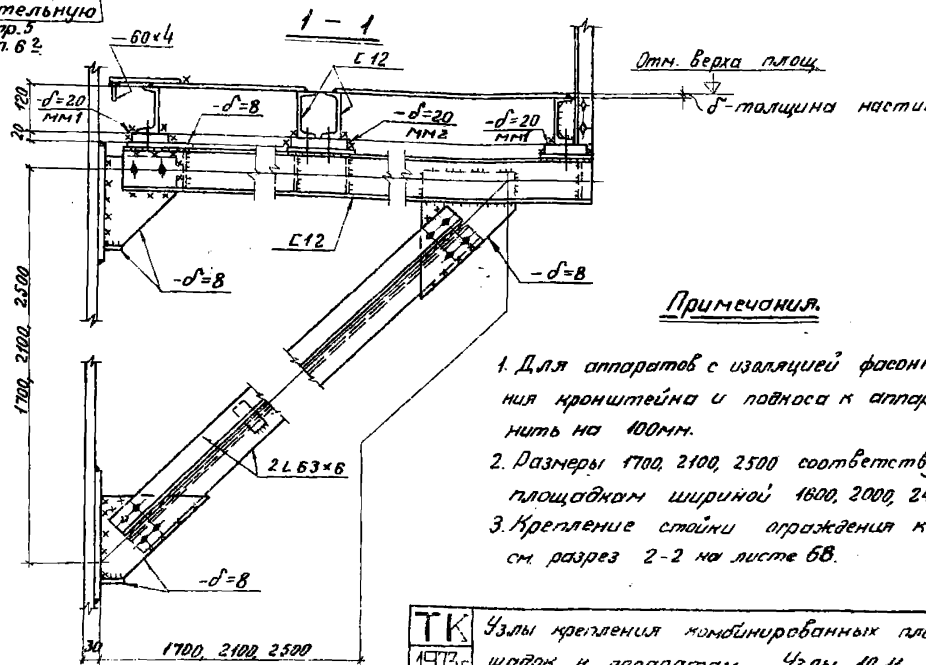

Примечания.

1. Для аппаратов с изоляцией фасонки крепления кронштейна и подкоса к аппарату удлинить на 100мм.
2. Размеры 1700, 2100, 2500 соответствуют площадкам шириной 1600, 2000, 2400мм.
3. Крепление стойки ограждения к площадке см. разрез 2-2 на листе 68.

ТК 1973г	Узлы крепления комбинированных площадок к аппаратам. Узлы 10, 11.	СЕРИЯ 1.459-1	
		ВЫПУСК 2	ЛИСТ 71

ГПИ-1 ГИПРОНЕФТЕСПЕЦСТАЛЬКОНСТРУКЦИЯ г. Киев

Гл. инж. проекта Семонов
Гл. спец. Проверил Осипенко
Нач. отдела Шешнис
Разраб. Осипенко

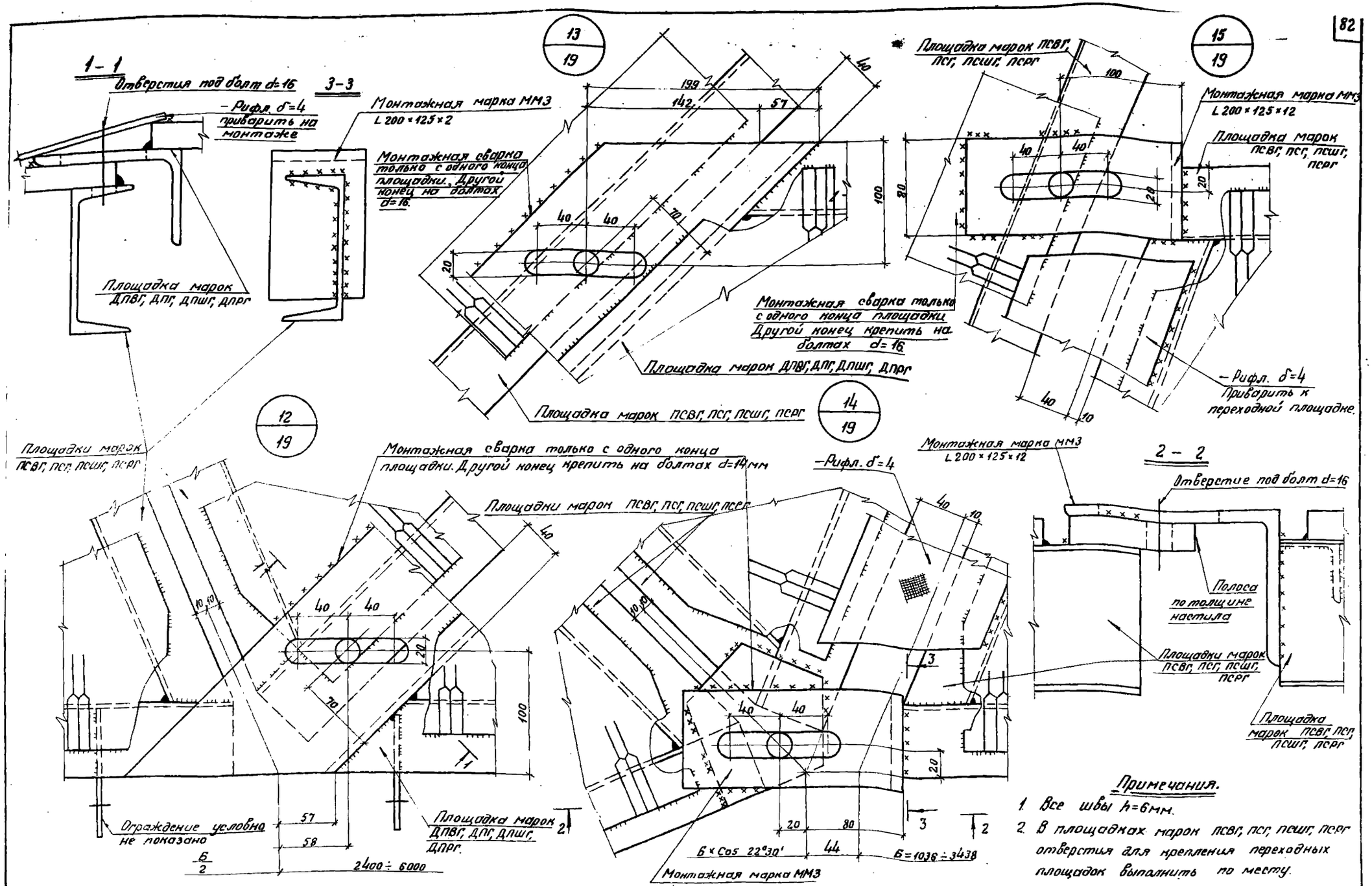

Примечания.

1. Все швы $h=6$мм.
2. В площадках марок ПСВГ, ПСГ, ПСШГ, ПСРГ отверстия для крепления переходных площадок выполнить по месту.

ТК 1973г.	Узлы опирания переходных площадок. Узлы 12, 13, 14, 15.	СЕРИЯ 1.459-1 Выпуск 2 Лист 72

16/19

Рифл. δ=4

Площадка марок ПСВГ, ПСГ, ПСШГ, ПСРГ

Монтажная сварка только с одного конца площадки. Другой конец крепить на болтах d=16

Площадка марок ПСВГ, ПСГ, ПСШГ, ПСРГ

1 – 1

Монтажная марка ММ3 L 200×125×12

Отверстия под болт d=16

Площадки марок ПСВГ, ПСГ, ПСШГ, ПСРГ

2 – 2

L 200×125×12 Монтажная марка ММ3

Кронштейн

Площадка марок ПСВГ, ПСГ, ПСШГ, ПСРГ

– δ=4

Ограждение условно не показано

17/19

Рифл. δ=4

Площадка по серии 1.459-2 вып. 3,4.

Площадка марок ПСВГ, ПСГ, ПСШГ, ПСРГ

Монтажная марка ММ4 L 200×125×12

Ограждение условно не показано.

Узел „Ж" см. лист 75

Узел „Е" см. лист 75

Узел „И" см. лист 75

Стремянка

С 12

3 – 3

Отверстия под болт d=16

Площадка марки ПСГ

Площадки по серии 1.459-2 вып. 3,4.

5 – 5

18/20

Отверстие в балке d=21, в уголке овальное 27×60 L 125×80×8

4 – 4

– δ=8

6 – 6

– δ=8

Примечания.

1. Все монтажные швы $h_ш$ = 6мм.
2. Веса монтажных марок см. расход металла по маркам лист 87.
3. Для выравнивания уступа между переходной и обслуживающей площадками и перекрытия зазора = 50мм приварить на монтаже – рифл. δ=4мм см. разрез 1-1 и узлы 14/19 и 15/19 на листе 45.

ТК 1973г.	Узлы опирания переходных площадок. Узлы 16, 17, 18.	Серия 1.459-1	Выпуск 2	Лист 73

12893 АИ

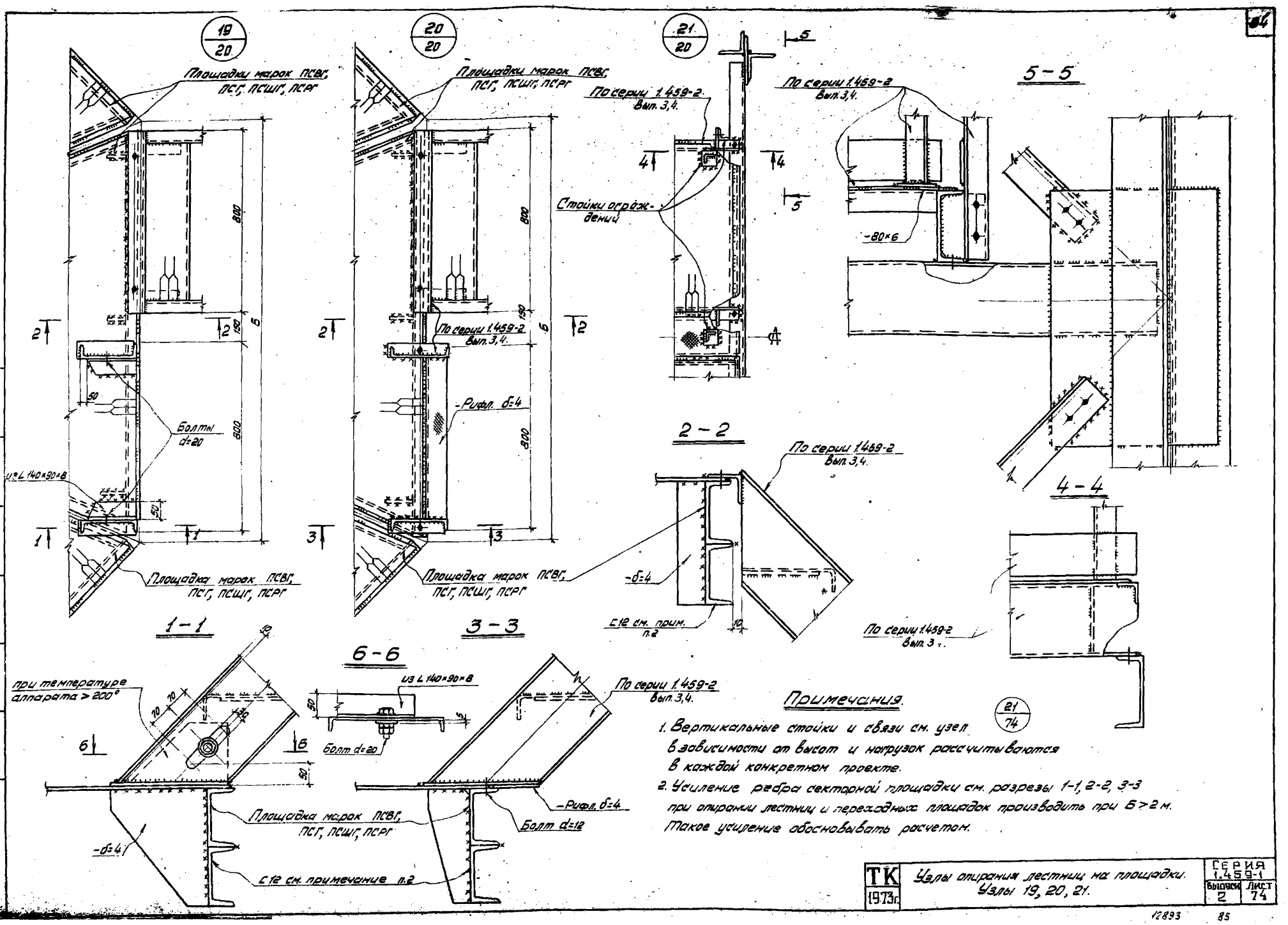

Примечания.

1. Вертикальные стойки и связи см. узел в зависимости от высот и нагрузок рассчитываются в каждой конкретном проекте.
2. Усиление ребра секторной площадки см. разрезы 1-1, 2-2, 3-3 при опирании лестниц и переходных площадок производить при Б > 2 м. Такое усиление обосновывать расчетом.

ТК 1973г.	Узлы опирания лестниц на площадки. Узлы 19, 20, 21.	СЕРИЯ 1.459-1	
		Выпуск 2	Лист 74

Сеньков

Исполнил

г. Киев

12893 85

22/19

Стремянки см. лист 76

Площадки марок ПСВГ, ПСГ, ПСШГ, ПСРГ

Уголок для крепления стремянки к аппарату условно оборван.

Дополнительный элемент марки Н

Площадка марок ПСВГ, ПСГ, ПСШГ, ПСРГ

Узел „Е" см. лист 73

Узел „Ж" см. лист 73

Узел „Ц" см. лист 73

Кронштейн

Стремянку и ограждения см. лист 76

Кронштейн

23/19

Для отгиания настила подварить L50×4

Ограждение стремянки обрезать на 1200мм

Стремянка и ограждение см. лист 76.

Дополнительный элемент марки Н

Стремянку см. лист 76

Проем в площадке для устройства стремянки

Площадки марок ПСВГ, ПСГ, ПСШГ, ПСРГ

2 – 2

3 – 3

Обрезать на монтаже после чего забарить.

1 – 1

6 – 6

L63×5

L50×4

L75×6

Обрезать на монтаже.

5 – 5

L63×5

L75×6

4 – 4

Обрезать на монтаже после чего забарить.

Примечания.

1. Поручни ограждений, горизонтальные – бортовой и средний элементы в секторных площадках стыковать на монтаже см. сечения 2-2, 3-3, 4-4.
2. Все отверстия d=15мм.

ТК 1973с	Узлы крепления стремянок. Узлы 22, 23.	Серия 1.459-1	Выпуск 2	Лист 75

г. Киев

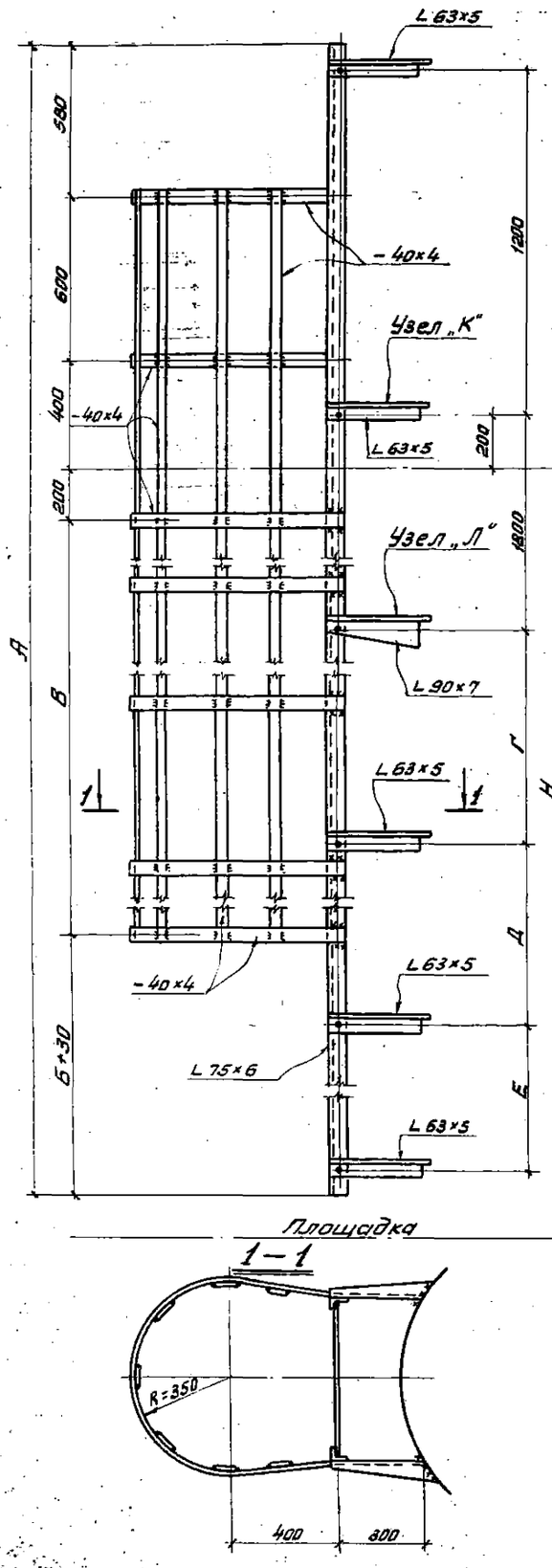

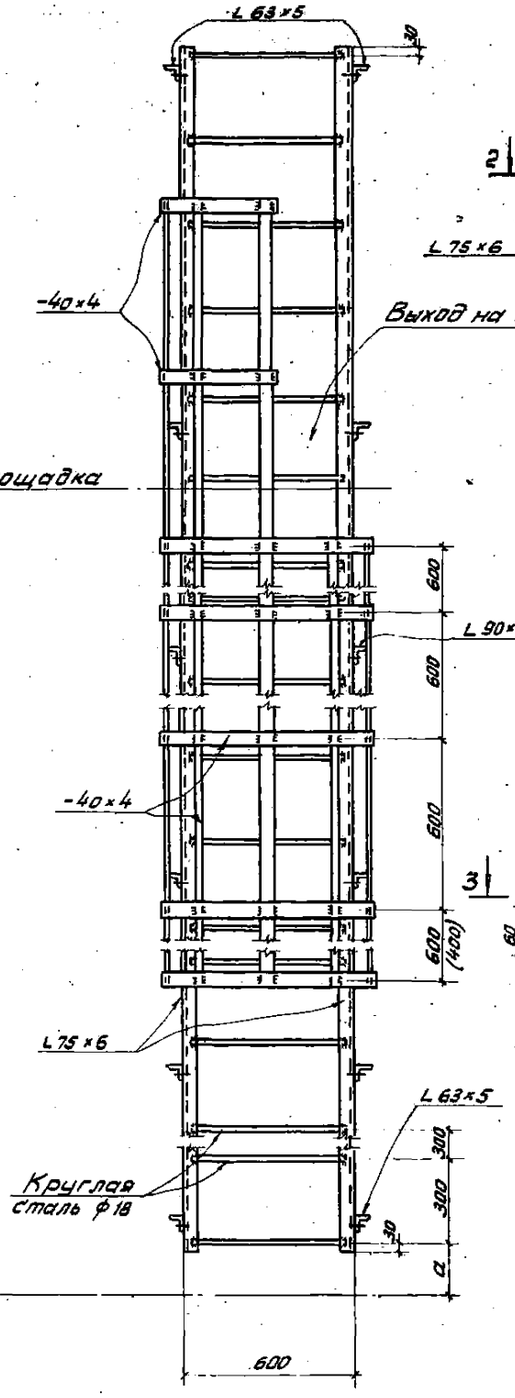

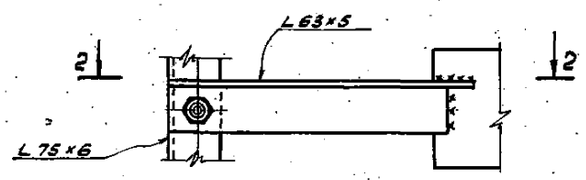

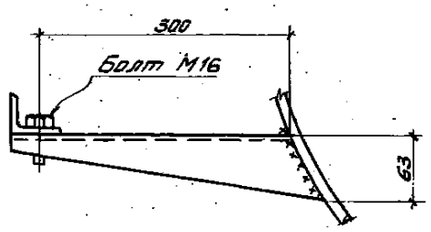

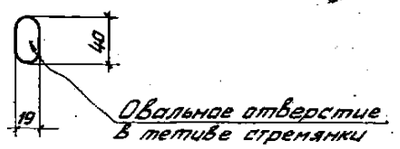

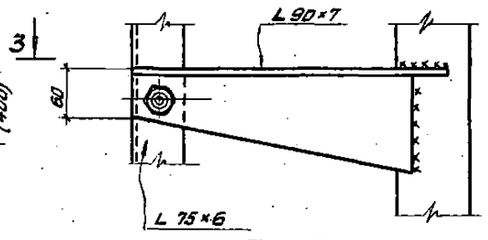

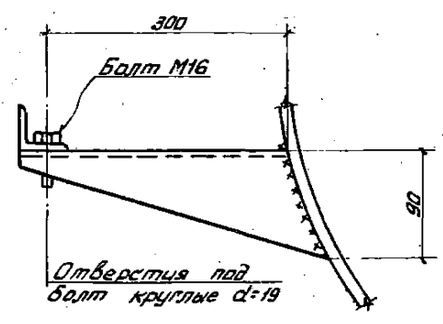

Таблица размеров, мм 86

Марка	Н	а	А	Б	В	Г	Д	Е
СВ1	2400	350	3660	1850	—	—	—	—
СВ2	2600	250	3960	1750	400	—	—	—
СВ3	2800	150	4260	1850	600	600	—	—
СВ4	3000	350	4260	1850	600	600	—	—
СВ5	3200	250	4560	1750	1000	900	—	—
СВ6	3400	150	4860	1850	1200	1200	—	—
СВ7	3600	350	4860	1850	1200	1200	—	—
СВ8	3800	250	5160	1750	1600	1500	—	—
СВ9	4000	150	5460	1850	1800	1800	—	—
СВ10	4200	350	5460	1850	1800	1800	—	—
СВ11	4400	250	5760	1750	2200	1800	—	—
СВ12	4600	150	6060	1850	2400	1800	600	—
СВ13	4800	350	6060	1850	2400	1800	600	—
СВ14	5000	250	6360	1750	2800	1800	900	—
СВ15	5200	150	6660	1850	3000	1800	1200	—
СВ16	5400	350	6660	1850	3000	1800	1200	—
СВ17	5600	250	6960	1750	3400	1800	1500	—
СВ18	5800	150	7260	1850	3600	1800	1800	—
СВ19	6000	350	7260	1850	3600	1800	1800	—
СВ20	6200	250	7560	1750	4000	1800	1800	—
СВ21	6400	150	7860	1850	4200	1800	1800	600
СВ22	6600	350	7860	1850	4200	1800	1800	600
СВ23	6800	250	8160	1750	4600	1800	1800	900
СВ24	7000	150	8460	1850	4800	1800	1800	1200
СВ25	7200	350	8460	1850	4800	1800	1800	1200

Примечание.

По выходу на площадку стремянки могут быть левые и правые.

ТК 1973г. Стремянки с ограждениями, прикрепляемые к вертикальным аппаратам.

Серия 1.459-1 Выпуск 2 Лист 76

1-1

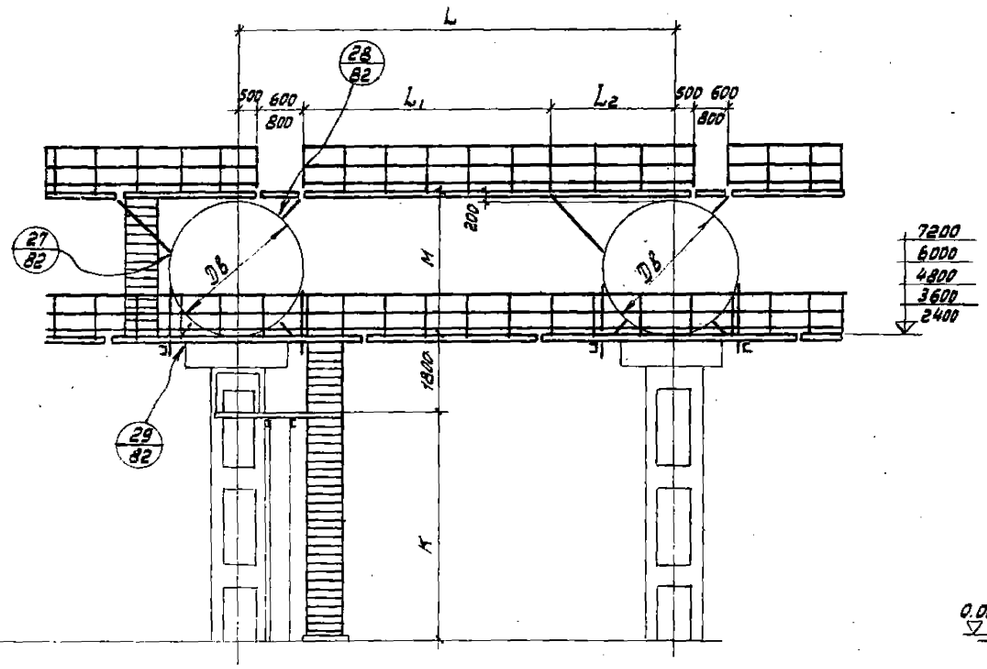

2-2

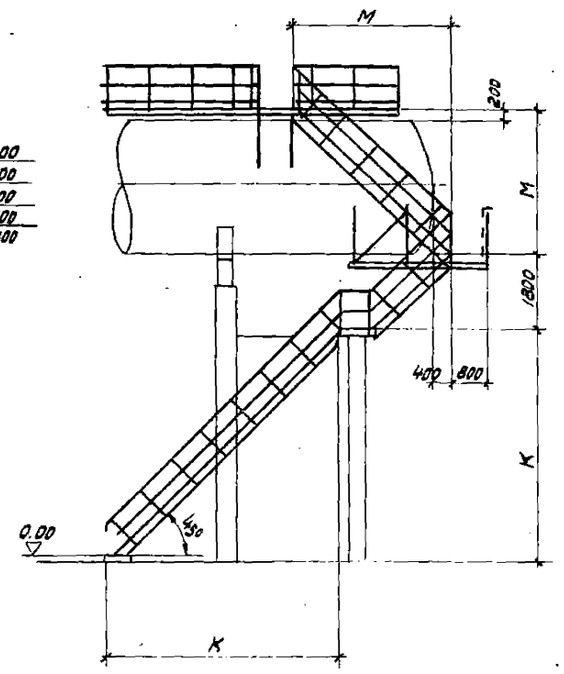

План

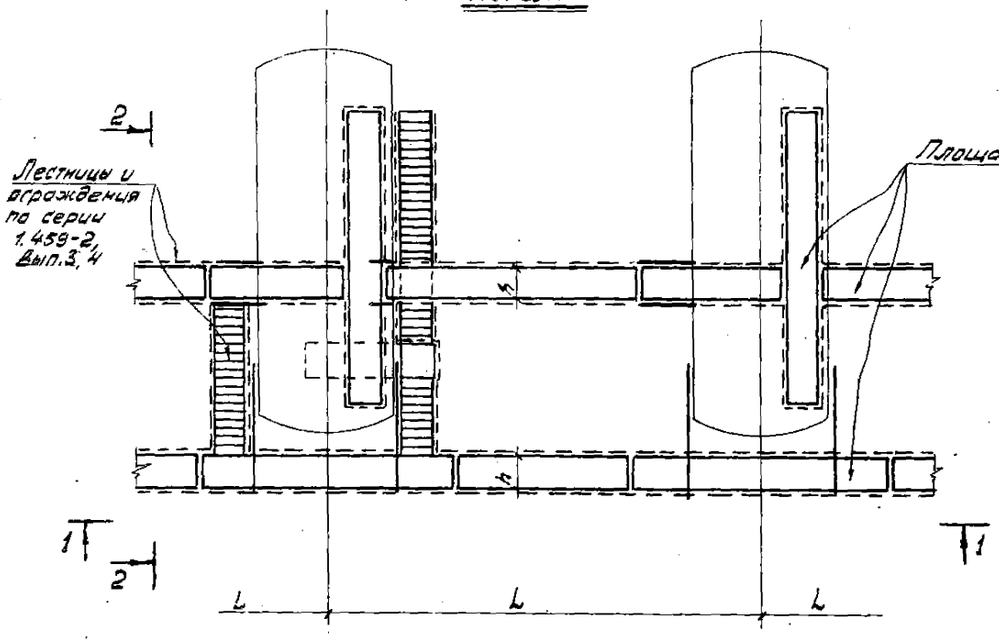

Примечания.

1. При высоте подъёма К > 4200 мм устраивается дополнительная промежуточная площадка.
2. Размеры L_2 и М, отмеченные знаками *, для лестниц и переходных площадок требуют дополнительных вставок и могут применяться как исключение.

Таблица размеров

87

Dв мм	L мм	L_1 при h= 600	L_1 при h= 800	L_2 при h= 600	L_2 при h= 800	M мм	K мм	Примечание
1400	2100	900	800*	100	—	1600*	600	
	2400	1200	900	100	200		1800	
	3000	1800	1500	100	200		3000	
	3600	2400	2100	100	200		4200	
	4200	3000	2400	100	500		5400	
	4800	3600	3000	100	500			
	5400	4200	3600	100	500			
	6000	4800	4200	100	500			
1600 1800	2400	1200	900	100	200	1800 2000*		
	3000	1800	1500	100	200			
	3600	2400	2100	100	200			
	4200	3000	2400	100	500			
	4800	3600	3000	100	500			
	5400	4200	3600	100	500			
	6000	4800	4200	100	500			
	7200	6000	5400	100	500			
	8400	6000	6000	1300*	1100*			
2000	3000	1800	1500	100	200	2200*		
	3600	2400	2100	100	200			
	4200	3000	2400	100	500			
	4800	3600	3000	100	500			
	5400	4200	3600	100	500			
	6000	4800	4200	100	500			
	7200	6000	5400	100	500			
	8400	6000	6000	1300*	1100*			
2200 2400	3000	1800	1500	100	200	2400 2600*		
	3600	2400	2100	100	200			
	4200	3000	2400	100	500			
	4800	3600	3000	100	500			
	5400	4200	3600	100	500			
	6000	4800	4200	100	500			
	7200	6000	5400	100	500			
	8400	6000	6000	1300*	1100*			
	9000	6000	6000	1900*	1700*			
2600 2800	3600	2400	2100	100	200	2800* 3000		
	4200	3000	2400	100	500			
	4800	3600	3000	100	500			
	5400	4200	3600	100	500			
	6000	4800	4200	100	500			
	7200	6000	5400	100	500			
	8400	6000	6000	1300*	1100*			
	9000	6000	6000	1900*	1700*			
3000 3200 3400	4200	3000	2400	100	500	3200* 3400* 3600		
	4800	3600	3000	100	500			
	5400	4200	3600	100	500			
	6000	4800	4200	100	500			
	7200	6000	5400	100	500			
	8400	6000	6000	1300*	1100*			
	9000	6000	6000	1900*	1700*			
	10200	6000	6000	3100*	2900*			

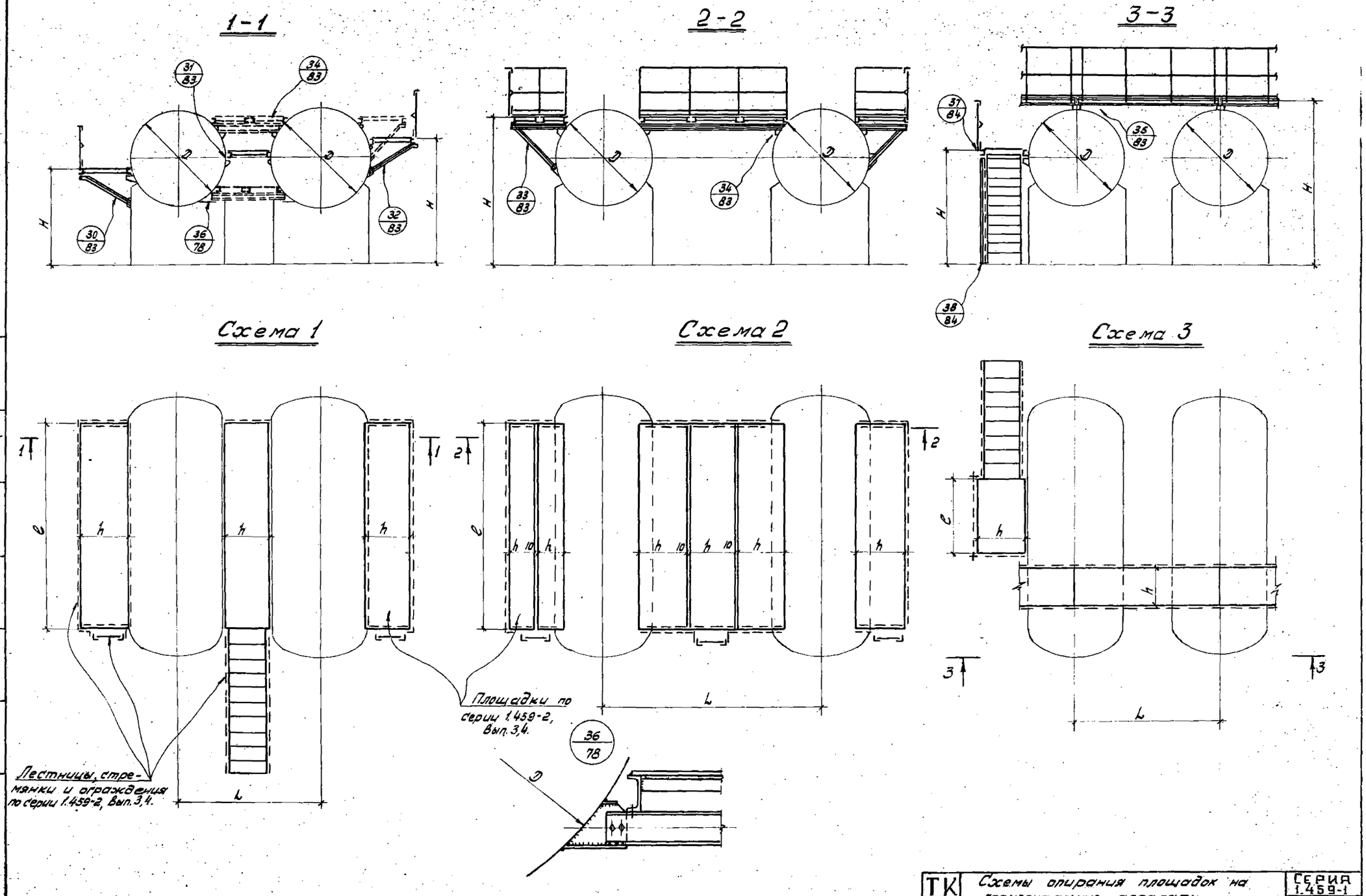

ТК 1973г.	Схемы опирания площадок на горизонтальные аппараты. Схемы NN 1, 2, 3. Узел 36.	СЕРИЯ 1.459-1	
		Выпуск 2	Лист 78

Нач. отдела | Шейнис | Проверил | Исполнил | Дубисинок

Гипроцентрстальконструкция г. Киев

12893 89

1-1

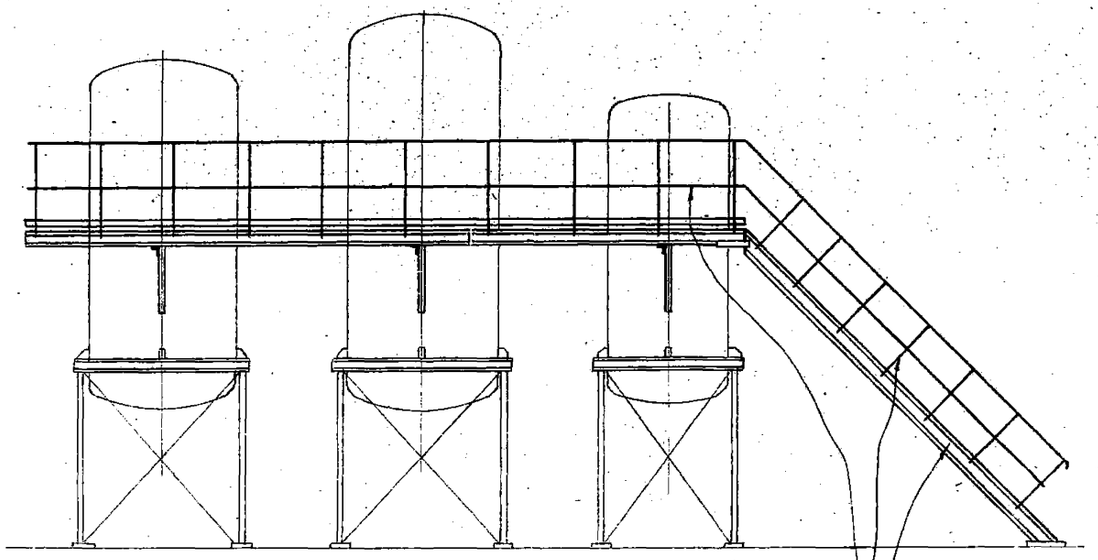

2-2

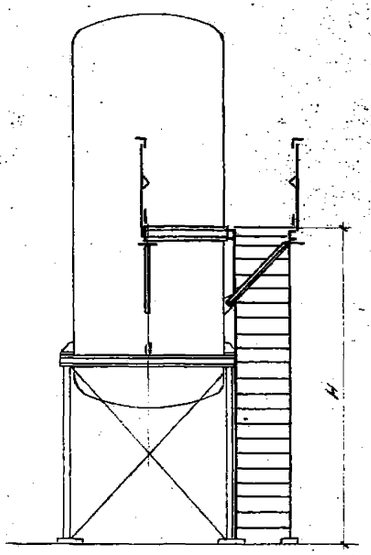

3-3

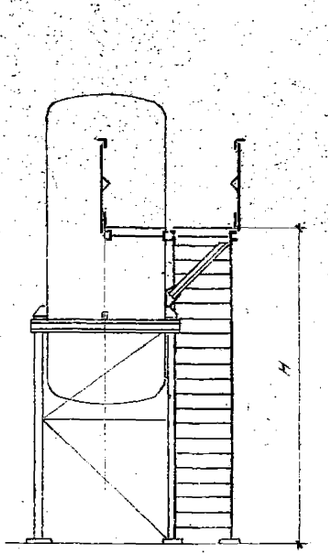

Лестницы и ограждения по серии 1.459-2, вып. 3,4

Схема 4

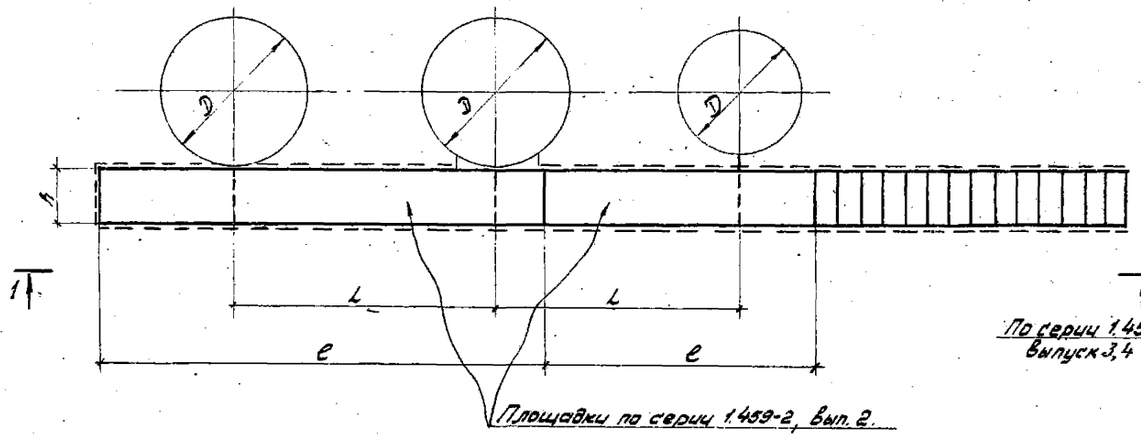

Схема 5

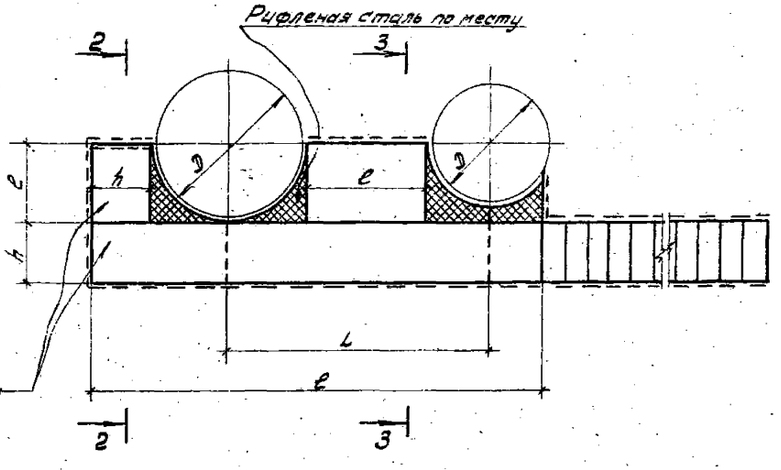

ТК 1973г	Схемы опирания площадок на вертикальные аппараты. Схемы NN 4,5.	СЕРИЯ 1.459-1 Выпуск 2 Лист 79

1-1

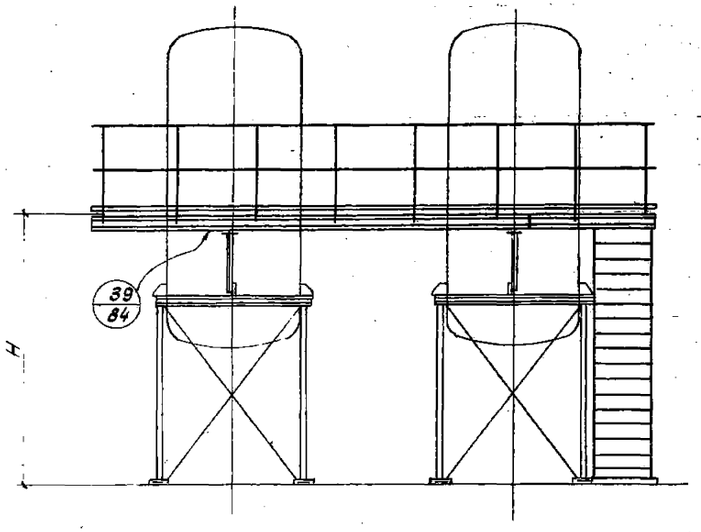

2-2

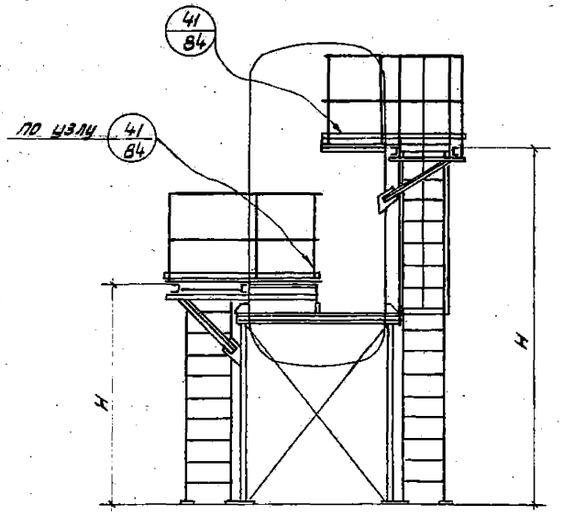

3-3

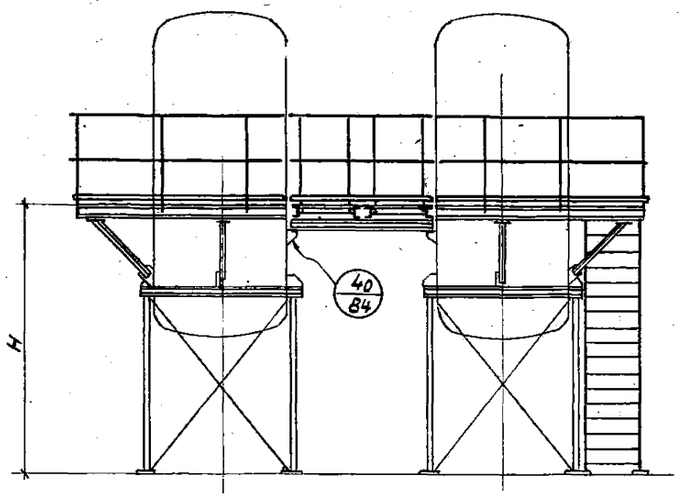

Схема 6

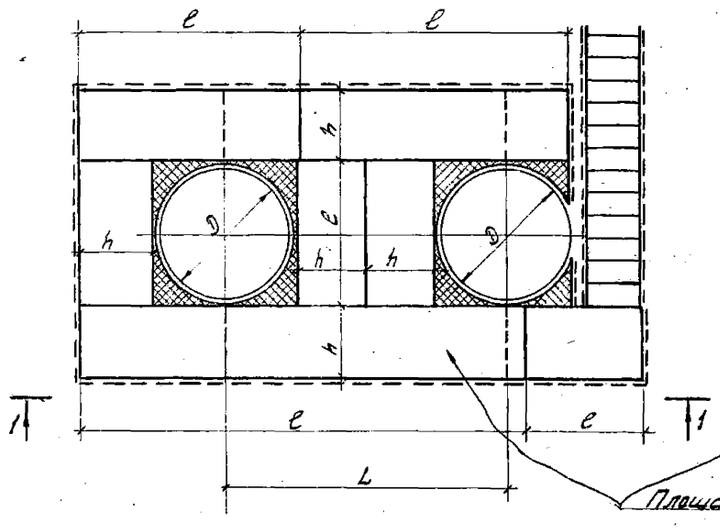

Схема 7

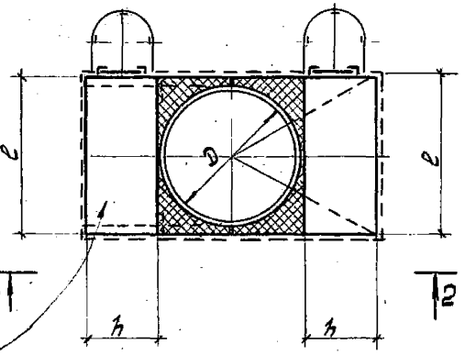

Схема 8

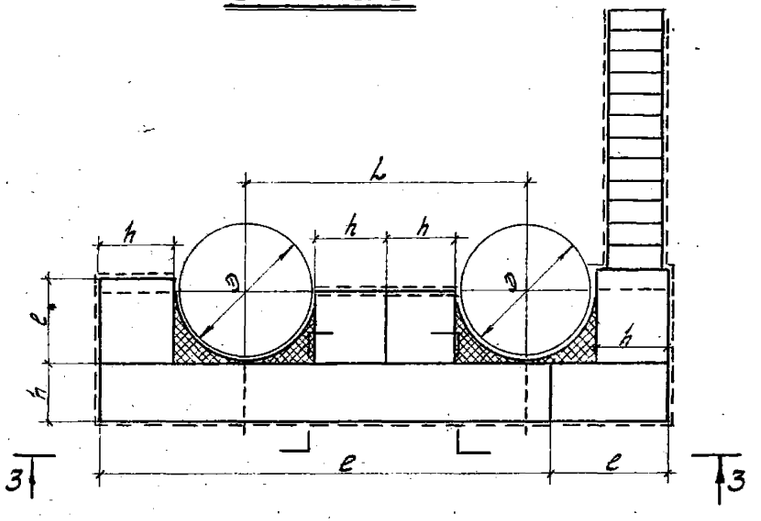

Площадки по серии 1.459-2, Вып.3,4.

ТК 1973г	Схемы опирания площадок на вертикальные аппараты. Схемы NN 6, 7, 8	СЕРИЯ 1.459-1 Выпуск 2 Лист 6

Схема 9

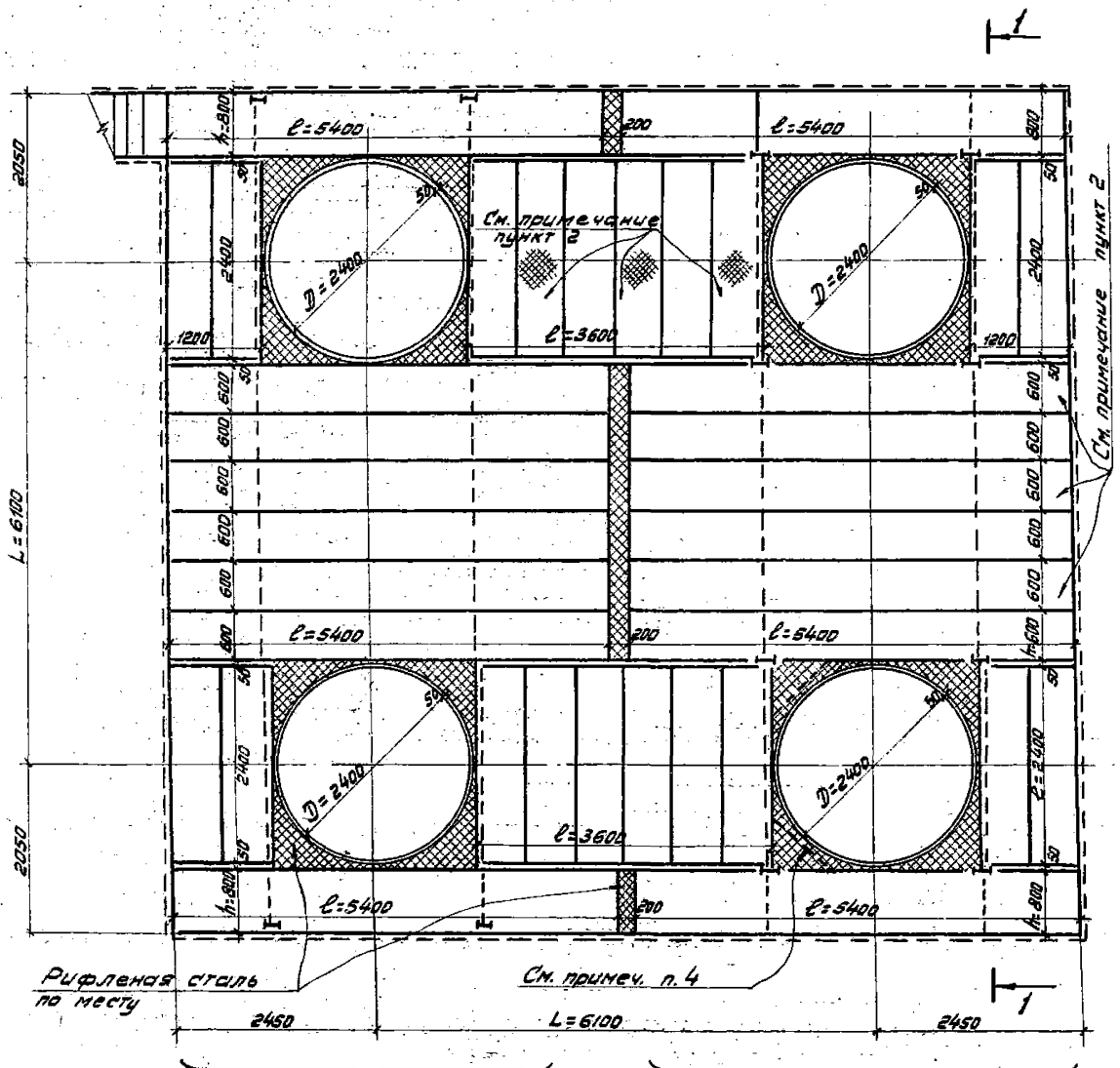

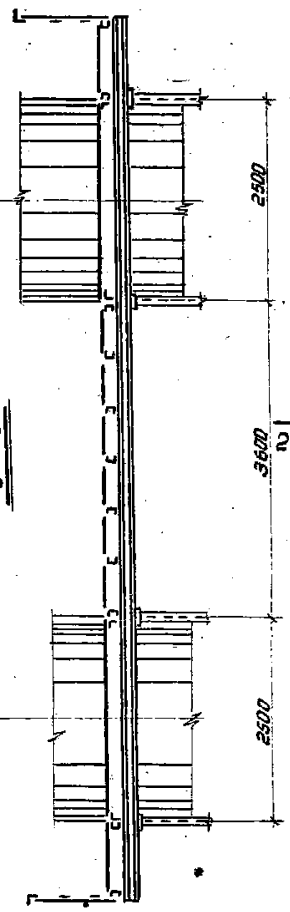

Схема 10

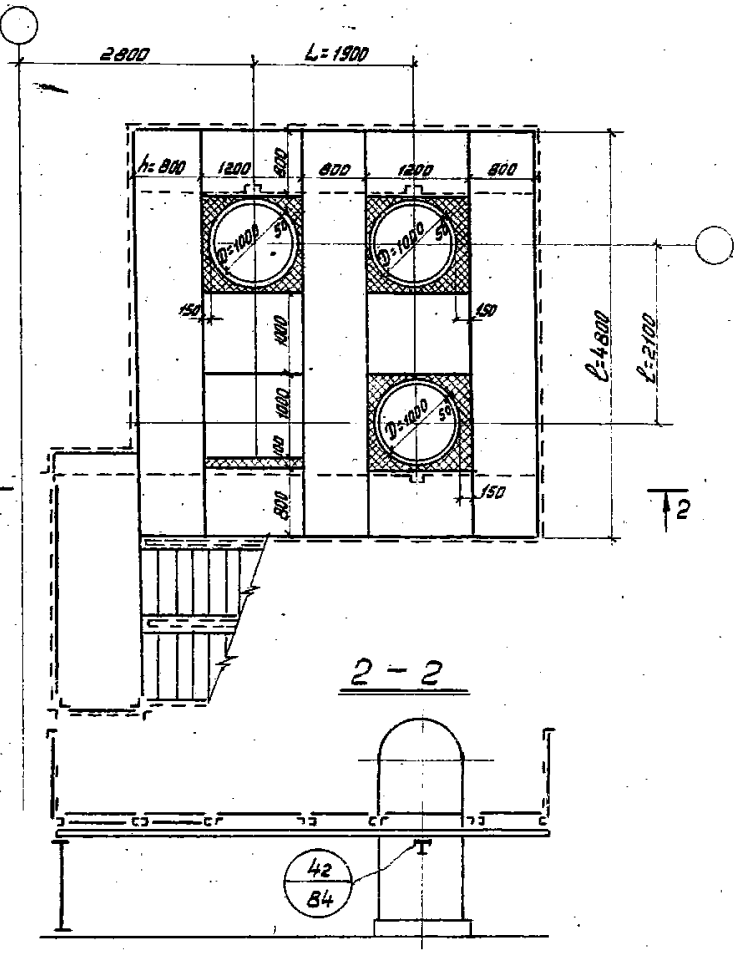

Вариант I

Вариант II

Примечания.

1. Схемы 9 и 10 устройства площадок вокруг вертикальных аппаратов учитывают опирание площадок на аппараты и дополнительные стойки (Вариант I), и только на стойки (Вариант II).
2. Типовые площадки по серии 1.459-2 вып. 3,4 укладываются через одну с промежутками, равными ширине площадки; в промежутки на монтаже укладывается настил с опиранием на полки площадок с последующей приваркой на монтаже.
3. Несущая способность ребер площадок проверяется в каждом проекте под конкретную нагрузку.
4. В случае, когда расстояние превышает расчетное для рифленки, ставятся дополнительные ребра.

ТК 1973г.	Схемы опирания площадок на вертикальные аппараты и стойки. Схемы N N 9, 10.	Серия 1.459-1 Выпуск 2 Лист 81

г. Киев

11202

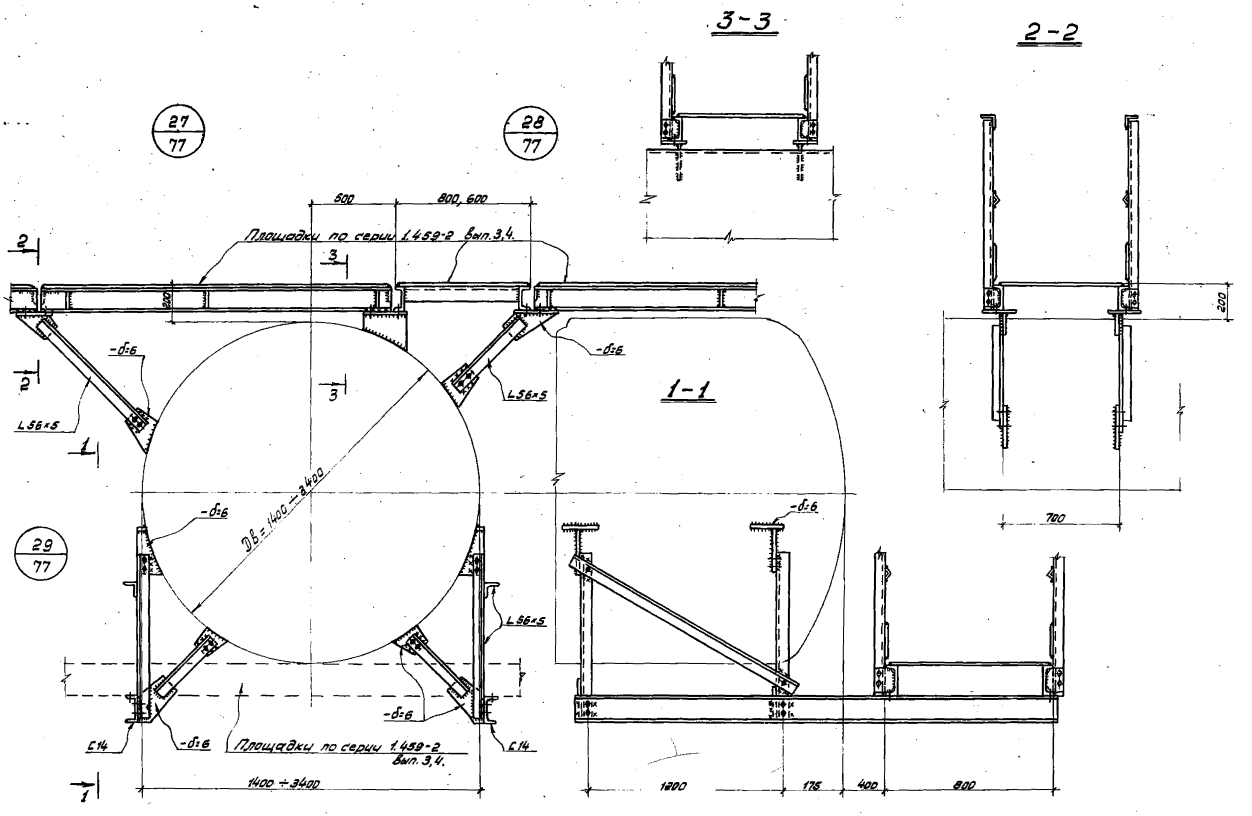

ТК 1973г.	Узлы опирания площадок на горизонтальные аппараты. Узлы NN 27, 28, 29.	СЕРИЯ 1.459-1	
		Выпуск 2	Лист 82

2893 93

30/78

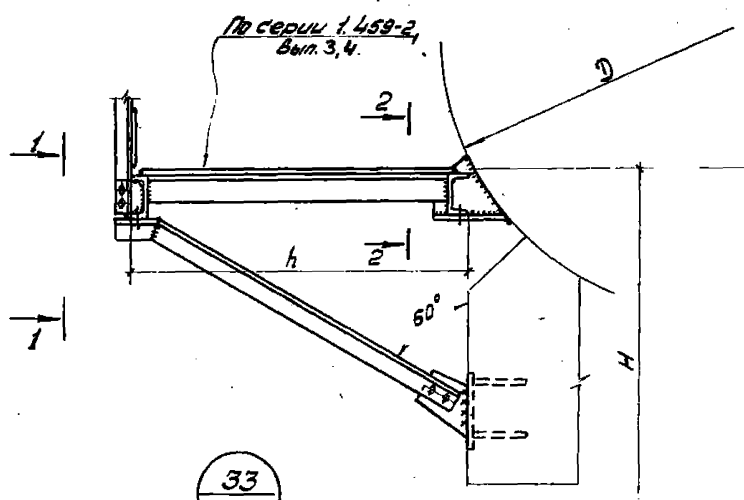

31/78

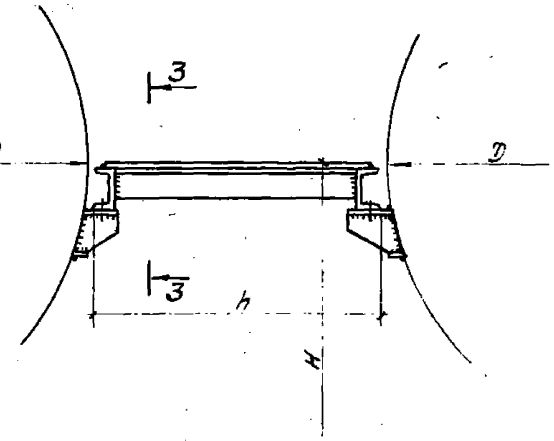

32/78

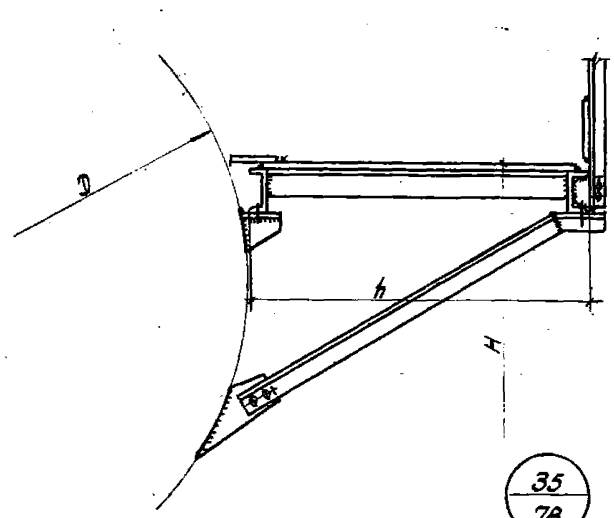

33/78

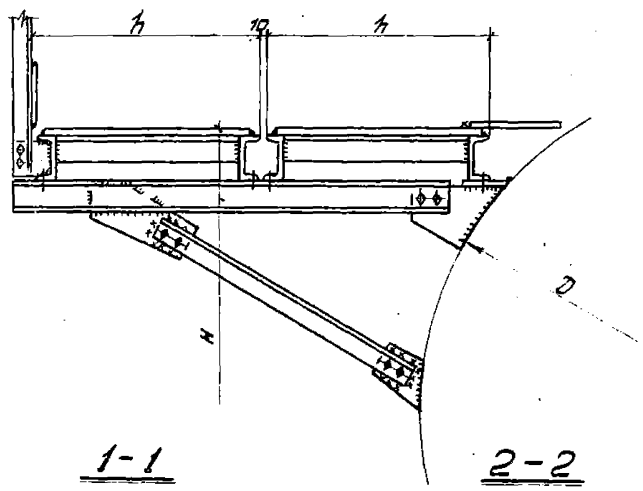

34/78

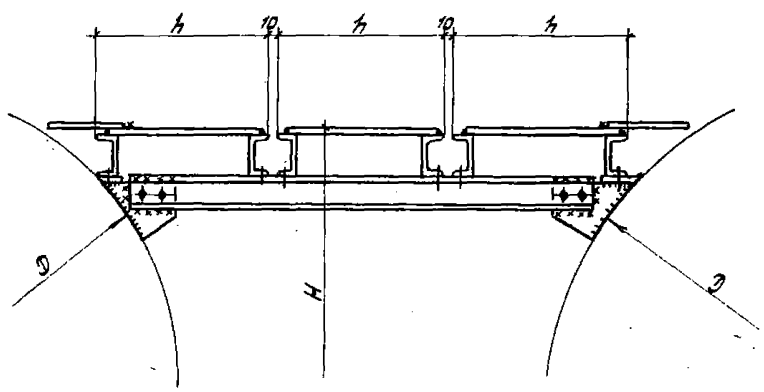

35/78

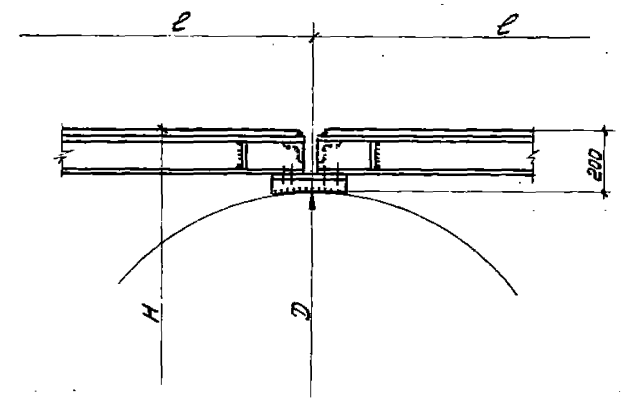

1-1

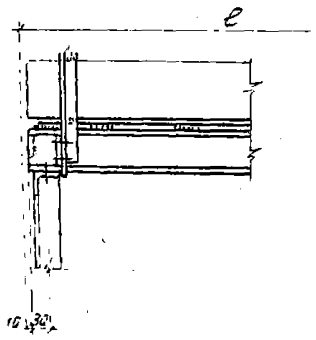

2-2

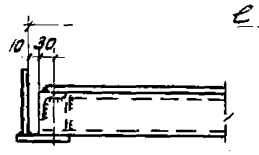

3-3

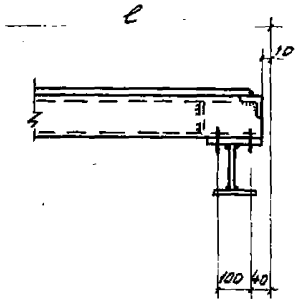

Примечание.

1. Площадки и ограждения по серии 1.459-2, вып. 3,4.

ТК 1973г.	Узлы опирания площадок на горизонтальные аппараты. Узлы NN 30, 31, 32, 33, 34, 35.	Серия 1.459-1	
		Выпуск 2	Лист 83

37/78

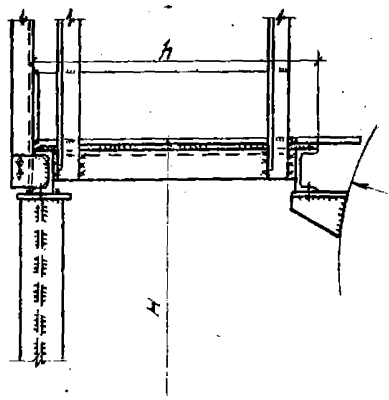

39/80

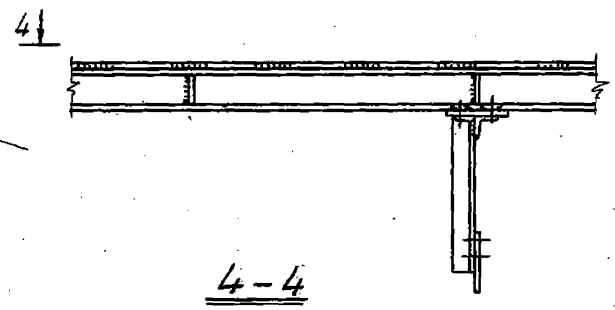

2-2

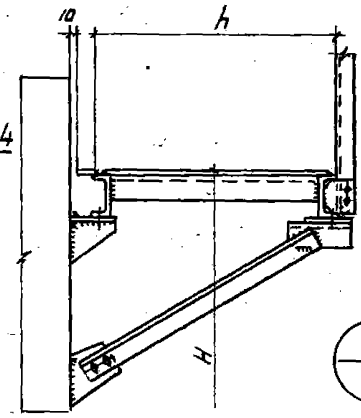

40/80

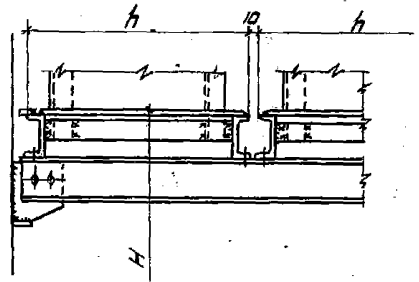

41/80

(Перила условно не показаны)

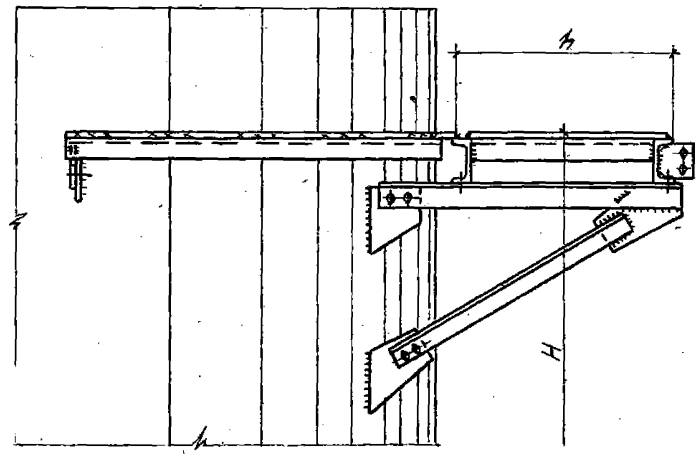

38/78

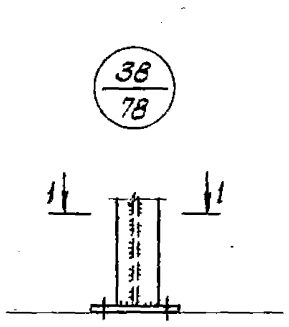

1-1



3-3

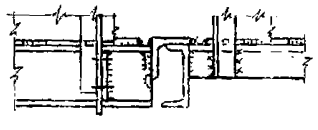

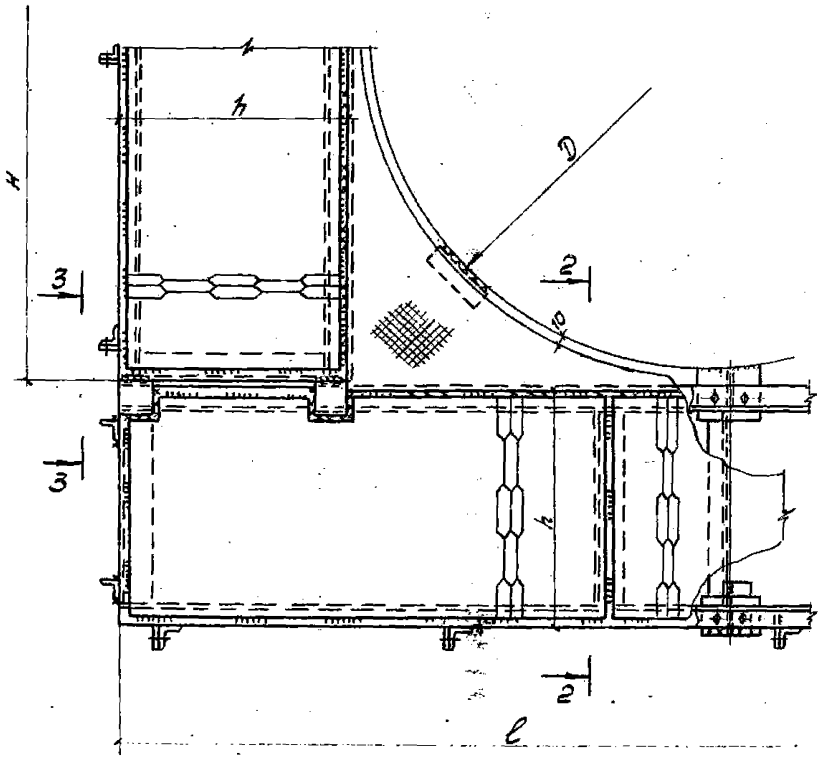

42/81

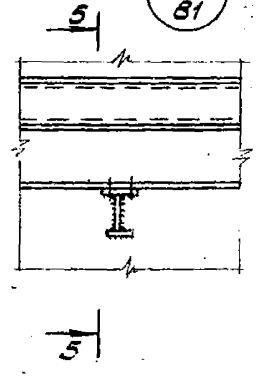

5-5

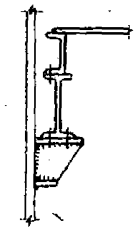

ТК 1973г.	Узлы опирания площадок на вертикальные аппараты. Узлы NN 37, 38, 39, 40, 41, 42.	СЕРИЯ 1.459-1	
		Выпуск 2	Лист 84

г. Киев

Секторные площадки с настилом из просечно-вытяжной стали

ГОСТ	Профиль или сечение	ПСВГ1	ПСВГ2	ПСВГ3	ПСВГ4	ПСВГ5	ПСВГ6	ПСВГ7	ПСВГ8	ПСВГ9	ПСВГ10	ПСВГ11	ПСВГ12	ПСВГ13	ПСВГ14	ПСВГ15	ПСВГ16	ПСВГ17	ПСВГ18	ПСВГ19	ПСВГ20	ПСВГ21	ПСВГ22	ПСВГ23	ПСВГ24	ПСВГ25	ПСВГ26	ПСВГ27	ПСВГ28	ПСВГ29	ПСВГ30	ПСВГ31
8240-72	С12	13,8	15,5	17,2	15,5	17,2	18,9	17,2	18,9	20,6	18,9	20,6	22,4	20,6	22,4	24,1	22,4	24,1	25,8	24,1	25,8	27,5	25,8	27,5	29,3	27,5	29,3	31,0	29,3	31,0	32,7	31,0
8509-72	L50×4	4,6	5,9	7,1	4,6	5,9	7,1	4,6	5,9	7,1	4,6	5,9	10,5	4,6	5,9	10,5	4,6	5,9	10,5	4,6	5,9	10,5	4,6	5,9	10,5	4,6	5,9	10,5	4,6	5,9	10,5	4,6
103-57*	-110×4	0,7	0,7	0,7	0,7	0,7	0,7	0,7	0,7	0,7	0,7	0,7	0,7	0,7	0,7	0,7	0,7	0,7	0,7	0,7	0,7	0,7	0,7	0,7	0,7	0,7	0,7	0,7	0,7	0,7	1,1	0,7
8706-58	-ПВ510	12,1	17,1	23,0	13,7	19,2	25,6	15,2	21,2	28,0	16,7	23,1	30,4	16,3	23,1	32,7	19,9	27,0	35,1	21,4	29,0	37,2	23,0	31,0	39,8	24,6	33,0	42,2	26,1	34,9	44,7	27,6
	Итого кг	31,2	39,2	48,0	34,5	43,0	52,3	37,7	46,7	56,4	40,9	50,3	64,0	44,2	54,1	68,0	47,6	57,7	72,1	50,8	61,4	75,9	54,1	65,1	80,3	57,4	68,9	84,4	60,7	72,5	89,0	63,9

ГОСТ	Профиль или сечение	ПСВГ32	ПСВГ33	ПСВГ34	ПСВГ35	ПСВГ36	ПСВГ37	ПСВГ38	ПСВГ39	ПСВГ40	ПСВГ41	ПСВГ42	ПСВГ43	ПСВГ44	ПСВГ45	ПСВГ46	ПСВГ47	ПСВГ48	ПСВГ49	ПСВГ50	ПСВГ51	ПСВГ52	ПСВГ53	ПСВГ54	ПСВГ55	ПСВГ56	ПСВГ57	ПСВГ58	ПСВГ59	ПСВГ60	ПСВГ61	ПСВГ62
8240-72	С12	32,7	34,4	32,7	34,4	36,2	34,4	36,2	37,9	36,2	37,9	39,6	37,9	39,6	41,3	39,6	41,3	43,0	41,3	43,0	44,8	43,0	44,8	46,5	44,8	46,5	48,2	46,5	49,0	49,9	48,2	49,9
8509-72	L50×4	5,9	10,5	4,6	5,9	10,5	4,6	5,9	10,5	4,6	5,9	10,5	4,6	5,9	10,5	4,6	5,9	17,2	4,6	5,9	17,2	4,6	8,6	17,2	4,6	8,6	17,2	6,7	8,6	17,2	6,7	8,6
103-57*	-110×4	0,7	1,1	0,7	1,1	1,1	0,7	1,1	1,1	1,1	1,1	1,1	1,1	1,1	1,1	1,1	1,1	1,5	1,1	1,1	1,5	1,1	1,5	1,5	1,1	1,5	1,5	1,5	1,5	1,5	1,5	1,5
8706-58	-ПВ510	36,8	47,0	29,2	38,8	49,4	30,8	40,8	51,8	32,3	42,6	54,2	33,8	44,7	56,5	35,4	46,8	59,0	37,0	48,7	60,6	38,5	50,6	63,6	40,0	52,5	67,0	41,6	54,5	68,4	43,2	56,5
	Итого кг	76,1	93,0	67,2	80,2	97,2	70,5	84,0	101,3	74,2	87,7	105,4	77,4	91,3	109,4	80,7	95,1	120,7	84,0	98,7	124,1	87,2	105,5	128,8	90,5	109,1	133,9	96,3	113,6	137,0	99,6	116,5

ГОСТ	Профиль или сечение	ПСВГ63	ПСВГ64	ПСВГ65	ПСВГ66	ПСВГ67	ПСВГ68	ПСВГ69	ПСВГ70	ПСВГ71	ПСВГ72	ПСВГ73	ПСВГ74	ПСВГ75	ПСВГ76	ПСВГ77	ПСВГ78	ПСВГ79	ПСВГ80	ПСВГ81	ПСВГ82	ПСВГ83	ПСВГ84	ПСВГ85	ПСВГ86	ПСВГ87	ПСВГ88	ПСВГ89	ПСВГ90	ПСВГ91	ПСВГ92	
8240-72	С12	51,6	49,9	51,6	53,4	51,6	53,4	55,1	53,4	55,1	56,8	55,1	56,8	58,6	56,8	58,6	60,0	58,6	60,0	62,0	60,0	62,0	63,7	62,0	63,7	65,4	63,7	65,4	67,2	65,4	67,2	
8509-72	L50×4	17,2	6,7	8,6	17,2	6,7	8,6	17,2	6,7	8,6	17,2	6,7	8,6	17,2	6,7	8,6	17,2	10,9	14,0	17,2	10,9	14,0	17,2	10,9	14,0	17,2	10,9	14,0	17,2	10,9	14,0	
103-57*	-110×4	1,5	1,5	1,5	1,5	1,5	1,5	1,5	1,5	1,5	1,5	1,5	1,5	1,5	1,5	1,5	1,5	1,5	1,5	1,5	1,5	1,5	1,5	1,5	1,5	1,5	1,5	1,5	1,5	1,5	1,5	
8706-58	-ПВ510	70,8	44,7	58,5	72,6	46,2	60,5	75,0	47,8	62,4	77,5	49,4	64,4	80,4	51,0	66,4	82,6	52,5	68,5	84,6	53,0	70,2	87,0	56,0	72,2	90,0	57,0	74,0	92,0	58,8	76,0	
	Итого кг	131,1	102,8	120,2	144,7	106,0	124,0	148,8	109,4	127,6	153,0	112,7	131,3	157,7	116,0	136,1	161,3	123,5	144,0	165,3	123,4	147,7	169,4	130,4	151,4	174,1	133,1	154,9	177,9	136,6	158,7	

Секторные площадки с настилом из рифленой стали

ГОСТ	Профиль или сечение	ПСГ1	ПСГ2	ПСГ3	ПСГ4	ПСГ5	ПСГ6	ПСГ7	ПСГ8	ПСГ9	ПСГ10	ПСГ11	ПСГ12	ПСГ13	ПСГ14	ПСГ15	ПСГ16	ПСГ17	ПСГ18	ПСГ19	ПСГ20	ПСГ21	ПСГ22	ПСГ23	ПСГ24	ПСГ25	ПСГ26	ПСГ27	ПСГ28	ПСГ29	ПСГ30	ПСГ31
8240-72	С12	13,8	15,5	17,2	15,5	17,2	18,9	17,2	18,9	20,6	18,9	20,6	22,4	20,6	22,4	24,1	22,4	24,1	25,8	24,1	25,8	27,5	25,8	27,5	29,3	27,5	29,3	31,0	29,3	31,0	32,7	31,0
8509-72	L50×4	4,6	5,9	7,1	4,6	5,9	7,1	4,6	5,9	7,1	4,6	5,9	7,1	4,6	5,9	7,1	4,6	5,9	7,1	4,6	5,9	7,1	4,6	5,9	7,1	4,6	5,9	7,1	4,6	5,9	7,1	4,6
103-57*	-110×4	0,7	0,7	0,7	0,7	0,7	0,7	0,7	0,7	0,7	0,7	0,7	0,7	0,7	0,7	0,7	0,7	0,7	0,7	0,7	0,7	0,7	0,7	0,7	0,7	0,7	0,7	0,7	0,7	0,7	1,1	0,7
103-57*	-60×4	-	-	2,1	—	-	2,1	—	-	2,1	—	-	2,1	—	-	2,1	—	-	2,1	—	—	2,1	—	1,7	2,1	—	1,7	2,1	1,3	1,7	2,1	1,3
8568-57*	-Рифл. δ=4	16,2	23,2	31,0	18,3	25,8	34,4	20,4	28,4	37,4	22,5	31,0	40,8	24,6	33,8	44,0	26,8	36,4	47,0	28,9	39,0	50,2	30,9	41,7	53,7	33,0	44,4	56,9	35,2	47,1	60,1	37,3
	Итого кг	35,3	45,3	58,1	39,1	48,6	63,2	42,9	53,9	67,9	46,7	58,2	73,1	50,5	62,8	78,0	54,5	67,1	82,7	58,3	71,4	87,6	62,0	77,5	92,9	65,8	82,0	97,8	71,1	86,4	103,1	74,9

ГОСТ	Профиль или сечение	ПСГ32	ПСГ33	ПСГ34	ПСГ35	ПСГ36	ПСГ37	ПСГ38	ПСГ39	ПСГ40	ПСГ41	ПСГ42	ПСГ43	ПСГ44	ПСГ45	ПСГ46	ПСГ47	ПСГ48	ПСГ49	ПСГ50	ПСГ51	ПСГ52	ПСГ53	ПСГ54	ПСГ55	ПСГ56	ПСГ57	ПСГ58	ПСГ59	ПСГ60	ПСГ61	ПСГ62
8240-72	С12	32,7	34,4	32,7	34,4	36,2	34,4	36,2	37,9	36,2	37,9	39,6	37,9	39,6	41,3	39,6	41,3	43,0	41,3	43,0	44,8	43,0	44,8	46,5	44,8	46,5	48,2	46,5	49,0	49,9	48,2	49,9
8509-72	L50×4	5,9	7,1	4,6	5,9	7,1	4,6	5,9	7,1	4,6	5,9	7,1	4,6	5,9	7,1	4,6	5,9	7,1	4,6	5,9	7,1	4,6	5,9	7,1	4,6	5,9	7,1	4,6	5,9	7,1	4,6	5,9
103-57*	-110×4	0,7	1,1	0,7	1,1	1,1	0,7	1,1	1,1	1,1	1,1	1,1	1,1	1,1	1,1	1,1	1,1	1,5	1,1	1,1	1,5	1,1	1,5	1,5	1,1	1,5	1,5	1,5	1,5	1,5	1,5	1,5
103-57*	-60×4	1,7	2,1	1,3	1,7	2,1	1,3	1,7	2,1	1,3	1,7	2,1	1,3	1,7	2,1	1,3	1,7	4,2	1,3	1,7	4,2	1,3	1,7	4,2	1,3	1,7	4,2	1,3	1,7	4,2	1,3	1,7
8568-57*	-Рифл. δ=4	49,7	63,3	39,2	52,4	66,5	41,5	55,1	69,5	43,6	57,7	72,7	45,7	60,4	76,0	47,8	63,0	79,4	49,9	65,7	82,0	52,0	68,1	85,7	54,1	70,7	90,0	56,2	73,5	92,5	58,1	76,0
	Итого кг	90,7	108,0	78,5	95,5	113,0	82,5	100,0	117,7	86,8	104,3	122,6	90,6	108,7	127,6	94,4	113,0	135,2	98,2	117,4	139,6	102,0	122,0	145,0	105,9	126,3	151,0	110,1	131,6	155,2	113,7	135,0

ГОСТ	Профиль или сечение	ПСГ63	ПСГ64	ПСГ65	ПСГ66	ПСГ67	ПСГ68	ПСГ69	ПСГ70	ПСГ71	ПСГ72	ПСГ73	ПСГ74	ПСГ75	ПСГ76	ПСГ77	ПСГ78	ПСГ79	ПСГ80	ПСГ81	ПСГ82	ПСГ83	ПСГ84	ПСГ85	ПСГ86	ПСГ87	ПСГ88	ПСГ89	ПСГ90	ПСГ91	ПСГ92	
8240-72	С12	51,6	49,9	51,6	53,4	51,6	53,4	55,1	53,4	55,1	56,8	55,1	56,8	58,6	56,8	58,6	60,0	58,6	60,0	62,0	60,0	62,0	63,7	62,0	63,7	65,4	63,7	65,4	67,2	65,4	67,2	
8509-72	L50×4	7,1	4,6	5,9	7,1	4,6	5,9	7,1	4,6	5,9	7,1	4,6	5,9	7,1	4,6	5,9	7,1	4,6	5,9	7,1	4,6	5,9	7,1	4,6	5,9	7,1	4,6	5,9	7,1	4,6	5,9	
103-57*	-110×4	1,5	1,5	1,5	1,5	1,5	1,5	1,5	1,5	1,5	1,5	1,5	1,5	1,5	1,5	1,5	1,5	1,5	1,5	1,5	1,5	1,5	1,5	1,5	1,5	1,5	1,5	1,5	1,5	1,5	1,5	
103-57*	-60×4	4,2	1,3	1,7	4,2	1,3	1,7	4,2	1,3	1,7	4,2	1,3	1,7	4,2	1,3	1,7	4,2	2,6	3,4	4,2	2,6	3,4	4,2	2,6	3,4	4,2	2,6	3,4	4,2	2,6	3,4	
8568-57*	-Рифл. δ=4	95,4	60,4	78,7	98,5	60,7	81,5	101,5	64,5	84,1	105,0	66,7	86,9	108,0	69,1	89,6	111,5	70,9	92,2	114,7	73,0	94,8	117,5	75,6	97,6	121,1	77,2	100,2	124,3	79,3	102,8	
	Итого кг	159,8	117,7	138,4	164,7	119,7	144,0	169,4	125,3	148,3	174,6	129,2	152,8	179,4	133,3	157,3	184,3	136,2	163,0	189,5	142,7	167,6	194,0	146,3	172,1	199,3	149,6	176,4	204,3	153,4	180,8	

Секторные площадки с настилом из элементов штампованного типа

ГОСТ	Профиль или сечение	ПСШГ1	ПСШГ2	ПСШГ3	ПСШГ4	ПСШГ5	ПСШГ6	ПСШГ7	ПСШГ8	ПСШГ9	ПСШГ10	ПСШГ11	ПСШГ12	ПСШГ13	ПСШГ14	ПСШГ15	ПСШГ16	ПСШГ17	ПСШГ18	ПСШГ19	ПСШГ20	ПСШГ21	ПСШГ22	ПСШГ23	ПСШГ24	ПСШГ25	ПСШГ26	ПСШГ27	ПСШГ28	ПСШГ29	ПСШГ30	ПСШГ31
8240-72	C12	13,8	15,5	17,2	15,5	17,2	18,9	17,2	18,9	20,6	18,9	20,6	22,4	20,6	22,4	24,1	22,4	24,1	25,8	24,1	25,8	27,5	25,8	27,5	29,3	27,5	29,3	31,0	29,3	31,0	32,7	31,0
8509-72	L50×4	4,6	5,9	7,1	4,6	5,9	7,1	4,6	5,9	7,1	4,6	5,9	7,1	4,6	5,9	7,1	4,6	5,9	7,1	4,6	5,9	7,1	4,6	5,9	7,1	4,6	5,9	7,1	4,6	5,9	7,1	4,6
103-57*	-110×4	0,7	0,7	0,7	0,7	0,7	0,7	0,7	0,7	0,7	0,7	0,7	0,7	0,7	0,7	0,7	0,7	0,7	0,7	0,7	0,7	0,7	0,7	0,7	0,7	0,7	0,7	0,7	0,7	0,7	1,1	0,7
Настил из элементов штампованного типа		11,8	16,5	21,9	13,2	18,3	24,0	14,6	20,0	26,1	16,0	21,8	28,2	17,4	23,5	29,5	18,8	25,2	32,4	20,2	27,0	34,4	21,6	28,7	36,5	23,0	30,5	38,6	24,4	32,2	40,7	25,7
Итого кг		30,9	38,6	46,9	34,0	42,1	50,7	37,1	45,5	54,5	40,2	49,0	58,4	43,3	52,5	61,4	46,5	55,9	66,0	49,6	59,4	69,7	52,7	62,8	73,6	55,8	66,4	77,4	59,0	69,8	81,6	62,0

ГОСТ	Профиль или сечение	ПСШГ32	ПСШГ33	ПСШГ34	ПСШГ35	ПСШГ36	ПСШГ37	ПСШГ38	ПСШГ39	ПСШГ40	ПСШГ41	ПСШГ42	ПСШГ43	ПСШГ44	ПСШГ45	ПСШГ46	ПСШГ47	ПСШГ48	ПСШГ49	ПСШГ50	ПСШГ51	ПСШГ52	ПСШГ53	ПСШГ54	ПСШГ55	ПСШГ56	ПСШГ57	ПСШГ58	ПСШГ59	ПСШГ60	ПСШГ61	ПСШГ62
8240-72	C12	32,7	34,4	32,7	34,4	36,2	34,4	36,2	37,9	36,2	37,9	39,6	37,9	39,6	41,3	39,6	41,3	49,0	41,3	43,0	44,8	43,0	44,8	46,5	44,8	46,5	48,2	46,5	49,0	49,9	48,2	49,9
8509-72	L50×4	5,9	7,1	4,6	5,9	7,1	4,6	5,9	7,1	4,6	5,9	7,1	4,6	5,9	7,1	4,6	5,9	7,1	4,6	5,9	7,1	4,6	5,9	7,1	4,6	5,9	7,1	4,6	5,9	7,1	4,6	5,9
103-57*	-110×4	0,7	1,1	0,7	1,1	1,1	0,7	1,1	1,1	1,1	1,1	1,1	1,1	1,1	1,1	1,1	1,1	1,5	1,1	1,1	1,5	1,1	1,5	1,5	1,1	1,5	1,5	1,5	1,5	1,5	1,5	1,5
Настил из элементов штампованного типа		33,9	42,8	27,1	35,7	44,9	28,5	37,4	47,0	29,9	39,1	49,1	31,3	40,9	51,2	32,7	42,6	53,2	34,1	44,4	55,3	35,5	46,1	57,4	36,9	47,8	59,5	38,3	49,6	61,6	39,7	51,3
Итого кг		73,2	85,4	65,1	77,1	89,3	68,2	80,6	93,1	71,8	84,0	96,9	74,9	87,5	100,7	78,0	90,9	104,8	81,1	94,4	108,7	84,2	98,3	112,5	87,4	101,7	115,3	90,9	106,0	120,1	94,0	108,6

ГОСТ	Профиль или сечение	ПСШГ63	ПСШГ64	ПСШГ65	ПСШГ66	ПСШГ67	ПСШГ68	ПСШГ69	ПСШГ70	ПСШГ71	ПСШГ72	ПСШГ73	ПСШГ74	ПСШГ75	ПСШГ76	ПСШГ77	ПСШГ78	ПСШГ79	ПСШГ80	ПСШГ81	ПСШГ82	ПСШГ83	ПСШГ84	ПСШГ85	ПСШГ86	ПСШГ87	ПСШГ88	ПСШГ89	ПСШГ90	ПСШГ91	ПСШГ92	
8240-72	C12	51,6	49,9	51,6	53,4	51,6	53,4	55,1	53,4	55,1	56,8	55,1	56,8	58,6	56,8	58,6	60,0	58,6	60,0	62,0	60,0	62,0	63,7	62,0	63,7	65,4	63,7	65,4	67,2	65,4	67,2	
8509-72	L50×4	7,1	4,6	5,9	7,1	4,6	5,9	7,1	4,6	5,9	7,1	4,6	5,9	7,1	4,6	5,9	7,1	4,6	5,9	7,1	4,6	5,9	7,1	4,6	5,9	7,1	4,6	5,9	7,1	4,6	5,9	
103-57*	-110×4	1,5	1,5	1,5	1,5	1,5	1,5	1,5	1,5	1,5	1,5	1,5	1,5	1,5	1,5	1,5	1,5	1,5	1,5	1,5	1,5	1,5	1,5	1,5	1,5	1,5	1,5	1,5	1,5	1,5	1,5	
Настил из элементов штампованного типа		63,7	41,1	53,1	65,8	42,4	54,8	67,8	43,8	56,6	69,9	45,2	58,3	72,0	46,6	60,0	74,1	48,0	61,8	76,2	49,4	63,5	78,3	50,8	65,2	80,4	52,2	67,0	82,4	53,6	68,5	
Итого кг		123,9	97,1	112,1	127,8	100,1	115,6	131,5	103,3	119,1	135,3	106,4	122,5	139,2	109,5	126,0	142,7	112,7	129,2	146,8	115,5	132,9	150,6	118,9	136,3	154,4	122,0	139,8	158,2	125,1	143,1	

Секторные площадки с настилом из элементов решетчатого типа

ГОСТ	Профиль или сечение	ПСРГ1	ПСРГ2	ПСРГ3	ПСРГ4	ПСРГ5	ПСРГ6	ПСРГ7	ПСРГ8	ПСРГ9	ПСРГ10	ПСРГ11	ПСРГ12	ПСРГ13	ПСРГ14	ПСРГ15	ПСРГ16	ПСРГ17	ПСРГ18	ПСРГ19	ПСРГ20	ПСРГ21	ПСРГ22	ПСРГ23	ПСРГ24	ПСРГ25	ПСРГ26	ПСРГ27	ПСРГ28	ПСРГ29	ПСРГ30	ПСРГ31
8240-72	C12	13,8	15,5	17,2	15,5	17,2	18,9	17,2	18,9	20,6	18,9	20,6	22,4	20,6	22,4	24,1	22,4	24,1	25,8	24,1	25,8	27,5	25,8	27,5	29,3	27,5	29,3	31,0	29,3	31,0	32,7	31,0
8509-72	L50×4	4,6	5,9	7,1	4,6	5,9	7,1	4,6	5,9	7,1	4,6	5,9	7,1	4,6	5,9	7,1	4,6	5,9	7,1	4,6	5,9	7,1	4,6	5,9	7,1	4,6	5,9	7,1	4,6	5,9	7,1	4,6
103-57*	-110×4	0,7	0,7	0,7	0,7	0,7	0,7	0,7	0,7	0,7	0,7	0,7	0,7	0,7	0,7	0,7	0,7	0,7	0,7	0,7	0,7	0,7	0,7	0,7	0,7	0,7	0,7	0,7	0,7	0,7	1,1	0,7
103-57*	-60×4	—	—	2,1	—	—	2,1	—	—	2,1	—	—	2,1	—	—	2,1	—	—	2,1	—	—	2,1	—	1,7	2,1	—	1,7	2,1	1,3	1,7	2,1	1,3
Настил из элементов решетчатого типа		16,4	22,8	30,3	18,3	25,2	33,2	20,2	27,6	36,0	22,1	30,0	38,9	24,0	32,5	40,6	26,0	34,8	44,7	27,9	37,2	47,6	29,8	39,6	50,5	31,7	42,1	53,4	33,6	44,5	56,2	35,6
Итого кг		35,5	44,9	57,4	39,1	49,0	62,0	42,7	53,1	66,5	46,3	57,2	71,2	49,9	61,5	74,6	53,7	65,5	80,4	57,3	69,6	85,0	60,9	75,4	89,7	64,5	79,7	94,3	69,5	83,8	99,2	73,2

ГОСТ	Профиль или сечение	ПСРГ32	ПСРГ33	ПСРГ34	ПСРГ35	ПСРГ36	ПСРГ37	ПСРГ38	ПСРГ39	ПСРГ40	ПСРГ41	ПСРГ42	ПСРГ43	ПСРГ44	ПСРГ45	ПСРГ46	ПСРГ47	ПСРГ48	ПСРГ49	ПСРГ50	ПСРГ51	ПСРГ52	ПСРГ53	ПСРГ54	ПСРГ55	ПСРГ56	ПСРГ57	ПСРГ58	ПСРГ59	ПСРГ60	ПСРГ61	ПСРГ62
8240-72	C12	32,7	34,4	32,7	34,4	36,2	34,4	36,2	37,9	36,2	37,9	39,6	37,9	39,6	41,3	39,6	41,3	43,0	41,3	43,0	44,8	43,0	44,8	46,5	44,8	46,5	48,2	46,5	49,0	49,9	48,2	49,9
8509-72	L50×4	5,9	7,1	4,6	5,9	7,1	4,6	5,9	7,1	4,6	5,9	7,1	4,6	5,9	7,1	4,6	5,9	7,1	4,6	5,9	7,1	4,6	5,9	7,1	4,6	5,9	7,1	4,6	5,9	7,1	4,6	5,9
103-57*	-110×4	0,7	1,1	0,7	1,1	1,1	0,7	1,1	1,1	1,1	1,1	1,1	1,1	1,1	1,1	1,1	1,1	1,5	1,1	1,1	1,5	1,1	1,5	1,5	1,1	1,5	1,5	1,5	1,5	1,5	1,5	1,5
103-57*	-60×4	1,7	2,1	1,3	1,7	2,1	1,3	1,7	2,1	1,3	1,7	2,1	1,3	1,7	2,1	1,3	1,7	4,2	1,3	1,7	4,2	1,3	1,7	4,2	1,3	1,7	4,2	1,3	1,7	4,2	1,3	1,7
Настил из элементов решетчатого типа		46,9	59,1	37,5	49,2	62,0	39,4	51,6	64,9	41,3	54,1	67,7	43,2	56,5	70,6	45,2	58,9	73,5	47,1	61,3	76,4	49,0	63,7	72,3	50,9	66,1	82,2	52,9	68,5	85,1	54,8	70,9
Итого кг		87,9	103,8	76,8	92,3	108,5	80,4	96,5	113,1	84,5	100,7	117,6	88,1	104,8	122,2	91,8	108,9	129,3	95,4	113,0	134,0	99,0	117,6	131,6	102,7	121,7	143,2	106,8	126,6	147,8	110,4	129,9

ГОСТ	Профиль или сечение	ПСРГ63	ПСРГ64	ПСРГ65	ПСРГ66	ПСРГ67	ПСРГ68	ПСРГ69	ПСРГ70	ПСРГ71	ПСРГ72	ПСРГ73	ПСРГ74	ПСРГ75	ПСРГ76	ПСРГ77	ПСРГ78	ПСРГ79	ПСРГ80	ПСРГ81	ПСРГ82	ПСРГ83	ПСРГ84	ПСРГ85	ПСРГ86	ПСРГ87	ПСРГ88	ПСРГ89	ПСРГ90	ПСРГ91	ПСРГ92	
8240-72	C12	51,6	49,9	51,6	53,4	51,6	53,4	55,1	53,4	55,1	56,8	55,1	56,8	58,6	56,8	58,6	60,0	58,6	60,0	62,0	60,0	62,0	63,7	62,0	63,7	65,4	63,7	65,4	67,2	65,4	67,2	
8509-72	L50×4	7,1	4,6	5,9	7,1	4,6	5,9	7,1	4,6	5,9	7,1	4,6	5,9	7,1	4,6	5,9	7,1	4,6	5,9	7,1	4,6	5,9	7,1	4,6	5,9	7,1	4,6	5,9	7,1	4,6	5,9	
103-57*	-110×4	1,5	1,5	1,5	1,5	1,5	1,5	1,5	1,5	1,5	1,5	1,5	1,5	1,5	1,5	1,5	1,5	1,5	1,5	1,5	1,5	1,5	1,5	1,5	1,5	1,5	1,5	1,5	1,5	1,5	1,5	
103-57*	-60×4	4,2	1,3	1,7	4,2	1,3	1,7	4,2	1,3	1,7	4,2	1,3	1,7	4,2	1,3	1,7	4,2	2,6	3,4	4,2	2,6	3,4	4,2	2,6	3,4	4,2	2,6	3,4	4,2	2,6	3,4	
Настил из элементов решетчатого типа		87,9	56,7	73,3	90,8	58,6	75,7	93,7	60,6	78,1	96,6	62,5	80,5	99,5	64,4	82,9	102,3	66,3	85,3	105,2	68,2	87,7	108,1	70,2	90,1	111,0	72,1	92,5	113,9	74,0	94,6	
Итого кг		152,3	114,0	134,0	157,0	117,6	138,2	161,6	121,4	142,3	166,2	125,0	146,4	170,9	128,6	150,6	175,1	133,6	156,1	179,9	136,9	160,5	184,6	140,9	164,6	189,2	144,5	168,7	193,9	148,1	172,6	

Матвиенко

Проверил

Исполнил

Шейник

Нач. отдела

ТК 1973с

Расход стали по маркам в кг.

СЕРИЯ 1.459-1

Выпуск 2 Лист 86

УКРПРОЕКТСТАЛЬКОНСТРУКЦИЯ г. Киев

Прямоугольные площадки шириной 1200 мм

с настилом из просечно-вытяжной стали										
ГОСТ	Профиль или сечение	ПВГ45	ПВГ46	ПВГ47	ПВГ48	ПВГ49	ПВГ50	ПВГ51	ПВГ52	ПВГ53
8240-72	С14	36,8	44,2	51,6	59,0	73,7	88,5	103,5	118,0	133,0
8509-72	L 50×4	10,0	10,0	10,0	10,0	16,7	16,7	13,4	13,4	13,4
103-57*	–110×4	1,3	1,3	1,3	1,3	1,7	1,7	2,1	2,6	2,6
8706-58	–ПВ510	41,0	49,4	57,9	66,5	83,1	100,0	117,5	133,7	150,4
103-57*	–60×4	–	–	–	–	–	–	–	–	–
8568-57*	–Рифл. б:4	–	–	–	–	–	–	–	–	–
Настил штампованного типа		–	–	–	–	–	–	–	–	–
Настил решетчатого типа		–	–	–	–	–	–	–	–	–
Итого кг		89,1	104,9	120,8	136,8	175,2	206,9	236,5	267,7	299,4

с настилом из рифленой стали									
ГОСТ	Профиль или сечение	ПГ45	ПГ46	ПГ47	ПГ48	ПГ49	ПГ50	ПГ51	ПГ52	ПГ53
8240-72	С14	36,8	44,2	51,6	59,0	73,7	88,5	103,5	118,0	133,0
8509-72	L 50×4	6,7	6,7	6,7	6,7	6,7	6,7	6,7	6,7	6,7
103-57*	–110×4	1,3	1,3	1,3	1,3	1,7	1,7	2,1	2,6	2,6
8706-58	–ПВ510	–	–	–	–	–	–	–	–	–
103-57*	–60×4	2,1	2,1	2,1	2,1	4,2	4,2	6,3	8,4	8,4
8568-57*	–Рифл. б:4	56,0	67,5	78,7	90,0	113,0	136,5	159,0	182,5	205,0
Настил штампованного типа		–	–	–	–	–	–	–	–	–
Настил решетчатого типа		–	–	–	–	–	–	–	–	–
Итого кг		102,9	121,8	140,4	159,1	199,3	237,6	277,6	318,2	355,7

с настилом из элементов штампованного типа										
ГОСТ	Профиль или сечение	ПШГ45	ПШГ46	ПШГ47	ПШГ48	ПШГ49	ПШГ50	ПШГ51	ПШГ52	ПШГ53
8240-72	С14	36,8	44,2	51,6	59,0	73,7	88,5	103,5	118,0	133,0
8509-72	L 50×4	6,7	6,7	6,7	6,7	6,7	6,7	6,7	6,7	6,7
103-57*	–110×4	1,3	1,3	1,3	1,3	1,7	1,7	2,1	2,6	2,6
8706-58	–ПВ510	–	–	–	–	–	–	–	–	–
103-57*	–60×4	–	–	–	–	–	–	–	–	–
8568-57*	–Рифл. б:4	–	–	–	–	–	–	–	–	–
Настил штампованного типа		37,8	46,2	52,5	60,9	75,6	90,3	105,0	121,8	136,5
Настил решетчатого типа		–	–	–	–	–	–	–	–	–
Итого кг		82,6	98,4	112,1	127,9	157,7	187,2	217,3	149,1	278,8

с настилом из элементов решетчатого типа										
ГОСТ	Профиль или сечение	ПРГ45	ПРГ46	ПРГ47	ПРГ48	ПРГ49	ПРГ50	ПРГ51	ПРГ52	ПРГ53
8240-72	С14	36,8	44,2	51,6	59,0	73,7	88,5	103,5	118,0	133,0
8509-72	L 50×4	6,7	6,7	6,7	6,7	6,7	6,7	6,7	6,7	6,7
103-57*	–110×4	1,3	1,3	1,3	1,3	1,7	1,7	2,1	2,6	2,6
8706-58	–ПВ510	–	–	–	–	–	–	–	–	–
103-57*	–60×4	–	–	–	–	–	–	–	–	–
8568-57*	–Рифл. б:4	–	–	–	–	–	–	–	–	–
Настил штампованного типа		–	–	–	–	–	–	–	–	–
Настил решетчатого типа		32,2	63,8	72,5	84,1	104,4	124,7	145,0	168,2	188,5
Итого кг		97,0	116,0	132,1	151,1	186,5	221,6	257,3	295,5	330,8

Переходные площадки с настилом из просечно-вытяжной стали

ГОСТ	Профиль или сечение	ДПВГ1	ДПВГ2	ДПВГ3	ДПВГ4	ДПВГ5	ДПВГ6	ДПВГ7	ДПВГ8	ДПВГ9	ДПВГ10	ДПВГ11	ДПВГ12	ДПВГ13	ДПВГ14
8240-72	С14	38,2	33,2	53,0	48,0	67,5	62,7	82,4	77,5	97,2	92,4	112,0	107,0	127,0	121,8
8510-72	L 125×80×8	28,2	35,2	28,2	35,2	28,2	35,2	28,2	35,2	28,2	35,2	28,2	35,2	28,2	35,2
8509-57	L 50×4	–	–	2,1	2,7	2,1	2,7	4,2	5,4	4,2	5,4	4,2	5,4	4,2	5,4
103-57*	–110×4	1,3	1,3	2,6	2,6	2,6	2,6	3,4	3,4	4,3	4,3	4,3	4,3	5,2	5,2
8706-58	–ПВ510	30,0	33,2	39,4	47,4	52,6	61,7	64,0	76,0	75,1	90,2	86,6	104,3	123,0	118,5
Итого кг		97,7	102,9	125,3	135,9	153,0	164,9	182,2	197,5	209,0	227,5	235,3	256,2	285,7	286,1

Переходные площадки с настилом из рифлёной стали

ГОСТ	Профиль или сечение	ДПГ1	ДПГ2	ДПГ3	ДПГ4	ДПГ5	ДПГ6	ДПГ7	ДПГ8	ДПГ9	ДПГ10	ДПГ11	ДПГ12	ДПГ13	ДПГ14
8240-72	С14	38,2	33,2	53,0	48,0	67,5	62,7	82,4	77,5	97,2	92,4	112,0	107,0	127,0	121,8
8510-72	L 125×80×8	28,2	35,2	28,2	35,2	28,2	35,2	28,2	35,2	28,2	35,2	28,2	35,2	28,2	35,2
103-57*	–60×4	–	–	1,3	1,7	1,3	1,7	2,6	3,4	2,6	3,4	2,6	3,4	2,6	3,4
103-57*	–110×4	1,3	1,3	2,6	2,6	2,6	2,6	3,4	3,4	4,3	4,3	4,3	4,3	5,2	5,2
8568-57*	–Рифл. б:4	40,6	44,9	53,2	64,0	71,0	83,3	86,5	102,5	101,2	124,0	117,0	141,0	166,0	160,0
Итого кг		108,8	114,6	138,3	151,5	170,6	185,5	204,1	222,0	233,5	259,3	264,1	290,9	329,0	325,6

Переходные площадки с настилом из элементов штампованного типа

ГОСТ	Профиль или сечение	ДПШГ1	ДПШГ2	ДПШГ3	ДПШГ4	ДПШГ5	ДПШГ6	ДПШГ7	ДПШГ8	ДПШГ9	ДПШГ10	ДПШГ11	ДПШГ12	ДПШГ13	ДПШГ14
8240-72	С14	38,2	33,2	53,0	48,0	67,5	62,7	82,4	77,5	97,2	92,4	112,0	107,0	127,0	121,8
8510-72	L 125×80×8	28,2	35,2	28,2	35,2	28,2	35,2	28,2	35,2	28,2	35,2	28,2	35,2	28,2	35,2
103-57*	–110×4	1,3	1,3	2,6	2,6	2,6	2,6	3,4	3,4	4,3	4,3	4,3	4,3	5,2	5,2
Настил штампованного типа		25,5	28,4	34,0	41,5	42,3	54,5	56,5	67,8	66,5	81,0	76,9	94,0	87,0	107,0
Итого кг		93,2	98,1	117,8	127,3	140,6	155,0	170,5	183,9	196,2	212,9	221,4	140,5	247,4	269,2

Переходные площадки с настилом из элементов решетчатого типа

ГОСТ	Профиль или сечение	ДПРГ1	ДПРГ2	ДПРГ3	ДПРГ4	ДПРГ5	ДПРГ6	ДПРГ7	ДПРГ8	ДПРГ9	ДПРГ10	ДПРГ11	ДПРГ12	ДПРГ13	ДПРГ14
8240-72	С14	38,2	33,2	53,0	48,0	67,5	62,7	82,4	77,5	97,2	92,4	112,0	107,0	127,0	121,8
8510-72	L 125×80×8	28,2	35,2	28,2	35,2	28,2	35,2	28,2	35,2	28,2	35,2	28,2	35,2	28,2	35,2
103-57*	–110×4	1,3	1,3	2,6	2,6	2,6	2,6	3,4	3,4	4,3	4,3	4,3	4,3	5,2	5,2
Настил решетчатого типа		35,7	39,8	47,6	58,2	62,0	76,5	79,0	95,0	93,1	111,3	107,0	131,7	122,0	150,0
Итого кг		103,4	109,5	131,4	144,0	160,3	177,0	198,0	211,1	222,8	243,2	251,5	278,2	282,4	312,2

Дополнительные элементы

ГОСТ	Профиль или сечение	Н1	Н2	Н3	Н4	Н5	Н6	Н7	Н8	Н9	Н10	Н11	Н12	Н13	Н14	Н15	Н16	Н17	Н18	Н19	Н20	Н21	Н22	Н23	Н24	Н25	Н26	Н27	Н28	Н29	Н30	Н31	Н32	Н33	Н34	Н35	Н36	Н37	Н38	Н39	Н40	Н41
8568-57*	–Рифл. б:4	1,5	1,8	2,1	2,4	2,8	3,0	3,4	5,4	5,8	6,3	6,7	7,1	7,6	10,5	11,1	11,7	12,3	12,8	13,4	17,4	18,1	18,8	19,2	20,3	20,9	21,6	24,5	32,8	10,1	10,8	11,9	13,0	14,4	16,9	24,0	25,3	26,7	22,4	19,2	37,8	56,2
103-57*	–60×4	0,2	0,3	0,4	0,5	0,5	0,6	0,7	0,8	0,8	0,9	1,0	1,1	1,1	1,2	1,3	1,4	1,4	1,5	1,6	1,7	1,7	1,8	1,9	2,0	2,0	2,1	2,3	2,4	Вес подсчитывается в каждом конкретном случае												
Итого кг		1,7	2,1	2,5	2,9	3,3	3,6	4,1	6,2	6,6	7,2	7,7	8,2	8,7	11,7	12,4	13,1	13,7	14,3	15,0	19,1	19,8	20,6	21,1	22,3	22,9	23,7	26,8	35,2	–	–	–	–	–	–	–	–	–	–	–	–	–

Ограждения

ГОСТ	Профиль или сечение	ППГ18	ППГ19	ППГ20	ППГ21	ППГ22	ППГ23	ППГ24	ППГ25	ППГ26	ППГ27	ППГ28
8509-72	L 56×4	4,0	4,8	7,2	9,6	10,3	10,9	12,0	13,2	3,6	4,3	4,7
8509-72	L 50×5	8,5	8,5	8,5	12,7	17,0	17,0	17,0	17,0	8,5	8,5	8,5
8509-72	L 25×3	1,8	1,7	2,3	2,9	3,4	3,5	3,9	4,3	1,2	1,4	1,6
103-57*	–140×4	5,2	6,7	9,1	11,3	13,2	13,9	15,4	16,9	4,6	5,5	6,4
Итого кг		19,0	21,7	27,1	36,5	43,9	45,3	48,3	51,4	17,9	19,7	21,2

Монтажные марки

ГОСТ	Профиль или сечение	Масса кг			
		ММ1	ММ2	ММ3	ММ4
8510-72	L 200×125×12			3,0	4,2
5681-57*	–б=20	1,9	3,0		

ТК 1973г.

Расход стали по маркам в кг

Серия 1.459-1
Выпуск 2 Лист 87

Кронштейны для площадок шириной 800, 1000, 1200 мм

ГОСТ	Профиль или сечение	КГ1	КГ2	КГ3	КГ4	КГ5	КГ6	КГ7	КГ8	КГ9	КГ10	КГ11	КГ12	КГ13	КГ14	КГ15	КГ16	КГ17	КГ18	КГ19	КГ20	КГ21	КГ22	КГ23	КГ24	КГ25	КГ26	КГ27	КГ28	КГ29	КГ30
8240-72	С12	10,7	10,9	10,9	11,3	11,5	11,6	11,7	12,0	12,2	12,4	12,6	12,7	12,8	13,0	13,1	13,0	13,2	13,3	13,5	13,6	13,8	14,0	14,2	14,5	14,6	14,8	15,0	15,1	15,2	15,4
8509-72	L 70×6	6,9	6,9	6,9	6,9	6,9	6,9	6,9	6,9	6,9	6,9	6,9	6,9	6,9	6,9	6,9	9,6	9,6	9,6	9,6	9,6	9,6	9,6	9,6	9,6	9,6	9,6	9,6	9,6	9,6	9,6
5681-57*	-δ=8	9,2	9,2	9,2	9,2	9,2	9,2	9,2	9,2	9,2	9,2	9,2	9,2	9,2	9,2	9,2	9,2	9,2	9,2	9,2	9,2	9,2	9,2	9,2	9,2	9,2	9,2	9,2	9,2	9,2	9,2
Итого кг		26,8	27,0	27,0	27,4	27,6	27,7	27,8	28,1	28,3	28,5	28,7	28,8	28,9	29,1	29,2	31,8	32,0	32,1	32,3	32,4	32,6	32,8	33,0	33,3	33,4	33,6	33,8	33,9	34,0	34,2

ГОСТ	Профиль или сечение	КГ31	КГ32	КГ33	КГ34	КГ35	КГ36	КГ37	КГ38	КГ39	КГ40	КГ41	КГ42	КГ43	КГ44	КГ73	КГ74	КГ75	КГ76	КГ77	КГ78	КГ79	КГ80	КГ81	КГ82	КГ83	КГ84	КГ85	КГ86	КГ87	
8240-72	С12	15,2	15,4	15,6	15,7	15,8	16,0	16,3	16,5	16,6	16,8	17,0	17,2	17,3	17,5	12,9	12,2	11,6	12,9	14,0	15,0	14,5	13,8	13,2	16,2	17,2	16,7	16,1	17,5	18,6	
8509-72	L 70×6	9,6	9,6	9,6	9,6	9,6	9,6	9,6	9,6	9,6	9,6	9,6	9,6	9,6	9,6	6,9	6,9	6,9	6,9	6,9	6,9	9,6	9,6	9,6	9,6	9,6	9,6	9,6	9,6	9,6	
5681-57*	-δ=8	9,2	9,2	9,2	9,2	9,2	9,2	9,2	9,2	9,2	9,2	9,2	9,2	9,2	9,2	9,2	9,2	9,2	9,2	9,2	9,2	9,2	9,2	9,2	9,2	9,2	9,2	9,2	9,2	9,2	
Итого кг		34,0	34,2	34,4	34,5	34,6	34,8	35,1	35,3	35,4	35,6	35,8	36,0	36,1	36,3	29,0	28,3	27,7	29,0	30,1	33,8	33,3	32,6	34,0	35,0	36,0	35,5	34,9	36,3	37,4	

Кронштейны для площадок шириной 1600, 2000, 2400

ГОСТ	Профиль или сечение	КГ46	КГ47	КГ48	КГ49	КГ50	КГ51	КГ52	КГ53	КГ54	КГ55	КГ56	КГ57	КГ58	КГ59	КГ60	КГ61	КГ62	КГ63	КГ64	КГ65	КГ66	КГ67	КГ68	КГ69	КГ70	КГ71	КГ72	КГ88	КГ89	
8240-72	С14																			34,0	34,0	34,2	34,4	34,5	35,0	35,2	35,4	35,4			
8240-72	С12	18,7	19,7	19,9	20,0	20,2	20,6	20,8	21,0	20,9	24,1	24,2	24,3	24,6	24,6	25,0	25,3	25,5	25,4										21,6	25,6	
8509-72	L 63×6	24,0	24,0	24,0	24,0	24,0	24,0	24,0	24,0	24,0	30,3	30,3	30,3	30,3	30,3	30,3	30,3	30,3	30,3	36,0	36,0	36,0	36,0	36,0	36,0	36,0	36,0	36,0	24,0	30,3	
5681-57*	-δ=8	13,6	17,0	17,0	17,0	17,0	13,6	13,6	13,6	17,0	13,6	17,3	17,3	17,3	17,3	13,6	13,6	13,6	17,3	17,2	22,0	22,0	22,0	22,0	17,2	17,2	17,2	22,0	17,0	17,3	
Итого кг		56,3	60,7	60,9	61,0	61,2	58,2	58,4	58,6	61,9	68,0	71,8	71,9	72,2	72,2	68,9	69,2	69,4	73,0	87,2	92,0	92,2	92,4	92,5	88,2	88,4	88,6	93,4	62,6	73,2	

Консоли

ГОСТ	Профиль или сечение	КНГ1	КНГ2	КНГ3	КНГ4	КНГ5	КНГ6
8240-72	С12	11,3	11,4	11,5	13,3	13,5	13,6
5681-57*	-δ=8	7,2	7,2	7,2	7,2	7,2	7,2
Итого кг		18,5	18,6	18,7	20,5	20,7	20,8

Стремянки с ограждениями, прикрепляемые к вертикальным аппаратам

ГОСТ	Профиль или сечение	СВ1	СВ2	СВ3	СВ4	СВ5	СВ6	СВ7	СВ8	СВ9	СВ10	СВ11	СВ12	СВ13	СВ14	СВ15	СВ16	СВ17	СВ18	СВ19	СВ20	СВ21	СВ22	СВ23	СВ24	СВ25
8509-72	L 90×7	9,6	9,6	9,6	9,6	9,6	9,6	9,6	9,6	9,6	9,6	9,6	9,6	9,6	9,6	9,6	9,6	9,6	9,6	9,6	9,6	9,6	9,6	9,6	9,6	9,6
8509-72	L 75×6	49,6	53,6	58,0	58,0	62,0	66,0	66,0	70,0	74,2	74,2	78,2	82,2	82,2	86,2	90,4	90,4	94,6	96,8	96,8	102,8	107,0	107,0	111,0	115,0	115,0
8509-72	L 63×5	14,4	14,4	19,2	19,2	19,2	19,2	19,2	19,2	19,2	19,2	19,2	24,0	24,0	24,0	24,0	24,0	24,0	24,0	24,0	24,0	28,8	28,8	28,8	28,8	28,8
103-57*	-40×4	11,1	17,3	19,1	19,1	25,3	27,1	27,1	33,3	35,1	35,1	41,3	43,1	43,1	49,3	51,5	51,5	57,7	59,9	59,9	66,1	68,3	68,3	74,5	76,7	76,7
2590-71	ф18	14,9	16,1	17,4	17,4	18,6	19,9	19,9	21,1	22,4	22,4	23,6	24,9	24,9	26,1	27,4	27,4	28,6	29,9	29,9	31,1	32,4	32,4	33,6	34,9	34,9
Итого кг		99,6	111,0	123,3	123,3	134,7	141,8	141,8	153,2	160,5	160,5	171,9	183,8	183,8	195,2	202,9	202,9	214,5	220,2	220,2	233,6	246,1	246,1	257,5	265,0	265,0

Схема 1

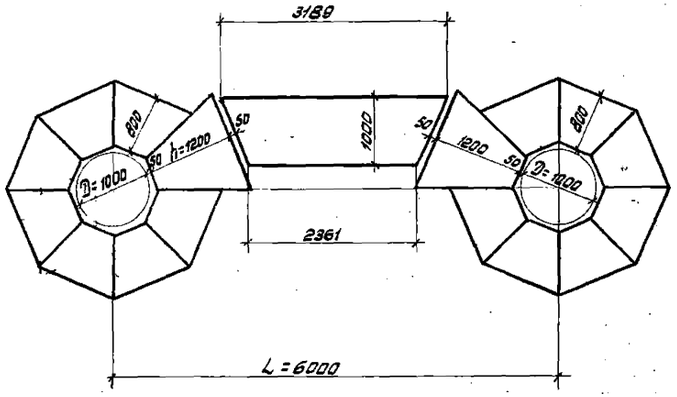

Схема 2

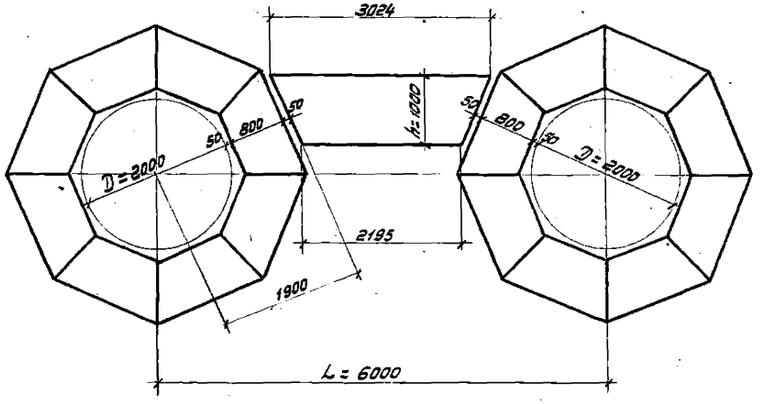

Схема 3

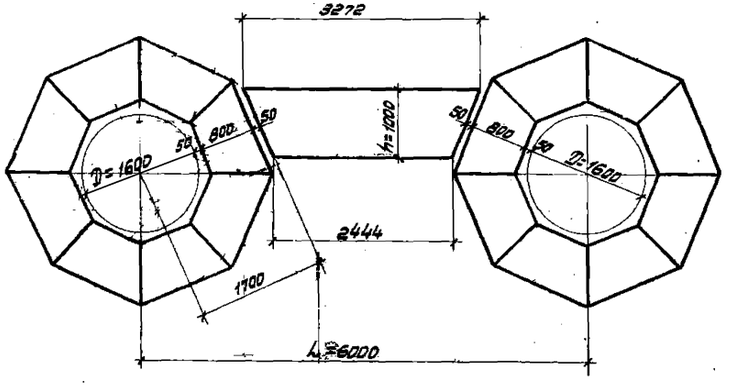

Схема 4

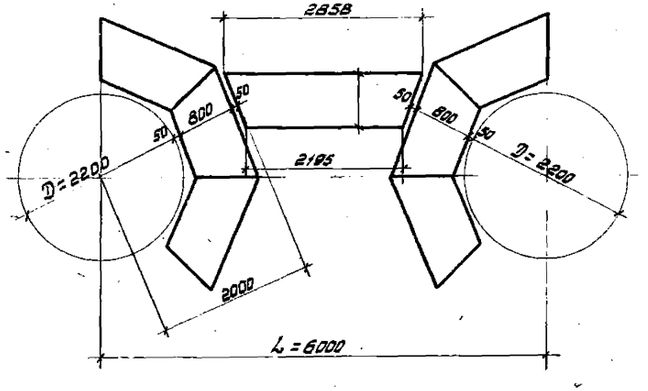

Примечание. Примеры решения площадок из типовых элементов, разработанные на основе проекта, выполненного Госхимпроектом для Вахшского АТЗ, объект 64/12269, чертеж КМ-3.

Схема 5

Пример решения площадок из типовых элементов, разработанный на основе чертежа №№ 64-1756, выполненного ГИАПом для Ново-Кемеровского комбината.

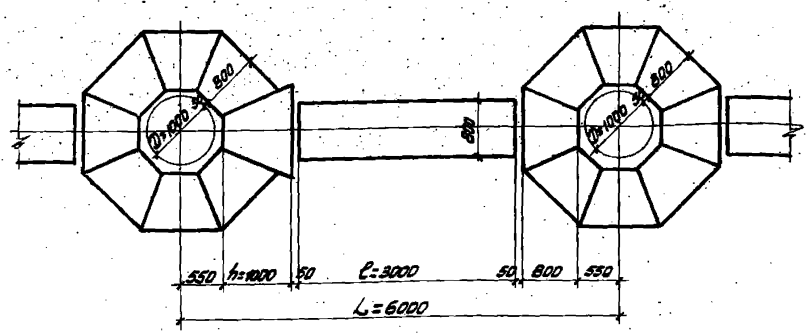

Схема 6

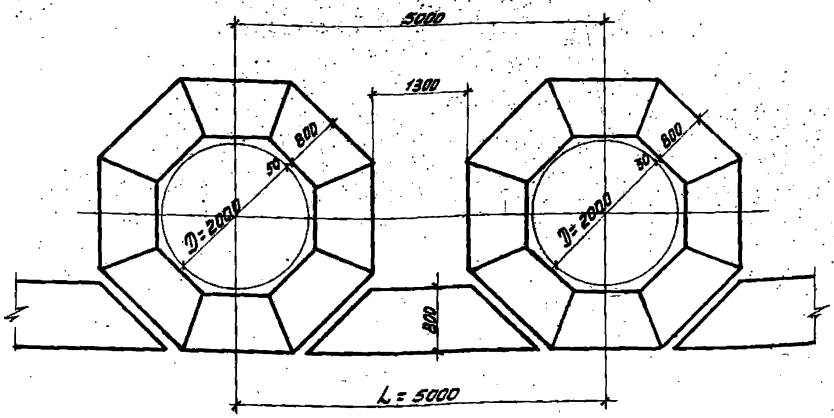

Схема 7

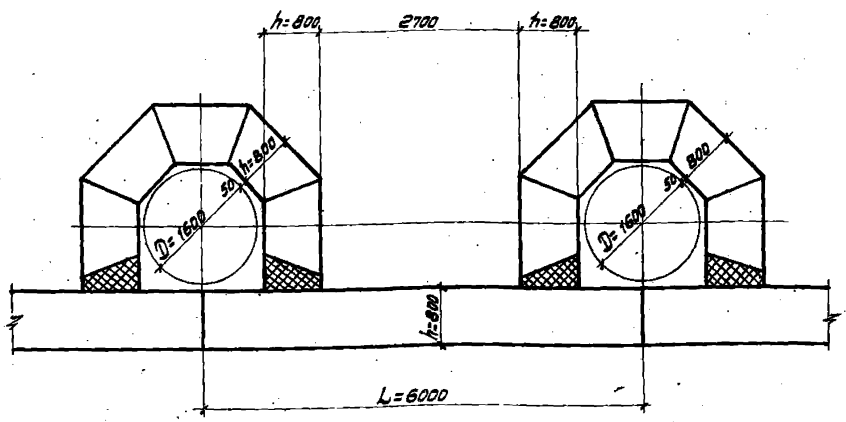

Схема 8

Пример решения площадок из типовых элементов, разработанный на основе проекта, выполненного Госхимпроектом для Вахшского АТЗ чертеж КМ-3, объект 64/12269.

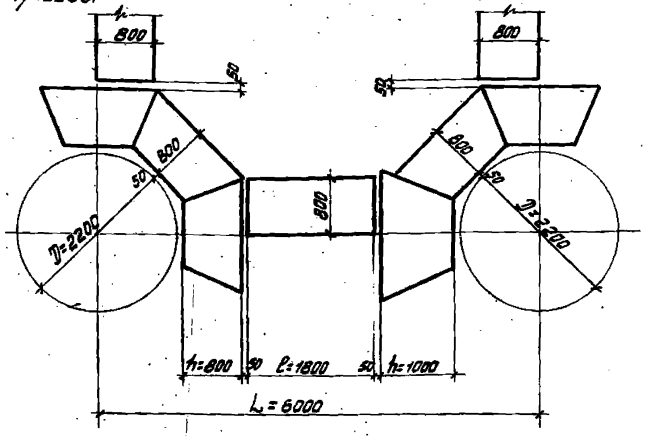

Примечание. Схемы 6 и 7 даны как возможные варианты компановок площадок из типовых элементов.

ТК 1973с	Приложение №2. Примеры решения кольцевых и переходных площадок для вертикальных аппаратов с использованием типовых элементов. Схемы 5,6,7,8.	Серия 1.459-1	Выпуск 2	Лист 90

г. Киев

Схема 9

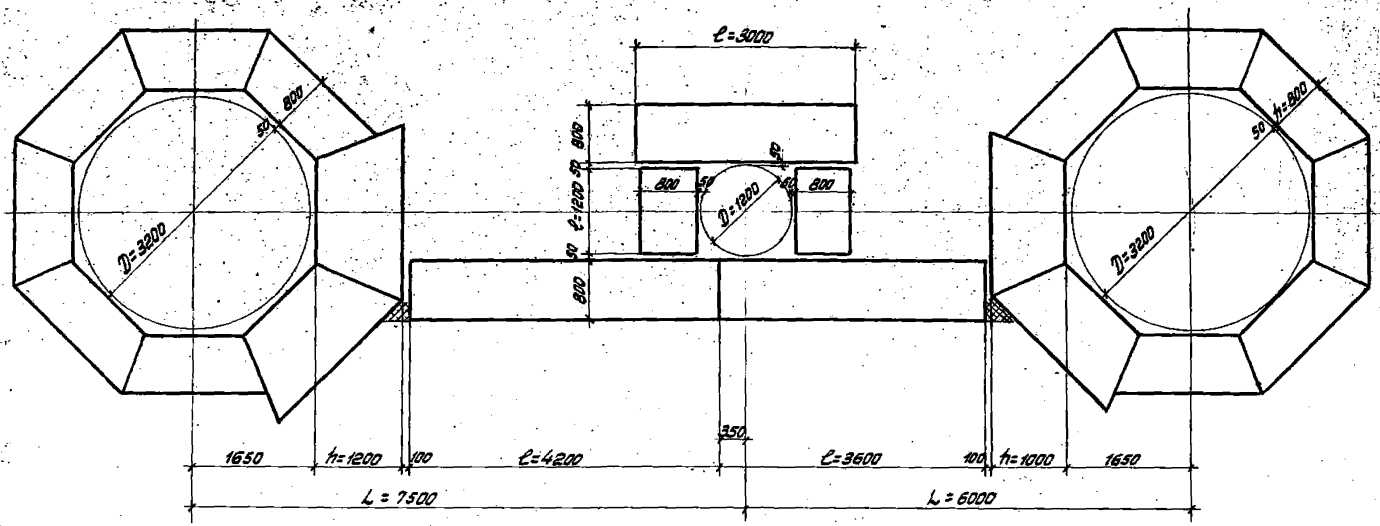

Схема 10

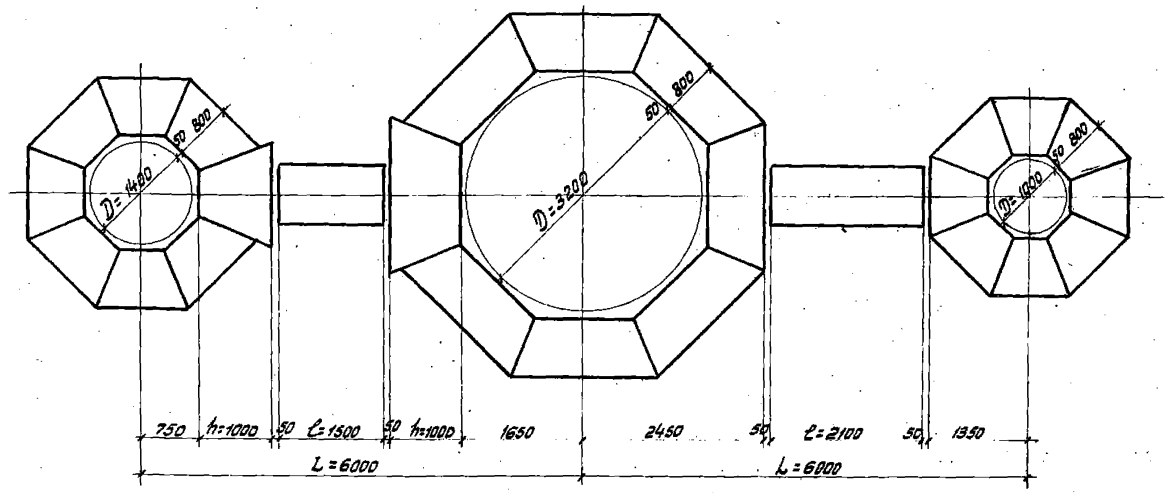

Примечание. Примеры решения площадок из типовых элементов, разработанные на основе чертежа № КО/М 64-1756, выполненного ГИАП ОМ для Ново-Кемеровского химкомбината.

Схема 11

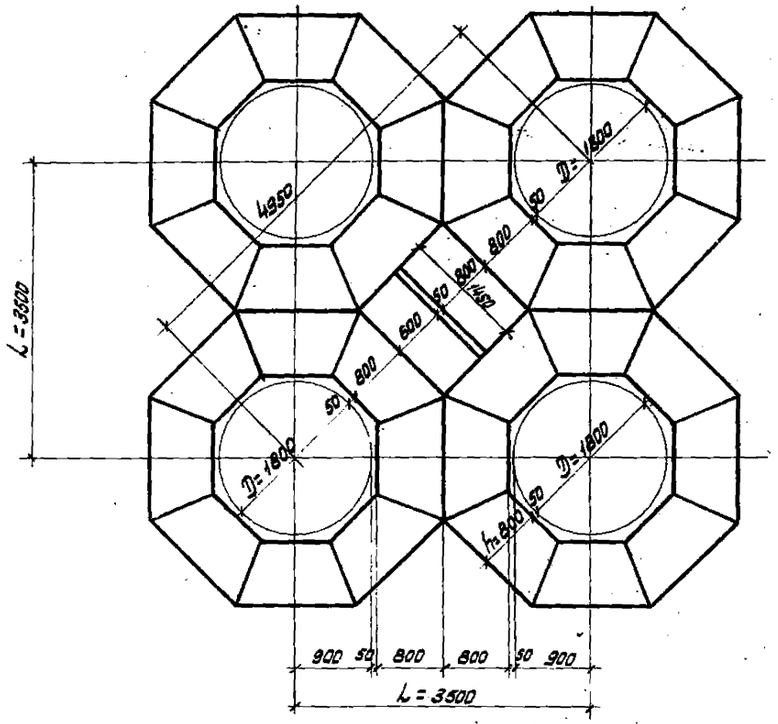

Схема 12

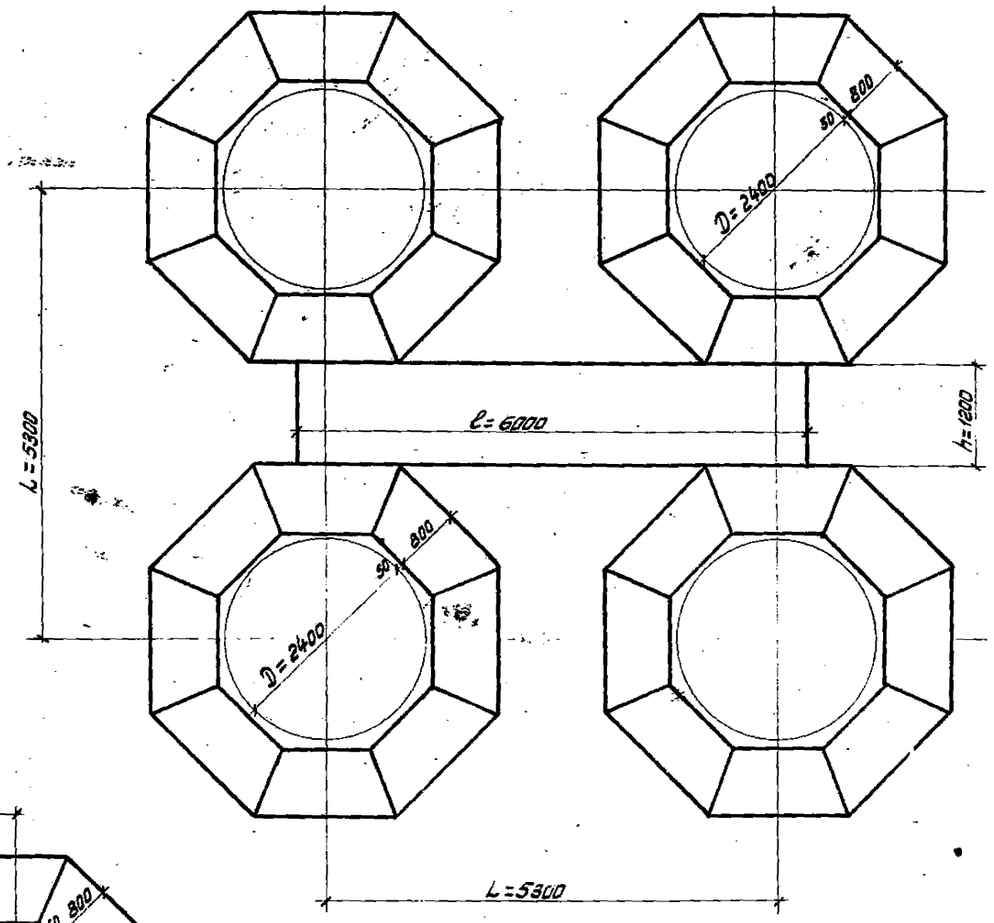

Схема 13

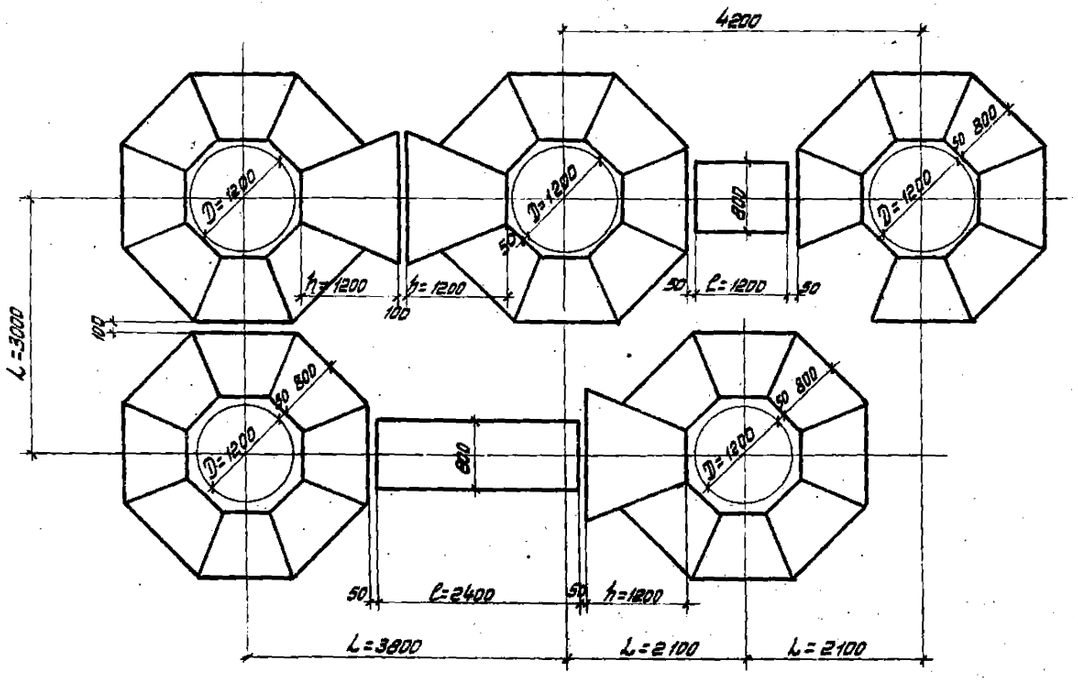

Примечание.

Схемы 11, 12, 13 даны как возможные варианты компановок площадок.

ТК 1973с	Приложение №4. Примеры решения кольцевых и переходных площадок для вертикальных аппаратов с использованием типовых элементов. Схемы №№ 11, 12, 13.	СЕРИЯ 1.459-1	
		Выпуск 2	Лист 92

Схема 14

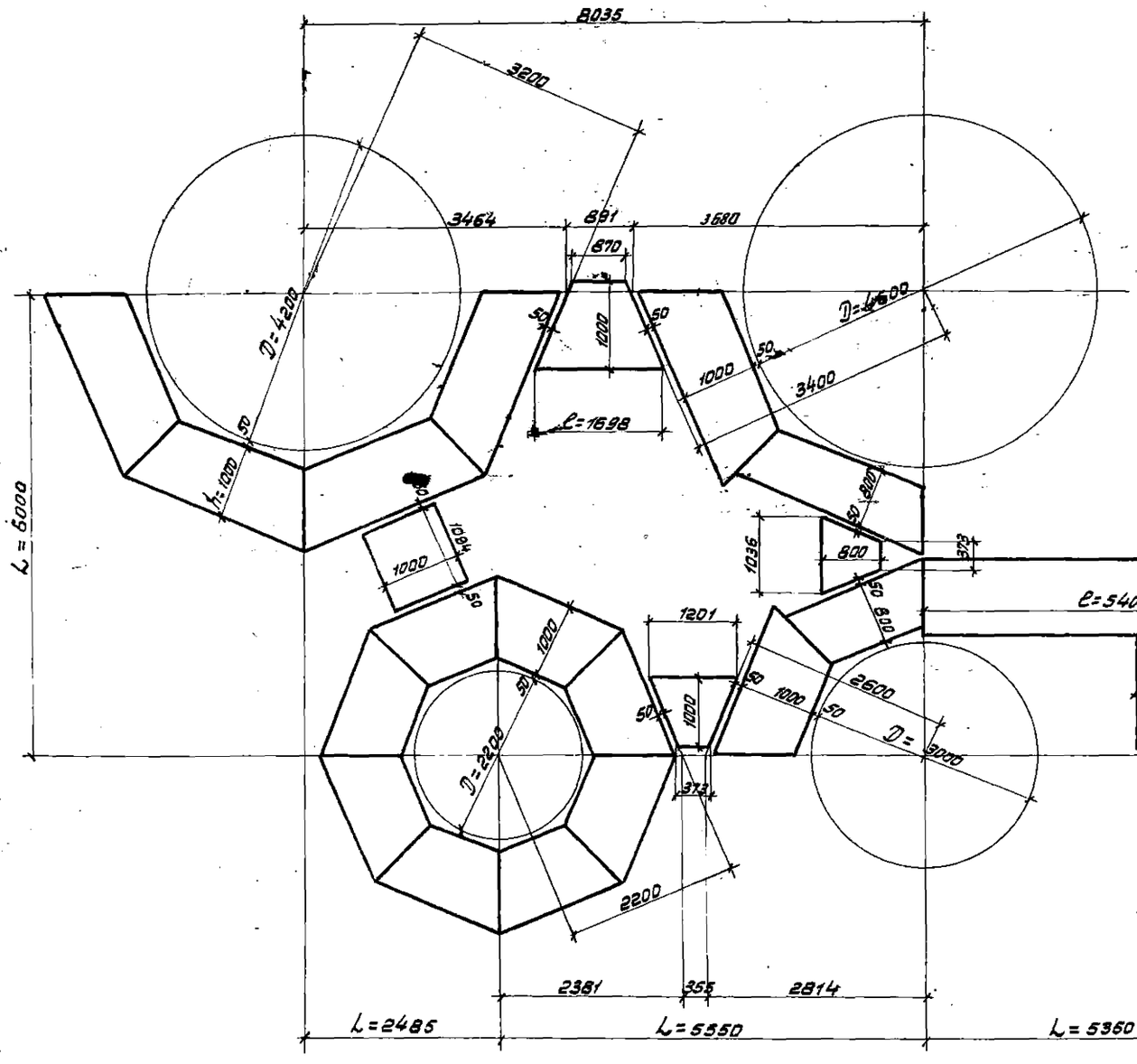

Схема 15

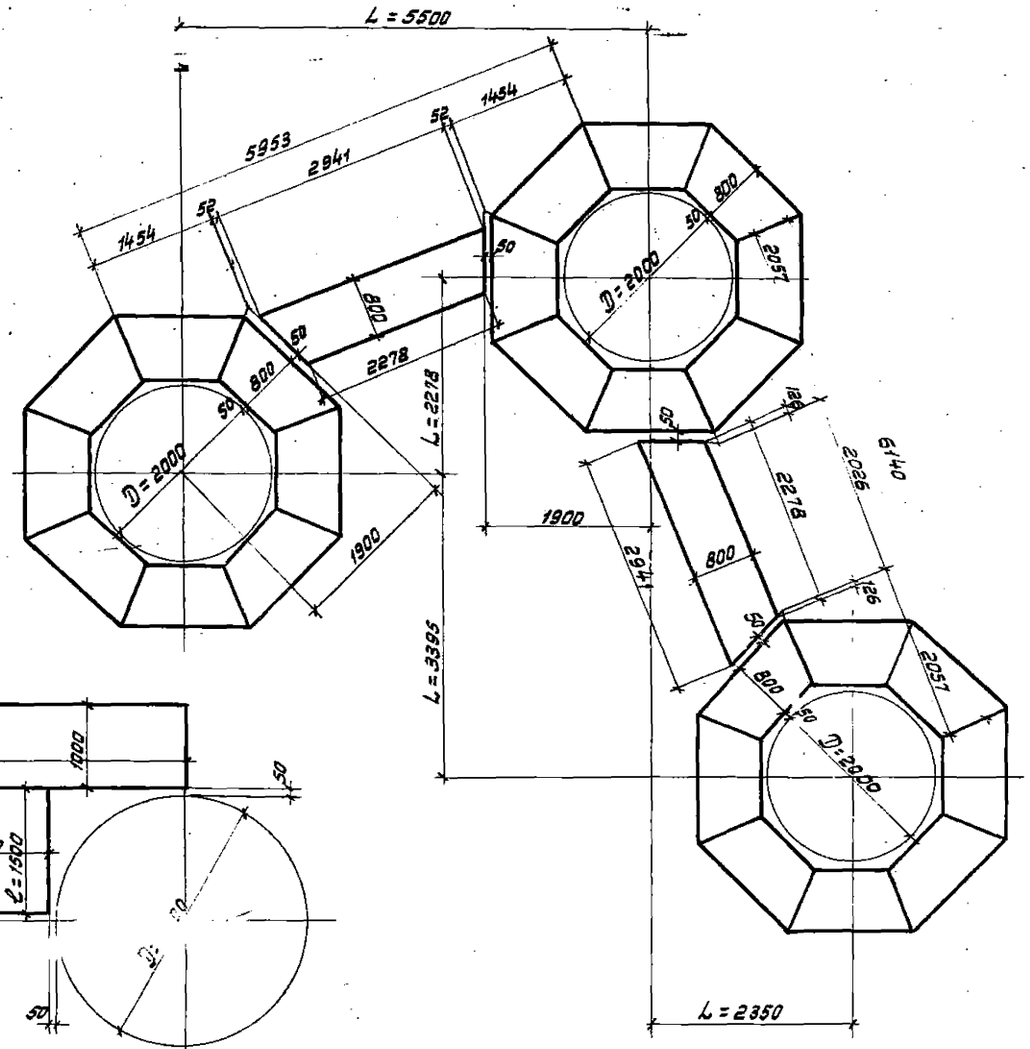

Примечание.

Примеры решения площадок из типовых элементов, разработанные на основе проекта, выполненного Госхимпроектом для Вахшского АТЗ чертёж КМ-3, объект 64/12269.

ТК 1973г.	Приложение №5. Примеры решения кольцевых и переходных площадок для вертикальных аппаратов с использованием типовых элементов. Схемы №№ 14, 15.	Серия 1.459-1	
		Выпуск 2	Лист 83

Сводная таблица масс элементов площадок в кг для аппаратов Дв = 800 ÷ 6800 мм.

Диаметр аппарата	Ширина площадки	Кронштейн: Марка	Кронштейн: Масса	Площадки: Настил-просечно-вытяжн. сталь: Марка	Настил-просечно-вытяжн. сталь: Масса	Настил-рифленая сталь: Марка	Настил-рифленая сталь: Масса	Настил из эл-тов штампованного типа: Марка	Настил из эл-тов штампованного типа: Масса	Настил из эл-тов решетчатого типа: Марка	Настил из эл-тов решетчатого типа: Масса	Ограждения: Марка	Ограждения: Масса	Дополнительные элементы: Марка	Дополнительные элементы: Масса	Итого на одну площадку кг. Настил: Просечн. вытяжн.	Рифлен. сталь	Из эл-тов штамп. типа	Из эл-тов решетч. типа
800	800	Кг1	26,8	ПСВГ1	31,2	ПСГ1	35,3	ПСШГ1	30,9	ПСРГ1	35,5	ППГ18	19,0	Н1	1,7	78,7	82,8	76,5	83,0
	1000	Кг16	31,8	ПСВГ2	39,2	ПСГ2	45,3	ПСШГ2	38,6	ПСРГ2	44,9	ППГ2	21,0			93,7	99,8	93,1	99,4
	1200	Кг31	34,0	ПСВГ3	48,0	ПСГ3	58,1	ПСШГ3	46,9	ПСРГ3	57,4	ППГ19	21,7			105,6	115,5	104,3	114,8
1000	800	Кг1	26,8	ПСВГ4	34,5	ПСГ4	39,0	ПСШГ4	34,0	ПСРГ4	39,1	ППГ18	19,0	Н2	2,1	82,4	87,0	81,9	87,0
	1000	Кг16	31,8	ПСВГ5	43,0	ПСГ5	49,6	ПСШГ5	42,1	ПСРГ5	49,0	ППГ19	21,7			98,6	105,2	97,7	104,6
	1200	Кг31	34,0	ПСВГ6	52,3	ПСГ6	63,2	ПСШГ6	50,7	ПСРГ6	62,0	ППГ3	25,0			113,4	124,3	111,8	123,1
1200	800	Кг2	27,0	ПСВГ7	37,7	ПСГ7	42,9	ПСШГ7	37,1	ПСРГ7	42,7	ППГ2	21,0	Н3	2,5	88,2	93,4	87,6	93,2
	1000	Кг17	32,0	ПСВГ8	46,7	ПСГ8	53,9	ПСШГ8	45,5	ПСРГ8	53,1	ППГ19	21,7			102,9	110,1	101,7	109,3
	1200	Кг32	34,2	ПСВГ9	56,4	ПСГ9	67,9	ПСШГ9	54,5	ПСРГ9	66,5	ППГ3	25,0			118,1	129,6	116,2	128,2
1400	800	Кг2	27,0	ПСВГ10	40,9	ПСГ10	46,7	ПСШГ10	40,2	ПСРГ10	46,3	ППГ19	21,7	Н4	2,9	92,5	98,3	91,8	97,9
	1000	Кг17	32,0	ПСВГ11	50,3	ПСГ11	58,2	ПСШГ11	49,0	ПСРГ11	57,2	ППГ3	25,0			110,2	118,1	108,9	117,1
	1200	Кг32	34,2	ПСВГ12	64,0	ПСГ12	73,1	ПСШГ12	58,4	ПСРГ12	71,2	ППГ20	27,1			128,2	137,3	122,6	135,4
1600	800	Кг3	27,0	ПСВГ13	44,2	ПСГ13	50,5	ПСШГ13	43,3	ПСРГ13	49,9	ППГ19	21,7	Н5	3,3	96,2	102,5	95,3	101,9
	1000	Кг18	32,1	ПСВГ14	54,1	ПСГ14	62,8	ПСШГ14	52,5	ПСРГ14	61,5	ППГ3	25,0			114,5	123,2	112,9	121,9
	1200	Кг33	34,4	ПСВГ15	68,0	ПСГ15	78,0	ПСШГ15	61,4	ПСРГ15	74,6	ППГ20	27,1			132,8	142,8	125,5	138,7
1800	800	Кг3	27,0	ПСВГ16	47,6	ПСГ16	54,5	ПСШГ16	46,5	ПСРГ16	53,7	ППГ3	25,0	Н6	3,6	103,2	110,1	102,1	109,3
	1000	Кг18	32,1	ПСВГ17	57,7	ПСГ17	67,1	ПСШГ17	55,9	ПСРГ17	65,5	ППГ20	27,1			120,6	129,9	118,7	128,3
	1200	Кг33	34,4	ПСВГ18	72,1	ПСГ18	82,7	ПСШГ18	66,0	ПСРГ18	80,4	ППГ20	27,1			137,2	147,8	131,1	145,5
2000	800	Кг4	27,4	ПСВГ19	50,8	ПСГ19	58,3	ПСШГ19	49,6	ПСРГ19	57,3	ППГ3	25,0	Н7	4,1	107,3	114,8	106,1	113,8
	1000	Кг19	32,3	ПСВГ20	61,4	ПСГ20	71,4	ПСШГ20	59,4	ПСРГ20	69,6	ППГ20	27,1			124,8	134,9	122,9	133,1
	1200	Кг34	34,5	ПСВГ21	75,9	ПСГ21	87,6	ПСШГ21	69,7	ПСРГ21	85,0	ППГ20	27,1			141,6	153,3	135,4	150,7
2200	800	Кг4	27,5	ПСВГ22	54,1	ПСГ22	62,0	ПСШГ22	52,7	ПСРГ22	60,9	ППГ20	27,1	Н8	6,2	114,9	122,8	113,5	121,7
	1000	Кг19	32,3	ПСВГ23	65,1	ПСГ23	77,5	ПСШГ23	62,8	ПСРГ23	75,4	ППГ20	27,1			130,7	143,1	128,4	141,0
	1200	Кг34	34,5	ПСВГ24	80,3	ПСГ24	92,9	ПСШГ24	73,6	ПСРГ24	89,7	ППГ20	27,1			148,1	160,7	141,4	157,5
2400	800	Кг5	27,6	ПСВГ25	57,4	ПСГ25	65,8	ПСШГ25	55,8	ПСРГ25	64,5	ППГ20	27,1	Н9	6,6	118,7	127,1	117,1	125,8
	1000	Кг20	32,4	ПСВГ26	68,9	ПСГ26	82,0	ПСШГ26	66,4	ПСРГ26	79,7	ППГ20	27,1			135,0	148,1	132,5	145,8
	1200	Кг35	34,6	ПСВГ27	84,4	ПСГ27	97,8	ПСШГ27	77,4	ПСРГ27	94,3	ППГ20	27,1			152,7	166,1	145,5	162,6
2600	800	Кг5	27,6	ПСВГ28	60,7	ПСГ28	71,1	ПСШГ28	59,0	ПСРГ28	69,5	ППГ20	27,1	Н10	7,2	122,6	133,0	120,9	131,4
	1000	Кг20	32,4	ПСВГ29	72,5	ПСГ29	86,4	ПСШГ29	69,8	ПСРГ29	83,8	ППГ20	27,1			139,1	153,1	136,5	150,5
	1200	Кг35	34,6	ПСВГ30	89,0	ПСГ30	103,1	ПСШГ30	81,6	ПСРГ30	99,2	ППГ5	33,0			163,8	177,9	156,4	174,0
2800	800	Кг6	27,7	ПСВГ31	69,9	ПСГ31	74,9	ПСШГ31	62,0	ПСРГ31	73,2	ППГ20	27,1	Н11	7,7	126,4	137,4	124,5	135,7
	1000	Кг21	32,6	ПСВГ32	76,1	ПСГ32	90,7	ПСШГ32	73,2	ПСРГ32	87,9	ППГ20	27,1			143,5	158,1	140,6	155,3
	1200	Кг36	34,8	ПСВГ33	93,0	ПСГ33	108,0	ПСШГ33	85,4	ПСРГ33	103,8	ППГ21	36,5			172,0	187,0	164,4	182,8
3000	800	Кг6	27,7	ПСВГ34	67,2	ПСГ34	78,5	ПСШГ34	65,1	ПСРГ34	76,8	ППГ20	27,1	Н12	8,2	130,2	141,5	128,1	139,1
	1000	Кг21	32,6	ПСВГ35	80,2	ПСГ35	95,5	ПСШГ35	77,1	ПСРГ35	92,3	ППГ5	33,0			154,0	169,3	150,9	166,1
	1200	Кг36	34,8	ПСВГ36	97,2	ПСГ36	113,0	ПСШГ36	89,3	ПСРГ36	108,5	ППГ21	36,5			176,7	192,5	168,8	188,0
3200	800	Кг6	27,7	ПСВГ37	70,5	ПСГ37	82,5	ПСШГ37	68,2	ПСРГ37	80,4	ППГ20	27,1	Н13	8,7	134,0	146,0	131,7	143,9
	1000	Кг21	32,6	ПСВГ38	84,0	ПСГ38	100,0	ПСШГ38	80,6	ПСРГ38	96,5	ППГ21	36,5			161,8	177,8	168,4	174,3
	1200	Кг36	34,8	ПСВГ39	101,3	ПСГ39	117,7	ПСШГ39	93,1	ПСРГ39	113,1	ППГ6	37,0			181,8	192,2	173,6	193,6
3400	800	Кг7	27,8	ПСВГ40	74,2	ПСГ40	86,8	ПСШГ40	71,8	ПСРГ40	84,5	ППГ5	33,0	Н14	11,7	146,7	159,3	144,3	157,0
	1000	Кг22	32,8	ПСВГ41	87,7	ПСГ41	104,3	ПСШГ41	84,0	ПСРГ41	100,7	ППГ21	36,5			168,7	185,3	165,0	181,7
	1200	Кг37	35,1	ПСВГ42	105,4	ПСГ42	122,6	ПСШГ42	96,9	ПСРГ42	117,6	ППГ6	37,0			189,2	206,4	180,7	201,4
3600	800	Кг7	27,8	ПСВГ43	77,4	ПСГ43	90,6	ПСШГ43	74,9	ПСРГ43	88,1	ППГ21	36,5	Н15	12,4	154,1	167,3	151,6	164,8
	1000	Кг22	32,8	ПСВГ44	91,3	ПСГ44	108,7	ПСШГ44	87,5	ПСРГ44	104,8	ППГ6	37,0			173,5	190,9	169,7	187,0
	1200	Кг37	35,1	ПСВГ45	109,4	ПСГ45	127,6	ПСШГ45	100,7	ПСРГ45	122,2	ППГ21	36,5			193,4	211,6	184,7	206,2
	800	Кг8	28,1	ПСВГ46	80,7	ПСГ46	94,4	ПСШГ46	78,0	ПСРГ46	91,8	ППГ21	36,5	Н16	13,1	158,4	172,1	155,7	169,5
		?3	33,0	ПСВГ47	95,1	ПСГ47	113,0	ПСШГ47	90,9	ПСРГ47	108,9	ППГ6	37,0			165,1	196,1	174,0	192,0
	1200	Кг38	35,3	ПСВГ48	120,7	ПСГ48	135,2	ПСШГ48	104,8	ПСРГ48	129,3	ППГ22	43,9			213,0	227,5	197,1	221,6

Диаметр аппарата	Ширина площадки	Кронштейн: Марка	Кронштейн: Масса	Площадки: Настил-просечно-вытяжн. сталь: Марка	Настил-просечно-вытяжн. сталь: Масса	Настил-рифленая сталь: Марка	Настил-рифленая сталь: Масса	Настил из эл-тов штампованного типа: Марка	Настил из эл-тов штампованного типа: Масса	Настил из эл-тов решетчатого типа: Марка	Настил из эл-тов решетчатого типа: Масса	Ограждения: Марка	Ограждения: Масса	Дополнительные элементы: Марка	Дополнительные элементы: Масса	Итого на одну площадку кг. Настил: Просечн. вытяжн.	Рифлен. сталь	Из эл-тов штамп. типа	Из эл-тов решетч. типа
4000	800	Кг8	28,1	ПСВГ49	84,0	ПСГ49	98,2	ПСШГ49	81,1	ПСРГ49	95,4	ППГ6	37,0	Н17	13,7	162,8	177,0	159,9	174,2
	1000	Кг23	33,0	ПСВГ50	98,7	ПСГ50	117,4	ПСШГ50	94,4	ПСРГ50	113,0	ППГ21	36,5			181,9	200,6	177,6	196,2
	1200	Кг38	35,3	ПСВГ51	124,1	ПСГ51	139,6	ПСШГ51	108,7	ПСРГ51	134,0	ППГ22	43,9			217,0	232,5	201,6	226,9
4200	800	Кг9	28,3	ПСВГ52	87,2	ПСГ52	102,0	ПСШГ52	84,2	ПСРГ52	99,0	ППГ6	37,0	Н18	14,3	166,8	181,6	163,8	178,6
	1000	Кг24	33,3	ПСВГ53	105,5	ПСГ53	122,0	ПСШГ53	98,3	ПСРГ53	117,6	ППГ22	43,9			197,0	213,5	189,8	209,1
	1200	К39	35,4	ПСВГ54	128,8	ПСГ54	145,0	ПСШГ54	112,5	ПСРГ54	131,6	ППГ22	43,9			222,4	238,6	206,1	225,2
4400	800	Кг9	28,3	ПСВГ55	90,5	ПСГ55	105,9	ПСШГ55	87,4	ПСРГ55	102,7	ППГ21	36,5	Н19	15,0	170,3	185,7	167,2	182,5
	1000	Кг24	33,3	ПСВГ56	109,1	ПСГ56	126,3	ПСШГ56	101,7	ПСРГ56	121,7	ППГ22	43,9			201,3	218,5	193,9	213,9
	1200	Кг39	35,4	ПСВГ57	133,9	ПСГ57	151,0	ПСШГ57	115,3	ПСРГ57	143,2	ППГ22	43,9			228,2	245,3	209,6	237,5
4600	800	Кг10	28,5	ПСВГ58	96,3	ПСГ58	110,1	ПСШГ58	90,9	ПСРГ58	106,8	ППГ22	43,9	Н20	19,1	187,8	201,6	182,4	198,3
	1000	Кг25	33,4	ПСВГ59	113,6	ПСГ59	131,6	ПСШГ59	106,0	ПСРГ59	126,6	ППГ22	43,9			210,0	228,0	202,4	223,0
	1200	Кг40	35,6	ПСВГ60	137,0	ПСГ60	155,3	ПСШГ60	120,1	ПСРГ60	147,8	ППГ22	43,9			239,9	258,2	223,0	246,4
4800	800	Кг10	28,5	ПСВГ61	99,6	ПСГ61	113,7	ПСШГ61	94,0	ПСРГ61	110,4	ППГ22	43,9	Н21	19,8	191,8	205,9	186,2	202,6
	1000	Кг25	33,4	ПСВГ62	116,5	ПСГ62	135,0	ПСШГ62	108,6	ПСРГ62	129,9	ППГ22	43,9			214,6	232,1	205,7	227,0
	1200	Кг40	35,6	ПСВГ63	131,1	ПСГ63	159,8	ПСШГ63	123,9	ПСРГ63	152,3	ППГ7	46,0			232,5	261,2	225,3	253,7
5000	800	Кг10	28,5	ПСВГ64	102,8	ПСГ64	117,7	ПСШГ64	97,1	ПСРГ64	114,0	ППГ22	43,9	Н22	20,6	195,8	210,7	190,1	207,0
	1000	Кг25	33,4	ПСВГ65	120,2	ПСГ65	139,4	ПСШГ65	112,1	ПСРГ65	134,0	ППГ22	43,9			218,1	237,3	210,0	231,9
	1200	Кг40	35,6	ПСВГ66	147,7	ПСГ66	164,7	ПСШГ66	127,8	ПСРГ66	157,0	ППГ23	45,3			225,7	263,3	226,4	255,6
5200	800	Кг11	28,7	ПСВГ67	106,0	ПСГ67	119,7	ПСШГ67	104,6	ПСРГ67	117,6	ППГ22	43,9	Н23	21,1	199,7	213,4	198,3	211,3
	1000	Кг26	33,6	ПСВГ68	124,0	ПСГ68	144,0	ПСШГ68	115,6	ПСРГ68	138,2	ППГ7	46,0			224,7	244,7	216,3	238,9
	1200	Кг41	35,8	ПСВГ69	148,8	ПСГ69	169,4	ПСШГ69	131,5	ПСРГ69	161,6	ППГ24	48,3			254,0	274,6	236,7	266,8
5400	800	Кг11	28,7	ПСВГ70	109,4	ПСГ70	125,3	ПСШГ70	103,3	ПСРГ70	121,4	ППГ22	43,9	Н24	22,3	204,3	220,2	198,2	216,3
	1000	Кг26	33,6	ПСВГ71	127,6	ПСГ71	148,3	ПСШГ71	119,1	ПСРГ71	142,3	ППГ23	45,3			228,8	249,5	220,3	243,5
	1200	Кг41	35,8	ПСВГ72	153,0	ПСГ72	174,6	ПСШГ72	135,3	ПСРГ72	166,2	ППГ24	48,3			259,3	281,0	241,7	272,6
5600	800	Кг12	28,8	ПСВГ73	112,7	ПСГ73	129,2	ПСШГ73	106,4	ПСРГ73	125,0	ППГ7	46,0	Н25	22,9	210,4	226,9	204,1	222,7
	1000	Кг27	33,8	ПСВГ74	131,3	ПСГ74	152,8	ПСШГ74	122,5	ПСРГ74	146,4	ППГ24	48,3			236,3	257,8	227,5	251,4
	1200	Кг42	36,0	ПСВГ75	157,7	ПСГ75	179,4	ПСШГ75	139,2	ПСРГ75	170,9	ППГ24	48,3			264,9	286,6	246,4	278,1
5800	800	Кг12	28,8	ПСВГ76	116,0	ПСГ76	133,3	ПСШГ76	109,5	ПСРГ76	128,6	ППГ23	42,4	Н26	23,7	213,8	231,1	207,3	226,4
	1000	Кг27	33,8	ПСВГ77	135,1	ПСГ77	157,3	ПСШГ77	126,0	ПСРГ77	150,6	ППГ24	48,3			240,9	264,1	231,8	256,4
	1200	Кг42	36,0	ПСВГ78	161,3	ПСГ78	184,3	ПСШГ78	142,7	ПСРГ78	175,1	ППГ24	48,3			269,3	292,3	250,7	283,1
6000	800	Кг13	28,9	ПСВГ79	123,5	ПСГ79	138,2	ПСШГ79	112,7	ПСРГ79	133,6	ППГ24	48,3	Н27	26,8	227,5	242,2	216,7	237,6
	1000	Кг28	33,9	ПСВГ80	144,0	ПСГ80	163,0	ПСШГ80	129,2	ПСРГ80	156,1	ППГ24	48,3			253,0	272,0	238,2	265,1
	1200	Кг43	36,1	ПСВГ81	165,3	ПСГ81	189,5	ПСШГ81	146,8	ПСРГ81	179,9	ППГ25	51,4			279,6	303,8	261,1	294,2
6200	800	Кг13	28,9	ПСВГ82	125,4	ПСГ82	142,7	ПСШГ82	115,5	ПСРГ82	136,9	ППГ24	48,3	Н27	26,8	229,4	246,7	219,5	240,9
	1000	Кг28	33,9	ПСВГ83	147,7	ПСГ83	167,6	ПСШГ83	132,9	ПСРГ83	160,5	ППГ24	48,3			256,7	276,9	241,9	269,5
	1200	Кг43	36,1	ПСВГ84	169,4	ПСГ84	194,0	ПСШГ84	150,6	ПСРГ84	184,6	ППГ25	51,4			283,7	308,3	264,9	298,8
6400	800	Кг14	29,1	ПСВГ85	130,4	ПСГ85	146,3	ПСШГ85	118,9	ПСРГ85	140,9	ППГ24	48,3	Н27	26,8	234,6	250,5	223,1	245,1
	1000	Кг29	34,0	ПСВГ86	151,4	ПСГ86	172,1	ПСШГ86	136,3	ПСРГ86	164,6	ППГ25	51,4			263,6	284,3	248,5	276,8
	1200	Кг44	36,3	ПСВГ87	174,1	ПСГ87	199,3	ПСШГ87	154,5	ПСРГ87	189,2	ППГ25	51,4			288,6	313,8	268,9	303,7
6600	800	Кг14	29,1	ПСВГ88	133,1	ПСГ88	149,6	ПСШГ88	122,0	ПСРГ88	144,5	ППГ24	48,3	Н28	35,2	245,7	261,2	234,6	257,1
	1000	Кг29	34,0	ПСВГ89	154,9	ПСГ89	176,4	ПСШГ89	139,8	ПСРГ89	168,7	ППГ25	51,4			275,5	297,0	260,4	289,3
	1200	Кг44	36,3	ПСВГ90	177,9	ПСГ90	204,3	ПСШГ90	158,2	ПСРГ90	193,9	ППГ25	51,4			298,1	324,5	281,1	316,8
6800	800	Кг15	29,2	ПСВГ91	136,6	ПСГ91	153,4	ПСШГ91	125,1	ПСРГ91	148,1	ППГ25	51,4	Н28	35,2	252,4	269,2	240,9	263,9
	1000	Кг30	34,2	ПСВГ92	158,7	ПСГ92	180,8	ПСШГ92	143,1	ПСРГ92	172,6	ППГ25	51,4			277,7	301,6	263,9	293,0

Примечание.

Массы элементов площадок Дв = 4500 и 5500 мм принимать соответственно, как для аппаратов Дв = 4600 и 5600 мм.

ТК 1973г. Сводная таблица масс элементов площадок в кг для аппаратов от 800 до 6800 мм.

СЕРИЯ 1.459-1 | Выпуск 2 | Лист 94

12893

gost.e-ecolog.ru