ГОСУДАРСТВЕННЫЙ КОМИТЕТ СОВЕТА МИНИСТРОВ СССР ПО ДЕЛАМ СТРОИТЕЛЬСТВА

/ГОССТРОЙ СССР/

ТИПОВЫЕ КОНСТРУКЦИИ И ДЕТАЛИ ЗДАНИЙ И СООРУЖЕНИЙ

СЕРИЯ 1.459-1

СТАЛЬНЫЕ ПЛОЩАДКИ, ЛЕСТНИЦЫ И ОГРАЖДЕНИЯ ДЛЯ ОБСЛУЖИВАНИЯ ОБОРУДОВАНИЯ ХИМИЧЕСКОЙ И НЕФТЯНОЙ ПРОМЫШЛЕННОСТИ

ВЫПУСК 1

ПЛОЩАДКИ ИЗ ХОЛОДНОГНУТЫХ ПРОФИЛЕЙ С НАСТИЛОМ ИЗ ЭЛЕМЕНТОВ ШТАМПОВАННОГО И РЕШЕТЧАТОГО ТИПОВ И РИФЛЕНОЙ СТАЛИ

ЧЕРТЕЖИ КМ.

РАЗРАБОТАНЫ
ЦНИИПРОЕКТСТАЛЬКОНСТРУКЦИЯ
ГПИ. УКРПРОЕКТСТАЛЬКОНСТРУКЦИЯ

Утверждены и введены в действие
с 1/VII - 1974 г.
Постановление Госстроя СССР
от 16/IV - 1974 г. № 77

gost.e-ecolog.ru

Наименование	NN листов	NN стр.
Титульный лист.		1
Содержание.		2-3
Пояснительная записка.		4-6
Таблицы нагрузок на стенки аппаратов от кронштейнов.		7-10
Основные компановочные схемы площадок для вертикальных аппаратов. Схемы NN 1, 2, 3, 4.	1	11
Ключ для выбора марок площадок по схеме N=1.	2	12
Ключ для выбора марок площадок по схеме N=2.	3	13
Ключ для выбора марок площадок по схеме N=3.	4	14
Ключ для выбора марок площадок по схеме N=4.	5	15
Ключ для выбора марок прямоугольных, переходных площадок и дополнительных элементов.	6	16
Ключ для выбора марок кронштейнов и консолей.	7	17
Ключ для выбора марок ограждений.	8	18
Монтажные схемы секторных площадок, кронштейнов и ограждений. Однорядные $Д_в$ = 800 ÷ 3800.	9	19
Монтажные схемы секторных площадок, кронштейнов и ограждений. Однорядные $Д_в$ = 4000 ÷ 5800.	10	20
Монтажные схемы секторных площадок, кронштейнов и ограждений. Однорядные $Д_в$ = 6000 ÷ 6800.	11	21
Монтажные схемы секторных площадок, кронштейнов и ограждений. Двухрядные $Д_в$ = 800 ÷ 2600.	12	22
Монтажные схемы секторных площадок, кронштейнов и ограждений. Двухрядные $Д_в$ = 2800 ÷ 4200.	13	23
Монтажные схемы комбинированных площадок, кронштейнов и ограждений. Однорядные $Д_в$ = 7000 ÷ 11200.	14	24
Монтажные схемы комбинированных площадок, кронштейнов и ограждений. Однорядные $Д_в$ = 12000 ÷ 20200.	15	25
Монтажные схемы комбинированных площадок, кронштейнов и ограждений. Двухрядные $Д_в$ = 4600 ÷ 7200.	16	26
Монтажные схемы комбинированных площадок, кронштейнов и ограждений. Двухрядные $Д_в$ = 8000 ÷ 12200.	17	27
Монтажные схемы переходных площадок и стремянок.	18	28
Схемы лестниц.	19	29
Монтажные схемы ограждений ПП7, ПП21 ÷ ПП25.	20	30
Монтажные схемы ограждений ПП2, ПП3, ПП5, ПП6, ПП20, ПП26 ÷ ПП30.	21	31
Схемы развивки фасонок.	22	32
Кронштейны для площадок шириной 800, 1000, 1200. К1, К2, К6, К7, К11, К12, К16, К21 ÷ К23, К25 ÷ К27, К31, К36 ÷ К38	23	33
Кронштейны для площадок шириной 800, 1000, 1200. К13 ÷ К15, К28 ÷ К30, К40 ÷ К44.	24	34
Кронштейны для площадок шириной 800, 1000, 1200. К3 ÷ К5, К8 ÷ К10, К17 ÷ К20, К24, К32 ÷ К35, К39	25	35
Кронштейны для площадок шириной 800, 1000, 1200. К73 ÷ К87.	26	36
Консоли КН1, КН2, КН3, КН4, КН5, КН6 и узлы 24, 25, 26.	27	37
Кронштейны для площадок шириной 1600, 2000, 2400. К46, К51 ÷ К53, К55, К60 ÷ К62, К64, К69 ÷ К71.	28	38
Кронштейны для площадок шириной 1600, 2000, 2400. К47 ÷ К50, К54, К56 ÷ К59, К63, К65 ÷ К68, К72, К88, К89.	29	39
Секторные площадки с настилом из элементов штампованного типа ПСШ1 ÷ ПСШ24, ПСШ37.	30	40
Секторные площадки с настилом из элементов штампованного типа ПСШ25 ÷ ПСШ29, ПСШ31, ПСШ32, ПСШ34, ПСШ38, ПСШ39	31	41
Секторные площадки с настилом из элементов штампованного типа ПСШ30, ПСШ33, ПСШ35, ПСШ36, ПСШ40 ÷ ПСШ47, ПСШ49, ПСШ50, ПСШ55.	32	42
Секторные площадки с настилом из элементов штампованного типа ПСШ48, ПСШ51, ПСШ52, ПСШ56, ПСШ57.	33	43
Секторные площадки с настилом из элементов штампованного типа ПСШ53, ПСШ54, ПСШ58 ÷ ПСШ69, ПСШ73 ÷ ПСШ75.	34	44
Секторные площадки с настилом из элементов штампованного типа ПСШ70, ПСШ71, ПСШ72, ПСШ76 ÷ ПСШ87, ПСШ91, ПСШ92.	35	45
Секторные площадки с настилом из элементов штампованного типа ПСШ88, ПСШ89, ПСШ90.	36	46
Секторные площадки с настилом из элементов решетчатого типа ПСР1 ÷ ПСР24, ПСР37.	37	47
Секторные площадки с настилом из элементов решетчатого типа ПСР25 ÷ ПСР29, ПСР31, ПСР32, ПСР34, ПСР38, ПСР39.	38	48
Секторные площадки с настилом из элементов решетчатого типа ПСР30, ПСР33, ПСР35, ПСР36, ПСР40 ÷ ПСР47, ПСР49, ПСР50, ПСР55.	39	49
Секторные площадки с настилом из элементов решетчатого типа ПСР48, ПСР51, ПСР52, ПСР56, ПСР57.	40	50
Секторные площадки с настилом из элементов решетчатого типа ПСР53, ПСР54, ПСР58 ÷ ПСР69, ПСР73 ÷ ПСР75.	41	51
Секторные площадки с настилом из элементов решетчатого типа ПСР70, ПСР71, ПСР72, ПСР76 ÷ ПСР87, ПСР91, ПСР92.	42	52
Секторные площадки с настилом из элементов решетчатого типа ПСР88, ПСР89, ПСР90.	43	53

ТК 1973г. Содержание

Серия 1.459-1 Выпуск 1 Лист —

Наименование	№№ листов	№№ стр.
Секторные площадки с рифленым настилом шириной 800 и 1000 мм. Узел 1.	44	54
Секторные площадки с рифленым настилом шириной 1200 мм.	45	55
Секторные площадки с рифленым настилом шириной 800, 1000 и 1200 мм.	46	56
Прямоугольные площадки с настилом из элементов штампованного и решетчатого типов шириной 1200 мм.	47	57
Прямоугольные площадки с настилом из элементов штампованного и решетчатого типов шириной 1200 мм.	48	58
Прямоугольные площадки с настилом из элементов штампованного и решетчатого типов шириной 1200 мм.	49	59
Прямоугольные площадки с рифленым настилом шириной 1200 мм.	50	60
Переходные площадки с настилом из элементов штампованного типа ДПШ1, ДПШ2.	51	61
Переходные площадки с настилом из элементов штампованного типа ДПШ3, ДПШ4, ДПШ5.	52	62
Переходные площадки с настилом из элементов штампованного типа ДПШ6, ДПШ7, ДПШ8, ДПШ9, ДПШ10.	53	63
Переходные площадки с настилом из элементов штампованного типа ДПШ11, ДПШ12, ДПШ13, ДПШ14.	54	64
Переходные площадки с настилом из элементов решетчатого типа ДПР1, ДПР2.	55	65
Переходные площадки с настилом из элементов решетчатого типа ДПР3, ДПР4, ДПР5.	56	66
Переходные площадки с настилом из элементов решетчатого типа ДПР6, ДПР7, ДПР8, ДПР9, ДПР10.	57	67
Переходные площадки с настилом из элементов решетчатого типа ДПР11, ДПР12, ДПР13, ДПР14.	58	68
Переходные площадки с рифленым настилом шириной 800, 1000 мм. ДП1 ÷ ДП14.	59	69
Узлы секторных и переходных площадок. Узлы 42, 44, 45.	60	70
Ограждения се[illegible]х площадок.	61	71
Узлы крепления [illegible]екторных площадок к аппаратам. Узлы 2, 3.	62	72
Узлы крепления секторных площадок к аппаратам. Узлы 4, 5.	63	73
Узлы крепления секторных площадок к аппаратам. Узлы 6, 7.	64	74
Узлы крепления комбинированных площадок к аппаратам. Узлы 8, 9.	65	75
Узлы крепления комбинированных площадок к аппаратам. Узлы 10, 11.	66	76
Узлы опирания переходных площадок. Узлы 12, 13, 14, 15.	67	77
Узлы опирания переходных площадок. Узлы 16, 17, 18.	68	78
Узлы опирания лестниц на площадки. Узлы 19, 20, 21.	69	79
Узлы крепления стремянок. Узлы 22, 23.	70	80
Стремянки с ограждениями, прикрепляемые к вертикальным аппаратам.	71	81
Схемы расположения площадок горизонтальных аппаратов.	72	82
Схемы опирания площадок на горизонтальные аппараты. Схемы №№ 1, 2, 3. Узел 36.	73	83
Схемы опирания площадок на вертикальные аппараты. Схемы №№ 4, 5.	74	84
Схемы опирания площадок на вертикальные аппараты. Схемы №№ 6, 7, 8.	75	85
Схемы опирания площадок на вертикальные аппараты и стойки. Схемы №№ 9, 10	76	86
Узлы опирания площадок на горизонтальные аппараты. Узлы 27, 28, 29.	77	87
Узлы опирания площадок на горизонтальные аппараты. Узлы 30, 31, 32, 33, 34, 35.	78	88
Узлы опирания площадок на вертикальные аппараты. Узлы 37, 38, 39, Y0, Y1, Y2.	79	89
Расход стали по маркам в кг.	80	90
Расход стали по маркам в кг.	81	91
Расход стали по маркам в кг.	82	92
Расход стали по маркам в кг.	83	93
Приложение №1. Примеры решения кольцевых и переходных площадок для вертикальных аппаратов с использованием типовых элементов. Схемы 1, 2, 3, 4.	84	94
Приложение №2. Примеры решения кольцевых и переходных площадок для вертикальных аппаратов с использованием типовых элементов. Схемы 5, 6, 7, 8.	85	95
Приложение №3. Примеры решения кольцевых и переходных площадок для вертикальных аппаратов с использованием типовых элементов. Схемы 9, 10.	86	96
Приложение №4. Примеры решения кольцевых и переходных площадок для вертикальных аппаратов с использованием типовых элементов. Схемы 11, 12, 13.	87	97
Приложение №5. Примеры решения кольцевых и переходных площадок для вертикальных аппаратов с использованием типовых элементов. Схемы 14, 15.	88	98
Сводная таблица масс элементов площадок в кг для аппаратов диаметром от 800 до 6800 мм.	89	99

Содержание

ТК 1973 г.

Серия 1.450-1 Выпуск 1 Лист —

I. Общая часть

В настоящем выпуске для конструкций площадок применены холодногнутые профили. Изготовление конструкций предусмотрено на специализированных заводах.

Настил площадок выполнен из рифленой стали и из элементов штампованного и решетчатого типов.

Элементы штампованного типа разработаны институтами Гипромонтажиндустрия Минмонтажспецстроя СССР и ЦНИИпроектстальконструкция.

На элементы штампованного типа получено авторское свидетельство №369230.

II. Основные параметры и технические решения

В выпуске приняты схемы и параметры обслуживающих площадок, разработанные институтом ЦНИИпроектстальконструкция применительно к широкой номенклатуре диаметров сосудов и аппаратов с учетом ГОСТ 9617-67.

1. Конструкции разработаны для следующих типов обслуживающих площадок:

а) площадки многогранные вокруг вертикальных аппаратов двух типов: секторные см. схемы 1,2 и комбинированные см. схемы 3,4 на листе 1.

б) переходные площадки между вертикальными аппаратами.

в) Площадки прямоугольные вокруг вертикальных и горизонтальных аппаратов, расположенных на перекрытиях и железобетонных постаментах.

Для прямоугольных площадок даны примеры решений с использованием серии 1.459-2 выпуски 1,2.

2. Площадки по вертикальным аппаратам разработаны для диаметров аппаратов от 800 до 20200 мм.

3. Ширина площадок принята 3-х размеров: 800, 1000, 1200 - основные и 1600, 2000, 2400 мм - составные двухрядные, применяемые в исключительных случаях /схемы 2 и 4/ по индивидуальным проектам с использованием схем и конструкций, данных в альбоме.

4. Для вертикальных аппаратов с изоляцией применяются те же площадки, что и для аппаратов без изоляции, только следующего диаметра.

При этом размер фасонки для крепления кронштейна увеличивается на 100 мм.

5. Расстояние между обслуживающими площадками по вертикали приняты от 2400 до 7200 с модулем 800.

6. Кронштейны под секторные площадки, располагаются через 45° по окружности аппарата независимо от диаметра аппарата, кроме того, для аппаратов $Д_{вн}$ = 800 ÷ 1600 мм предусмотрено расположение площадок на 4-х консолях /см. лист 27/.

Кронштейны под комбинированные площадки располагаются по схеме 3 на листе 1. Подкосы всех кронштейнов расположены под углом 45°.

7. Прямоугольные переходные площадки между вертикальными аппаратами, ограждения к ним, а также лестницы приняты по серии 1-459-2 выпуски 1,2.

8. Ширина маршевых лестниц - 800 мм с модулем по высоте 600 мм по серии 1.459-2. выпуск 1,2. Только в исключительных случаях допускается принимать высоту маршей кратной 200 мм.

9. Лестницы приняты 2-х типов: одномаршевые и двухмаршевые /см. схемы лист 19/. Из условия эксплуатации и пожарной безопасности рекомендуется применять двухмаршевые лестницы.

10. Отклонение аппаратов от вертикали при неточностях монтажа, овальности и кривизне изготовления аппаратов учитывается устройством соответствующих зазоров между элементами конструкций площадок.

III. Конструктивные решения

1. Секторные площадки выполнены каркасными с настилами 3-х типов: из элементов штампованного, решетчатого типов и из рифленой стали δ=4. Каркас изготавливается из холодногнутых профилей [120×50×4, поставляемых заводом „Запорожсталь". Штампованные и решетчатые элементы настилов прямоугольного типа разработаны институтом „Гипромонтажиндустрия" Минмонтажспецстроя СССР. Места расположения элементов настила трапецеидального типа вправь до организации их изготовления заливать рифленым листом.

2. Комбинированные площадки выполняются с использованием секторных и прямоугольных площадок данной серии и прямоугольных площадок серии 1.459-2. выпуск 1,2.

3. Переходные площадки между аппаратами выполняются 2-х типов в зависимости от их местоположения.

а) прямоугольные по серии 1.459-2 выпуски 1, 2

б) с использованием секторных и дополнительных площадок марок ДПШ, ДПР, ДП.

4. Площадки прямоугольные вокруг вертикальных и горизонтальных аппаратов, расположенных на перекрытиях, выполняются с использованием прямоугольных площадок серии 1.459-2 вып. 1,2. Элементы прямоугольных площадок укладываются на основные балки или кронштейны, расположение которых определяется формой обслуживающих площадок /см. листы 72-76/. Там, где это допустимо по нагрузкам, типовые прямоугольные площадки укладываются через одну с перекрытием пространства между ними настилом.

5. Кронштейны выполняются в виде отдельной монтажной марки. Сечение горизонтального элемента кронштейнов принято из [120×50×4; [180×50×4. Сечение подкосов принято для однорядных площадок из L70×6, для двухрядных из ⊥ 63×6.

Места крепления фасонок кронштейна к аппаратам в необходимых случаях должны усиливаться на заводе изготовителе аппаратов по данным технологических организаций. Усилия от кронштейнов на аппараты даны на стр. 7, 8, 9, 10. Усилия от кронштейнов на стенки аппаратов при ширине площадок 1600, 2000, 2400 мм в альбоме не приведены и определяются в каждом конкретном случае индивидуально. На кронштейны допускается одностороннее опирание площадок.

6. Дополнительные элементы:

После монтажа площадок и устройства изоляции на аппаратах зазоры между вертикальной стенкой аппарата и площадкой закрываются дополнительными элементами марки „Н", принятых в виде полос кольцевого очертания из рифленой стали δ=4 мм. Для опирания переходных площадок предусмотрены монтажные марки „ММ", которые привариваются к площадке на монтаже см. листы 66, 67, 68.

IV. Нагрузки

Обслуживающие площадки, как секторные, так и прямоугольные рассчитаны на временную нормативную нагрузку 200 и 400 кгс/м² с коэффициентами перегрузок: k=1,4 для 200 кгс/м² и k=1,3 для 400 кгс/м². Коэффициент перегрузки для собственного веса конструкций принят k=1,1.

Для площадок, располагаемых на консолях аппаратов $Д_{вн}$ = 800-1600 мм, временная нормативная нагрузка принята 200 кгс/м².

Ограждения рассчитаны на боковую нагрузку 50 кгс/пм с k=1,2.

В случае, когда нагрузка на площадки превышает 400 кг/м², применение унифицированных элементов площадок и кронштейнов, разработанных в данном альбоме возможно при условии проверки их несущей способности.

Для переходных площадок на листе 6 приведены предельные значения временной нагрузки. В случае нагрузки, превышающей 400 кгс/м² даны схема и узлы опирания их непосредственно на стенки аппаратов (см. лист 19 схема №4/.

При размере „Б" секторных площадок до 2000 мм включительно, допускается опирание переходных площадок размером 5400 × 1000 мм с нормативной нагрузкой до 400 кгс/м² и лестничных маршей 3600 × 800 мм с нормативной нагрузкой 200 кгс/м². Для других размеров стороны „Б" требуется расчет на усиление по узлу на листе 69.

Сечение элементов стоек для опирания лестниц по схемам №2 и №3 на листе 19 принимается по расчету в зависимости от высоты лестницы и нагрузок.

Гл. конструктор отдела В. Шишкин Платов
Гл. инженер проекта Шишкин
Гл. инженер Шишкин

Конструкции разрешается применять в сейсмических районах.
Расчет конструкций произведен в соответствии со СНиП II-В. 3-72.

I. Маркировка элементов и выбор марок.

Для выбора требуемых марок секторных, прямоугольных переходных площадок, ограждений и кронштейнов дан „ключ" и монтажные схемы.

Для маркировки конструкций приняты следующие буквенные обозначения.

- ПСШ – площадки секторные с настилом из элементов штампованного типа
- ПСР – площадки секторные с настилом из элементов решетчатого типа
- ПС – площадки секторные с настилом из рифленой стали
- ПШ – площадки прямоугольные с настилом из элементов штампованного типа
- ПР – площадки прямоугольные с настилом из элементов решетчатого типа
- П – площадки прямоугольные с настилом из рифленой стали
- К – кронштейны
- КН – консоли
- ДПШ – переходные площадки со штампованным настилом
- ДПР – переходные площадки с решетчатым настилом
- ДП – переходные площадки с настилом из рифленой стали
- ОГ – ограждения /по серии 1.459-2 выпуск 2/
- Н – дополнительные элементы
- ММ – монтажные марки.

Маркировка лестниц принимается по серии 1.459-2 вып. 1, 2.
Количество типоразмеров элементов конструкций см. таблицу на стр. 6.

II Материал конструкций.

Материал конструкций для районов строительства с расчетной наружной температурой до -40°С-сталь углеродистая для сварных конструкций марки ВСт.3кп.2 по ГОСТ 380-71.

Для районов строительства с расчетной наружной температурой -40°С и ниже сталь углеродистая для сварных конструкций марки ВСт3. пс 6 по ГОСТ 380-71.

III Защита конструкций от коррозии.

Способ защиты конструкций от коррозии разрабатывается в каждом конкретном случае проектирующей организацией в зависимости от агрессивности среды согласно СНиП II-В.6-62„ Защита строительных конструкций от коррозии. Правила производства - приемки работ."

IV Транспортировка конструкций.

Транспортировка конструкций площадок, лестниц, кронштейнов и ограждений должна производиться с соблюдением мероприятий, предупреждающих их повреждение. Панели ограждений должны быть соединены в пакеты. Дополнительные элементы, если они транспортируются отдельно от основных конструкций, должны укладываться в ящики.

Все элементы конструкций поставлять на строительство комплектно.

IX Указания по применению чертежей альбома.

Задание на проектирование обслуживающих площадок должно выдаваться технологическими организациями с учетом настоящего альбома.

В задании должно быть указано:
1. Расположение площадок по высоте с соблюдением модуля 600.
2. Размеры площадок в плане с указанием их ширины.
3. Места расположения переходных площадок.
4. Схема и расположение маршевых лестниц и стремянок. Угол наклона маршей.
5. Наличие или отсутствие изоляции аппаратов.
6. Нагрузки на обслуживающие и переходные площадки.

При проектировании необходимо применять минимальное количество марок по ширине и типу настила.

Выбор марок площадок, кронштейнов и ограждений производится по ключам и монтажным схемам в зависимости от диаметра аппарата.

Выбор переходных площадок производится по ключу переходных площадок в зависимости от расстояния между аппаратами после того, как подобраны секторные и прямоугольные площадки. Лестницы, ограждения и прямоугольные площадки, применяемые по серии 1.459-2 вып. 1, 2 подбираются по их размерам и монтажным схемам, приведенным в указанной серии.

При разработке проекта КМ площадок конкретного объекта по материалам данного альбома рекомендуется:

а/ Составить схемы стальных конструкций площадок с маркировкой и перечнем типовых элементов и узлов.

б/ Дать ссылки на альбом и номера листов, содержащие элементы и типовые узлы.

в/. В необходимых случаях дополнительно дать схемы нетиповых участков и нетиповые узлы.

г/. Технологическая организация должна проверить стенки аппаратов на усилия от кронштейнов и в случае необходимости запроектировать усиление стенок в местах крепления кронштейнов.

Толщина стенки аппарата с усиливающим листом условно принята 30мм. При других размерах стенки и листа длина фасонки крепления кронштейна должна быть соответственно изменена.

Вся проектная документация по площадкам должна быть составлена так, чтобы она могла быть выделена из проекта и передана на завод-изготовитель.

В проекте должны быть указаны мероприятия по защите конструкций от коррозии.

X Монтаж конструкций.

Монтаж конструкций площадок производить в соответствии со СНиП III В.5-62„ Металлические конструкции. Правила изготовления, монтажа и приемки" и СН и П III-Г. 10.10-65„ Аппараты колонного и башенного типов. Правила производства и приемки монтажных работ."

Монтажную сварку конструкций производить электродами типа Э42 ГОСТ 9467-60.

Сборка конструкций производится на болтах и монтажной сварке.

При разбивке и приварке фасонок для крепления кронштейнов должна быть соблюдена необходимая точность, обеспечивающая правильную и точную установку площадок на кронштейны.

Приварку фасонок кронштейна к аппарат производить с помощью шаблонов, показанные на листе 23.

Установка металлоконструкций лестниц и площадок на аппаратах должна производиться до подъема аппаратов в вертикальное положение.

При монтаже площадок и лестниц после установки аппаратов в вертикальное положение на аппаратах должны быть установлены необходимые такелажные приспособления.

Примечания.

1. Площадки, переходные мостики и крепления их к аппарат, неохваченные данной работой, проектируются в индивидуальном порядке с максимальным использованием типовых элементов данного альбома.

2. Площадки для аппаратов диаметрами 4500 и 5000мм, включенными в нормальный ряд диаметров аппаратов нефтяной промышленности нормаль Н.523-61", принимаются по площадкам ближайшего большего диаметра соответственно: для аппаратов Дв=4500, как для аппаратов Дв=4600 мм; для аппаратов Дв=5500, как для аппаратов Дв=5600, при этом длина фасонок крепления кронштейна и подкоса к аппарату соответственно увеличивается.

3. Для обеспечения свободы температурных деформаций / имеющих значительные величины в аппаратах большого диаметра с температурным нагревом стенок более 200° / прикрепление переходных площадок и лестничных маршей выполнить по узлам 18, 19 см. листы 68, 69.

ГПИ Киевпроектстальконструкция г.Киев
Гл. инженер Кучеров
Нач. отдела Кучеров
Бригадир Зосимов
Проверил Шевчис
Исполнил Зосимов

Количество типоразмеров площадок, кронштейнов, консолей, ограждений и дополнительных элементов

Марки	Наименование	К-во шт.	Примечание
ПСШ1÷ПСШ92	Площадки секторные	92	Настил из элементов штампованного типа
ПСР1÷ПСР92	Площадки секторные	92	Настил из элементов решетчатого типа
ПС1÷ПС92	Площадки секторные	92	Настил - рифленая сталь
ПШ45÷ПШ53	Площадки прямоугольные шириной 1200 мм	9	Настил из элементов штампованного типа
ПР45÷ПР53	Площадки прямоугольные шириной 1200 мм	9	Настил из элементов решетчатого типа
П45÷П53	Площадки прямоугольные шириной 1200 мм	9	Настил - рифленая сталь
ДПШ1÷ДПШ14	Переходные площадки шириной 800, 1000 мм	14	Настил из элементов штампованного типа
ДПР1÷ДПР14	Переходные площадки шириной 800, 1000 мм	14	Настил из элементов решетчатого типа
ДП1÷ДП14	Переходные площадки шириной 800, 1000 мм	14	Настил - рифленая сталь
К1÷К44	Кронштейны	44	—
К46÷К72	Кронштейны	27	—
К73÷К87	Кронштейны	15	—
К88÷К89	Кронштейны	2	—
КН1÷КН6	Консоли	6	—
ПП20÷ПП30	Ограждения	11	—
Н1÷Н41	Дополнительные элементы	41	Рифленая сталь
ММ1÷ММ4	Монтажные марки	4	—

Расход стали на кронштейны и консоли /в кг/

Ширина площадки	Марка	Масса /кг/	Примечание
800	К1÷К15, К73÷К77	от 22,7 до 24,2 от 24,1 до 24,7	Для секторных и комбинированных площадок.
1000	К16÷К30, К78÷К82	от 26,8 до 28,3 от 25,4 до 28,8	
1200	К31÷К44, К83÷К87	от 28,2 до 29,6 от 29,4 до 30,3	
800	КН1÷КН3	от 14,1 до 14,3	Консоли для аппаратов Дв=800÷1600 мм.
1000	КН4÷КН6	от 15,4 до 15,7	
1600	К46÷К54, К88	от 49,2 до 53,9; 54,3	Для секторных и комбинированных площадок.
2000	К55÷К63, К89	от 58,7 до 59,6; 57,1	
2400	К64÷К72	от 74,4 до 80,1	

Профили, примененные в конструкциях лестниц, площадок и ограждений

NN п/п	Профиль	ГОСТ или ТУ	В каких конструкциях применяются
1	ГН С 180×50×4	8278-63	Площадки, консоли
2	ГН С 160×50×4	8278-63	Площадки, кронштейны
3	ГН С 120×50×4	8278-63	Площадки, кронштейны
4	С 8	8240-72	Монтажная марка
5	L 200×125×12	8510-72	Монтажная марка
6	L 140×90×8	8510-72	Монтажная марка
7	L 125×80×8	8510-72	Переходные площадки
8	L 75×6	8509-72	Прямоугольные площадки, стремянки
9	L 70×6	8509-72	Кронштейны
10	L 63×6	8509-72	Кронштейны
11	L 50×4	8509-72	Площадки
12	L 25×3	8509-72	Ограждения
13	L 50×40×12×2,5	8281-69	—"—
14	{ 90×30×25×3	ЧМТУ2-130-70	—"—
15	– 100×4	103-57*	Площадки
16	– 60×4	103-57*	—"—
17	– 40×4	103-57*	Ограждения стремянок
18	– б=8	5681-57*	Кронштейны
19	– Рифл. б=4	8568-57*	Настил площадок
20	— б=2	16523-70	Настил площадок из элементов штампованного типа
21	– 2,5×50	6009-57*	Настил площадок из элементов решетчатого типа
22	— 2,5×30	6009-57*	—"—
23	– 1,95×12	503-71	—"—
24	•18	2590-71	Стремянки

Расход стали по площадкам /в кг/м²/

Вид площадки	Сечение балки площ.	Тип настила	Ширина площадки в мм: 800	1000	1200	При длине рабочей балки	Примечание
Секторные	ГН С 120×50×4	Настил из элементов штампованного типа	от 45,6 до 39,1	от 41,5 до 35,9	от 38,9 до 33,7	1035÷3686	
		Настил из элементов решетчатого типа	от 53,8 до 47,2	от 49,5 до 43,9	от 47,1 до 41,8		
		Рифленая сталь – б=4	от 53,4 до 50,2	от 50,1 до 47,5	от 49,7 до 45,6		
Переходные	ГН С 160×50×4	Настил из элементов штампованного типа	от 60,9 до 47,9	от 60,6 до 44,6	—	2400÷4800	
		Настил из элементов решетчатого типа	от 68,7 до 56,3	от 68,8 до 53,0	—		
		Рифленая сталь – б=4	от 72,5 до 67,5	от 72,5 до 56,0	—		
	ГН С 180×50×4	Настил из элементов штампованного типа	от 50,7 до 49,6	от 46,9 до 46,1	—	5400, 6000	
		Настил из элементов решетчатого типа	от 58,7 до 58,0	от 55,4 до 54,5	—		
		Рифленая сталь – б=4	от 68,2 до 62,2	от 58,5 до 57,5	—		
Прямоугольные	ГН С 180×50×4	Настил из элементов штампованного типа	—	—	от 36,8 до 36,4	4800, 5400	
		Настил из элементов решетчатого типа	—	—	от 44,8 до 44,3		
		Рифленая сталь – б=4	—	—	от 48,7 до 48,4		
	ГН С 160×50×4	Настил из элементов штампованного типа	—	—	от 38,0 до 35,7	1500÷4200	
		Настил из элементов решетчатого типа	—	—	от 46,0 до 43,7		
		Рифленая сталь – б=4	—	—	от 49,4 до 47,8		

Условные обозначения.

- N узла
- N чертежа
- Болт постоянный
- Болт временный
- Отверстие под болт
- Сварной заводской шов
- Сварной монтажный шов
- Ось симметрии
- Овальное отверстие

Таблицы нагрузок на стенки аппаратов от кронштейнов.

Схема I при $q_м$ = 200 кгс/м²

Dв мм	Hтс при h= 800	Hтс 1000	Hтс 1200	Q_1 тс 800	Q_1 тс 1000	Q_1 тс 1200	Q_2 тс 800	Q_2 тс 1000	Q_2 тс 1200	Mтс 800	Mтс 1000	Mтс 1200
800	0,1	0,2	0,3	0,1	0,1	0,1	0,1	0,2	0,3	0,2	0,3	0,4
1200	0,2	0,2	0,3	0,1	0,1	0,1	0,2	0,2	0,3	0,2	0,3	0,5
1600	0,2	0,3	0,4	0,1	0,2	0,1	0,2	0,3	0,4	0,3	0,4	0,6
2000	0,2	0,3	0,5	0,1	0,2	0,2	0,2	0,3	0,5	0,3	0,4	0,6
2400	0,2	0,3	0,5	0,1	0,2	0,2	0,2	0,3	0,5	0,4	0,5	0,7
2800	0,3	0,4	0,6	0,1	0,2	0,2	0,3	0,4	0,6	0,5	0,5	0,8
3200	0,4	0,4	0,6	0,1	0,2	0,2	0,4	0,4	0,6	0,5	0,6	0,9
3600	0,4	0,5	0,7	0,2	0,3	0,2	0,4	0,5	0,7	0,5	0,7	1,0
4000	0,5	0,5	0,8	0,2	0,3	0,2	0,4	0,5	0,8	0,6	0,7	1,1
4400	0,5	0,5	0,8	0,2	0,3	0,2	0,5	0,5	0,8	0,6	0,7	1,1
4800	0,5	0,5	0,9	0,2	0,3	0,3	0,5	0,5	0,9	0,8	0,7	1,3
5200	0,6	0,7	1,0	0,2	0,3	0,2	0,6	0,7	1,0	0,8	0,9	1,3
5600	0,6	0,7	1,0	0,2	0,3	0,2	0,6	0,7	1,0	0,9	1,0	1,4
5800	0,7	0,8	1,1	0,2	0,3	0,2	0,7	0,8	1,1	0,9	1,1	1,5
6000	0,8	0,9	1,2	0,2	0,3	0,3	0,7	0,8	1,1	1,0	1,1	1,6
6400	0,8	0,9	1,2	0,2	0,3	0,3	0,8	0,8	1,2	1,1	1,2	1,6
6800	0,9	1,0	1,3	0,2	0,4	0,3	0,8	0,9	1,3	1,2	1,2	1,7
7200	0,3	0,3	0,5	0,2	0,3	0,2	0,3	0,3	0,5	0,4	0,4	0,7
7600	0,3	0,3	0,5	0,2	0,3	0,2	0,3	0,3	0,5	0,5	0,4	0,7
8000	0,3	0,4	0,6	0,2	0,3	0,2	0,3	0,4	0,6	0,5	0,6	0,8
8400	0,4	0,5	0,7	0,1	0,2	0,2	0,4	0,5	0,7	0,6	0,7	0,9
8800	0,4	0,5	0,6	0,2	0,3	0,3	0,4	0,5	0,6	0,5	0,6	0,8
9200	0,4	0,4	0,6	0,2	0,3	0,3	0,4	0,4	0,6	0,5	0,6	0,9
9600	0,4	0,5	0,6	0,2	0,3	0,3	0,4	0,5	0,6	0,6	0,7	0,9
10000	0,4	0,5	0,7	0,2	0,3	0,3	0,4	0,5	0,7	0,6	0,7	1,0
10400	0,5	0,5	0,7	0,2	0,3	0,3	0,5	0,5	0,7	0,6	0,7	1,0
10800	0,5	0,5	0,8	0,2	0,3	0,3	0,5	0,5	0,8	0,7	0,8	1,1
11200	0,5	0,6	0,8	0,2	0,3	0,3	0,5	0,6	0,8	0,8	0,9	1,2
11600	0,5	0,6	0,9	0,2	0,4	0,3	0,6	0,6	0,9	0,8	0,9	1,2
12000	0,6	0,6	0,8	0,2	0,4	0,4	0,6	0,6	0,8	0,8	0,8	1,1
14000	0,7	0,7	1,0	0,1	0,3	0,2	0,7	0,7	1,0	1,0	1,0	1,4
16000	0,8	0,8	1,1	0,1	0,4	0,3	0,8	0,8	1,1	1,1	1,1	1,5
18000	0,9	1,0	1,2	0,2	0,4	0,4	0,9	1,0	1,2	1,3	1,4	1,7
20200	1,0	1,1	1,3	0,2	0,5	0,5	1,0	1,1	1,3	1,4	1,5	1,8

Схема I при $q_м$ = 400 кгс/м²

Dв мм	Hтс при h= 800	Hтс 1000	Hтс 1200	Q_1 тс 800	Q_1 тс 1000	Q_1 тс 1200	Q_2 тс 800	Q_2 тс 1000	Q_2 тс 1200	M тс 800	M тс 1000	M тс 1200
800	0,2	0,2	0,5	0,1	0,2	0,2	0,2	0,3	0,5	0,3	0,4	0,7
1200	0,3	0,4	0,6	0,2	0,2	0,2	0,3	0,4	0,6	0,4	0,6	0,8
1600	0,3	0,4	0,7	0,2	0,3	0,2	0,3	0,4	0,7	0,5	0,6	1,0
2000	0,4	0,5	0,8	0,2	0,3	0,3	0,4	0,5	0,8	0,5	0,7	1,1
2400	0,4	0,6	0,9	0,2	0,3	0,3	0,4	0,6	0,5	0,6	0,8	1,2
2800	0,5	0,6	1,0	0,2	0,3	0,3	0,5	0,6	1,0	0,8	0,9	1,3
3200	0,6	0,7	1,0	0,2	0,4	0,3	0,6	0,7	1,0	0,8	1,0	1,5
3600	0,7	0,8	1,2	0,3	0,4	0,4	0,7	0,8	1,2	1,0	1,1	1,6
4000	0,8	0,9	1,3	0,3	0,4	0,4	0,8	0,9	1,3	1,1	1,2	1,8
4400	0,8	0,8	1,4	0,3	0,4	0,4	0,8	0,8	1,4	1,1	1,1	1,9
4800	0,9	0,9	1,5	0,3	0,5	0,5	0,9	0,9	1,5	1,3	1,2	2,1
5200	1,0	1,1	1,6	0,3	0,5	0,4	1,0	1,1	1,6	1,4	1,6	2,3
5600	1,1	1,2	1,7	0,3	0,5	0,4	1,1	1,2	1,7	1,5	1,7	2,5
5800	1,1	1,2	1,8	0,3	0,5	0,4	1,1	1,2	1,8	1,6	1,8	2,5
6000	1,1	1,3	1,8	0,3	0,6	0,5	1,2	1,3	1,9	1,7	1,9	2,6
6400	1,2	1,3	1,9	0,3	0,6	0,5	1,2	1,3	2,0	1,8	2,0	2,7
6800	1,3	1,4	1,9	0,3	0,6	0,6	1,3	1,4	2,1	1,9	2,1	2,7
7200	0,5	0,5	0,9	0,3	0,5	0,4	0,5	0,5	0,9	0,7	0,7	1,2
7600	0,6	0,5	0,9	0,3	0,5	0,4	0,5	0,5	0,9	0,8	0,8	1,3
8000	0,6	0,7	1,0	0,3	0,5	0,4	0,6	0,7	1,0	0,8	1,0	1,3
8400	0,7	0,8	1,1	0,2	0,4	0,3	0,7	0,8	1,1	1,0	1,1	1,6
8800	0,6	0,8	1,0	0,4	0,6	0,5	0,6	0,8	1,0	0,9	1,1	1,4
9200	0,7	0,8	1,1	0,4	0,5	0,5	0,7	0,8	1,1	0,9	1,1	1,5
9600	0,7	0,8	1,1	0,4	0,5	0,5	0,7	0,8	1,1	1,0	1,1	1,5
10000	0,7	0,8	1,2	0,4	0,5	0,5	0,7	0,8	1,2	1,0	1,2	1,6
10400	0,8	0,9	1,2	0,4	0,6	0,5	0,8	0,9	1,2	1,1	1,2	1,7
10800	0,8	0,9	1,3	0,4	0,6	0,5	0,8	0,9	1,3	1,1	1,3	1,8
11200	0,9	1,0	1,4	0,3	0,5	0,4	0,9	1,0	1,4	1,2	1,4	2,0
11600	1,0	1,1	1,5	0,3	0,7	0,4	1,0	1,1	1,5	1,3	1,5	2,1
12000	1,0	1,0	1,3	0,3	0,7	0,6	1,0	1,0	1,3	1,4	1,3	1,9
14000	1,2	1,4	2,0	0,2	0,5	0,3	1,2	1,2	1,8	1,7	1,7	2,5
16000	1,4	1,6	2,3	0,2	0,7	0,5	1,4	1,4	2,0	2,0	2,0	2,8
18000	1,6	1,8	2,7	0,3	0,7	0,7	1,6	1,8	2,2	2,3	2,5	3,1
20200	1,8	2,0	3,0	0,4	0,9	0,9	1,8	2,0	2,4	2,5	2,8	3,4

Схема I

Комбинированные площадки

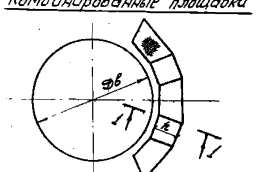

Секторные площадки

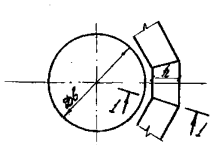

1-1

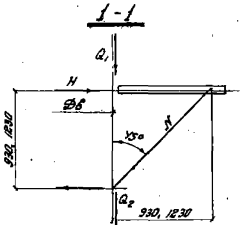

Примечания

1. В таблицах даны расчетные нагрузки с учетом собственного веса конструкций.
2. См. п. 2 примечания на стр. 8.

ТК 1973г. Таблицы нагрузок на стенки аппаратов от кронштейнов.

Серия 1.459-1 Выпуск 1 Лист —

1289г. 3

ГПИ и КБ Госкомнефтеаппарата г. Киев

Согласовано

Разработал

Проверил

Н.контр.

Гл.инж.

Гл.конструктор

Таблицы нагрузок на стенки аппаратов от кронштейнов

Схема II при $q_н$ = 200 кгс/м²

Dб мм	H тс			Q, тс			$Q_в$ тс			N тс		
	при h=											
	800	1000	1200	800	1000	1200	800	1000	1200	800	1000	1200
800	0.7	0.8	1.1	0.1	0.2	—	0.7	0.8	1.1	1.0	1.2	1.5
1200	0.8	0.9	1.2	0.1	0.2	—	0.8	0.9	1.2	1.2	1.2	1.7
1600	0.9	1.0	1.3	0.1	0.2	—	0.9	1.0	1.3	1.3	1.4	1.8
2000	1.0	1.1	1.4	0.1	0.2	—	1.0	1.1	1.4	1.4	1.5	1.9
2400	1.1	1.1	1.5	0.1	0.2	—	1.1	1.1	1.5	1.5	1.6	2.1
2800	1.2	1.2	1.6	—	0.2	—	1.2	1.2	1.6	1.7	1.7	2.6
3200	1.3	1.3	1.7	—	0.2	—	1.3	1.3	1.7	1.8	1.8	2.3
3600	1.4	1.4	1.7	—	0.2	—	1.4	1.4	1.7	1.9	1.9	2.5
4000	1.4	1.4	1.9	—	0.2	—	1.4	1.4	1.9	2.0	2.0	2.6
4400	1.6	1.4	1.9	—	0.2	—	1.6	1.4	1.9	2.2	2.0	2.7
4800	1.6	1.5	2.0	—	0.2	—	1.6	1.5	2.0	2.3	2.1	2.9
5200	1.7	1.7	2.1	—	0.2	—	1.7	1.7	2.1	2.4	2.3	3.0
5600	1.8	1.8	2.2	—	0.2	—	1.8	1.8	2.2	2.5	2.5	3.2
5800	1.8	1.8	2.3	0.1	0.2	—	1.8	1.8	2.3	2.5	2.5	3.2
6000	1.9	1.9	2.4	0.1	0.3	—	1.9	1.9	2.3	2.6	2.6	3.4
6400	1.9	1.9	2.5	0.1	0.3	—	1.9	1.9	2.4	2.7	2.7	3.4
6800	2.0	2.0	2.5	0.1	0.3	—	1.1	1.1	1.4	1.6	1.6	2.0
7200	1.1	1.1	1.4	0.1	0.3	0.1	1.1	1.0	1.4	1.5	1.5	2.0
7600	1.1	1.1	1.5	0.1	0.3	0.1	1.1	1.1	1.5	1.6	1.5	2.1
8000	1.2	1.2	1.5	0.1	0.3	0.1	1.2	1.2	1.5	1.7	1.7	2.2
8400	1.3	1.3	1.6	0.1	0.2	—	1.3	1.3	1.6	1.8	1.8	2.3
8800	1.2	1.3	1.7	0.1	0.3	0.1	1.2	1.3	1.6	1.7	1.8	2.2
9200	1.3	1.3	1.6	0.1	0.3	0.1	1.3	1.3	1.6	1.8	1.8	2.3
9600	1.3	1.3	1.7	0.1	0.3	0.1	1.3	1.3	1.7	1.9	1.9	2.4
10000	1.4	1.4	1.8	0.1	0.3	0.1	1.4	1.4	1.8	2.0	2.0	2.5
10400	1.5	1.5	1.8	0.1	0.3	0.1	1.5	1.5	1.8	2.1	2.0	2.6
10800	1.6	1.5	1.9	0.1	0.3	0.1	1.6	1.5	1.9	2.2	2.1	2.7
11200	1.5	1.5	1.9	0.1	0.3	0.1	1.5	1.5	1.9	2.1	2.1	2.7
11600	1.6	1.5	2.0	—	0.3	0.1	1.6	1.5	2.0	2.2	2.2	2.8
12000	1.7	1.5	1.9	—	0.3	0.1	1.7	1.5	1.9	2.4	2.1	2.7
14000	1.8	1.6	2.1	—	0.3	0.1	1.8	1.6	2.1	2.5	2.3	3.0
16000	1.9	1.7	2.2	—	0.4	0.1	1.9	1.7	2.2	2.7	2.4	3.1
18000	2.0	1.8	2.3	—	0.5	0.2	2.0	1.8	2.3	2.8	2.5	3.2
20200	2.1	1.9	2.4	—	0.6	0.3	2.1	1.9	2.4	3.0	2.6	3.4

Схема I q = 400 кгс/м²

Dб мм	H тс			Q, тс			$Q_в$ тс			N тс		
	при h=											
	800	1000	1200	800	1000	1200	800	1000	1200	800	1000	1200
800	1.2	1.4	1.8	0.1	0.3	—	1.2	1.4	1.8	1.7	2.0	2.5
1200	1.4	1.5	2.0	0.1	0.3	—	1.4	1.5	2.0	1.9	2.1	2.8
1600	1.5	1.6	2.1	0.1	0.3	—	1.5	1.6	2.1	2.2	2.3	3.0
2000	1.7	1.8	2.3	0.1	0.3	—	1.7	1.8	2.3	2.4	2.5	3.2
2400	1.8	1.9	2.4	0.1	0.3	0.1	1.8	1.9	2.4	2.5	2.7	3.4
2800	2.0	2.0	2.6	0.1	0.3	0.1	2.0	2.0	2.6	2.8	2.8	3.6
3200	2.1	2.2	2.8	0.1	0.3	—	2.1	2.2	2.8	2.9	3.0	3.9
3600	2.3	2.3	2.9	—	0.3	0.1	2.3	2.3	2.9	3.2	3.2	4.1
4000	2.4	2.4	3.1	—	0.4	—	2.4	2.4	3.1	3.4	3.4	4.4
4400	2.7	2.4	3.2	—	0.3	—	2.7	2.4	3.2	3.7	3.4	4.6
4800	2.7	2.5	3.4	—	0.3	0.1	2.7	2.5	3.4	3.8	3.5	4.8
5200	2.8	2.8	3.5	−0.1	0.3	—	2.8	2.8	3.5	4.0	3.9	5.0
5600	3.0	2.9	3.7	−0.1	0.3	—	3.0	2.9	3.7	4.2	4.2	5.3
5800	3.0	2.9	3.8	−0.1	0.3	—	3.0	2.9	3.8	4.2	4.2	5.3
6000	3.2	3.1	4.0	−0.1	0.4	—	3.2	3.1	3.9	4.3	4.3	5.4
6400	3.2	3.1	4.0	−0.1	0.5	—	3.2	3.1	3.9	4.3	4.3	5.4
6800	3.3	3.2	4.1	−0.2	0.5	—	3.3	3.2	4.0	4.4	4.4	5.5
7200	1.8	1.8	2.3	0.2	0.5	0.2	1.8	1.8	2.3	2.5	2.5	3.3
7600	1.9	1.8	2.4	0.2	0.5	0.2	1.9	1.8	2.4	2.7	2.6	3.4
8000	2.0	2.0	2.6	0.2	0.4	0.1	2.0	2.0	2.6	2.8	2.8	3.6
8400	2.1	2.1	2.7	0.1	0.4	0.1	2.1	2.1	2.7	3.0	3.0	3.8
8800	2.0	2.1	2.6	0.2	0.5	0.2	2.0	2.1	2.6	2.9	3.0	3.7
9200	2.1	2.1	2.7	0.2	0.5	0.2	2.1	2.1	2.7	3.0	3.0	3.9
9600	2.2	2.2	2.8	0.2	0.5	0.2	2.2	2.2	2.8	3.1	3.1	4.0
10000	2.3	2.3	2.9	0.1	0.5	0.2	2.3	2.3	2.9	3.2	3.3	4.1
10400	2.5	2.4	3.0	0.1	0.5	0.1	2.5	2.4	3.0	3.6	3.4	4.3
10800	2.6	2.5	3.1	0.1	0.4	0.1	2.6	2.5	3.1	3.7	3.5	4.4
11200	2.5	2.5	3.2	0.1	0.4	0.1	2.5	2.5	3.2	3.5	3.5	4.4
11600	2.6	2.6	3.3	0.1	0.6	0.1	2.6	2.6	3.3	3.8	3.8	4.6
12000	2.9	2.5	3.2	—	0.6	0.2	2.9	2.5	3.2	4.0	3.5	4.5
14000	3.0	2.7	3.5	—	0.5	0.2	3.0	2.7	3.5	4.2	3.8	4.9
16000	3.2	2.9	3.7	—	0.7	0.2	3.2	2.9	3.7	4.5	4.1	5.2
18000	3.4	3.0	3.9	—	0.8	0.3	3.4	3.0	3.9	4.8	4.2	5.5
20200	3.6	3.2	4.1	—	1.0	0.5	3.6	3.2	4.1	5.1	4.5	5.7

Схема II

Комбинированные площадки

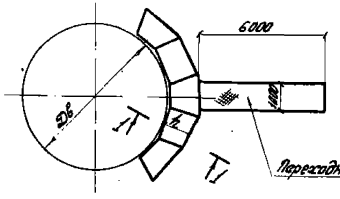

Секторные площадки

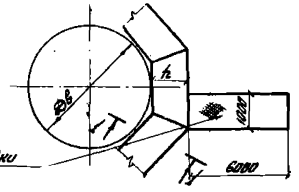

Переходные площадки

I-I

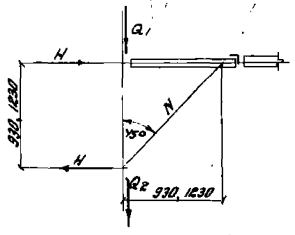

Примечания

1. В таблицах даны расчетные нагрузки с учетом собственного веса конструкций.
2. Нагрузки для диаметров аппаратов, не указанных в таблицах на стр. 7, 8, 9, 10, принимаются по ближайшему большему диаметру.

ТК 1973г	Таблицы нагрузок на стенки аппаратов от кронштейнов	Серия 1.459-1 Выпуск 1 Лист —

Таблицы нагрузок на стенки аппаратов от кронштейнов

Схема III, $q = 200$ кгс/м²

Dв мм	$H_{тс}$ при h = 800	$H_{тс}$ 1000	$H_{тс}$ 1200	$Q_{1тс}$ 800	$Q_{1тс}$ 1000	$Q_{1тс}$ 1200	$Q_{2тс}$ 800	$Q_{2тс}$ 1000	$Q_{2тс}$ 1200	$N_{тс}$ 800	$N_{тс}$ 1000	$N_{тс}$ 1200
800	0,5	0,6	0,8	0,1	0,1	—	0,5	0,6	0,8	0,8	0,9	1,2
1200	0,6	0,7	0,9	0,1	0,2	0,1	0,6	0,7	0,9	0,9	1,0	1,3
1600	0,7	0,8	1,0	0,1	0,2	0,1	0,7	0,8	1,0	1,0	1,1	1,4
2000	0,8	0,8	1,1	0,1	0,2	0,1	0,8	0,8	1,1	1,1	1,2	1,6
2400	0,8	0,9	1,3	0,1	0,2	0,1	0,8	0,9	1,3	1,2	1,3	1,8
2800	0,9	1,1	1,4	0,1	0,2	0,1	1,0	1,1	1,4	1,3	1,5	2,0
3200	1,1	1,2	1,5	0,1	0,2	0,1	1,1	1,2	1,5	1,6	1,6	2,1
3600	1,2	1,2	1,6	0,1	0,2	0,1	1,2	1,2	1,6	1,7	1,7	2,2
4000	1,3	1,3	1,7	—	0,2	—	1,3	1,3	1,7	1,8	1,9	2,4
4400	1,4	1,6	1,8	0,1	0,2	—	1,4	1,6	1,8	1,9	2,3	2,6
4800	1,5	1,4	1,9	—	0,2	0,1	1,5	1,4	1,9	2,1	1,9	2,7
5200	1,6	1,6	2,0	—	0,2	—	1,6	1,6	2,0	2,2	2,2	3,0
5600	1,6	1,6	2,1	—	0,2	—	1,6	1,6	2,1	2,3	2,3	2,9
5800	1,7	1,7	2,1	—	0,2	—	1,7	1,7	2,1	2,3	2,3	3,0
6000	1,8	1,8	2,2	—	0,3	—	1,8	1,8	2,2	2,4	2,4	3,1
6400	1,8	1,8	2,2	—	0,3	—	1,8	1,8	2,3	2,4	2,4	3,2
6800	1,9	1,9	2,3	—	0,3	—	1,9	1,9	2,3	2,5	2,5	3,3
7200	0,8	0,8	1,1	0,1	0,3	0,1	0,8	0,8	1,1	1,2	1,2	1,6
7600	0,9	0,9	1,2	0,1	0,3	0,1	0,9	0,9	1,2	1,3	1,2	1,8
8000	0,9	1,0	1,4	0,1	0,3	0,1	0,9	1,0	1,4	1,3	1,4	2,0
8400	1,0	1,0	1,5	0,1	0,2	0,1	1,0	1,0	1,5	1,4	1,5	2,0
8800	1,0	1,1	1,4	0,2	0,3	0,1	1,0	1,1	1,4	1,4	1,5	2,0
9200	1,1	1,2	1,5	0,1	0,3	0,1	1,1	1,2	1,5	1,5	1,6	2,1
9600	1,2	1,2	1,5	0,1	0,3	0,1	1,2	1,2	1,5	1,7	1,7	2,2
10000	1,2	1,3	1,6	0,1	0,3	0,1	1,2	1,3	1,6	1,8	1,8	2,3
10400	1,3	1,3	1,7	0,1	0,3	0,1	1,3	1,3	1,7	1,9	1,9	2,4
10800	1,4	1,4	1,8	0,1	0,3	0,1	1,4	1,4	1,8	1,0	1,9	2,5
11200	1,4	1,4	1,7	0,1	0,3	0,1	1,4	1,4	1,7	1,9	1,9	2,5
11600	1,4	1,4	1,8	0,1	0,3	0,1	1,4	1,4	1,8	2,0	2,0	2,6
12000	1,5	1,4	1,8	—	0,3	0,2	1,5	1,4	1,8	2,1	1,9	2,5
14000	1,6	1,4	1,9	—	0,3	0,1	1,6	1,4	1,9	2,3	2,1	2,7
16000	1,7	1,5	2,0	—	0,4	0,1	1,7	1,5	2,0	2,4	2,2	2,8
18000	1,8	1,6	2,1	—	0,4	0,2	1,8	1,6	2,1	2,5	2,3	2,4
20200	1,9	1,7	2,2	—	0,5	0,3	1,9	1,7	2,2	2,7	2,4	3,1

Схема III, $q = 400$ кгс/м²

Dв мм	$H_{тс}$ при h = 800	$H_{тс}$ 1000	$H_{тс}$ 1200	$Q_{1тс}$ 800	$Q_{1тс}$ 1000	$Q_{1тс}$ 1200	$Q_{2тс}$ 800	$Q_{2тс}$ 1000	$Q_{2тс}$ 1200	$N_{тс}$ 800	$N_{тс}$ 1000	$N_{тс}$ 1200
800	0,6	0,8	1,0	0,1	0,2	0,1	0,6	0,8	1,0	0,9	1,1	1,4
1200	0,7	0,9	1,2	0,2	0,2	0,1	0,7	0,9	1,2	1,0	1,2	1,6
1600	0,8	1,0	1,3	0,2	0,3	0,2	0,8	1,0	1,3	1,2	1,4	1,8
2000	0,9	1,1	1,4	0,2	0,3	0,2	0,9	1,1	1,4	1,3	1,5	2,0
2400	1,0	1,1	1,7	0,2	0,3	0,2	1,0	1,1	1,7	1,4	1,6	2,3
2800	1,2	1,3	1,8	0,2	0,3	0,2	1,2	1,3	1,8	1,6	1,9	2,5
3200	1,4	1,4	1,9	0,2	0,4	0,2	1,4	1,4	1,9	1,9	2,0	2,7
3600	1,5	1,6	2,0	0,2	0,4	0,2	1,5	1,6	2,1	2,1	2,2	2,9
4000	1,6	1,7	2,2	0,2	0,4	0,2	1,6	1,7	2,2	2,3	2,4	3,2
4400	1,7	1,6	2,4	0,2	0,4	0,2	1,7	1,6	2,4	2,4	2,3	3,4
4800	1,9	1,7	2,5	0,1	0,4	0,3	1,9	1,7	2,5	2,6	2,4	3,6
5200	2,0	2,0	2,7	0,1	0,4	0,2	2,0	2,0	2,7	2,8	2,9	3,7
5600	2,1	2,1	2,8	0,1	0,4	0,2	2,1	2,1	2,8	2,9	3,0	4,0
5800	2,1	2,1	2,8	0,1	0,4	0,2	2,1	2,1	2,8	3,0	3,0	4,0
6000	2,2	2,2	2,9	0,3	0,4	0,3	2,2	2,2	2,9	3,1	3,1	4,2
6400	2,2	2,2	2,9	0,3	0,5	0,3	2,2	2,2	2,9	3,2	3,2	4,3
6800	2,3	2,3	3,0	0,3	0,5	0,3	2,3	2,3	3,0	3,3	3,3	4,5
7200	1,1	1,0	1,5	0,3	0,5	0,3	1,1	1,0	1,5	1,5	1,5	2,1
7600	1,1	1,1	1,6	0,3	0,6	0,3	1,1	1,1	1,6	1,6	1,5	2,3
8000	1,2	1,3	1,8	0,3	0,5	0,3	1,2	1,3	1,8	1,7	1,8	2,5
8400	1,3	1,4	1,9	0,2	0,4	0,2	1,3	1,4	1,9	1,9	1,9	2,7
8800	1,2	1,4	1,8	0,3	0,6	0,3	1,2	1,4	1,8	1,7	2,0	2,6
9200	1,4	1,5	1,9	0,3	0,5	0,3	1,4	1,5	1,9	1,9	2,1	2,7
9600	1,5	1,5	2,0	0,3	0,5	0,3	1,5	1,5	2,0	2,1	2,2	2,8
10000	1,5	1,6	2,1	0,3	0,5	0,3	1,5	1,6	2,1	2,2	2,3	3,0
10400	1,6	1,7	2,2	0,4	0,5	0,6	1,6	1,7	2,2	2,3	2,4	3,1
10800	1,7	1,8	2,3	0,2	0,5	0,3	1,7	1,8	2,3	2,4	2,5	3,2
11200	1,7	1,8	2,3	0,2	0,5	0,3	1,7	1,8	2,3	2,4	2,5	3,3
11600	1,8	1,9	2,4	0,2	0,6	0,3	1,8	1,9	2,4	2,5	2,6	3,4
12000	1,9	1,8	2,3	0,2	0,6	0,4	1,9	1,8	2,3	2,7	2,5	3,3
14000	2,7	2,4	3,1	—	0,4	0,2	2,7	2,4	3,1	3,7	3,4	4,4
16000	2,8	2,6	3,3	—	0,6	0,2	2,8	2,6	3,3	4,0	3,6	4,6
18000	3,0	2,7	3,5	—	0,7	0,3	3,0	2,7	3,5	4,3	3,7	4,9
20200	3,2	2,8	3,6	—	0,9	0,3	3,2	2,8	3,6	4,5	4,0	5,1

Схема III

Комбинированные площадки

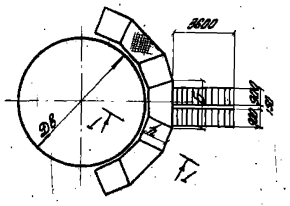

Секторные площадки

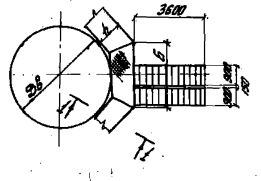

Комбинированные площадки

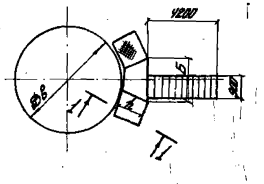

Секторные площадки

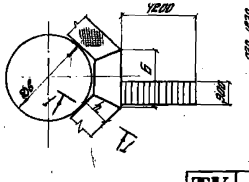

1-1

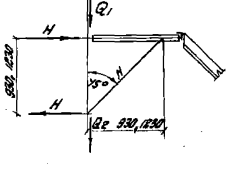

Примечание.

1. См. примечания на стр. 8, 10.

ТК 1973г	Таблицы нагрузок на стенки аппаратов от кронштейнов	Серия 1.459-1 Выпуск 1	Лист —

2392 10

ГПИ УКРПРОЕКТСТАЛЬКОНСТРУКЦИЯ г. Киев
Директор Елинжинта Нач. отдела
Нач. отдела Лысенко Шеснис
Гл. инж. пр-та Бригадир Проверил Исполнил
Шатрин Куцевол Голецкая Рудникова

Таблицы нагрузок на стенки аппаратов от кронштейнов

Схема IV — q = 200 кгс/м²

Dв мм	Hтс при h=800	Hтс при h=1000	Hтс при h=1200	Q1тс при h=800	Q1тс при h=1000	Q1тс при h=1200	Q2тс при h=800	Q2тс при h=1000	Q2тс при h=1200	Nтс при h=800	Nтс при h=1000	Nтс при h=1200
800	1,1	1,3	1,6	0,1	0,2	-0,1	1,1	1,3	1,6	1,6	1,8	2,3
1200	1,3	1,4	1,8	0,1	0,2	-0,1	1,3	1,4	1,8	1,8	2,0	2,5
1600	1,4	1,5	1,9	0,1	0,2	-0,1	1,4	1,5	1,9	2,0	2,1	2,7
2000	1,6	1,6	2,0	—	0,2	-0,1	1,6	1,6	2,0	2,2	2,3	2,9
2400	1,7	1,7	2,3	—	0,2	-0,1	1,7	1,7	2,3	2,3	2,4	3,2
2800	1,8	1,9	2,4	—	0,2	-0,1	1,8	1,9	2,4	2,6	2,7	3,4
3200	2,0	2,0	2,5	—	0,2	-0,1	2,0	2,0	2,5	2,9	2,9	3,6
3600	2,2	2,1	2,7	-0,1	0,2	-0,1	2,2	2,1	2,7	3,1	3,0	3,7
4000	2,3	2,2	2,8	-0,1	0,2	-0,2	2,3	2,2	2,8	3,2	3,2	4,0
4400	2,5	2,6	2,9	-0,1	0,1	-0,2	2,5	2,6	2,9	3,5	3,6	4,1
4800	2,5	2,4	3,1	-0,2	0,1	-0,2	2,5	2,4	3,1	3,6	3,3	4,3
5200	2,7	2,5	3,1	-0,2	0,1	-0,2	2,7	2,5	3,1	3,7	3,6	4,4
5600	2,7	2,6	3,3	-0,2	0,1	-0,3	2,7	2,6	3,3	3,9	3,7	4,6
5800	2,8	2,7	3,3	-0,3	0,1	-0,3	2,8	2,7	3,3	3,9	3,8	4,7
6000	2,9	2,8	3,5	-0,3	0,3	-0,3	2,9	2,8	3,4	4,0	3,9	4,8
6400	2,9	2,8	3,5	-0,3	0,3	-0,3	2,9	2,8	3,4	4,0	4,0	4,9
6800	3,0	2,9	3,6	-0,3	0,3	-0,3	3,0	2,9	3,5	4,1	4,1	5,0
7200	1,6	1,6	2,0	0,1	0,3	—	1,6	1,6	2,0	2,3	2,2	2,9
7600	1,7	1,6	2,2	0,1	0,3	—	1,7	1,6	2,2	2,4	2,3	3,1
8000	1,8	1,8	2,4	—	0,3	-0,1	1,8	1,8	2,4	2,5	2,6	3,3
8400	1,9	1,8	2,4	—	0,2	-0,1	1,9	1,8	2,4	2,6	2,6	3,4
8800	1,8	1,9	2,4	0,1	0,3	—	1,8	1,9	2,4	2,6	2,7	3,4
9200	2,0	2,0	2,5	—	0,3	-0,1	2,0	2,0	2,5	2,8	2,8	3,5
9600	2,1	2,1	2,6	—	0,3	-0,1	2,1	2,1	2,6	3,0	3,0	3,7
10000	2,2	2,2	2,7	—	0,2	-0,1	2,2	2,2	2,7	3,1	3,1	3,8
10400	2,4	2,3	2,8	-0,1	0,2	-0,1	2,4	2,3	2,8	3,4	3,2	3,9
10800	2,5	2,3	2,9	-0,1	0,2	-0,1	2,5	2,3	2,9	3,5	3,3	4,1
11200	2,3	2,3	2,8	-0,1	0,2	-0,1	2,3	2,3	2,8	3,3	3,2	4,0
11600	2,4	2,3	2,9	-0,1	0,3	-0,1	2,4	2,3	2,9	3,4	3,3	4,1
12000	2,6	2,3	2,9	-0,1	0,3	-0,1	2,6	2,3	2,9	3,7	3,3	4,1
14000	2,2	2,0	2,5	—	0,2	-0,1	2,2	2,0	2,5	3,1	2,8	3,5
16000	2,3	2,1	2,6	—	0,3	-0,1	2,3	2,1	2,6	3,2	3,0	3,7
18000	2,4	2,2	2,7	—	0,3	-0,2	2,4	2,2	2,7	3,4	3,1	3,8
20200	2,5	2,3	2,8	—	0,4	-0,2	2,5	2,3	2,8	3,5	3,2	4,0

Схема IV — q = 400 кгс/м²

Dв мм	Hтс при h=800	Hтс при h=1000	Hтс при h=1200	Q1тс при h=800	Q1тс при h=1000	Q1тс при h=1200	Q2тс при h=800	Q2тс при h=1000	Q2тс при h=1200	Nтс при h=800	Nтс при h=1000	Nтс при h=1200
800	1,2	1,4	1,8	0,1	0,2	—	1,2	1,4	1,8	1,7	2,0	2,5
1200	1,4	1,5	2,0	0,1	0,3	—	1,4	1,5	2,0	2,0	2,2	2,8
1600	1,6	1,7	2,2	0,2	0,3	—	1,6	1,7	2,2	2,2	2,4	3,1
2000	1,7	1,8	2,3	0,1	0,3	0,1	1,7	1,8	2,3	2,4	2,6	3,3
2400	1,8	1,9	2,6	0,1	0,3	—	1,8	1,9	2,6	2,6	2,7	3,7
2800	2,0	2,2	2,8	0,1	0,3	—	2,0	2,2	2,8	2,9	3,0	3,9
3200	2,3	2,3	2,9	0,1	0,3	—	2,3	2,3	2,9	3,2	3,2	4,2
3600	2,4	2,4	3,1	—	0,4	—	2,4	2,4	3,1	3,4	3,4	4,4
4000	2,6	2,6	3,3	—	0,3	—	2,6	2,6	3,3	3,7	3,7	4,7
4400	2,8	2,6	3,5	—	0,3	—	2,8	2,6	3,5	4,0	3,8	4,9
4800	2,9	2,7	3,7	-0,1	0,3	0,1	2,9	2,7	3,7	4,1	3,8	5,2
5200	3,1	3,0	3,8	-0,1	0,3	-0,1	3,1	3,0	3,8	4,3	4,3	5,4
5600	3,2	3,1	4,0	-0,1	0,3	-0,1	3,2	3,1	4,0	4,5	4,4	5,6
5800	3,2	3,2	4,0	-0,2	0,3	-0,1	3,2	3,2	4,0	4,6	4,5	5,7
6000	3,3	3,3	4,1	-0,2	0,3	-0,1	3,3	3,3	4,2	4,8	4,7	5,8
6400	3,3	3,3	4,1	-0,2	0,3	-0,1	3,3	3,3	4,2	4,9	4,8	5,9
6800	3,4	3,4	4,2	-0,2	0,3	-0,1	3,4	3,4	4,3	5,1	5,0	6,1
7200	1,8	1,8	2,4	0,2	0,5	0,2	1,8	1,8	2,4	2,6	2,5	3,4
7600	1,9	1,9	2,6	0,2	0,6	0,2	1,9	1,9	2,6	2,7	2,6	3,6
8000	2,0	2,1	2,8	0,1	0,4	0,1	2,0	2,1	2,8	2,9	3,0	3,9
8400	2,1	2,2	2,9	0,1	0,4	0,1	2,1	2,2	2,9	3,0	3,0	4,0
8800	2,1	2,2	2,8	0,2	0,6	0,2	2,1	2,2	2,8	2,9	3,1	4,0
9200	2,3	2,3	2,9	0,2	0,5	0,2	2,3	2,3	2,9	3,2	3,2	4,1
9600	2,4	2,4	3,0	0,2	0,5	0,1	2,4	2,4	3,1	3,4	3,4	4,3
10000	2,5	2,5	3,2	0,1	0,5	0,1	2,5	2,5	3,2	3,5	3,6	4,5
10400	2,7	2,6	3,3	0,3	0,4	0,4	2,7	2,6	3,3	3,8	3,6	4,6
10800	2,8	2,7	3,4	0,1	0,4	0,1	2,8	2,7	3,4	3,8	3,8	4,8
11200	2,7	2,7	3,4	0,1	0,4	0,1	2,7	2,7	3,4	3,8	3,8	4,8
11600	2,8	2,8	3,5	0,1	0,6	0,1	2,8	2,8	3,5	3,9	3,9	5,0
12000	3,0	2,7	3,4	—	0,6	0,2	3,0	2,7	3,4	4,3	3,8	4,8
14000	3,6	3,3	4,0	—	0,3	-0,1	3,6	3,3	4,0	5,1	4,7	5,6
16000	3,7	3,5	4,2	—	0,5	-0,1	3,7	3,5	4,2	5,2	4,9	5,9
18000	3,9	3,6	4,4	—	0,6	-0,2	3,9	3,6	4,4	5,5	5,1	6,2
20200	4,1	3,7	4,5	—	0,8	-0,2	4,1	3,7	4,5	5,8	5,2	6,3

Схема IV

Комбинированные площадки.

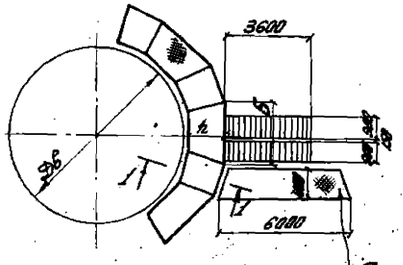

Секторные площадки

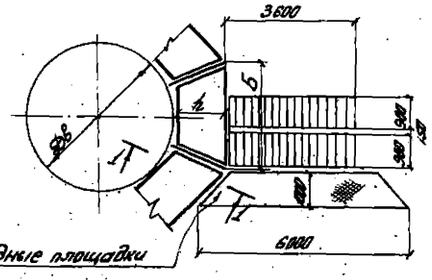

Комбинированные площадки.

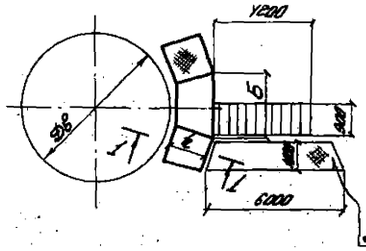

Секторные площадки.

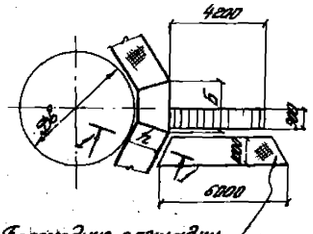

1-1

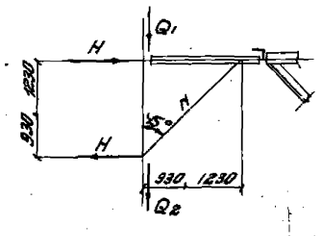

Примечания.

1. В таблицах даны расчетные нагрузки с учетом собственного веса конструкций.
2. В комбинированной и секторной схемах при размере стороны „Б" секторной площадки ∠ 2м нагрузки подсчитаны от одномаршевой лестницы с высотой подъема 4,2 м.
3. Ст. п. 2 примечания на стр. 8

Секторные площадки

Схема №1

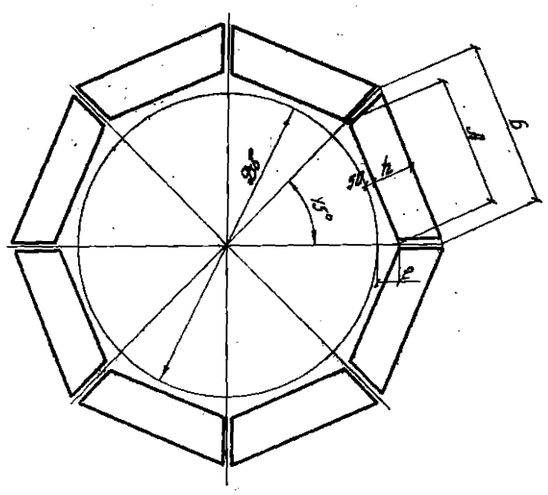

Дв	h		
от 800 до 6600	800	1000	1200
6800	800	1000	—

Монтажные схемы на листах №№ 9, 10, 11.

Схема №2

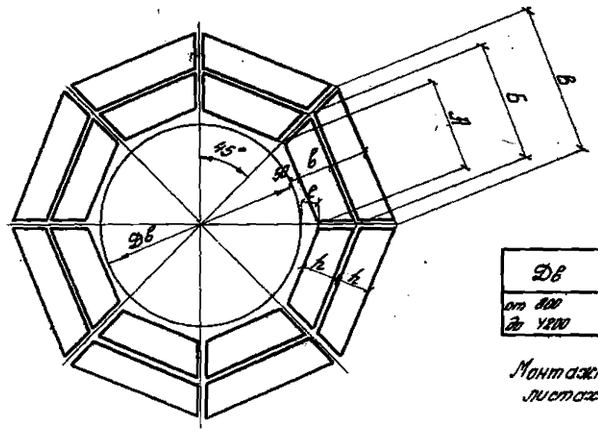

Дв	в=2h		
от 800 до 4200	1600	2000	2400

Монтажные схемы на листах №№ 12, 13.

Комбинированные площадки.

(секторные + прямоугольные)

Схема №3

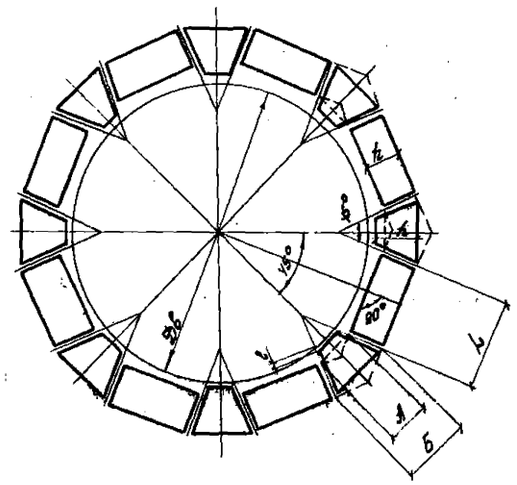

Дв	h		
от 7000 до 20200	800	1000	1200

Монтажные схемы на листах №№ 14, 15.

Схема №4

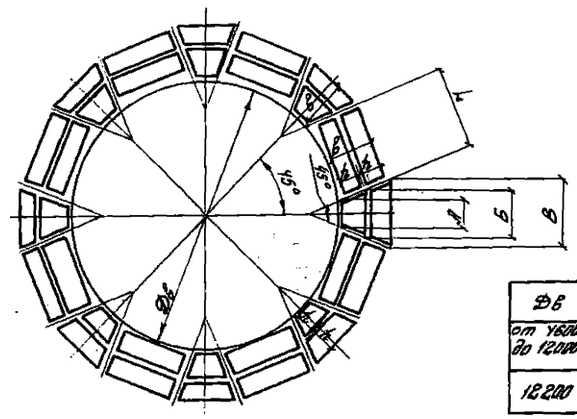

Дв	в=2h		
от 4600 до 12000	1600	2000	2400
12200	1600	2000	—

Монтажные схемы на листах №№ 16, 17.

Примечание

Значение размеров А, Б, В, L см. в таблицах на листах 2, 3, 4, 5.

ТК 1973г.	Основные компановочные схемы площадок для вертикальных аппаратов. Схемы №№ 1; 2; 3; 4.	Серия 1.459-1	
		Выпуск 1	Лист 1

12892 12

ГПИ ПРОЕКТСТАЛЬКОНСТРУКЦИЯ г.Киев

Кущевой Кущевой Сеньков

Проверил Исполнил

Гл. инж. отдела

Ректорные площадки / схема №1 /

Внутр. диаметр аппарата, мм	Ширина площад. h, мм	Длина, мм А	Длина, мм Б	Настил из эл-тов. штам. повыш. типа марка	Настил из эл-тов решетчатого типа марка	Настил рифленая сталь марка
800	800	373	1036	ПСШ 1	ПСР 1	ПС 1
	1000		1201	ПСШ 2	ПСР 2	ПС 2
	1200		1367	ПСШ 3	ПСР 3	ПС 3
1000	800	456	1118	ПСШ 4	ПСР 4	ПС 4
	1000		1284	ПСШ 5	ПСР 5	ПС 5
	1200		1450	ПСШ 6	ПСР 6	ПС 6
1200	800	538	1201	ПСШ 7	ПСР 7	ПС 7
	1000		1367	ПСШ 8	ПСР 8	ПС 8
	1200		1533	ПСШ 9	ПСР 9	ПС 9
1400	800	621	1284	ПСШ 10	ПСР 10	ПС 10
	1000		1450	ПСШ 11	ПСР 11	ПС 11
	1200		1615	ПСШ 12	ПСР 12	ПС 12
1600	800	704	1367	ПСШ 13	ПСР 13	ПС 13
	1000		1533	ПСШ 14	ПСР 14	ПС 14
	1200		1698	ПСШ 15	ПСР 15	ПС 15
1800	800	787	1450	ПСШ 16	ПСР 16	ПС 16
	1000		1615	ПСШ 17	ПСР 17	ПС 17
	1200		1781	ПСШ 18	ПСР 18	ПС 18
2000	800	870	1533	ПСШ 19	ПСР 19	ПС 19
	1000		1698	ПСШ 20	ПСР 20	ПС 20
	1200		1864	ПСШ 21	ПСР 21	ПС 21
2200	800	953	1615	ПСШ 22	ПСР 22	ПС 22
	1000		1781	ПСШ 23	ПСР 23	ПС 23
	1200		1947	ПСШ 24	ПСР 24	ПС 24
2400	800	1036	1698	ПСШ 25	ПСР 25	ПС 25
	1000		1864	ПСШ 26	ПСР 26	ПС 26
	1200		2030	ПСШ 27	ПСР 27	ПС 27
2600	800	1118	1781	ПСШ 28	ПСР 28	ПС 28
	1000		1947	ПСШ 29	ПСР 29	ПС 29
	1200		2112	ПСШ 30	ПСР 30	ПС 30
2800	800	1201	1864	ПСШ 31	ПСР 31	ПС 31
	1000		2030	ПСШ 32	ПСР 32	ПС 32
	1200		2195	ПСШ 33	ПСР 33	ПС 33
3000	800	1284	1947	ПСШ 34	ПСР 34	ПС 34
	1000		2112	ПСШ 35	ПСР 35	ПС 35
	1200		2278	ПСШ 36	ПСР 36	ПС 36

Внутр. диаметр аппарата, мм	Ширина площадки h	Длина, мм А	Длина, мм Б	Настил из эл-тов штам. повыш. типа марка	Настил из эл-тов решетчатого типа марка	Настил рифленая сталь марка
3800	800	1367	2030	ПСШ 37	ПСР 37	ПС 37
	1000		2195	ПСШ 38	ПСР 38	ПС 38
	1200		2361	ПСШ 39	ПСР 39	ПС 39
4000	800	1450	2112	ПСШ 40	ПСР 40	ПС 40
	1000		2278	ПСШ 41	ПСР 41	ПС 41
	1200		2444	ПСШ 42	ПСР 42	ПС 42
3600	800	1533	2195	ПСШ 43	ПСР 43	ПС 43
	1000		2361	ПСШ 44	ПСР 44	ПС 44
	1200		2527	ПСШ 45	ПСР 45	ПС 45
3800	800	1615	2278	ПСШ 46	ПСР 46	ПС 46
	1000		2444	ПСШ 47	ПСР 47	ПС 47
	1200		2610	ПСШ 48	ПСР 48	ПС 48
4000	800	1698	2361	ПСШ 49	ПСР 49	ПС 49
	1000		2527	ПСШ 50	ПСР 50	ПС 50
	1200		2692	ПСШ 51	ПСР 51	ПС 51
4200	800	1781	2444	ПСШ 52	ПСР 52	ПС 52
	1000		2610	ПСШ 53	ПСР 53	ПС 53
	1200		2775	ПСШ 54	ПСР 54	ПС 54
4400	800	1864	2527	ПСШ 55	ПСР 55	ПС 55
	1000		2692	ПСШ 56	ПСР 56	ПС 56
	1200		2858	ПСШ 57	ПСР 57	ПС 57
4600	800	1947	2610	ПСШ 58	ПСР 58	ПС 58
	1000		2775	ПСШ 59	ПСР 59	ПС 59
	1200		2941	ПСШ 60	ПСР 60	ПС 60
4800	800	2030	2692	ПСШ 61	ПСР 61	ПС 61
	1000		2858	ПСШ 62	ПСР 62	ПС 62
	1200		3024	ПСШ 63	ПСР 63	ПС 63
5000	800	2112	2775	ПСШ 64	ПСР 64	ПС 64
	1000		2941	ПСШ 65	ПСР 65	ПС 65
	1200		3107	ПСШ 66	ПСР 66	ПС 66
5200	800	2195	2858	ПСШ 67	ПСР 67	ПС 67
	1000		3024	ПСШ 68	ПСР 68	ПС 68
	1200		3189	ПСШ 69	ПСР 69	ПС 69
5400	800	2278	2941	ПСШ 70	ПСР 70	ПС 70
	1000		3107	ПСШ 71	ПСР 71	ПС 71
	1200		3272	ПСШ 72	ПСР 72	ПС 72

Внутр. диаметр аппарат. мм	Ширина площадки h, мм	Длина, мм А	Длина, мм Б	Настил из эл-тов штам. повыш. типа Марка	Настил из эл-тов решет. чат. типа Марка	Настил — рифленая сталь Марка
5600	800	2361	3024	ПСШ 73	ПСР 73	ПС 73
	1000		3189	ПСШ 74	ПСР 74	ПС 74
	1200		3355	ПСШ 75	ПСР 75	ПС 75
5800	800	2444	3107	ПСШ 76	ПСР 76	ПС 76
	1000		3272	ПСШ 77	ПСР 77	ПС 77
	1200		3438	ПСШ 78	ПСР 78	ПС 78
6000	800	2527	3189	ПСШ 79	ПСР 79	ПС 79
	1000		3355	ПСШ 80	ПСР 80	ПС 80
	1200		3521	ПСШ 81	ПСР 81	ПС 81
6200	800	2610	3272	ПСШ 82	ПСР 82	ПС 82
	1000		3438	ПСШ 83	ПСР 83	ПС 83
	1200		3604	ПСШ 84	ПСР 84	ПС 84
6400	800	2692	3355	ПСШ 85	ПСР 85	ПС 85
	1000		3521	ПСШ 86	ПСР 86	ПС 86
	1200		3686	ПСШ 87	ПСР 87	ПС 87
6600	800	2775	3438	ПСШ 88	ПСР 88	ПС 88
	1000		3604	ПСШ 89	ПСР 89	ПС 89
	1200		3769	ПСШ 90	ПСР 90	ПС 90
6800	800	2858	3521	ПСШ 91	ПСР 91	ПС 91
	1000		3686	ПСШ 92	ПСР 92	ПС 92

Примечания

1. Монтажные схемы площадок см. листы 9,10,11.
2. Конструкции секторных площадок см. листы 30÷46.
3. Подбор элементов площадок для аппаратов Ø6=4500 и 5500 мм см. примечание п. 2 на стр. 5.

ТК 1973г

Ключ для выбора марок площадок по схеме №1.

Серия 1.459-1 Выпуск 1 Лист 2

Инв. № подл. | Подпись и дата | Взам. инв. №
г. Киев

Секторные площадки (схема №2)

Внутр. диаметр аппарата	Ширина площ. В, мм	Длина, мм А	Б	В	Настил из элементов штампованного типа. Марка Внутрен.	Наружн.	Настил из элементов расшетчатого типа. Марка Внутрен.	Наружн.	Настил-рифленая сталь. Марка Внутрен.	Наружн.
800	1600	373	1036	1698	ПСШ 1	ПСШ 25	ПСР1	ПСР 25	ПС1	ПС 25
	2000		1201	2030	ПСШ 2	ПСШ 32	ПСР2	ПСР 32	ПС2	ПС 32
	2400		1367	2361	ПСШ 3	ПСШ 39	ПСР3	ПСР 39	ПС3	ПС 39
1000	1600	456	1118	1781	ПСШ 4	ПСШ 28	ПСР4	ПСР 28	ПС4	ПС 28
	2000		1284	2112	ПСШ 5	ПСШ 35	ПСР5	ПСР 35	ПС5	ПС 35
	2400		1450	2444	ПСШ 6	ПСШ 42	ПСР6	ПСР 42	ПС6	ПС 42
1200	1600	538	1201	1864	ПСШ 7	ПСШ 31	ПСР7	ПСР 31	ПС7	ПС 31
	2000		1367	2195	ПСШ 8	ПСШ 38	ПСР8	ПСР 38	ПС8	ПС 38
	2400		1533	2527	ПСШ 9	ПСШ 45	ПСР 9	ПСР 45	ПС9	ПС 45
1400	1600	621	1284	1947	ПСШ 10	ПСШ 34	ПСР 10	ПСР34	ПС10	ПС 34
	2000		1450	2278	ПСШ 11	ПСШ 41	ПСР 11	ПСР41	ПС11	ПС 41
	2400		1615	2610	ПСШ 12	ПСШ 48	ПСР 12	ПСР48	ПС12	ПС 48
1600	1600	704	1367	2030	ПСШ 13	ПСШ 37	ПСР 13	ПСР 37	ПС13	ПС 37
	2000		1533	2361	ПСШ 14	ПСШ 44	ПСР 14	ПСР44	ПС14	ПС 44
	2400		1698	2692	ПСШ 15	ПСШ 51	ПСР 15	ПСР 51	ПС15	ПС 51
1800	1600	787	1450	2112	ПСШ 16	ПСШ 40	ПСР 16	ПСР40	ПС16	ПС 40
	2000		1615	2444	ПСШ 17	ПСШ 47	ПСР 17	ПСР47	ПС17	ПС 47
	2400		1781	2775	ПСШ 18	ПСШ 54	ПСР 18	ПСР 54	ПС 18	ПС 54
2000	1600	870	1533	2195	ПСШ 19	ПСШ 43	ПСР 19	ПСР43	ПС19	ПС 43
	2000		1698	2527	ПСШ 20	ПСШ 50	ПСР 20	ПСР50	ПС20	ПС 50
	2400		1864	2858	ПСШ 21	ПСШ 57	ПСР 21	ПСР57	ПС21	ПС 57
2200	1600	953	1615	2278	ПСШ 22	ПСШ 46	ПСР 22	ПСР46	ПС22	ПС46
	2000		1781	2610	ПСШ 23	ПСШ 53	ПСР 23	ПСР53	ПС23	ПС 53
	2400		1947	2941	ПСШ 24	ПСШ 60	ПСР 24	ПСР60	ПС24	ПС 60
2400	1600	1036	1698	2361	ПСШ 25	ПСШ 49	ПСР25	ПСР 49	ПС 25	ПС 49
	2000		1864	2692	ПСШ 26	ПСШ 56	ПСР26	ПСР 56	ПС 26	ПС 56
	2400		2030	3024	ПСШ 27	ПСШ 63	ПСР27	ПСР 63	ПС 27	ПС 63

Внутр. диаметр аппар.	Ширина площ. В, мм	Длина, мм А	Б	В	Настил из эл-тов штампованного типа. Марка Внутрен.	Наружн.	Настил из эл-тов расшетчатого типа. Марка Внутрен.	Наружн.	Настил-рифленая сталь. Марка Внутрен.	Наружн.
2600	1600	1118	1781	2444	ПСШ 28	ПСШ 52	ПСР 28	ПСР 52	ПС 28	ПС 52
	2000		1947	2775	ПСШ 29	ПСШ 59	ПСР 29	ПСР 59	ПС 29	ПС 59
	2400		2112	3107	ПСШ 30	ПСШ 66	ПСР 30	ПСР 66	ПС 30	ПС 66
2800	1600	1201	1864	2527	ПСШ 31	ПСШ 55	ПСР 31	ПСР 55	ПС 31	ПС 55
	2000		2030	2858	ПСШ 32	ПСШ 62	ПСР 32	ПСР 62	ПС 32	ПС 62
	2400		2195	3189	ПСШ 33	ПСШ 69	ПСР 33	ПСР 69	ПС 33	ПС 69
3000	1600	1284	1947	2610	ПСШ 34	ПСШ 58	ПСР 34	ПСР 58	ПС 34	ПС 58
	2000		2112	2941	ПСШ 35	ПСШ 65	ПСР 35	ПСР 65	ПС 35	ПС 65
	2400		2278	3272	ПСШ 36	ПСШ 72	ПСР 36	ПСР 72	ПС 36	ПС 72
3200	1600	1367	2030	2692	ПСШ 37	ПСШ 61	ПСР 37	ПСР 61	ПС 37	ПС 61
	2000		2195	3024	ПСШ 38	ПСШ 68	ПСР 38	ПСР 68	ПС 38	ПС 68
	2400		2361	3355	ПСШ 39	ПСШ 75	ПСР 39	ПСР 75	ПС 39	ПС 75
3400	1600	1450	2112	2775	ПСШ 40	ПСШ 64	ПСР 40	ПСР 64	ПС 40	ПС 64
	2000		2278	3107	ПСШ 41	ПСШ 71	ПСР 41	ПСР 71	ПС 41	ПС 71
	2400		2444	3438	ПСШ 42	ПСШ 78	ПСР 42	ПСР 78	ПС 42	ПС 78
3600	1600	1533	2195	2858	ПСШ 43	ПСШ 67	ПСР 43	ПСР 67	ПС 43	ПС 67
	2000		2361	3189	ПСШ 44	ПСШ 74	ПСР 44	ПСР 74	ПС 44	ПС 74
	2400		2527	3521	ПСШ 45	ПСШ 81	ПСР 45	ПСР 81	ПС 45	ПС 81
3800	1600	1615	2278	2941	ПСШ 46	ПСШ 70	ПСР 46	ПСР 70	ПС 46	ПС 70
	2000		2444	3272	ПСШ 47	ПСШ 77	ПСР 47	ПСР 77	ПС 47	ПС 77
	2400		2610	3604	ПСШ 48	ПСШ 84	ПСР 48	ПСР 84	ПС 48	ПС 84
4000	1600	1698	2361	3024	ПСШ 49	ПСШ 73	ПСР 49	ПСР 73	ПС 49	ПС 73
	2000		2527	3355	ПСШ 50	ПСШ 80	ПСР 50	ПСР 80	ПС 50	ПС 80
	2400		2692	3687	ПСШ 51	ПСШ 87	ПСР 51	ПСР 87	ПС 51	ПС 87
4200	1600	1781	2444	3107	ПСШ 52	ПСШ 76	ПСР 52	ПСР 76	ПС 52	ПС 76
	2000		2610	3438	ПСШ 53	ПСШ 83	ПСР 53	ПСР 83	ПС 53	ПС 83
	2400		2775	3769	ПСШ 54	ПСШ 90	ПСР 54	ПСР 90	ПС 54	ПС 90

Примечания.

1. Монтажные схемы площадок см. листы 12, 13.
2. Конструкции площадок см. листы 30÷46.

Инв.№ подл. | Подпись и дата | Взам.инв.№ | Инв.№ дубл. | Подпись и дата
Укрпроектстальконструкция г.Киев

Комбинированные площадки /Схема №3/

Внутр. диаметр аппарата, мм	Ширина площ. h, мм	Длина, мм А	Б	L	Настил из элементов штампованного типа. Марка: Секторные	Прямоугольн.	Настил из элементов решетчатого типа. Марка: Секторные	Прямоуг.	Настил-рифленая сталь. Марка: Секторные	Прямоуг.
7000	800	787	1450	2100	ПСШ 16	ПШ 14	ПСР 16	ПР 14	ПС 16	П14
	1000	704	1522		ПСШ 14	ПШ 15	ПСР 14	ПР15	ПС 14	П15
	1200		1698		ПСШ 15	ПШ У7	ПСР 15	ПРУ7	ПС 15	П.У7
7200	800	787	1450		ПСШ 16	ПШ 14	ПСР 16	ПР 14	ПС 16	П14
	1000		1615		ПСШ 17	ПШ 15	ПСР 17	ПР 15	ПС 17	П15
	1200		1781		ПСШ 18	ПШ У7	ПСР 18	ПР У7	ПС 18	П У7
8000	800	1118	1781		ПСШ 28	ПШ 14	ПСР 28	ПР 14	ПС 28	П14
	1000		1977		ПСШ 29	ПШ 15	ПСР 29	ПР 15	ПС 29	П15
	1200		2112		ПСШ 30	ПШ У7	ПСР 30	ПР У7	ПС 30	П У7
8200	800	1201	1864		ПСШ 31	ПШ 14	ПСР 31	ПР 14	ПС 31	П14
	1000		2030		ПСШ 32	ПШ 15	ПСР 32	ПР 15	ПС 32	П15
	1200		2195		ПСШ 33	ПШ У7	ПСР 33	ПРУ7	ПС 33	П У7
9000	800	1201	1864	2400	ПСШ 31	ПШ 17	ПСР 31	ПР 17	ПС 31	П17
	1000		2030		ПСШ 32	ПШ 18	ПСР 32	ПР 18	ПС 32	П У8
	1200		2195		ПСШ 33	ПШ У8	ПСР 33	ПРУ8	ПС 33	П У8
9200	800	1284	1977		ПСШ 34	ПШ 17	ПСР 34	ПР 17	ПС 34	П17
	1000		2112		ПСШ 35	ПШ 18	ПСР 35	ПР 18	ПС 35	П18
	1200		2278		ПСШ 36	ПШ У8	ПСР 36	ПРУ8	ПС 36	П У8
10000	800	1615	2278		ПСШ У6	ПШ 17	ПСР У6	ПР 17	ПС У6	П17
	1000		2444		ПСШ У7	ПШ 18	ПСР У7	ПР 18	ПС У7	П18
	1200		2610		ПСШ У8	ПШ У8	ПСР У8	ПРУ8	ПС У8	П У8
10200	800	1698	2361		ПСШ У9	ПШ 17	ПСР У9	ПР 17	ПС У9	П17
	1000		2527		ПСШ 50	ПШ 18	ПСР 50	ПР 18	ПС 50	П18
	1200		2692		ПСШ 51	ПШ У8	ПСР 51	ПРУ8	ПС 51	П У8
11000	800	1450	2112	3000	ПСШ У0	ПШ 20	ПСР У0	ПР 20	ПС У0	П20
	1000		2278		ПСШ У1	ПШ 21	ПСР У1	ПР 21	ПС У1	П21
	1200		2444		ПСШ У2	ПШ У9	ПСР У2	ПРУ9	ПС У2	П У9
11200	800	1533	2195		ПСШ У3	ПШ 20	ПСР У3	ПР 20	ПС У3	П20
	1000		2361		ПСШ У4	ПШ 21	ПСР У4	ПР 21	ПС У4	П21
	1200		2527		ПСШ У5	ПШ У9	ПСР У5	ПРУ9	ПС У5	П У9

Внутр. диаметр аппарата, мм	Ширина площ. h, мм	Длина, мм А	Б	L	Настил из элементов штампованного типа. Марка: Секторные	Прямоуг.	Настил из элементов решетчатого типа. Марка: Секторные	Прямоуг.	Настил-рифленая сталь. Марка: Секторные	Прямоуг.
12000	800	1864	2527	3000	ПСШ 55	ПШ 20	ПСР 55	ПР 20	ПС 55	П20
	1000	1781	2610		ПСШ 53	ПШ 21	ПСР 53	ПР21	ПС 53	П21
	1200		2775		ПСШ 54	ПШ У9	ПСР 54	ПРУ9	ПС 54	П У9
12200	800	1367	2030	3600	ПСШ 37	ПШ 23	ПСР 37	ПР 23	ПС 37	П23
	1000		2195		ПСШ 38	ПШ 24	ПСР 38	ПР24	ПС 38	П24
	1200		2361		ПСШ 39	ПШ 50	ПСР 39	ПР 50	ПС 39	П 50
14000	800	2030	2692		ПСШ 61	ПШ 23	ПСР 61	ПР 23	ПС 61	П23
	1000		2858		ПСШ 62	ПШ 24	ПСР 62	ПР 24	ПС 62	П24
	1200		3024		ПСШ 63	ПШ 50	ПСР 63	ПР 50	ПС 63	П 50
14200	800	2112	2775		ПСШ 64	ПШ 23	ПСР 64	ПР 23	ПС 64	П23
	1000		2941		ПСШ 65	ПШ 24	ПСР 65	ПР 24	ПС 65	П24
	1200		3107		ПСШ 66	ПШ 50	ПСР 66	ПР 50	ПС 66	П 50
16000	800	2775	3438		ПСШ 88	ПШ 23	ПСР 88	ПР 23	ПС 88	П23
	1000		3604		ПСШ 89	ПШ 24	ПСР 89	ПР24	ПС 89	П24
	1200		3769		ПСШ 90	ПШ 50	ПСР 90	ПР 50	ПС 90	П 50
16200	800	2858	3521		ПСШ 91	ПШ 23	ПСР 91	ПР 23	ПС 91	П23
	1000		3686		ПСШ 92	ПШ 24	ПСР 92	ПР 24	ПС 92	П24
	1200	2278	3272	4200	ПСШ 72	ПШ 51	ПСР 72	ПР 51	ПС 72	П51
18000	800	2444	3107		ПСШ 76	ПШ 29	ПСР 76	ПР 29	ПС 76	П29
	1000	2444	3272		ПСШ 77	ПШ 30	ПСР 77	ПР 30	ПС 77	П30
	1200		3438		ПСШ 78	ПШ 52	ПСР 78	ПР 52	ПС 78	П52
18200	800	2587	3189	4800	ПСШ 79	ПШ 29	ПСР 79	ПР 29	ПС 79	П29
	1000		3355		ПСШ 80	ПШ 30	ПСР 80	ПР 30	ПС 80	П30
	1200		3521		ПСШ 81	ПШ 52	ПСР 81	ПР 52	ПС 81	П52
20000	800	2692	3355	5400	ПСШ 85	ПШ 35	ПСР 85	ПР 35	ПС 85	П35
	1000		3521		ПСШ 86	ПШ 36	ПСР 86	ПР 36	ПС 86	П36
	1200		3687		ПСШ 87	ПШ 53	ПСР 87	ПР 53	ПС 87	П53
20200	800	2775	3438		ПСШ 88	ПШ 35	ПСР 88	ПР 35	ПС 88	П35
	1000		3604		ПСШ 89	ПШ 36	ПСР 89	ПР 36	ПС 89	П36
	1200		3769		ПСШ 90	ПШ 53	ПСР 90	ПР 53	ПС 90	П53

Примечания.

1. Монтажные схемы площадок см. листы 14 ÷ 15.
2. Конструкции секторных площадок см. листы 30 ÷ 46.
3. Конструкции прямоугольных площадок $h = 800$, 1000 мм. по серии 1.450-2. Вып. 1,2.
4. Конструкции прямоугольных площадок $h = 1200$ мм. см. листы 47 ÷ 50.

Комбинированные площадки /Схема №4/

Внутренний диаметр опорной колонны	Высота площадки, мм	Длина, мм: Секторных: А	Б	В	Прямоугольных: Л	Настил из элементов штампованного типа. Марка: Секторные: Внутр.	Наружн.	Прямоуг. Внутр. Наружн.	Настил из элементов решетчатого типа. Марка: Секторные: Внутр.	Наружн.	Прямоуг. Внутр. Наружн.	Настил-рифленая сталь. Марка: Секторные: Внутр.	Наружн.	Прямоуг. Внутр. Наружн.
600	1600	373	1036	1698	1500	ПРШ 1	ПРШ 25	ПШ 8	ПСР 1	ПСР 25	ПР 8	ПС 1	ПС 25	П8
	2000		1201	2030		ПРШ 2	ПРШ 32	ПШ 9	ПСР 2	ПСР 32	ПР 9	ПС 2	ПС 32	П9
	2400		1367	2361		ПРШ 3	ПРШ 39	ПШ У5	ПСР 3	ПСР 39	ПР У5	ПС 3	ПС 39	П У5
800	1600	У56	1118	1781		ПРШ У	ПРШ 28	ПШ 8	ПСР У	ПСР 28	ПР 8	ПС У	ПС 28	П8
	2000		1284	2112		ПРШ 5	ПРШ 35	ПШ 9	ПСР 5	ПСР 35	ПР 9	ПС 5	ПС 35	П9
	2400		1У50	2УУУ		ПРШ 6	ПРШ У2	ПШ У5	ПСР 6	ПСР У2	ПР У5	ПС 6	ПС У2	П У5
1000	1600	538	1201	186У		ПРШ 7	ПРШ 31	ПШ 8	ПСР 7	ПСР 31	ПР 8	ПС 7	ПС 31	П8
	2000		1367	2195		ПРШ 8	ПРШ 38	ПШ 9	ПСР 8	ПСР 38	ПР 9	ПС 8	ПС 38	П9
	2400		1533	2527		ПРШ 9	ПРШ У5	ПШ У5	ПСР 9	ПСР У5	ПР У5	ПС 9	ПС У5	П У5
1200	1600	621	1284	1У47		ПРШ 10	ПРШ 3У	ПШ 8	ПСР 10	ПСР 3У	ПР 8	ПС 10	ПС 3У	П8
	2000		1У50	2278		ПРШ 11	ПРШ У1	ПШ 9	ПСР 11	ПСР У1	ПР 9	ПС 11	ПС У1	П9
	2400		1615	2610		ПРШ 12	ПРШ У8	ПШ У5	ПСР 12	ПСР У8	ПР У5	ПС 12	ПС У8	П У5
1400	1600	У56	1118	1781		ПРШ У	ПРШ 28	ПШ 11	ПСР У	ПСР 28	ПР 11	ПС У	ПС 28	П 11
	2000		1284	2112		ПРШ 5	ПРШ 35	ПШ 12	ПСР 5	ПСР 35	ПР 12	ПС 5	ПС 35	П 12
	2400		1У50	2УУУ		ПРШ 6	ПРШ У2	ПШ У6	ПСР 6	ПСР У2	ПР У6	ПС 6	ПС У2	П У6
1600	1600	538	1201	186У		ПРШ 7	ПРШ 31	ПШ 11	ПСР 7	ПСР 31	ПР 11	ПС 7	ПС 31	П 11
	2000		1367	2195		ПРШ 8	ПРШ 38	ПШ 12	ПСР 8	ПСР 38	ПР 12	ПС 8	ПС 38	П 12
	2400		1533	2527		ПРШ 9	ПРШ У5	ПШ У6	ПСР 9	ПСР У5	ПР У6	ПС 9	ПС У5	П У6
1800	1600	621	1284	1У47	1800	ПРШ 10	ПРШ 3У	ПШ 11	ПСР 10	ПСР 3У	ПР 11	ПС 10	ПС 3У	П 11
	2000		1У50	2278		ПРШ 11	ПРШ У1	ПШ 12	ПСР 11	ПСР У1	ПР 12	ПС 11	ПС У1	П 12
	2400		1615	2610		ПРШ 12	ПРШ У8	ПШ У6	ПСР 12	ПСР У8	ПР У6	ПС 12	ПС У8	П У6
	1600	704	1367	2030		ПРШ 13	ПРШ 37	ПШ 11	ПСР 13	ПСР 37	ПР 11	ПС 13	ПС 37	П 11
2000	2000		1533	2361		ПРШ 14	ПРШ УУ	ПШ 12	ПСР 14	ПСР УУ	ПР 12	ПС 14	ПС УУ	П 12
	2400		1698	2692		ПРШ 15	ПРШ 51	ПШ У6	ПСР 15	ПСР 51	ПР У6	ПС 15	ПС 51	П У6
2200	1600	787	1У50	2112		ПРШ 16	ПРШ У0	ПШ 11	ПСР 16	ПСР У0	ПР 11	ПС 16	ПС У0	П 11
	2000		1615	2444		ПРШ 17	ПРШ У7	ПШ 12	ПСР 17	ПСР У7	ПР 12	ПС 17	ПС У7	П 12
	2400		1781	2775		ПРШ 18	ПРШ 54	ПШ У6	ПСР 18	ПСР 54	ПР У6	ПС 18	ПС 54	П У6
2400	1600	870	1533	2195		ПРШ 19	ПРШ У3	ПШ 11	ПСР 19	ПСР У3	ПР 11	ПС 19	ПС У3	П 11
	2000		1698	2527		ПРШ 20	ПРШ 50	ПШ 12	ПСР 20	ПСР 50	ПР 12	ПС 20	ПС 50	П 12
	2400		186У	2858		ПРШ 21	ПРШ 57	ПШ У6	ПСР 21	ПСР 57	ПР У6	ПС 21	ПС 57	П У6
2600	1600	787	1У50	2112	2100	ПРШ 16	ПРШ У0	ПШ 1У	ПСР 16	ПСР У0	ПР 1У	ПС 16	ПС У0	П 1У
	2000	704	1533	2361		ПРШ 1У	ПРШ УУ	ПШ 15	ПСР 1У	ПСР УУ	ПР 15	ПС 1У	ПС УУ	П 15
	2400		1698	2692		ПРШ 15	ПРШ 51	ПШ У7	ПСР 15	ПСР 51	ПР У7	ПС 15	ПС 51	П У7

Внутренний диаметр опорной колонны	Высота площадки, мм	Длина, мм: Секторных: А	Б	В	Прямоугольных: Л	Настил из элементов штампованного типа. Марка: Секторные: Внутр.	Наружн.	Прямоуг. Внутр. Наружн.	Настил из элементов решетчатого типа. Марка: Секторные: Внутр.	Наружн.	Прямоуг. Внутр. Наружн.	Настил-рифленая сталь. Марка: Секторные: Внутр.	Наружн.	Прямоуг. Внутр. Наружн.
7200	1600	787	1У50	2112	2100	ПРШ 16	ПРШ У0	ПШ 1У	ПСР 16	ПСР У0	ПР 1У	ПС 16	ПС У0	П 1У
	2000		1615	2УУУ		ПРШ 17	ПРШ У7	ПШ 15	ПСР 17	ПСР У7	ПР 15	ПС 17	ПС У7	П 15
	2400		1781	2775		ПРШ 18	ПРШ 54	ПШ У7	ПСР 18	ПСР 54	ПР У7	ПС 18	ПС 54	П У7
8000	1600	1118	1781	2УУУ		ПРШ 28	ПРШ 58	ПШ 1У	ПСР 28	ПСР 58	ПР 1У	ПС 28	ПС 58	П 1У
	2000		1У47	2775		ПРШ 29	ПРШ 59	ПШ 15	ПСР 29	ПСР 59	ПР 15	ПС 29	ПС 59	П 15
	2400		2112	3107		ПРШ 30	ПРШ 66	ПШ У7	ПСР 30	ПСР 66	ПР У7	ПС 30	ПС 66	П У7
8200	1600	1201	186У	2527		ПРШ 31	ПРШ 35	ПШ 1У	ПСР 31	ПСР 35	ПР 1У	ПС 31	ПС 55	П 1У
	2000		2030	2858		ПРШ 32	ПРШ 68	ПШ 15	ПСР 38	ПСР 68	ПР 15	ПС 32	ПС 68	П 15
	2400		2195	3189		ПРШ 33	ПРШ 69	ПШ У7	ПСР 33	ПСР 69	ПР 47	ПС 33	ПС 69	П У7
9000	1600	1201	186У	2527	2100	ПРШ 31	ПРШ 55	ПШ 17	ПСР 31	ПСР 55	ПР 17	ПС 31	ПС 35	П 17
	2000		2030	2858		ПРШ 32	ПРШ 62	ПШ 18	ПСР 32	ПСР 62	ПР 18	ПС 32	ПС 62	П 18
	2400		2195	3189		ПРШ 33	ПРШ 69	ПШ У8	ПСР 33	ПСР 69	ПР У8	ПС 33	ПС 69	П У8
9200	1600	128У	1У47	2610		ПРШ 3У	ПРШ 58	ПШ 17	ПСР 3У	ПСР 58	ПР 17	ПС 3У	ПС 58	П 17
	2000		2118	29У1		ПРШ 35	ПРШ 65	ПШ 18	ПСР 35	ПСР 65	ПР 18	ПС 35	ПС 65	П 18
	2400		2278	3272		ПРШ 36	ПРШ 72	ПШ У8	ПСР 36	ПСР 72	ПР У8	ПС 36	ПС 72	П У8
10000	1600	1615	2278	29У1	2400	ПРШ У6	ПРШ 70	ПШ 17	ПСР У6	ПСР 70	ПР 17	ПС У6	ПС 70	П 17
	2000		2УУУ	3272		ПРШ У7	ПРШ 77	ПШ 18	ПСР У7	ПСР 77	ПР 18	ПС У7	ПС 77	П 18
	2400		2610	360У		ПРШ У8	ПРШ 8У	ПШ У8	ПСР У8	ПСР 8У	ПР У8	ПС У8	ПС 8У	П У8
10200	1600	1698	236У	3024		ПРШ У9	ПРШ 73	ПШ 17	ПСР У9	ПСР 73	ПР 17	ПС У9	ПС 73	П 17
	2000		2527	3355		ПРШ 50	ПРШ 80	ПШ 18	ПСР 50	ПСР 80	ПР 18	ПС 50	ПС 80	П 18
	2400		2692	3688		ПРШ 51	ПРШ 87	ПШ У8	ПСР 51	ПСР 87	ПР У8	ПС 51	ПС 87	П У8
11000	1600	1450	2112	2775	3000	ПРШ У0	ПРШ 6У	ПШ 20	ПСР У0	ПСР 6У	ПР 20	ПС У0	ПС 6У	П 20
	2000		2278	3107		ПРШ У1	ПРШ 71	ПШ 21	ПСР У1	ПСР 71	ПР 21	ПС У1	ПС 71	П 21
	2400		2УУУ	3У38		ПРШ У2	ПРШ 78	ПШ У9	ПСР У2	ПСР 78	ПР У9	ПС У2	ПС 78	П У9
11200	1600	1533	2195	2858		ПРШ У3	ПРШ 67	ПШ 20	ПСР У3	ПСР 67	ПР 20	ПС У3	ПС 67	П 20
	2000		2361	3189		ПРШ УУ	ПРШ 7У	ПШ 21	ПСР УУ	ПСР 7У	ПР 21	ПС УУ	ПС 7У	П 21
	2400		2587	3521		ПРШ У5	ПРШ 81	ПШ У9	ПСР У5	ПСР 81	ПР У9	ПС У5	ПС 81	П У9
12000	1600	1781	2УУУ	3107		ПРШ 52	ПРШ 76	ПШ 20	ПСР 52	ПСР 76	ПР 20	ПС 52	ПС 76	П 20
	2000		2610	3У38		ПРШ 53	ПРШ 83	ПШ 21	ПСР 53	ПСР 83	ПР 21	ПС 53	ПС 83	П 21
	2400		2775	3769		ПРШ 54	ПРШ 90	ПШ У9	ПСР 54	ПСР 90	ПР У9	ПС 5У	ПС 90	П У9
12200	1600	186У	2527	3189		ПРШ 55	ПРШ 79	ПШ 20	ПСР 55	ПСР 79	ПР 20	ПС 55	ПС 79	П 20
	2000		2692	3521		ПРШ 56	ПРШ 86	ПШ 21	ПСР 56	ПСР 86	ПР 21	ПС 56	ПС 86	П 21

Примечания.

1. Монтажные схемы площадок см. листы 16, 17.
2. Конструкции секторных площадок см. листы 30 ÷ У6.
3. Конструкции прямоугольных площадок h = 800, 1000 мм. по серии 1.У59-2. Вып. 1.2.
4. Конструкции прямоугольные площадок h = 1200 см. листы У7 ÷ 50.

ТК 1973г

Ключ для выбора марок площадок по схеме №4.

Серия 1.459-1 Выпуск 1 Лист 5

12892 16

ГПИ Укрпроектстальконструкция г. Киев

Гл. инженер проекта — Шевцов; Нач. отд. — Кононенко; Гл. специалист — Лисенко; Нач. сектора — Кононенко

Прямоугольные площадки

Марка	Ширина, мм	Длина, мм	Допуск. временная нагруз.	Вид настила	Примечания
ПШ У5	1200	1500	До 400 кгс/м²	Настил из элементов штампованного типа	Конструкцию площадок см. лист 51, 54, 55
ПШ У6	1200	1800			
ПШ У7	1200	2100			
ПШ У8	1200	2400			
ПШ У9	1200	3000			
ПШ 50	1200	3600			
ПШ 51	1200	4200			
ПШ 52	1200	4800			
ПШ 53	1200	5400	До 300 кгс/м²		
ПР У5	1200	1500	До 400 кгс/м²	Настил из элементов решетчатого типа	Конструкцию площадок см. лист 51, 54, 55
ПР У6	1200	1800			
ПР У7	1200	2100			
ПР У8	1200	2400			
ПР У9	1200	3000			
ПР 50	1200	3600			
ПР 51	1200	4200			
ПР 52	1200	4800			
ПР 53	1200	5400	До 300 кгс/м²		
ПУ5	1200	1500	До 400 кгс/м²	Настил - рифленая сталь ГОСТ 8568-57*	Конструкцию площадок см. лист 52
ПУ6	1200	1800			
ПУ7	1200	2100			
ПУ8	1200	2400			
ПУ9	1200	3000			
П50	1200	3600			
П51	1200	4200			
П52	1200	4800			
П53	1200	5400	До 300 кгс/м²		

Переходные площадки

Марка	Ширина, мм	Длина, мм	Допуск. временная нагруз.	Вид настила	Примечания
ДПШ 1	800	2400	До 400 кгс/м²	Настил из элементов штампованного типа	Конструкцию площадок см. лист 53÷58
ДПШ 2	1000				
ДПШ 3	800	3000			
ДПШ У	1000				
ДПШ 5	800	3600			
ДПШ 6	1000				
ДПШ 7	800	4200			
ДПШ 8	1000				
ДПШ 9	800	4800			
ДПШ 10	1000				
ДПШ 11	800	5400			
ДПШ 12	1000				
ДПШ 13	800	6000			
ДПШ 14	1000				
ДПР 1	800	2400	До 400 кгс/м²	Настил из элементов решетчатого типа	Конструкцию площадок см. лист 53÷58
ДПР 2	1000				
ДПР 3	800	3000			
ДПРУ	1000				
ДПР 5	800	3600			
ДПР 6	1000				
ДПР 7	800	4200			
ДПР 8	1000				
ДПР 9	800	4800			
ДПР 10	1000				
ДПР 11	800	5400			
ДПР 12	1000				
ДПР 13	800	6000			
ДПР 14	1000				
ДП 1	800	2400	До 400 кгс/м²	Настил - рифленая сталь ГОСТ 8568-57*	Конструкцию площадок см. лист 52
ДП 2	1000				
ДП 3	800	3000			
ДП У	1000				
ДП 5	800	3600			
ДП 6	1000				
ДП 7	800	4200			
ДП 8	1000				
ДП 9	800	4800			
ДП 10	1000				
ДП 11	800	5400			
ДП 12	1000				
ДП 13	800	6000			
ДП 14	1000				

Дополнительные элементы секторов

Марка	Вв внутренний диаметр аппарата, мм	Ширина т, мм	Длина, мм l	Длина, мм l₁	п, мм	Примечания
Н1	800	120	325	420	60	Разработаны взамен ГОСТ 8568-57*
Н2	1000		385	500	80	
Н3	1200		485	580	100	
Н4	1400		560	655	120	
Н5	1600		640	735	140	
Н6	1800		720	815	160	
Н7	2000		800	890	180	
Н8	2200	170	875	1010	200	
Н9	2400		955	1090	220	
Н10	2600		1035	1165	240	
Н11	2800		1110	1245	260	
Н12	3000		1190	1325	280	
Н13	3200		1270	1405	300	
Н14	3400	220	1350	1520	320	
Н15	3600		1425	1600	340	
Н16	3800		1505	1680	360	
Н17	4000		1585	1755	380	
Н18	4200		1660	1835	400	
Н19	4400		1740	1915	420	
Н20	4600	270	1820	2030	440	
Н21	4800		1900	2110	460	
Н22	5000		1975	2190	480	
Н23	5200		2055	2265	500	
Н24	5400		2135	2345	520	
Н25	5600		2210	2425	540	
Н26	5800		2290	2500	560	
Н27	6000	300	2330	2455	600	
	6200					
	6400					
Н28	6600	350	2670	2945	640	
	6800					
Арм.1 Н29	7000 *	220	1335	1420		
Н30	7200		1415	1500		
Н31	8000		1570	1660		
	8200 *					
Н32	9000 *		1730	1815		
Н33	9200	230	1810	1900		
Н34	10000	250	1965	2060		
	10200 *					
Н35	11000	320	2160	2285		
	11200 *					
Н36	12000		2280	2405		
Н37	12200	330	2370	2485		
Н38	14000	240	2750	2840		
	14200					
Н39	16000	180	3140	3210		
	16200					
Н40	18000	320	3530	3560		
	18200					
Н41	20000	420	3920	4095		
	20200					

Разрез и установливается в каждом конкретном случае по проекту.

Дополнительные элементы секторов

При температуре аппаратов до 200°.

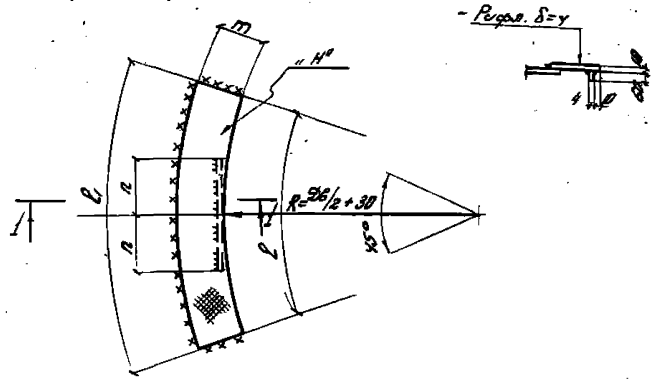

При температуре аппаратов более 200°.

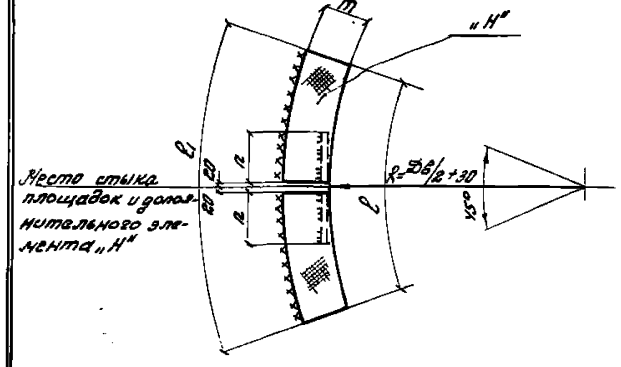

Примечания.

1. В марке Н29 при Вв=7000 мм и ширине площадки 800мм m=270мм.
2. Начиная с марки Н29, для внутренней привязки элемента R взят по диаметру, отмеченному *, длины l и l₁ – по меньшему диаметру.

ТК 1973г.	Ключ для вывора марок прямоугольных, переходных площадок и дополнительных элементов.	Серия 1.450-1 Выпуск 1 Лист 6

Инв.№ подл. | Подпись и дата | Взам.инв.№

Кронштейны для секторных площадок.

Марка кронштейна	Ø6 аппарата, мм	ℓ, мм	Ширина площ., мм	Примечания
К1	800 1000	91	800	Конструкции кронштейнов см. листы 23,24,25. Монтажные схемы см. листы 9, 10, 11
К2	1200 1400	108		
К3	1600 1800	124		
К4	2000 2200	141		
К5	2400 2600	157		
К6	2800 3000 3200	177		
К7	3400 3600	198		
К8	3800 4000	215		
К9	4200 4400	231		
К10	4600 4800 5000	252		
К11	5200 5400	272		
К12	5600 5800	289		
К13	6000 6200	311		
К14	6400 6600	327		
К15	6800	329		
К16	800 1000	91	1000	
К17	1200 1400	108		
К18	1600 1800	124		
К19	2000 2200	141		
К20	2400 2600	157		
К21	2800 3000 3200	177		
К22	3400 3600	198		
К23	3800 4000	215		
К24	4200 4400	231		
К25	4600 4800 5000	252		
К26	5200 5400	272		
К27	5600 5800	289		
К28	6000 6200	311		
К29	6400 6600	327		
К30	6800	339		
К31	800 1000	91	1200	
К32	1200 1400	108		
К33	1600 1800	124		
К34	2000 2200	141		
К35	2400 2600	157		
К36	2800 3000 3200	177		
К37	3400 3600	198		
К38	3800 4000	215		
К39	4200 4400	231		
К40	4600 4800 5000	252		
К41	5200 5400	272		
К42	5600 5800	289		
К43	6000 6200	311		
К44	6400 6600	327		

Кронштейны для секторных и комбинированных площадок.

Марка кронштейна	Ø6 аппарата, мм	ℓ, мм	Ширина площ., мм	Примечания
К3	7200 9000	124	800	Конструкции кронштейнов см. листы 23,25. Монтажные схемы см. листы 14,15.
К4	8000 8200 9200	141		
К5	10000 10200	157		
К8	11000	215		
К9	7000 11200	231		
К10	12000	252		
К73	12200	307		
К74	14000 14200	240		
К75	16000 16200	184		
К76	18000 18200	319		
К77	20000 20200	414		
К17	7000	110	1000	
К18	7200 9000	124		
К19	8000 8200 9200 12000	141		
К20	10000 10200	157		
К24	11800 11200	231		
К78	12200	307		
К79	14000 14200	240		
К80	16000 16200	184		
К81	18000 18200	319		
К82	20000 20200	414		
К32	7000	110	1200	
К33	7200 9000	124		
К34	8000 8200 9200 12000	141		
К35	10000 10200	157		
К39	11000 11200	231		
К83	12200	307		
К84	14000 14200	240		
К85	16000 16200	184		
К86	18000 18200	319		
К87	20000 20200	414		

Кронштейны для секторных площадок.

Марка кронштейна	Ø6 аппарата, мм	ℓ, мм	Ширина площ., мм	Примечания
К46	800 1000	91	1600	Конструкции кронштейнов см. листы 28,29. Монтажные схемы см. листы 12,13
К47	1200 1400	108		
К48	1600 1800	124		
К49	2000 2200	141		
К50	2400 2600	157		
К51	2800 3000 3200	177		
К52	3400 3600	198		
К53	3800 4000	215		
К54	4200	227		
К55	800 1000	91	2000	
К56	1200 1400	108		
К57	1600 1800	124		
К58	2000 2200	141		
К59	2400 2600	157		
К60	2800 3000 3200	177		
К61	3400 3600	198		
К62	3800 4000	215		
К63	4200	227		
К64	800 1000	91	2400	
К65	1200 1400	108		
К66	1600 1800	124		
К67	2000 2200	141		
К68	2400 2600	157		
К69	2800 3000 3200	177		
К70	3400 3600	198		
К71	3800 4000	215		
К72	4200	227		

Консоли

для секторных площадок Ø6 800 ÷ 1600

Марка консоли	Ø6 аппарата, мм	ℓ, мм	Ширина площ., мм	Примечания
КН1	800 1000	91	800	Конструкции консолей см. лист 27. Монтажные схемы см. лист 27
КН2	1200 1400	110		
КН3	1600	124		
КН4	800 1000	91	1100	
КН5	1200 1400	110		
КН6	1600	124		

Кронштейны для секторных и комбинированных площадок.

Марка кронштейна	Ø6 аппарата, мм	ℓ, мм	Ширина площ., мм	Примечания
К47	7000	108	1600	Конструкции кронштейнов см. листы 28,29. Монтажные схемы см. листы 16,17.
К48	7600 7800 8000 8600 8800 9000 9200 9400 9600 9800 10000 10200 10400 10600 10800 11000 11200 11400 11600 11800 12000	124		
К49	5200 6600 6800 8000 8200 9200 12000	141		
К50	10000 10200	157		
К54	11000 11200	231		
К88	12200	307		
К56	7000	110	2000	
К57	7600 7800 8000 8600 8800 9000 9200 9400 9600 9800 10000 10200 10400 10600 10800 11000 11200 11400 11600 11800 12000	124		
К58	6600 8000 8200 9200 12000	141		
К59	10000 10200	157		
К63	11000 11200	231		
К89	12200	307		
К65	7000	110	2400	
К66	7600 7800 8000 8600 8800 9000 9200 9400 9600 9800 10000 10200 10400 10600 10800 11000 11200 11400 11600 11800 12000	124		
К67	5200 6600 8000 8200 9200 12000	141		
К68	10000 10200	157		
К72	11000 11200	231		

ТК 1973г

Ключ для выбора марок кронштейнов и консолей.

Серия 1.450.1-1 Выпуск 1 Лист 7

12890 18

Инв. № подл. | Подпись и дата | Взам. инв. №

Госстрой СССР ГПИ Промстальконструкция г. Киев

Ограждения секторных площадок.

Марка площадки: Настил из эл-тов штампован. типа	Марка площадки: Настил из эл-тов решетчат. типа	Марка площадки: Настил-рифленая сталь	Марка ограждения	Длина, мм: Площадки	Длина, мм: Ограждения
ПСШ 1	ПСР 1	ПС 1	ПП 29	1036	1160
ПСШ 2	ПСР 2	ПС 2	ПП 2	1201	1300
ПСШ 3	ПСР 3	ПС 3	ПП 30	1367	1420
ПСШ 4	ПСР 4	ПС 4	ПП 29	1118	1160
ПСШ 5	ПСР 5	ПС 5	ПП 30	1284	1420
ПСШ 6	ПСР 6	ПС 6	ПП 3	1450	1600
ПСШ 7	ПСР 7	ПС 7	ПП 2	1201	1300
ПСШ 8	ПСР 8	ПС 8	ПП 30	1367	1420
ПСШ 9	ПСР 9	ПС 9	ПП 3	1533	1600
ПСШ 10	ПСР 10	ПС 10	ПП 30	1284	1420
ПСШ 11	ПСР 11	ПС 11	ПП 3	1450	1600
ПСШ 12	ПСР 12	ПС 12	ПП 20	1615	2080
ПСШ 13	ПСР 13	ПС 13	ПП 30	1367	1420
ПСШ 14	ПСР 14	ПС 14	ПП 3	1533	1600
ПСШ 15	ПСР 15	ПС 15	ПП 20	1698	2090
ПСШ 16	ПСР 16	ПС 16	ПП 3	1450	1600
ПСШ 17	ПСР 17	ПС 17	ПП 20	1615	2080
ПСШ 18	ПСР 18	ПС 18	ПП 20	1781	2080
ПСШ 19	ПСР 19	ПС 19	ПП 3	1533	1600
ПСШ 20	ПСР 20	ПС 20	ПП 20	1698	2080
ПСШ 21	ПСР 21	ПС 21	ПП20	1864	2080
ПСШ 22	ПСР 22	ПС 22	ПП20	1615	2080
ПСШ 23	ПСР 23	ПС 23	ПП20	1781	2080
ПСШ 24	ПСР 24	ПС 24	ПП20	1947	2080
ПСШ 25	ПСР 25	ПС 25	ПП20	1698	2080
ПСШ 26	ПСР 26	ПС 26	ПП20	1864	2080
ПСШ 27	ПСР 27	ПС 27	ПП20	2030	2080
ПСШ 28	ПСР 28	ПС 28	ПП20	1781	2080
ПСШ 29	ПСР 29	ПС 29	ПП 20	1947	2080
ПСШ 30	ПСР 30	ПС 30	ПП 5	2112	2200
ПСШ 31	ПСР 31	ПС 31	ПП20	1864	2080
ПСШ 32	ПСР 32	ПС 32	ПП20	2030	2080
ПСШ 33	ПСР 33	ПС 33	ПП21	2195	2580
ПСШ 34	ПСР 34	ПС 34	ПП20	1947	2080
ПСШ 35	ПСР 35	ПС 35	ПП5	2112	2200
ПСШ 36	ПСР 36	ПС 36	ПП21	2278	2580
ПСШ 37	ПСР 37	ПС 37	ПП20	2030	2080
ПСШ 38	ПСР 38	ПС 38	ПП21	2195	2580
ПСШ 39	ПСР 39	ПС 39	ПП6	2361	2500
ПСШ 40	ПСР 40	ПС 40	ПП 5	2112	2200
ПСШ 41	ПСР 41	ПС 41	ПП21	2278	2580
ПСШ 42	ПСР 42	ПС 42	ПП6	2444	2500
ПСШ 43	ПСР 43	ПС 43	ПП21	2195	2580
ПСШ 44	ПСР 44	ПС 44	ПП6	2361	2500
ПСШ 45	ПСР 45	ПС 45	ПП21	2527	2580
ПСШ 46	ПСР 46	ПС 46	ПП21	2278	2580
ПСШ 47	ПСР 47	ПС 47	ПП6	2444	2500
ПСШ 48	ПСР 48	ПС 48	ПП22	2610	3000
ПСШ 49	ПСР 49	ПС 49	ПП6	2361	2500
ПСШ 50	ПСР 50	ПС 50	ПП21	2527	2580
ПСШ 51	ПСР 51	ПС 51	ПП22	2692	3000
ПСШ 52	ПСР 52	ПС 52	ПП6	2444	2500
ПСШ 53	ПСР 53	ПС 53	ПП22	2610	3000
ПСШ 54	ПСР 54	ПС 54	ПП22	2775	3000
ПСШ 55	ПСР 55	ПС 55	ПП21	2527	2580
ПСШ 56	ПСР 56	ПС 56	ПП22	2692	3000
ПСШ 57	ПСР 57	ПС 57	ПП22	2858	3000
ПСШ 58	ПСР 58	ПС 58	ПП22	2610	3000
ПСШ 59	ПСР 59	ПС 59	ПП22	2775	3000
ПСШ 60	ПСР 60	ПС 60	ПП22	2941	3000
ПСШ 61	ПСР 61	ПС 61	ПП22	2692	3000
ПСШ 62	ПСР 62	ПС 62	ПП22	2858	3000
ПСШ 63	ПСР 63	ПС 63	ПП 7	3024	3100
ПСШ 64	ПСР 64	ПС 64	ПП 22	2775	3000
ПСШ 65	ПСР 65	ПС 65	ПП22	2941	3000
ПСШ 66	ПСР 66	ПС 66	ПП 23	3107	3160
ПСШ 67	ПСР 67	ПС 67	ПП 22	2858	3000
ПСШ 68	ПСР 68	ПС 68	ПП 7	3024	3100
ПСШ 69	ПСР 69	ПС 69	ПП24	3189	3500
ПСШ 70	ПСР 70	ПС 70	ПП 22	2941	3000
ПСШ 71	ПСР 71	ПС 71	ПП23	3107	3160
ПСШ 72	ПСР 72	ПС 72	ПП 24	3272	3500
ПСШ 73	ПСР 73	ПС 73	ПП 7	3024	3100
ПСШ 74	ПСР 74	ПС 74	ПП 24	3189	3500
ПСШ 75	ПСР 75	ПС 75	ПП 24	3355	3500
ПСШ 76	ПСР 76	ПС 76	ПП 23	3107	3160
ПСШ 77	ПСР 77	ПС 77	ПП 24	3272	3500
ПСШ 78	ПСР 78	ПС 78	ПП24	3538	3500
ПСШ 79	ПСР 79	ПС 79	ПП24	3189	3500
ПСШ 80	ПСР 80	ПС 80	ПП24	3355	3500
ПСШ 81	ПСР 81	ПС 81	ПП 25	3521	3850
ПСШ 82	ПСР 82	ПС 82	ПП 24	3272	3500
ПСШ 83	ПСР 83	ПС 83	ПП24	3538	3500
ПСШ 84	ПСР 84	ПС 84	ПП 25	3604	3850
ПСШ 85	ПСР 85	ПС 85	ПП 24	3355	3500
ПСШ 86	ПСР 86	ПС 86	ПП 25	3521	3850
ПСШ 87	ПСР 87	ПС 87	ПП25	3686	3850
ПСШ 88	ПСР 88	ПС 88	ПП 24	3538	3500
ПСШ 89	ПСР 89	ПС 89	ПП 25	3604	3850
ПСШ 90	ПСР 90	ПС 90	ПП25	3769	3850
ПСШ 91	ПСР 91	ПС 91	ПП25	3521	3850
ПСШ 92	ПСР 92	ПС 92	ПП25	3686	3850

Ограждения по торцам секторных площадок.

Ширина площадок, мм	Марка ограждения	Длина, мм: Площадки	Длина, мм: Ограждения
800	ПП 26	866	1050
1000	ПП 27	1082	1250
1200	ПП 28	1299	1450

Примечания.

1. Марки ПП2, ПП3, ПП5 ÷ ПП7 приняты по серии 1.459-2, выпуски 1, 2.
2. Марки ПП 20 ÷ ПП 30 см. лист 61.
3. Монтажные схемы ограждений см. листы 20, 81.

Инв. № подл. | Подпись и дата | Взам. инв. №

г. Киев

ТК 1973г	Ключ для выбора марок ограждений.	Серия 1.459-1	Выпуск 1	Лист 8

1892 19

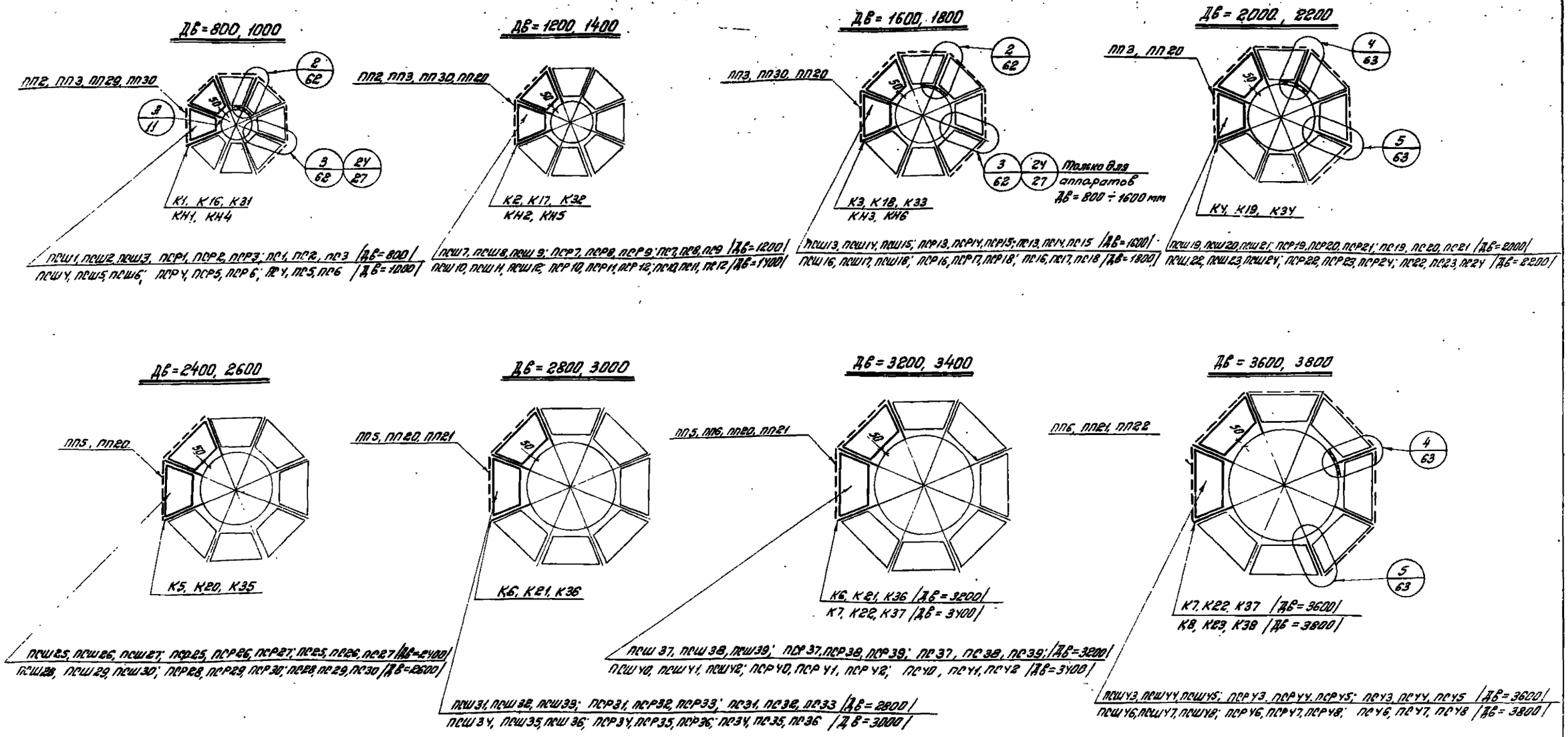

Дв мм	800	1000	1200	1400	1600	1800	2000	2200	2400	2600	2800	3000	3200	3400	3600	3800
Е мм	87	95	104	112	120	128	137	145	153	161	169	178	186	194	202	211

Примечания.

1. Для аппаратов Дв = 800 ÷ 1600 мм площадки могут располагаться на 4х кронштейнах или консолях /см. лист 27/.
   В месте опирания переходной площадки кронштейны или консоли располагать под ∠45°.
2. Размер „Е" см. узел (8/11).
3. Кронштейны см. листы 23, 24, 25.

ТК 1973г.	Монтажные схемы секторных площадок, кронштейнов и ограждений. Однорядные Дв = 800 ÷ 3800 мм.	Серия 1.459-1 Выпуск 1	Лист 9

Dв=4000, 4200

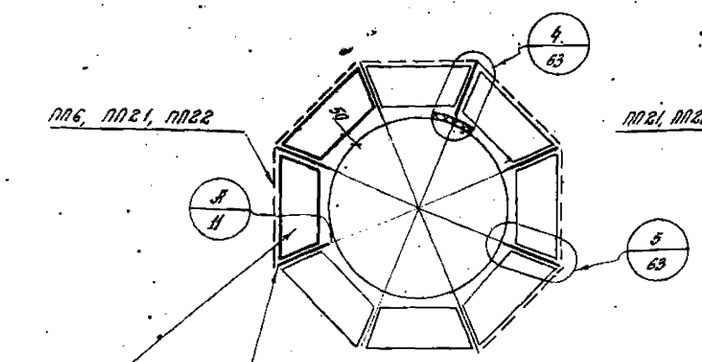

ПП6, ПП21, ПП22

К8, К23, К38 /Dв= 4080/
К9, К24, К39 /Dв= 4200/

ПСШ49, ПСШ50, ПСШ51; ПСР49, ПСР50, ПСР51; ПС49, ПС50, ПС51 /Dв= 4000/
ПСШ52, ПСШ53, ПСШ54; ПСР52, ПСР53, ПСР54; ПС52, ПС53, ПС54 /Dв= 4200/

Dв=4400, 4600 /4500/

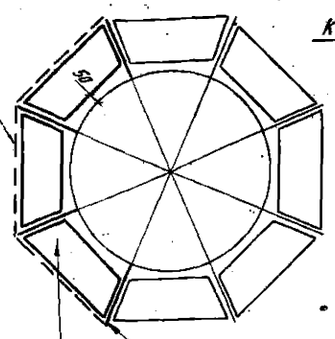

ПП21, ПП22

К9, К24, К39 /Dв= 4400/
К10, К25, К40 /Dв= 4600/

ПСШ55, ПСШ56, ПСШ57; ПСР55, ПСР56, ПСР57; ПС55, ПС56, ПС57 /Dв= 4400/
ПСШ58, ПСШ59, ПСШ60; ПСР58, ПСР59, ПСР60; ПС58, ПС59, ПС60 /Dв= 4600/

Dв=4800

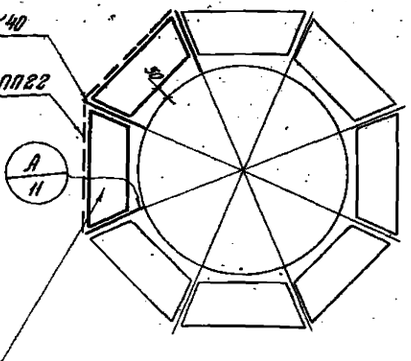

К10, К25, К40

ПП7, ПП22

ПСШ61, ПСШ62, ПСШ63; ПСР61, ПСР62, ПСР63; ПС61, ПС62, ПС63

Dв=5000

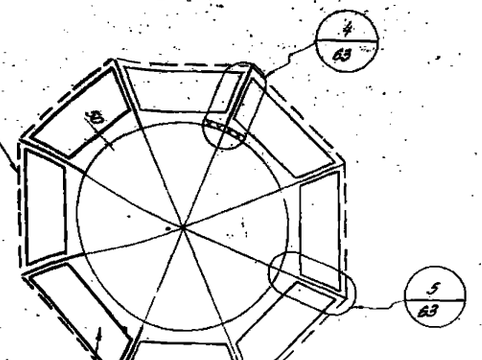

ПП22, ПП23

К10, К25, К40

ПСШ64, ПСШ65, ПСШ66; ПСР64, ПСР65, ПСР66; ПС64, ПС65, ПС66

Dв=5200

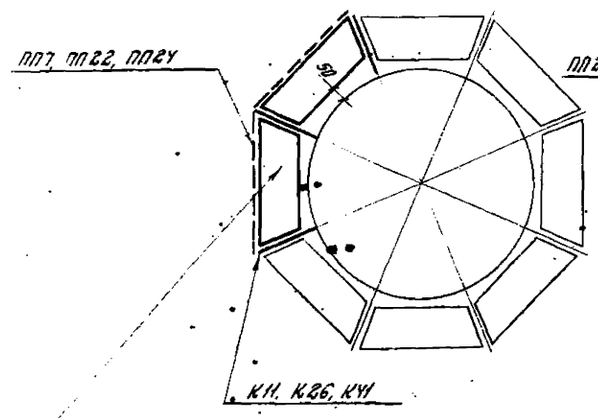

ПП7, ПП22, ПП24

К11, К26, К41

ПСШ67, ПСШ68, ПСШ69; ПСР67, ПСР68, ПСР69; ПС67, ПС68, ПС69

Dв=5400

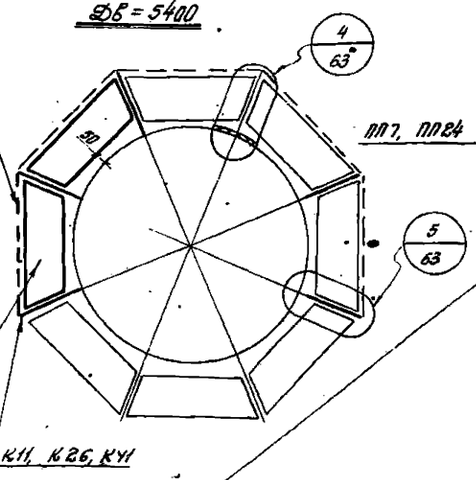

ПП22, ПП23, ПП24

К11, К26, К41

ПСШ70, ПСШ71, ПСШ72; ПСР70, ПСР71, ПСР72; ПС70, ПС71, ПС72

Dв=5600 /5500/

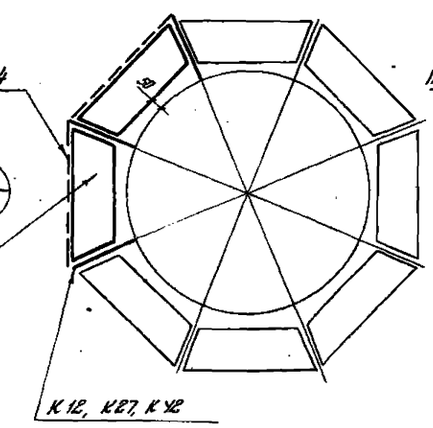

ПП7, ПП24

К12, К27, К42

ПСШ73, ПСШ74, ПСШ75; ПСР73, ПСР74, ПСР75; ПС73, ПС74, ПС75

Dв=5800

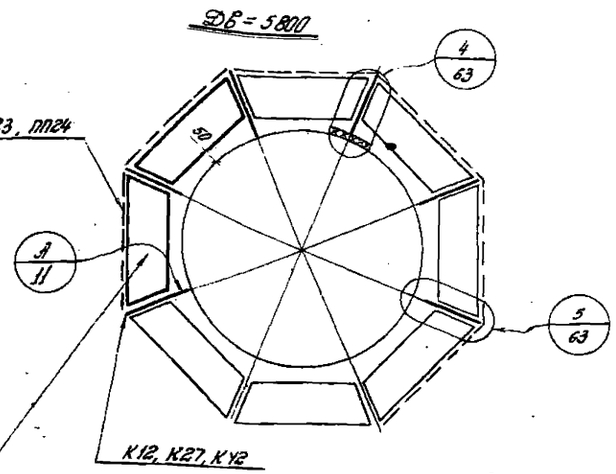

ПП23, ПП24

К12, К27, К42

ПСШ76, ПСШ77, ПСШ78; ПСР76, ПСР77, ПСР78; ПС76, ПС77, ПС78

Dв мм	4000	4200	4400	4600	4800	5000	5200	5400	5600	5800
e мм	219	227	235	244	252	260	268	277	285	*293

Примечания.

1. Для аппаратов Dв= 4500 и 5500 размер фасонок крепления кронштейна и подкоса к аппарату увеличить на 50мм /см. прим. п.2 на стр. 5.
2. Размер „e" см. узел А/11.
3. Кронштейны см. листы 23, 24, 25.

ТК 1973г.	Монтажные схемы секторных площадок, кронштейнов и ограждений. Однорядные Dв = 4000 ÷ 5800.	Серия 1.450-1 Выпуск 1 Лист 20

Dв = 6000

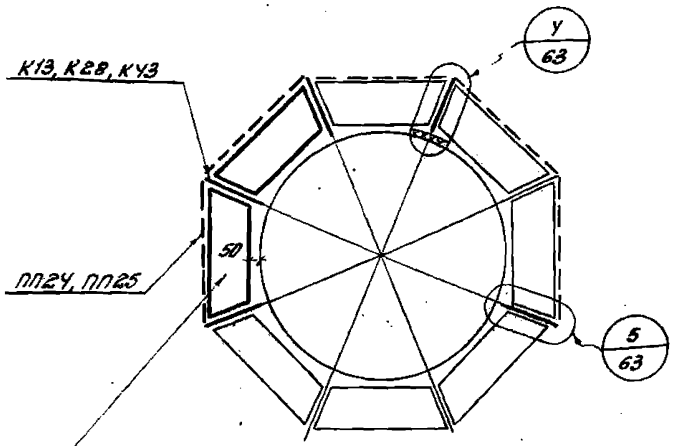

ПСШ 79, ПСШ 80, ПСШ 81; ПСР 79, ПСР 80, ПСР 81; ПС 79, ПС 80, ПС 81

Dв = 6200

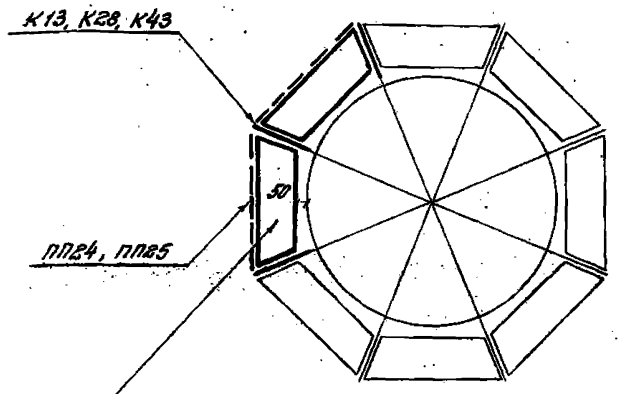

ПСШ 82, ПСШ 83, ПСШ 84; ПСР 82, ПСР 83, ПСР 84; ПС 82, ПС 83, ПС 84

Dв = 6400

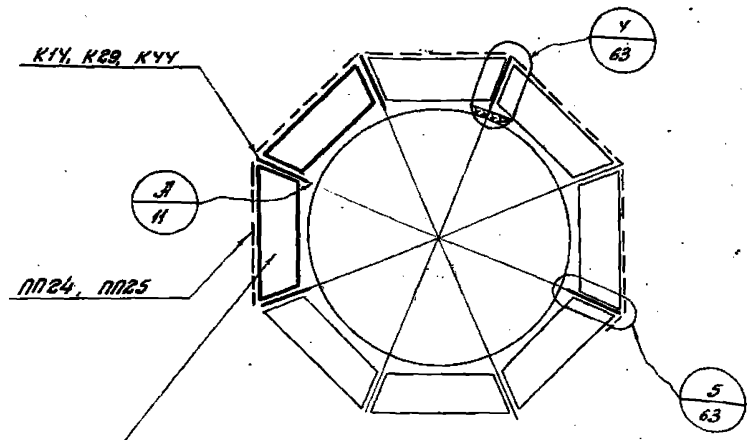

ПСШ 85, ПСШ 86, ПСШ 87; ПСР 85, ПСР 86, ПСР 87; ПС 85, ПС 86, ПС 87

Dв = 6600

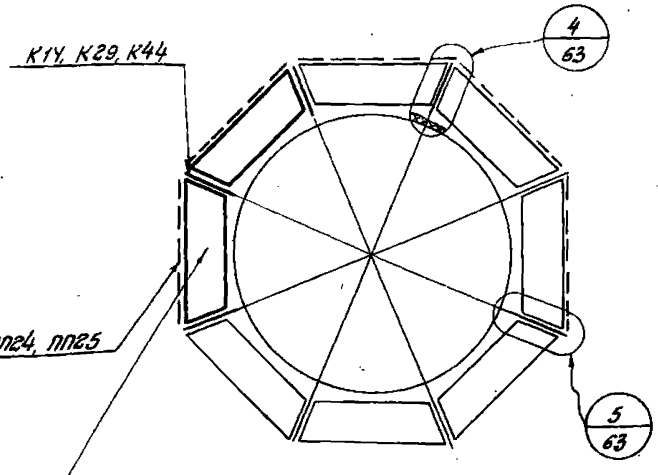

ПСШ 88, ПСШ 89, ПСШ 90; ПСР 88, ПСР 89, ПСР 90; ПС 88, ПС 89, ПС 90

Dв = 6800

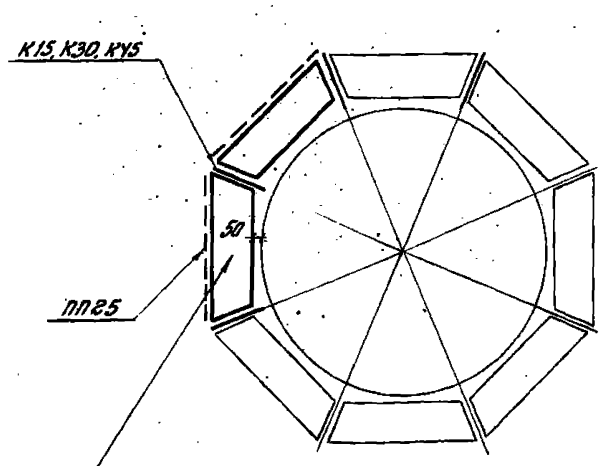

ПСШ 91, ПСШ 92; ПСР 91, ПСР 92; ПС 91; ПС 92

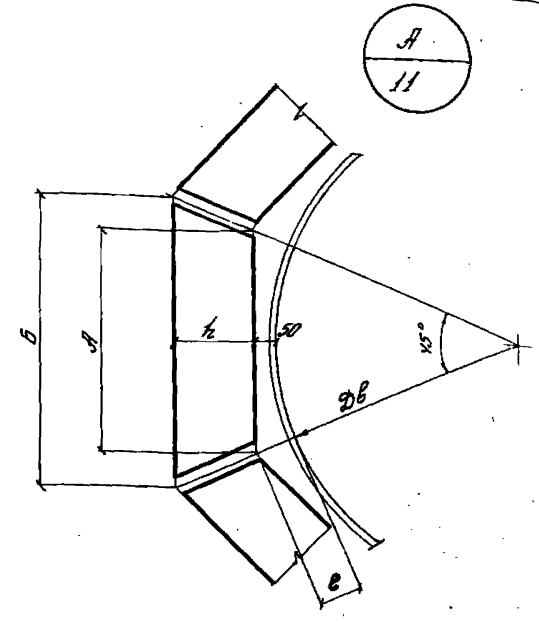

Примечания.

1. Размер „е" см. на узле „А".
2. Кронштейны см. листы 23, 24, 25.

Dв мм	6000	6200	6400	6600	6800
е мм	308	310	317	326	334

ТК 1975г.	Монтажные схемы секторных площадок, кронштейнов и ограждений. Однорядные Dв = 6000 ÷ 6800мм.	Серия 1.450-1 Выпуск 1 Лист 11

УКРПРОЕКТСТАЛЬКОНСТРУКЦИЯ г. Киев

Гл. инж. пр. Абрамов
Нач. отдела Дан
Разраб. Кучерен
Бойко
Сенков

12892 22

Дв = 800, 1000

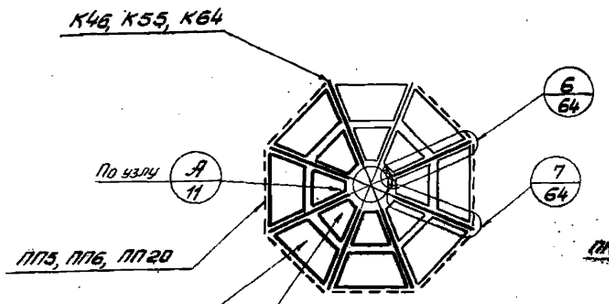

ПСШ1, ПСШ2, ПСШ3; ПСР1, ПСР2, ПСР3; ПС1, ПС2, ПС3 / Дв = 800/
ПСШ4, ПСШ5, ПСШ6; ПСР4, ПСР5, ПСР6; ПС4, ПС5, ПС6 / Дв = 1000/

ПСШ25, ПСШ32, ПСШ39; ПСР25, ПСР32, ПСР39; ПС25, ПС32, ПС39 / Дв = 800/
ПСШ28, ПСШ35, ПСШ42; ПСР28, ПСР35, ПСР42; ПС28, ПС35, ПС42 / Дв = 1000/

Дв = 1200, 1400

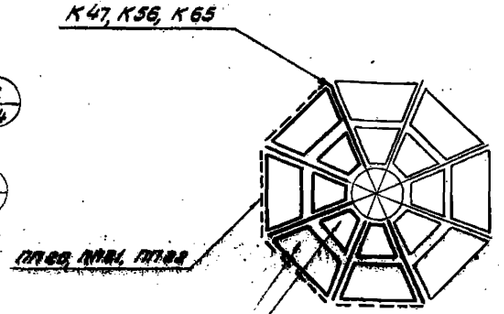

ПСШ7, ПСШ8, ПСШ9; ПСР7, ПСР8, ПСР9; ПС7, ПС8, ПС9 / Дв = 1200/
ПСШ10, ПСШ11, ПСШ12; ПСР10, ПСР11, ПСР12; ПС10, ПС11, ПС12 / Дв = 1400/

ПСШ31, ПСШ38, ПСШ45; ПСР31, ПСР38, ПСР45; ПС31, ПС38, ПС45 / Дв = 1200/
ПСШ34, ПСШ41, ПСШ48; ПСР34, ПСР41, ПСР48; ПС34, ПС41, ПС48 / Дв = 1400/

Дв = 1600, 1800

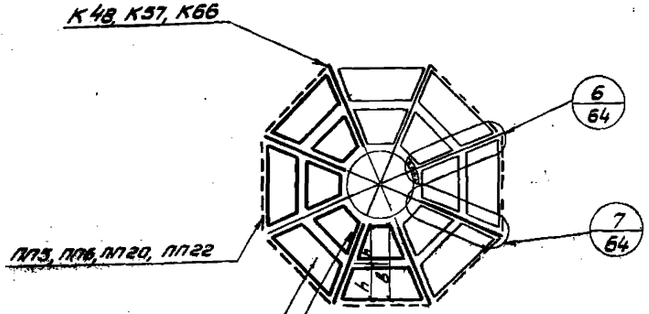

ПСШ13, ПСШ14, ПСШ15; ПСР13, ПСР14, ПСР15; ПС13, ПС14, ПС15 / Дв = 1600/
ПСШ16, ПСШ17, ПСШ18; ПСР16, ПСР17, ПСР18; ПС16, ПС17, ПС18 / Дв = 1800/

ПСШ37, ПСШ44, ПСШ51; ПСР37, ПСР44, ПСР51; ПС37, ПС44, ПС51 / Дв = 1600/
ПСШ40, ПСШ47, ПСШ54; ПСР40, ПСР47, ПСР54; ПС40, ПС47, ПС54 / Дв = 1800/

Дв = 2000, 2200

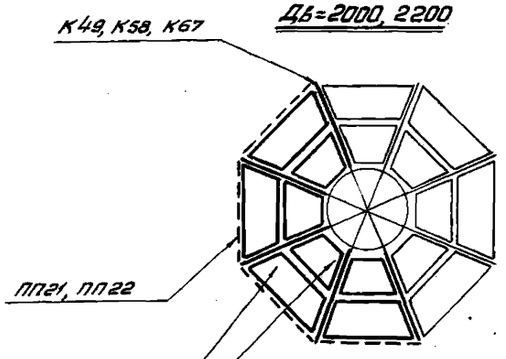

ПСШ19, ПСШ20, ПСШ21; ПСР19, ПСР20, ПСР21; ПС19, ПС20, ПС21 / Дв = 2000/
ПСШ22, ПСШ23, ПСШ24; ПСР22, ПСР23, ПСР24; ПС22, ПС23, ПС24 / Дв = 2200/

ПСШ43, ПСШ50, ПСШ57; ПСР43, ПСР50, ПСР57; ПС43, ПС50, ПС57 / Дв = 2000/
ПСШ46, ПСШ53, ПСШ60; ПСР46, ПСР53, ПСР60; ПС46, ПС53, ПС60 / Дв = 2200/

Дв = 2400, 2600

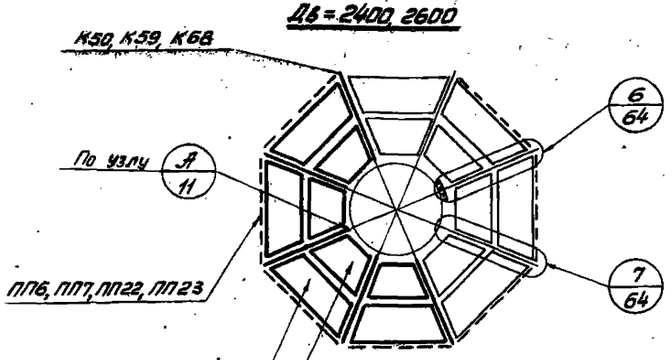

ПСШ25, ПСШ26, ПСШ27; ПСР25, ПСР26, ПСР27; ПС25, ПС26, ПС27 / Дв = 2400/
ПСШ28, ПСШ29, ПСШ30; ПСР28, ПСР29, ПСР30; ПС28, ПС29, ПС30 / Дв = 2600/

ПСШ49, ПСШ56, ПСШ63; ПСР49, ПСР56, ПСР63; ПС49, ПС56, ПС63 / Дв = 2400/
ПСШ52, ПСШ59, ПСШ66; ПСР52, ПСР59, ПСР66; ПС52, ПС59, ПС66 / Дв = 2600/

Примечания.

1. Размер „е" см. узел А/11.
2. Кронштейны см. листы 28, 29.

Дв мм	800	1000	1200	1400	1600	1800	2000	2200	2400	2600
е мм	87	95	104	112	120	128	137	145	153	161

ДВ=2800, 3000

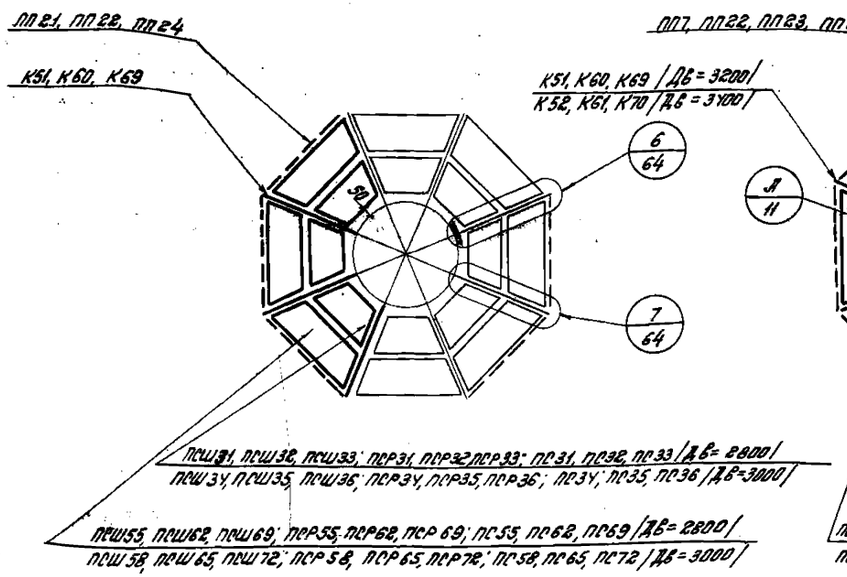

ДВ=3200, 3400

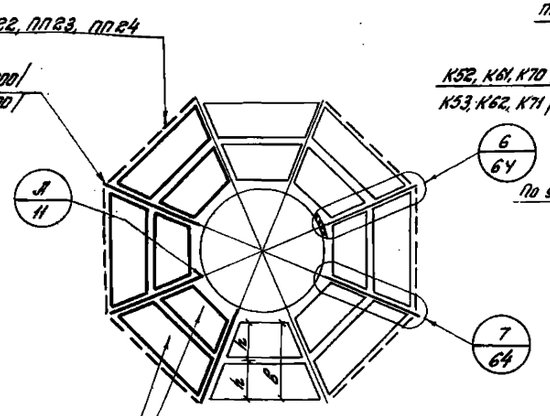

ДВ=3600, 3800

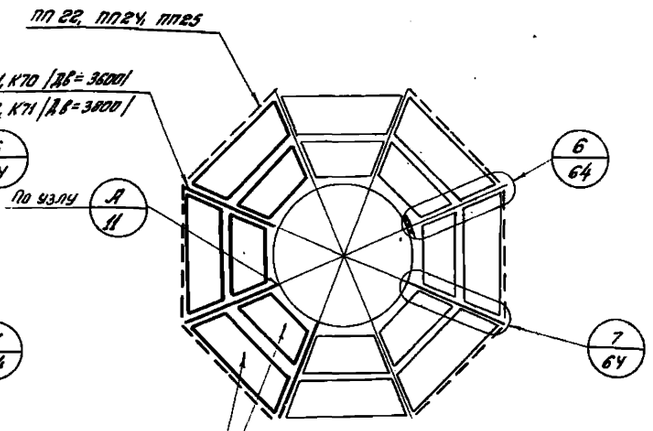

ДВ=4000, У200

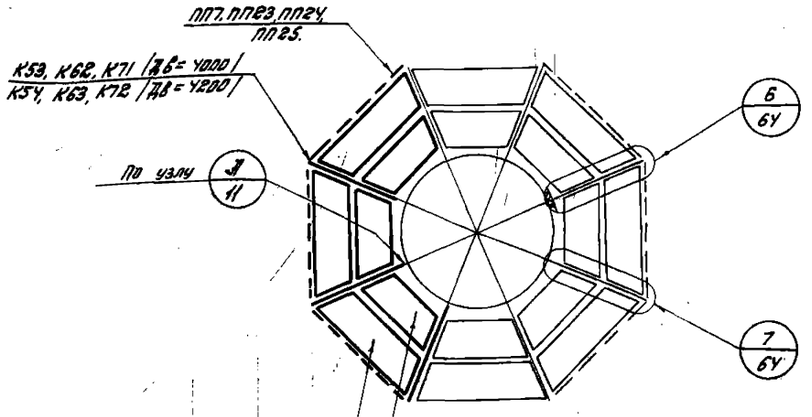

Дв мм	2800	3000	3200	3400	3600	3800	У000	У200
е мм	169	178	186	194	202	211	219	227

Примечания.

1. Размер „е" см. узел Д/11.
2. Кронштейны см. листы 28, 29.

ГПИ. УКРПРОЕКТСТАЛЬКОНСТРУКЦИЯ г.Киев	Инженер	Дятлов	2.73		
	Нач.отдела	Дятлов	2.73		
	Гл.инженер проекта	Дятлов	2.73		
	Нач.сектора	Дятлов	2.73		
	Исполнил	Шишкина	2.73		
	Согласовано	Госстрой УССР	2.73		
	Согласовано	Госстрой СССР	2.73		

ТК 1973с	Монтажные схемы секторных площадок, кронштейнов и ограждений. Двухрядные Дв = 2800 ÷ 4200мм.	Серия

Дв=7000, 7200

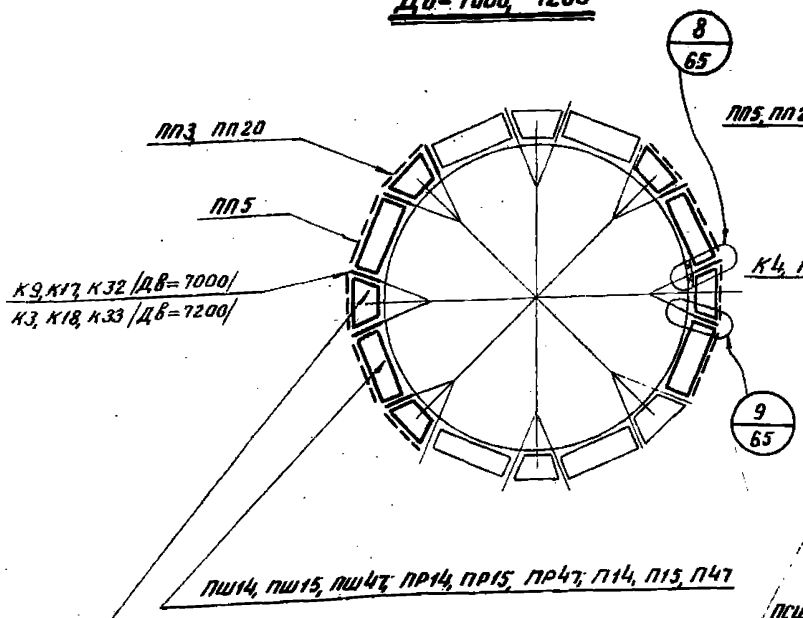

ПШ14, ПШ15, ПШ47; ПР14, ПР15, ПР47; П14, П15, П47

ПСШ16, ПСШ14, ПСШ15; ПСР16, ПСР14, ПСР15; ПС16, ПС14, ПС15 /Дв=7000/
ПСШ16, ПСШ17, ПСШ18; ПСР16, ПСР17, ПСР18; ПС16, ПС17, ПС18, /Дв=7200/

Дв=8000, 8200

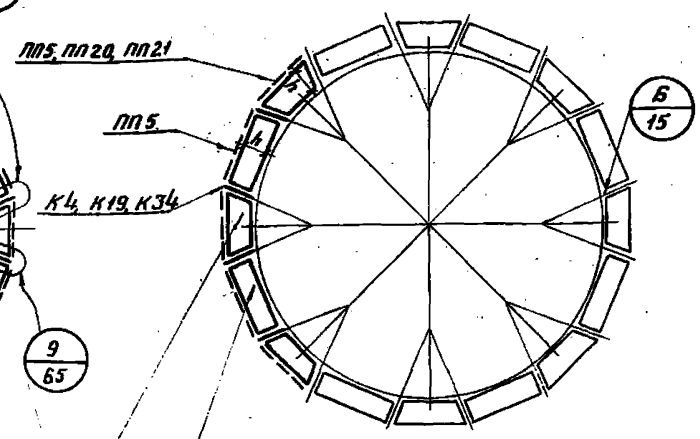

ПШ14, ПШ15, ПШ47; ПР14, ПР15, ПР47; П14, П15, П47

ПСШ28, ПСШ29, ПШС30; ПСР28, ПСР29, ПСР30; ПС28, ПС29, ПС30 /Дв=8000/
ПСШ31, ПСШ32, ПСШ33; ПСР31, ПСР32, ПСР33; ПС31, ПС32, ПС33 /Дв=8200/

Дв=9000, 9200

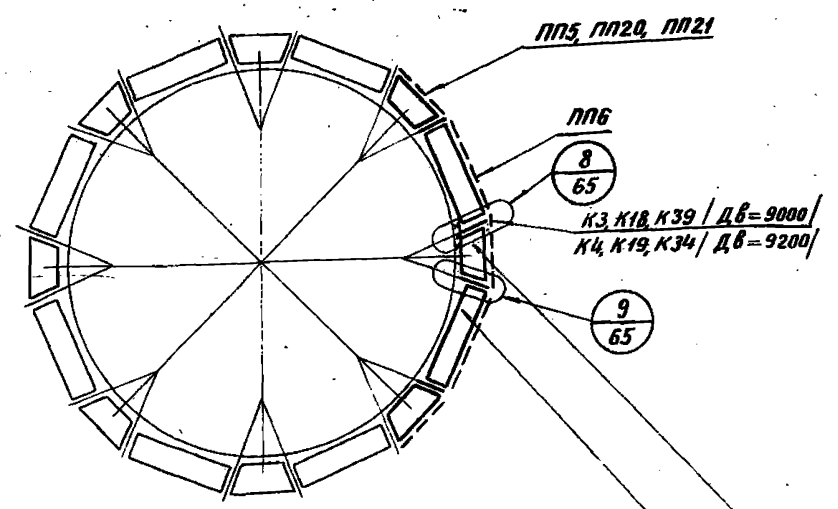

ПШ17, ПШ18, ПШ48; ПР17, ПР18, ПР48; П17, П18, П48

ПСШ31, ПСШ32, ПСШ33; ПСР31, ПСР32, ПСР33; ПС31, ПС32, ПС33 /Дв=9000/
ПСШ34, ПСШ35, ПСШ36; ПСР34, ПСР35, ПСР36; ПС34, ПС35, ПС36 /Дв=9200/

Дв=10000, 10200

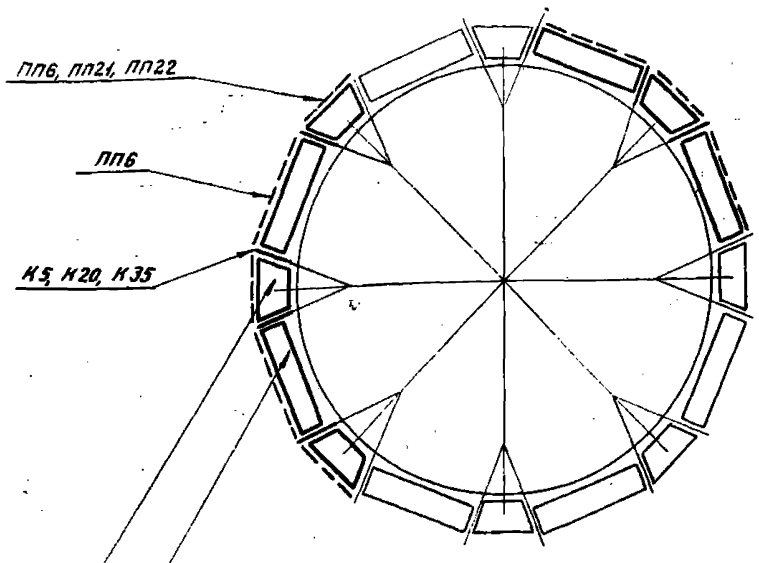

ПШ17, ПШ18, ПШ48; ПР17, ПР18, ПР48; П17, П18, П48

ПСШ46, ПСШ47, ПСШ48; ПСР46, ПСР47, ПСР48; ПС46, ПС47, ПС48 /Дв=10000/
ПСШ49, ПСШ50, ПСШ51; ПСР49, ПСР50, ПСР51; ПС49, ПС50, ПС51 /Дв=10200/

Дв=11000, 11200

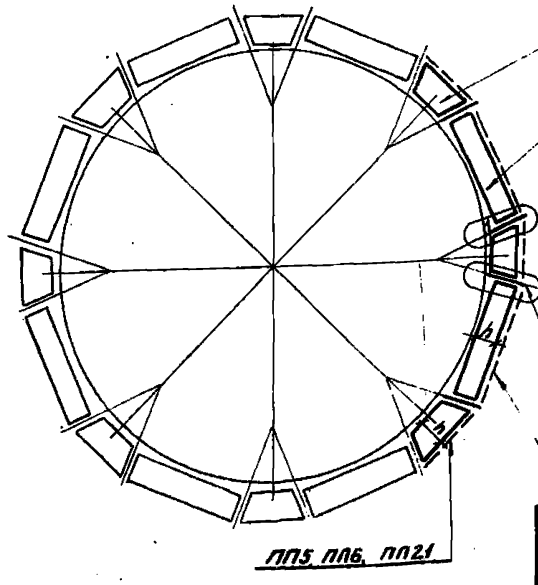

ПСШ40, ПСШ41, ПСШ42; ПСР40, ПСР41, ПСР42; ПС40, ПС41, ПС42 /Дв=11000/
ПСШ43, ПСШ44, ПСШ45; ПСР43, ПСР44, ПСР45; ПС43, ПС44, ПС45 /Дв=11200/

ПШ20, ПШ21, ПШ49; ПР20, ПР21, ПР49; П20, П21, П49

ПП5, ПП6, ПП21

ПП7

Примечания.

1. Размер „е" см. узел (Б/15).
2. Размер „е*" дан для ширины h=800.
3. Кронштейны см. листы 25, 26.

Дв мм	7000	7200	8000	8200	9000	9200	10000	10200	11000	11200
е мм	224* / 116	119	136	142	130	134	154	159	224	229

ТК 1973г.	Монтажные схемы комбинированных площадок, кронштейнов и ограждений. Однорядные Дв 7000÷11200.	СЕРИЯ 1.459-1	Выпуск 1	Лист 14

ГПИ и НИИ экспериментального проектирования конструкций г. Киев
Нач. отдела Хромина
Гл. инж. ин-та Дыленко
Руководитель группы Шейнис
Разработал Плаверина
Кучебол
Бала
Кромина

Дв=12000, 12200

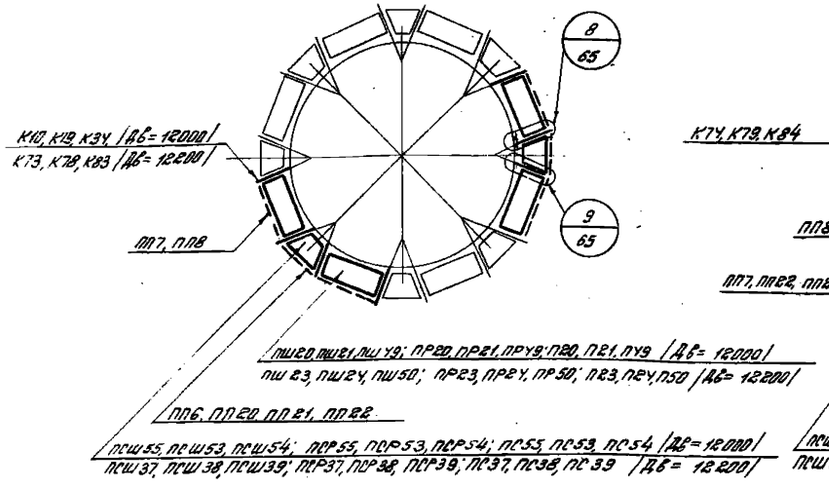

Дв=14000, 14200

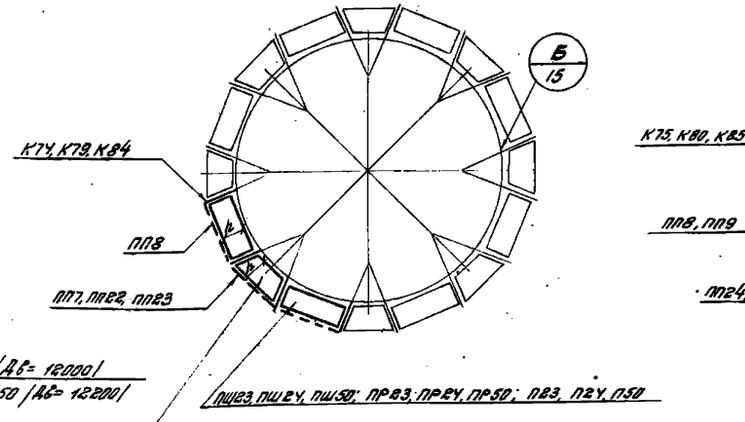

Дв=16000, 16200

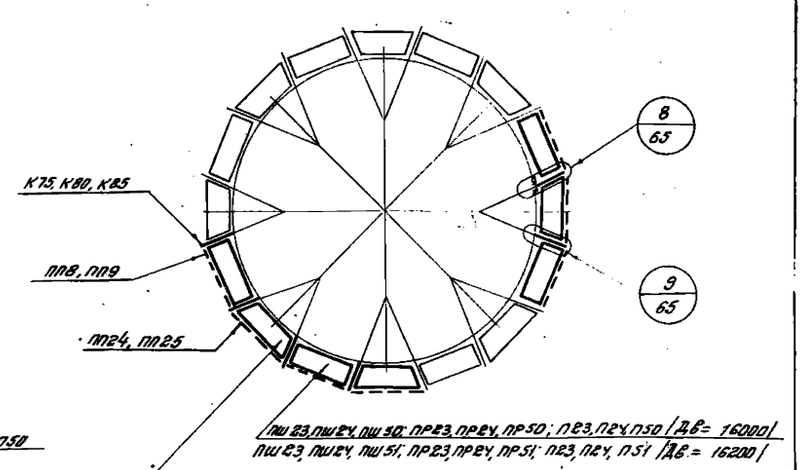

Дв=18000, 18200

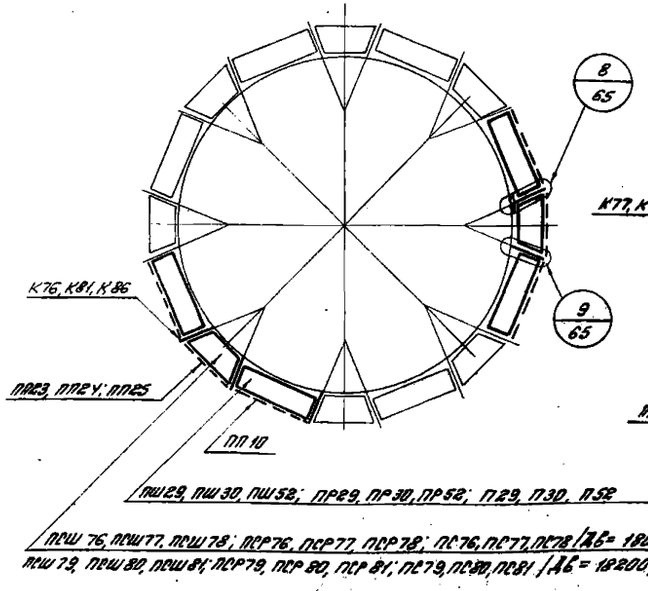

Дв=20000, 20200

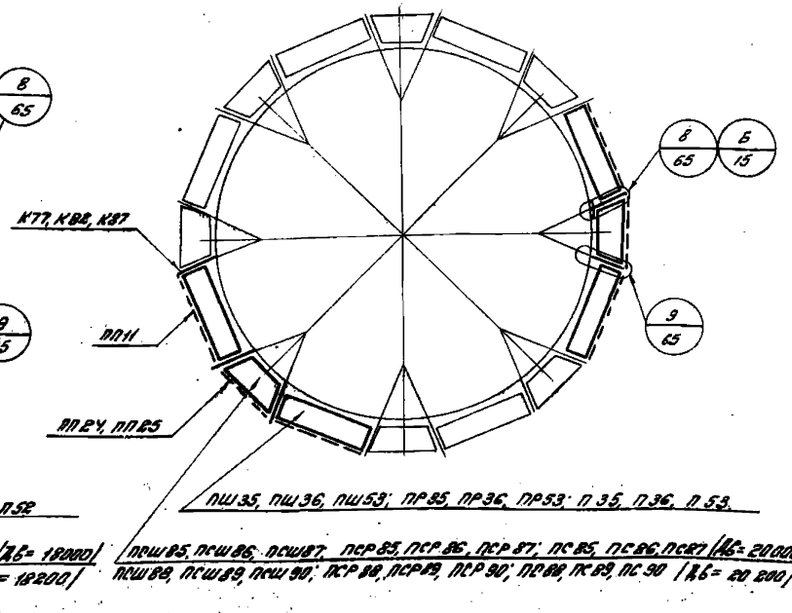

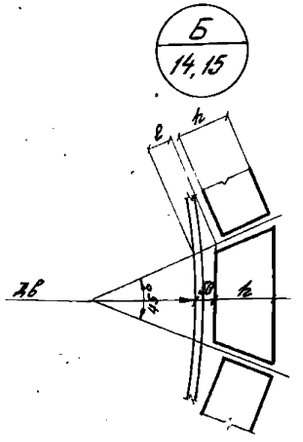

Примечания.

1. Размер „e" см. узел (Б/15).
2. Размер „e*" дан для ширины h=800.
3. Кронштейны см. листы 25, 26.

Дв мм	12000	12200	14000	14200	16000	16200	18000	18200	20000	20200
e мм	247*/139	302	232	237	176	182	311	317	406	412

ТК 1973г.	Монтажные схемы комбинированных площадок, кронштейнов и ограждений. Однорядные. Дв=12000÷20200.	Серия 1.459-1	
		Выпуск 1	Лист 15

12892 26

г. Киев

Дв = 4600, 4800 /4500/

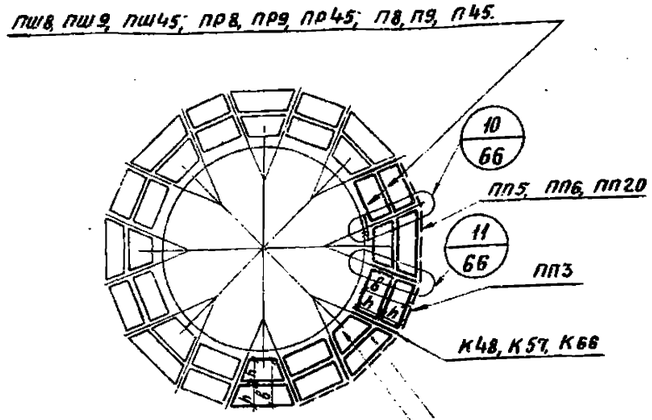

Псш1, Псш2, Псш3; Пср1, Пср2, Пср3; Пс1, Пс2, Пс3 /Дв = 4600/
Псш4, Псш5, Псш6; Пср4, Пср5, Пср6; Пс4, Пс5, Пс6 /Дв = 4800/

Псш25, Псш32, Псш39; Пср25, Пср32, Пср39; Пс25, Пс32, Пс39 /Дв = 4600/
Псш28, Псш35, Псш42; Пср28, Пср35, Пср42; Пс28, Пс35, Пс42 /Дв = 4800/

Дв = 5000, 5200

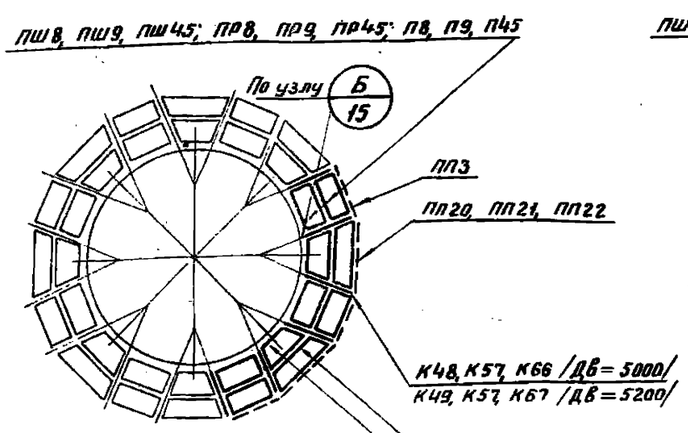

Псш7, Псш8, Псш9; Пср7, Пср8, Пср9; Пс7, Пс8, Пс9 /Дв = 5000/
Псш10, Псш11, Псш12; Пср10, Пср11, Пср12; Пс10, Пс11, Пс12 /Дв = 5200/

Псш31, Псш38, Псш45; Пср31, Пср38, Пср45; Пс31, Пс38, Пс45 /Дв = 5000/
Псш34, Псш41, Псш48; Пср34, Пср41, Пср48; Пс34, Пс41, Пс48 /Дв = 5200/

Дв = 5600, 5800 /5500/

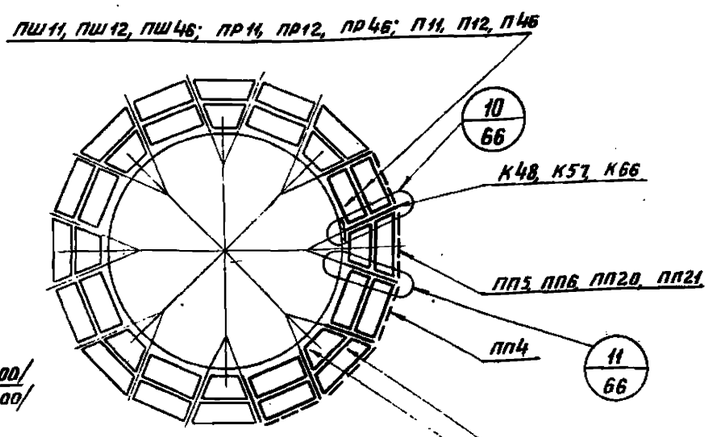

Псш4, Псш5, Псш6; Пср4, Пср5, Пср6; Пс4, Пс5, Пс6 /Дв = 5600/
Псш7, Псш8, Псш9; Пср7, Пср8, Пср9; Пс7, Пс8, Пс9 /Дв = 5800/

Псш28, Псш35, Псш42; Пср28, Пср35, Пср42; Пс28, Пс35, Пс42 /Дв = 5600/
Псш31, Псш38, Псш45; Пср31, Пср38, Пср45; Пс31, Пс38, Пс45 /Дв = 5800/

Дв = 6000, 6200

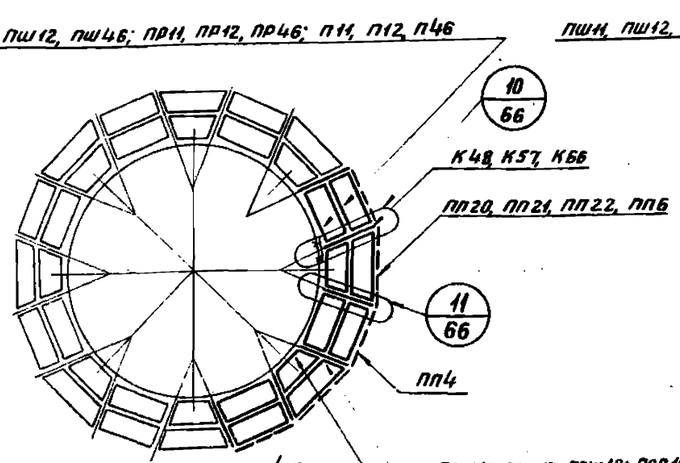

Псш10, Псш11, Псш12; Пср10, Пср11, Пср12; Пс10, Пс11, Пс12 /Дв = 6000/
Псш13, Псш14, Псш15; Пср13, Пср14, Пср15; Пс13, Пс14, Пс15 /Дв = 6200/

Псш34, Псш41, Псш48; Пср34, Пср41, Пср48; Пс34, Пс41, Пс48 /Дв = 6000/
Псш37, Псш44, Псш51; Пср37, Пср44, Пср51; Пс37, Пс44, Пс51 /Дв = 6200/

Дв = 6400, 6600

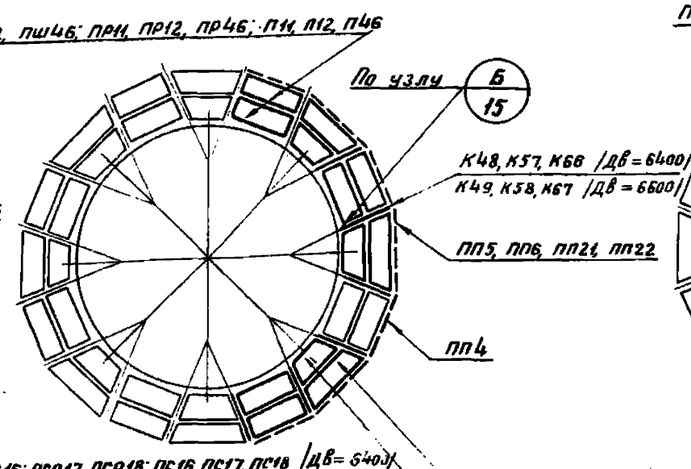

Псш16, Псш17, Псш18; Пср16, Пср17, Пср18; Пс16, Пс17, Пс18 /Дв = 6400/
Псш19, Псш20, Псш21; Пср19, Пср20, Пср21; Пс19, Пс20, Пс21 /Дв = 6600/

Псш40, Псш47, Псш54; Пср40, Пср47, Пср54; Пс40, Пс47, П54 /Дв = 6400/
Псш43, Пш50, Псш57; Пср43, Пср50, Пср57; Пс43, Пс50, Пс57 /Дв = 6600/

Дв = 7000, 7200

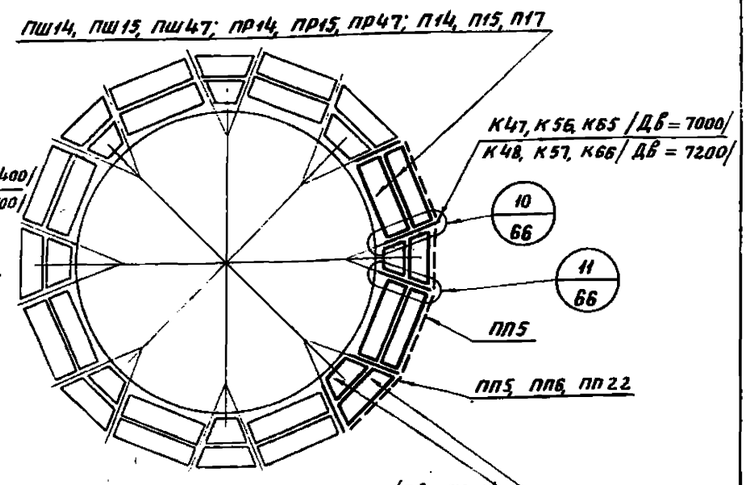

Псш16, Псш14, Псш15; Пср16, Пср14, Пср15; Пс16, Пс14, Пс15 /Дв = 7000/
Псш16, Псш17, Псш18; Пср16, Пср17, Пср18; Пс16, Пс17, Пс18 /Дв = 7200/

Псш40, Псш44, Псш51; Пср40, Пср44, Пср51; Пс40, Пс44, Пс51 /Дв = 7000/
Псш40, Псш47, Псш54; Пср40, Пср47, Пср54; Пс40, Пс47, Пс54 /Дв = 7200/

Примечания.

1. Размер „е" см. узел (15).
2. Размер е = 224* дан для ширины h = 800 мм.

Дв мм	4600	4800	5000	5200	5600	5800	6000	6200	6400	6600	7000	7200
е мм	124	126	129	132	117	119	123	126	130	134	224* / 116	119

ТК 1973г.

Монтажные схемы комбинированных площадок, кронштейнов и ограждений. Двухрядные Дв 4600 ÷ 7200.

Серия 1.459-1
Выпуск 1 Лист 16

г. Киев

Дв = 8000, 8200

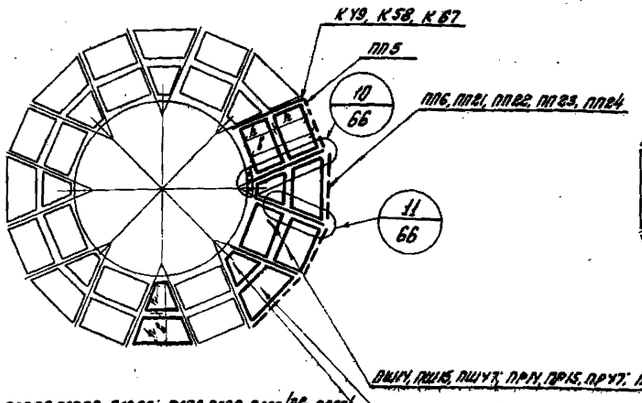

ПСШ 28, ПСШ 29, ПСШ 30; ПСР 28, ПСР 29, ПСР 30; ПС 28, ПС 29, ПС 30 /Дв = 8000/
ПСШ 31, ПСШ 32, ПСШ 33; ПСР 31, ПСР 32, ПСР 33; ПС 31, ПС 32, ПС 33 /Дв = 8200/
ПСШ 52, ПСШ 59, ПСШ 66; ПСР 52, ПСР 59, ПСР 66; ПС 52, ПС 59, ПС 66 /Дв = 8000/
ПСШ 55, ПСШ 62, ПСШ 69; ПСР 55, ПСР 62, ПСР 69; ПС 55, ПС 62, ПС 69 /Дв = 8200/

Дв = 9000, 9200

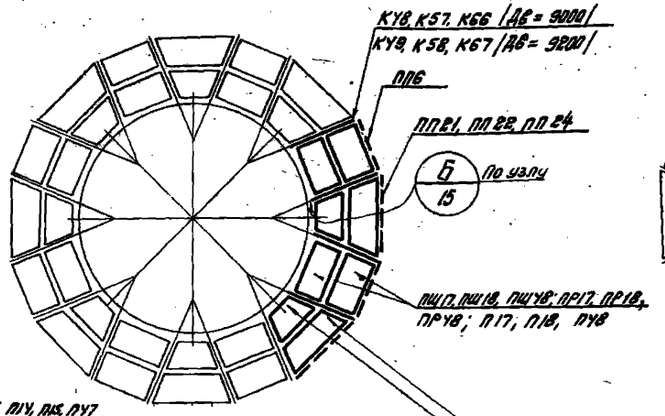

ПСШ 31, ПСШ 32, ПСШ 33; ПСР 31, ПСР 32, ПСР 33; ПС 31, ПС 32, ПС 33 /Дв = 9000/
ПСШ 34, ПСШ 35, ПСШ 36; ПСР 34, ПСР 35, ПСР 36; ПС 34, ПС 35, ПС 36 /Дв = 9200/
ПСШ 55, ПСШ 62, ПСШ 69; ПСР 55, ПСР 62, ПСР 69; ПС 55, ПС 62, ПС 69 /Дв = 9000/
ПСШ 58, ПСШ 65, ПСШ 72; ПСР 58, ПСР 65, ПСР 72; ПС 58, ПС 65, ПС 72 /Дв = 9200/

Дв = 10000, 10200

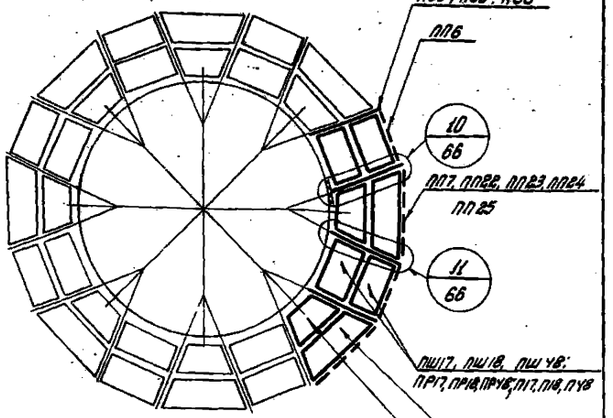

ПСШ 46, ПСШ 47, ПСШ 48; ПСР 46, ПСР 47, ПСР 48; ПС 46, ПС 47, ПС 48 /Дв = 10000/
ПСШ 49, ПСШ 50, ПСШ 51; ПСР 49, ПСР 50, ПСР 51; ПС 49, ПС 50, ПС 51 /Дв = 10200/
ПСШ 70, ПСШ 77, ПСШ 84; ПСР 70, ПСР 77, ПСР 84; ПС 70, ПС 77, ПС 84 /Дв = 10000/
ПСШ 73, ПСШ 80, ПСШ 87; ПСР 73, ПСР 80, ПСР 87; ПС 73, ПС 80, ПС 87 /Дв = 10200/

Дв = 11000, 11200

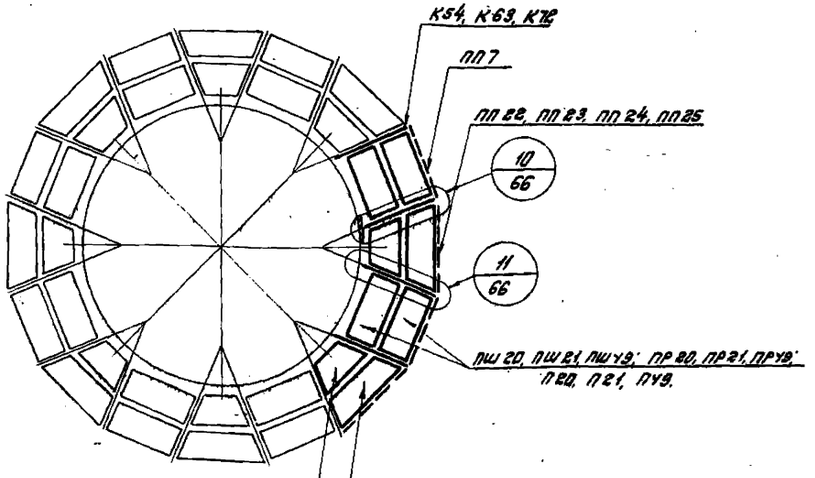

ПСШ 40, ПСШ 41, ПСШ 42; ПСР 40, ПСР 41, ПСР 42; ПС 40, ПС 41, ПС 42 /Дв = 11000/
ПСШ 43, ПСШ 44, ПСШ 45; ПСР 43, ПСР 44, ПСР 45; ПС 43, ПС 44, ПС 45 /Дв = 11200/
ПСШ 64, ПСШ 71, ПСШ 78; ПСР 64, ПСР 71, ПСР 78; ПС 64, ПС 71, ПС 78 /Дв = 11000/
ПСШ 67, ПСШ 74, ПСШ 81; ПСР 67, ПСР 74, ПСР 81; ПС 67, ПС 74, ПС 81 /Дв = 11200/

Дв = 12000, 12200

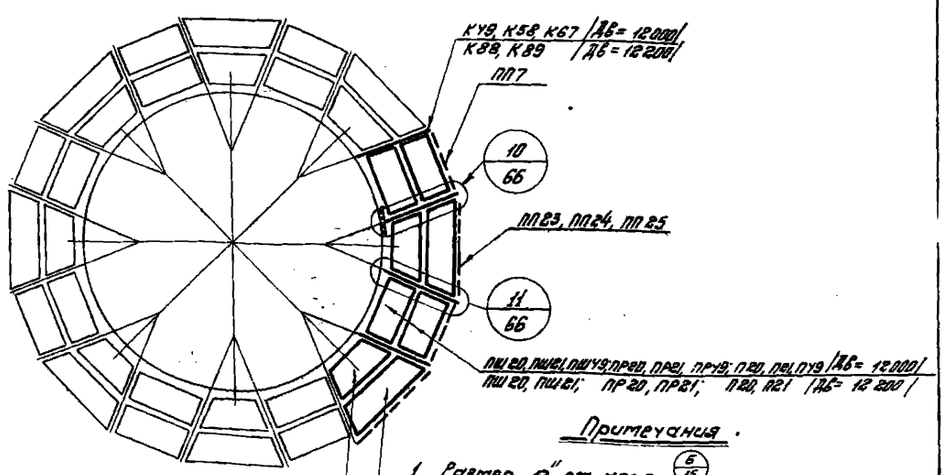

ПСШ 52, ПСШ 53, ПСШ 54; ПСР 52, ПСР 53, ПСР 54; ПС 52, ПС 53, ПС 54 /Дв = 12000/
ПСШ 55, ПСШ 56; ПСР 55, ПСР 56; ПС 55, ПС 56. /Дв = 12200/
ПСШ 76, ПСШ 83, ПСШ 90; ПСР 76, ПСР 83, ПСР 90; ПС 76, ПС 83, ПС 90 /Дв = 12000/
ПСШ 79, ПСШ 86; ПСР 79, ПСР 86; ПС 79, ПС 86 /Дв = 12200/

Примечания.

1. Размер „е" см. узел Б/15.
2. Размер „е*" дан для ширины $h = 800$.
3. Кронштейны см. листы 28, 29.

Дв мм.	8000	8200	9000	9200	10000	10200	11000	11200	12000	12200
е мм.	136	142	130	134	154	159	224	229	247 * / 139	302

ТК 1973г.	Монтажные схемы комбинированных площадок, кронштейнов и ограждений. Двухрядные Дв = 8000 ÷ 12200	Серия 1.459-1	
		Выпуск 1	Лист 17

УКРПРОЕКТСТАЛЬКОНСТРУКЦИЯ г.Киев

Нач. отдела | Шейник | Проверил | Вспомнил | Кравчук

12892 28

Схема решения переходных участков с применением переходных площадок

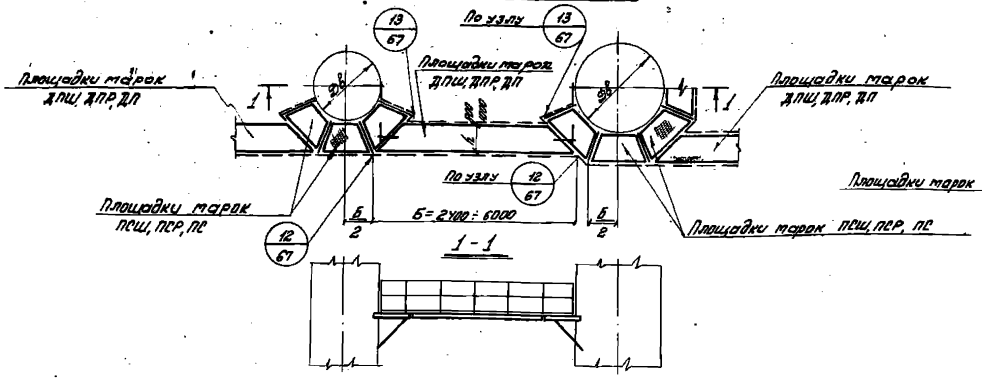

Схема решения переходных участков с применением секторных площадок

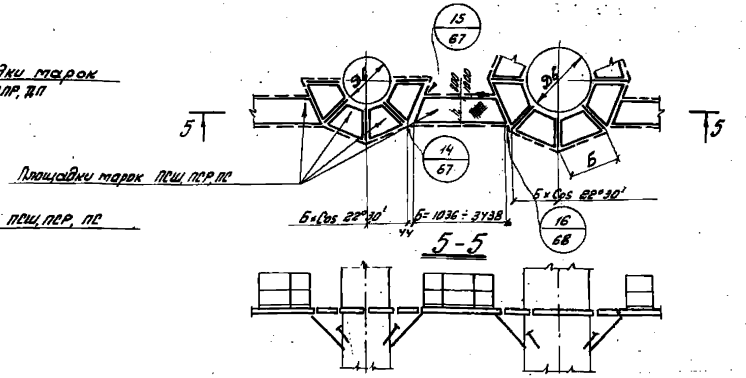

Схема решения переходных участков с применением прямоугольных площадок

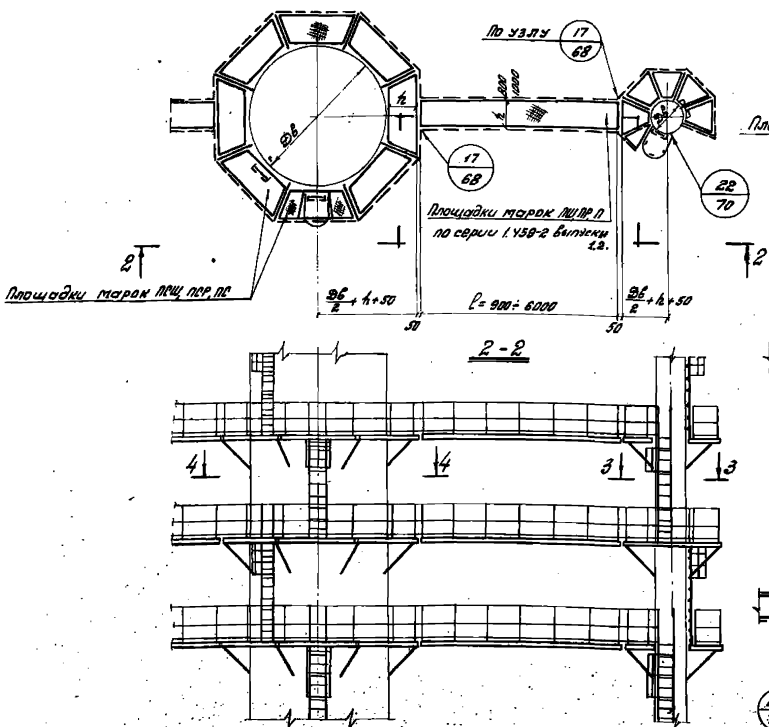

Схема решения переходных участков с применением переходных площадок при больших диаметрах аппаратов

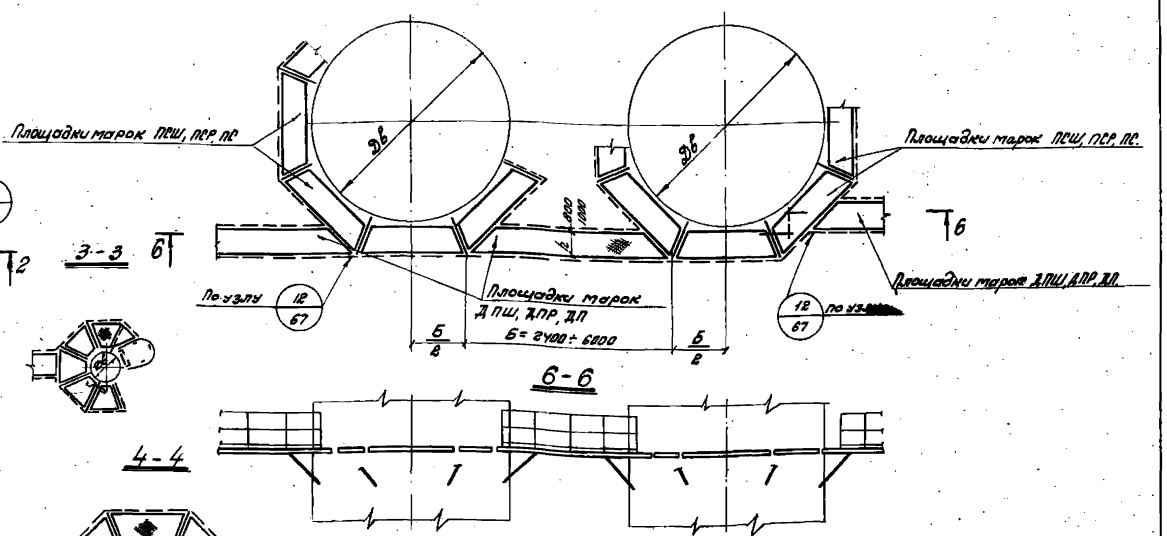

ТК 1973с	Монтажные схемы переходных площадок и стремянок	Серия 1.450.1 Выпуск 1 Лист 18

Схема лестницы №1

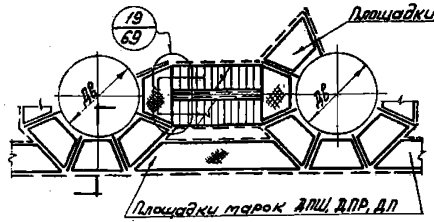

Схема лестницы №2

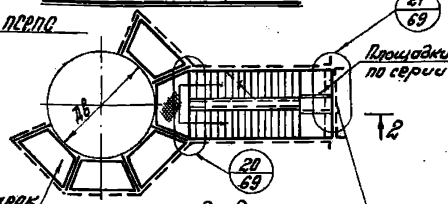

Схемы лестницы №3

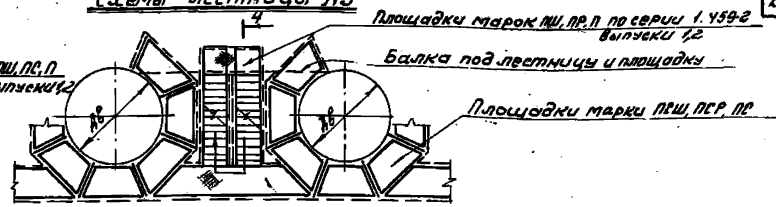

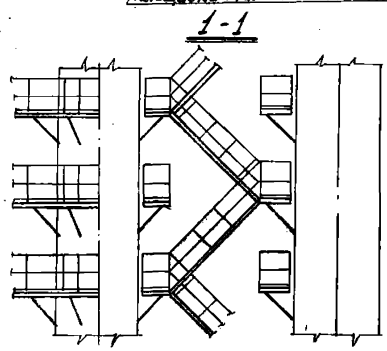

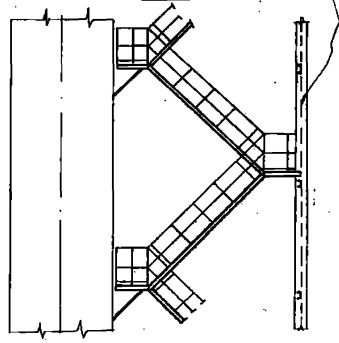

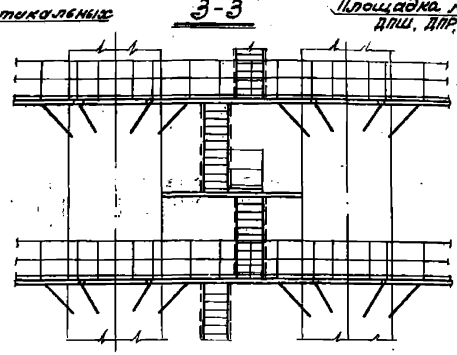

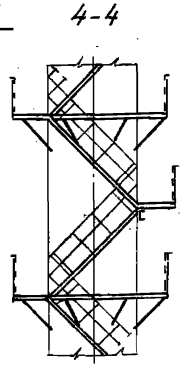

Схема №4 лестниц и площадки

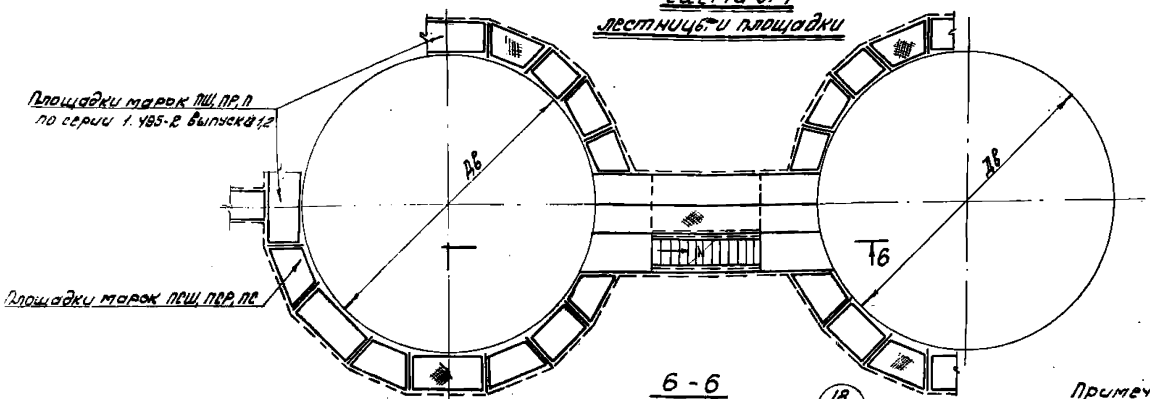

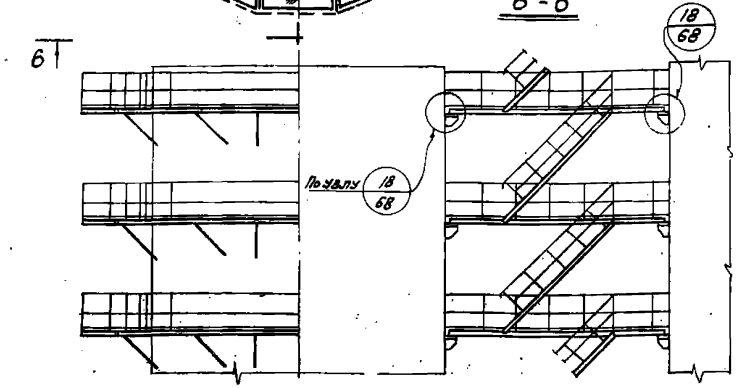

Схема лестницы №5

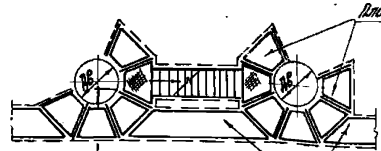

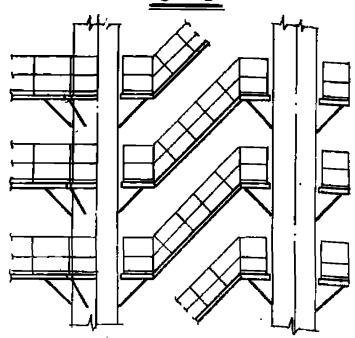

Примечания.

1. Лестницы и площадки по схеме №4 устраиваются в случаях, когда дополнительная нагрузка от размещенного на них оборудования превышает 400 кгс/м². Эта схема учитывает опирание элементов непосредственно на стенки аппаратов. Подбор сечений элементов конструкций по этой схеме производится в каждом проекте.
2. Лестницы и ограждения к ним по приведенным на данном листе схемам №№ 1÷5 приняты по серии 1.459-2 выпуски 1,2.
3. Вертикальные стойки под лестницы по схеме №2, в зависимости от высоты и нагрузки разрабатываются в каждом конкретном проекте.
4. При температуре аппаратов более 200° лестницы необходимо выполнять по схемам № 1,4,5.

ТК 1973г.	Схемы лестниц.	Серия 1.459-1 Выпуск 1 Лист 19

ПП7

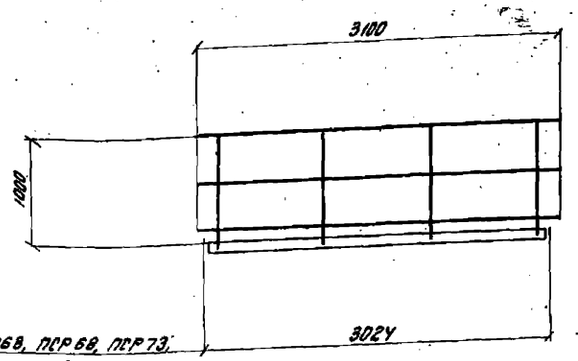

ПСШ63, ПСШ68, ПСШ73; ПСР68, ПСР68, ПСР73; ПС63, ПС68, ПС73

ПП21

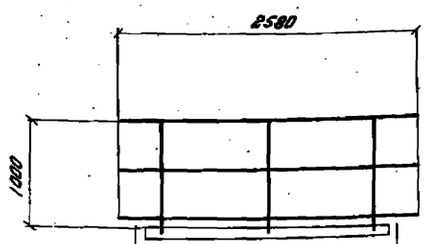

ПСШ33, ПСШ38, ПСШУ3; ПСР33, ПСР38, ПСРУ3; ПС33, ПС38, ПСУ3.	2195
ПСШ36, ПСШУ1, ПСШУ6; ПСР36, ПСРУ1, ПСРУ6; ПС36, ПСУ1, ПСУ6.	2278
ПСШУ5, ПСШ50, ПСШ55; ПСРУ5, ПСР50, ПСР55; ПСУ5, ПС50, ПС55.	2527

ПП22

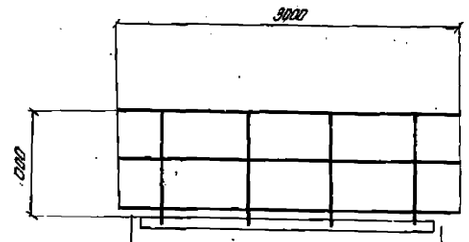

ПСШУ8, ПСШ53, ПСШ58; ПСРУ8, ПСР53, ПСР58; ПСУ8, ПС53, ПС58.	2610
ПСШ51, ПСШ56, ПСШ61; ПСР51, ПСР56, ПСР61; ПС51, ПС56, ПС61.	2692
ПСШ54, ПСШ59, ПСШ64; ПСР54, ПСР59, ПСР64; ПС54, ПС59, ПС64.	2775
ПСШ57, ПСШ62, ПСШ67; ПСР57, ПСР62, ПСР67; ПС57, ПС62, ПС67.	2858
ПСШ60, ПСШ65, ПСШ70; ПСР60, ПСР65, ПСР70; ПС60, ПС65, ПС70.	2941

ПП25

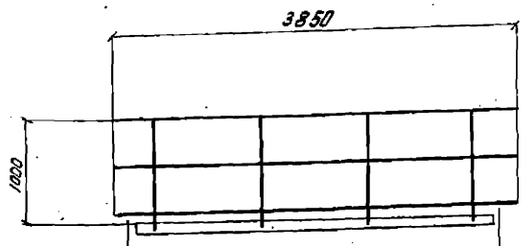

ПСШ81, ПСШ86, ПСШ91; ПСР81, ПСР86, ПСР91; ПС81, ПС86, ПС91.	3521
ПСШ84, ПСШ89; ПСРШ4, ПСР89; ПС84, ПС89.	3604
ПСШ87, ПСШ92; ПСР87, ПСР92; ПС87, ПС82.	3687
ПСШ90; ПСР90; ПС90.	3769

ПП24

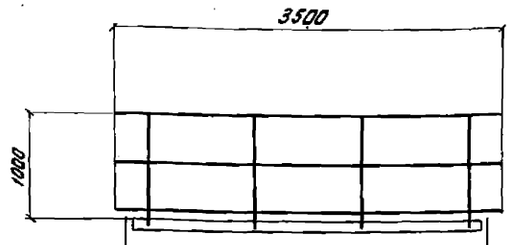

ПСШ69, ПСШ74, ПСШ79; ПСР69, ПСР74, ПСР79; ПС69, ПС74, ПС79.	3189
ПСШ72, ПСШ77, ПСШ82; ПСР72, ПСР77, ПСР82; ПС72, ПС77, ПС82.	3272
ПСШ75, ПСШ80, ПСШ85; ПСР75, ПСР80, ПСР85; ПС75, ПС80, ПС85.	3355
ПСШ78, ПСШ83, ПСШ88; ПСР78, ПСР83, ПСР88; ПС78, ПС83, ПС88.	3438

ПП23

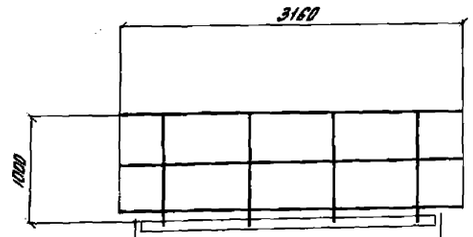

ПСШ66, ПСШ71, ПСШ76; ПСР66, ПСР71, ПСР76; ПС66, ПС71, ПС76.

Примечания.

1. Марка ПП7 принята по серии 1.459-2, выпуск 2.
2. Марки ПП21 ÷ ПП25 см. лист 61.

ПП29

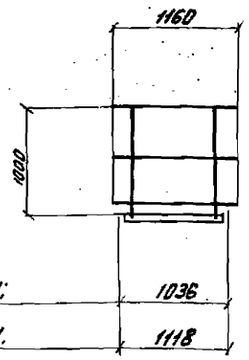

ПСШ 1; ПСР 1; ПС 1;	1036
ПСШ 4; ПСР 4; ПСУ.	1118

ПП2

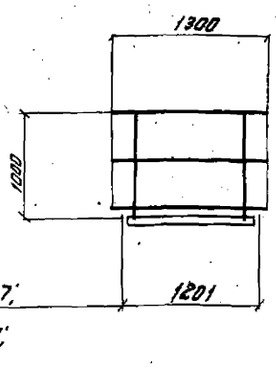

ПСШ 2, ПСШ 7; ПСР 2, ПСР 7; ПС 2, ПС 7.	1201

ПП30

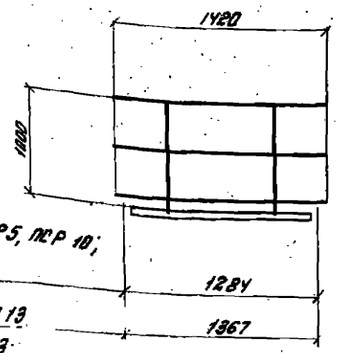

ПСШ 5, ПСШ 10; ПСР 5, ПСР 10; ПС 5, ПС 10.	1284
ПСШ 3, ПСШ 8, ПСШ 13; ПСР 3, ПСР 8, ПСР 13; ПС 3, ПС 8, ПС 13.	1367

ПП3

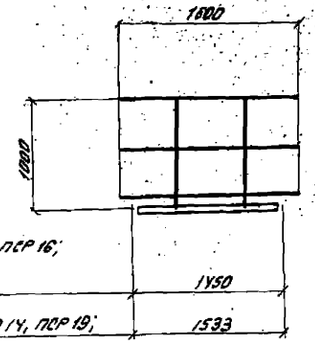

ПСШ 6, ПСШ 11, ПСШ 16; ПСР 6, ПСР 11, ПСР 16; ПС 6, ПС 11, ПС 16.	1450
ПСШ 8, ПСШ 14, ПСШ 19; ПСР 9, ПСР 14, ПСР 19; ПС 9, ПС 14, ПС 19.	1533

ПП20

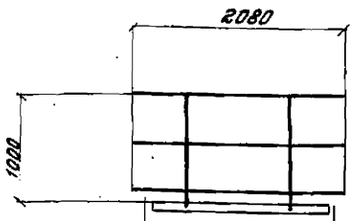

ПСШ 12, ПСШ 17, ПСШ 22; ПСР 12, ПСР 17, ПСР 22; ПС 12, ПС 17, ПС 22.	1615
ПСШ 15, ПСШ 20, ПСШ 25; ПСР 15, ПСР 20, ПСР 25; ПС 15, ПС 20, ПС 25.	1698
ПСШ 18, ПСШ 23, ПСШ 28; ПСР 18, ПСР 23, ПСР 28; ПС 18, ПС 23, ПС 28.	1781
ПСШ 21, ПСШ 26, ПСШ 31; ПСР 21, ПСР 26, ПСР 31; ПС 21, ПС 26, ПС 31.	1864
ПСШ 24, ПСШ 29, ПСШ 34; ПСР 24, ПСР 29, ПСР 34; ПС 24, ПС 29, ПС 34.	1947
ПСШ 27, ПСШ 32, ПСШ 37; ПСР 27, ПСР 32, ПСР 37; ПС 27, ПС 32, ПС 37.	2030

ПП26, ПП27, ПП28 (для торцов площадок)

Для h = 800	ПП26	1050
Для h = 1000	ПП27	1250
Для h = 1200	ПП28	1450

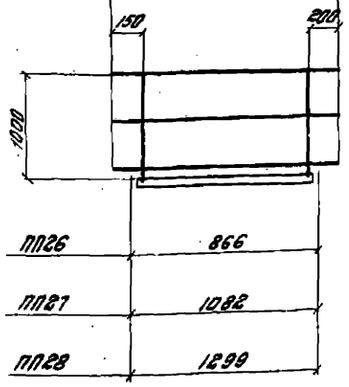

ПП26	866
ПП27	1082
ПП28	1299

ПП5

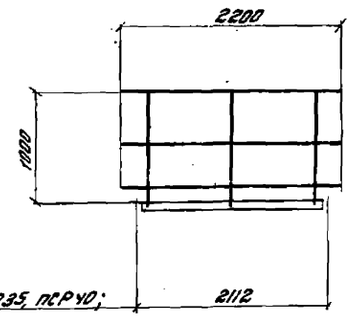

ПСШ 30, ПСШ 35, ПСШ 40; ПСР 30; ПСР 35, ПСР 40; ПС 30, ПС 35, ПС 40.	2112

ПП6

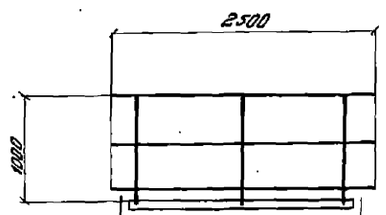

ПСШ 39, ПСШ 44, ПСШ 49; ПСР 39, ПСР 44, ПСР 49; ПС 39, ПС 44; ПС 49.	2361
ПСШ 42, ПСШ 47, ПСШ 52; ПСР 42, ПСР 47, ПСР 52; ПС 42, ПС 47, ПС 52.	2444

Примечания

1. Марки ПП2, ПП3, ПП5, ПП6 приняты по серии 1.459-2, Выпуск 2.
2. Марки ПП20, ПП26 ÷ ПП30 см. лист 61.

ГПИ и НИИ УКС Госстроя УССР г. Киев
ТК 1973 г.
Монтажные схемы ограждений. ПП2, ПП3, ПП5, ПП6, ПП20, ПП26 ÷ ПП30.
Серия 1.459-1
Выпуск 1
Лист 21
12.92

Развивка фасонок для секторной схемы

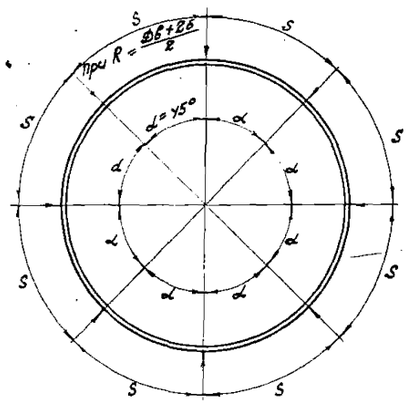
S
при R = Дб+2б / 2
S
S
S

К1, К2, К6, К7, К11, К12

Для площадок шириной 800 мм

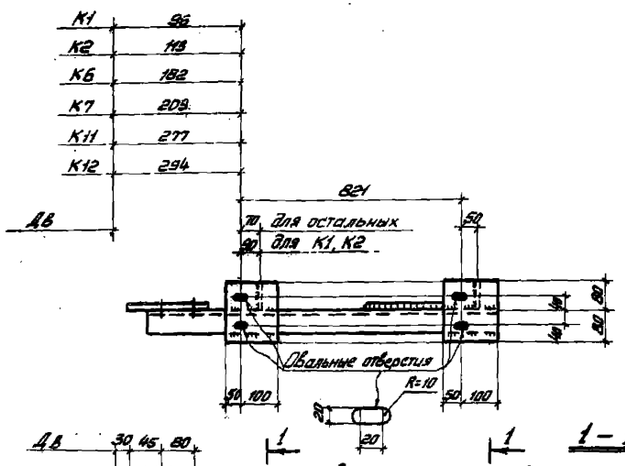

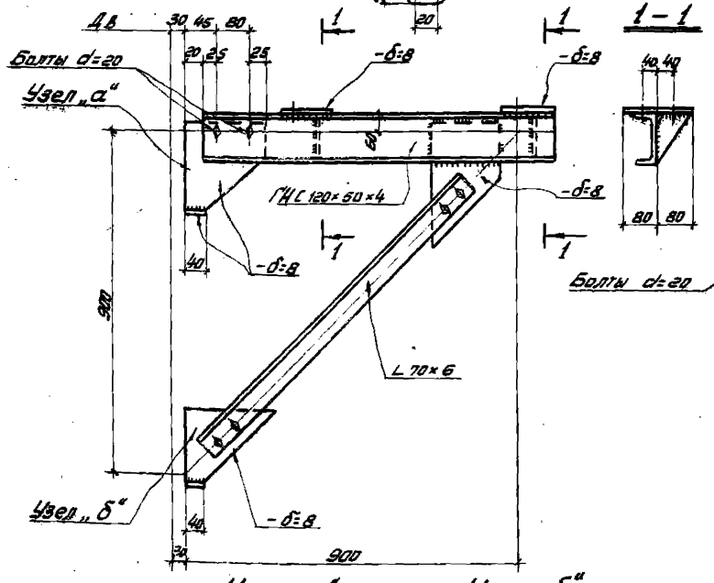

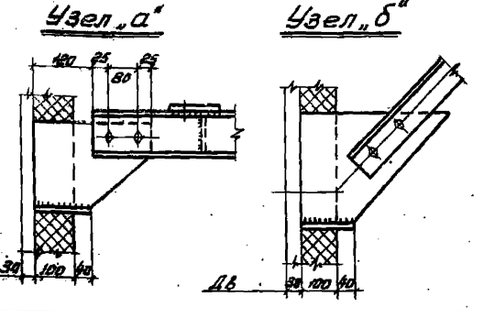

К16, К21, К22, К23, К25, К26, К27

Для площадок шириной 1000 мм

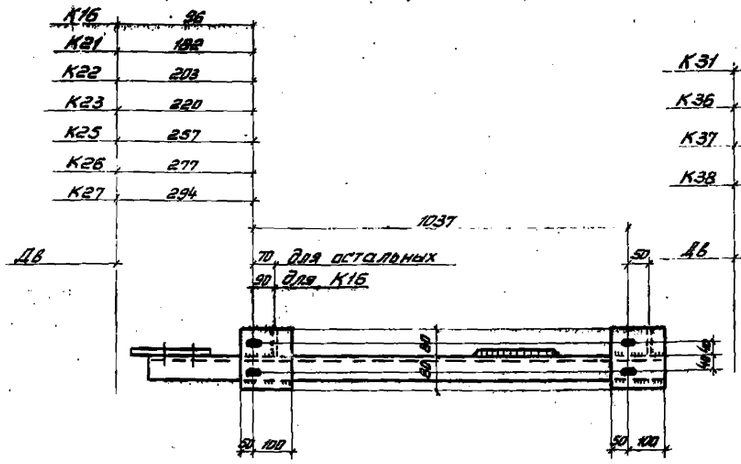

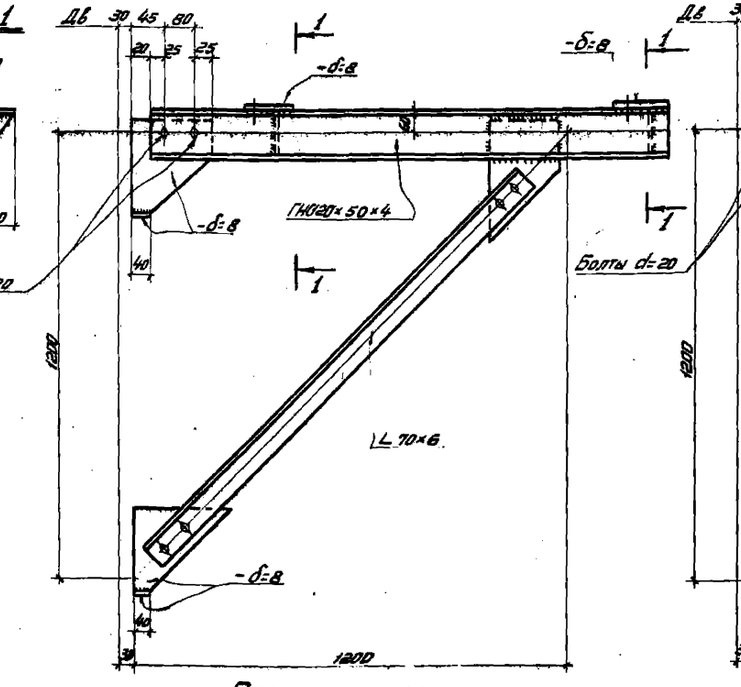

К31, К36, К37, К38

Для площадок шириной 1200 мм

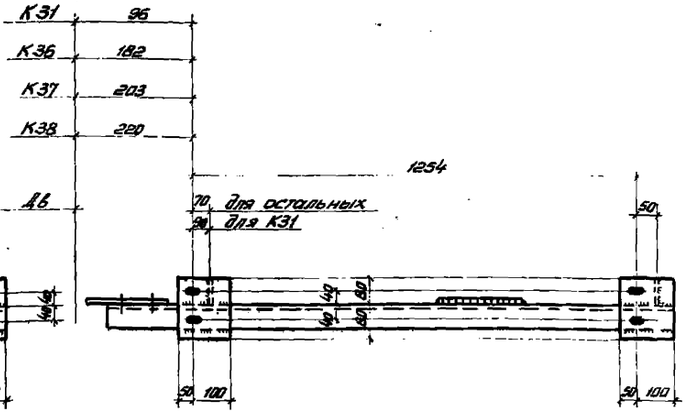

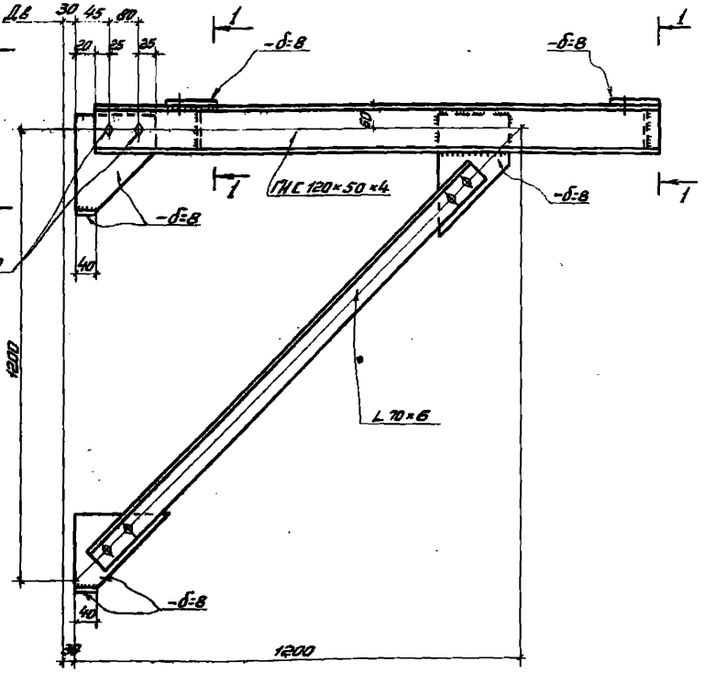

Примечания

1. Узлы „а" и „б" даны для кронштейнов к аппаратам с изоляцией, для секторной и комбинированной схем.
2. Для аппаратов Дв = 4500 и 5500 мм кронштейны принимать соответственно, как для аппаратов Дв = 4600 и 5600 мм, при этом длину фасонок крепления кронштейна и подкоса к аппарату увеличить на 50 мм.
3. Все болты d=16 мм, кроме оговоренных.
4. Сварные швы $h_ш$ = 6 мм.

ТК 1973	Кронштейны для площадок шириной 800, 1000, 1200 мм. К1, К2, К6, К7, К11, К12, К16, К21÷К23, К25÷К27, К31, К36÷К38.	Серия 1.499-1	
		Выпуск 1	Лист 23

ГПИ Электропроект г. Киев

Куприков, Кучерова, Кавтюк; Бригадир Плеханова, Исполнил Шепилис; Н. контр. Шепилис; ГИП Шепилис

К13, К14, К15

Для площадок шириной 800 мм.

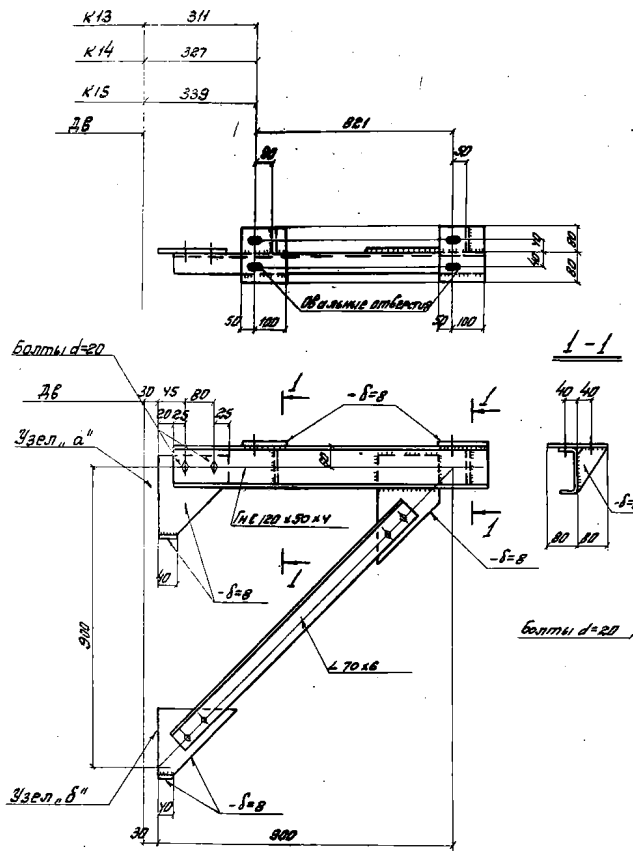

К28, К29, К30

Для площадок шириной 1000 мм

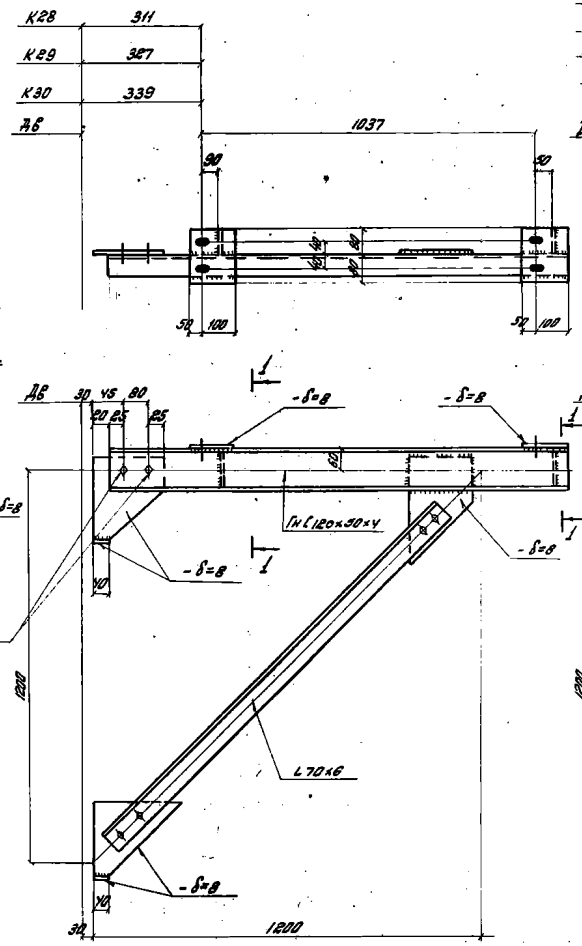

К40, К41, К42, К43, К44

Для площадок шириной 1200 мм

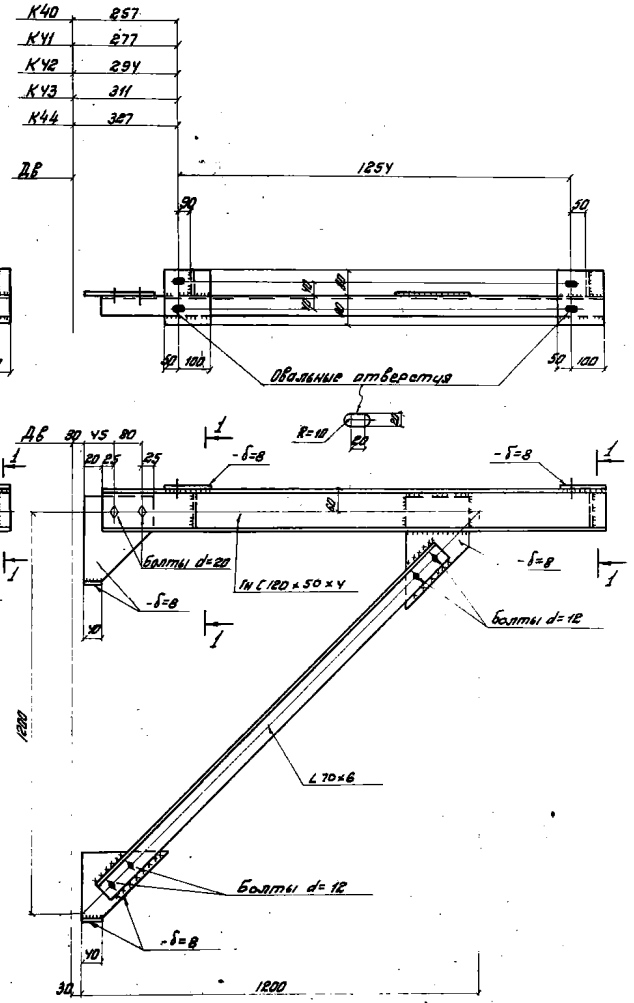

Примечания.

1. Узлы „а" и „б" даны для кронштейнов к аппаратам с изоляцией см. лист 23.
2. Все болты d=16, кроме оговоренных.
3. Сварные швы $k_ш$=6 мм.

ТК 1973г.	Кронштейны для площадок шириной 800, 1000, 1200 мм. К13÷К15, К28÷К30, К40÷К44.	Серия 1.459-1	
		Выпуск 1	Лист 24

К3, К4, К5, К8, К9, К10

Для площадок шириной 800 мм

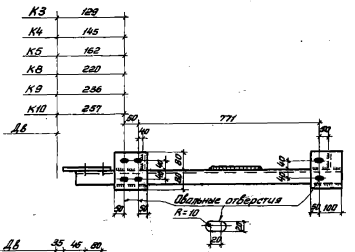

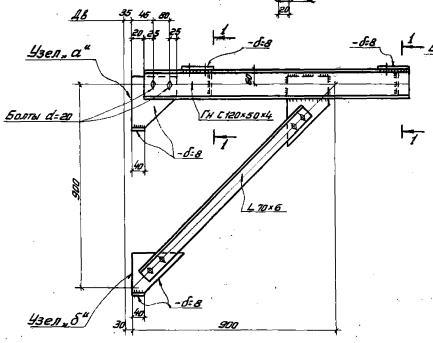

К17, К18, К19, К20, К24

Для площадок шириной 1000 мм

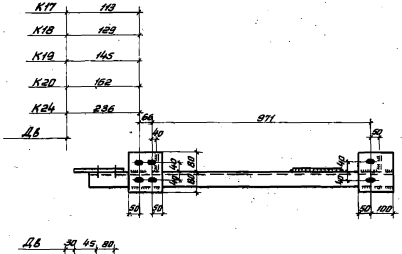

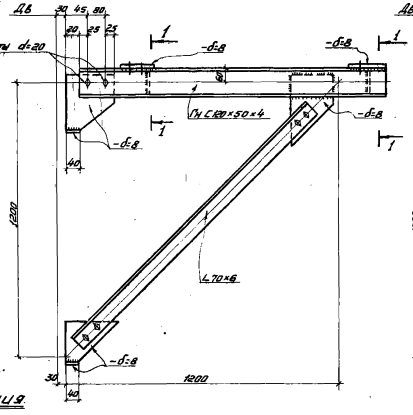

К32, К33, К34, К35, К39

Для площадок шириной 1200 мм

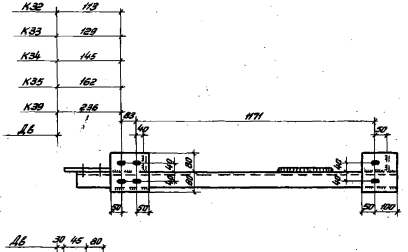

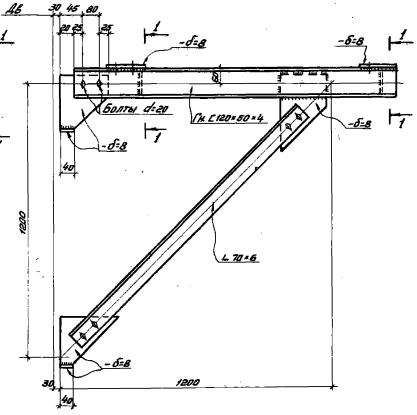

1–1

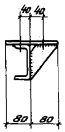

Примечания

1. Узлы „а" и „б" даны для кронштейнов к аппаратам с изоляцией см. лист 23.
2. Все болты d=16 мм, кроме оговоренных.
3. Сварные швы $h_{ш}$ = 6 мм.

ТК 973с	Кронштейны для площадок шириной 800, 1000, 1200 мм. К3÷К5, К8÷К10, К17÷К20, К24, К32÷К35, К39.	Серия 1.459-1	Выпуск 1 Лист 29

К73, К74, К75, К76, К77

Для площадок шириной 800 мм

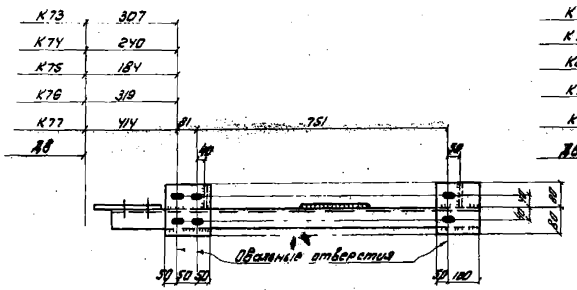

К78, К79, К80, К81, К82

Для площадок шириной 1000 мм

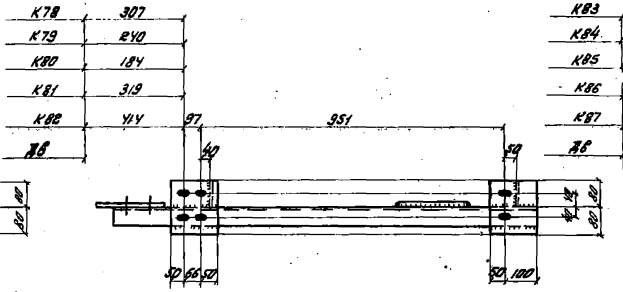

К83, К84, К85, К86 К87

Для площадок шириной 1200 мм

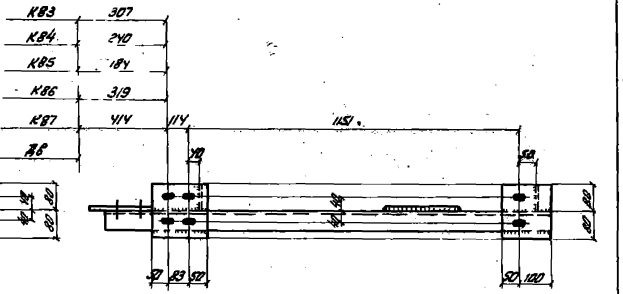

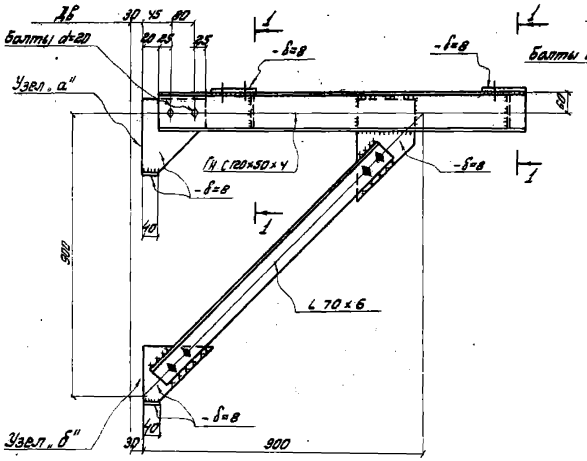

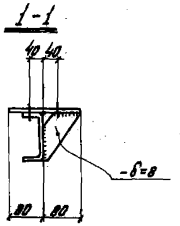

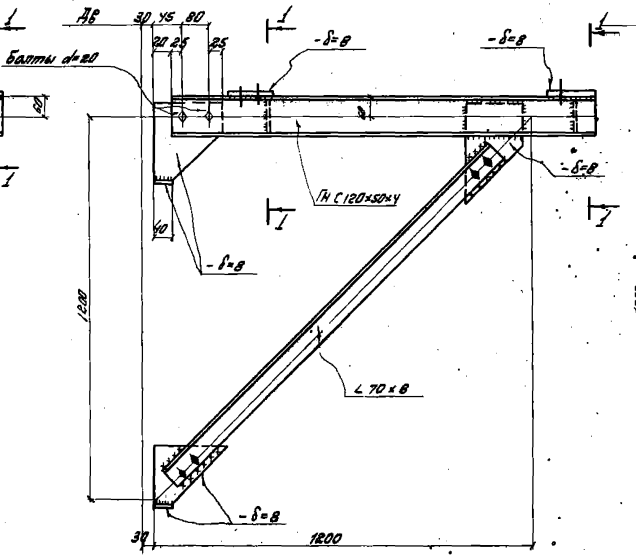

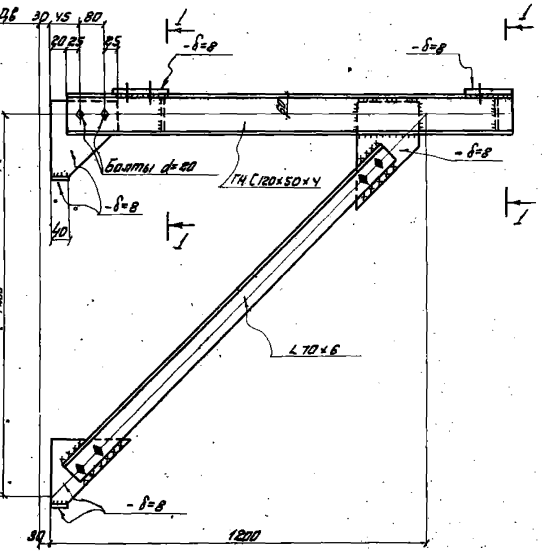

Примечания.

1. Узлы „а" и „б" даны для кронштейнов к аппаратам с изоляцией см. лист 23.
2. Все болты d=18 мм, кроме оговоренных.
3. Сварные швы $h_ш$ = 6 мм.

ТК 1973 г.	Кронштейны для площадок шириной 800, 1000, 1200 мм. К73 ÷ К87.	Серия 1.450-1 Выпуск 1 Лист 26

КН1, КН2, КН3, КН4, КН5, КН6

Схема площадок на кронштейнах

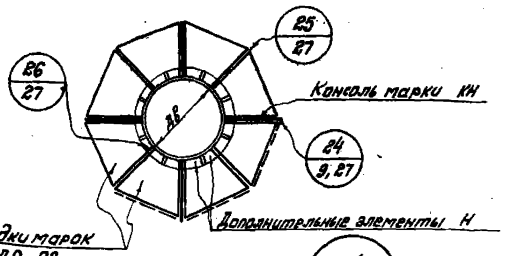

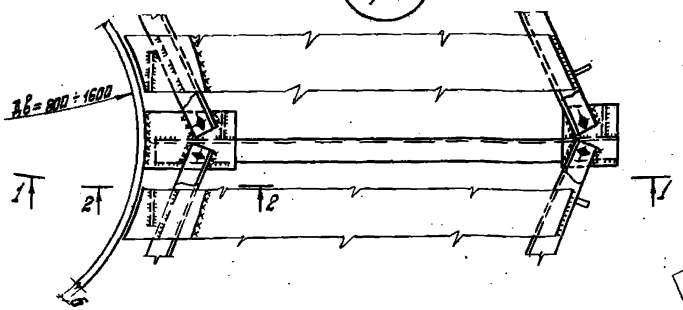

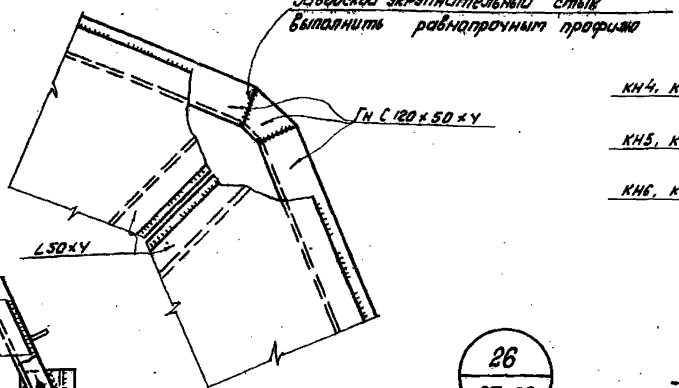

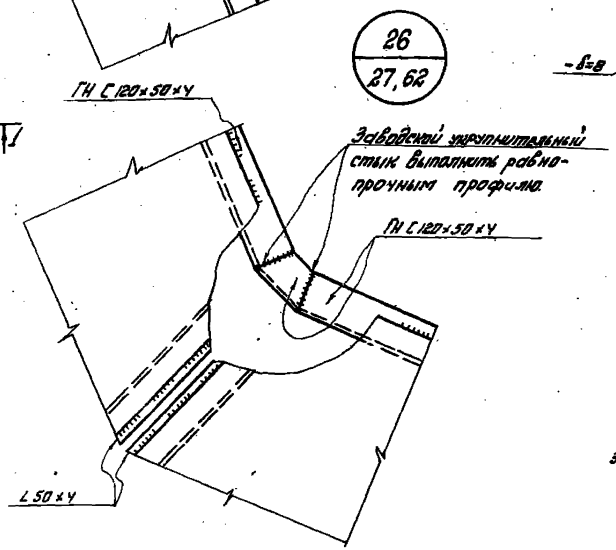

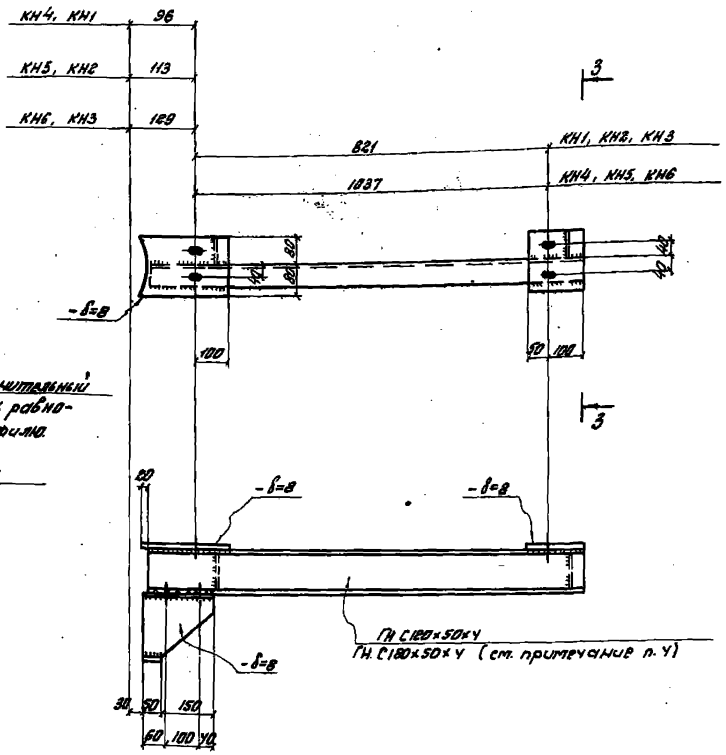

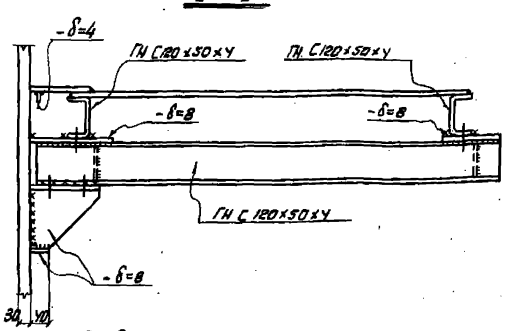

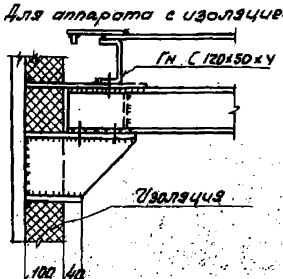

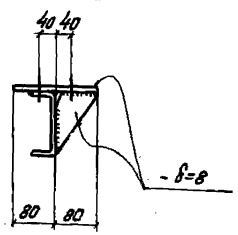

Примечания.

1. Площадки на консолях устраиваются только для аппаратов Дб = 800 ÷ 1600 мм, при h = 800и 1000мм под нагрузку qн = 200 кгс/м² без опирания лестниц и переходных площадок.
2. Для аппаратов с изоляцией размер столика и опорной части консоли увеличивается на 100мм.
3. Марки для площадок на консолях подбирать по монтажным схемам и ключам для площадок на кронштейнах.
4. При опирании переходной площадки и лестницы размерами > (1000 × 3600мм) с нагрузкой 200 кгс/м² рабочий элемент консоли принимать из ГН С 180×50×4, в этом месте консоли устраиваются не через 90°, а через 45°.

ТК 1973г	Консоли КН1, КН2, КН3, КН4, КН5, КН6 и узлы 24, 25, 26.	Серия 1.459-1 Выпуск 1 Лист 27

К46, К51, К52, К53

Для площадок шириной 1600мм

К46	96
К51	182
К52	209
К53	220
Дв	

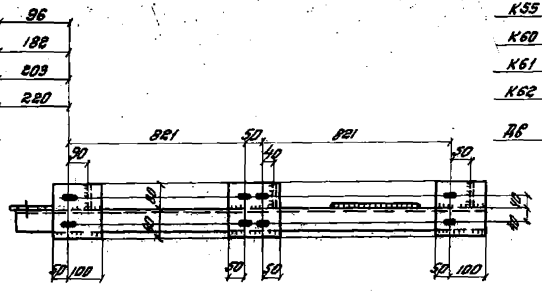

К55, К60, К61, К62

Для площадок шириной 2000мм

К55	96
К60	182
К61	203
К62	220
Дв	

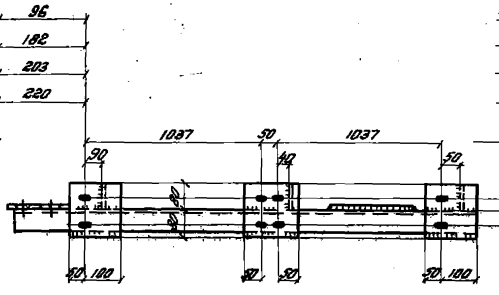

К64, К69, К70, К71

Для площадок шириной 2400мм

К64	96
К69	182
К70	203
К71	220
Дв	

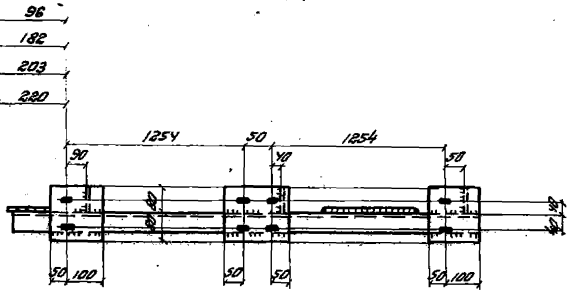

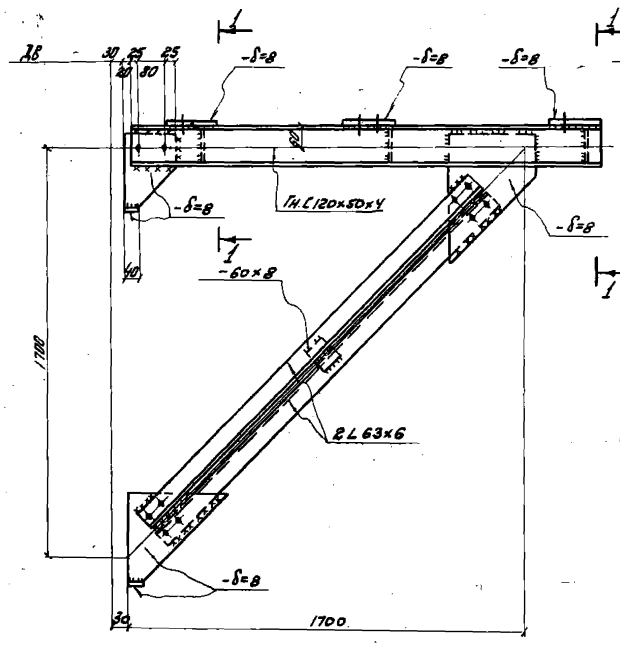

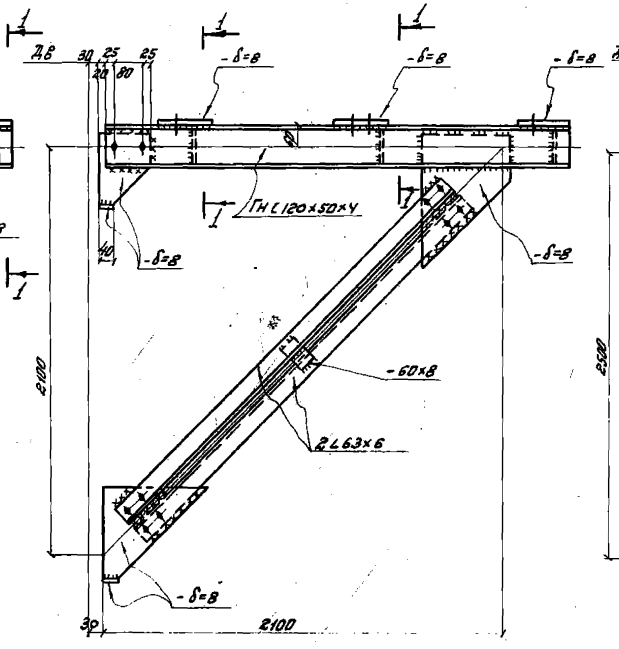

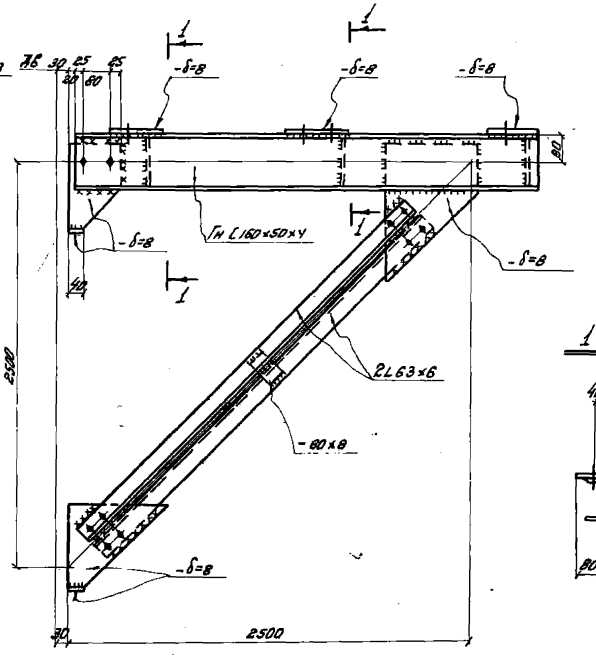

1-1

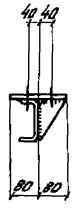

Примечания.

1. Сварные швы h_f=6мм.
2. Все болты d=12мм.

ТК 1973с	Кронштейны для площадок шириной 1600, 2000 и 2400мм. К46, К51÷К53, К55, К60÷К62, К64, К69÷К71.	Серия 1.450-1 Выпуск 1 Лист 88

ГПИ Укрпроектстальконструкция Гл. инж. отдела Шейнин Гл. специалист Фролова Гл. конструктор Шульгина Кучебал Крайчук г. Киев

К47, К48, К49, К50, К54, К88

Для площадок шириной 1600 мм

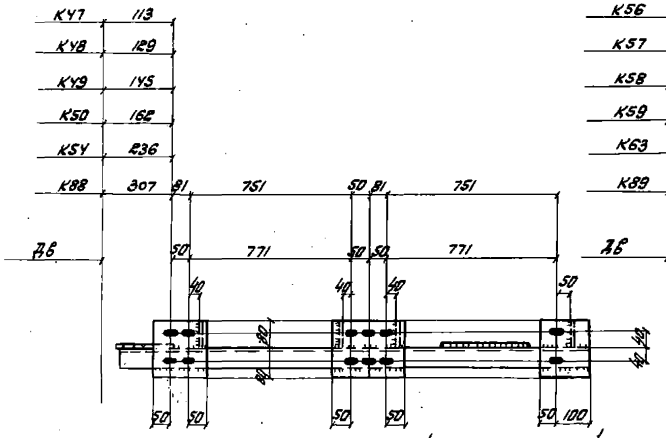

К56, К57, К58, К59, К63, К89

Для площадок шириной 2000 мм

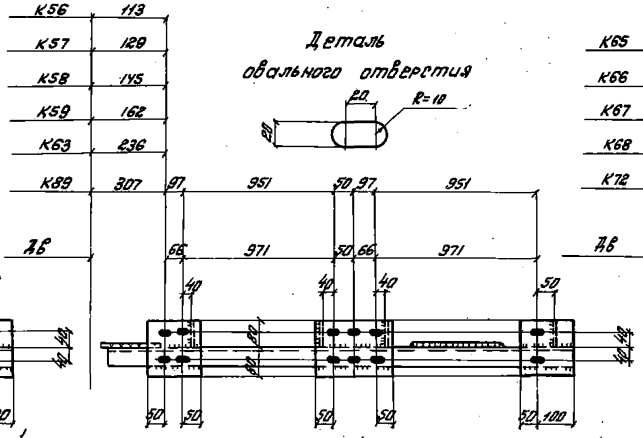

Деталь овального отверстия

К65, К66, К67, К68, К72

Для площадок шириной 2400 мм

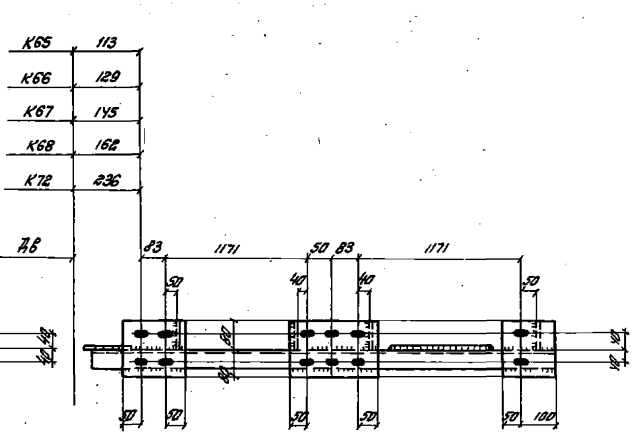

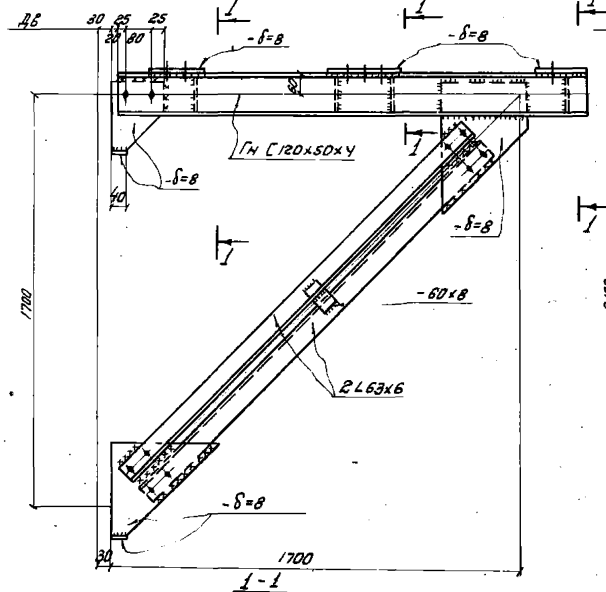

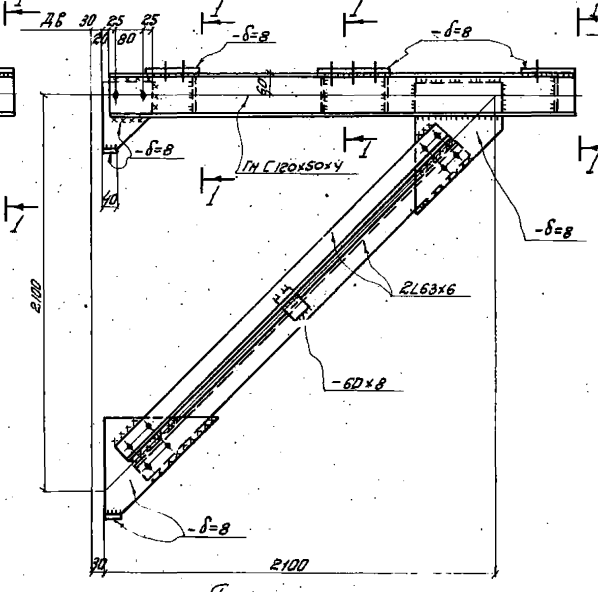

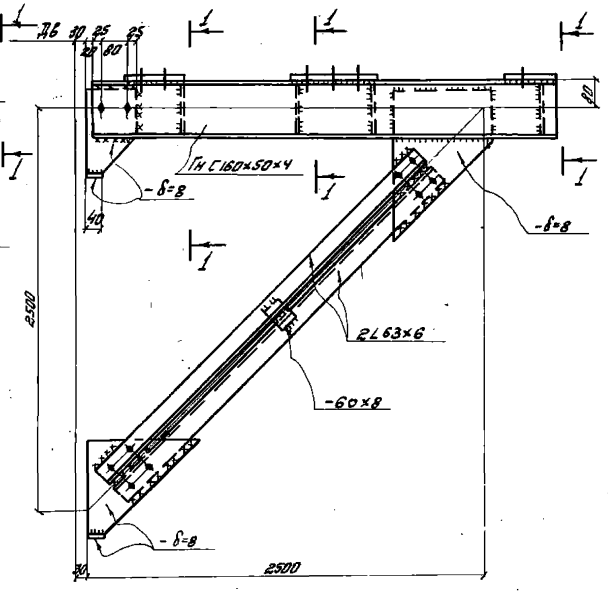

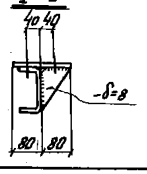

Примечания.

1. Сварные швы $h_f = 6$ мм.
2. Все болты $d = 12$ мм.

ТК 1973г.	Кронштейны для площадок шириной 1600, 2000 и 2400 мм К47÷К50, К54, К56÷К59, К63, К65÷К68, К72, К88, К89.	Серия 1.459-1 Выпуск 1 Лист 29

ЗАПОРОЖСКИЙ ПРОМСТРОЙНИИПРОЕКТ г. Киев

ПСШ1, ПСШ2, ПСШ3, ПСШ4, ПСШ5, ПСШ6

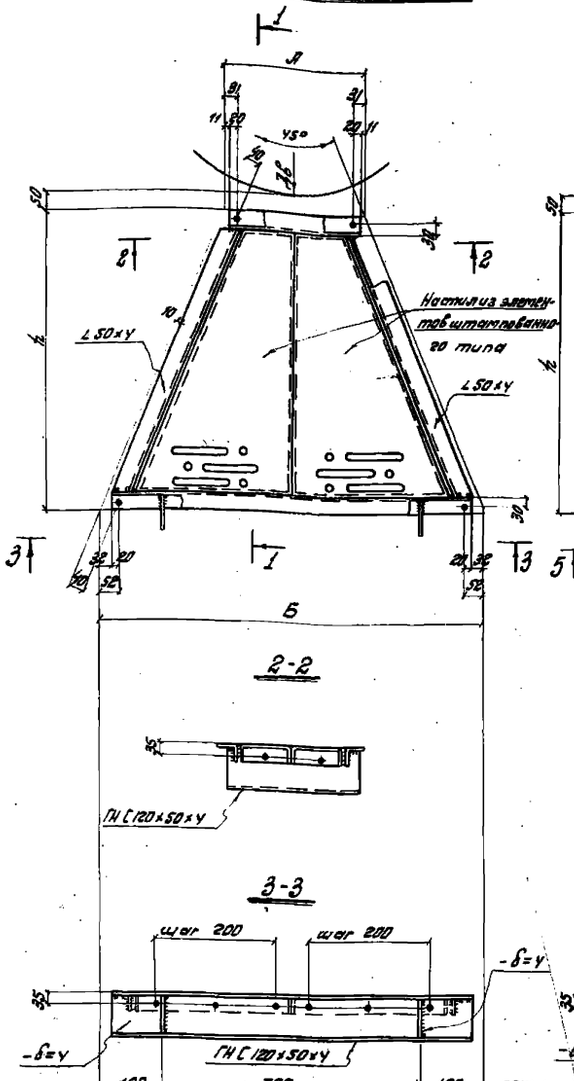

168	700	168	ПСШ 1
100	1000	101	ПСШ 2
183	1000	184	ПСШ 3
209	700	209	ПСШ 4
142	1000	142	ПСШ 5
75	1300	75	ПСШ 6

ПСШ7, ПСШ8, ПСШ9, ПСШ10, ПСШ11, ПСШ12, ПСШ13, ПСШ14, ПСШ15, ПСШ19, ПСШ20, ПСШ21.

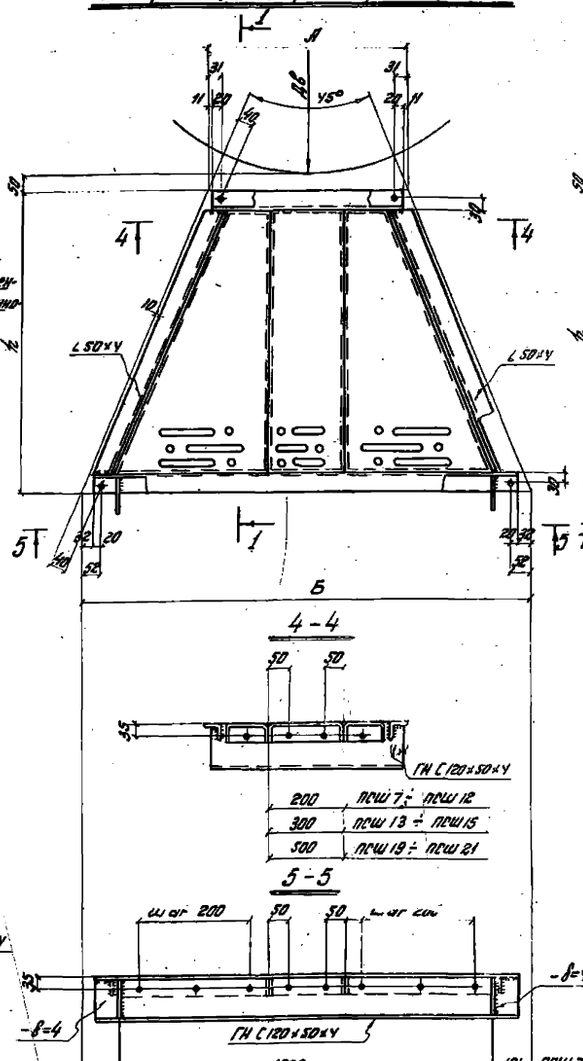

200	ПСШ 7 ÷ ПСШ 12
300	ПСШ 13 ÷ ПСШ 15
500	ПСШ 19 ÷ ПСШ 21

100	1000	101	ПСШ 7
157	1300	158	ПСШ 12
142	1000	142	ПСШ 10
75	1300	75	ПСШ 11
282	1300	282	ПСШ 21
183	1000	184	ПСШ 8, ПСШ 13
199	1300	199	ПСШ 15, ПСШ 20
116	1300	117	ПСШ 9, ПСШ 14, ПСШ 19

ПСШ 16, ПСШ 17, ПСШ 18, ПСШ 22, ПСШ 23, ПСШ 24, ПСШ 37

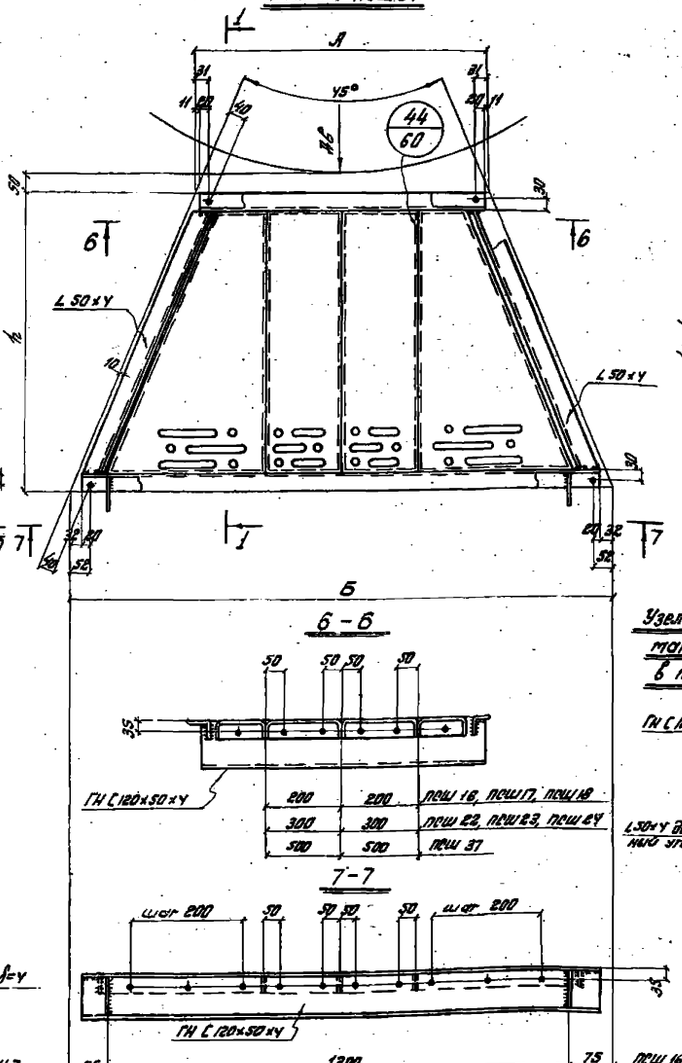

200	200	ПСШ 16, ПСШ 17, ПСШ 18
300	300	ПСШ 22, ПСШ 23, ПСШ 24
500	500	ПСШ 37

75	1300	75	ПСШ 16
157	1300	158	ПСШ 17, ПСШ 22
240	1300	241	ПСШ 18, ПСШ 23
323	1300	324	ПСШ 24
365	1300	365	ПСШ 37

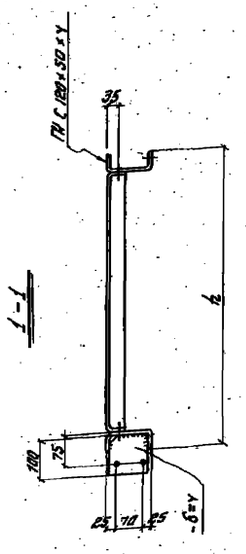

Узел крепления ограждений марок ПП26, ПП27, ПП28 в торцах площадок.

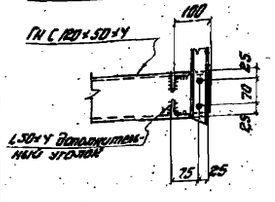

Примечания.

1. Шаг отверстий для крепления элементов штампованного типа:
   а) для элементов шириной 200 мм – 1 × 100 мм,
   б) для элементов шириной 300 мм – 1 × 200 мм,
   в) для элементов шириной 500 мм – 2 × 200 мм,
   г) для крайних (косых) элементов – n × 200 мм.
2. Все отверстия d = 15 мм.
3. Сварные швы $h_ш$ = 4 мм.
4. Элемент настила шириной 500 мм может быть заменен элементами 200 и 300 мм.

ТК 1973г.	Секторные площадки с настилом из элементов штампованного типа ПСШ1 – ПСШ24, ПСШ37	Серия 1.459-1	
		Выпуск 1	Лист 30

г. Киев

ПСШ25, ПСШ26, ПСШ27, ПСШ28, ПСШ29, ПСШ31, ПСШ32, ПСШ34.

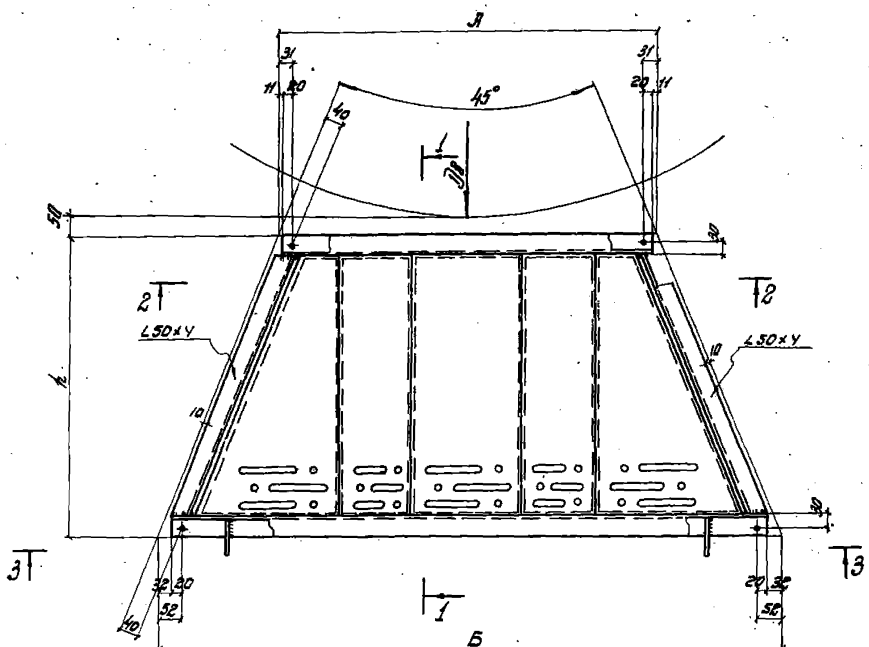

2-2

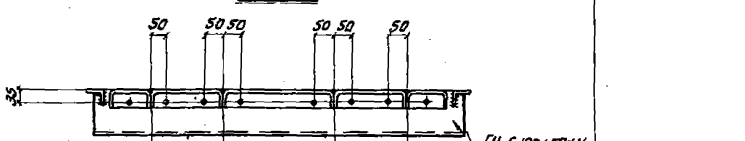

200	300	200	ПСШ25, ПСШ26, ПСШ27, ПСШ28, ПСШ29
300	200	300	ПСШ31, ПСШ32
300	300	300	ПСШ34

3-3

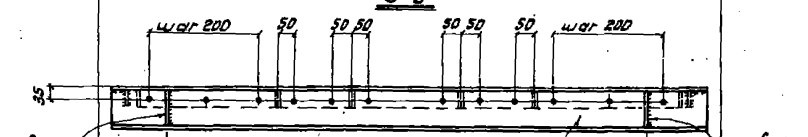

ПСШ25	199	1300	199	
ПСШ26, ПСШ31	288	1300	288	
ПСШ27, ПСШ32	365	1300	365	
ПСШ28	240	1300	241	
ПСШ29, ПСШ34	323	1300	324	

ПСШ38, ПСШ39.

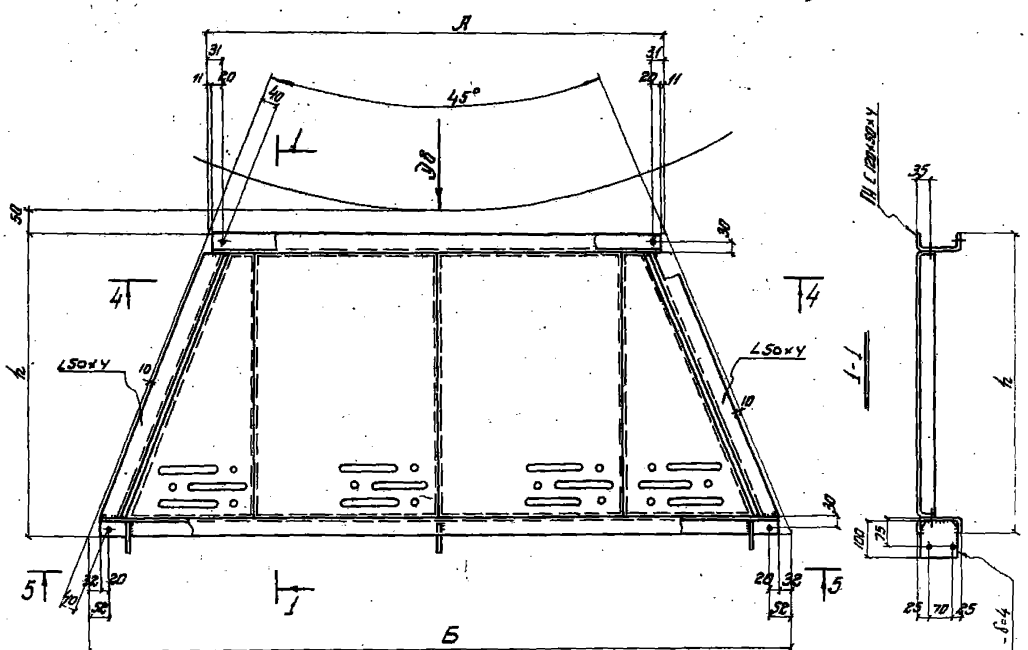

4-4

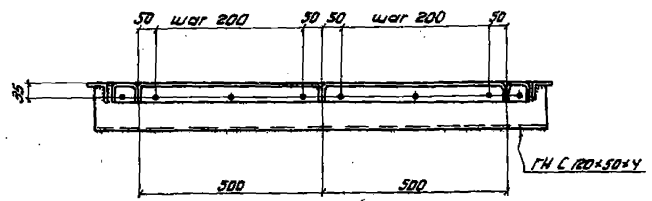

5-5

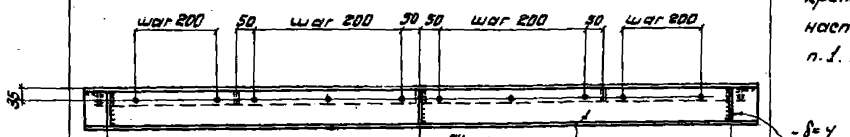

97	1000	1000	98	ПСШ38
80	1100	1100	81	ПСШ39

Примечания.

1. Все отверстия d=15мм.
2. Сварные швы $t_{ш}$=4мм.
3. Элемент настила шириной 500мм может быть заменён элементами шириной 200 и 300мм.
4. Разбивку отверстий для крепления элементов настила см. примечание п.1. на листе 30.

ТК 1973г.	Секторные площадки с настилом из элементов штампованного типа ПСШ25÷ПСШ29, ПСШ31, ПСШ32, ПСШ34, ПСШ38, ПСШ39.	Серия 1.459-1	
		Выпуск 1	Лист 31

ПСШ30, ПСШ33, ПСШ35, ПСШ36, ПСШ40, ПСШУ1, ПСШУ2, ПСШУ3, ПСШУ4, ПСШУ5, ПСШУ6, ПСШУ7, ПСШУ9, ПСШ50, ПСШ55.

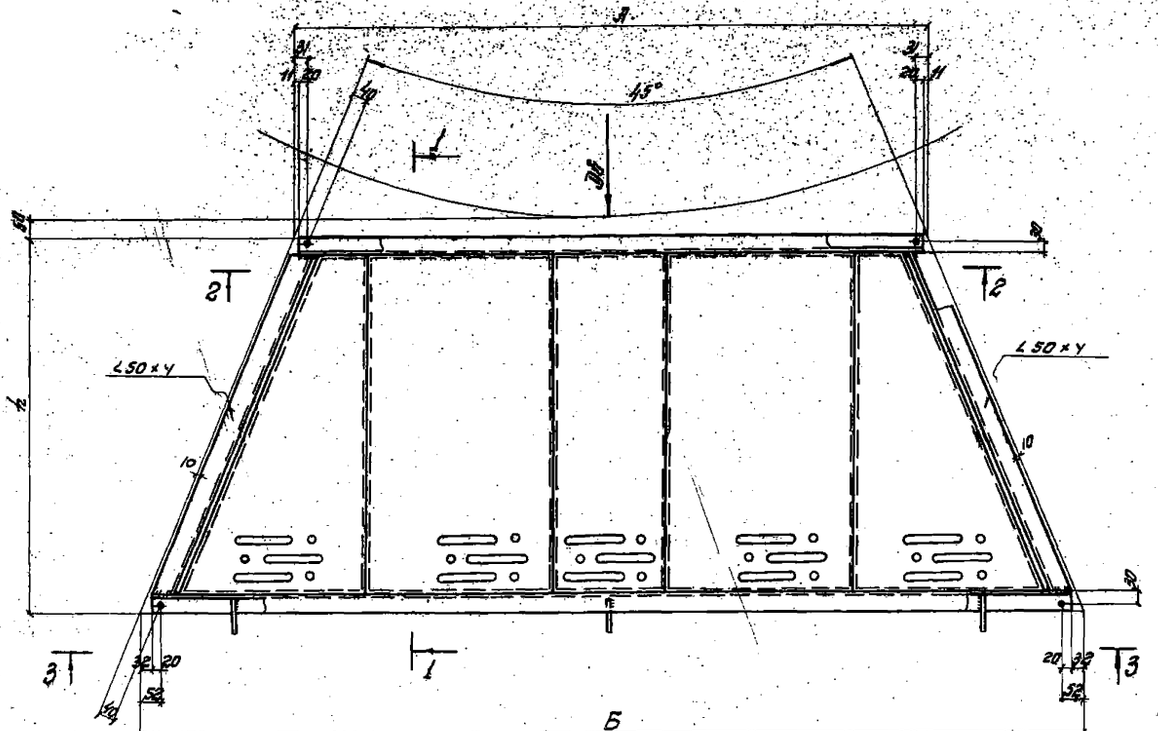

1-1 (повернута)

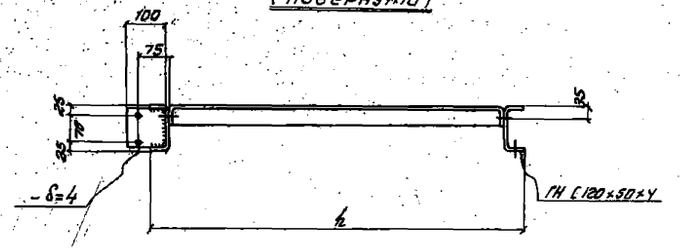

2-2

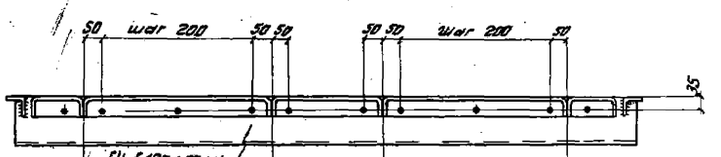

ПСШ33, ПСШ30	300	200	300	
ПСШ35, ПСШ36	300	300	300	
ПСШУ0, ПСШУ1, ПСШУ2	300	300	300	
ПСШУ9, ПСШ50	300	300	300	
	300	200	300	ПСШУ3, ПСШУ4, ПСШУ5, ПСШУ6, ПСШУ7
ПСШ55	300	300	300	

3-3

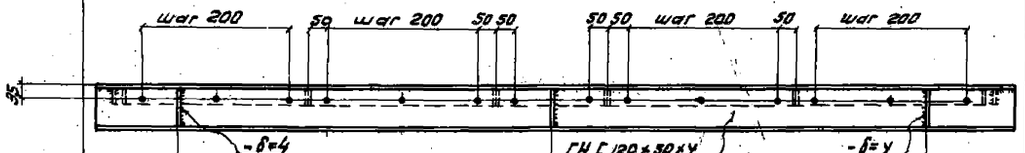

106	950	950	106	ПСШ30, ПСШ35, ПСШУ0
97	1000	1000	98	ПСШ33, ПСШУ3
139	1000	1000	139	ПСШ36, ПСШУ1, ПСШУ6
122	1100	1100	122	ПСШУ2, ПСШУ7
80	1100	1100	81	ПСШУ4, ПСШУ9
263	1000	1000	264	ПСШУ5, ПСШ50, ПСШ55

Примечания.

1. Все отверстия d= 15мм.
2. Сварные швы h=4мм.
3. Элемент настила шириной 300мм может быть заменен элементами шириной 200 и 300мм.
4. Разбивку отверстий для крепления элементов настила см. примечание п.1 на листе 30.

ТК 1973г	Секторные площадки с настилом из элементов штампованного типа ПСШ30, ПСШ33, ПСШ35, ПСШ-40 ÷ ПСШУ7, ПСШУ9, ПСШ50, ПСШ55; ПСШ36.	Серия 1.459-1	Выпуск 1	Лист 32

ГПИ и НИИ АДОКИНЛИРКЦИЯ Госстроя СССР г. Киев
Инв. № подл. | Подпись и дата | Взам. инв. №
Гипрокоммунстрой
Разработал Сенчагов
Проверил Шилис

ПСШ У8, ПСШ51, ПСШ56, ПСШ57

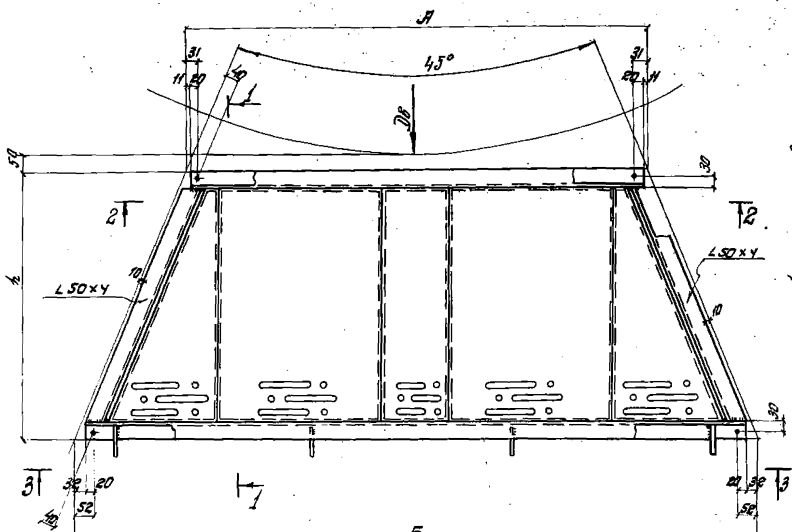

ПСШ 52

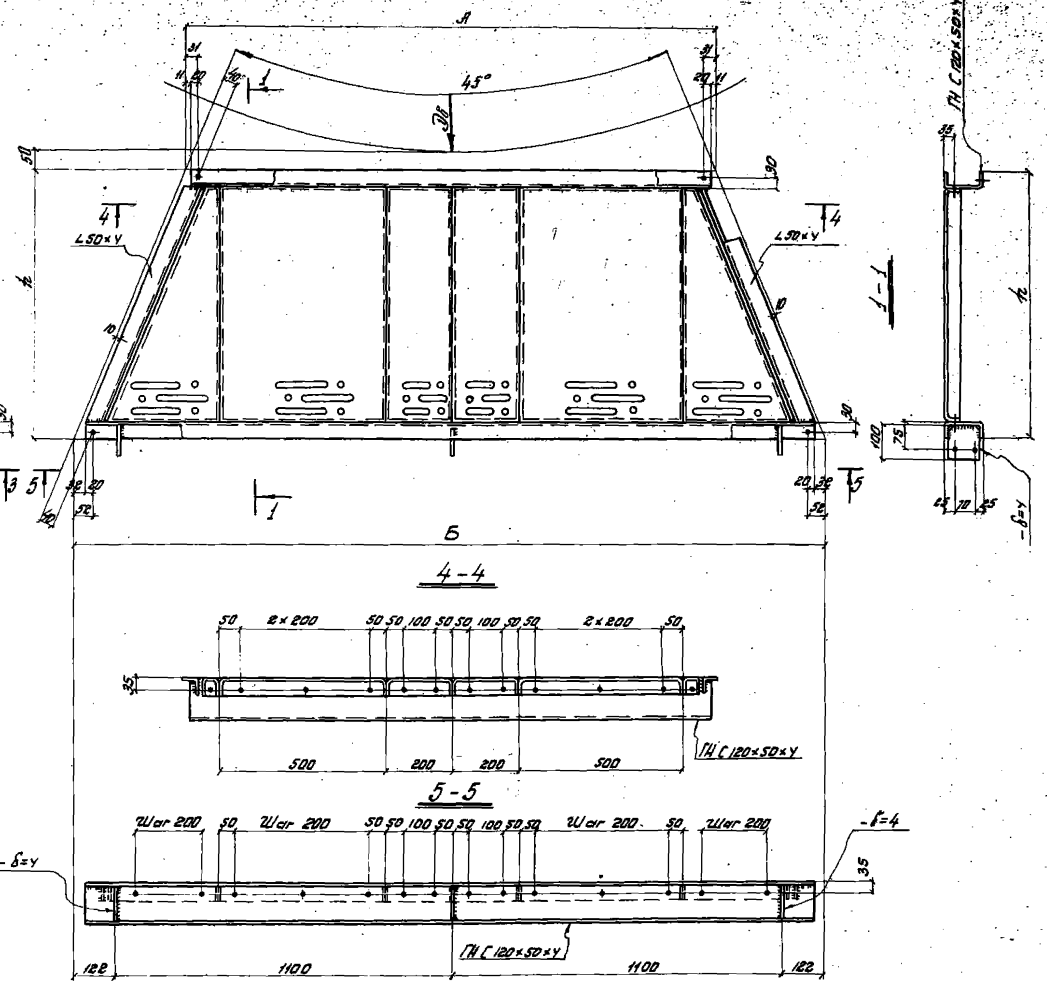

Примечания.

1. Вес отверстия d=15мм.
2. Сварные швы h_w=4мм.
3. Элемент настила шириной 500мм может быть заменён элементами шириной 200 и 300мм.
4. Разбивку отверстий для крепления элементов настила см. примечание п.1 на листе 30.

ТК 1973г.	Секторные площадки с настилом из элементов штампованного типа ПСШ У8, ПСШ51, ПСШ52, ПСШ56, ПСШ57.	Серия 1.459-1 Выпуск 1 Лист 33

ПСШ53, ПСШ54, ПСШ58, ПСШ59, ПСШ60, ПСШ61, ПСШ62, ПСШ63, ПСШ64, ПСШ65, ПСШ66, ПСШ67, ПСШ68, ПСШ69, ПСШ73, ПСШ74, ПСШ75

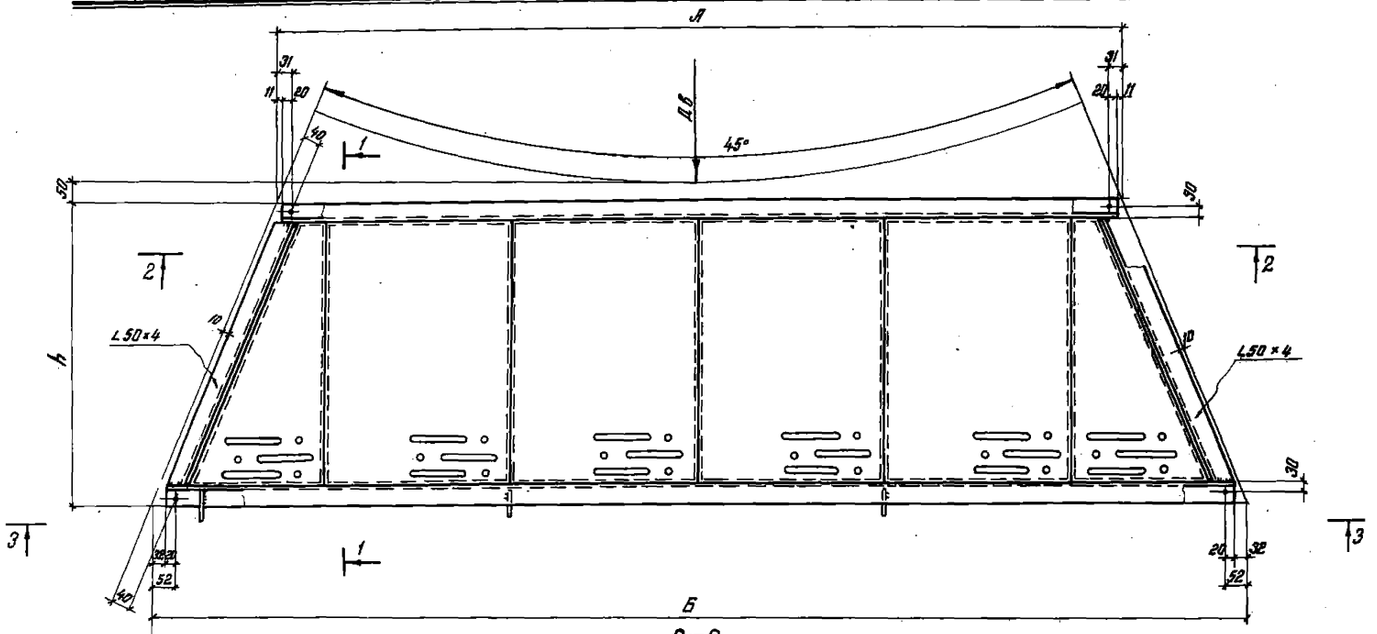

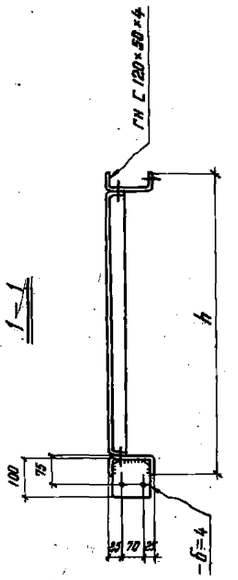

2–2

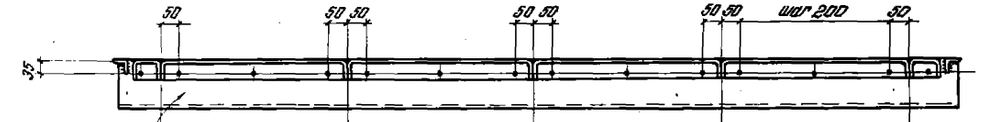

500	200	200	500	ПСШ53, ПСШ54
500	300	300	500	ПСШ58, ПСШ59, ПСШ60
200	500	500	500	ПСШ61, ПСШ62, ПСШ63, ПСШ64, ПСШ65, ПСШ66
300	500	500	500	ПСШ67, ПСШ68, ПСШ69.
500	500	500	500	ПСШ73, ПСШ74, ПСШ75

3–3

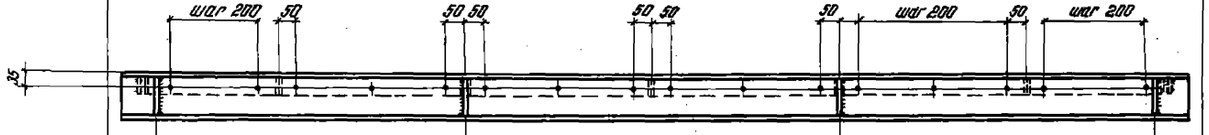

ПСШ53, ПСШ58	105	800	800	800	105
ПСШ54, ПСШ59, ПСШ64	187	800	800	800	188
ПСШ60, ПСШ65	270	800	800	800	271
ПСШ61	146	800	800	800	146
ПСШ62, ПСШ67	229	800	800	800	229
ПСШ73, ПСШ63, ПСШ68.	112	900	1000	900	112
ПСШ66	153	900	1000	900	154
ПСШ69, ПСШ74	94	1000	1000	1000	95
ПСШ75	177	1000	1000	1000	178

Примечания.

1. Все отверстия d=15мм.
2. Сварные швы h=4мм.
3. Элемент настила шириной 500мм может быть заменен элементами шириной 200 и 300мм.
4. Разбивку отверстий для крепления элементов настила см. примечание п.1 на листе 30.

ТК 1973г.	Секторные площадки с настилом из элементов штампованного типа ПСШ53, ПСШ54, ПСШ58 ÷ ПСШ69, ПСШ73 ÷ ПСШ75.	Серия 1.459-1 Выпуск 1 Лист 34

Исполнил

Сенаков

Киев

ПСШ 70, ПСШ 71, ПСШ 72, ПСШ 76, ПСШ 77, ПСШ 78, ПСШ 79, ПСШ 80, ПСШ 81, ПСШ 82, ПСШ 83, ПСШ 84, ПСШ 85, ПСШ 86, ПСШ 87, ПСШ 91, ПСШ 92

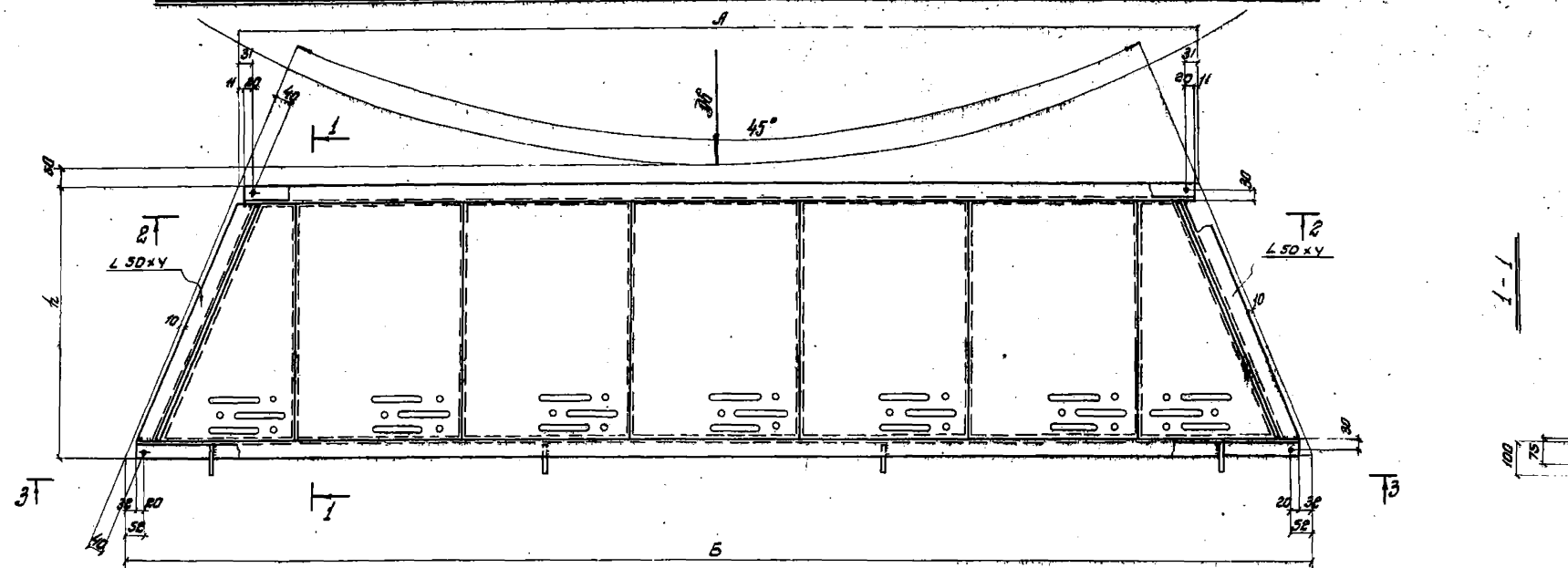
А
Б
45°
30°
2
3
1
∠ 50×4
∠ 50×4
10
10
30
30
20
50
50
80
80
50
50
50

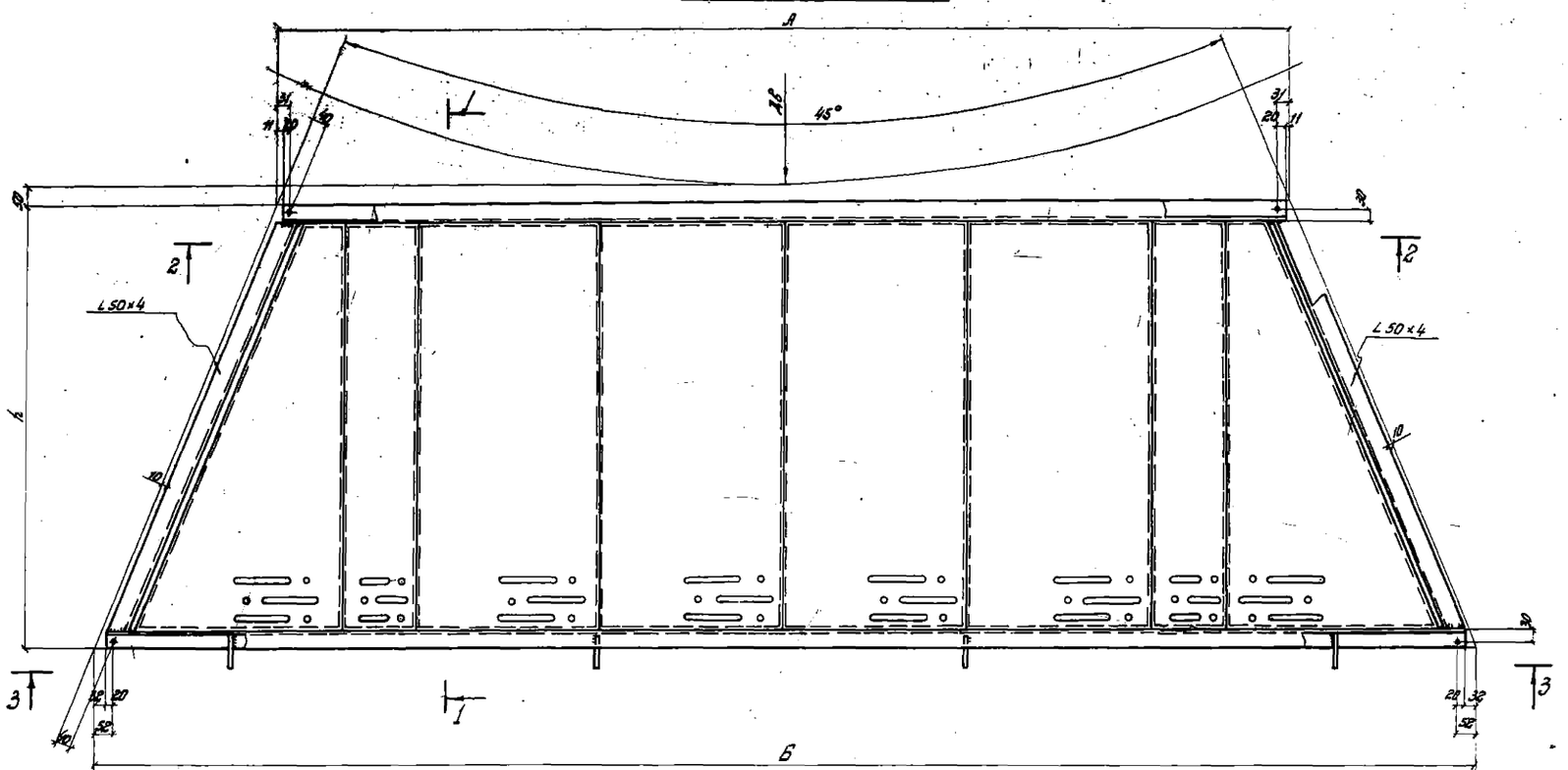

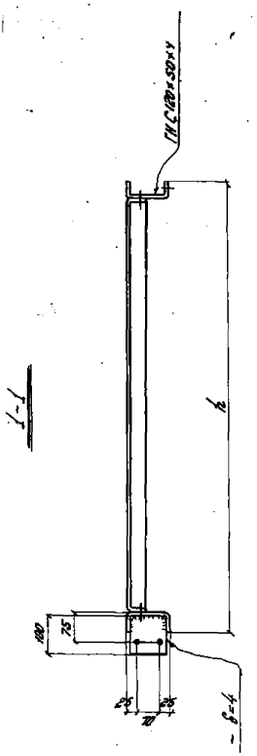

2-2

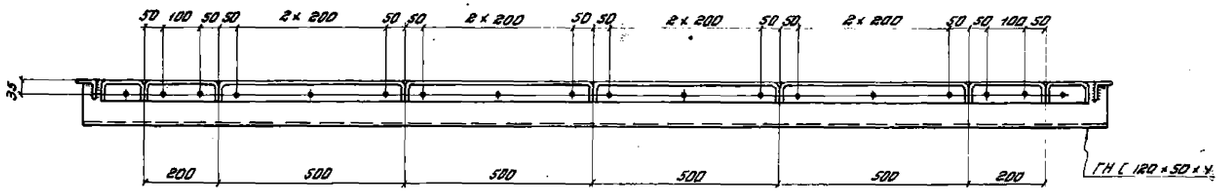

3-3

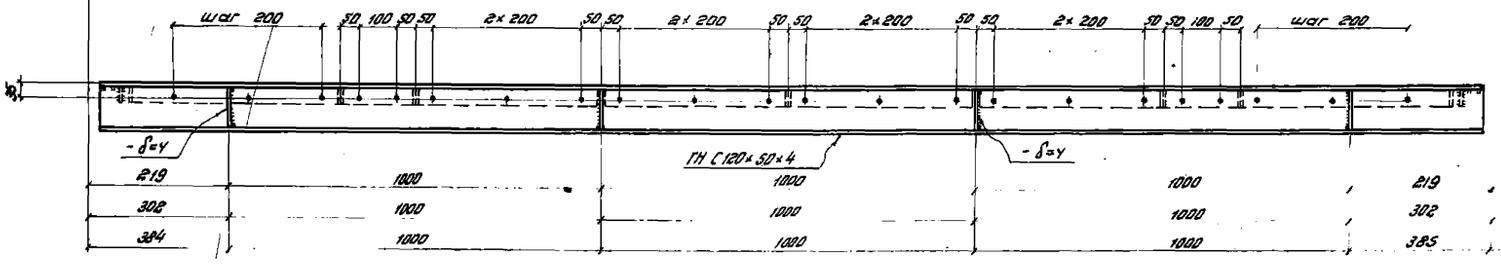

219	1000	1000	1000 , 219 , ПСШ 88
302	1000	1000	1000 , 302 , ПСШ 89
384	1000	1000	1000 , 385 , ПСШ 90

Примечания.

1. Все отверстия $d=15$мм.
2. Сварные швы $k=4$ мм.
3. Элемент настила шириной 500мм может быть заменен элементами шириной 200 и 300мм.
4. Разбивку отверстий для крепления элементов настила см. примечание п.1. на листе 30.

г. Киев

ПСР1, ПСР2, ПСР3, ПСР4, ПСР5, ПСР6.

ПСР7, ПСР8, ПСР9, ПСР11, ПСР10, ПСР12, ПСР13, ПСР14, ПСР15, ПСР19, ПСР20, ПСР21

ПСР16, ПСР17, ПСР18, ПСР22, ПСР23, ПСР24, ПСР37.

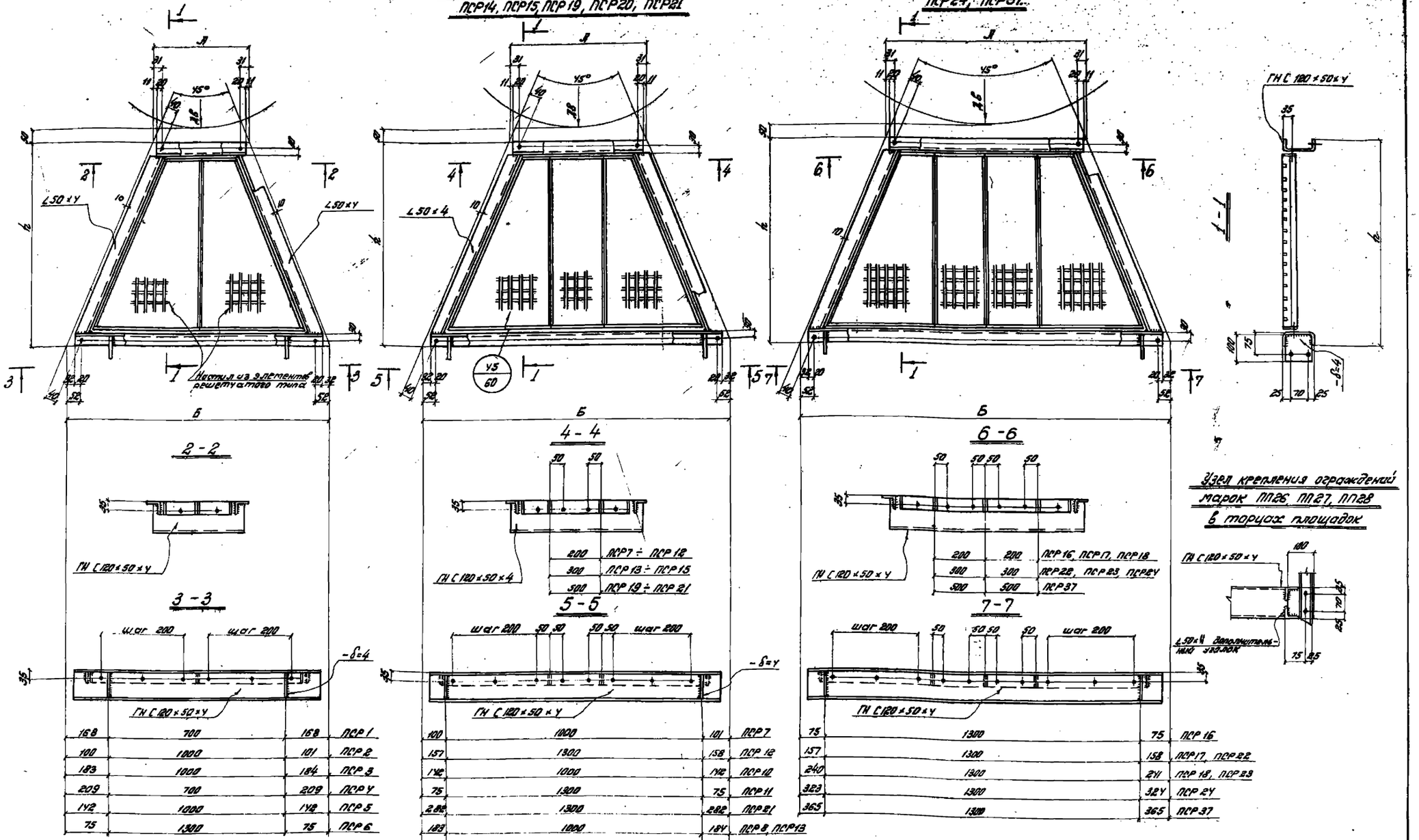

168	700	168	ПСР1
100	1000	101	ПСР2
183	1000	184	ПСР3
209	700	209	ПСР4
142	1000	142	ПСР5
75	1300	75	ПСР6

100	1000	101	ПСР7
157	1300	158	ПСР12
142	1000	142	ПСР10
75	1300	75	ПСР11
282	1300	282	ПСР21
183	1000	184	ПСР8, ПСР13
199	1300	199	ПСР15, ПСР20
116	1300	117	ПСР9, ПСР14, ПСР19

75	1300	75	ПСР16
157	1300	158	ПСР17, ПСР22
240	1300	241	ПСР18, ПСР23
323	1300	324	ПСР24
365	1300	365	ПСР37

Примечания.

1. Шаг отверстий для крепления элементов решетчатого типа:
   а/ Для элементов шириной 200 мм – 1×100 мм;
   б/ Для элементов шириной 300 мм – 1×200 мм;
   в/ Для элементов шириной 500 мм – 2×200 мм;
   г/ Для крайних /косых/ элементов – n×200 мм.
2. Все отверстия d=15 мм.
3. Сварные швы $h_ш$=4 мм.
4. Элемент настила шириной 500 мм может быть заменён элементами шириной 200 и 300 мм.

ТК 1973г.	Секторные площадки с настилом из элементов решетчатого типа ПСР1 ÷ ПСР24, ПСР37.	Серия 1.459-1	
		Выпуск 1	Лист 37

12892 48

Укрпроектстальконструкция г. Киев

ПСР25, ПСР26, ПСР27, ПСР28, ПСР29, ПСР31, ПСР32, ПСР34

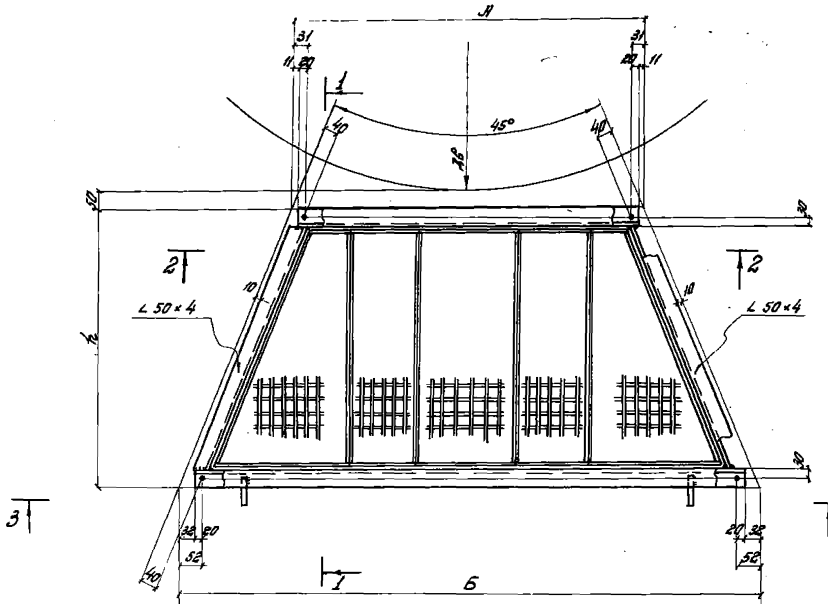

2-2

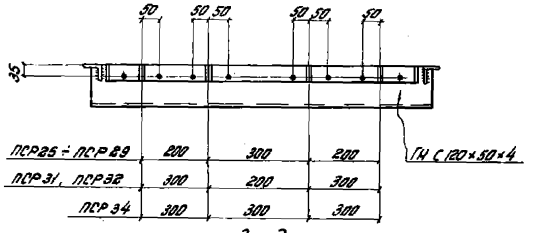

ПСР25 ÷ ПСР29	200	300	200	ГН С 120×50×4
ПСР31, ПСР32	300	200	300	
ПСР34	300	300	300	

3-3

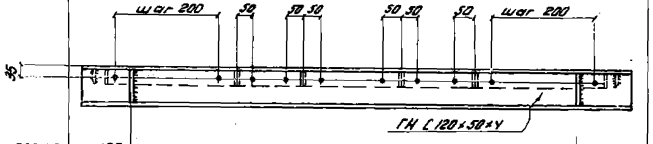

ПСР25	199	1300	199
ПСР26, ПСР31	282	1300	282
ПСР27, ПСР32	365	1300	365
ПСР28	240	1300	241
ПСР28, ПСР3У	323	1300	324

ПСР38, ПСР39

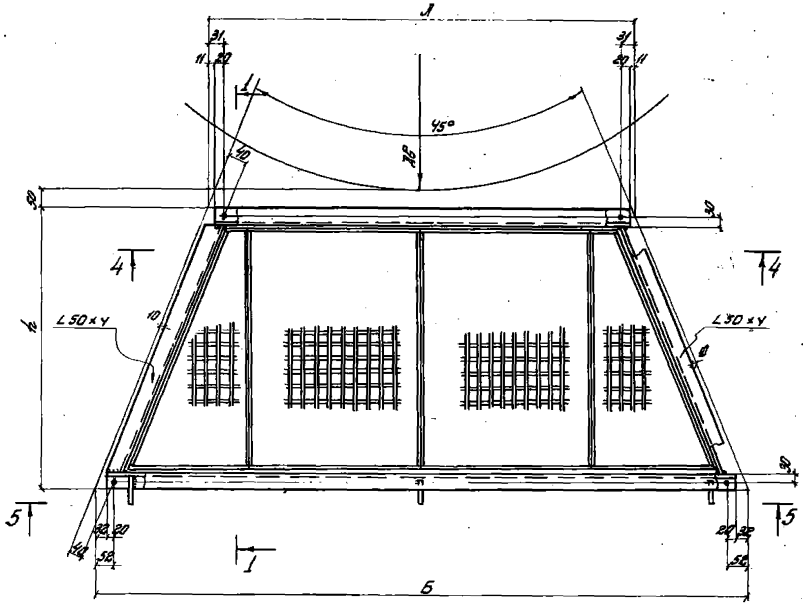

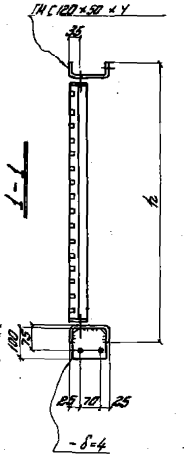

4-4

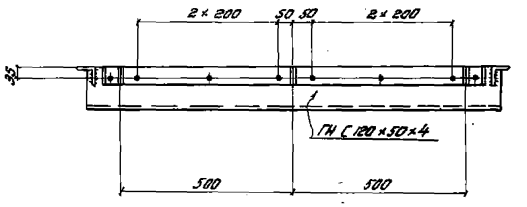

5-5

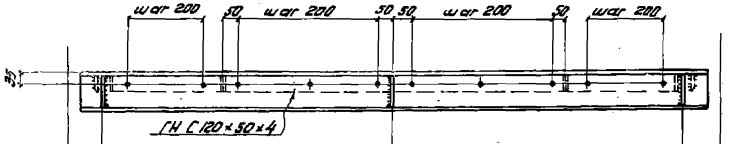

ПСР38	97	1000	1000	98
ПСР39	89	1100	1100	81

Примечания.

1. Все отверстия $d = 15$ мм.
2. Сварные швы $k_f = 4$ мм.
3. Элемент настила шириной 500 мм может быть заменён элементами шириной 200 и 300 мм.
4. Разбивку отверстий для крепления элементов настила см. примечание п.1. на листе 37.

ПСР30, ПСР33, ПСР35, ПСР36, ПСРУ0, ПСРУ1, ПСРУ2, ПСРУ3, ПСРУ4, ПСРУ5, ПСРУ6, ПСРУ7, ПСРУ9, ПСР50, ПСР55.

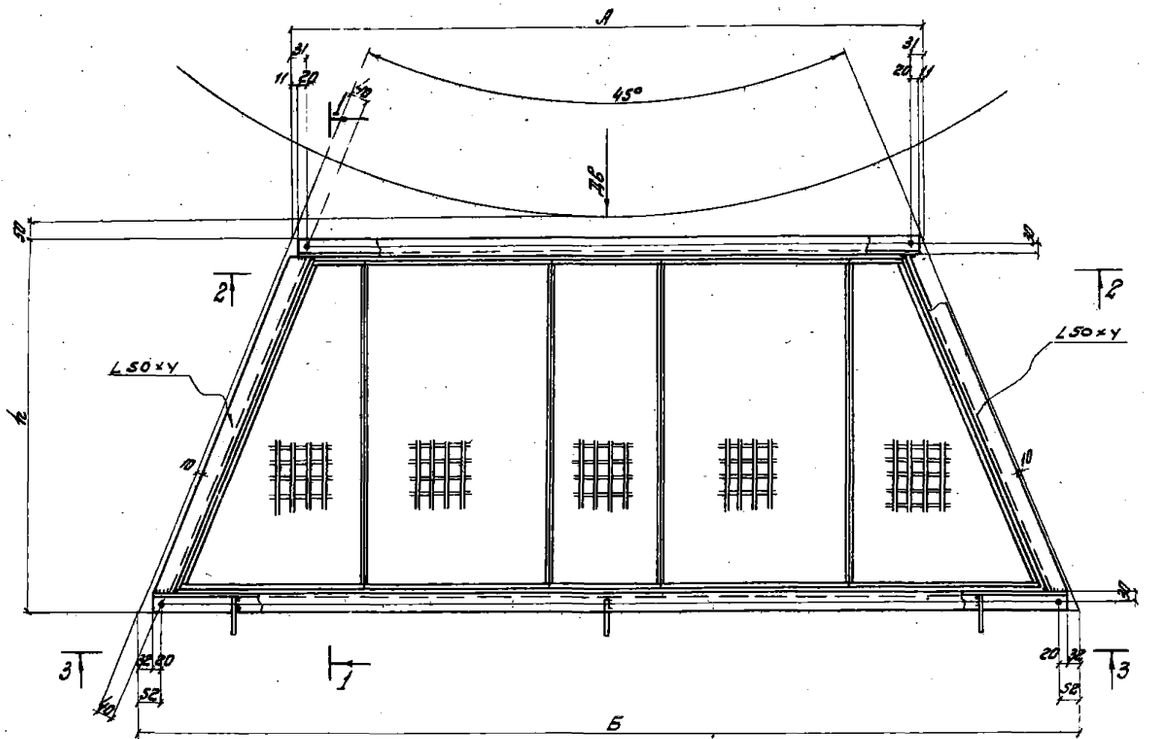

1-1

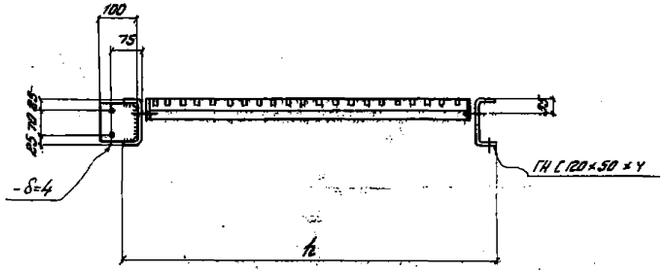

2-2

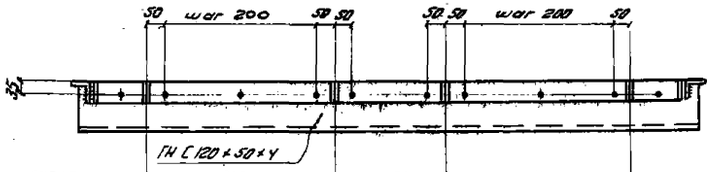

ПСР30, ПСР33	300	200	300
ПСР35, ПСР36	300	300	300
ПСРУ0, ПСРУ1, ПСРУ2	300	500	300
ПСРУ9, ПСР50	500	300	500
ПСРУ3÷ПСРУ7	500	200	500
ПСР55	500	500	500

3-3

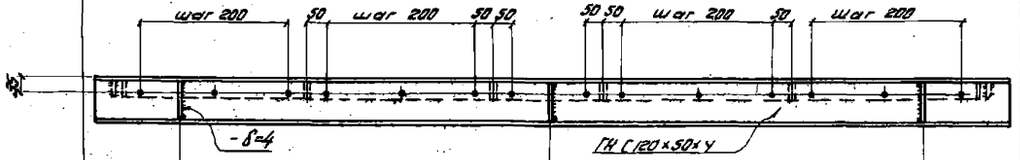

106	950	950	106	ПСР30, ПСР35, ПСР40
97	1000	1000	98	ПСР33, ПСР43.
139	1000	1000	139	ПСР36, ПСРУ1, ПСРУ6
122	1100	1100	122	ПСРУ2, ПСРУ7
80	1100	1100	81	ПСРУ4, ПСРУ9
263	1000	1000	264	ПСРУ5, ПСР50, ПСР56

Примечания.

1. Все отверстия d=15.
2. Сварные швы h=4мм.
3. Элемент настила шириной 500мм может быть заменён элементами шириной 200 и 300мм.
4. Разбивку отверстий для крепления элементов настила см. примечание п. 1. на листе 37.

ТК 1973г.	Секторные площадки с настилом из элементов решетчатого типа ПСР30, ПСР33, ПСР35, ПСР36, ПСРУ0÷ПСРУ7, ПСРУ9, ПСР50, ПСР55.	Серия 1.459-1	
		Выпуск 1	Лист 39

12892 50

ЦКТПРОЕКТСТАЛЬКОНСТРУКЦИЯ г.Киев
Нач. отдела
Шейнис
Проверил
Исполнил
Кучегол
Бала
Кравчук

ПСР48, ПСР51, ПСР56, ПСР57

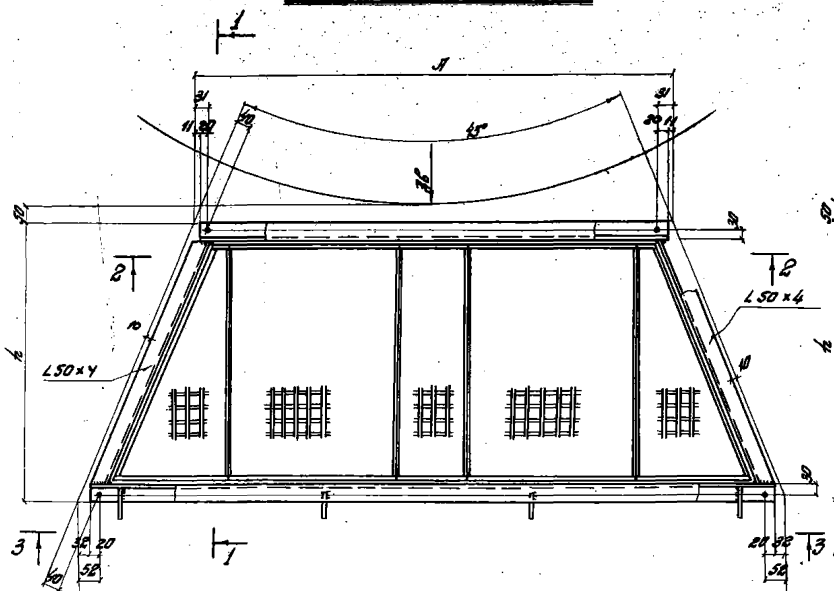

ПСР52

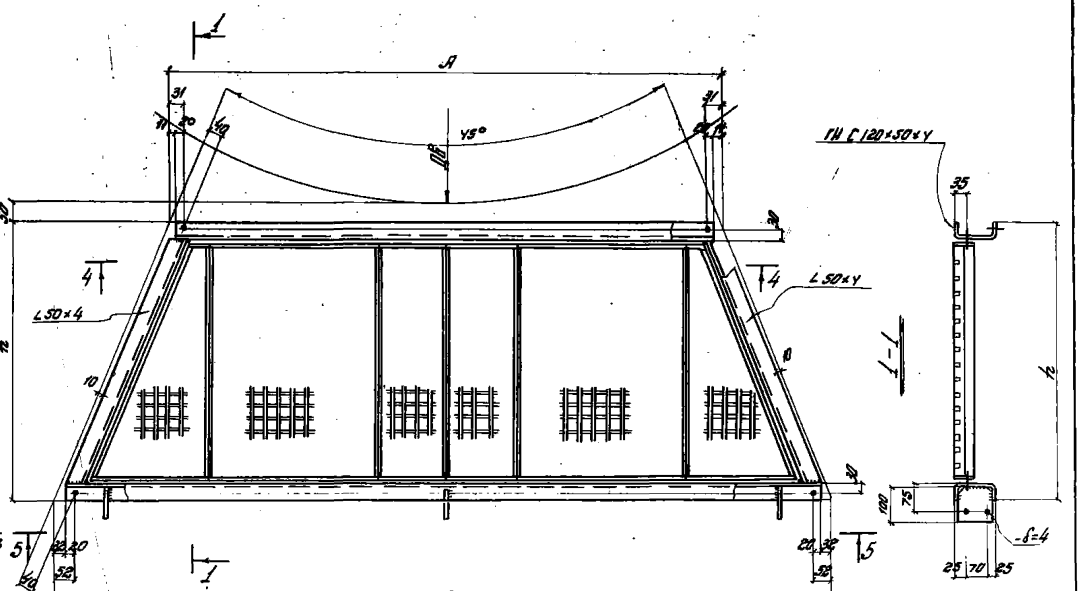

2 - 2

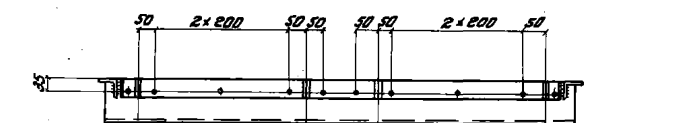

500	200	500	ПСР48
500	300	500	ПСР 51
500	500	500	ПСР56, ПСР57

3 - 3

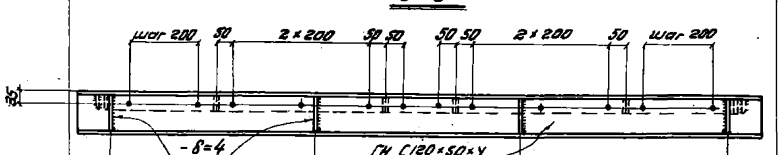

105	800	800	800	105	ПСР48
116	800	800	800	116	ПСР51, ПСР56
229	800	800	800	229	ПСР57

4 - 4



5 - 5

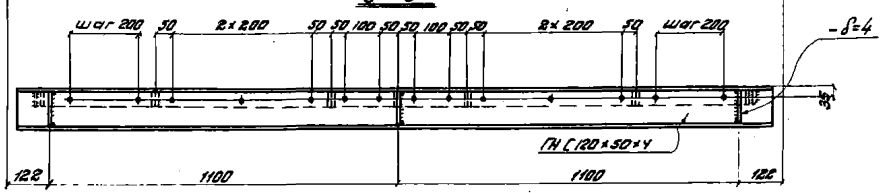

Примечания.

1. Все отверстия d= 15мм.
2. Сварные швы k_f= 4мм
3. Элемент настила шириной 500мм может быть заменён элементами шириной 200 и 300 мм.
4. Разбивку отверстий для крепления элементов настила см. примечание п. 1 на листе 37.

ТК 1973г	Секторные площадки с настилом из элементов решетчатого типа ПСР48, ПСР51, ПСР52, ПСР56, ПСР57.	Серия 1.459-1	
		Выпуск 1	Лист 48

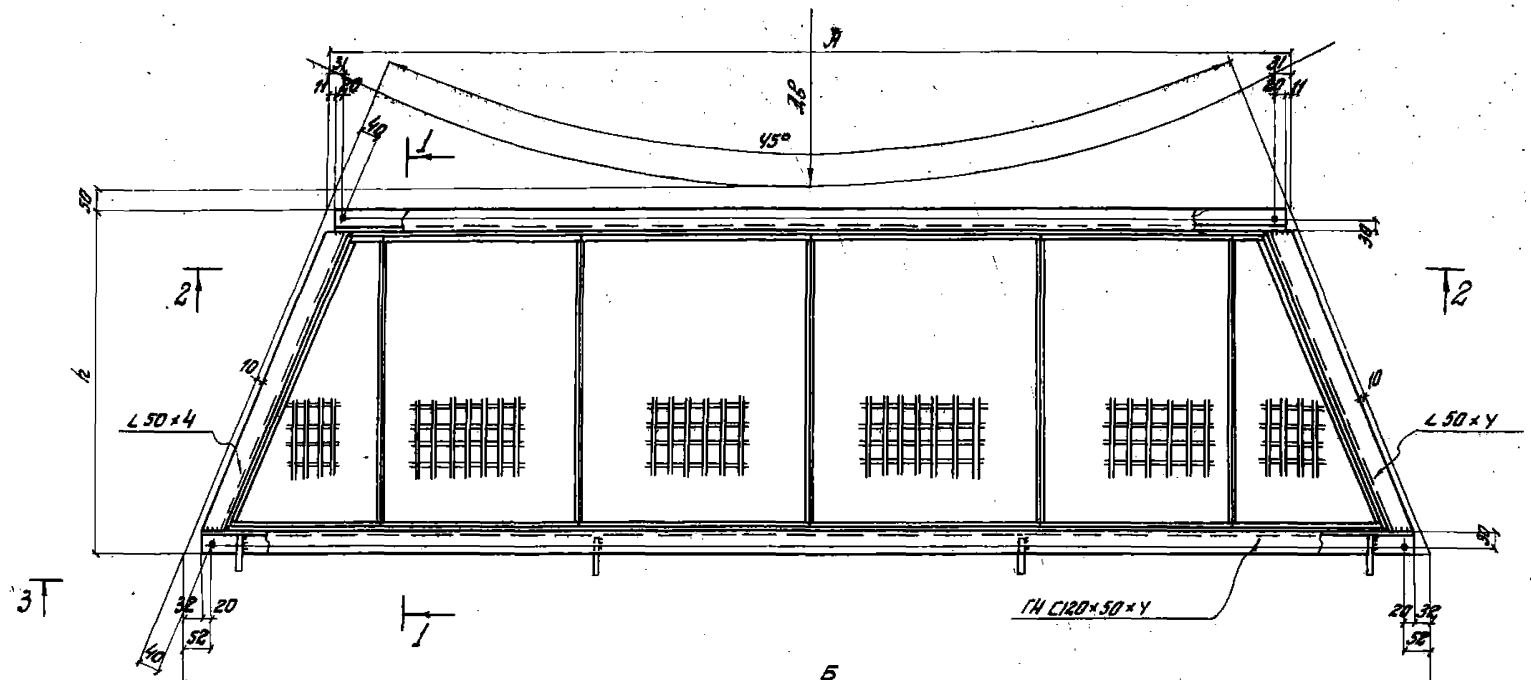

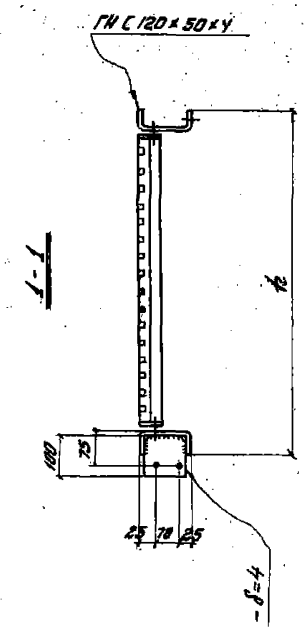

2 - 2

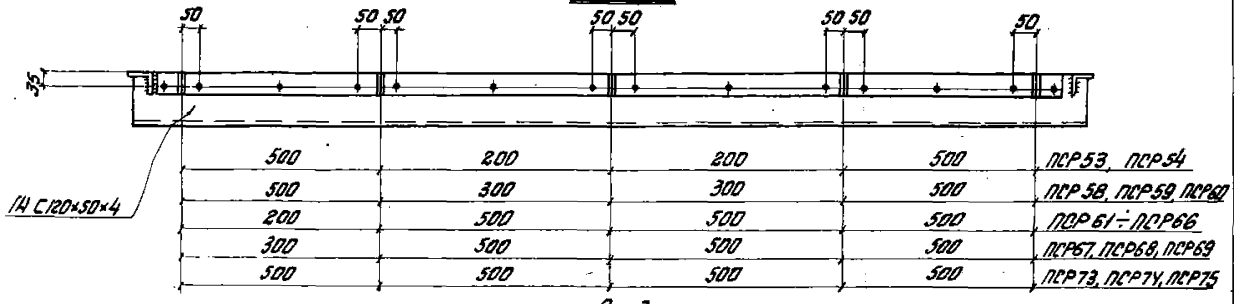

500	200	200	500	ПСР53, ПСР54
500	300	300	500	ПСР58, ПСР59, ПСР60
200	500	500	500	ПСР61÷ПСР66
300	500	500	500	ПСР67, ПСР68, ПСР69
500	500	500	500	ПСР73, ПСР74, ПСР75

3 - 3

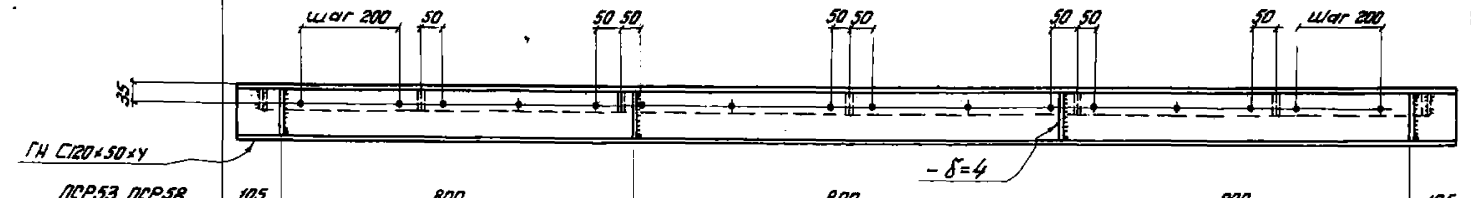

ПСР53, ПСР58	105	800	800	800	105
ПСР54, ПСР59, ПСР64	187	800	800	800	188
ПСР60, ПСР65	270	800	800	800	271
ПСР61	146	800	800	800	146
ПСР62, ПСР67	229	800	800	800	229
ПСР63, ПСР68, ПСР73	112	900	1000	900	112
ПСР66	153	900	1000	900	154
ПСР69, ПСР74	94	1000	1000	1000	95
ПСР75	177	1000	1000	1000	178

Примечания.

1. Все отверстия d= 15мм.
2. Сварные швы k_f= 4мм.
3. Элемент настила шириной 500мм может быть заменён элементами шириной 200 и 300 мм.
4. Разбивку отверстий для крепления элементов настила см. примечание п.1. на листе 37.

ТК 1973с	Секторные площадки с настилом из элементов решетчатого типа ПСР53, ПСР54, ПСР58÷ПСР69, ПСР73÷ПСР75.	Серия 1.459-1	
		Выпуск 1	Лист 41

ГПИ Укрпроектстальконструкция г. Киев

Гл. инж. проекта Кучеров; Нач. отдела Алексеев; Гл. спец. Благодыр; Нач. сект. Бегун; Проверил Кравчук; Исполнил Шейнис

ПСР 70, ПСР 71, ПСР 72, ПСР 76, ПСР 77, ПСР 78, ПСР 79, ПСР 80, ПСР 81, ПСР 82, ПСР 83, ПСР 84, ПСР 85, ПСР 86, ПСР 87, ПСР 91, ПСР 92.

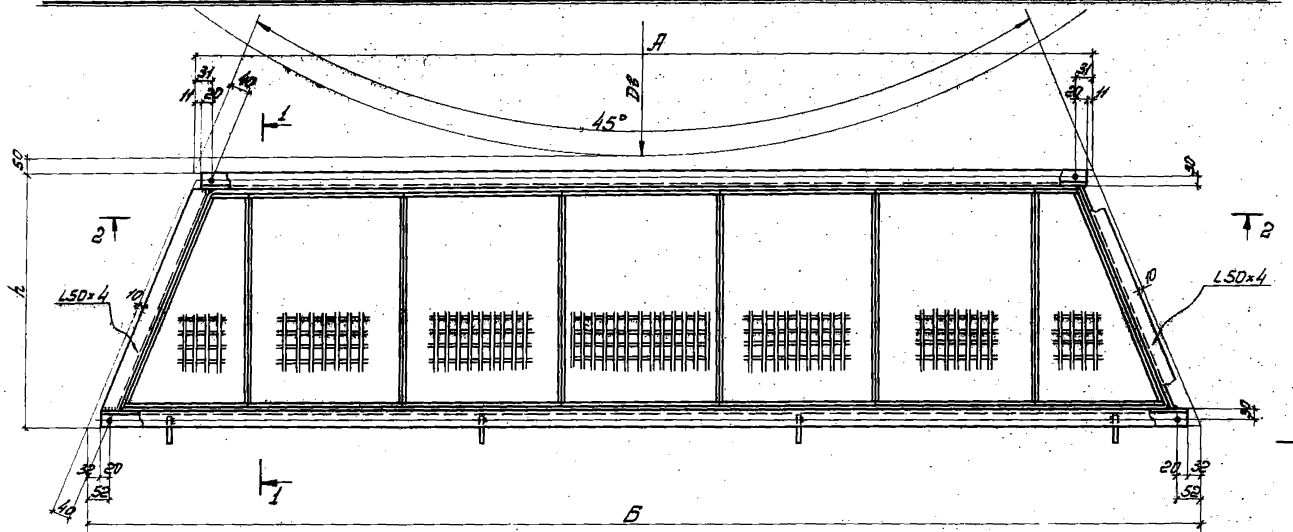

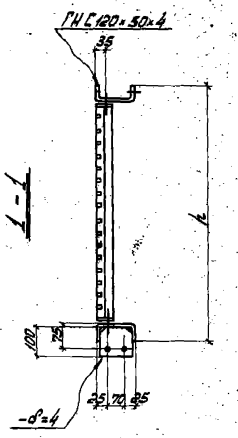

2-2

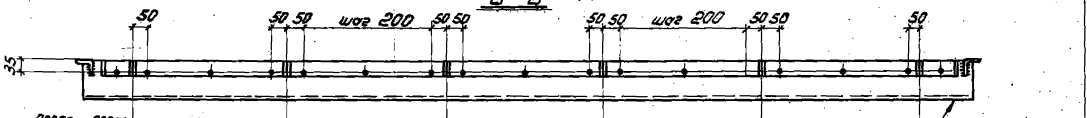

ПСР 70 ÷ ПСР 72	200	500	500	500	200
ПСР 76 ÷ ПСР 78	300	500	500	500	300
ПСР 79 ÷ ПСР 81	500	500	200	500	500
ПСР 82 ÷ ПСР 87	500	500	300	500	500
ПСР 91, ПСР 92	500	500	500	500	500

3-3

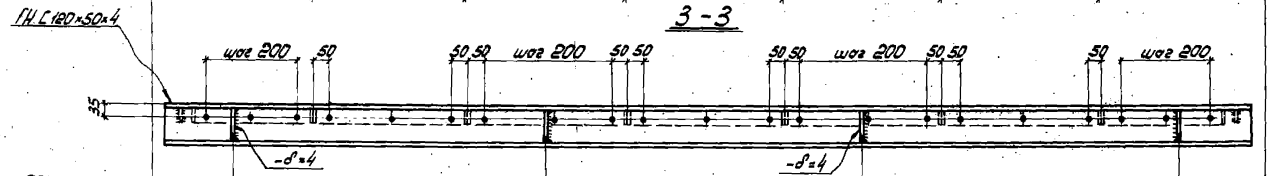

ПСР 70	270	800	800	800	271
ПСР 71, ПСР 76	153	900	1000	900	154
ПСР 72, ПСР 77, ПСР 82	136	1000	1000	1000	136
ПСР 78, ПСР 83	219	1000	1000	1000	219
ПСР 79	95	1000	1000	1000	94
ПСР 80, ПСР 85	177	1000	1000	1000	178
ПСР 81, ПСР 86, ПСР 91	260	1000	1000	1000	261
ПСР 84	302	1000	1000	1000	302
ПСР 87, ПСР 92	343	1000	1000	1000	343

Примечания.

1. Все отверстия d = 15 мм.
2. Сварные швы $k_ш$ = 4 мм.
3. Элемент настила шириной 500 мм может быть заменен элементами 200 и 300 мм.
4. Разбивку отверстий для крепления элементов настила см. примечание п.1 на листе 37.

ПСР88, ПСР89, ПСР90.

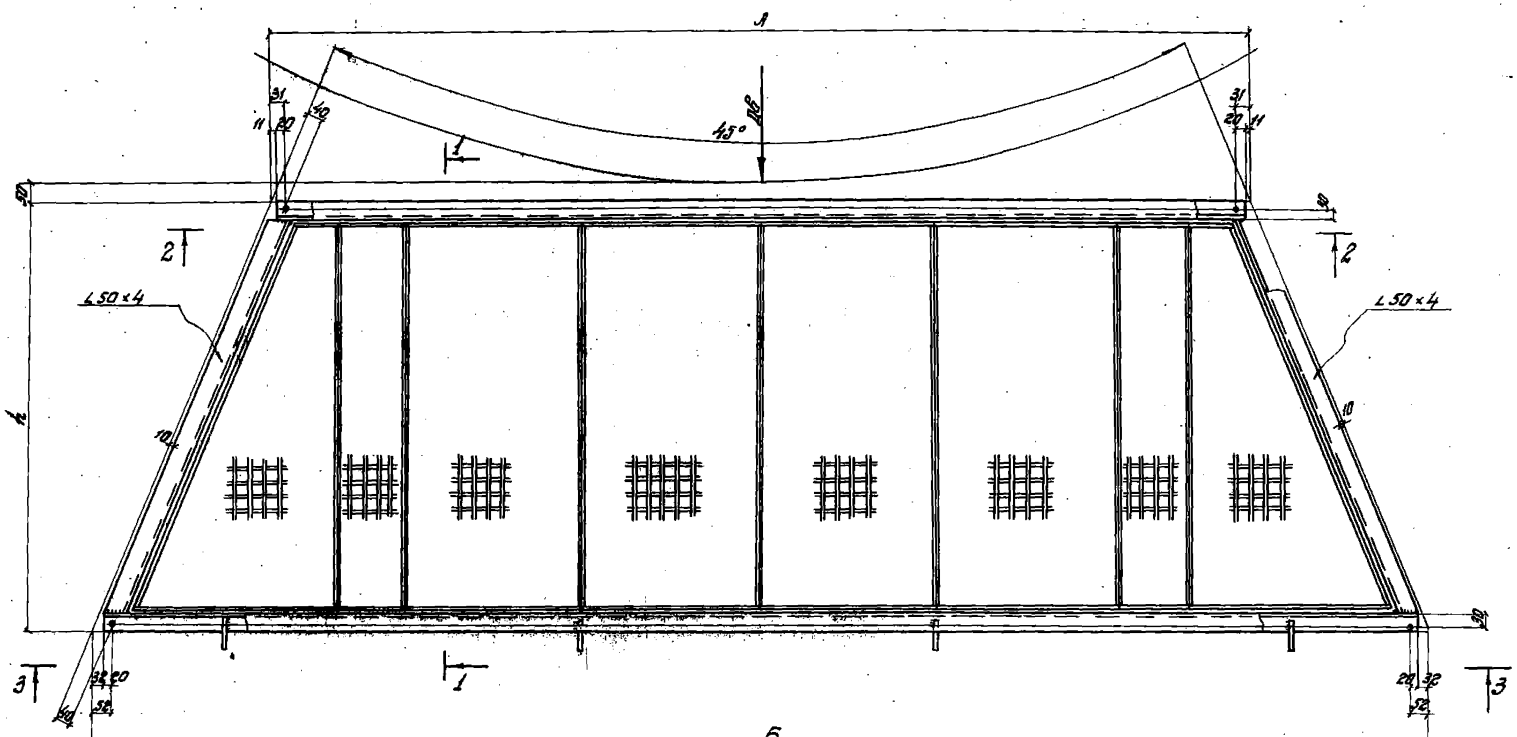

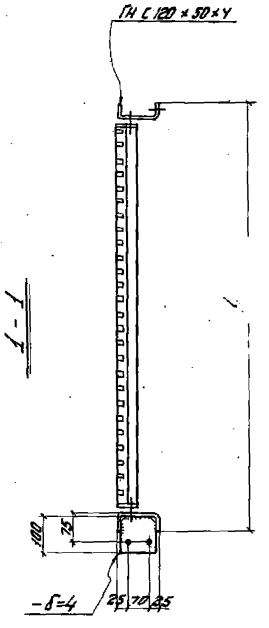

2-2

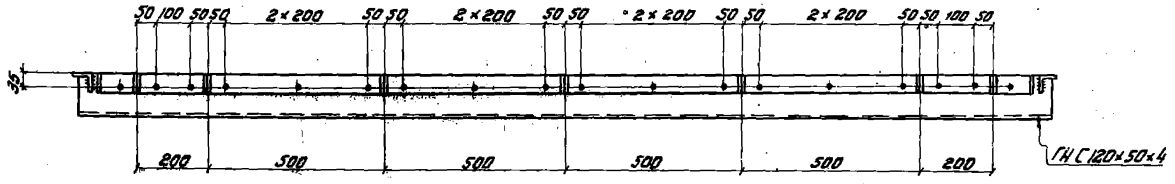

3-3

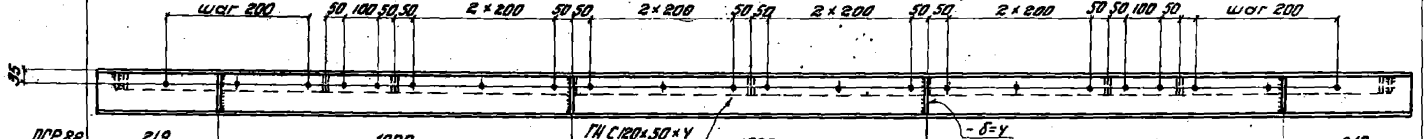

ПСР88	219	1000	1000	1000	219
ПСР89	302	1000	1000	1000	302
ПСР90	384	1000	1000	1000	385

Примечания.

1. Все отверстия d=15мм.
2. Сварные швы h=4мм.
3. Элемент настила шириной 500 мм может быть заменён элементами шириной 200 и 300 мм.
4. Разбивку отверстий для крепления элементов настила см. примечание п. 1 на листе 37.

ТК 1973г	Секторные площадки с настилом из элементов решетчатого типа ПСР88, ПСР89, ПСР90.	Серия 1.459-1	
		Выпуск 1	Лист 43

УКРОРСТРУКТСТАЛЬКОНСТРУКЦИЯ г.Киев
Гл. инж. ин-та Лысенко Бригадир Кучевол
Нач. отдела Шейнис Проверил Бала
Исполнил Кравчук

ПС1, ПС2, ПС4, ПС5, ПС7, ПС8, ПС10, ПС11, ПС13, ПС14, ПС16, ПС17, ПС19, ПС20, ПС22, ПС23, ПС25, ПС26, ПС28, ПС29, ПС31, ПС32, ПС34, ПС37.

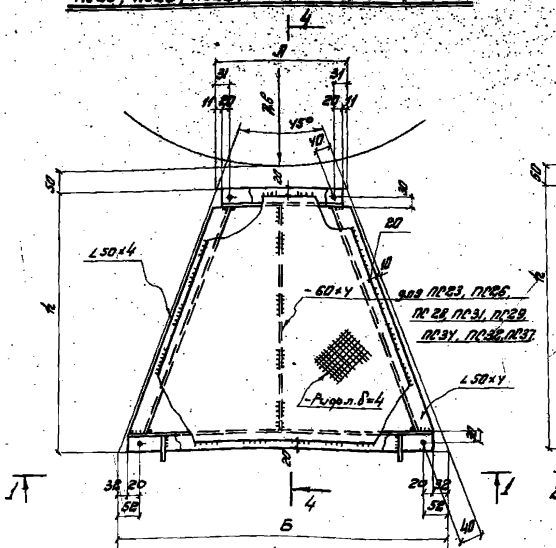

168	700	168	ПС1
209	700	209	ПС4
100	1000	101	ПС2, ПС7,
183	1000	184	ПС8, ПС13
142	1000	142	ПС5, ПС12,
75	1300	75	ПС11, ПС16
116	1300	117	ПС14, ПС19
157	1300	158	ПС17, ПС22
199	1300	199	ПС20, ПС25
240	1300	241	ПС23, ПС28
282	1300	282	ПС26, ПС31
323	1300	324	ПС29, ПС34
365	1300	365	ПС32, ПС37

ПС35, ПС38, ПС40, ПС41, ПС43, ПС44, ПС46, ПС47, ПС49, ПС50, ПС52, ПС55.

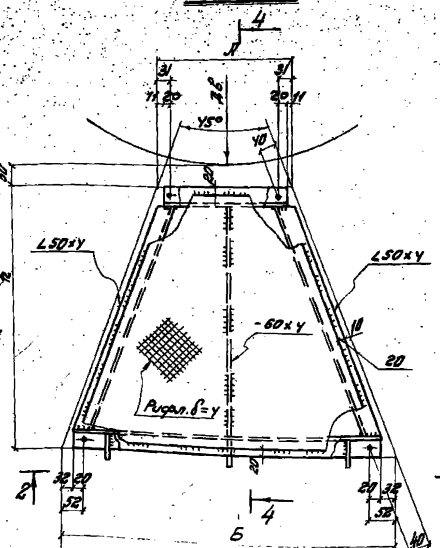

106	950	950	106	ПС35, ПС40,
97	1000	1000	98	ПС38, ПС43,
139	1000	1000	139	ПС41, ПС46,
80	1100	1100	81	ПС44, ПС49
122	1100	1100	122	ПС47, ПС52,
263	1100	1100	264	ПС50, ПС55.

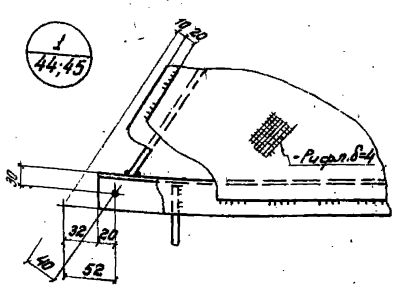

ПС53, ПС56, ПС58, ПС59, ПС61, ПС62, ПС64, ПС65, ПС67, ПС68, ПС70, ПС71, ПС73, ПС74, ПС76, ПС77.

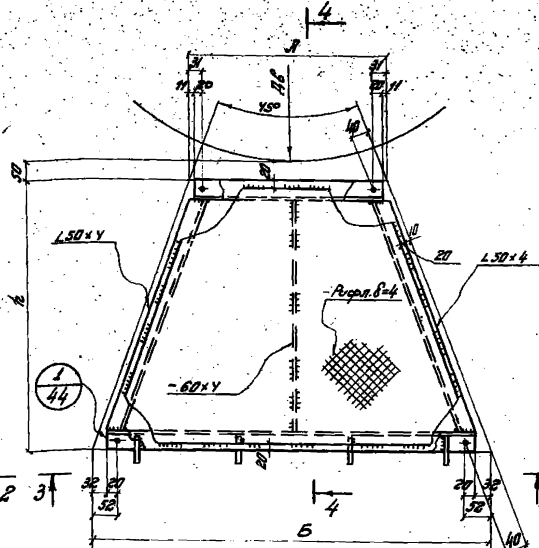

105	800	800	800	105	ПС53, ПС58
146	800	800	800	146	ПС56, ПС61
187	800	800	800	188	ПС59, ПС64
229	800	800	800	229	ПС62, ПС67
270	800	800	800	271	ПС65, ПС70
112	900	1000	900	112	ПС68, ПС73
153	900	1000	900	154	ПС71, ПС76
94	1000	1000	1000	95	ПС74
136	1000	1000	1000	136	ПС77

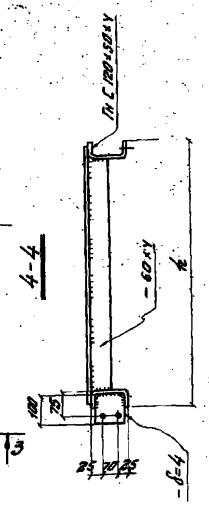

Узел крепления ограждений марок ПП26, ПП27, ПП28 в торцах площадок.

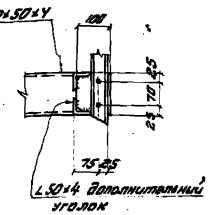

ТК 1973г	Секторные площадки с рифленым настилом шириной 800 и 1000 мм. Узел 1.	Серия 1.450-1	
		Выпуск 1	Лист 44

ПС3, ПС6, ПС9, ПС12, ПС15, ПС18, ПС21, ПС24, ПС27.

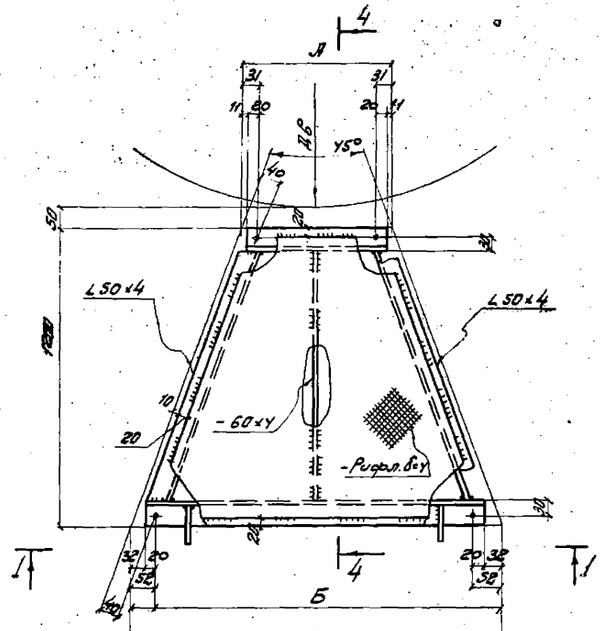

183	1000	184	ПС3
75	1300	75	ПС6
116	1300	117	ПС9
157	1300	158	ПС12
199	1300	199	ПС15
240	1300	241	ПС18
282	1300	282	ПС21
323	1300	324	ПС24
365	1300	365	ПС27

ПС30, ПС33, ПС36, ПС39, ПС42, ПС45

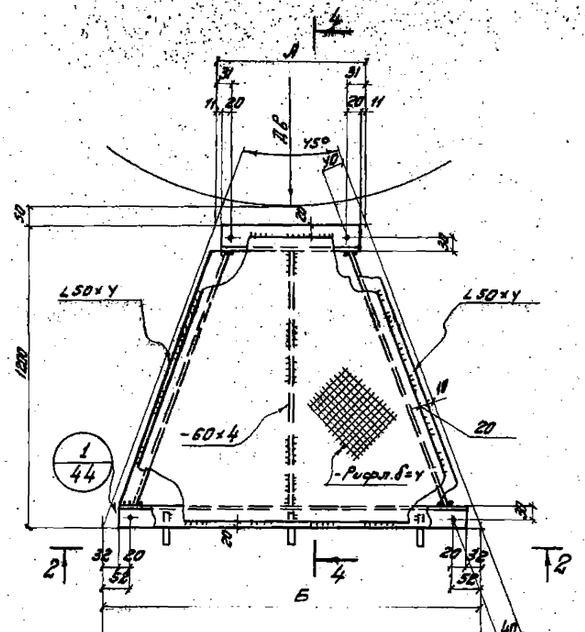

106	950	950	106	ПС30
97	1000	1000	98	ПС33
139	1000	1000	139	ПС36
80	1100	1100	81	ПС39
122	1100	1100	122	ПС42
263	1000	1000	264	ПС45

Примечания.

1. Все отверстия $d = 15$мм.
2. Сварные швы $h = 4$мм.

ПС48, ПС51, ПС54, ПС57, ПС60, ПС63, ПС66, ПС69, ПС72, ПС75, ПС78

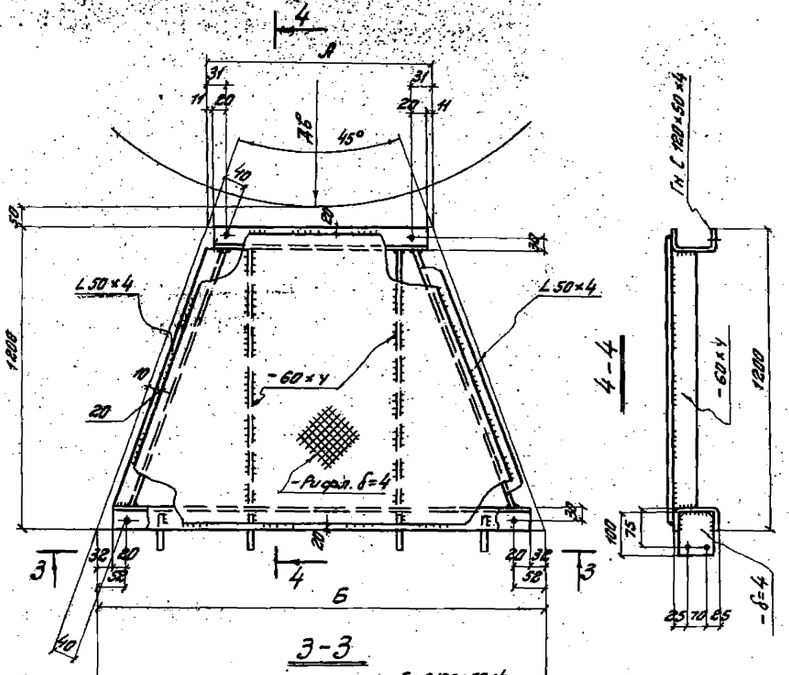

105	800	800	800	105	ПС48
146	800	800	800	146	ПС51
187	800	800	800	188	ПС54
229	800	800	800	229	ПС57
270	800	800	800	271	ПС60
112	900	1000	900	112	ПС63
153	900	1000	900	154	ПС66
94	1000	1000	1000	95	ПС69
136	1000	1000	1000	136	ПС72
177	1000	1000	1000	178	ПС75
219	1000	1000	1000	219	ПС78

Инв. № подл. | Подпись и дата | Взам. инв. №

г. Киев

ТК 1973г.	Секторные площадки с рифленым настилом шириной 1200мм.	Серия 1.459-1 Выпуск 1 Лист 45

12892 55

ПС79, ПС82, ПС85, ПС88, ПС91.

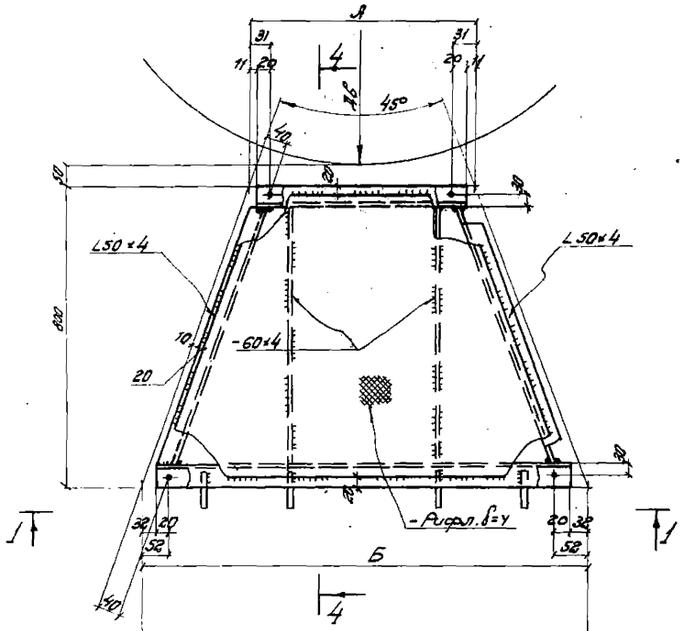

ПС80, ПС83, ПС86, ПС89, ПС92

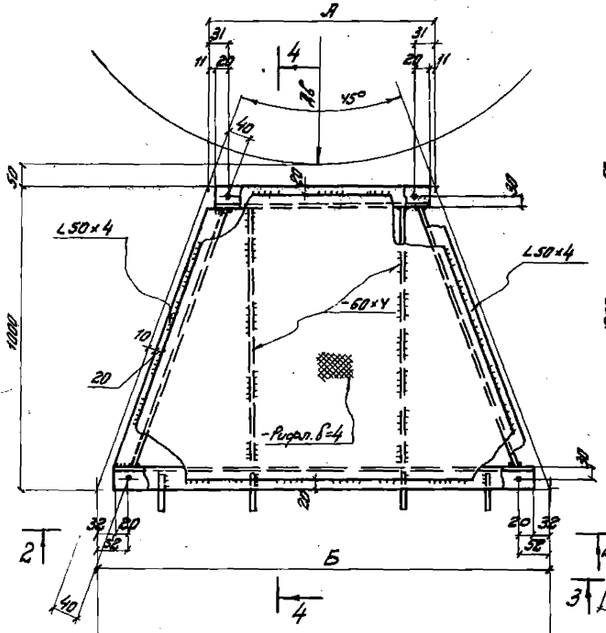

ПС81, ПС84, ПС87, ПС90.

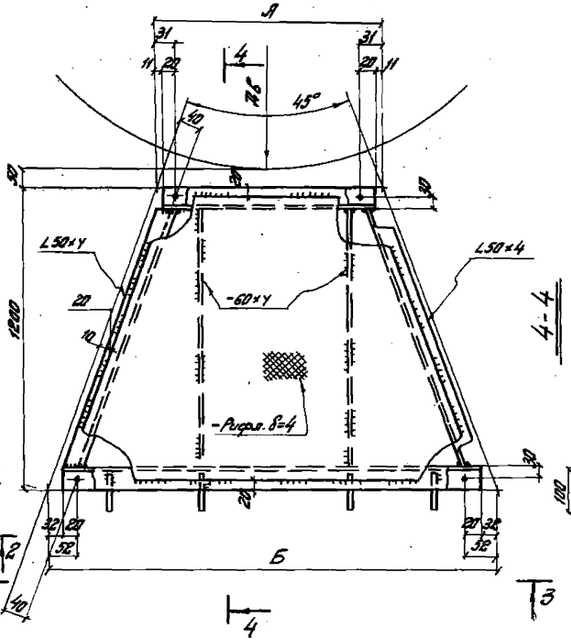

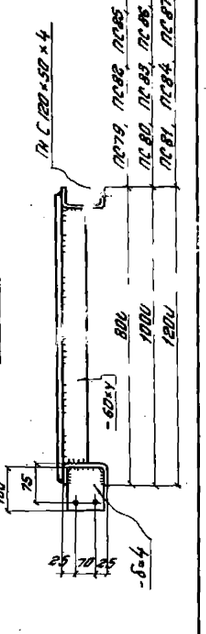

95	1000	1000	1000	94	ПС79
136	1000	1000	1000	136	ПС82
177	1000	1000	1000	178	ПС85
219	1000	1000	1000	219	ПС88
260	1000	1000	1000	261	ПС91

177	1000	1000	1000	178	ПС80
219	1000	1000	1000	219	ПС83
260	1000	1000	1000	261	ПС86
302	1000	1000	1000	302	ПС89
343	1000	1000	1000	343	ПС92

260	1000	1000	1000	261	ПС81
302	1000	1000	1000	302	ПС84
343	1000	1000	1000	343	ПС87
384	1000	1000	1000	385	ПС90

Примечания.

1. Все отверстия d=15мм.
2. Все швы h_f=4мм.

ТК 1973	Ректорные площадки с рифленым настилом шириной 800, 1000, 1200 мм.	Серия 1.459-1 Выпуск 1 Лист 46

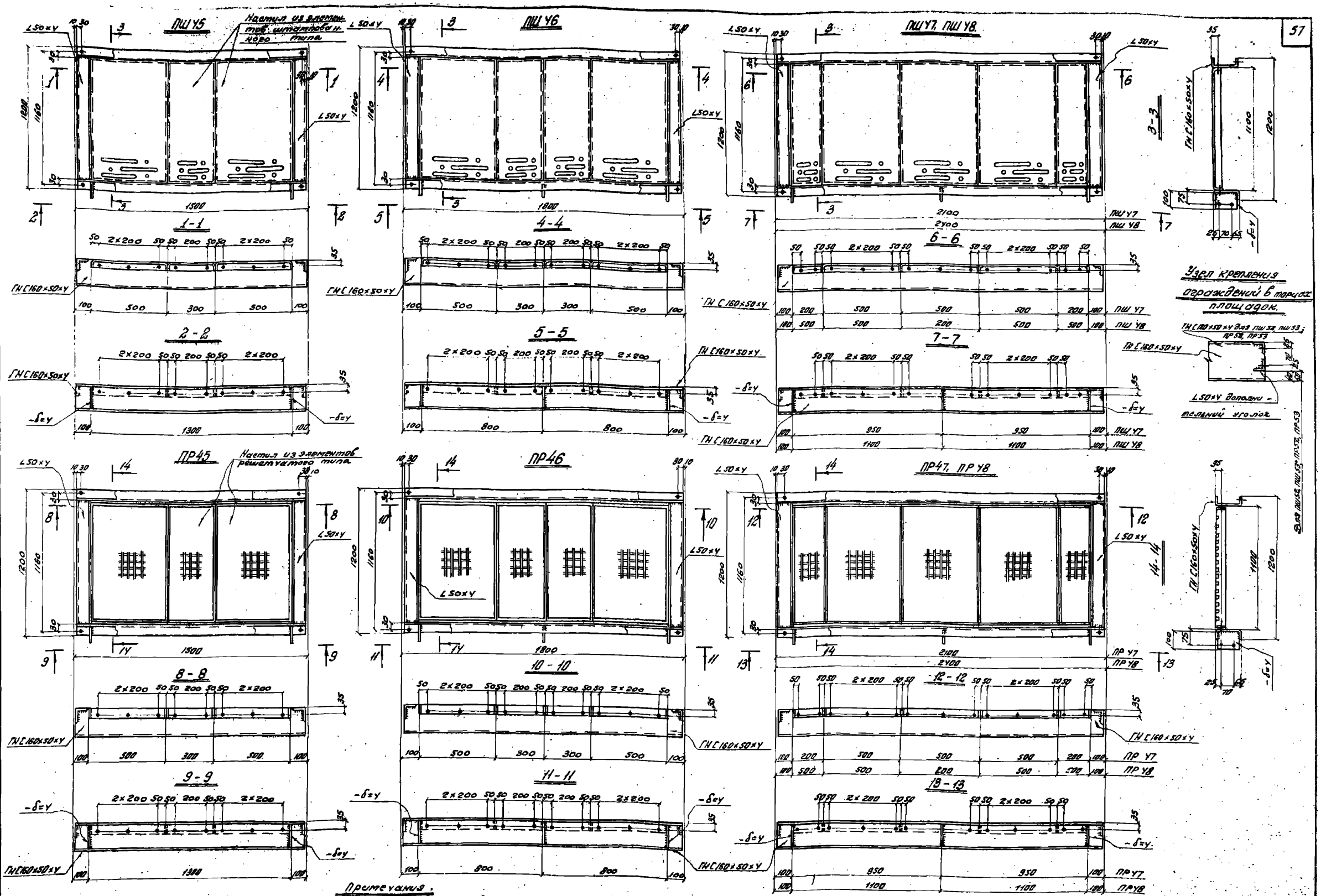

Примечания.

1. Шаг отверстий для крепления элементов штампованного и решетчатого типов
а/ для элементов шириной 200мм – 1×100мм,
б/ для элементов шириной 300мм – 1×200мм,
в/ для элементов шириной 500мм – 2×200мм,
г/ для крайних /косых/ элементов – n×200мм.
2. Все отверстия d = 15мм.
3. Сварные швы $h_ш$ = 4мм.
4. Элемент настила шириной – 500мм, может быть заменён элементами шириной 200 и 300мм.

ТК 1973г	Прямоугольные площадки с настилом из элементов штампованного и решетчатого типов шириной 1200 мм.	Серия 1.459-1	
		Выпуск 1	Лист У7

УКРПРОЕКТСТАЛЬКОНСТРУКЦИЯ г.Киев

Гл. инж. пр-та Кучевол
Нач. отдела Бала
Гл. инж. пр-та Сенько
Бригадир Проверил Исполнил
Лысенко Шейнис
Кучевол Бала Сенько

12892 58

ПШ49

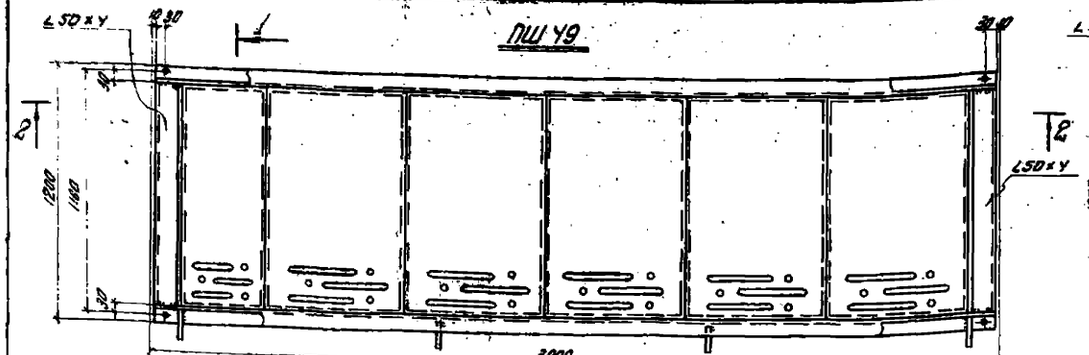

2-2

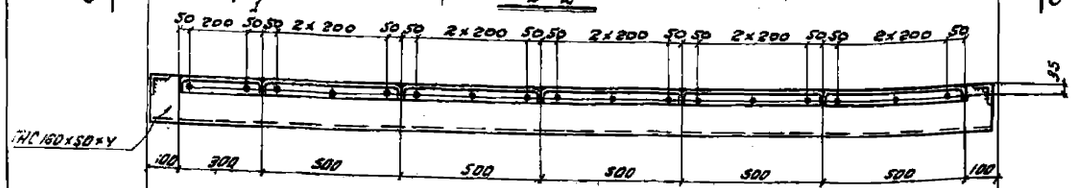

3-3

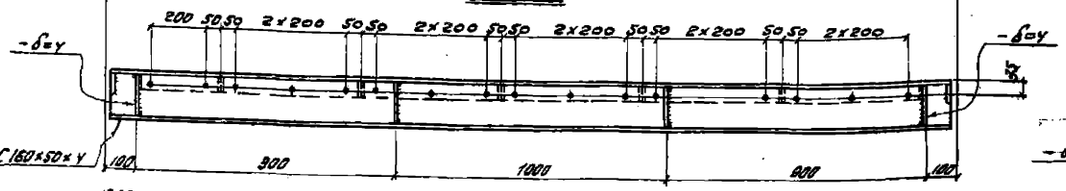

ПШ50

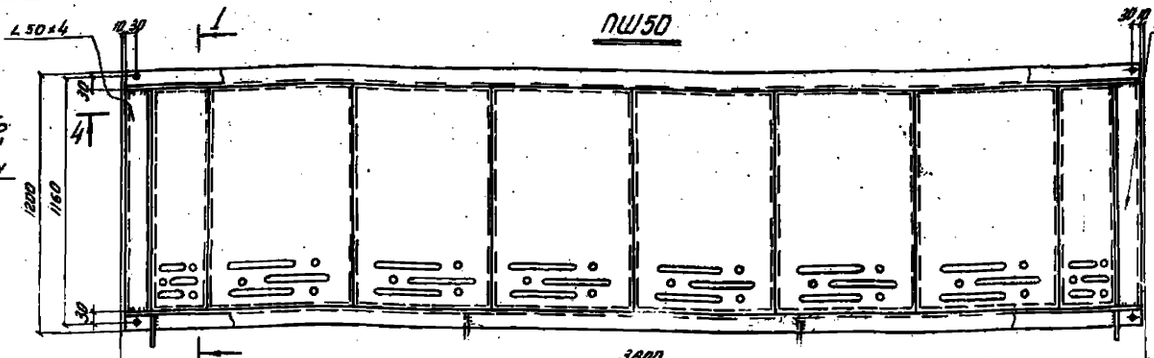

4-4

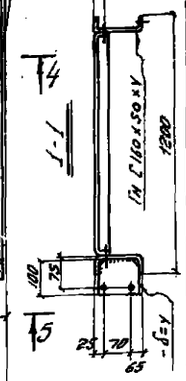

5-5

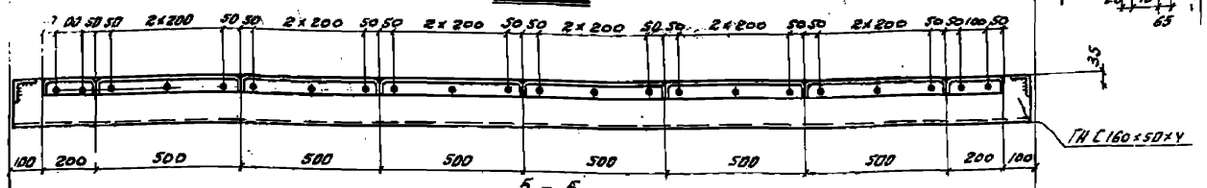

6-6

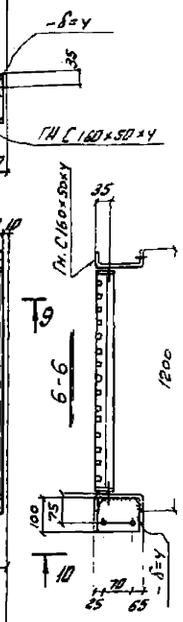

ПР49

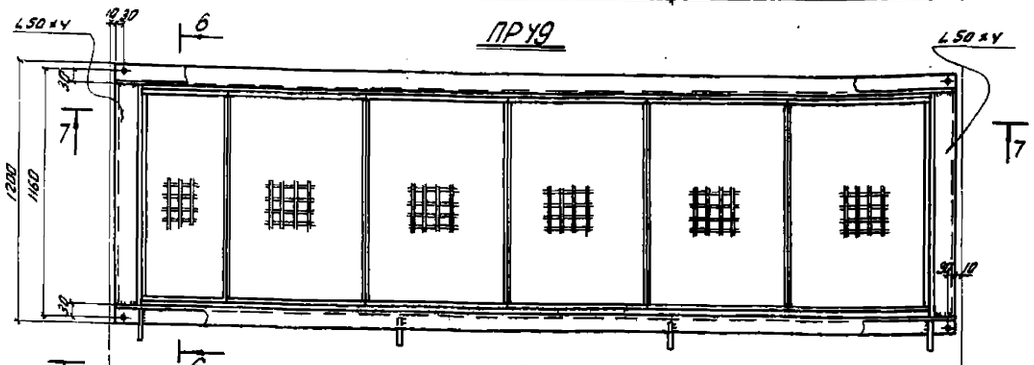

7-7

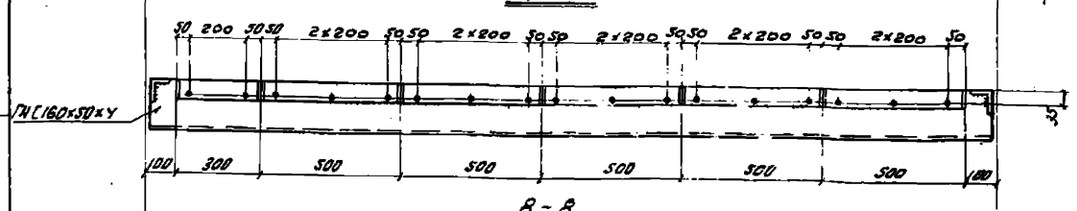

8-8

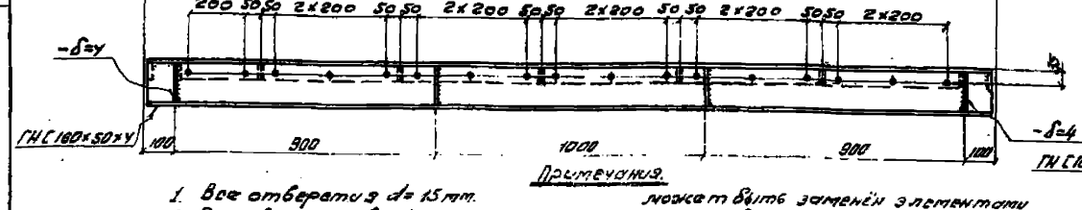

ПР50

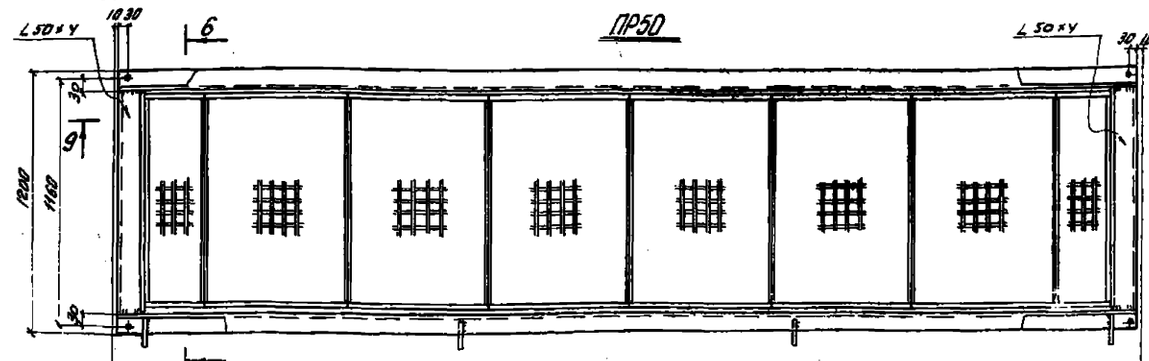

9-9

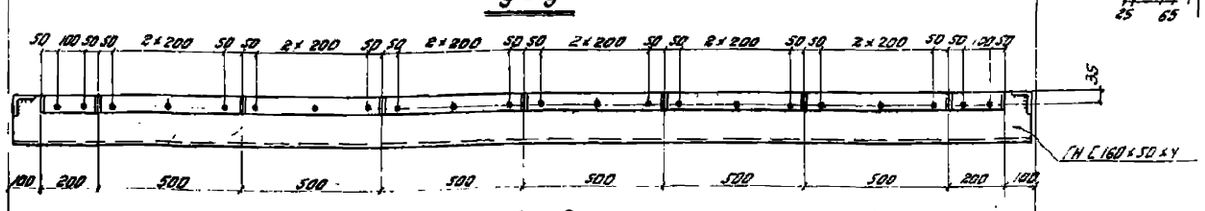

10-10

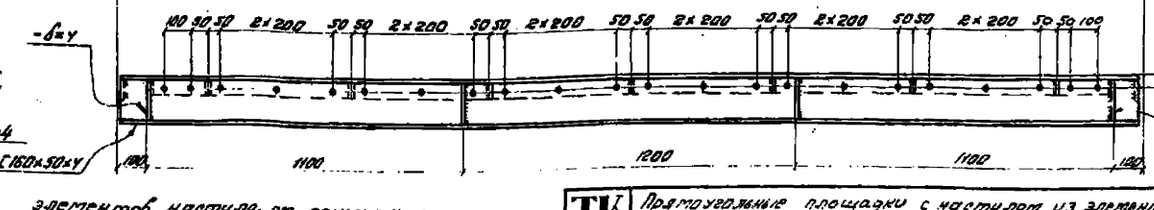

6-6

Примечания.

1. Все отверстия d= 15 мм.
2. Все сварные швы h=4 мм.
3. Элемент настила шириной 300 мм можат быть заменён элементами шириной 200 и 300 мм.
4. Разбивки отверстий для крепления элементов настила см. примечание п.1. на листе У7.

ТК 1973г	Прямоугольные площадки с настилом из элементов – штампованного и решетчатого типов шириной 1200 мм.	Серия 1.459-1 Выпуск 1 Лист 48

Госпромпроект Главконструкция Киев

Инв.№ подл. | Подпись и дата | Взам.инв.№ | Инв.№ дубл. | Подпись и дата

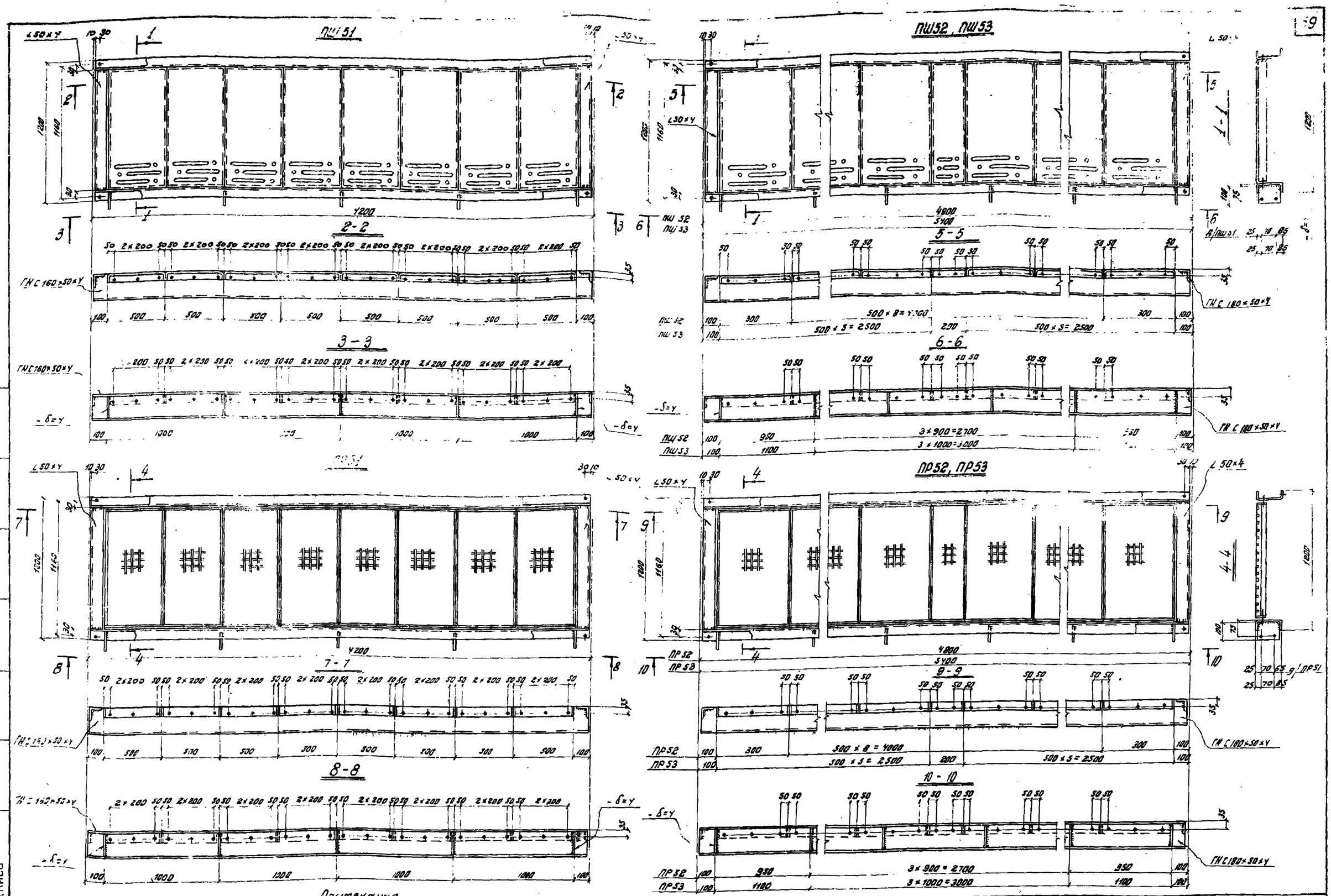

Примечания.

1. Все отверстия d=15мм.
2. Сварные швы h=4мм.
3. Элемент настила шириной 500мм может быть заменён элементами шириной 200 и 300мм.
4. Разбивка отверстий для крепления элементов настила см. примечание п.1 на листе 47.

ТК 1973г.	Прямоугольные площадки с настилом из элементов штампованного и решетчатого типов шириной 1200мм.	Серия 1.459-1	
		Выпуск 1	Лист 49

12892 60

УКРПРОЕКТСТАЛЬКОНСТРУКЦИЯ г.Киев

П46

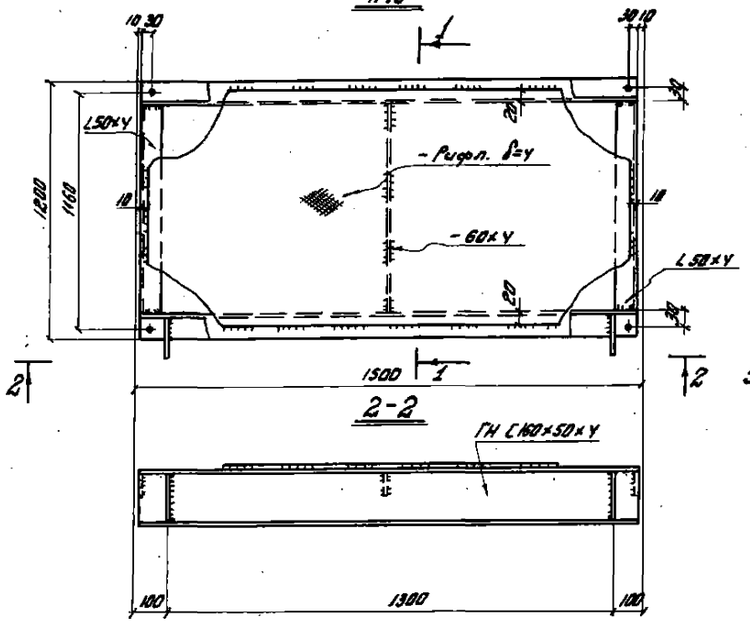

П46, П47, П48

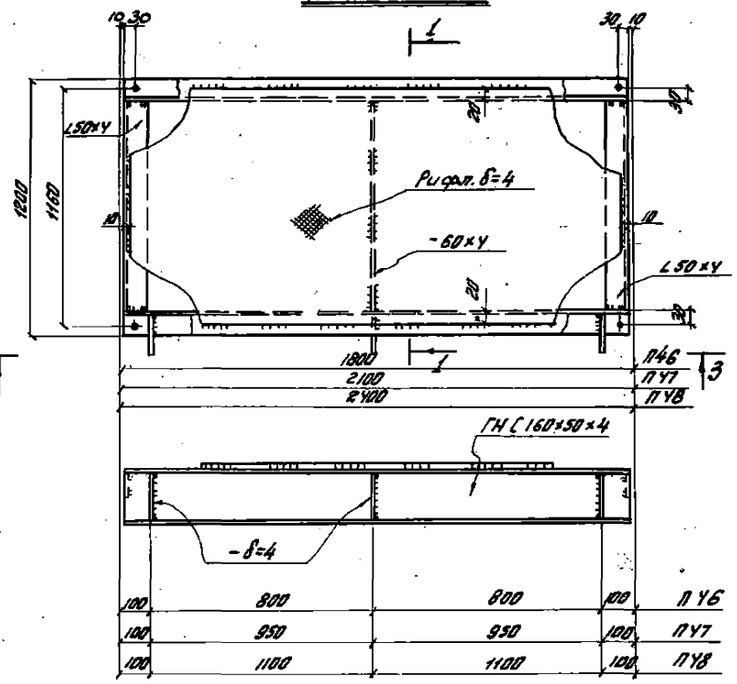

П49, П50

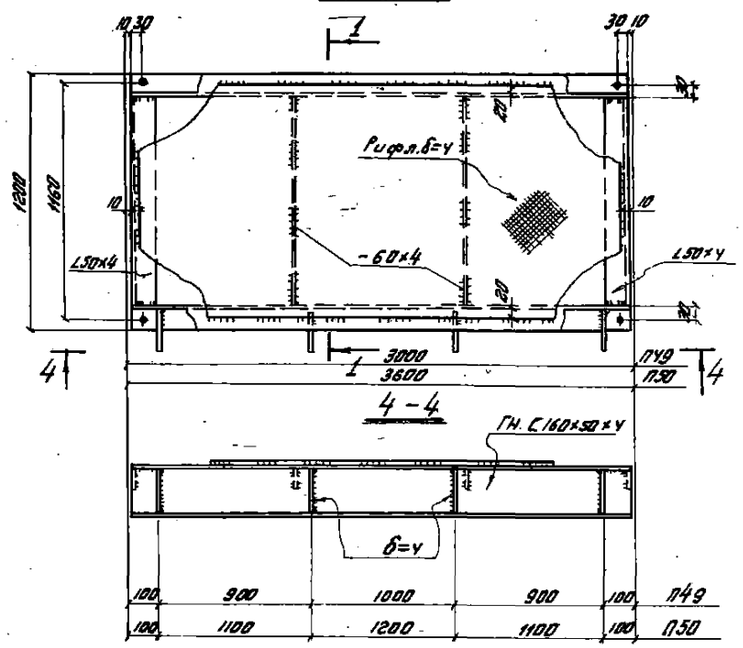

П51

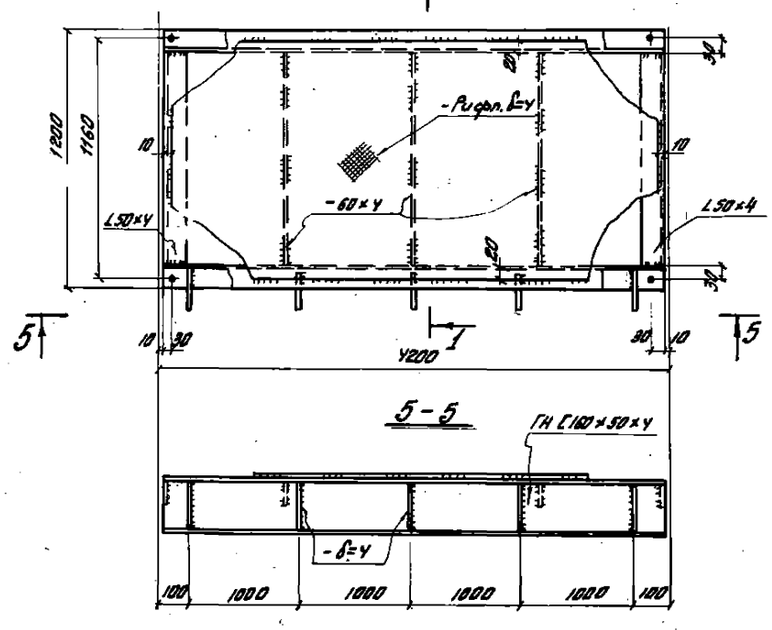

П52, П53

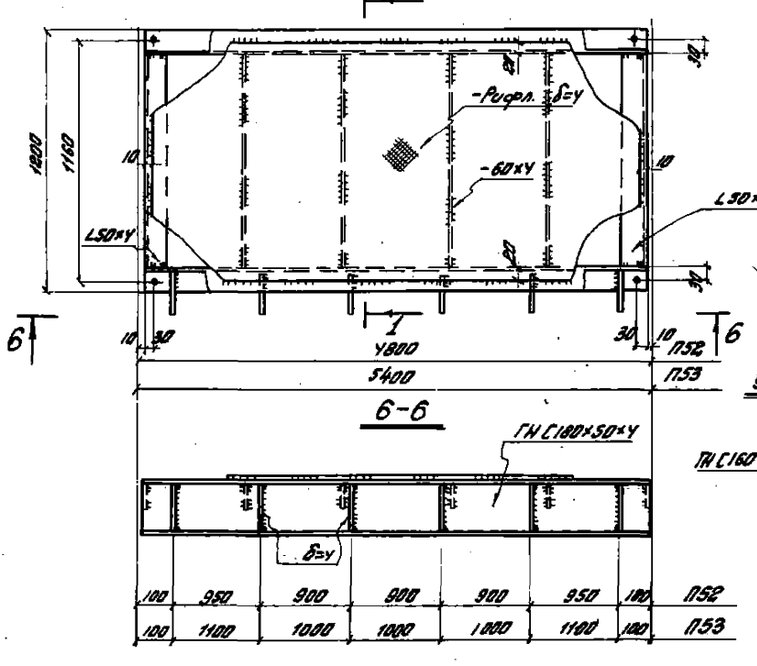

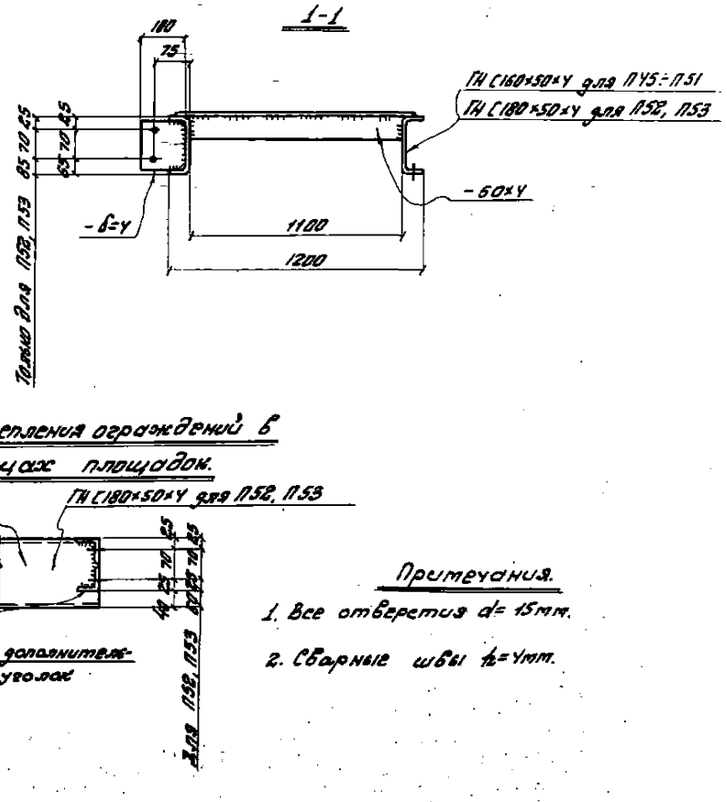

Узла крепления ограждений в торцах площадок.

Примечания.

1. Все отверстия d= 15мм.
2. Сварные швы h=4мм.

УКРПРОЕКТСТАЛЬКОНСТРУКЦИЯ г.Киев

Нач. отдела — Шевчик
Гл. спец. — Гончаров
Проверил — Кулик
Разработал — Гончаров

ТК 1973г	Прямоугольные площадки с рифленым настилом шириной 1200мм.	Серия 1.459-1
		Выпуск 1 / Лист 50

12892 ЕЧ

ДПШ1

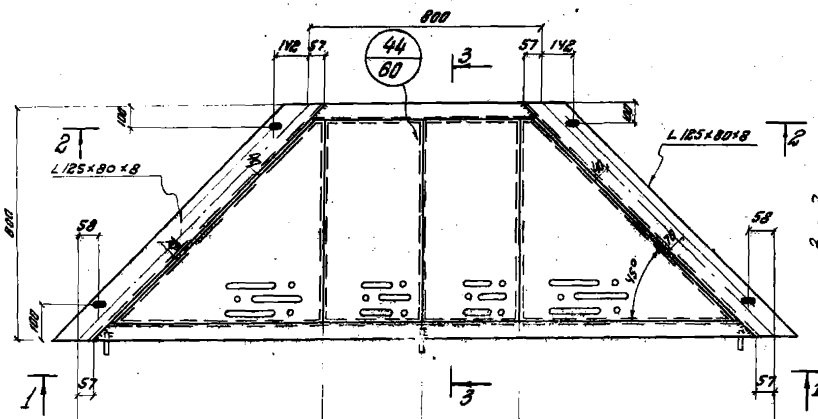

ДПШ2

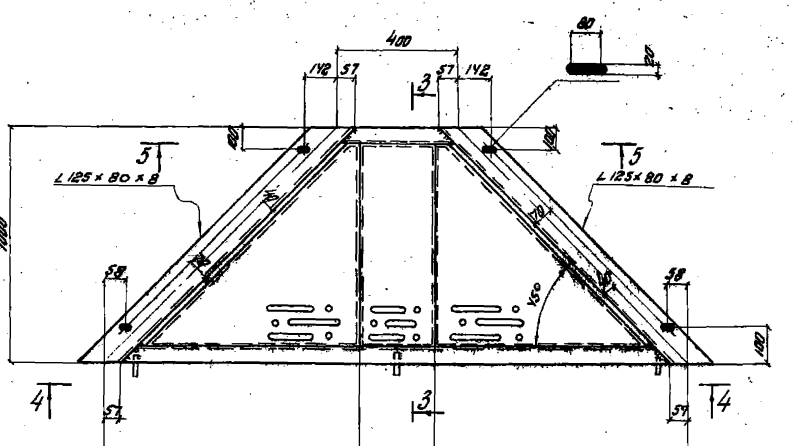

Примечания.

1. Все отверстия d= 15мм, кроме оговоренных.
2. Все швы $t_ш$= 4мм.
3. Шаг отверстий для крепления элементов штампованного типа:
   - а/ для элементов шириной 200 – 1×100мм.
   - б/ для элементов шириной 300 – 1×200мм.
   - в/ для элементов шириной 500 – 2×200мм.
   - г/ для крайних /косых/ элементов – 1×200мм.

ТК 1973с	Переходные площадки с настилом из элементов штампованного типа. ДПШ1, ДПШ2.	Серия 1.459-1	Выпуск 1	Лист 52

Укрпроектстальконструкция г. Киев

1892 62

ДПШ3, ДПШ4

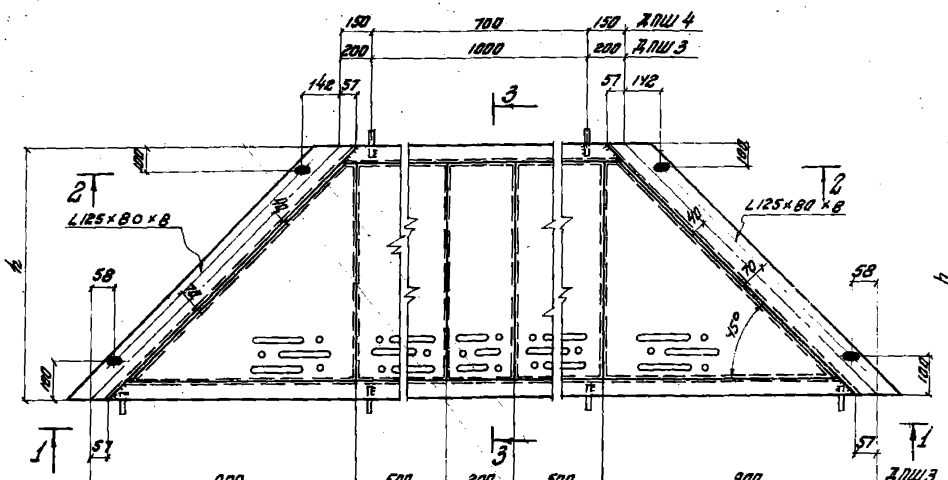

1 - 1

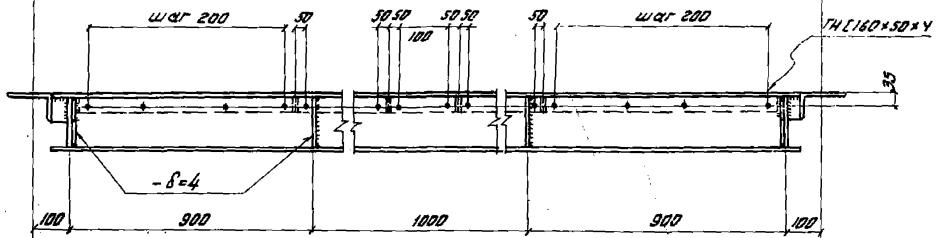

2 - 2

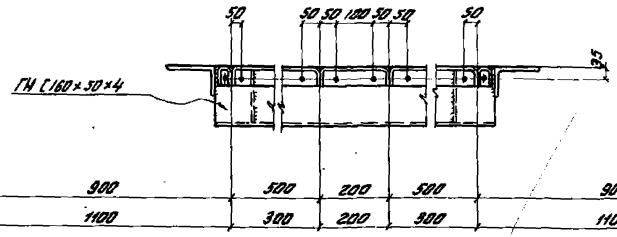

ДПШ5

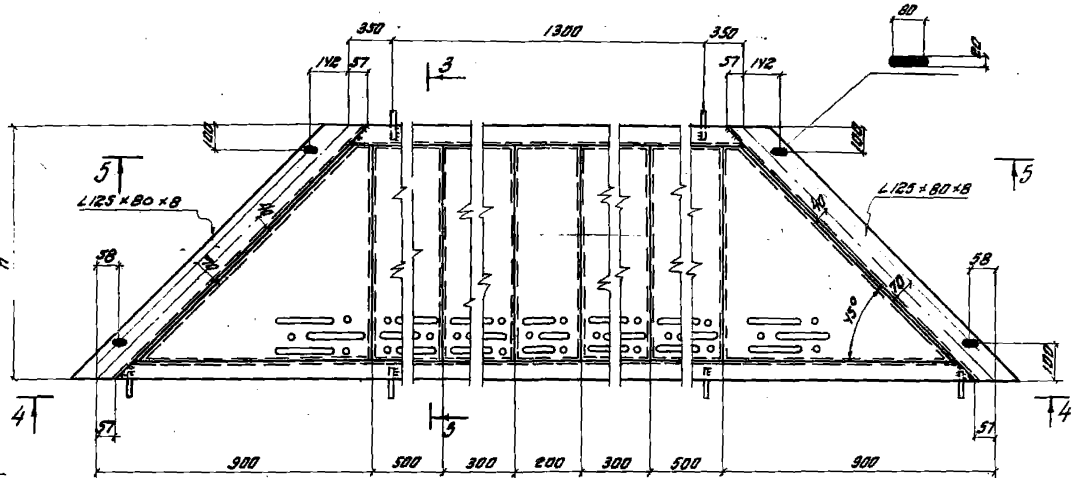

4 - 4

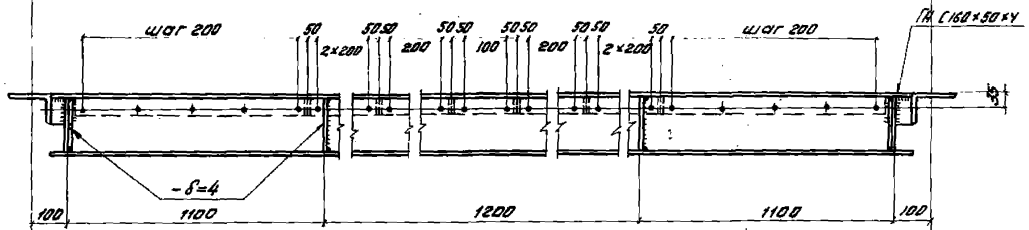

5 - 5

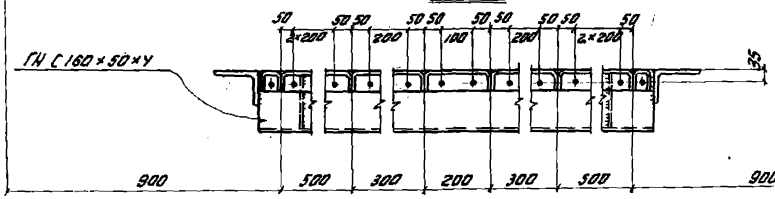

3 - 3

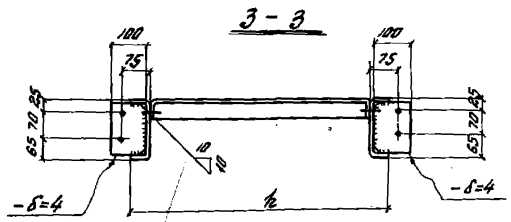

Примечания.

1. Все отверстия d=15мм, кроме оговоренных.
2. Все швы h_f=4мм.
3. Размер „h" см. ключ на листе 6.
4. Разбивку отверстий для крепления элементов настила см. примеч. п.3 на листе 51.

ТК 1973с	Переходные площадки с настилом из элементов штампованного типа ДПШ3, ДПШ4, ДПШ5.	Серия 1.459-1	
		Выпуск 1	Лист 52

УКРГИПРОСТАЛЬКОНСТРУКЦИЯ им. отдела г. Киев

Инв. № подл. | Подпись и дата | Взам. инв. № | Инв. № дубл. | Подпись и дата

12892 6

ДПШ6, ДПШ8.

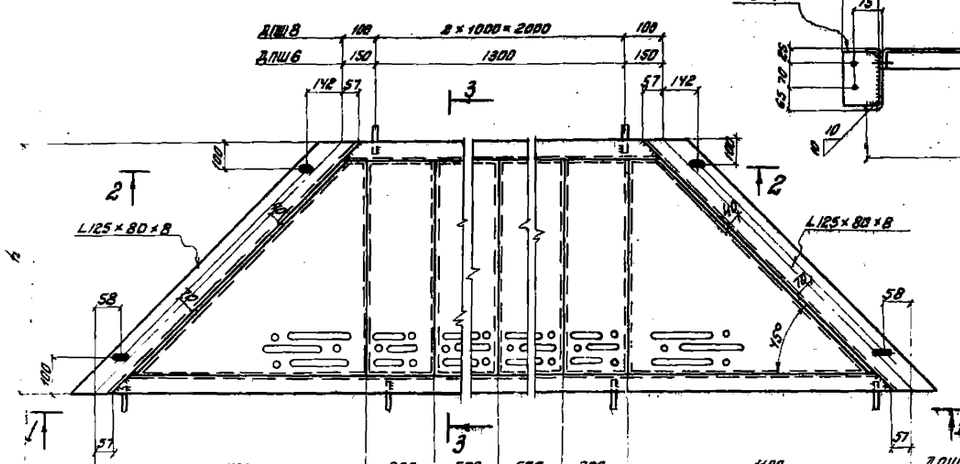

3-3

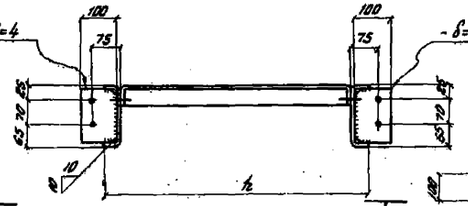

ДПШ7, ДПШ9, ДПШ10

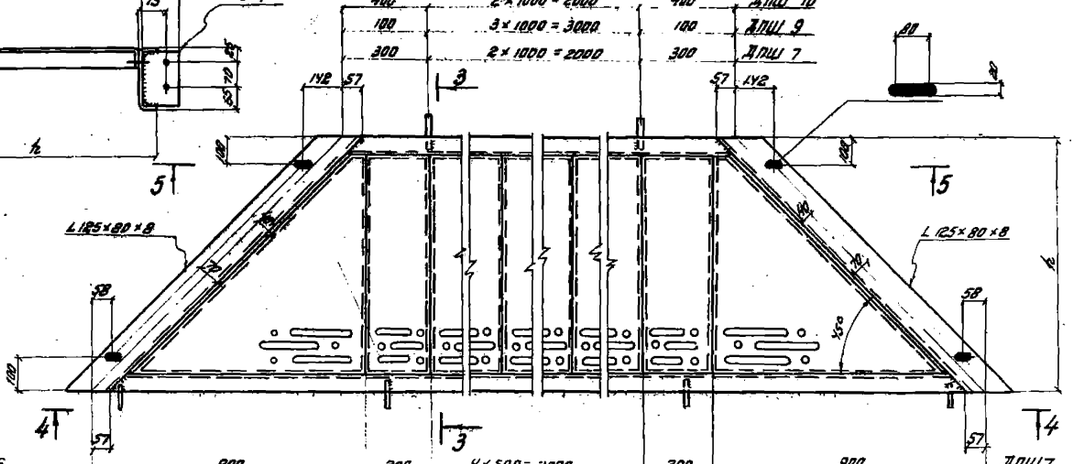

1-1

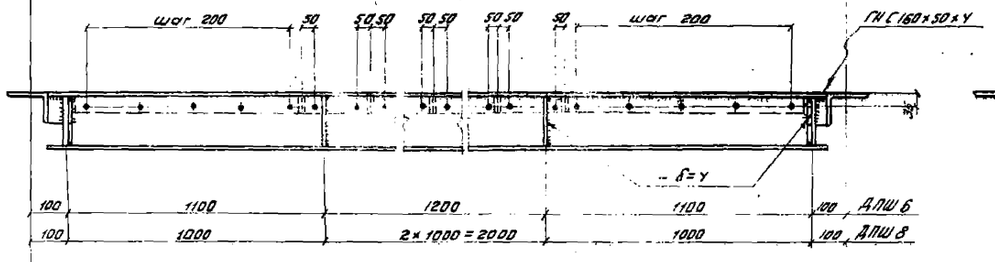

4-4

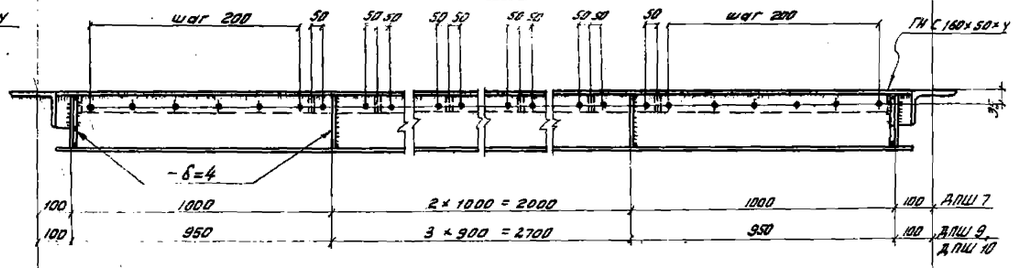

2-2

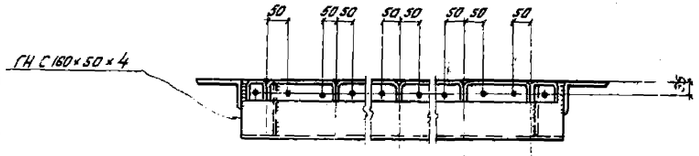

5-5

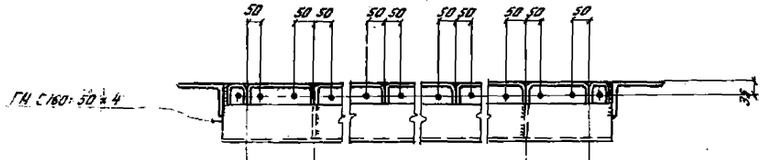

ТК 1973г.	Переходные площадки с настилом из элементов штампованного типа ДПШ6, ДПШ7, ДПШ8, ДПШ9, ДПШ10.	Серия 1.450-1	Выпуск 1	Лист 35

ДПШ11, ДПШ14

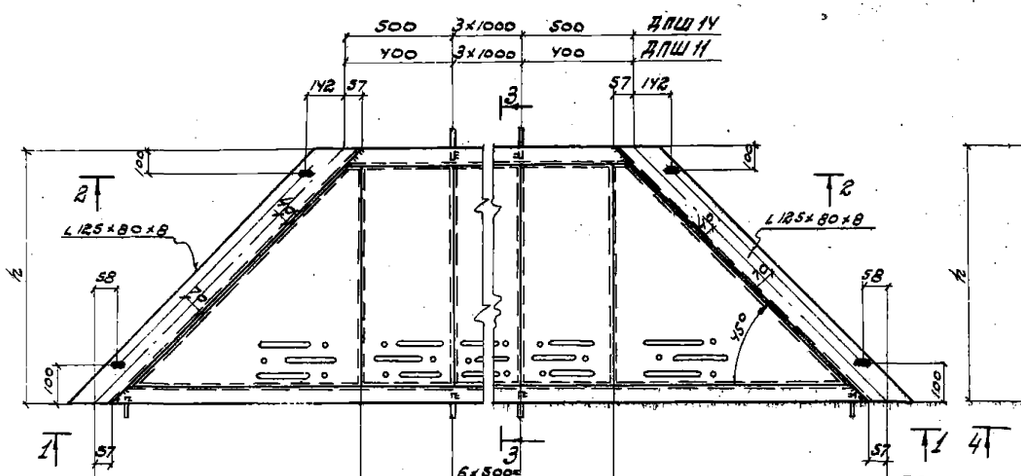

1 - 1

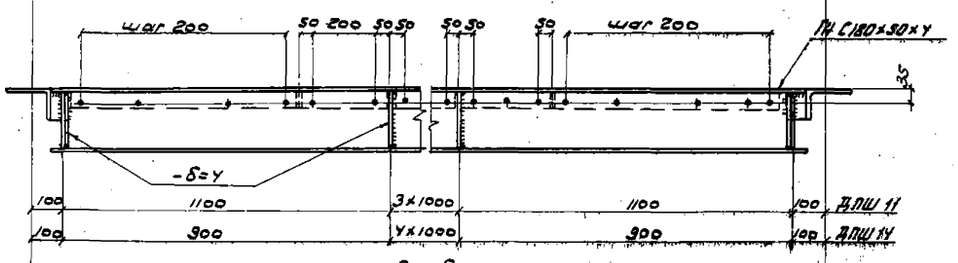

2 - 2

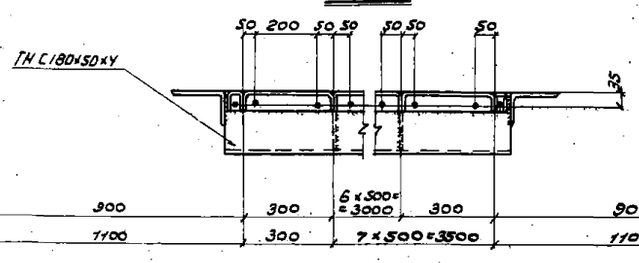

ДПШ12, ДПШ13

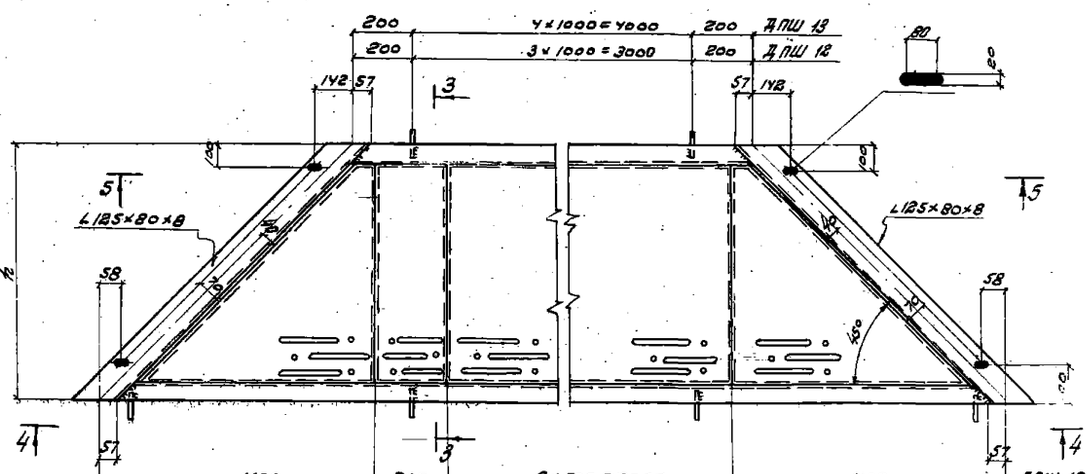

4 - 4

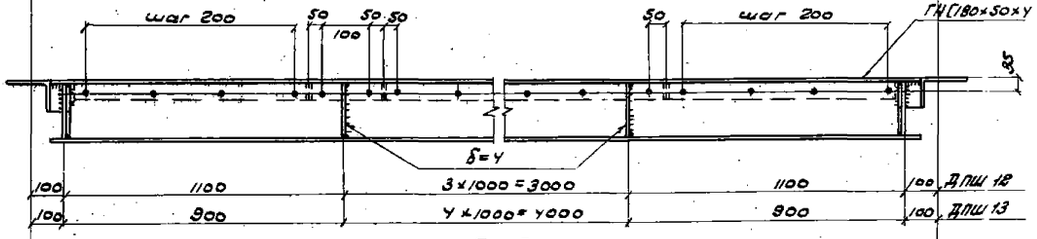

5 - 5

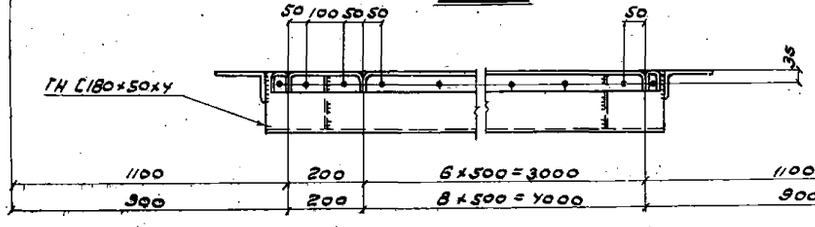

3 - 3

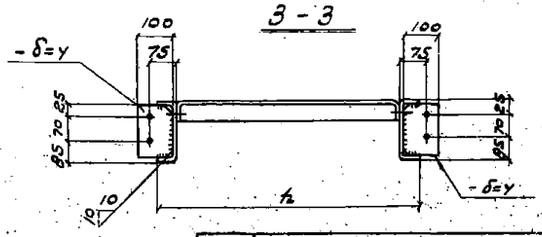

Примечания.

1. Все отверстия d=15мм, кроме оговоренных.
2. Все швы $h_ш$=4мм.
3. Размер „h" см. ключ на листе 6.
4. Разбивку отверстий для крепления элементов настила см. примечание п. 3 на листе 51.

ТК 1978г	Переходные площадки с настилом из элементов штампованного типа ДПШ11, ДПШ12, ДПШ13, ДПШ14	Серия 1.459 Выпуск 1

ДПР1

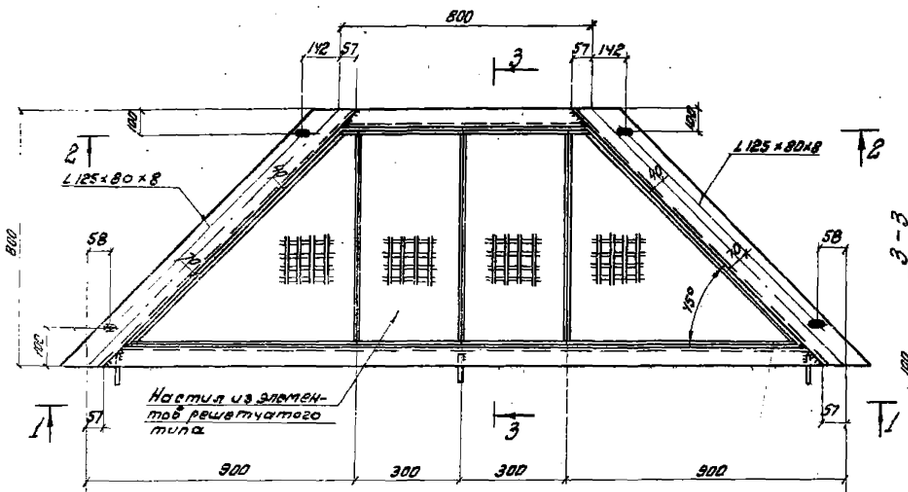

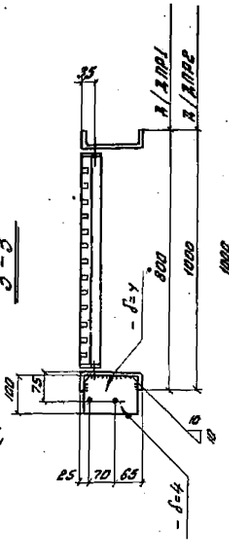

ДПР2

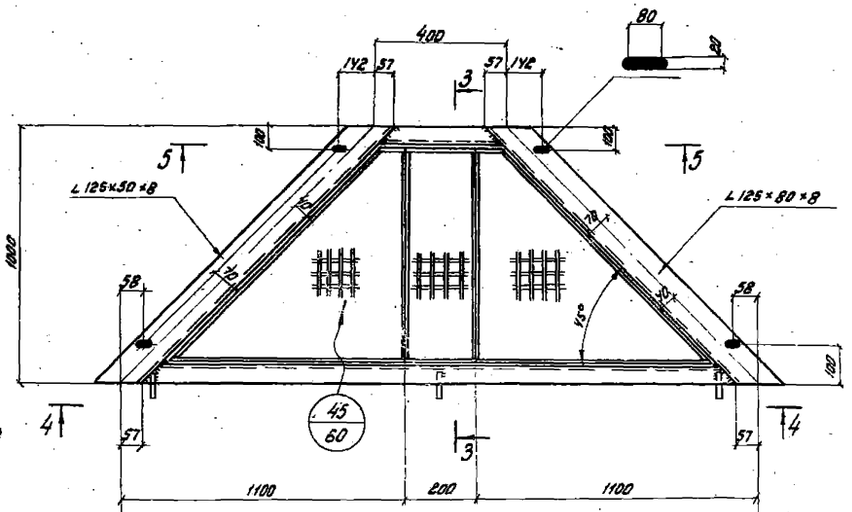

1-1

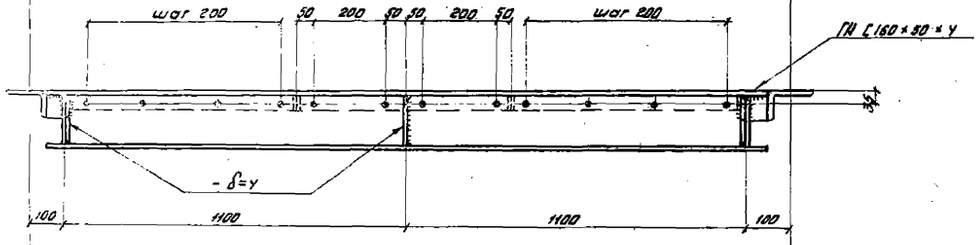

2-2

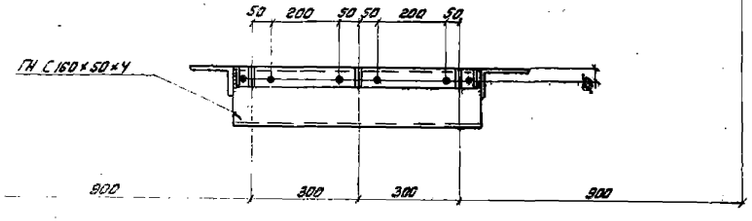

4-4

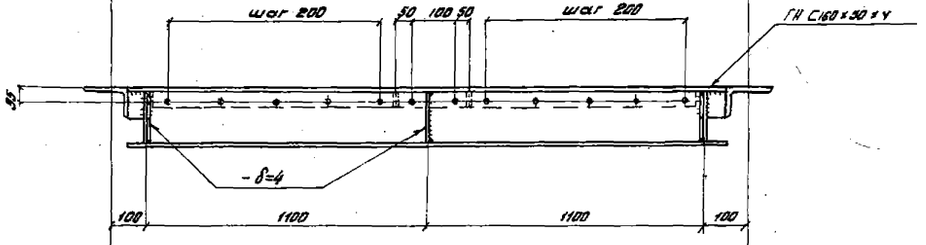

5-5

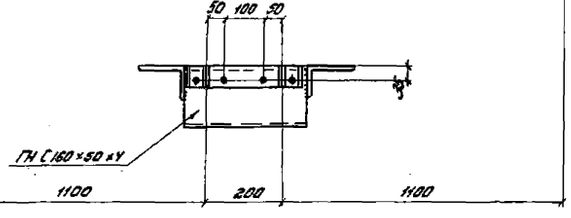

Примечания.

1. Все отверстия d= 15мм, кроме оговоренных.
2. Все швы h_w = Y мм.
3. Шаг отверстий для крепления элементов решетчатого типа:
   а/ для элементов шириной 200 - 1×100 мм,
   б/ для элементов шириной 300 - 1×200 мм,
   в/ для элементов шириной 500 - 2×200 мм,
   г/ для крайних /косых/ элементов - n×200 мм.

Гл. инженер	Кучерав		
Гл. архитектор	Бага		
Нач. отдела	Шейнис	Брегадир	Древецкая
Гл. конструктор	Шлим	Исполнил	Краевук

Госпроектстальконструкция г. Киев

ТК 1973г

Переходные площадки с настилом из элементов решетчатого типа: ДПР1, ДПР2.

Серия 1.459-1 Выпуск 1 Лист 55

12892 66

ДПР3, ДПР4.

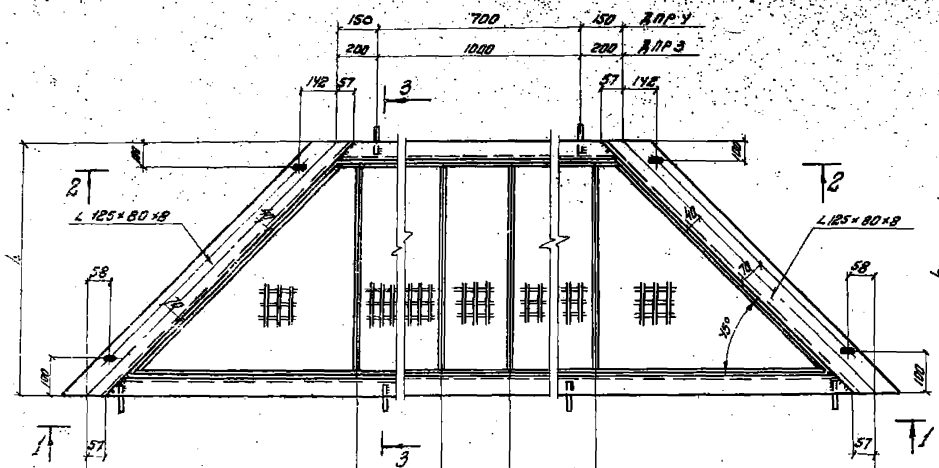

1 - 1

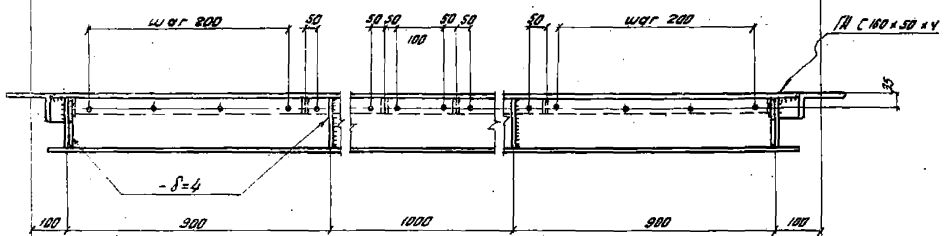

2 - 2

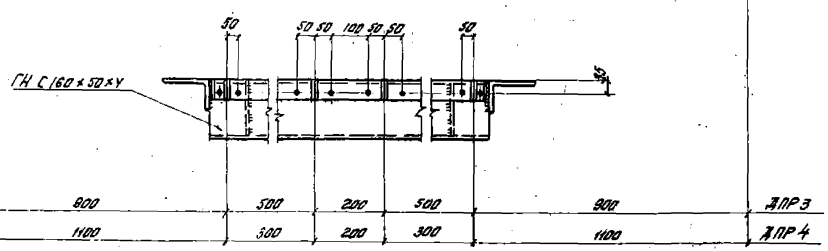

ДПР5

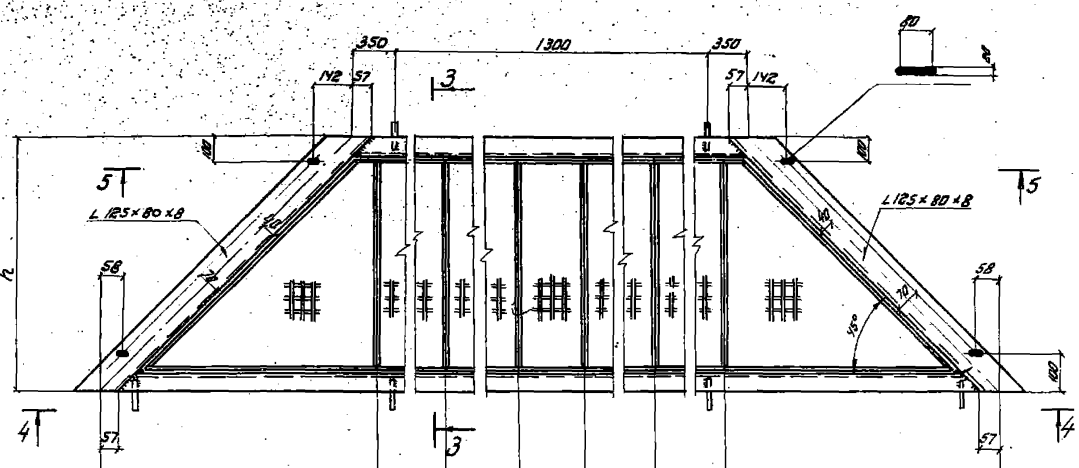

4 - 4

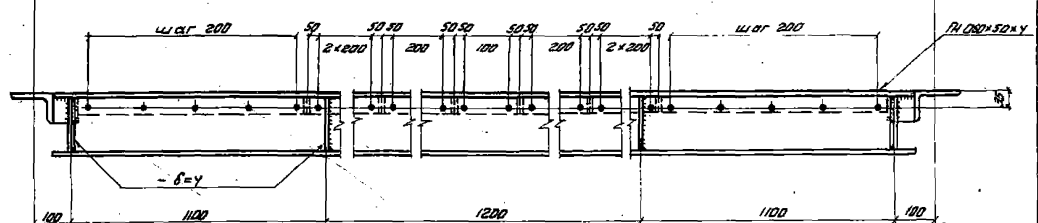

5 - 5

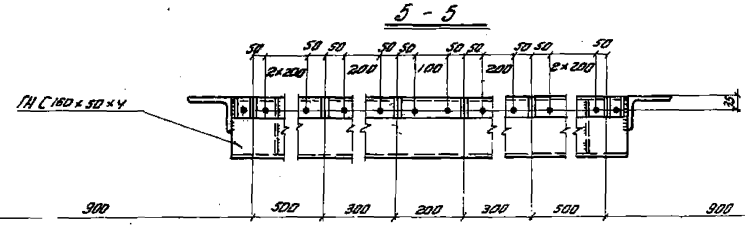

3 — 3

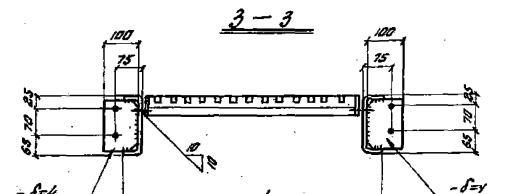

Примечания.

1. Все отверстия d= 15mm, кроме оговоренных.
2. Все швы $h_ш$ = 4mm.
3. Размер „h" ст. ключ на листе 6.
4. Разбивку отверстий для крепления элементов настила см. примечание на листе 55.

ТК 1973г.	Переходные площадки с настилом из элементов решетчатого типа ДПР3, ДПР4, ДПР5.	Серия 1.459-1	
		Выпуск 1	Лист 56

ГКИЕВ

ДПР6, ДПР8

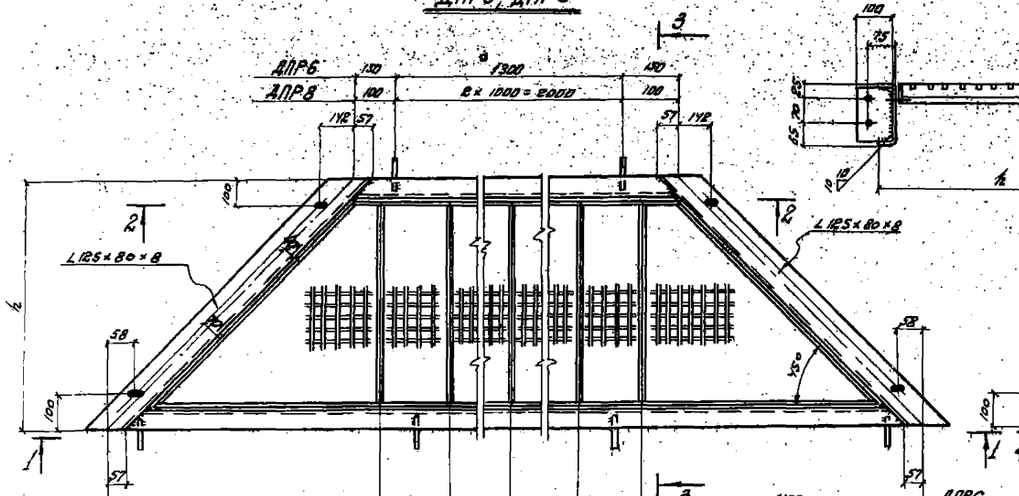

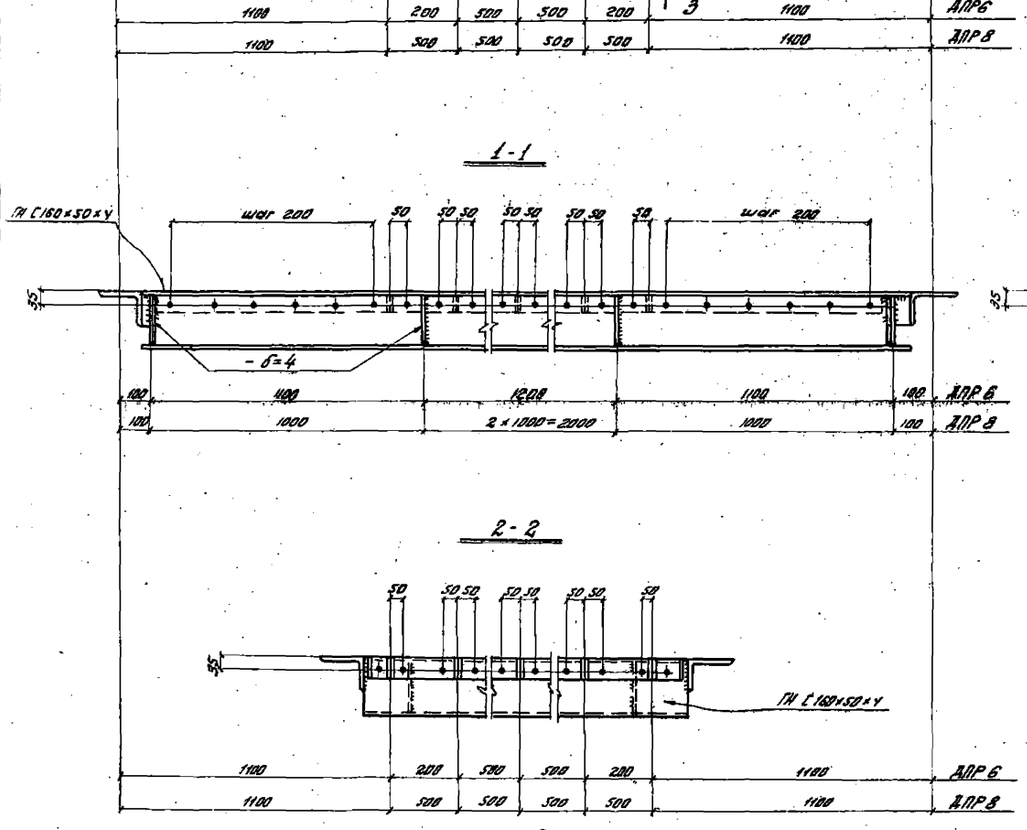

3 - 3

ДПР7, ДПР9, ДПР10

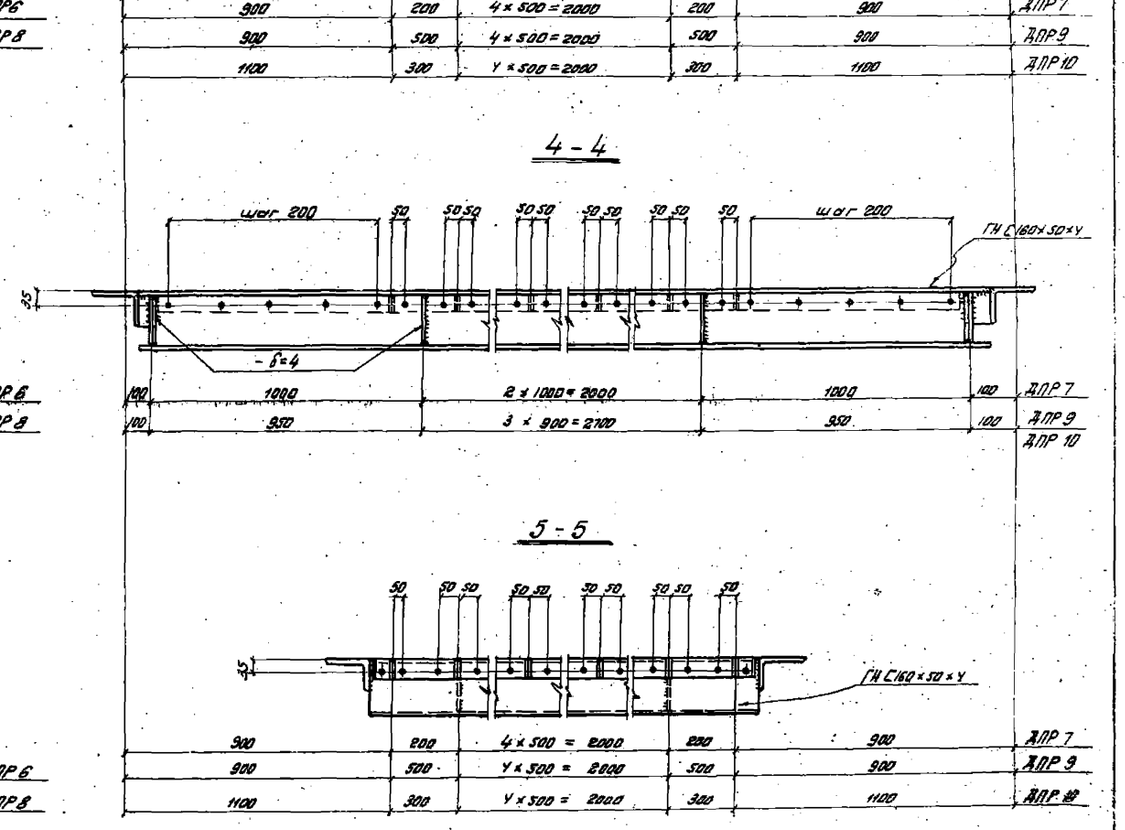

1 - 1

4 - 4

2 - 2

5 - 5

Примечания.

1. Размер „h" см. ключ на листе 6.
2. Все отверстия d= 13 мм, кроме оговоренных.
3. Все швы $h_ш$ = 4 мм.
4. См. примечание п. 3 на листе 55.

ТК 1973г.	Переходные площадки с настилом из элементов решетчатого типа ДПР6, ДПР7, ДПР8, ДПР9, ДПР10	Серия 1.459-1	Выпуск 1	Лист 57

12892 68

ГПИ Киевпроект

ДПР11, ДПР14

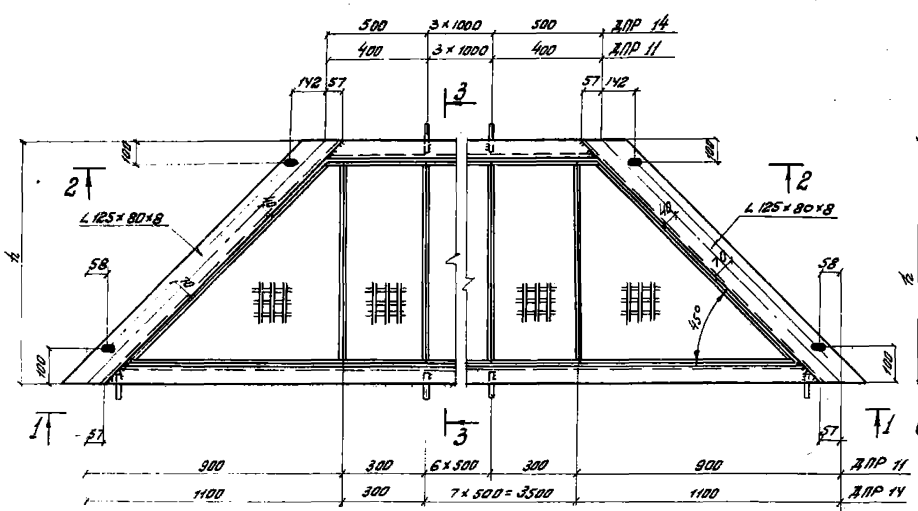

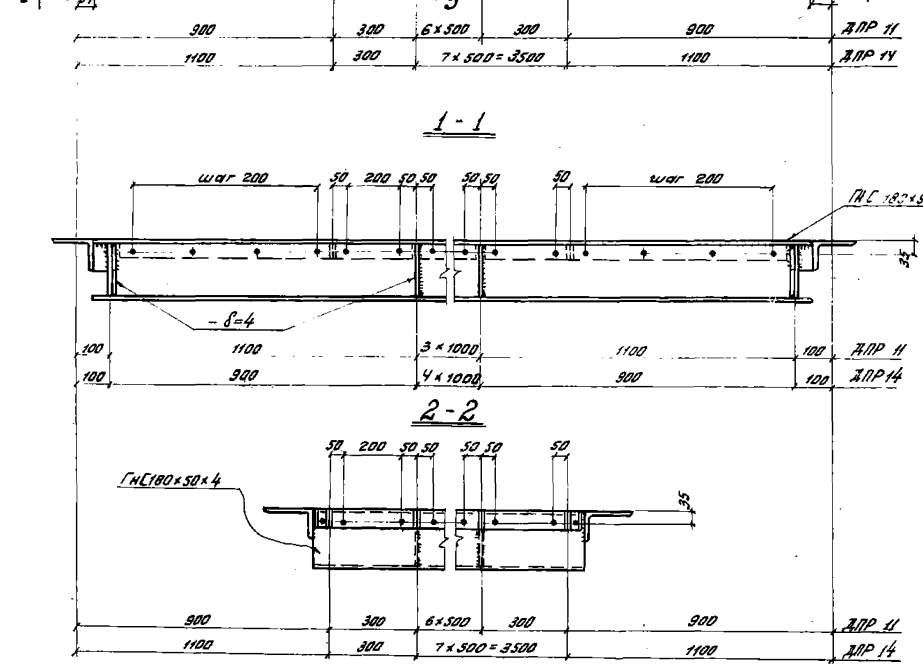

1 - 1

2 - 2

ДПР12, ДПР13

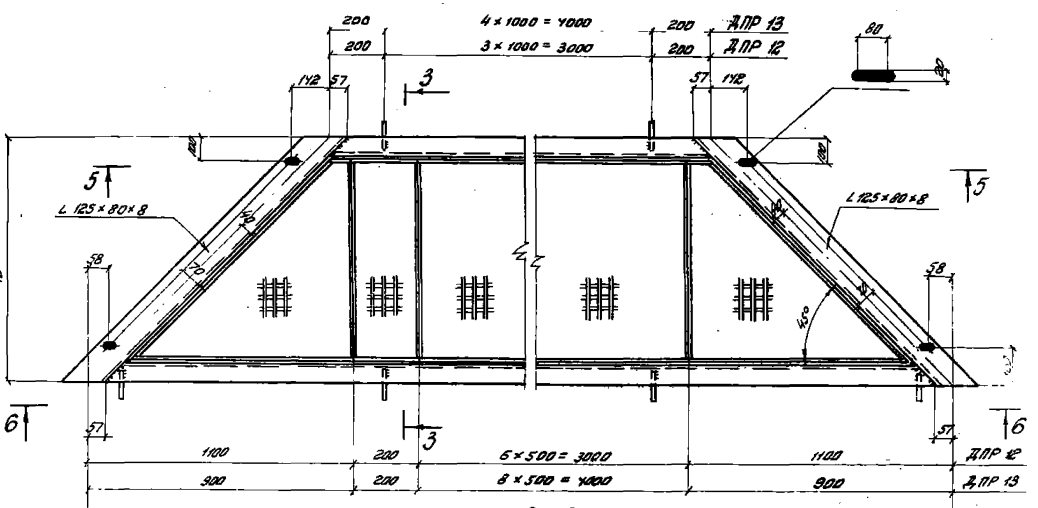

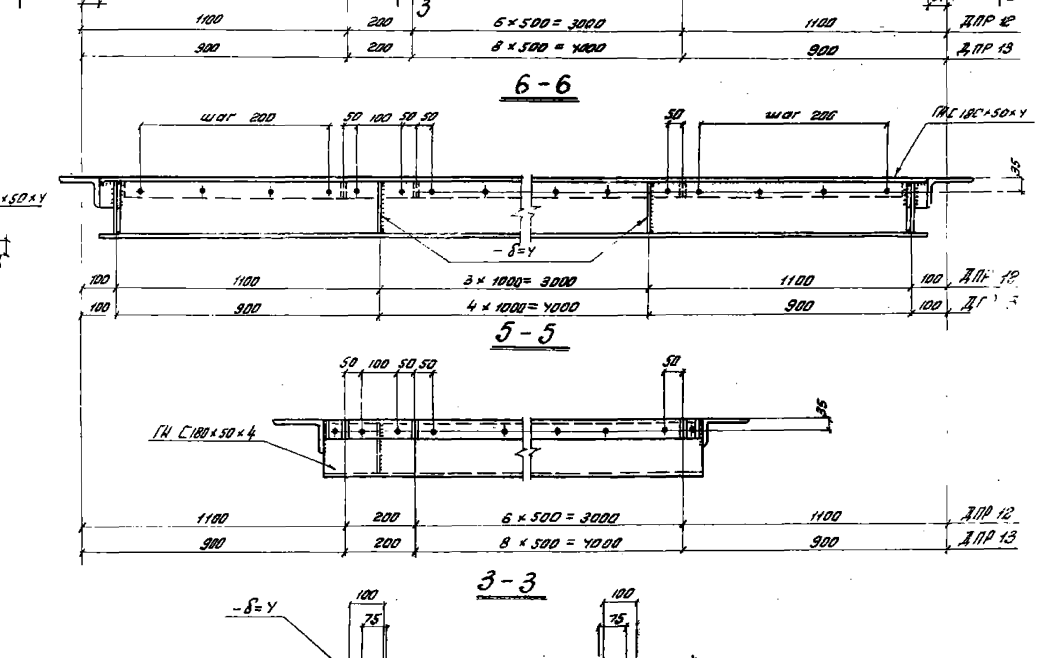

6 - 6

5 - 5

3 - 3

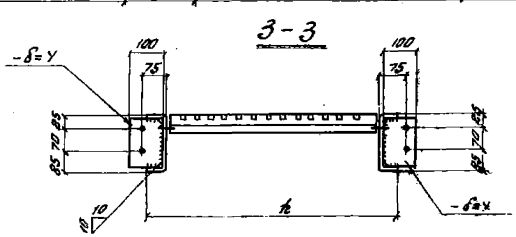

Примечания

1. Все отверстия $d = 15$ мм, кроме оговоренных.
2. Все швы $h_ш = 4$ мм.
3. Размер „h" см. ключ на листе 6.
4. Разбивку отверстий для крепления элементов настила см. примечание п. 3 на листе 55.

ТК 1973г	Переходные площадки с настилом из элементов решетчатого типа ДПР11, ДПР12, ДПР13, ДПР14	Серия 1.450-1 Выпуск 1 Лист 59

г.Киев Кроботук Инв.№ подл. Подпись

ДП1, ДП2

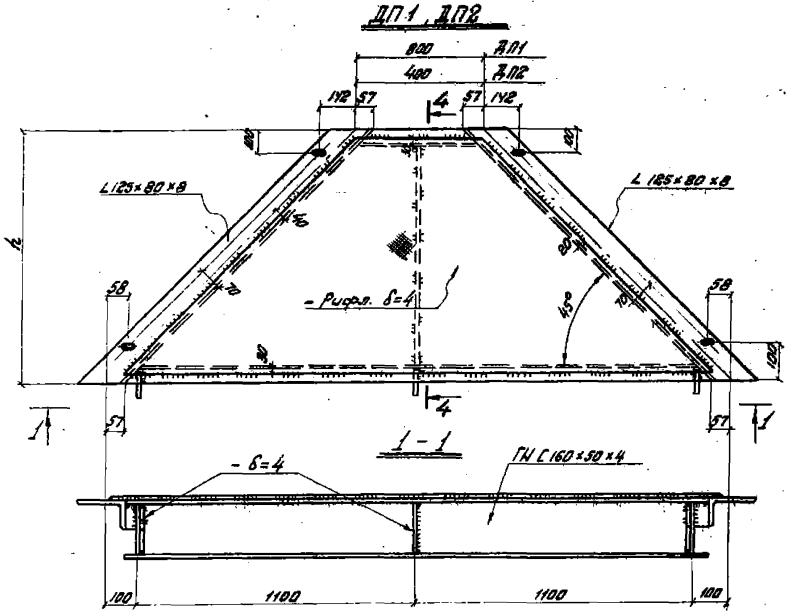

ДП3, ДП4, ДП5, ДП6

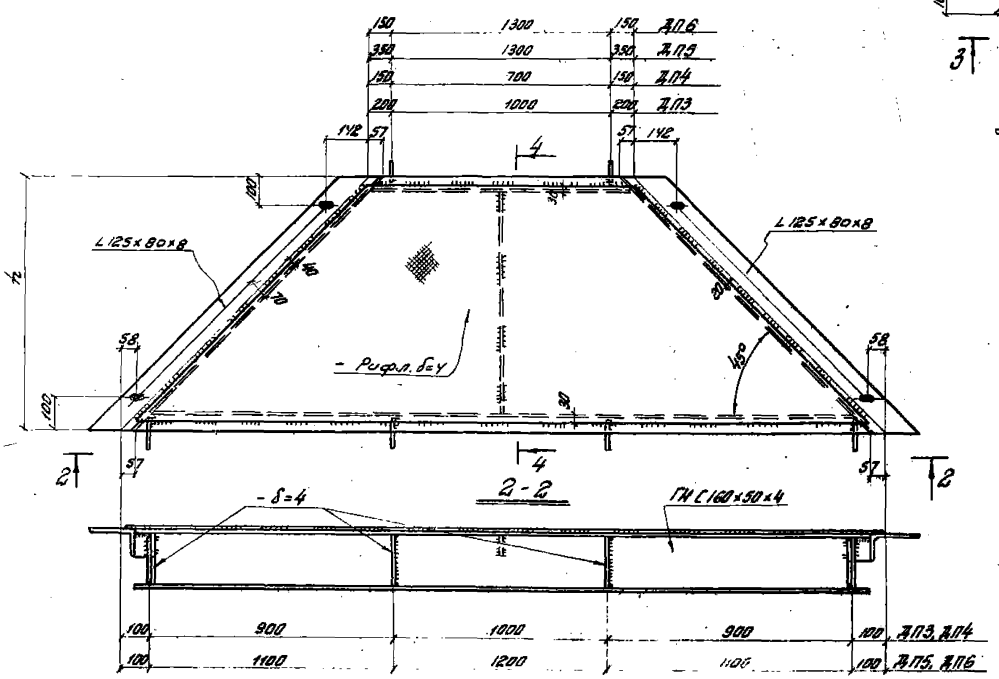

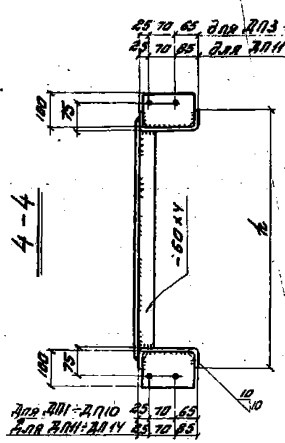

ДП7, ДП8, ДП9, ДП10, ДП11, ДП12, ДП13, ДП14

Примечания.

1. Все отверстия $d=15$мм, кроме оговоренных.
2. Все швы $k_ш=4$мм.
3. Размер „h" см. ключ на листе 6.

ТК 1973г	Переходные площадки с рифленым настилом шириной 800, 1000мм. ДП1 ÷ ДП14.	Серия 1.450-1 Выпуск 1 Лист 39

Госпроектстальконструкция г.Киев

Гл. инж. пр. Дёмин
Нач. отдела Шейнис
Руководитель группы Гуревич
Проверил Бачинский
Исполнил Семенов

12892 ТС

43
59

М 1:5

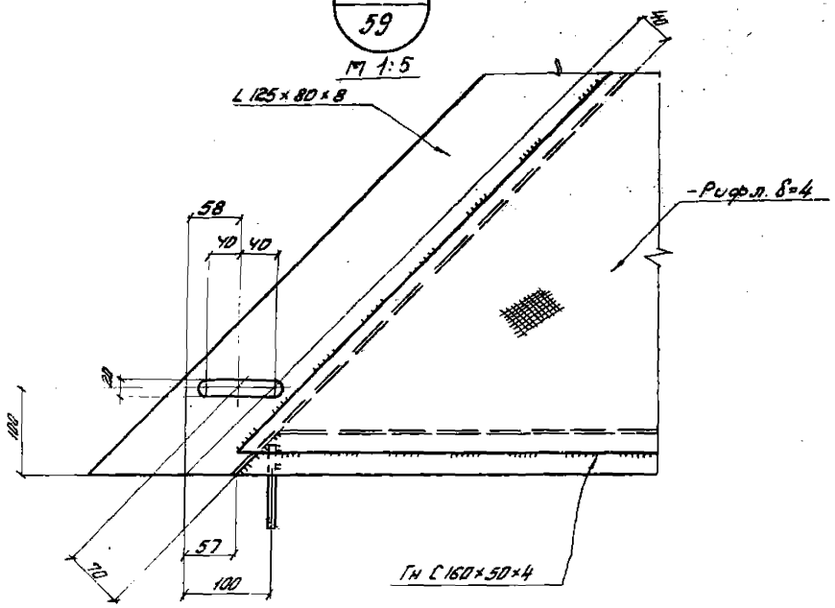

45
55,37

М1:1

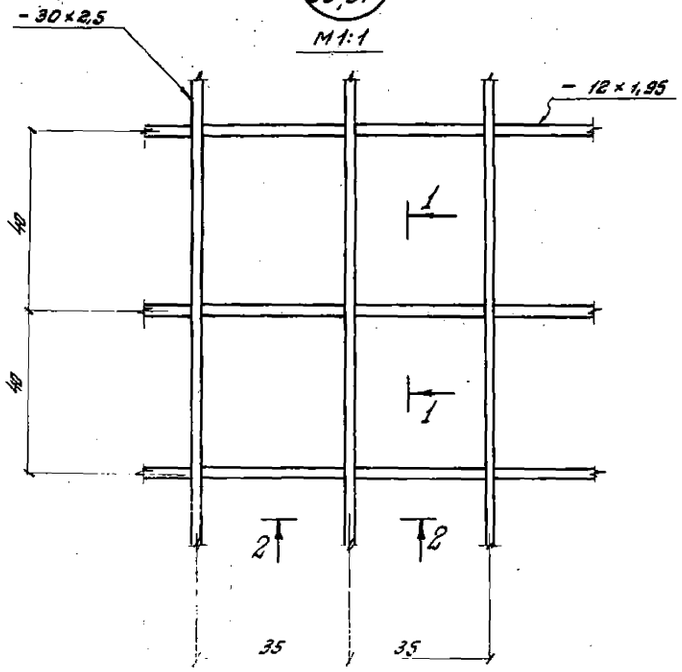

2-2

М 2:1

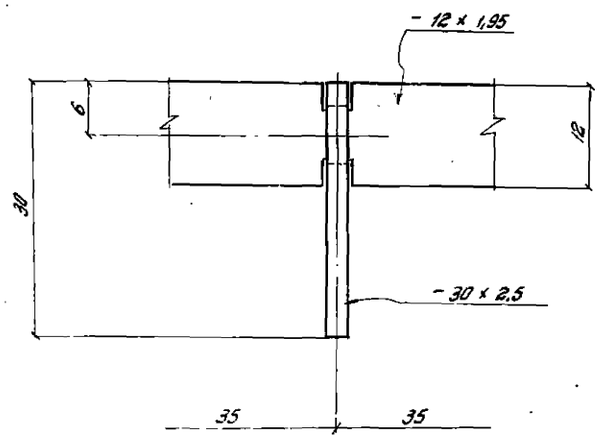

44
51,30

М1:1

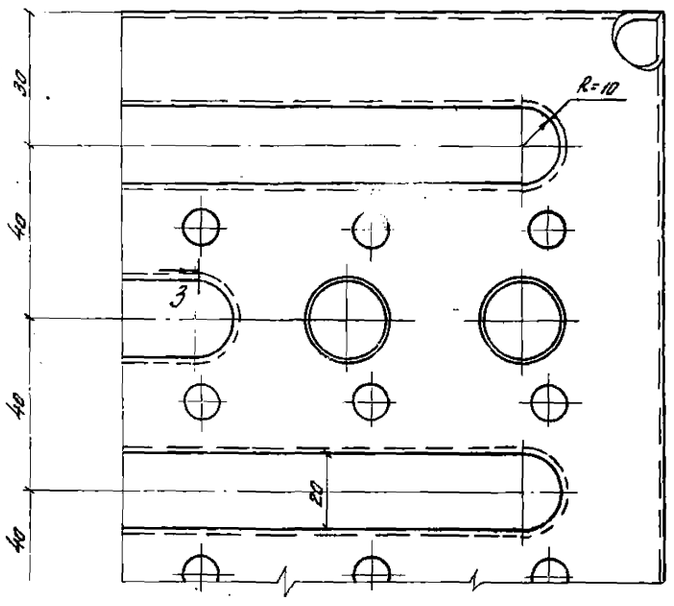

Детали вырезов в бланках -30×2,5; -12×1,95

М1:1

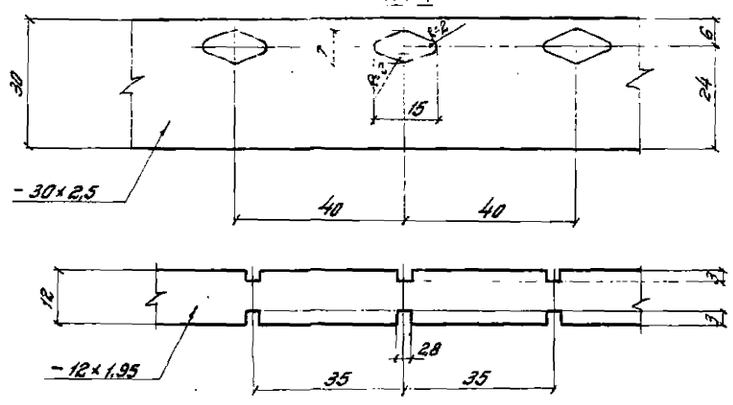

3-3

(повернуто)

М1:1

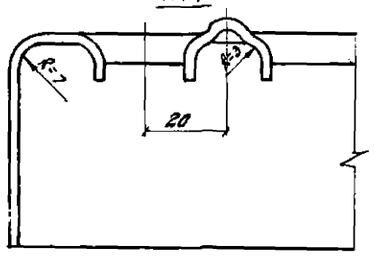

1-1

(повернуто)

М2:1

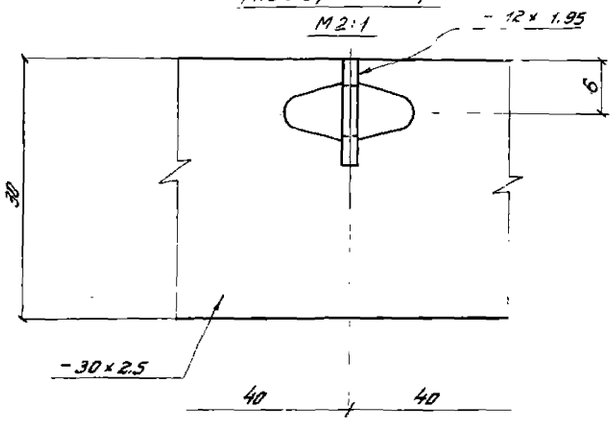

Примечание.

1. Детальную разработку элементов штампованного и решетчатого типов см. серию 1.459-2 вып.1

ТК 1973г.	Узлы секторных и переходных площадок. Узлы 43, 44, 45.	Серия 1.459-1	Выпуск 1	Лист 60

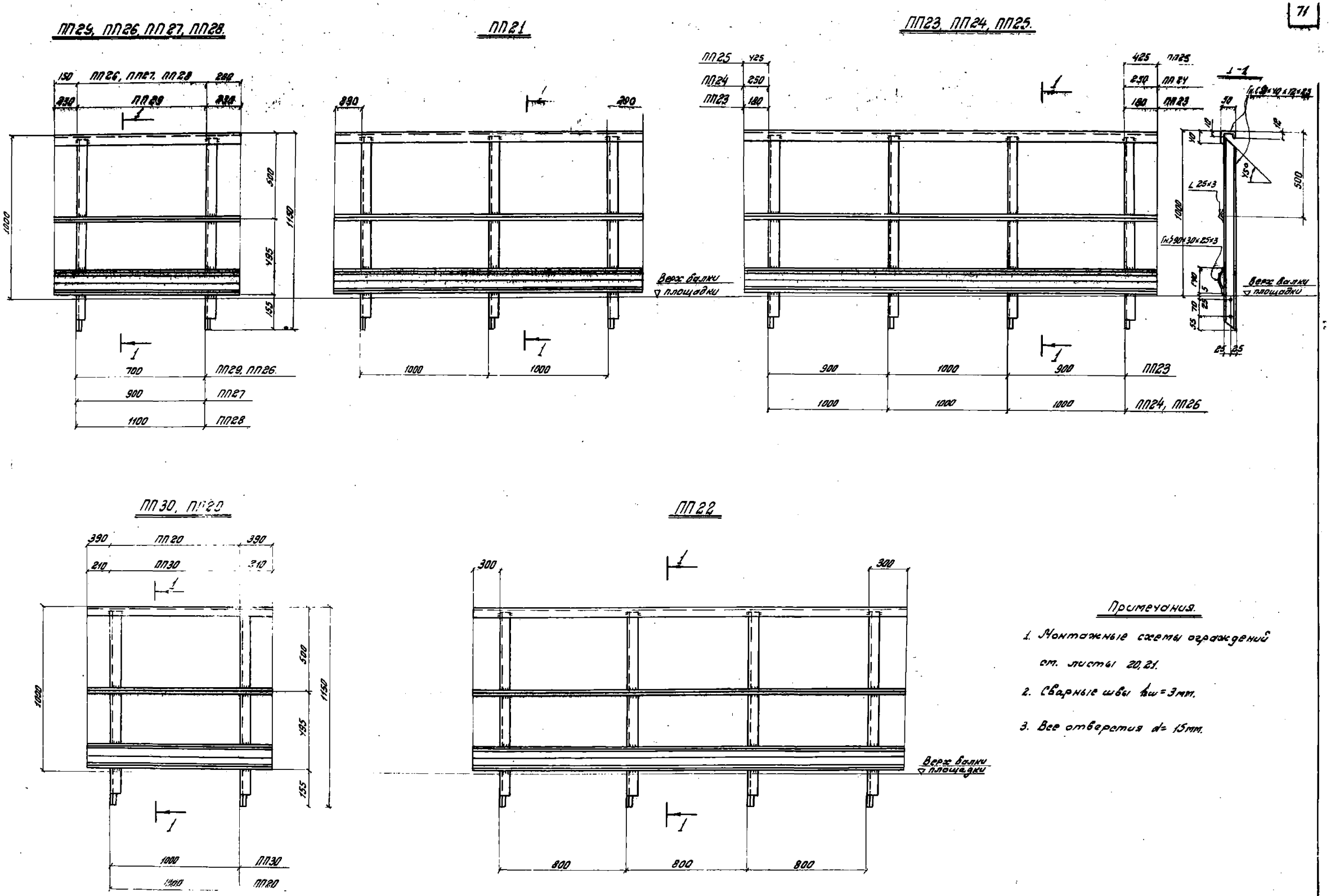

Примечания.

1. Монтажные схемы ограждений см. листы 20, 21.
2. Сварные швы $h_{ш}$ = 3мм.
3. Все отверстия d = 15мм.

ТК 1973г	Ограждения [illegible] площадок.	Серия 1.459-1	
		Выпуск 1	Лист 61

12892 72

Схема площадок и кронштейнов для аппаратов Дб=800 ÷ 1600 мм.

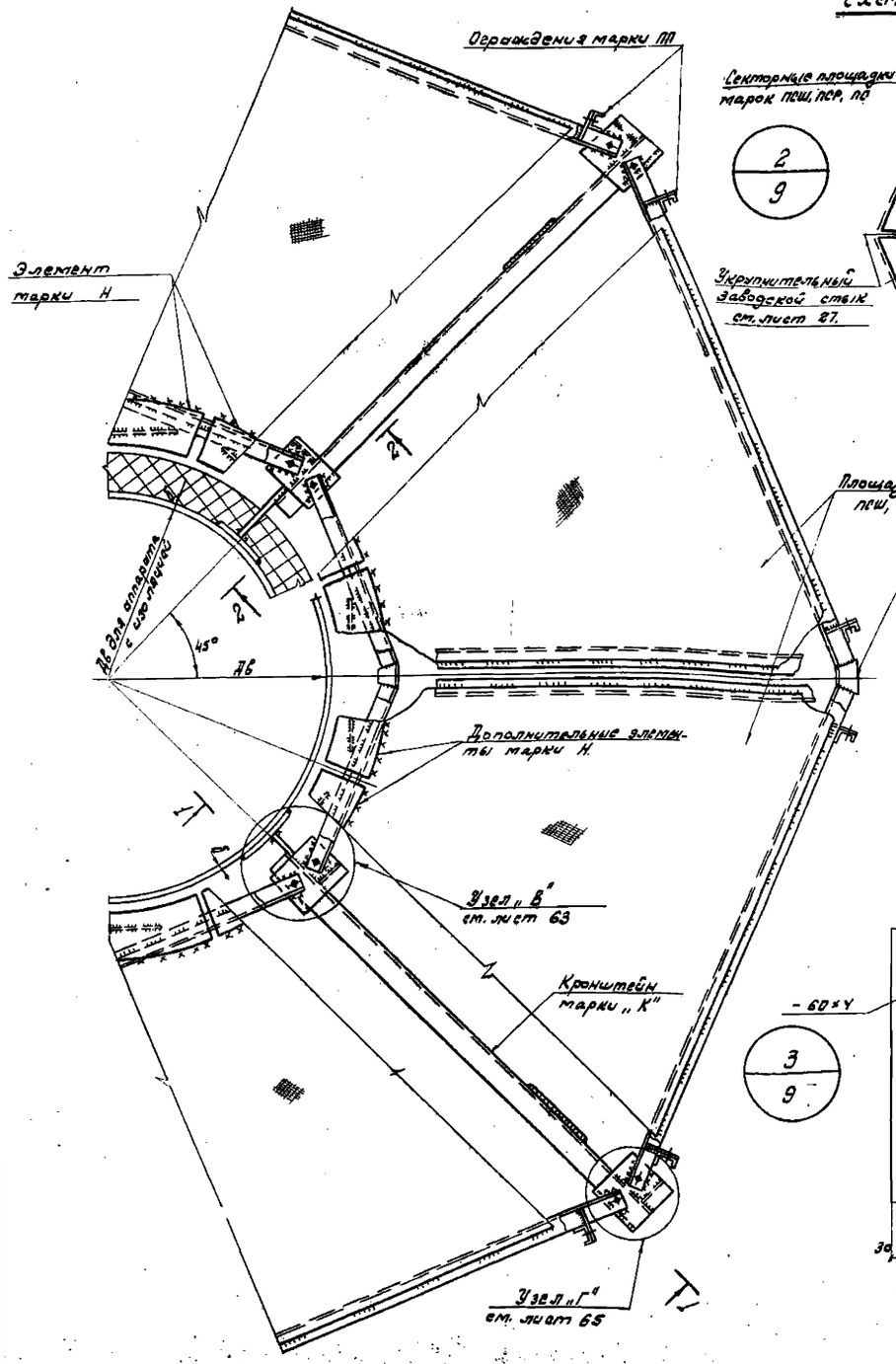

1 - 1

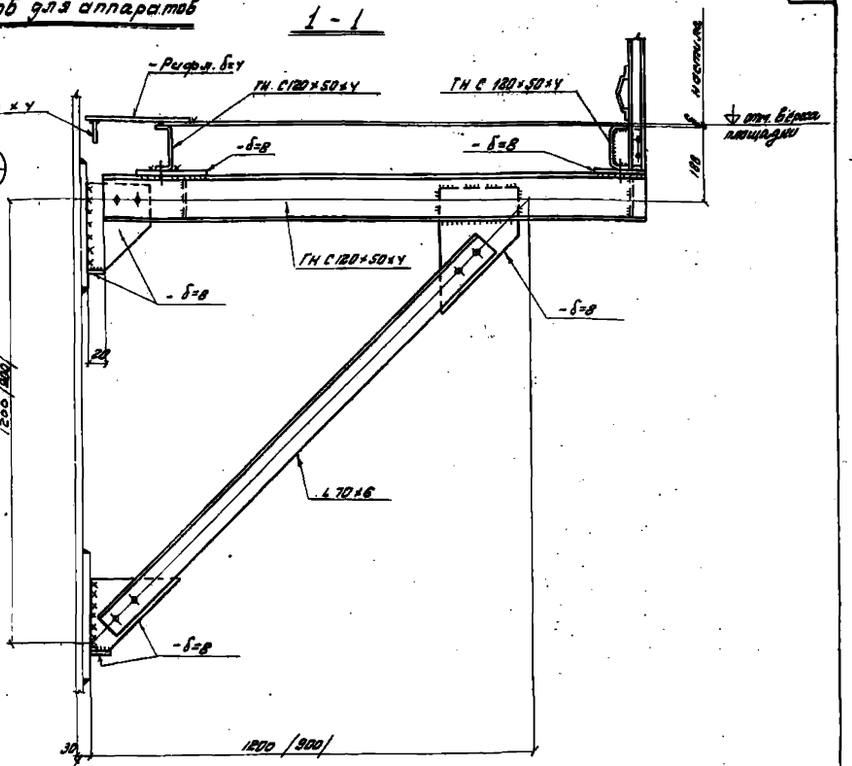

См. пояснительную записку стр. 5, раздел II п.6².

2 - 2

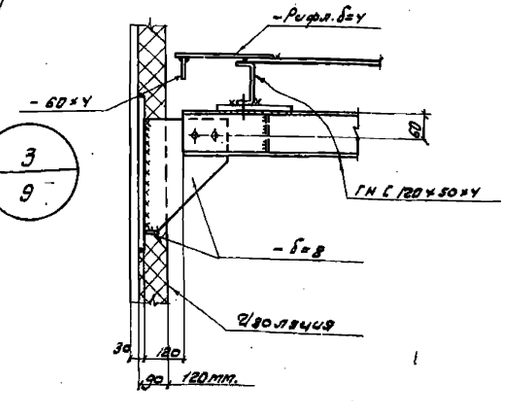

Примечания.

1. При устройстве изоляции, фасонку крепления кронштейна к аппарату удлинить на 100 мм.
2. Площадки для аппаратов Дб=800 ÷ 1600 мм. устраиваются на У* кронштейнах или консолях только в случаях, когда сумма 2* наружных вторых площадок не превышает 3000 мм при нормативной нагрузке 200 кгс/м².
3. Узел крепления площадок к аппарату на консолях см. лист 27.
4. Размер 900 мм в скобках относится к площадкам шириной 800 мм.
5. Крепление стойки ограждения к площадке см. разрез 2-2 на листе 69.
6. При опирании переходных площадок и лестниц, кронштейны устраиваются не через 90°, а через 45°.

ТК 1973г.	Узлы крепления секторных площадок к аппаратам. Узлы 2, 3.	Серия 1.469-1	
		Выпуск 1	Лист 62

Госстрой СССР ГПИ Укрпроектстальконструкция г. Киев
Гл. инж. проекта Кучабов
Нач. отдела Кузьбов
Гл. спец. Ценаков
Бригадир Лисенко
Проверил Шейнис
Исполнил Ветлинский

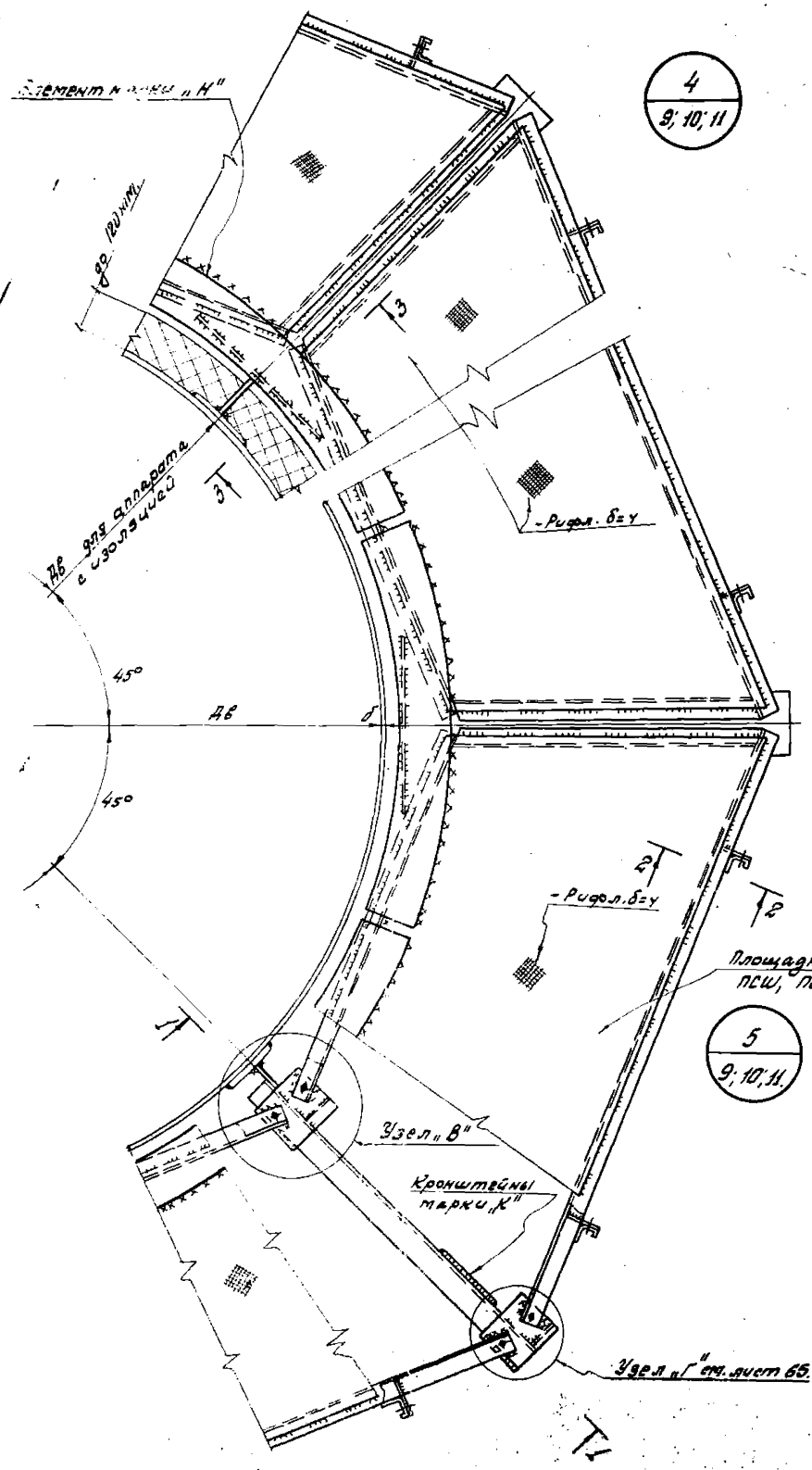

1 - 1

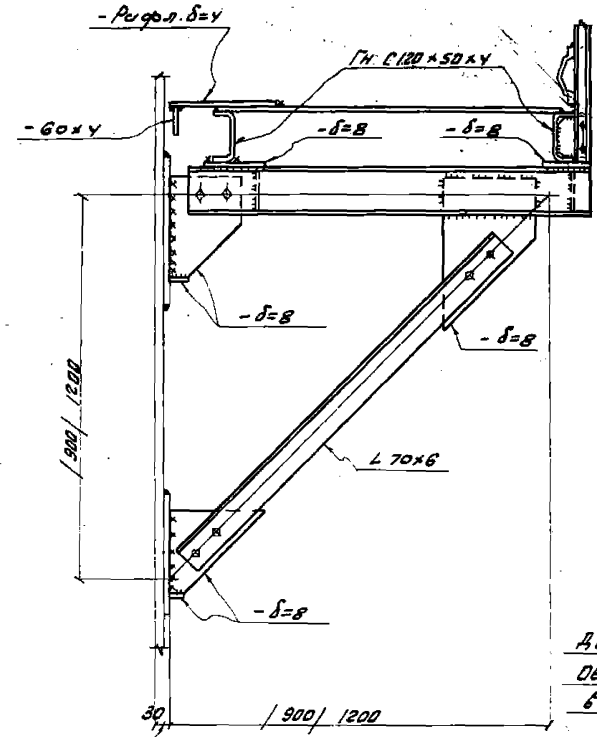

См. пояснительную записку Стр. 5, раздел IX п.6²

2 - 2

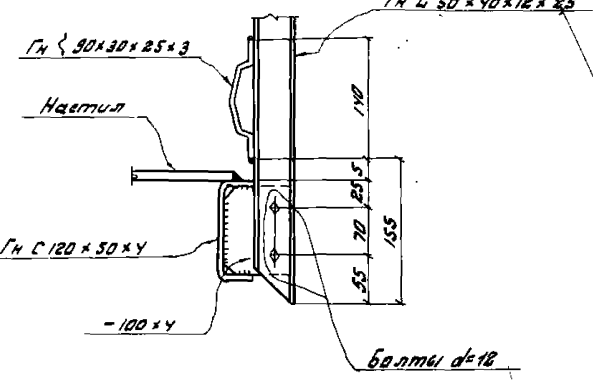

Узел „В"

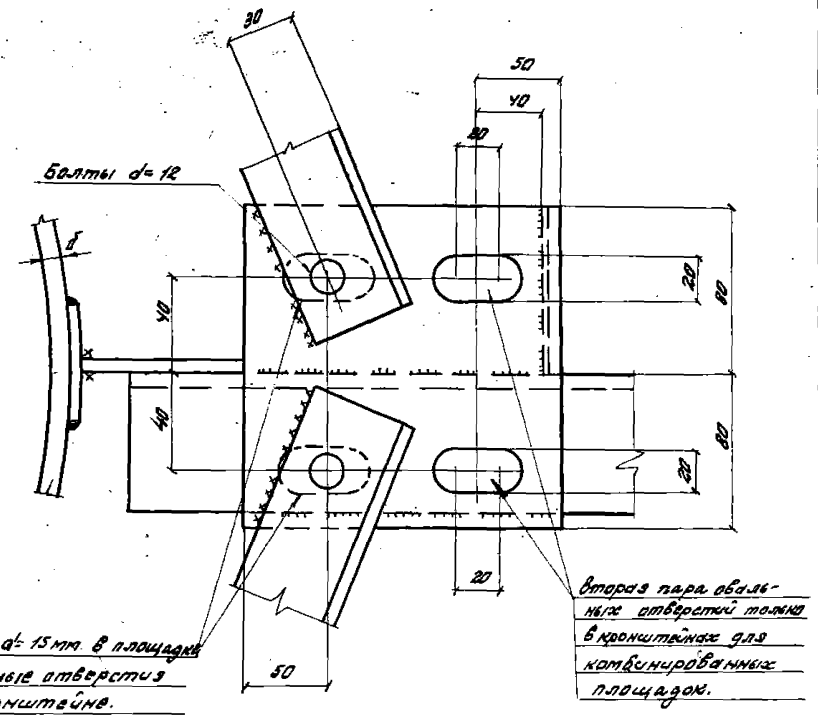

3 - 3

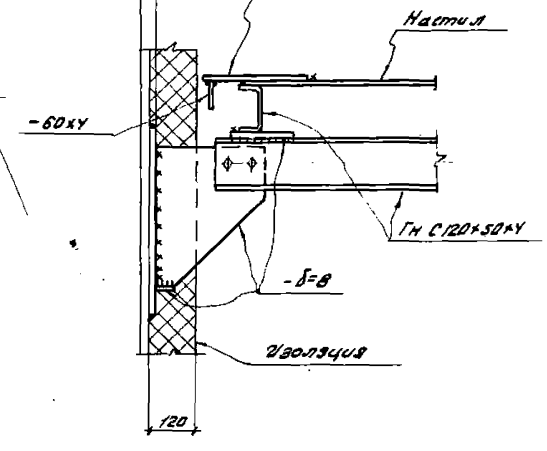

Примечание.

Общие примечания см. лист 62.

| | | |

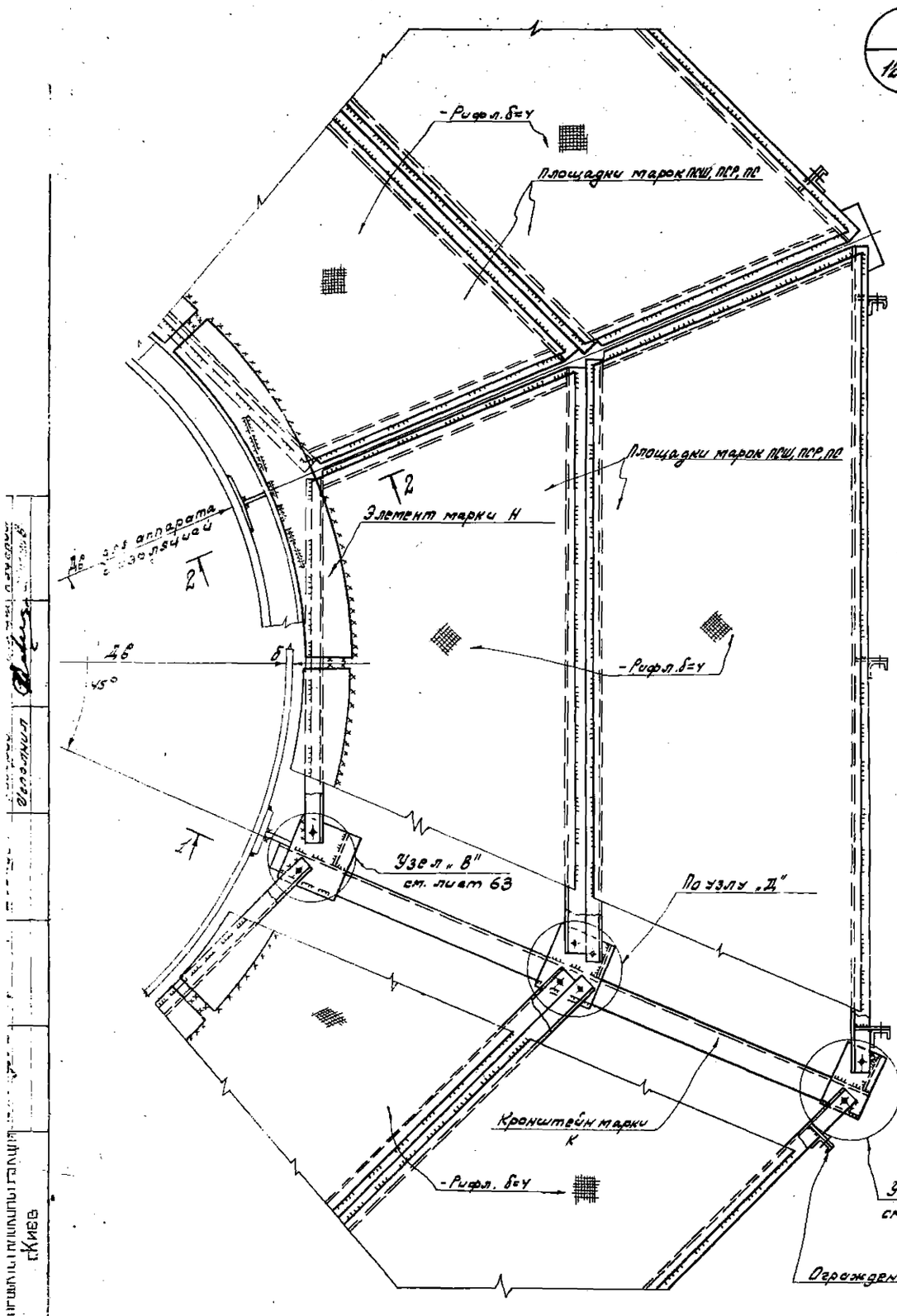

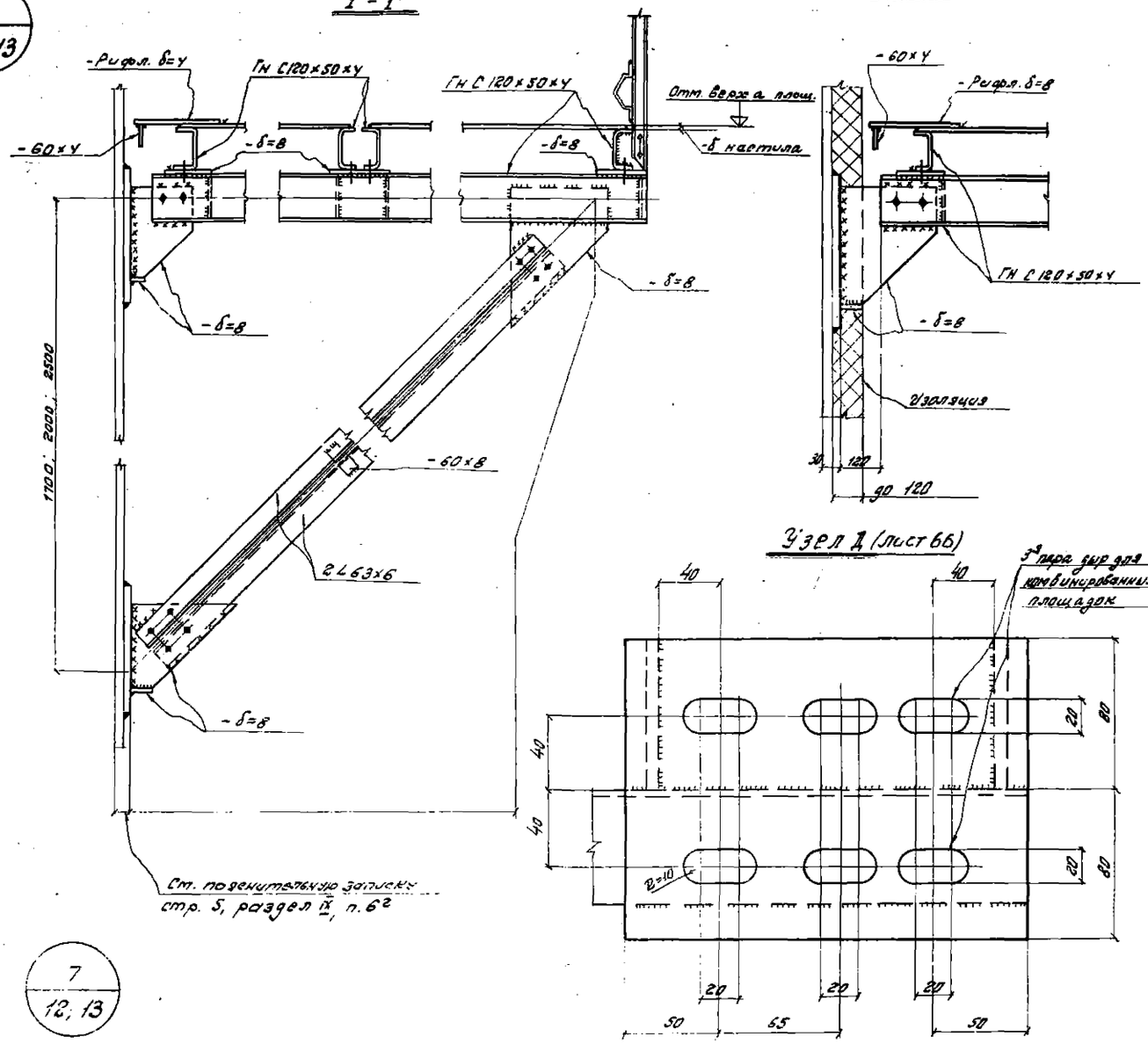

Примечания.

1. При устройстве изоляции фасонки крепления кронштейна и подкоса к аппарату удлинить на 100мм.
2. Размеры 1700, 2100, 2500 соответствуют площадкам шириной 1600, 2000, 2400мм.
3. Крепление стойки ограждения к площадке см. разрез 2-2 на листе 63.

ТК 1973г	Узлы крепления секторные площадок к аппаратам. Узлы 6, 7.	Серия 1.459-1	Выпуск 1	Лист 64

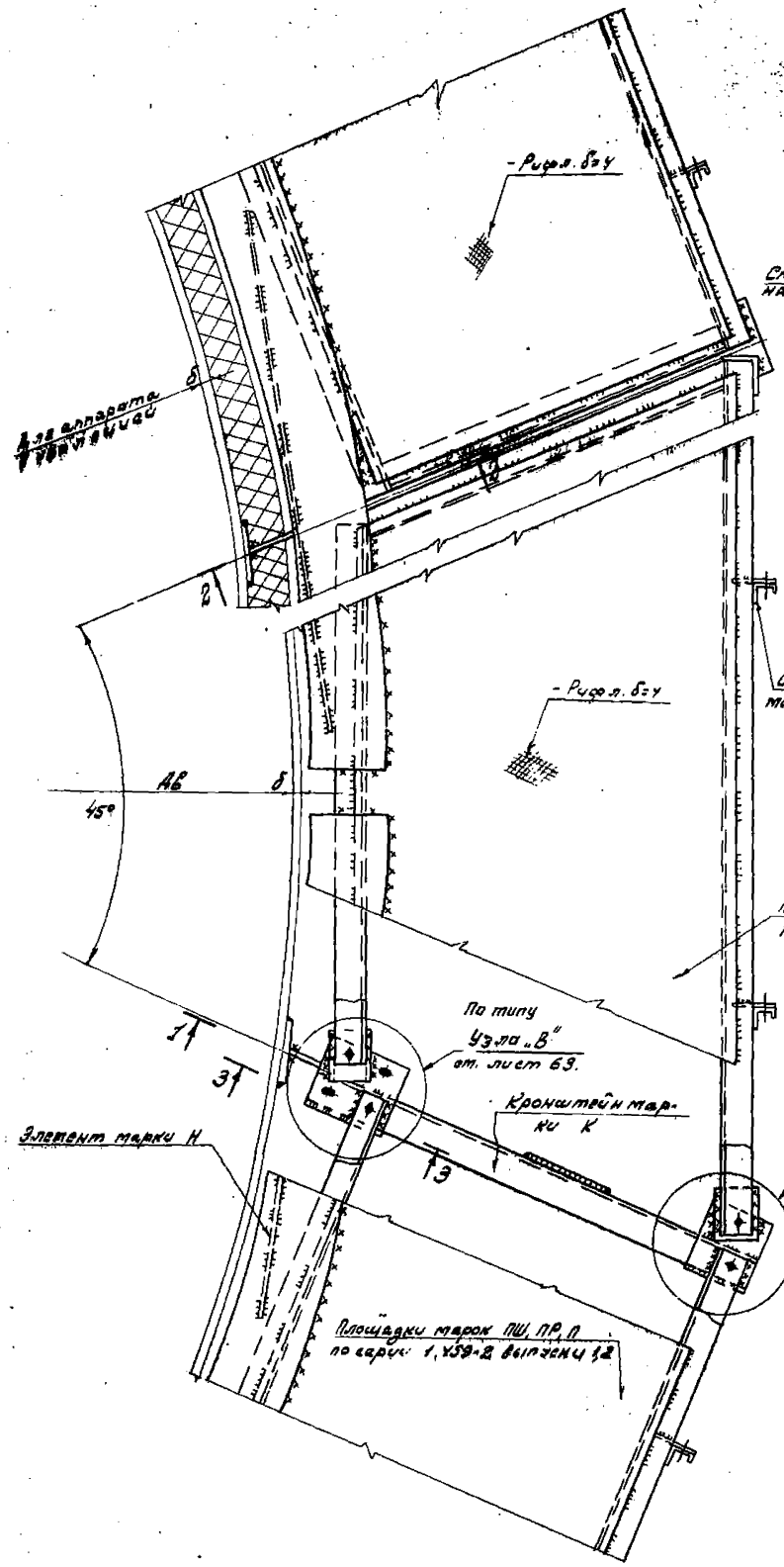

1 - 1

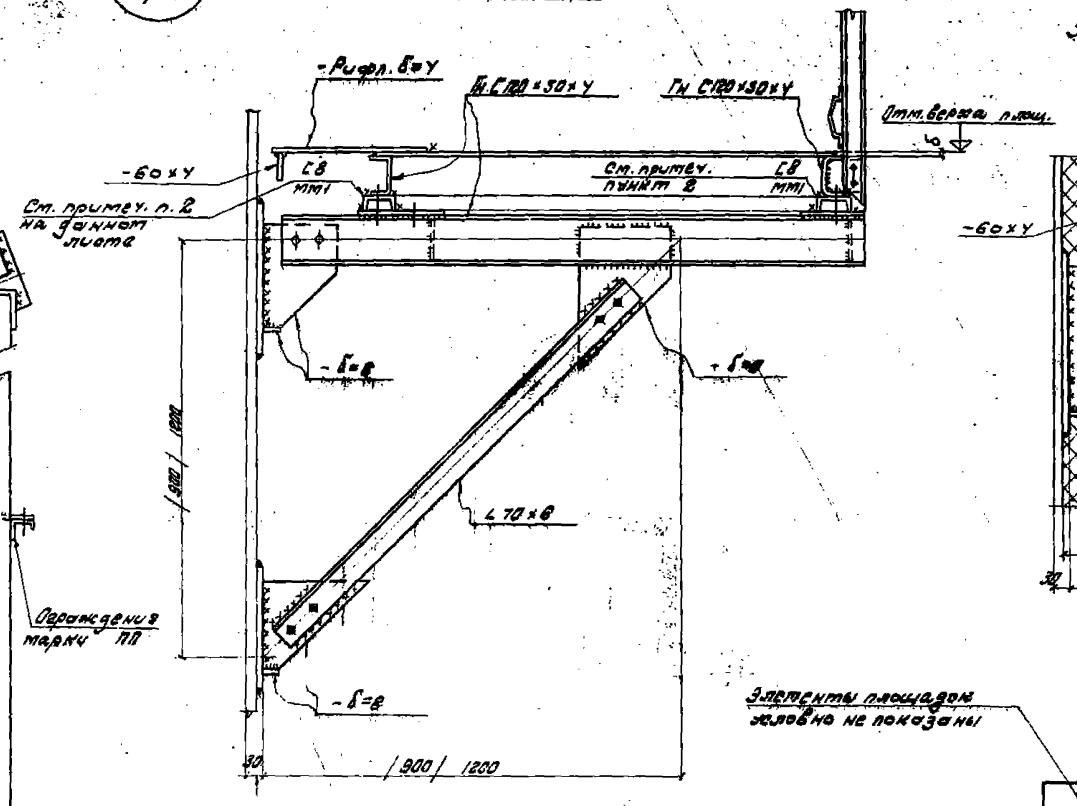

2 - 2

для аппарата с изоляцией

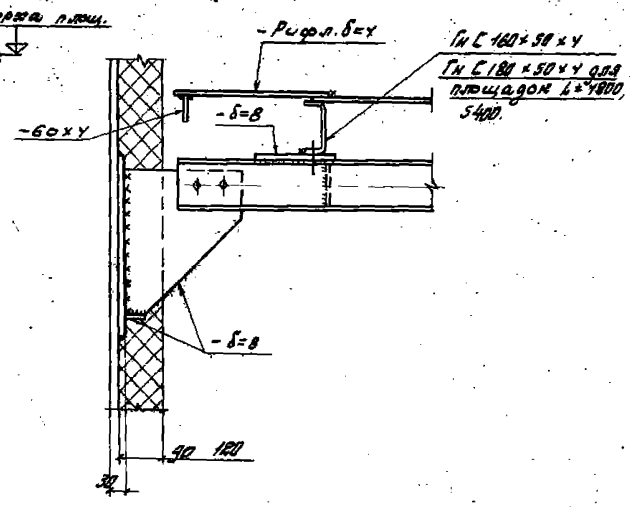

3 - 3

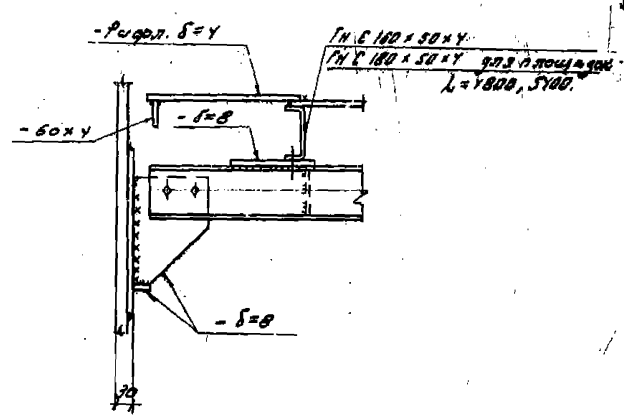

Узел „Г"

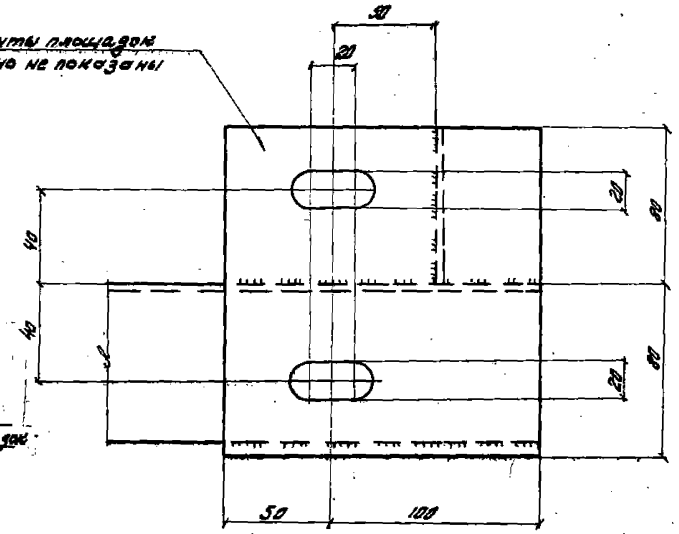

Примечания.

1. Общие примечания см. лист 62.
2. В случае примыкания прямоугольной площадки с сечением С 180×50×4, уровни площадок выравнить прокладкой δ=60 мм.

ГПИ Укрпроектстальконструкция г. Киев

Авторы: Ковалев, Кучевой, Семенов
Гл. инж. проекта: Боговарова
Нач. отдела: Прокофьев
Гл. спец.: Пузанко
Нач. отд.: Ковалев
Рук. группы: Кучевой
Исполн.: Семенов

ТК 1973л	Узлы крепления комбинированных площадок к аппаратам. Узлы 8, 9.	Серия 1.459-1	Выпуск 1	Лист 65

12892 75

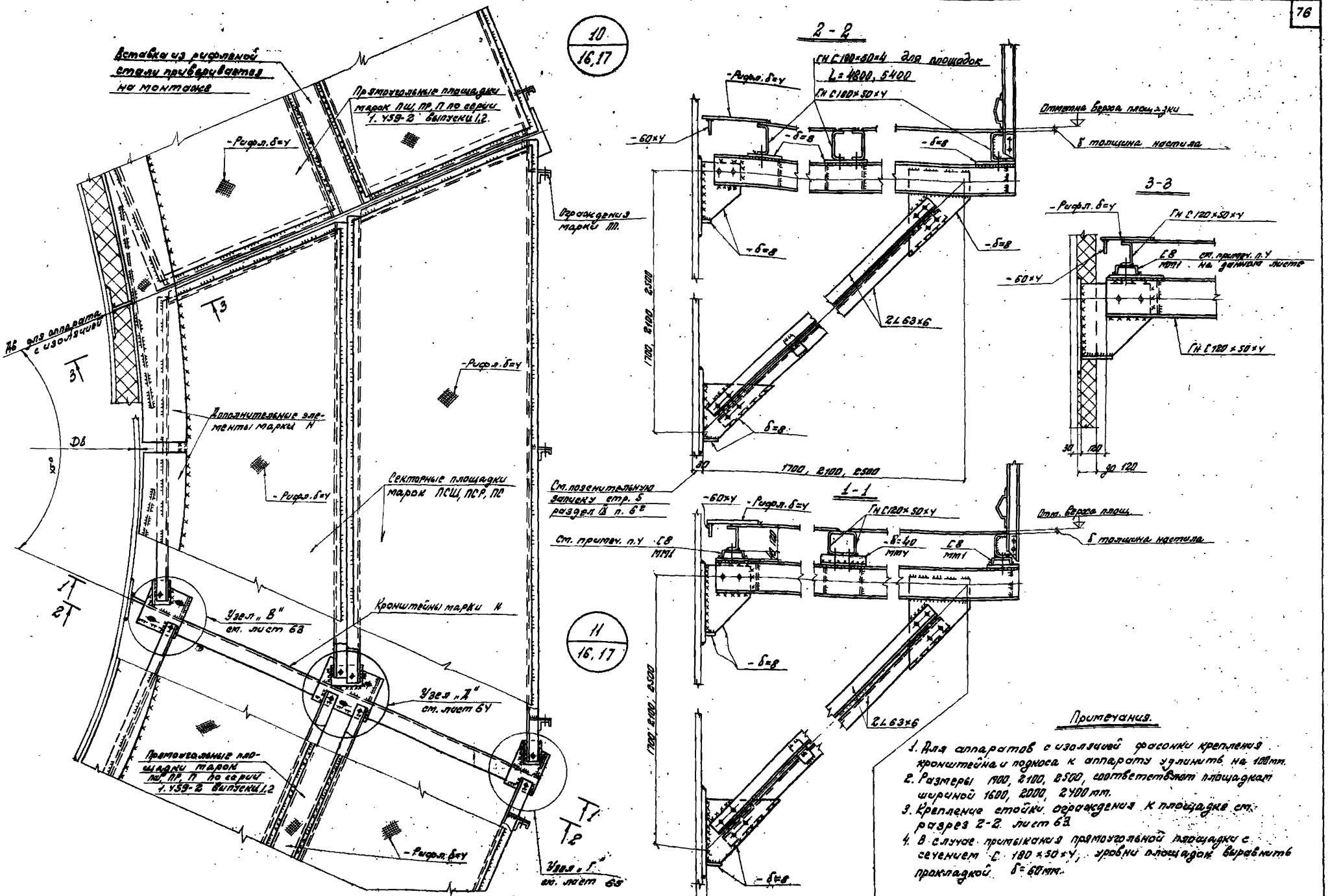

Примечания.

1. Для аппаратов с изоляцией фасонки крепления кронштейна и подноса к аппарату удлинить на 100 мм.
2. Размеры 1700, 2100, 2500, соответствуют площадкам шириной 1600, 2000, 2400 мм.
3. Крепление стойки ограждения к площадке см. разрез 2-2 лист 63.
4. В случае примыкания прямоугольной площадки с сечением С 180×50×4, уровни площадок выравнить прокладкой δ=60 мм.

ТК 1973г	Узлы крепления комбинированных площадок к аппаратам. Узлы 10,11	Серия 1-4594 Выпуск 1 Лист 56

Укрпроектстальконструкция г. Киев

Нач. отдела | Шейнис | Проверил | Исполнил | Кушевал | Сеньков

12892 77

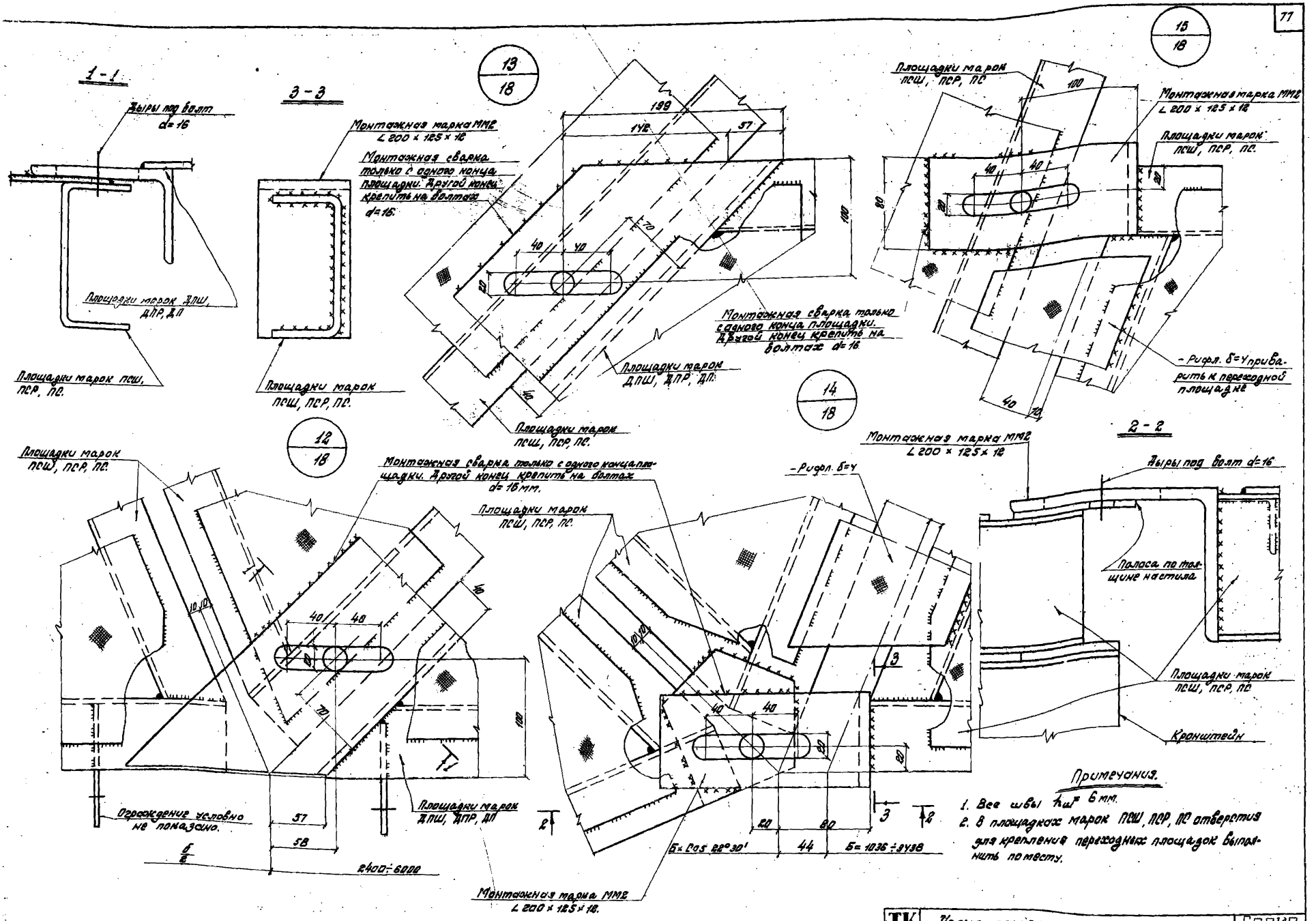

Гл. инж. проекта	Кузьмин		
Гл. спец.	Жуков		
Руководитель группы	Семенов		
Проверил			
Исполнил			

Госстрой СССР Главкиевгорстрой ГПИ г. Киев

ТК 1972г.	Узлы опирания переходные площадок. Узлы 12, 13, 14, 15.	Серия 1.469-1	
		Выпуск 1	Лист 67

1.269-2 78

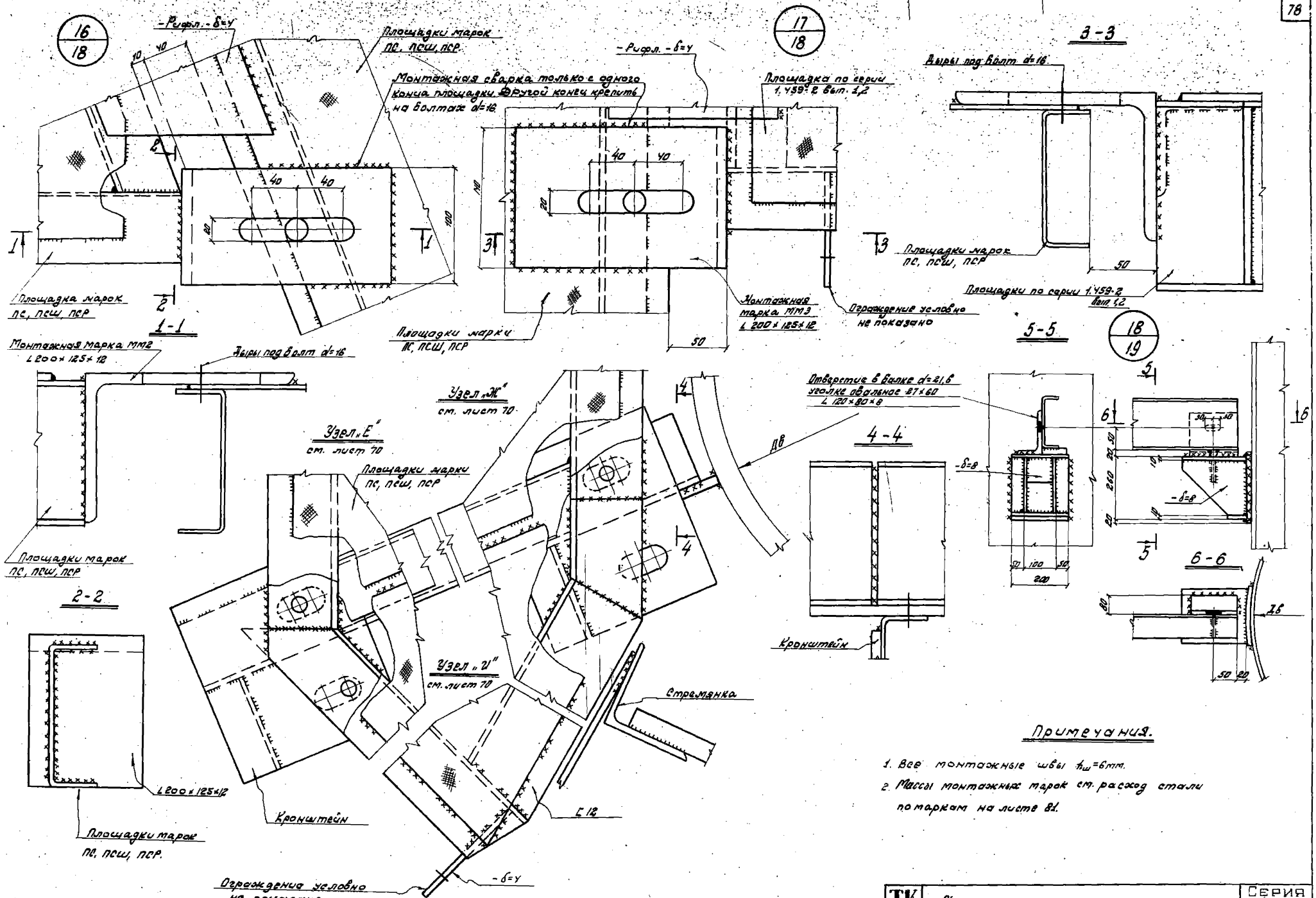

Примечания.

1. Все монтажные швы $h_ш$=6мм.
2. Массы монтажных марок см. расход стали по маркам на листе 81.

ТК 1973г.	Узлы опирания переходных площадок. Узлы 16, 17, 18	Серия 1.459-1	
		Выпуск 1	Лист 69

12892 79

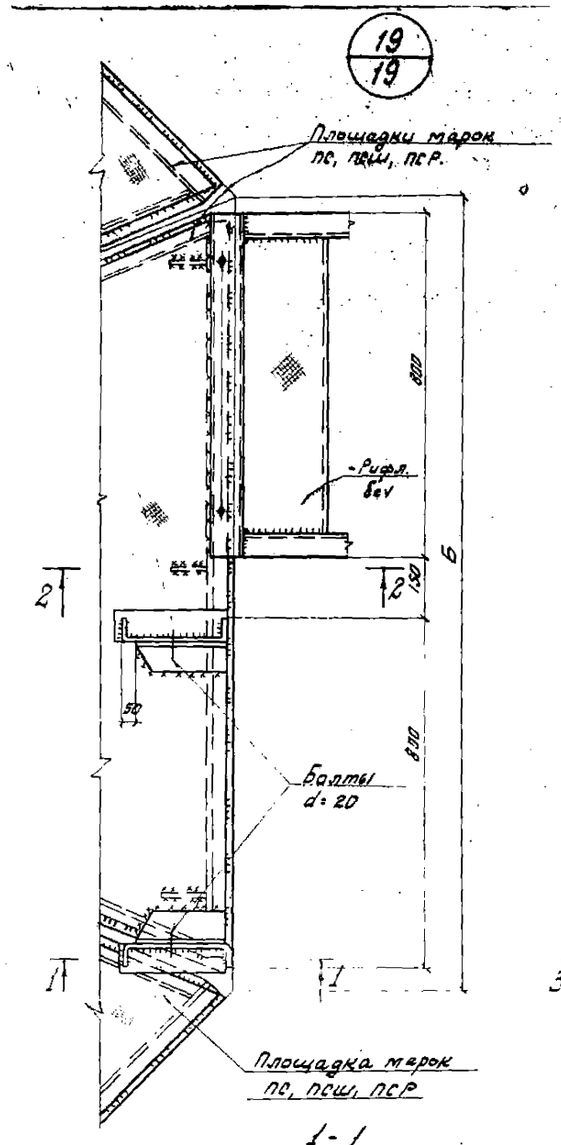

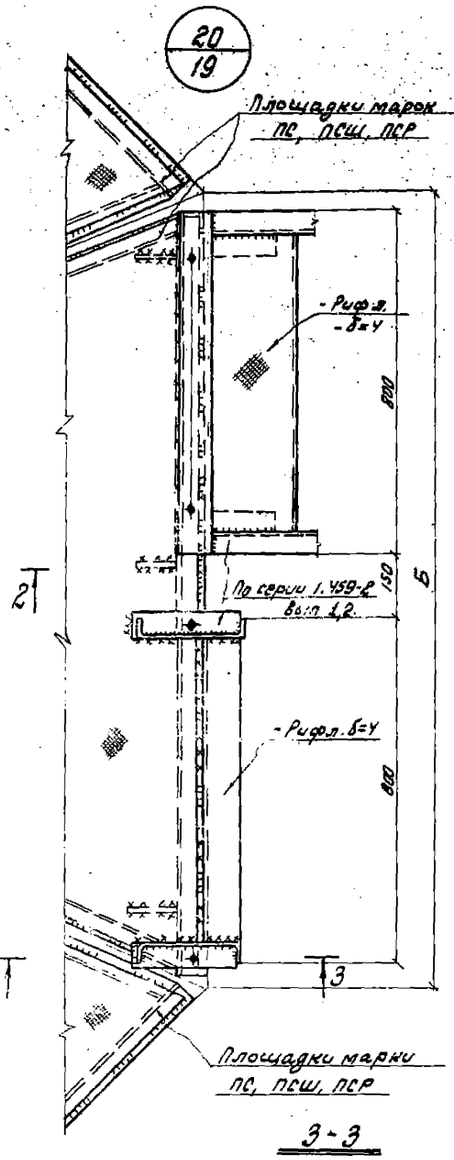

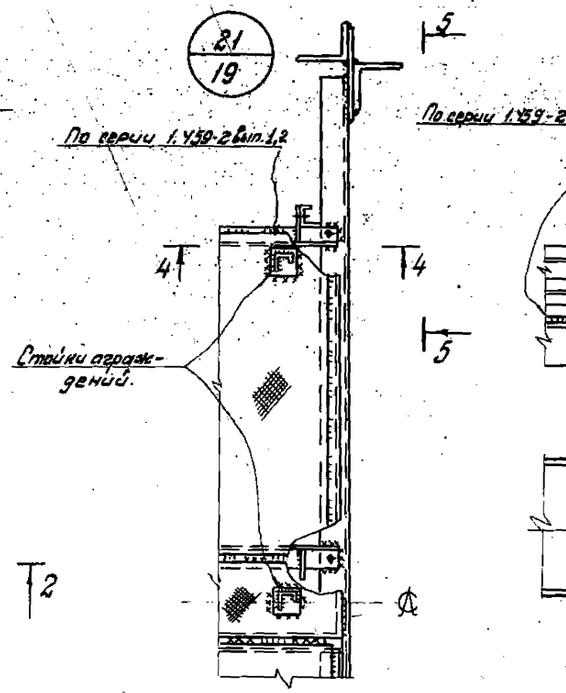

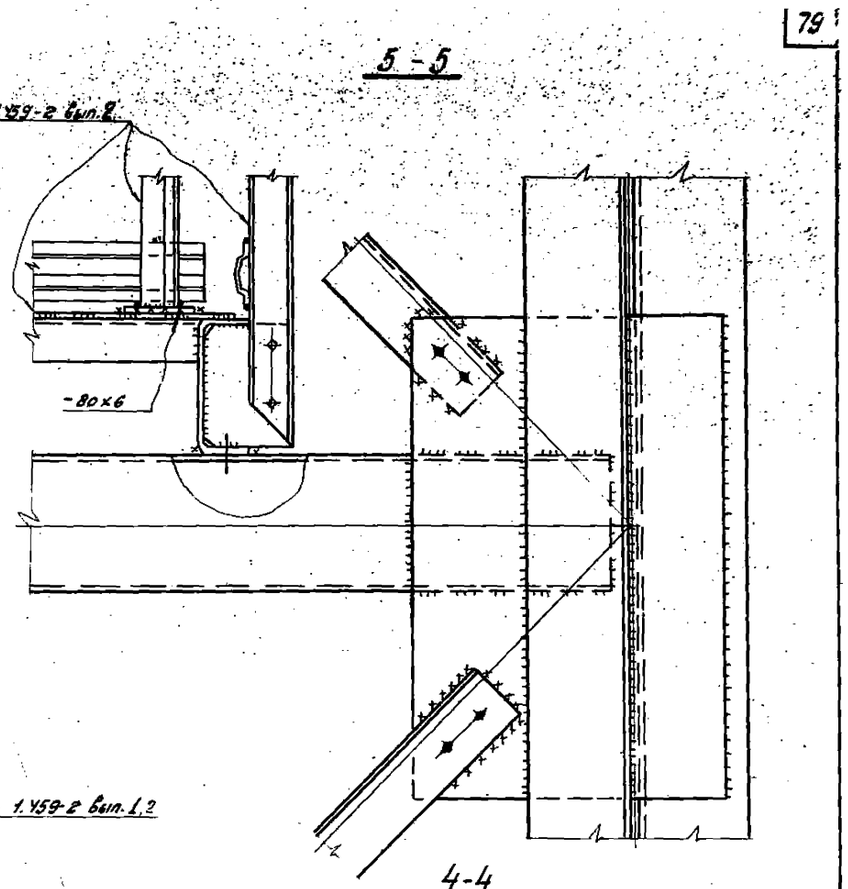

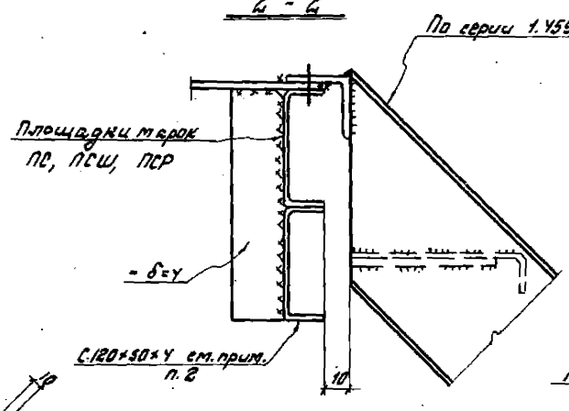

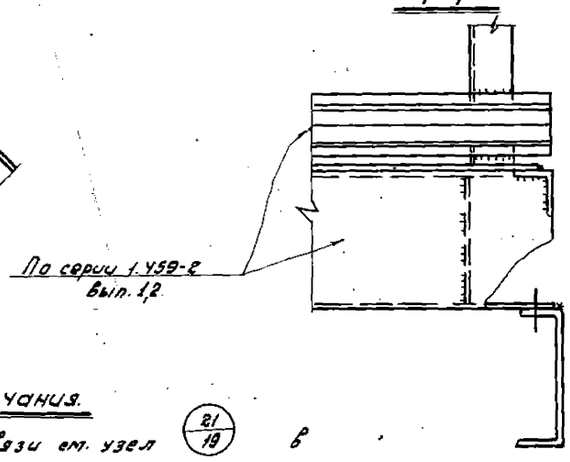

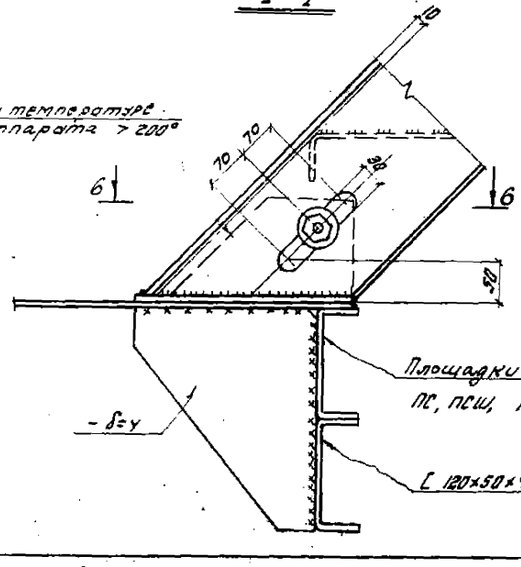

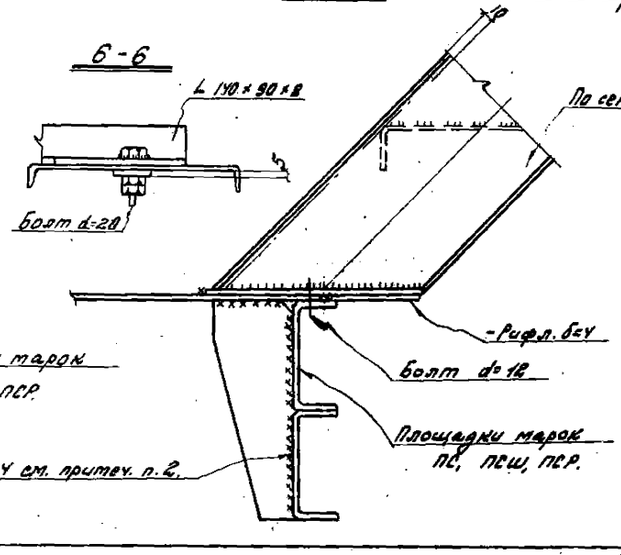

Примечания.

1. Вертикальные стойки и связи см. узел (21/19) в зависимости от высот и нагрузок рассчитываются в каждом конкретном проекте.
2. Усиление ребра секторной площадки см. разрезы 1-1, 2-2, 3-3, при опирании лестниц и переходных площадок производить при Б > 2 м. Такое усиление обосновывать расчетом.

ТК 1973г.	Узлы опирания лестниц на площадки. Узлы 19, 20, 21.	Серия 1.459-1	
		Выпуск 1	Лист 69

Госстроя СССР
Госгражданстроя
Госпромстроя
Минмонтажспецстроя
Минсельстроя
Минтяжстроя
Минстроя УССР
Госкомитета УССР по делам строительства
Киевпроектстальконструкция
г. Киев

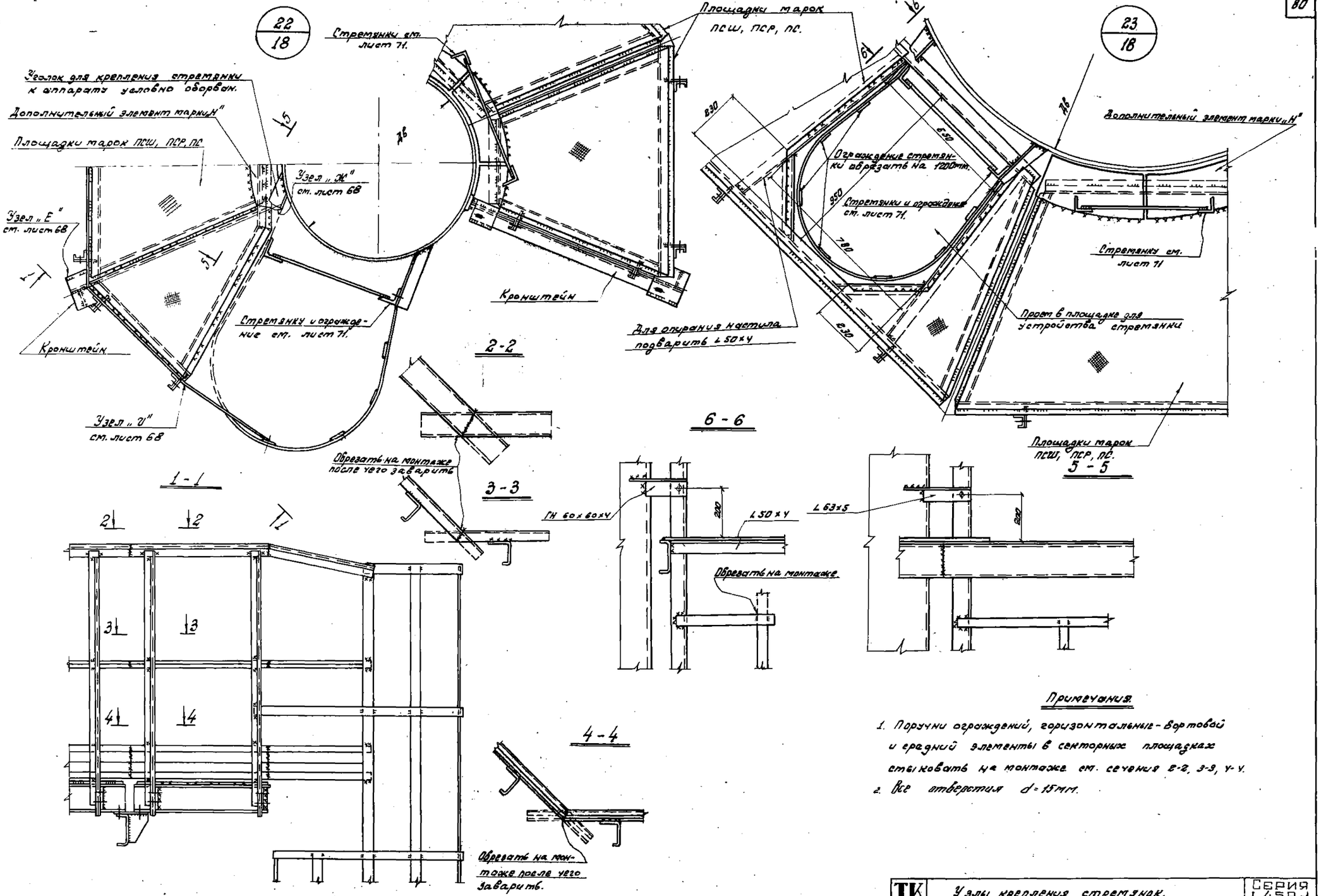

Примечания.

1. Поручни ограждений, горизонтальные - бортовой и средний элементы в секторных площадках стыковать на монтаже см. сечения 2-2, 3-3, 4-4.
2. Все отверстия d=15мм.

ТК 1973г	Узлы крепления стремянок. Узлы 22, 23.	Серия 1.459-1 Выпуск 1 Лист 70

12892 8

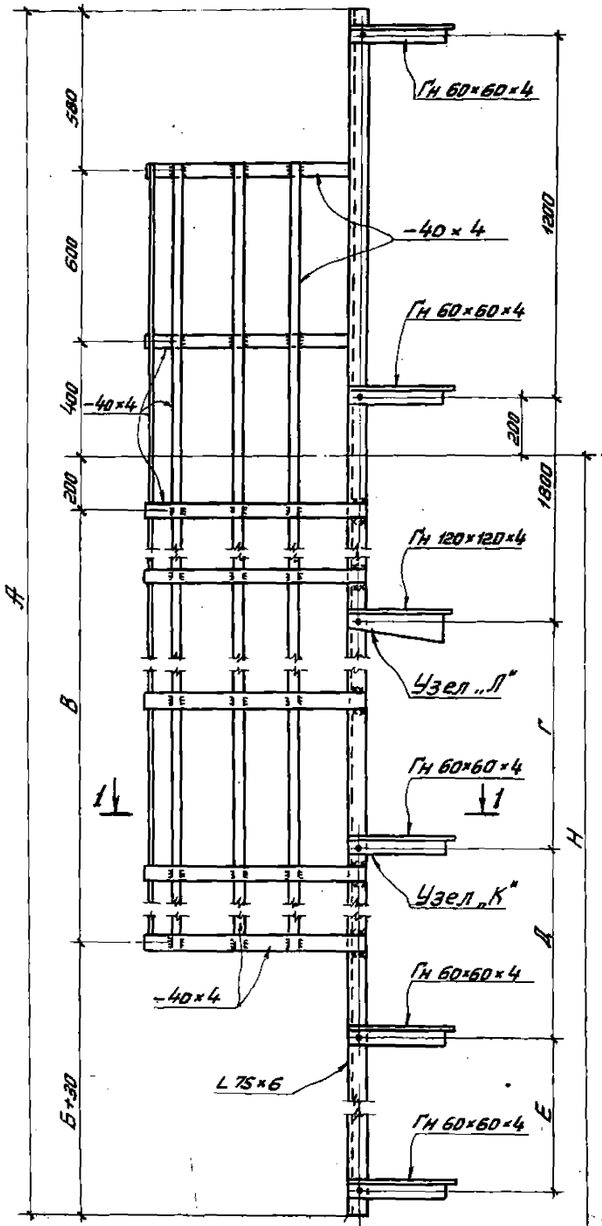

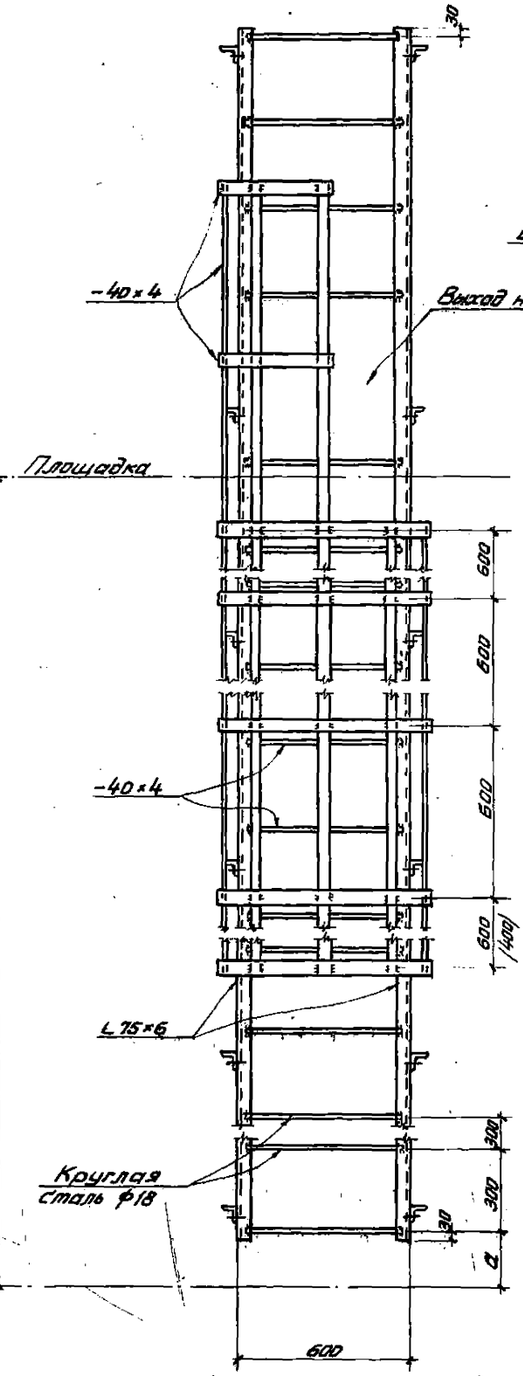

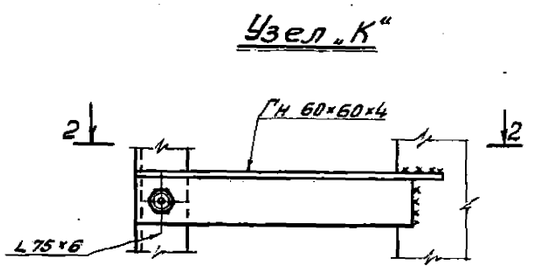

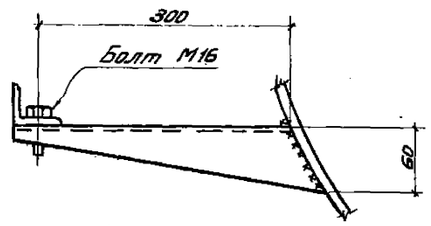



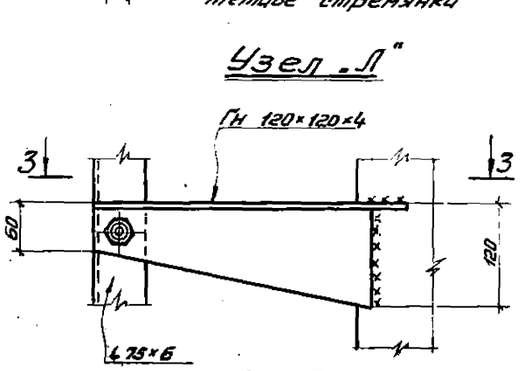

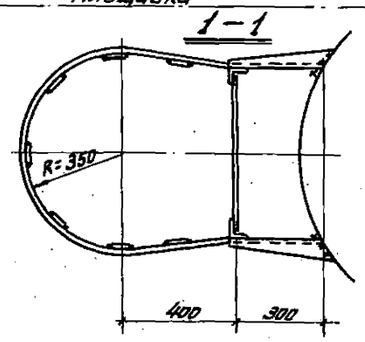

Примечание.

По выходу на площадку, стремянки могут быть левые и правые.

Таблица размеров, мм

Марка	Н	а	А	Б	В	Г	Д	Е
СВ1	2400	350	3660	1850	—	—	—	—
СВ2	2600	250	3960	1750	400	—	—	—
СВ3	2800	150	4260	1850	600	600	—	—
СВ4	3000	350	4260	1850	600	600	—	—
СВ5	3200	250	4560	1750	1000	900	—	—
СВ6	3400	150	4860	1850	1200	1200	—	—
СВ7	3600	350	4860	1850	1200	1200	—	—
СВ8	3800	250	5160	1750	1600	1500	—	—
СВ9	4000	150	5460	1850	1800	1800	—	—
СВ10	4200	350	5460	1850	1800	1800	—	—
СВ11	4400	250	5760	1750	2200	1800	—	—
СВ12	4600	150	6060	1850	2400	1800	600	—
СВ13	4800	350	6060	1850	2400	1800	600	—
СВ14	5000	250	6360	1750	2800	1800	900	—
СВ15	5200	150	6660	1850	3000	1800	1200	—
СВ16	5400	350	6660	1850	3000	1800	1200	—
СВ17	5600	250	6960	1750	3400	1800	1500	—
СВ18	5800	150	7260	1850	3600	1800	1800	—
СВ19	6000	350	7260	1850	3600	1800	1800	—
СВ20	6200	250	7560	1750	4000	1800	1800	—
СВ21	6400	150	7860	1850	4200	1800	1800	600
СВ22	6600	350	7860	1850	4200	1800	1800	600
СВ23	6800	250	8160	1750	4600	1800	1800	600
СВ24	7000	150	8460	1850	4800	1800	1800	1200
СВ25	7200	350	8460	1850	4800	1800	1800	1200

ТК 1973г. Стремянки с ограждениями, прикрепляемые к вертикальным аппаратам.

Серия 1.459-1. Выпуск 1. Лист 71

Госстальконструкция г. Киев. Гипронефтеспецстрой. Шевченко. Сенков.

1892 03

1-1

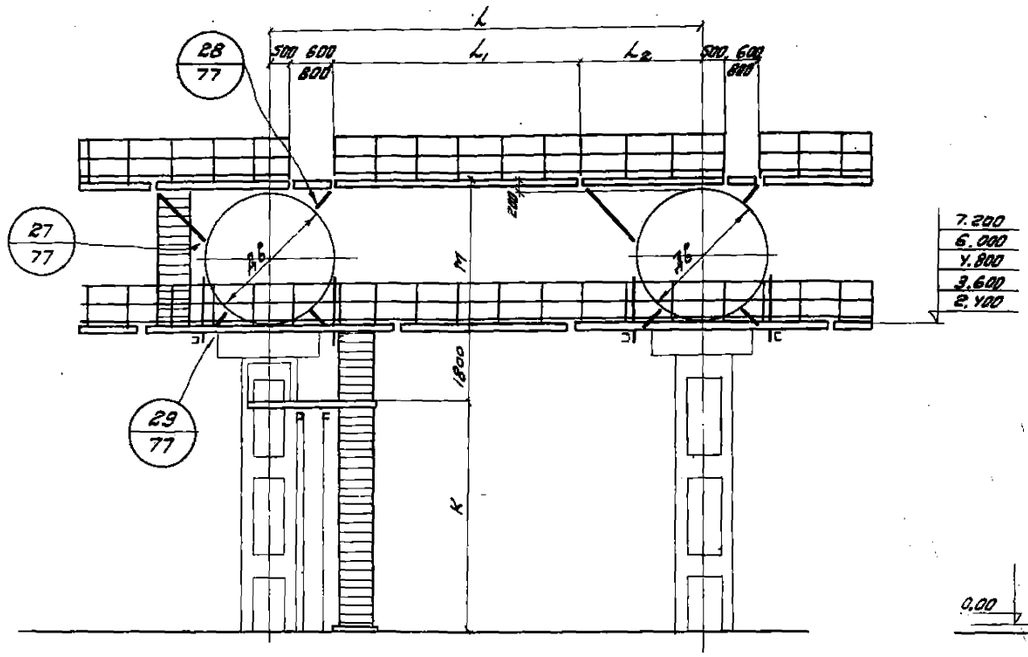

2-2

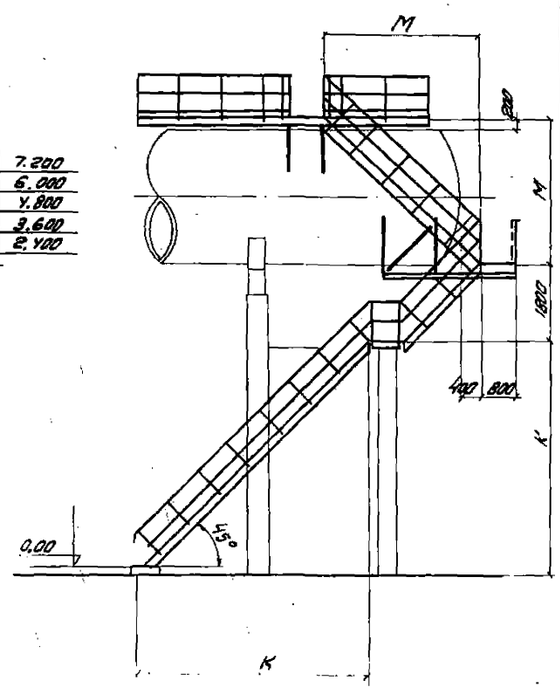

План

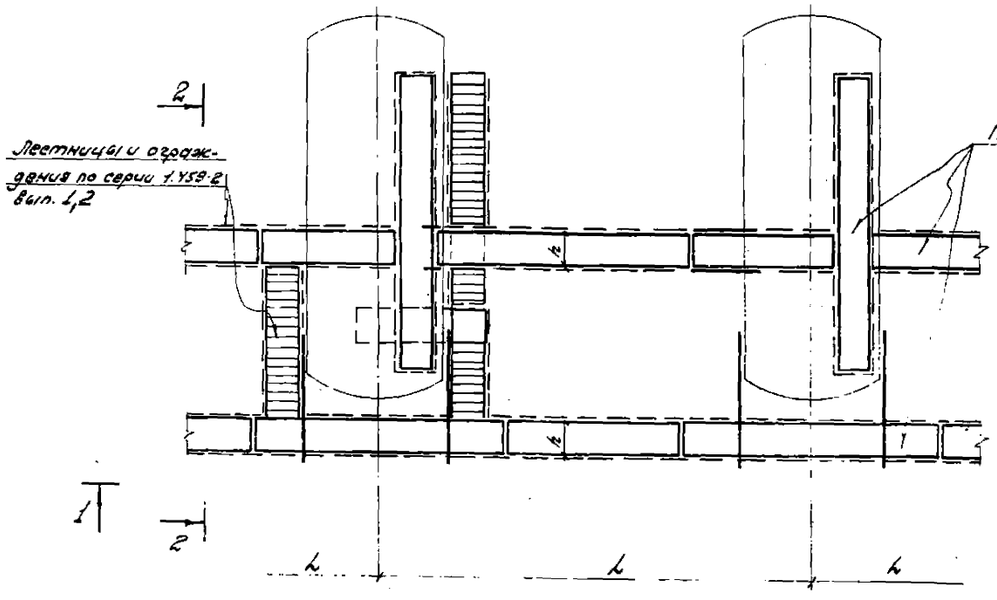

Лестницы и ограждения по серии 1.458-2 вып. 1,2

Площадки по серии 1.458-2. вып 1,2.

Примечания.

1 При высоте подъема K > 4200 мм устраивается дополнительная промежуточная площадка.

2 Размеры L_2 и M, отмеченные знаками * для лестниц и переходных площадок требуют дополнительных стоек и могут применяться как исключение

Таблица размеров.

ДВ мм	L мм	при L_1 h=, мм 600	при L_1 h=, мм 800	при L_2 h=, мм 600	при L_2 h=, мм 800	M мм	K мм	Примечание
1400	2100	800	800 *	100	—	1600 *	600	
	2400	1200	900	100	200		1800	
	3000	1800	1500	100	200		3000	
	3600	2400	2100	100	200		4200	
	4200	3000	2400	100	500		5400	
	4800	3600	3000	100	500			
	5400	4200	3600	100	500			
	6000	4800	4200	100	500			
1600 1800	2400	1200	900	100	200	1800 2000 *		
	3000	1800	1500	100	200			
	3600	2400	2100	100	200			
	4200	3000	2400	100	500			
	4800	3600	3000	100	500			
	5400	4200	3600	100	500			
	6000	4800	4200	100	500			
	7200	6000	5400	100	500			
	8400	6000	6000	1300 *	1100 *			
2000	3000	1800	1500	100	200	2200 *		
	3600	2400	2100	100	200			
	4200	3000	2400	100	500			
	4800	3600	3000	100	500			
	5400	4200	3600	100	500			
	6000	4800	4200	100	500			
	7200	6000	5400	100	500			
	8400	6000	6000	1300 *	1100 *			
2200 2400	3000	1800	1500	100	200	2400 2600 *		
	3600	2400	2100	100	200			
	4200	3000	2400	100	500			
	4800	3600	3000	100	500			
	5400	4200	3600	100	500			
	6000	4800	4200	100	500			
	7200	6000	5400	100	500			
	8400	6000	6000	1300 *	1100 *			
	9000	6000	6000	1900 *	1700 *			
2600 2800	3600	2400	2100	100	200	2800 * 3000		
	4200	3000	2400	100	500			
	4800	3600	3000	100	500			
	5400	4200	3600	100	500			
	6000	4800	4200	100	500			
	7200	6000	5400	100	500			
	8400	6000	6000	1300 *	1100 *			
	9000	6000	6000	1900 *	1700 *			
3000 3200 3400	4200	3000	2400	100	500	3200 * 3400 * 3600		
	4800	3600	3000	100	500			
	5400	4200	3600	100	500			
	6000	4800	4200	100	500			
	7200	6000	5400	100	500			
	8400	6000	6000	1300 *	1100 *			
	9000	6000	6000	1900 *	1700 *			
	10200	6000	6000	3100 *	2900 *			

ТК — Схема расположения площадок обслуживания аппаратов.

Серия 1.459-1
Выпуск 1 Лист 78

УКРПРОЕКТСТАЛЬКОНСТРУКЦИЯ г. Киев

Гл. инженер проекта — Проверил — Нач. отдела — Гл. инженер — Разраб. — Гл. специалист — Инженер

Копировал — Формат А3

1-1

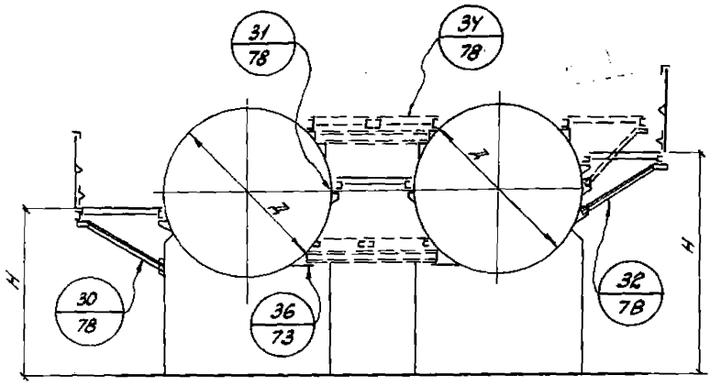

2-2

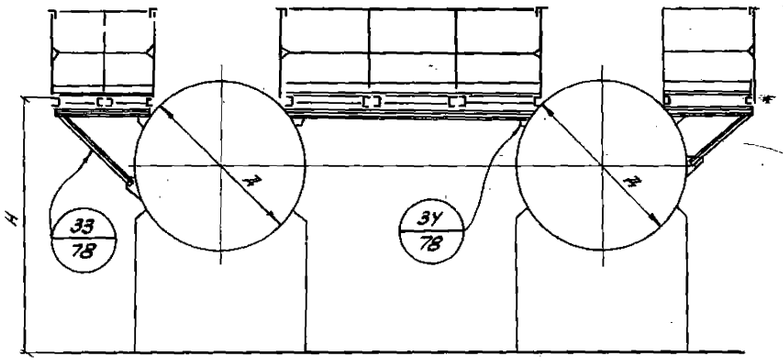

3-3

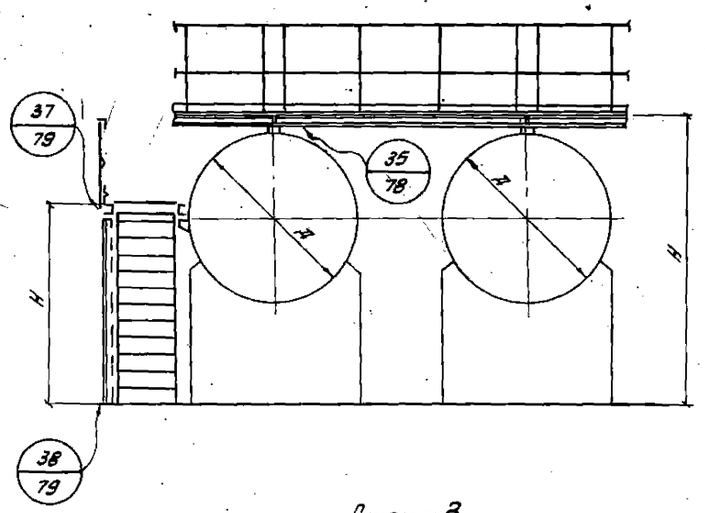

Схема 1

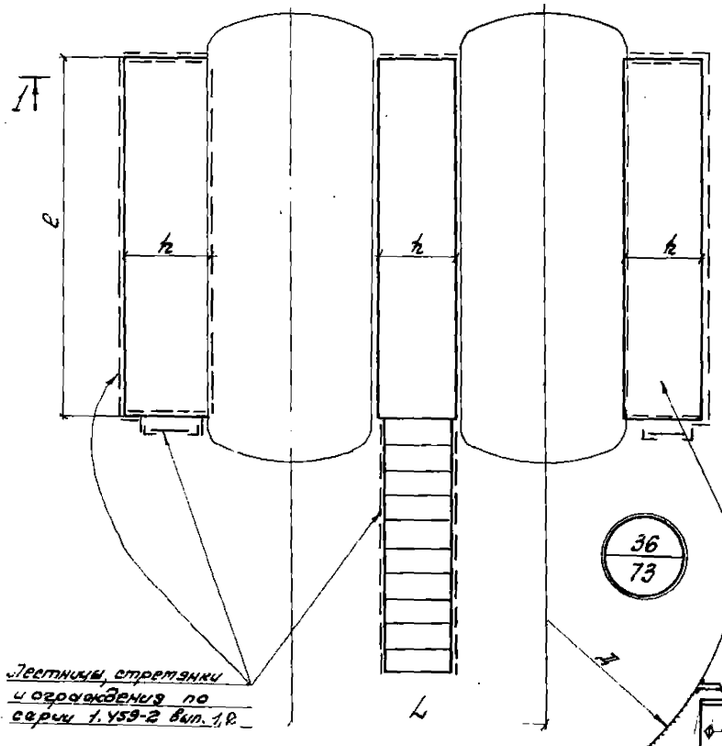

Схема 2

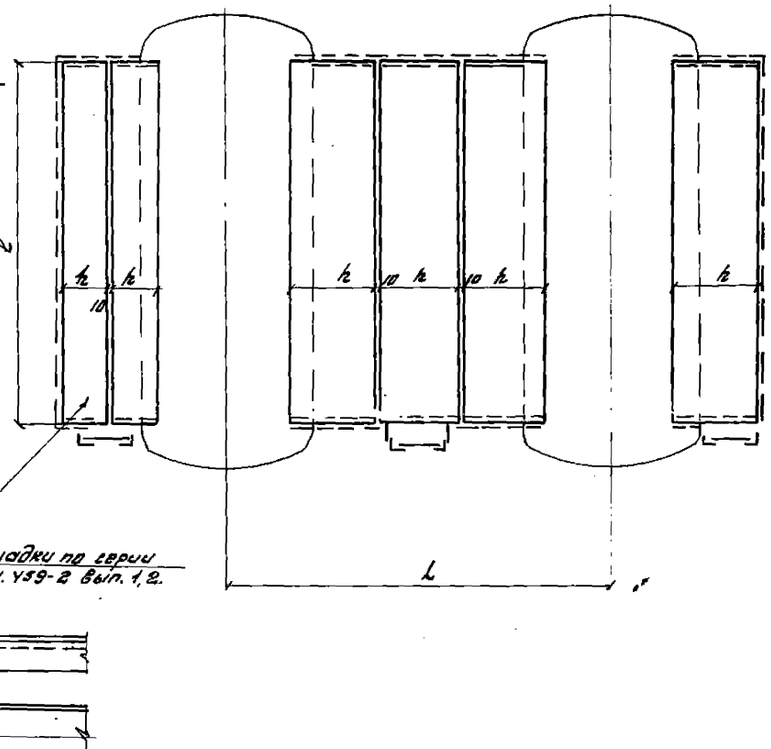

Схема 3

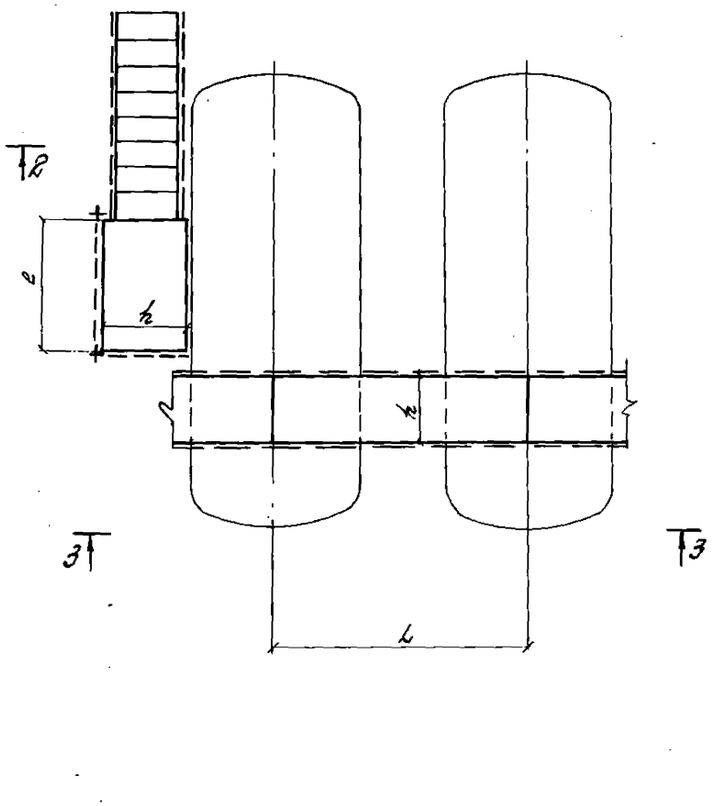

ТК 1973г.	Схемы опирания площадок на горизонтальные аппараты. Схемы №№ 1, 2, 3. Узел 36.	Серия 1.459-1	
		Выпуск 1	Лист 73

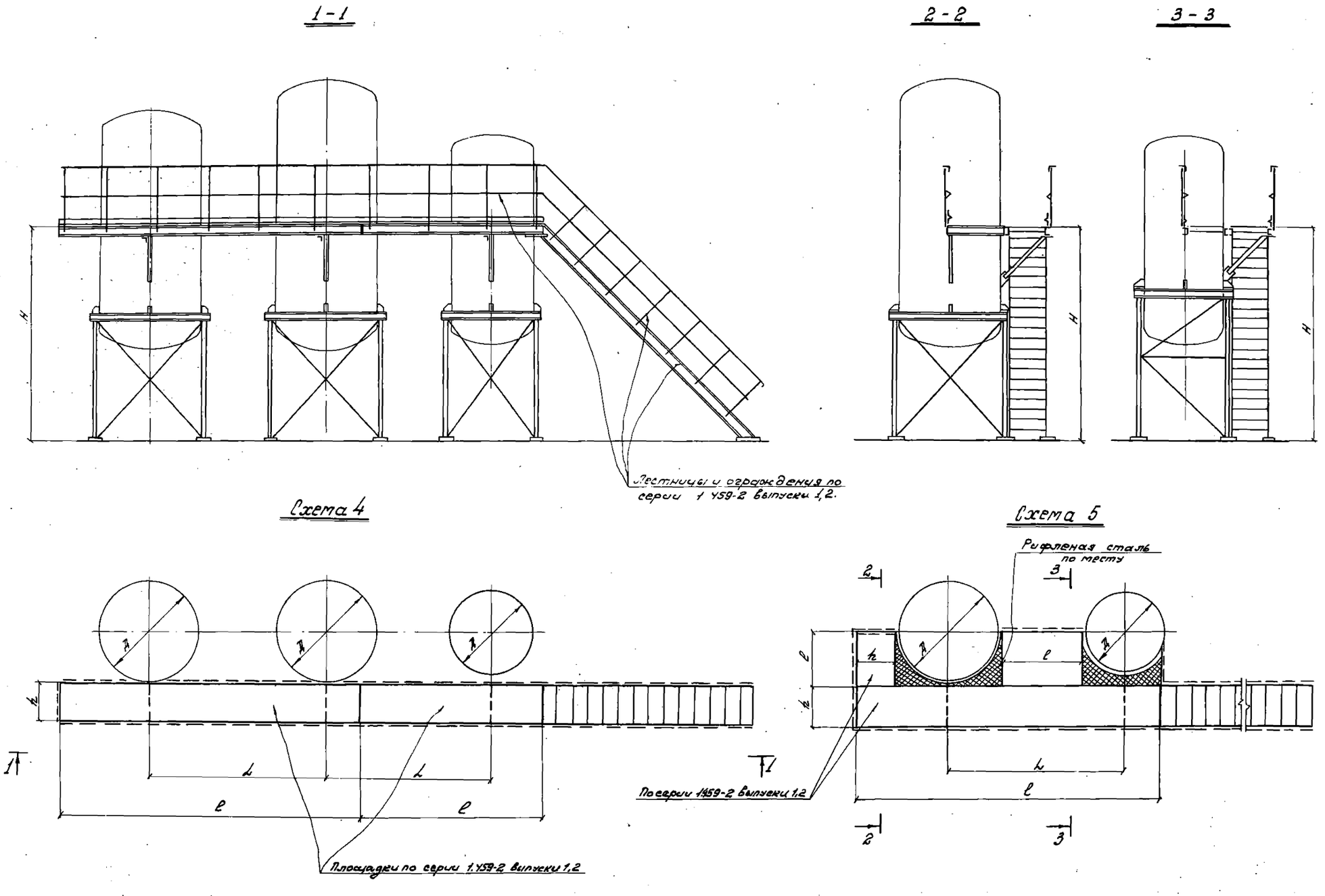

ТК 1973г	Схемы опирания площадок на вертикальные аппараты. Схемы №№ 4,5.	Серия 1.459-1	
		Выпуск 1	Лист 74

12892 85

Укр. ОСКТ. ИНСТРУКЦИЯ г. Киев

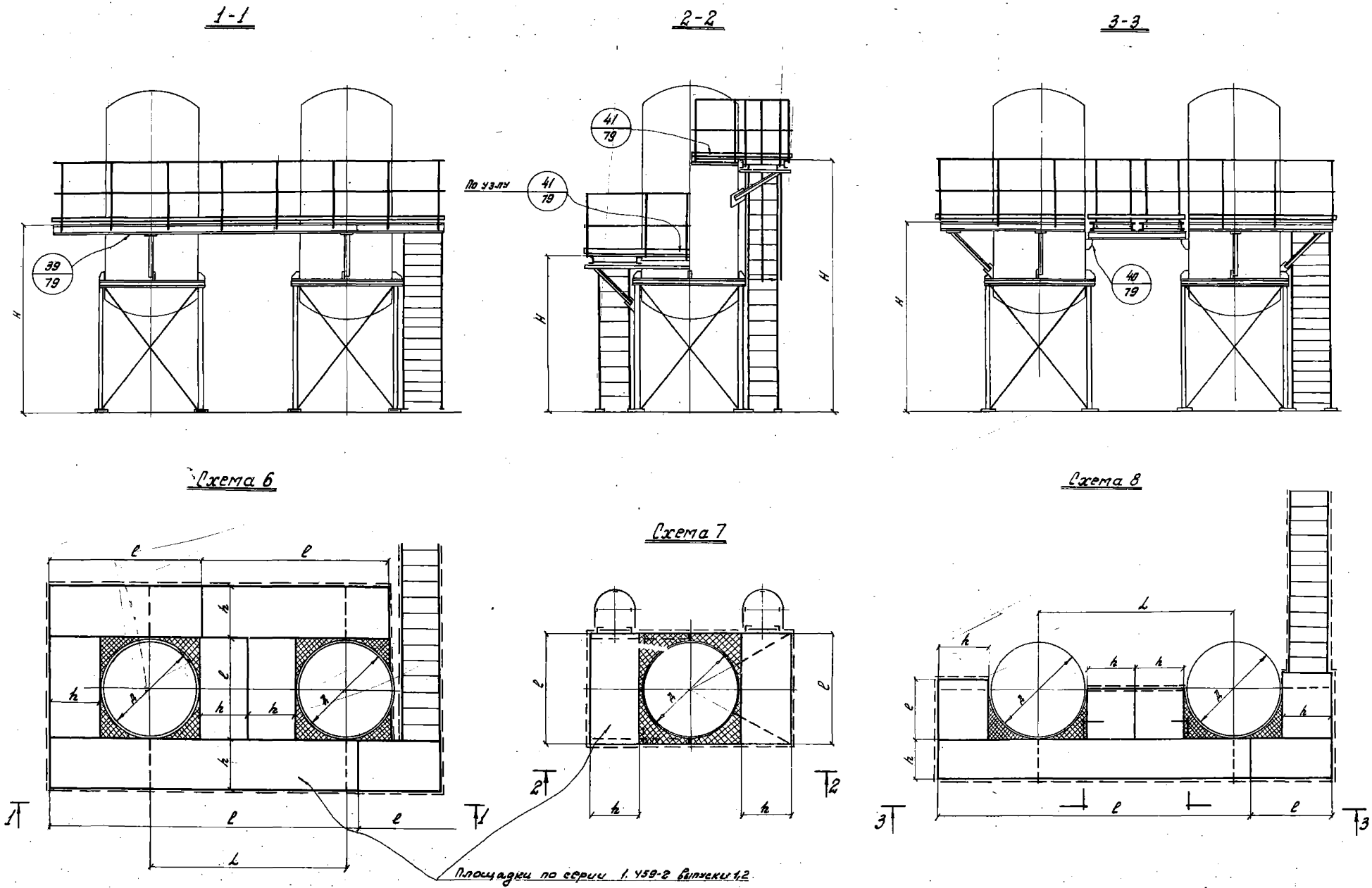

ТК 1973г.	Схемы опирания площадок на вертикальные аппараты. Схемы №№ 6, 7, 8.	Серия 1.459-1	
		Выпуск 1	Лист 75

12892 86

ГПИ УКРПРО СТАЛЬКОНСТРУКЦИЯ г.Киев

Схема 9

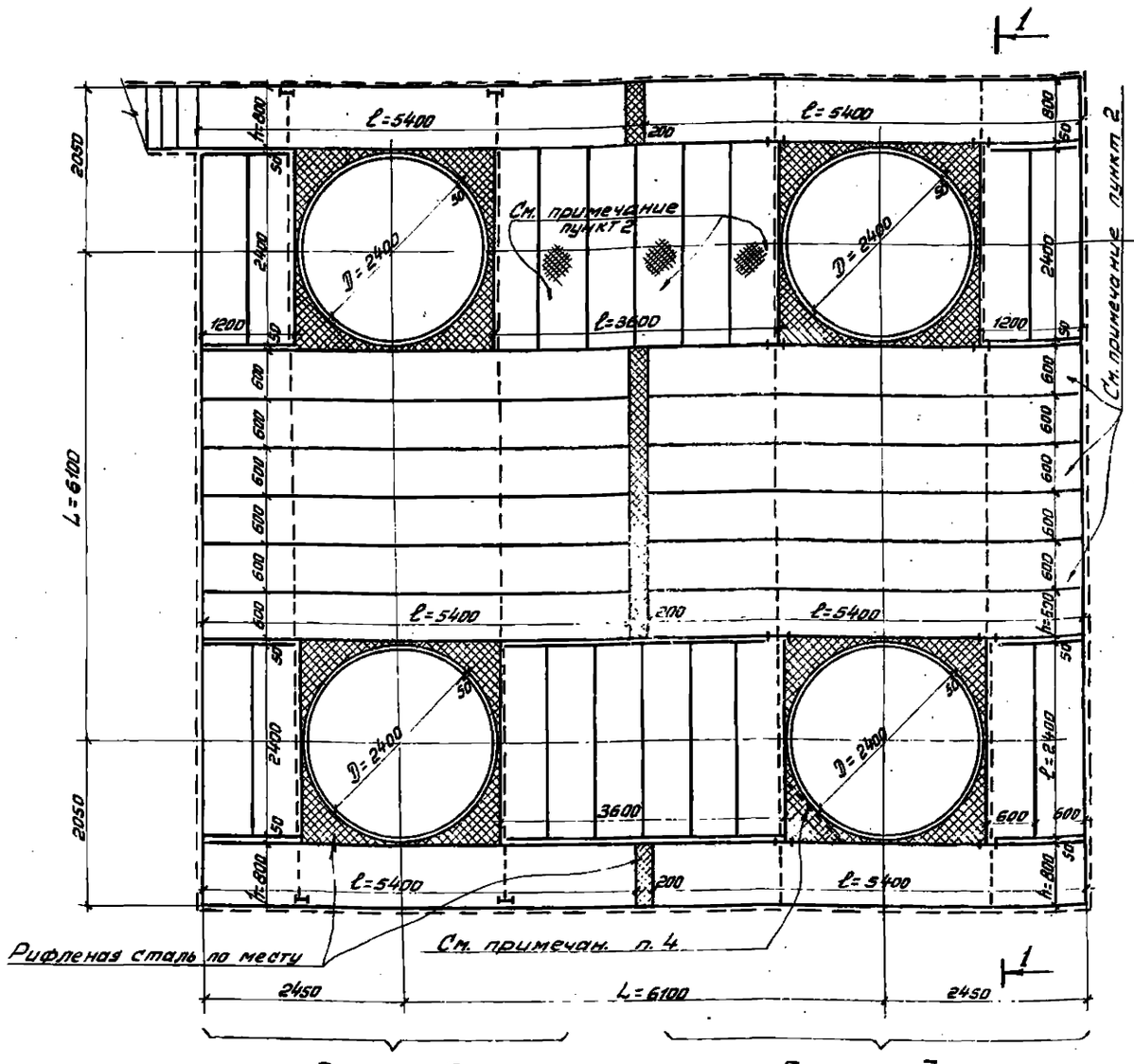

Вариант I

Вариант II

Схема 10

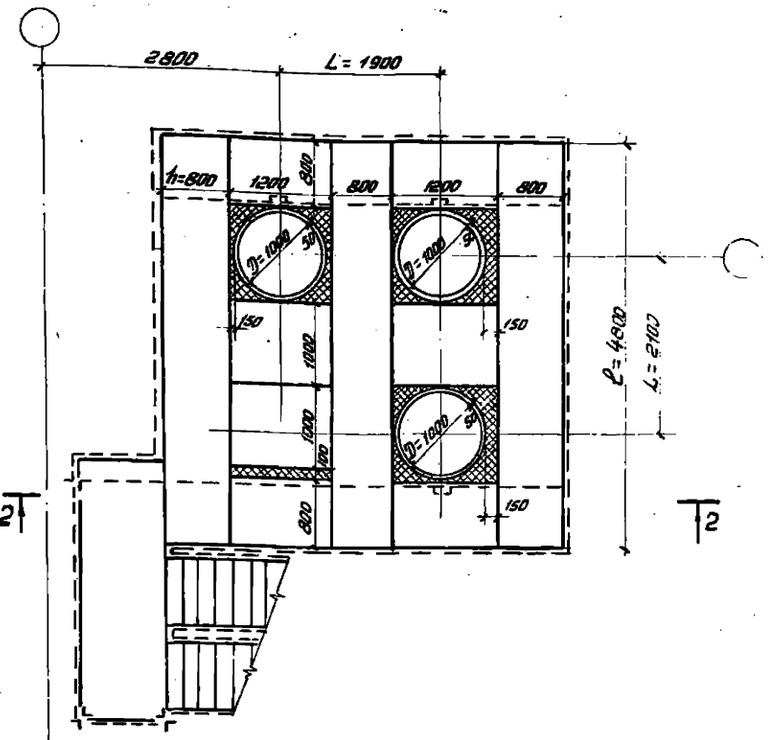

2-2

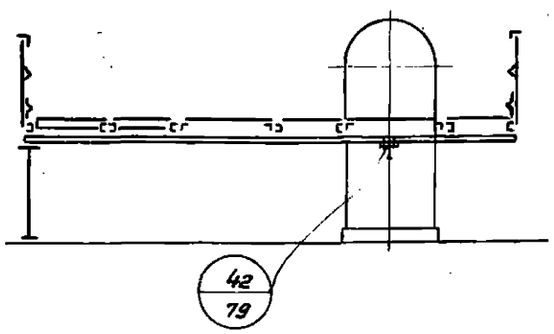

Примечания.

1. Схемы 9 и 10 устройства площадок вокруг вертикальных аппаратов учитывают опирание площадок на аппараты и дополнительные стойки (Вариант I), и только на стойки (Вариант II).
2. Типовые площадки по серии 1.459-2 Вып. 1,2 укладываются через одну с промежутками, равными ширине площадки; в промежутки на монтаже укладывается настил с опиранием на полки площадок с последующей приваркой на монтаже.
3. Несущая способность ребер площадок проверяется в каждом проекте под конкретную нагрузку.
4. В случае, когда расстояние превышает расчетное для рифленки, ставится дополнительный элемент.

ТК 1973с	Схемы опирания площадок на вертикальные аппараты и стойки. Схемы NN 9, 10.	Серия 1.459-1 Выпуск 1 Лист 76

2892 ЭМ

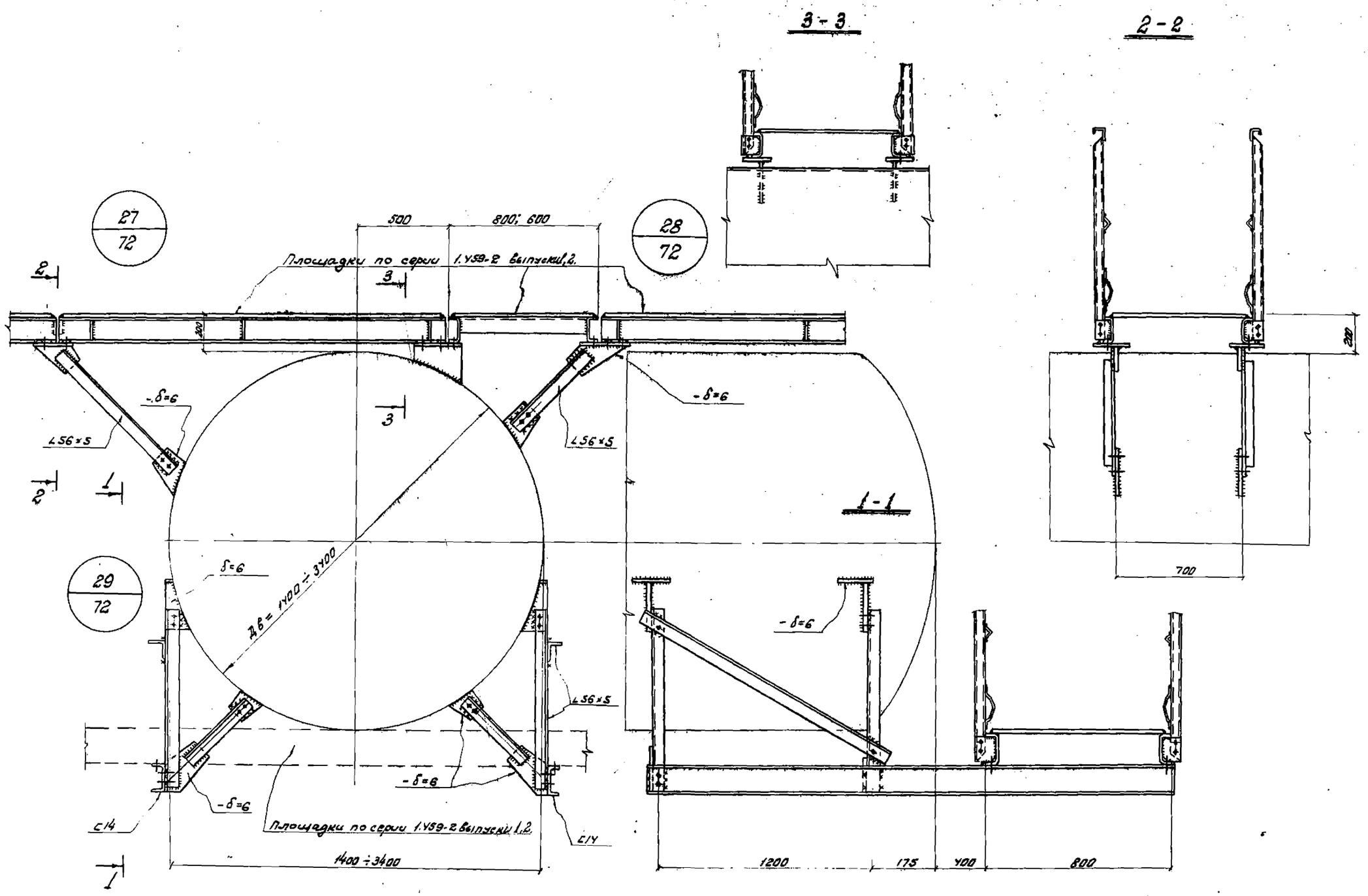

ТК 1973г.	Узлы опирания площадок на горизонтальные аппараты. Узлы 27, 28, 29.	Серия 1.459-1	
		Выпуск 1	Лист 77

12892 88

УКРПРОЕКТСТАЛЬКОНСТРУКЦИЯ г.Киев

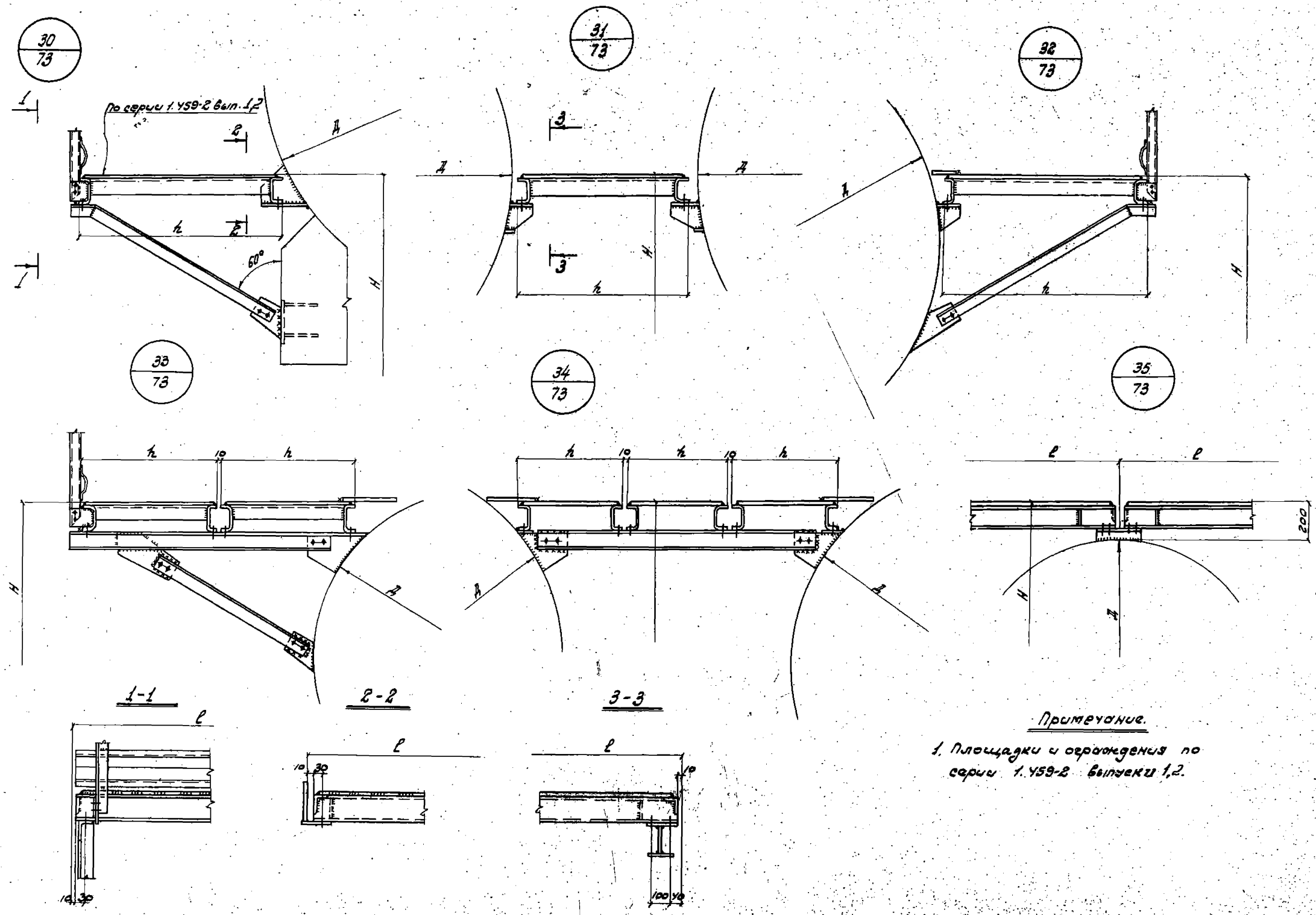

Примечание.

1. Площадки и ограждения по серии 1.459-2 выпуски 1,2.

ТК 1973г.	Узлы опирания площадок на горизонтальные аппараты. Узлы 30, 31, 32, 33, 34, 35.	Серия 1.459-1	
		Выпуск 1	Лист 78

12892 89

Кровчук

Исполнил

г.Киев

37
73

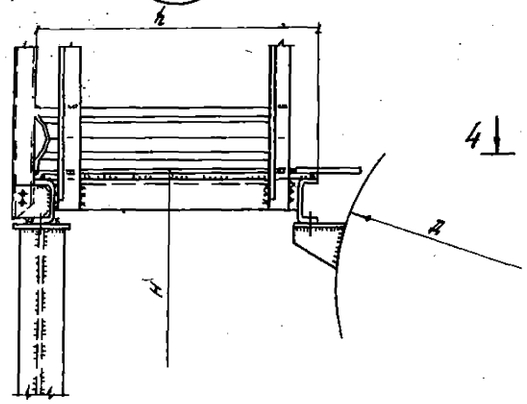

39
75

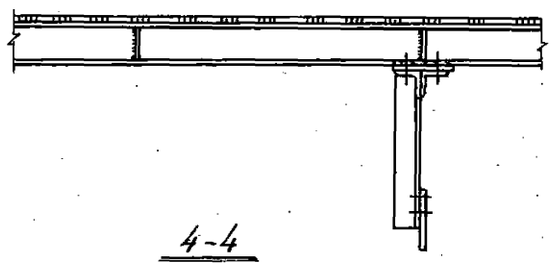

2-2

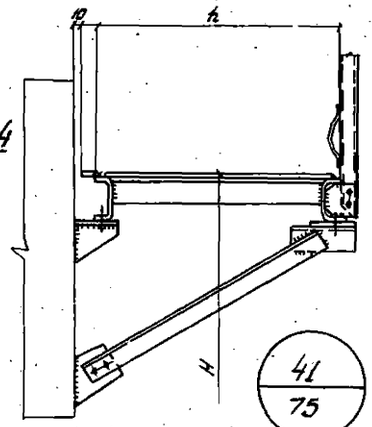

41
75

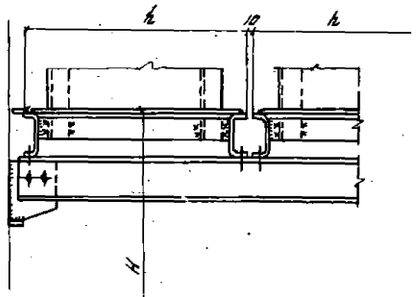

4-4

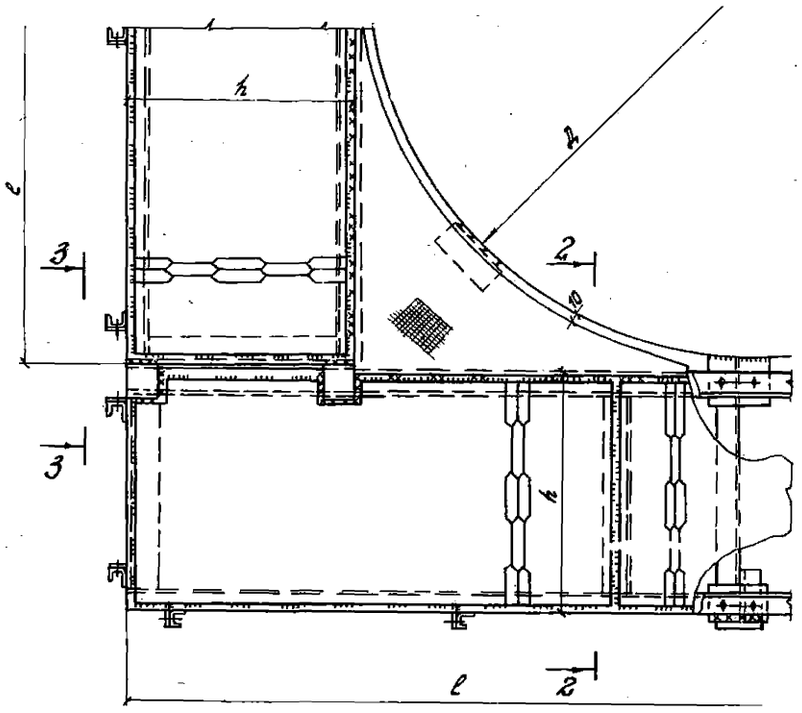

41
75

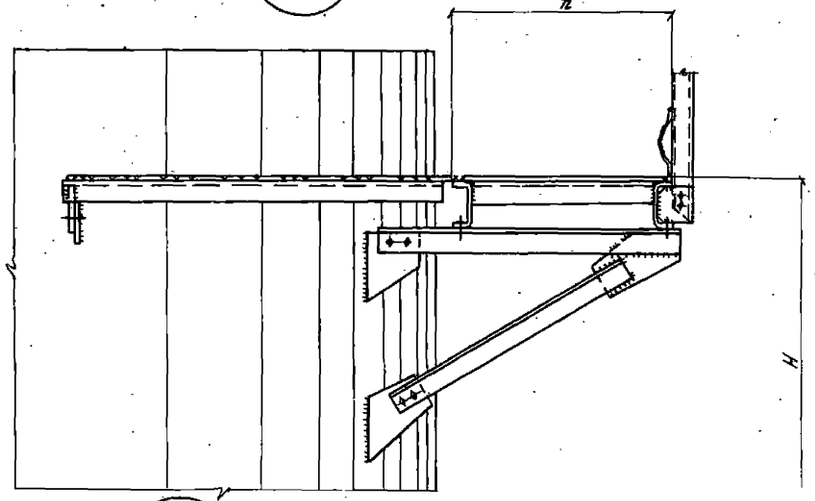

38
73

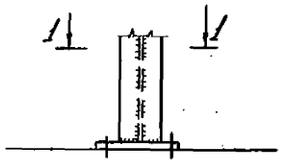

1-1



3-3

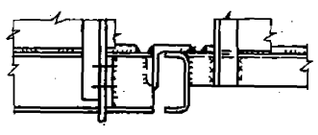

42
76

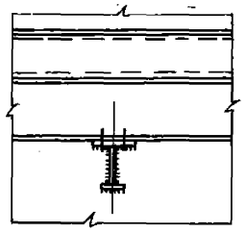

5-5

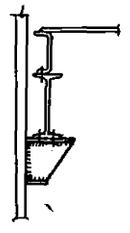

Гипроспецмонтажиндустрия							
ГСПИ УКРПРОЕКТСТАЛЬКОНСТРУКЦИЯ г.Киев							
Гл. инж. проекта	Дубинский						
Нач. отдела	Ситников						
Гл. инженер	Шейнис						
Нач. сект.	Шейнис						
Ст. инж. пр.	Бритвина						
Инженер	Гребенник						
Техник	Кравчук						

ТК 1973г.

Узлы опирания площадок на вертикальные аппараты. Узлы 37, 38, 39, 40, 41, 42.

Серия 1.459-1
Выпуск 1 Лист 79

Секторные площадки с настилом из элементов штампованного типа.

ГОСТ	Профиль или сечение	ПСШ1	ПСШ2	ПСШ3	ПСШ4	ПСШ5	ПСШ6	ПСШ7	ПСШ8	ПСШ9	ПСШ10	ПСШ11	ПСШ12	ПСШ13	ПСШ14	ПСШ15	ПСШ16	ПСШ17	ПСШ18	ПСШ19	ПСШ20	ПСШ21	ПСШ22	ПСШ23	ПСШ24	ПСШ25	ПСШ26	ПСШ27	ПСШ28	ПСШ29	ПСШ30	ПСШ31
8278-63	ГНС120×50×У	8,6	9,6	10,6	9,6	10,6	11,7	10,6	11,7	12,9	11,7	12,7	13,8	12,8	13,8	14,9	13,8	14,9	16,0	14,9	16,0	17,1	16,0	17,1	18,1	17,1	18,1	19,2	18,1	19,2	20,2	19,3
8509-72	L 50×У	4,6	5,9	7,3	4,6	5,9	7,3	4,6	5,9	7,3	4,6	5,9	7,3	4,6	5,9	7,3	4,6	5,9	7,3	4,6	5,9	7,3	4,6	5,9	7,3	4,6	5,9	7,3	4,6	5,9	7,3	4,6
103-57*	– 100×У	0,7	0,7	0,7	0,7	0,7	0,7	0,7	0,7	0,7	0,7	0,7	0,7	0,7	0,7	0,7	0,7	0,7	0,7	0,7	0,7	0,7	0,7	0,7	0,7	0,7	0,7	0,7	0,7	0,7	1,0	0,7
Настил из элементов штампованного типа		11,8	16,5	21,9	13,2	18,3	24,0	14,6	20,0	26,1	16,0	21,8	28,2	17,4	23,5	29,5	18,8	26,2	32,4	20,2	27,0	34,4	21,6	28,7	36,5	23,0	30,5	38,6	24,4	32,2	40,7	25,7
Итого кг		25,7	32,7	40,5	28,1	35,5	43,7	30,5	38,3	47,0	33,0	41,1	50,0	35,5	43,9	52,4	37,9	46,7	56,4	40,4	49,6	59,5	42,9	52,4	62,6	45,4	55,2	65,8	47,8	58,0	69,2	50,3

ГОСТ	Профиль или сечение	ПСШ32	ПСШ33	ПСШ34	ПСШ35	ПСШ36	ПСШ37	ПСШ38	ПСШ39	ПСШ40	ПСШ41	ПСШ42	ПСШ43	ПСШ44	ПСШ45	ПСШ46	ПСШ47	ПСШ48	ПСШ49	ПСШ50	ПСШ51	ПСШ52	ПСШ53	ПСШ54	ПСШ55	ПСШ56	ПСШ57	ПСШ58	ПСШ59	ПСШ60	ПСШ61	ПСШ62
8278-63	ГНС120×50×У	20,2	21,3	20,2	21,3	22,4	21,3	22,4	23,5	22,4	23,5	24,5	24,5	24,5	25,7	24,5	25,7	26,7	25,7	26,7	27,8	26,7	27,7	28,8	27,5	28,8	29,8	28,8	29,8	30,9	29,8	30,9
8509-72	L 50×У	5,9	7,3	4,6	5,9	7,3	4,6	5,9	7,3	4,6	5,9	7,3	4,6	5,9	7,3	4,6	5,9	7,3	4,6	5,9	7,3	4,6	5,9	7,3	4,6	5,9	7,3	4,6	5,9	7,3	4,6	5,9
103-57*	– 100×У	0,7	1,0	0,7	1,0	1,0	0,7	1,0	1,0	1,0	1,0	1,0	1,0	1,0	1,0	1,0	1,0	1,4	1,0	1,0	1,4	1,0	1,4	1,4	1,0	1,4	1,0	1,4	1,0	1,4	1,0	1,4
Настил из элементов штампованного типа		33,9	42,8	27,1	35,7	44,9	28,5	37,4	47,0	29,9	39,1	49,1	31,3	40,9	51,2	32,7	42,6	53,2	34,1	44,4	55,3	35,5	46,1	57,4	36,9	47,8	59,5	38,3	49,6	61,6	39,7	51,3
Итого кг		60,7	78,4	52,6	68,9	75,6	55,1	66,7	78,8	57,9	69,5	81,9	61,4	72,3	85,2	62,8	75,2	88,6	65,4	78,0	91,8	67,8	81,1	94,9	70,0	83,9	98,0	73,1	86,7	104,2	75,5	89,5

ГОСТ	Профиль или сечение	ПСШ63	ПСШ64	ПСШ65	ПСШ66	ПСШ67	ПСШ68	ПСШ69	ПСШ70	ПСШ71	ПСШ72	ПСШ73	ПСШ74	ПСШ75	ПСШ76	ПСШ77	ПСШ78	ПСШ79	ПСШ80	ПСШ81	ПСШ82	ПСШ83	ПСШ84	ПСШ85	ПСШ86	ПСШ87	ПСШ88	ПСШ89	ПСШ90	ПСШ91	ПСШ92	
8278-63	ГНС120×50×У	32,0	30,9	32,0	33,1	32,0	33,1	34,2	33,1	34,2	35,2	34,2	35,2	36,3	35,2	36,3	37,3	36,3	37,3	38,4	37,3	38,4	39,5	38,4	39,5	40,5	39,5	40,5	41,6	40,5	41,6	
8509-72	L 50×У	7,3	4,6	5,9	7,3	4,6	5,9	7,3	4,6	5,9	7,3	4,6	5,9	7,3	4,6	5,9	7,3	4,6	5,9	7,3	4,6	5,9	7,3	4,6	5,9	7,3	4,6	5,9	7,3	4,6	5,9	
103-57*	– 100×У	1,4	1,4	1,4	1,4	1,4	1,4	1,4	1,4	1,4	1,4	1,4	1,4	1,4	1,4	1,4	1,4	1,4	1,4	1,4	1,4	1,4	1,4	1,4	1,4	1,4	1,4	1,4	1,4	1,4	1,4	
Настил из элементов штампованного типа		63,7	41,1	53,1	65,8	42,4	54,8	67,8	43,8	56,6	69,9	45,2	58,3	72,0	46,6	60,0	74,1	48,0	61,8	76,2	49,4	63,5	78,3	50,8	65,2	80,4	52,2	67,0	82,4	53,6	68,5	
Итого кг		104,4	78,0	92,4	107,6	80,4	95,2	110,7	82,9	98,1	113,8	85,4	100,8	117,0	87,8	103,6	120,1	90,3	106,4	123,3	92,7	109,2	126,5	95,2	112,0	129,6	97,7	114,8	132,7	100,1	117,4	

Секторные площадки с настилом из элементов решетчатого типа.

ГОСТ	Профиль или сечение	ПСР1	ПСР2	ПСР3	ПСР4	ПСР5	ПСР6	ПСР7	ПСР8	ПСР9	ПСР10	ПСР11	ПСР12	ПСР13	ПСР14	ПСР15	ПСР16	ПСР17	ПСР18	ПСР19	ПСР20	ПСР21	ПСР22	ПСР23	ПСР24	ПСР25	ПСР26	ПСР27	ПСР28	ПСР29	ПСР30	ПСР31
8278-63	ГНС120×50×У	8,6	9,6	10,6	9,6	10,6	11,7	10,6	11,7	12,9	11,7	12,7	13,8	12,8	13,8	14,9	13,8	14,9	16,0	14,9	16,0	17,1	16,0	17,1	18,1	17,1	18,1	19,2	18,1	19,2	20,2	19,3
8509-72	L 50×У	4,6	5,9	7,3	4,6	5,9	7,3	4,6	5,9	7,3	4,6	5,9	7,3	4,6	5,9	7,3	4,6	5,9	7,3	4,6	5,9	7,3	4,6	5,9	7,3	4,6	5,9	7,3	4,6	5,9	7,3	4,6
103-57*	– 100×У	0,7	0,7	0,7	0,7	0,7	0,7	0,7	0,7	0,7	0,7	0,7	0,7	0,7	0,7	0,7	0,7	0,7	0,7	0,7	0,7	0,7	0,7	0,7	0,7	0,7	0,7	0,7	0,7	0,7	1,0	0,7
Настил из элементов решетчатого типа		16,4	22,8	30,3	18,3	25,2	33,2	20,2	27,6	36,0	22,1	30,0	38,9	24,0	32,5	40,6	26,0	34,8	44,7	27,9	37,2	47,6	29,8	39,6	50,5	31,7	42,1	53,4	33,6	44,5	56,2	35,6
Итого кг		30,3	39,0	48,9	33,2	42,4	52,9	36,1	45,9	56,9	39,1	48,3	60,7	42,1	52,9	63,5	45,1	56,3	68,7	48,1	59,8	72,7	51,1	63,3	76,6	54,1	66,8	80,6	57,0	70,3	84,7	60,2

ГОСТ	Профиль или сечение	ПСР32	ПСР33	ПСР34	ПСР35	ПСР36	ПСР37	ПСР38	ПСР39	ПСР40	ПСР41	ПСР42	ПСР43	ПСР44	ПСР45	ПСР46	ПСР47	ПСР48	ПСР49	ПСР50	ПСР51	ПСР52	ПСР53	ПСР54	ПСР55	ПСР56	ПСР57	ПСР58	ПСР59	ПСР60	ПСР61	ПСР62
8278-63	ГНС120×50×У	20,2	21,3	20,2	21,3	22,4	21,3	22,4	23,5	22,4	23,5	24,5	24,5	24,5	25,7	24,5	25,7	26,7	25,7	26,7	27,8	26,7	27,7	28,8	27,5	28,8	29,8	28,8	29,8	30,9	29,8	30,9
8509-72	L 50×У	5,9	7,3	4,6	5,9	7,3	4,6	5,9	7,3	4,6	5,9	7,3	4,6	5,9	7,3	4,6	5,9	7,3	4,6	5,9	7,3	4,6	5,9	7,3	4,6	5,9	7,3	4,6	5,9	7,3	4,6	5,9
103-57*	– 100×У	0,7	1,0	0,7	1,0	1,0	0,7	1,0	1,0	1,0	1,0	1,0	1,0	1,0	1,0	1,0	1,0	1,4	1,0	1,0	1,4	1,0	1,4	1,4	1,0	1,4	1,0	1,4	1,0	1,4	1,0	1,4
Настил из элементов решетчатого типа		46,9	59,1	37,5	49,2	62,0	39,4	51,6	64,9	41,3	54,1	67,7	43,2	56,5	70,6	43,2	58,9	73,5	47,1	61,3	76,4	49,0	63,7	72,3	50,9	66,1	82,8	52,9	68,5	85,1	54,8	70,9
Итого кг		73,7	88,7	63,0	77,4	92,7	66,0	80,9	96,7	69,3	84,5	100,5	73,3	87,9	104,6	75,3	91,5	108,9	78,4	97,9	118,9	81,3	98,7	109,8	84,0	102,2	120,7	87,7	105,6	124,7	90,6	109,1

ГОСТ	Профиль или сечение	ПСР63	ПСР64	ПСР65	ПСР66	ПСР67	ПСР68	ПСР69	ПСР70	ПСР71	ПСР72	ПСР73	ПСР74	ПСР75	ПСР76	ПСР77	ПСР78	ПСР79	ПСР80	ПСР81	ПСР82	ПСР83	ПСР84	ПСР85	ПСР86	ПСР87	ПСР88	ПСР89	ПСР90	ПСР91	ПСР92	
8278-63	ГНС120×50×У	32,0	30,9	32,0	33,1	32,0	33,1	34,2	33,1	34,2	35,2	34,2	35,2	36,3	35,2	36,3	37,3	36,3	37,3	38,4	37,3	38,4	39,5	38,4	39,5	40,5	39,5	40,5	41,6	40,5	41,6	
8509-72	L 50×У	7,3	4,6	5,9	7,3	4,6	5,9	7,3	4,6	5,9	7,3	4,6	5,9	7,3	4,6	5,9	7,3	4,6	5,9	7,3	4,6	5,9	7,3	4,6	5,9	7,3	4,6	5,9	7,3	4,6	5,9	
103-57*	– 100×У	1,4	1,4	1,4	1,4	1,4	1,4	1,4	1,4	1,4	1,4	1,4	1,4	1,4	1,4	1,4	1,4	1,4	1,4	1,4	1,4	1,4	1,4	1,4	1,4	1,4	1,4	1,4	1,4	1,4	1,4	
Настил из элементов решетчатого типа		87,9	56,7	73,3	90,8	58,6	75,7	93,7	60,6	78,1	96,6	62,5	80,5	99,5	64,4	82,9	102,3	66,3	85,3	105,2	68,2	87,7	108,1	70,2	90,1	111,0	72,1	92,5	113,9	74,0	94,6	
Итого кг		128,6	93,6	112,6	138,6	96,6	116,1	136,6	99,7	119,6	142,5	102,7	123,0	147,5	105,6	126,5	148,3	108,6	129,9	152,3	111,5	133,4	156,3	114,6	136,9	160,2	117,6	142,3	164,2	120,6	143,5	

ТК 1973с

Расход стали по маркам. 6 кг.

Серия 1.459-1

Выпуск 1 | Лист 80

12892 ЭМ

Инв. № подл. | Подпись и дата | Взам. инв. № | Инв. № дубл. | Подпись и дата

ГКИВ

Секторные площадки с настилом из рифленой стали.

ГОСТ	Профиль или сечение	ПС1	ПС2	ПС3	ПС4	ПС5	ПС6	ПС7	ПС8	ПС9	ПС10	ПС11	ПС12	ПС13	ПС14	ПС15	ПС16	ПС17	ПС18	ПС19	ПС20	ПС21	ПС22	ПС23	ПС24	ПС25	ПС26	ПС27	ПС28	ПС29	ПС30	ПС31
8278-63	ГнС120×50×У	8,6	9,6	10,6	9,6	10,6	11,7	10,6	11,7	12,9	11,7	12,7	13,8	12,8	13,8	14,9	13,8	14,9	16,0	14,9	16,0	17,1	16,0	17,1	18,1	17,1	18,1	19,2	18,1	19,2	20,2	19,3
8509-72	∠50×У	4,6	5,9	7,3	4,6	5,9	7,3	4,6	5,9	7,3	4,6	5,9	7,3	4,6	5,9	7,3	4,6	5,9	7,3	4,6	5,9	7,3	4,6	5,9	7,3	4,6	5,9	7,3	4,6	5,9	7,3	4,6
103-57*	-100×У	0,7	0,7	0,7	0,7	0,7	0,7	0,7	0,7	0,7	0,7	0,7	0,7	0,7	0,7	0,7	0,7	0,7	0,7	0,7	0,7	0,7	0,7	0,7	0,7	0,7	0,7	0,7	0,7	0,7	1,0	0,7
103-57*	-60×У	—	—	2,1	—	—	2,1	—	—	2,1	—	—	2,1	—	—	2,1	—	—	2,1	—	—	2,1	—	1,7	2,1	—	1,7	2,1	1,3	1,7	2,1	1,3
8568-57*	Рифл. δ=У	16,2	23,2	31,0	18,3	25,8	34,4	20,4	28,4	37,4	22,5	31,0	40,8	24,6	33,8	44,0	26,8	36,4	47,0	28,9	39,0	50,2	30,9	41,7	53,7	33,0	44,4	56,9	35,2	47,1	60,1	37,3
	Итого кг	30,1	39,4	51,7	33,2	43,0	56,2	36,3	46,7	60,4	39,5	50,3	64,7	42,7	54,2	69,0	45,9	57,9	73,1	49,1	61,6	77,4	52,2	67,1	84,9	55,4	70,8	86,2	59,9	74,6	90,7	63,2

ГОСТ	Профиль или сечение	ПС32	ПС33	ПС34	ПС35	ПС36	ПС37	ПС38	ПС39	ПС40	ПС41	ПС42	ПС43	ПС44	ПС45	ПС46	ПС47	ПС48	ПС49	ПС50	ПС51	ПС52	ПС53	ПС54	ПС55	ПС56	ПС57	ПС58	ПС59	ПС60	ПС61	ПС62
8278-63	ГнС120×50×У	20,2	21,3	20,2	21,3	22,4	21,3	22,4	23,5	22,4	23,5	24,5	24,5	24,5	25,7	24,5	25,7	26,7	25,7	26,7	27,8	26,7	27,7	28,8	27,5	28,8	29,8	28,8	29,8	28,8	30,9	29,8	30,9
8509-72	∠50×У	5,9	7,3	4,6	5,9	7,3	4,6	5,9	7,3	4,6	5,9	7,3	4,6	5,9	7,3	4,6	5,9	7,3	4,6	5,9	7,3	4,6	5,9	7,3	4,6	5,9	7,3	4,6	5,9	7,3	4,6	5,9
103-57*	-100×У	0,7	1,0	0,7	1,0	1,0	0,7	1,0	1,0	1,0	1,0	1,0	1,0	1,0	1,0	1,0	1,0	1,1	1,0	1,0	1,1	1,0	1,1	1,1	1,0	1,1	1,1	1,1	1,1	1,1	1,1	1,1
103-57*	-60×У	1,7	2,1	1,3	1,7	2,1	1,3	1,7	2,1	1,3	1,7	2,1	1,3	1,7	2,1	1,3	1,7	4,2	1,3	1,7	4,2	1,3	1,7	4,2	1,3	1,7	4,2	1,3	1,7	4,2	1,3	1,7
8568-57*	Рифл.-δ=У	49,7	63,5	39,2	52,4	66,5	41,5	55,1	69,5	43,6	57,7	72,7	45,7	60,4	76,0	47,8	63,0	79,4	49,9	65,7	82,0	52,0	68,1	85,7	54,1	70,7	90,0	56,2	73,5	92,5	58,1	76,0
	Итого кг	78,2	95,2	66,0	82,3	99,3	69,4	86,1	103,4	72,9	89,8	107,6	77,1	93,5	112,1	79,2	97,3	119,0	82,5	101,0	122,7	85,6	101,8	127,4	88,5	108,5	132,1	92,3	112,3	136,3	95,2	115,9

ГОСТ	Профиль или сечение	ПС63	ПС64	ПС65	ПС66	ПС67	ПС68	ПС69	ПС70	ПС71	ПС72	ПС73	ПС74	ПС75	ПС76	ПС77	ПС78	ПС79	ПС80	ПС81	ПС82	ПС83	ПС84	ПС85	ПС86	ПС87	ПС88	ПС89	ПС90	ПС91	ПС92	
8278-63	ГнС120×50×У	32,0	30,9	32,0	33,1	32,0	33,1	34,2	33,1	34,2	35,2	34,2	35,2	36,3	35,2	36,3	37,3	36,3	37,3	38,4	37,3	38,4	39,5	38,4	39,5	40,5	39,5	40,5	41,6	40,5	41,6	
8509-72	∠50×У	7,3	4,6	5,9	7,3	4,6	5,9	7,3	4,6	5,9	7,3	4,6	5,9	7,3	4,6	5,9	7,3	4,6	5,9	7,3	4,6	5,9	7,3	4,6	5,9	7,3	4,6	5,9	7,3	4,6	5,9	
103-57*	-100×У	1,4	1,1	1,4	1,4	1,4	1,4	1,4	1,4	1,4	1,4	1,4	1,4	1,4	1,4	1,4	1,4	1,4	1,4	1,4	1,4	1,4	1,4	1,4	1,4	1,4	1,4	1,4	1,4	1,4	1,4	
103-57*	-60×У	4,2	1,3	1,7	4,2	1,3	1,7	4,2	1,3	1,7	4,2	1,3	1,7	4,2	1,3	1,7	4,2	2,6	3,4	4,2	2,6	3,4	4,2	2,6	3,4	4,2	2,6	3,4	4,2	2,6	3,4	
8568-57*	Рифл.-δ=У	95,4	60,4	78,7	98,5	60,7	81,5	101,5	64,5	84,4	105,0	66,7	86,9	108,0	69,1	89,6	111,5	70,9	92,2	114,7	73,0	94,8	117,5	75,6	97,6	121,1	77,2	100,2	124,3	79,3	102,8	
	Итого кг	140,3	98,6	119,7	144,5	100,0	123,6	148,6	104,9	127,3	153,1	108,2	131,1	157,2	111,6	134,9	161,7	115,8	140,2	166,0	118,9	143,9	169,9	122,6	147,8	174,5	125,3	151,4	178,8	128,4	155,1	

Прямоугольные площадки шириной 1200мм с настилом из элементов штампованного типа.

ГОСТ	Профиль или сечение	ПШ45	ПШ46	ПШ47	ПШ48	ПШ49	ПШ50	ПШ51	ПШ52	ПШ53
8278-63	ГнС180×50×У	—	—	—	—	—	—	—	80,0	89,5
8278-63	ГнС160×50×У	23,1	27,4	32,4	37,0	45,9	55,1	64,4	—	—
8509-72	∠50×У	6,7	6,7	6,7	6,7	6,7	6,7	6,7	6,7	6,7
103-57*	-100×У	0,9	1,1	1,1	1,1	1,9	1,9	2,4	2,8	3,2
Настил из элементов штампованного типа.		37,8	46,2	52,5	60,9	75,6	90,3	105,0	121,8	136,5
	Итого кг	68,5	81,7	93,0	106,0	130,1	154,0	178,5	211,3	235,9

Прямоугольные площадки шириной 1200мм с настилом из элементов решетчатого типа.

ГОСТ	Профиль или сечение	ПРУ5	ПРУ6	ПРУ7	ПРУ8	ПРУ9	ПР50	ПР51	ПР52	ПР53
8278-63	ГнС180×50×У	—	—	—	—	—	—	—	80	89,5
8278-63	ГнС160×50×У	23,1	27,4	32,4	37,0	45,9	55,1	64,4	—	—
8509-72	∠50×У	6,7	6,7	6,7	6,7	6,7	6,7	6,7	6,7	6,7
103-57*	-100×У	0,9	1,1	1,1	1,1	1,9	1,9	2,4	2,8	3,2
Настил из элементов решетчатого типа.		52,2	63,8	72,5	84,1	104,4	124,7	145,0	168,2	188,5
	Итого:	82,9	99,3	113,0	132,2	158,9	188,4	218,5	257,7	287,9

Прямоугольные площадки шириной 1200мм с настилом из рифленой стали.

ГОСТ	Профиль или сечение	ПУ5	ПУ6	ПУ7	ПУ8	ПУ9	П50	П51	П52	П53
8278-63	ГнС180×50×У	—	—	—	—	—	—	—	80,0	89,5
8278-63	ГнС160×50×У	23,1	27,4	32,4	37,0	45,9	55,1	64,4	—	—
8509-72	∠50×У	6,7	6,7	6,7	6,7	6,7	6,7	6,7	6,7	6,7
103-57*	-100×У	0,9	1,1	1,1	1,1	1,9	1,9	2,4	2,8	3,2
103-57*	-60×У	2,1	2,1	2,1	2,1	4,2	4,2	6,3	8,4	8,4
8568-57*	Рифл. δ=У	56,0	67,5	78,7	90,0	113,0	136,5	159,8	182,5	205,0
	Итого кг	88,8	105,1	121,3	137,2	171,7	204,4	238,8	280,4	312,8

Монтажные марки.

ГОСТ	Профиль или сечение	Масса кг.			
		мм1	мм2	мм3	мм4
8240-72	С8	0,8	—	—	—
8510-72	∠200×125×12	—	3,0	4,2	—
5681-57*	-δ=40	—	—	—	7,5

ТК 1973г. Расход стали по маркам 6 кг.

Серия 1.459-1 Выпуск 1 Лист 84

УКРПРОЕКТСТАЛЬКОНСТРУКЦИЯ г.Киев

Гл.инженер Жучевский
Нач.отдела Куценко
Гл.конструктор Балан
Руководитель группы Гребенко
Исполнитель Зиненко
Проверил Куценко
Выполнил Балашина

Переходные площадки с настилом из элементов штампованного типа

ГОСТ	Профиль или сечение	ДПШ1	ДПШ2	ДПШ3	ДПШ4	ДПШ5	ДПШ6	ДПШ7	ДПШ8	ДПШ9	ДПШ10	ДПШ11	ДПШ12	ДПШ13	ДПШ14
8278-63	ГН С180×50×4	—	—	—	—	—	—	—	—	—	—	76,5	72,3	85,5	83,0
8278-63	ГН С160×50×4	22,8	19,8	30,6	29,0	41,4	38,3	51,4	47,5	59,8	56,7	—	—	—	—
8510-72	L 125×80×8	28,2	35,2	28,2	35,2	28,2	35,2	28,2	35,2	28,2	35,2	28,2	35,2	28,2	35,2
103-57*	−100×4	1,4	1,4	2,8	2,8	2,8	2,8	3,8	3,8	4,7	4,2	4,7	4,7	5,6	5,2
Настил из элементов штампованного типа		25,5	28,4	34,0	41,5	42,3	54,5	56,5	67,8	66,5	81,0	76,9	94,0	87,0	107,0
Итого кг		77,9	84,8	95,6	108,5	114,7	130,8	139,9	154,3	159,2	179,1	186,3	206,2	206,3	230,4

Переходные площадки с настилом из элементов решетчатого типа

ГОСТ	Профиль или сечение	ДПР1	ДПР2	ДПР3	ДПР4	ДПР5	ДПР6	ДПР7	ДПР8	ДПР9	ДПР10	ДПР11	ДПР12	ДПР13	ДПР14
8278-63	ГН С180×50×4	—	—	—	—	—	—	—	—	—	—	76,5	72,3	85,5	83,0
8278-63	ГН С160×50×4	22,8	19,8	30,6	29,0	41,4	38,3	51,4	47,5	59,8	56,7	—	—	—	—
8510-72	L 125×80×8	28,2	35,2	28,2	35,2	28,2	35,2	28,2	35,2	28,2	35,2	28,2	35,2	28,2	35,2
103-57*	−100×4	1,4	1,4	2,8	2,8	2,8	2,8	3,8	3,8	4,7	4,2	4,7	4,7	5,6	5,2
Настил из элементов решетчатого типа		35,7	39,8	47,6	58,2	62,0	76,5	79,0	95,0	93,1	111,3	107,0	131,7	122,0	150,0
Итого кг		88,1	96,2	109,2	125,2	134,4	152,8	162,4	181,5	185,8	207,4	216,4	243,9	241,3	273,4

Переходные площадки с настилом из рифленой стали

ГОСТ	Профиль или сечение	ДП1	ДП2	ДП3	ДП4	ДП5	ДП6	ДП7	ДП8	ДП9	ДП10	ДП11	ДП12	ДП13	ДП14
8278-63	ГН С180×50×4	—	—	—	—	—	—	—	—	—	—	76,5	72,3	85,5	83,0
8278-63	ГН С160×50×4	22,8	19,8	30,6	29,0	41,4	38,3	51,4	47,5	59,8	56,7	—	—	—	—
8510-72	L 125×80×8	28,2	35,2	28,2	35,2	28,2	35,2	28,2	35,2	28,2	35,2	28,2	35,2	28,2	35,2
103-57*	−60×4	—	—	1,3	1,7	1,3	1,7	2,6	3,4	2,6	3,4	2,6	3,4	2,6	3,4
103-57*	−100×4	1,4	1,4	2,8	2,8	2,8	2,8	3,8	3,8	4,7	4,2	4,7	4,7	5,6	5,2
8568-57*	Рифл.-б=4	40,6	44,9	53,2	64,0	71,0	83,3	86,5	102,5	101,2	124,0	117,0	141,0	166,0	160,0
Итого кг		93,0	101,3	116,1	132,7	144,7	161,3	172,5	192,4	196,5	223,5	229,0	256,6	287,9	286,8

Ограждения

ГОСТ	Профиль или сечение	ПП20	ПП21	ПП22	ПП23	ПП24	ПП25	ПП26	ПП27	ПП28	ПП29	ПП30
8281-69	L 50×40×12×2,5	7,8	10,7	13,5	13,8	14,4	15,1	5,0	5,3	5,7	6,2	6,8
8509-72	∠ 25×3	12,3	2,9	3,4	3,5	3,9	4,3	1,2	1,4	1,6	1,3	1,6
ЧМТУ2-130-70	L 90×30×25×3	7,9	9,9	11,5	12,1	13,4	14,8	4,0	4,8	5,6	4,5	5,5
Итого кг		18,0	23,5	28,4	29,4	31,7	34,2	11,2	12,5	13,9	12,0	13,7

Дополнительные элементы

ГОСТ	Профиль или сечение	Н1	Н2	Н3	Н4	Н5	Н6	Н7	Н8	Н9	Н10	Н11	Н12	Н13	Н14	Н15	Н16	Н17	Н18	Н19	Н20	Н21	Н22	Н23	Н24	Н25	Н26	Н27	Н28	Н29	Н30	Н31	Н32	Н33	Н34	Н35	Н36	Н37	Н38	Н39	Н40	Н41
8568-57*	−Рифл. б=4	1,5	1,8	2,1	2,4	2,8	3,0	3,4	5,4	5,8	6,3	6,7	7,1	7,6	10,5	11,1	11,7	12,3	12,8	13,4	17,4	18,1	18,8	19,2	20,3	20,9	21,6	24,5	32,8	10,1	10,8	11,9	13,0	14,4	16,9	24,0	25,3	26,7	22,4	19,2	37,8	56,2
103-57*	−60×4	0,2	0,3	0,4	0,5	0,5	0,6	0,7	0,8	0,8	0,9	1,0	1,1	1,1	1,2	1,3	1,4	1,4	1,5	1,6	1,7	1,7	1,8	1,9	2,0	2,0	2,1	2,3	2,4	Вес подсчитывается в каждом конкретном случае											
Итого кг		1,7	2,1	2,5	2,9	3,3	3,6	4,1	6,2	6,6	7,2	7,7	8,2	8,7	11,7	12,4	13,1	13,7	14,3	15,0	19,1	19,8	20,6	21,1	22,3	22,9	23,7	26,8	35,2	—	—	—	—	—	—	—	—	—	—	—	—	—

Стремянки с ограждениями, прикрепляемые к вертикальным аппаратам

ГОСТ	Профиль или сечение	СВ1	СВ2	СВ3	СВ4	СВ5	СВ6	СВ7	СВ8	СВ9	СВ10	СВ11	СВ12	СВ13	СВ14	СВ15	СВ16	СВ17	СВ18	СВ19	СВ20	СВ21	СВ22	СВ23	СВ24	СВ25
—	ГН L 60×60×4	11,6	11,6	17,4	17,4	17,4	17,4	17,4	17,4	17,4	17,4	17,4	23,2	23,2	23,2	23,2	23,2	23,2	23,2	23,2	23,2	29,0	29,0	29,0	29,0	29,0
—	ГН L 120×120×4	11,4	11,4	11,4	11,4	11,4	11,4	11,4	11,4	11,4	11,4	11,4	11,4	11,4	11,4	11,4	11,4	11,4	11,4	11,4	11,4	11,4	11,4	11,4	11,4	11,4
8509-72	L 75×6	50,4	54,6	58,8	58,8	62,8	67,0	67,0	71,2	75,2	75,2	79,6	83,8	83,8	86,0	92,0	92,0	96,0	100,0	100,0	104,2	108,2	108,2	112,6	117,0	117,0
103-57*	−40×4	11,1	17,3	19,1	19,1	25,3	27,1	27,1	33,3	35,1	35,1	41,3	43,1	43,1	49,3	51,5	51,5	57,7	59,9	59,9	66,1	68,3	68,3	74,5	76,7	76,7
2590-71	ф18	14,9	16,1	17,4	17,4	18,6	19,9	19,9	21,1	22,4	22,4	23,6	24,9	24,9	26,1	27,4	27,4	28,6	29,9	29,9	31,1	32,4	32,4	33,6	34,8	34,9
Итого кг		99,4	111,0	124,1	124,1	135,5	142,8	142,8	154,4	161,5	161,5	173,3	186,4	186,4	196,0	204,9	204,9	216,9	224,4	224,4	236,0	249,3	249,3	261,1	269,0	269,0

ТК 1973г.

Расход стали по маркам в кг

Серия 1.459-1 Выпуск 1 Лист 82

г. Киев

Кронштейны для площадок шириной 800, 1000, 1200 мм.

ГОСТ	Профиль или сечение	К1	К2	К3	К4	К5	К6	К7	К8	К9	К10	К11	К12	К13	К14	К15	К16	К17	К18	К19	К20	К21	К22	К23	К24	К25	К26	К27	К28	К29	К30
8278-63	ГНС160×50×4	6,6	6,8	6,8	6,9	7,1	7,1	7,2	7,4	7,5	7,6	7,7	7,8	7,9	8,0	8,1	8,0	8,2	8,2	8,4	8,5	8,5	8,7	8,8	8,9	9,0	9,1	9,2	9,3	9,4	9,5
8509-72	L 70×6	6,9	6,9	6,9	6,9	6,9	6,9	6,9	6,9	6,9	6,9	6,9	6,9	6,9	6,9	6,9	9,6	9,6	9,6	9,6	9,6	9,6	9,6	9,6	9,6	9,6	9,6	9,6	9,6	9,6	9,6
5681-57*	- δ=8	9,2	9,2	9,2	9,2	9,2	9,2	9,2	9,2	9,2	9,2	9,2	9,2	9,2	9,2	9,2	9,2	9,2	9,2	9,2	9,2	9,2	9,2	9,2	9,2	9,2	9,2	9,2	9,2	9,2	9,2
Итого КГ		22,7	22,9	22,9	23,0	23,2	23,2	23,3	23,5	23,6	23,7	23,8	23,9	24,0	24,1	24,2	26,8	27,0	27,0	27,2	27,3	27,3	27,5	27,6	27,7	27,8	27,9	28,0	28,1	28,2	28,3

ГОСТ	Профиль или сечение	К31	К32	К33	К34	К35	К36	К37	К38	К39	К40	К41	К42	К43	К44	К73	К74	К75	К76	К77	К78	К79	К80	К81	К82	К83	К84	К85	К86	К87	
8278-63	ГНС120×50×4	9,4	9,5	9,6	9,7	9,8	9,9	10,0	10,2	10,2	10,4	10,4	10,6	10,7	10,8	8,0	7,5	7,2	8,0	8,6	9,3	9,0	8,5	9,4	10,0	10,6	10,3	9,9	10,8	11,5	
8509-72	L 70×6	9,6	9,6	9,6	9,6	9,6	9,6	9,6	9,6	9,6	9,6	9,6	9,6	9,6	9,6	6,9	6,9	6,9	6,9	6,9	6,9	9,6	9,6	9,6	9,6	9,6	9,6	9,6	9,6	9,6	
5681-57*	- δ=8	9,2	9,2	9,2	9,2	9,2	9,2	9,2	9,2	9,2	9,2	9,2	9,2	9,2	9,2	9,2	9,2	9,2	9,2	9,2	9,2	9,2	9,2	9,2	9,2	9,2	9,2	9,2	9,2	9,2	
Итого КГ		28,2	28,3	28,4	28,5	28,6	28,7	28,8	29,0	29,0	29,2	29,2	29,4	29,5	29,6	24,1	23,6	23,3	24,1	24,7	25,4	27,8	27,3	28,2	28,8	29,4	29,3	28,9	29,6	30,3	

Кронштейны для площадок шириной 1600, 2000, 2400 мм.

ГОСТ	Профиль или сечение	К46	К47	К48	К49	К50	К51	К52	К53	К54	К55	К56	К57	К58	К59	К60	К61	К62	К63	К64	К65	К66	К67	К68	К69	К70	К71	К72	К88	К89	
8278-63	ГНС160×50×4																			21,2	21,2	21,4	21,5	21,5	21,9	22,0	22,1	22,1			
8278-63	ГНС120×50×4	11,6	12,2	12,3	12,4	12,5	12,7	12,8	13,0	12,9	14,8	14,8	15,0	15,2	15,2	13,4	15,6	15,7	15,7										13,3	15,8	
8509-72	L 63×6	24,0	24,0	24,0	24,0	24,0	24,0	24,0	24,0	24,0	30,3	30,3	30,3	30,3	30,3	30,3	30,3	30,3	30,3	36,0	36,0	36,0	36,0	36,0	36,0	36,0	36,0	36,0	24,0	30,3	
5681-57*	- δ=8	13,6	17,0	17,0	17,0	17,0	13,6	13,6	13,6	17,0	13,6	17,3	17,3	17,3	17,3	13,6	13,6	13,6	17,3	17,2	22,0	22,0	22,0	22,0	17,2	17,2	17,2	22,0	17,0	17,3	
Итого КГ		49,2	53,2	53,3	53,4	53,6	50,3	50,4	50,6	53,9	58,7	62,4	62,6	62,8	62,8	59,3	59,5	59,6	59,6	74,4	79,2	79,4	79,5	79,5	75,1	75,2	75,3	80,1	54,3	63,4	

Консоли

ГОСТ	Профиль или сечение	КН1	КН2	КН3	КН4	КН5	КН6
8278-63	ГНС120×50×4	6,9	7,0	7,1	8,2	8,4	8,5
5681-57*	- δ=8	7,2	7,2	7,2	7,2	7,2	7,2
Итого КГ		14,1	14,2	14,3	15,4	15,6	15,7

ТК 1973с

Расход стали по маркам в кг.

Серия 1.450.1 Выпуск 1 Лист 83

Гр.12 94

ГПИ УКРПРОЕКТСТАЛЬКОНСТРУКЦИЯ Минмонтажспецстроя УССР г. Киев

Инв. № подл. | Подпись и дата | Взам. инв. №

Гл. инженер проекта Кучеренко
Нач. отд. Бабаев
Гл. специалист Гончарова

Схема 1

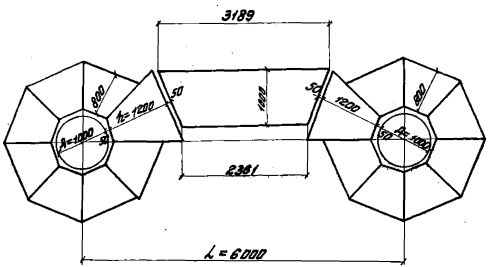

Схема 2

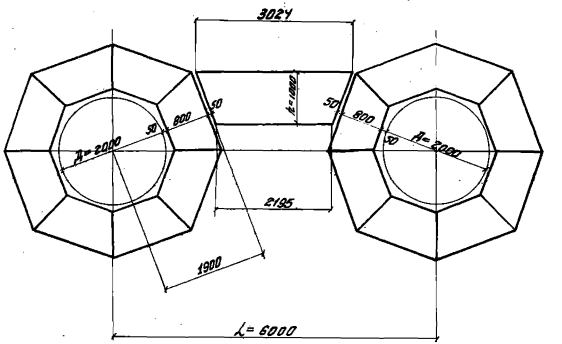

Схема 3

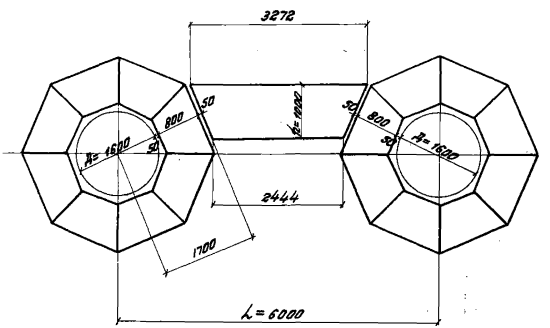

Схема 4

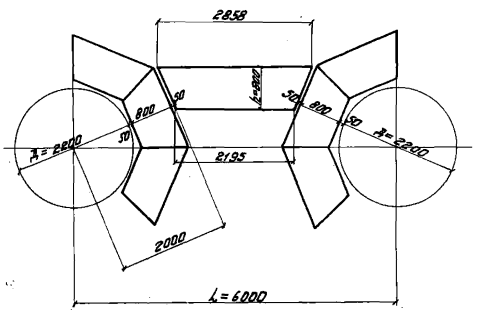

Примечание.

Примеры решения площадок из типовых элементов, разработанные на основе проекта, выполненного Россельхозпроектом для Вахшского ЛТЗ, объект 64/12869 чертеж КТО-3.

ТК 4973с	Приложение № 1. Примеры решения кольцевых и перекрестных площадок для вертикальных аппаратов с использованием типовых элементов. Листы: 1, 2, 3, 4.	Серия 1.459-1	
		Выпуск 1	Лист 84

Схема 5

Пример решения площадок из типовых элементов, разработанный на основе чертежа № $\frac{КО}{М}$ 64-1756, выполненного ГИАП^{ом} для Ново-Кемеровского химкомбината.

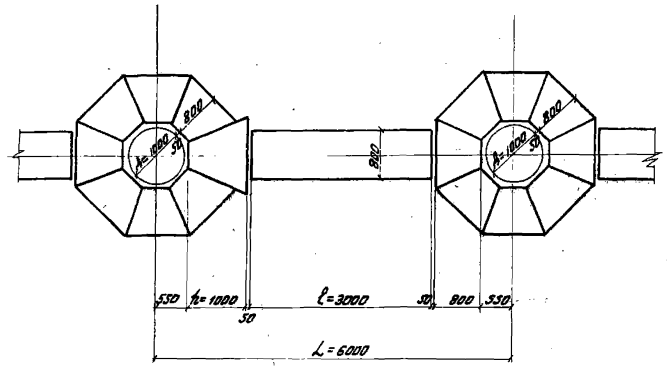

Схема 6

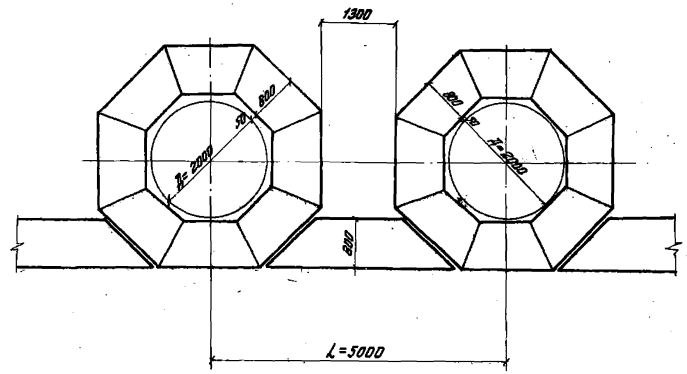

Схема 7

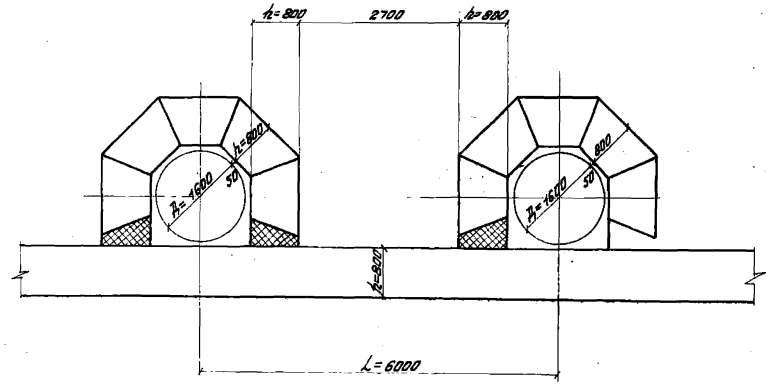

Схема 8

Пример решения площадок из типовых элементов, разработанный на основе проекта, выполненного Госхимпроектом для Вахшского ЛТЭ черт. КМ-3, объект 64/12269.

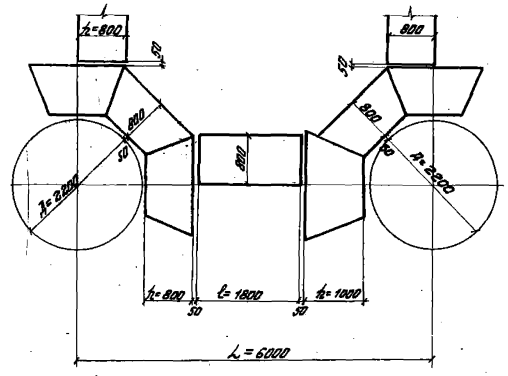

Примечание. Схемы 6 и 7 даны, как возможные варианты компоновок площадок из типовых элементов.

ТК 1973г.	Приложение №2. Примеры решения кольцевых и переходных площадок для вертикальных аппаратов с использованием типовых элементов. Схемы: 5, 6, 7, 8.	Серия 1.459-1	
		Выпуск 1	Лист 85

ГПИ УКРАИНСКОГО ПРОЕКТА ПРОМЫШЛЕННОГО СТРОИТЕЛЬСТВА г. Киев

Гл. инж. ин-та Д. Дорвин; Рук. отдела Ю. Ф. Ф.; Лысенко; Шейнис; Бригадир; Проверил; Исполнил; Кучевал; Галецкая; Лубищенко

Схема 9

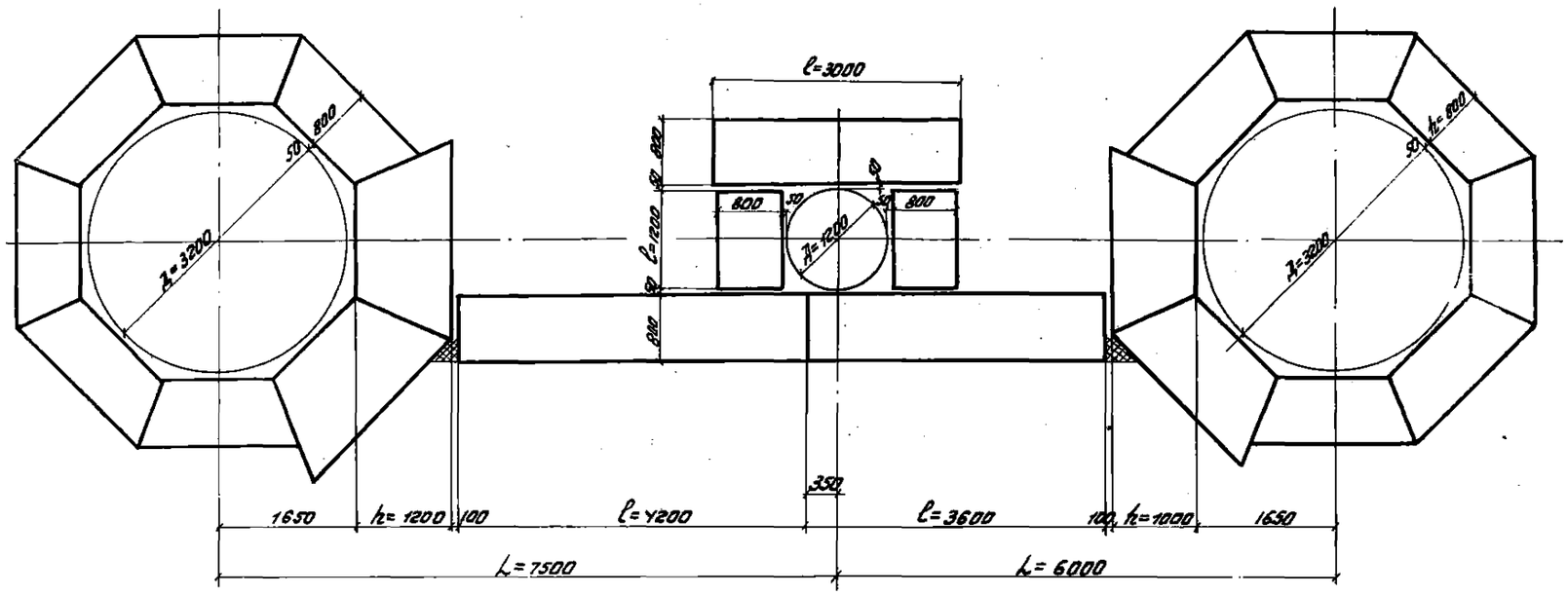

Схема 10

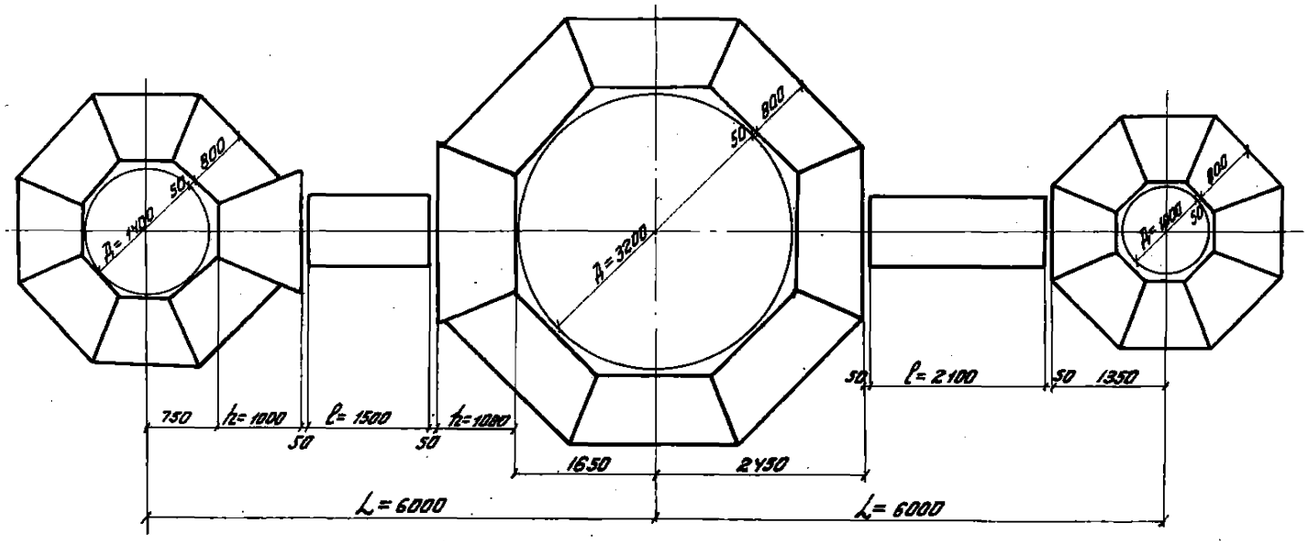

Примечание.

Примеры решения площадок из типовых элементов, разработанные на основе чертежа № $\frac{ко}{м}$ - 64-1756, выполненного ГИАП^{ом} для Ново-Кемеровского химкомбината.

ТК 1973г.	Приложение №3. Примеры решения кольцевых и переходных площадок для вертикальных аппаратов с использованием типовых элементов. Схемы 9, 10.	Серия 1.459-1	
		Выпуск 1	Лист 86

Схема 11

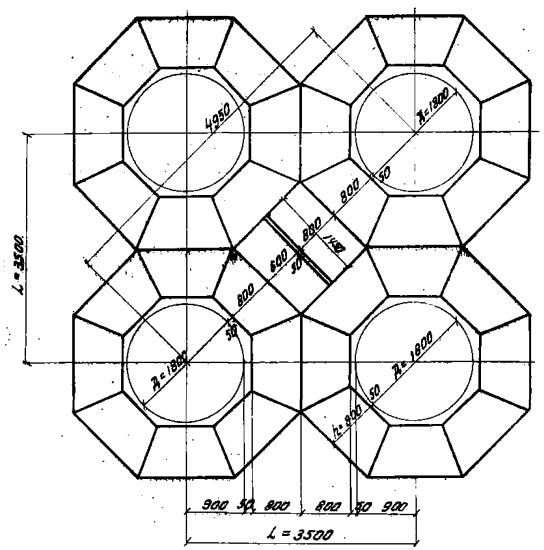

Схема 12

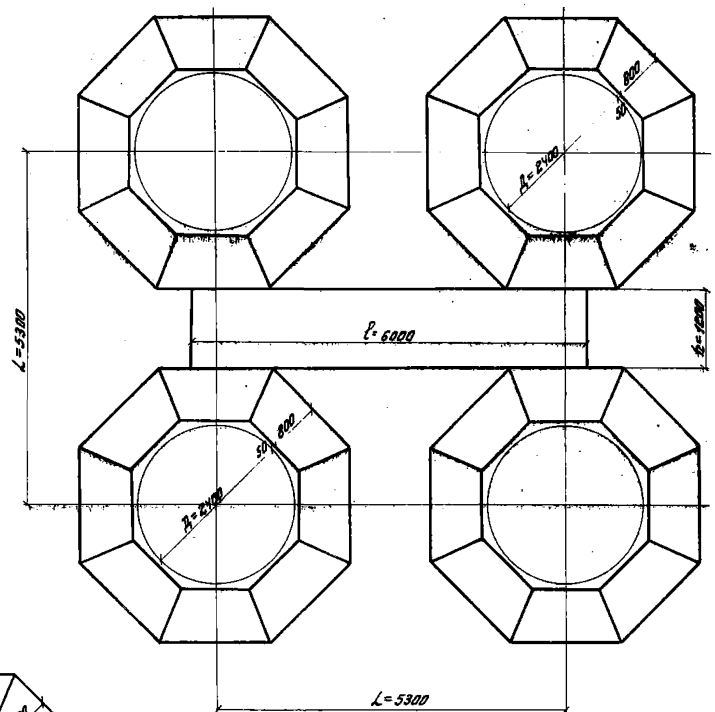

Схема 13

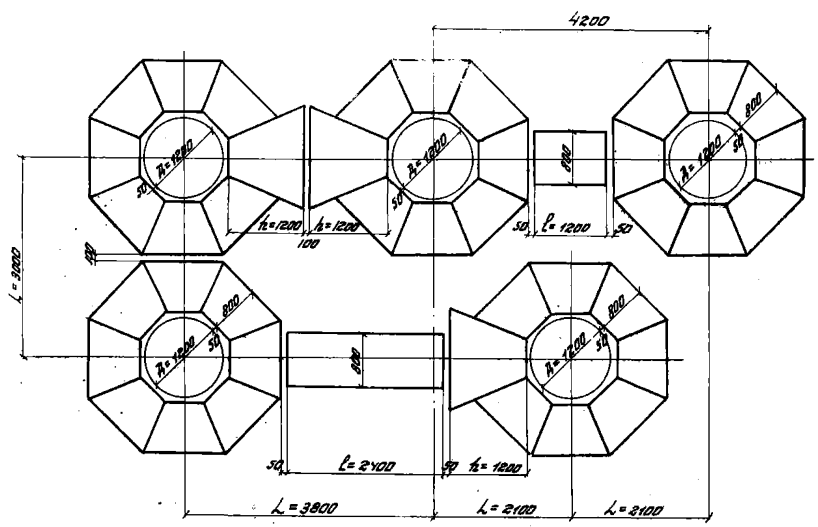

Примечание.

Схемы 11, 12, 13 даны, как возможные варианты компоновок площадок.

| | | |

Схема 14

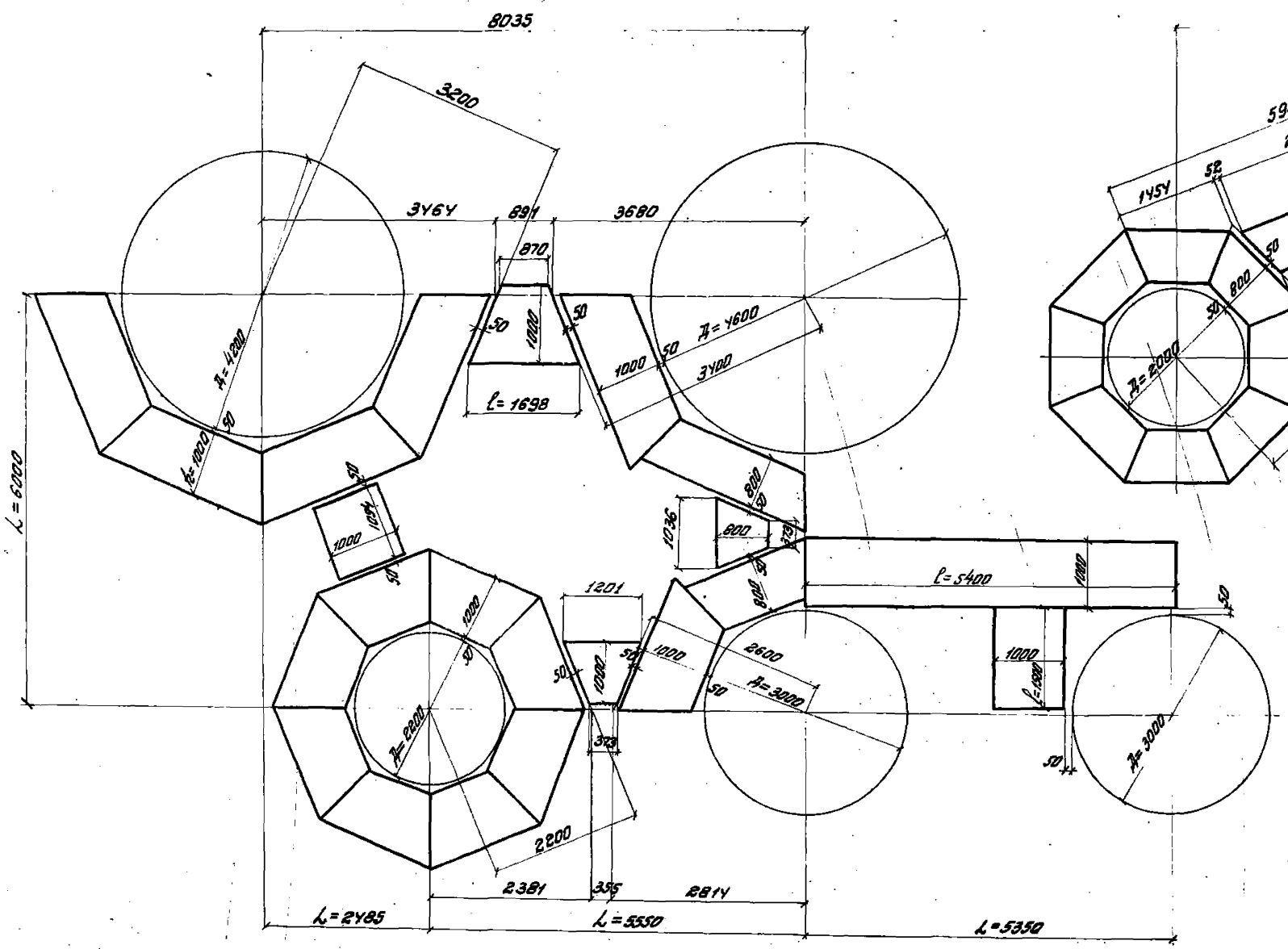

Схема 15

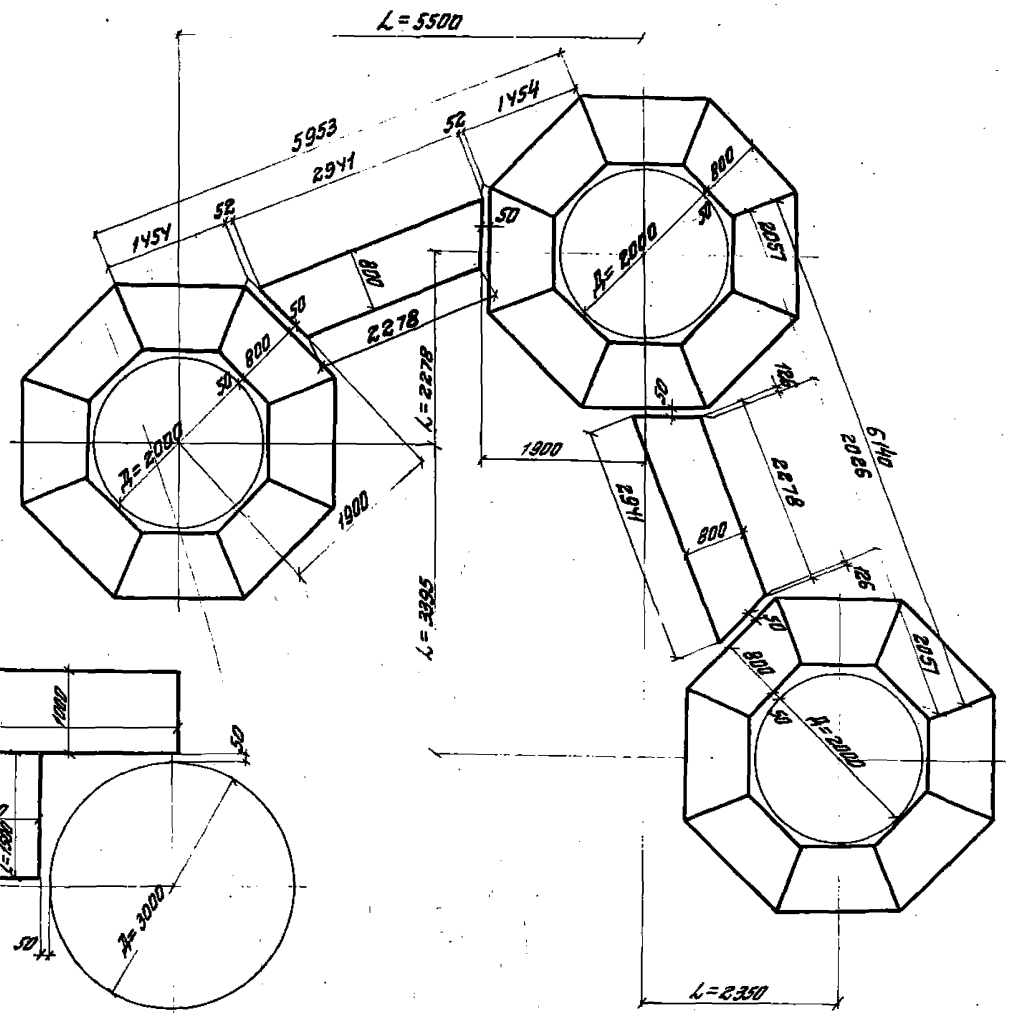

Примечание.

Примеры решения площадок из типовых элементов, разработанные на основе проекта, выполненного Госхимпроектом для Вахшского ЛТЗ чертеж КМ-3, объект 64/12269.

ТК 1973г.	Приложение №5. Примеры решения кольцевых переходных площадок для вертикальных аппаратов с использованием типовых элементов. Схемы 14, 15.	Серия 1.459-1	
		Выпуск 1	Лист 88

12892 99

г. Киев

Сводная таблица масс элементов площадок в кг для аппаратов Дв = 800 ÷ 6800 мм

Диаметр аппарата, мм	Ширина площадки, мм	Кронштейны марка	Кронштейны масса, кг	Площадки: настил из двухслойных штампов. типа марка	масса, кг	настил из двухслойных решетчат. типа марка	масса, кг	настил рифленая сталь марка	масса, кг	Перекрытия марка	масса, кг	Дополнительные элементы марка	масса, кг	Итого на одну площадку кг: настил из двухслойных штампов. типа	настил из двухслойных решетчат. типа	настил рифленая сталь
800	800	К1	22,7	ПСШ1	25,7	ПСР1	30,3	ПС1	30,1	ПП29	12,0	Н1	1,7	62,1	66,7	66,5
	1000	К16	26,8	ПСШ2	32,7	ПСР2	39,0	ПС2	39,4	ПП2	13,0			74,2	80,5	80,9
	1200	К31	28,2	ПСШ3	40,5	ПСР3	48,9	ПС3	51,7	ПП30	13,7			84,1	92,5	95,3
1000	800	К1	22,7	ПСШ4	28,1	ПСР4	33,2	ПС4	33,8	ПП29	12,0	Н2	2,1	64,9	70,0	70,0
	1000	К16	26,8	ПСШ5	35,5	ПСР5	42,4	ПС5	43,0	ПП30	13,7			78,1	85,0	85,6
	1200	К31	28,2	ПСШ6	43,7	ПСР6	52,9	ПС6	56,2	ПП3	16,0			90,0	99,2	102,5
1200	800	К2	22,9	ПСШ7	30,5	ПСР7	36,1	ПС7	36,3	ПП2	13,0	Н3	2,5	68,9	74,5	74,7
	1000	К17	27,0	ПСШ8	38,3	ПСР8	45,9	ПС8	46,7	ПП30	13,7			81,5	89,1	89,9
	1200	К32	28,3	ПСШ9	47,0	ПСР9	56,9	ПС9	60,4	ПП3	16,0			93,8	103,7	107,2
1400	800	К2	22,9	ПСШ10	33,0	ПСР10	39,1	ПС10	39,5	ПП30	13,7	Н4	2,9	72,5	78,6	79,0
	1000	К17	27,0	ПСШ11	41,1	ПСР11	49,3	ПС11	50,3	ПП3	16,0			87,0	95,2	96,2
	1200	К32	28,3	ПСШ12	50,0	ПСР12	60,7	ПС12	64,7	ПП20	18,0			99,2	109,9	113,9
1600	800	К3	22,9	ПСШ13	35,5	ПСР13	42,1	ПС13	42,7	ПП30	13,7	Н5	3,3	75,4	82,0	82,6
	1000	К18	27,0	ПСШ14	43,9	ПСР14	52,9	ПС14	54,2	ПП3	16,0			90,2	99,2	100,5
	1200	К33	28,4	ПСШ15	52,4	ПСР15	63,5	ПС15	69,0	ПП20	18,0			102,1	113,2	116,7
1800	800	К3	22,9	ПСШ16	37,9	ПСР16	45,1	ПС16	45,9	ПП3	16,0	Н6	3,8	80,4	87,6	88,4
	1000	К18	27,0	ПСШ17	46,7	ПСР17	56,3	ПС17	57,9	ПП20	18,0			95,3	104,9	108,5
	1200	К33	28,4	ПСШ18	56,4	ПСР18	68,7	ПС18	73,1	ПП20	18,0			106,4	118,7	123,1
2000	800	К4	23,0	ПСШ19	40,4	ПСР19	48,1	ПС19	49,1	ПП3	16,0	Н7	4,1	83,5	91,8	92,6
	1000	К19	27,2	ПСШ20	49,6	ПСР20	59,8	ПС20	61,6	ПП20	18,0			98,9	109,1	110,9
	1200	К34	28,5	ПСШ21	59,5	ПСР21	72,7	ПС21	77,4	ПП20	18,0			110,1	123,3	128,0
2200	800	К4	23,0	ПСШ22	42,9	ПСР22	51,1	ПС22	52,2	ПП20	18,0	Н8	6,2	90,1	98,3	99,4
	1000	К19	27,2	ПСШ23	52,4	ПСР23	63,3	ПС23	67,1	ПП20	18,0			103,8	114,7	118,5
	1200	К34	28,5	ПСШ24	62,6	ПСР24	76,6	ПС24	81,9	ПП20	18,0			115,3	129,3	134,6
2400	800	К5	23,2	ПСШ25	45,4	ПСР25	54,1	ПС25	55,4	ПП20	18,0	Н9	6,6	93,2	101,9	103,2
	1000	К20	27,3	ПСШ26	55,2	ПСР26	66,8	ПС26	70,8	ПП20	18,0			107,1	118,7	122,7
	1200	К35	28,6	ПСШ27	65,8	ПСР27	80,6	ПС27	86,2	ПП20	18,0			119,0	133,8	138,4
2600	800	К5	23,2	ПСШ28	47,8	ПСР28	57,0	ПС28	58,9	ПП20	18,0	Н10	7,2	96,2	105,4	106,3
	1000	К20	27,3	ПСШ29	58,0	ПСР29	70,3	ПС29	74,6	ПП20	18,0			110,5	122,8	127,1
	1200	К35	28,6	ПСШ30	69,2	ПСР30	84,7	ПС30	90,7	ПП5	21,0			126,0	141,5	147,5
2800	800	К6	23,2	ПСШ31	50,3	ПСР31	60,2	ПС31	63,2	ПП20	18,0	Н11	7,7	99,2	109,1	112,1
	1000	К21	27,3	ПСШ32	60,7	ПСР32	73,7	ПС32	78,2	ПП20	18,0			113,7	126,7	131,2
	1200	К36	28,7	ПСШ33	72,4	ПСР33	88,7	ПС33	95,2	ПП21	23,5			132,3	148,6	155,1
3000	800	К6	23,2	ПСШ34	52,6	ПСР34	63,0	ПС34	66,0	ПП20	18,0	Н12	8,2	102,0	112,4	115,4
	1000	К21	27,3	ПСШ35	63,9	ПСР35	77,4	ПС35	82,3	ПП5	21,0			120,4	133,9	138,8
	1200	К36	28,7	ПСШ36	75,6	ПСР36	92,7	ПС36	99,3	ПП21	23,5			136,0	153,1	159,7
3200	800	К6	23,2	ПСШ37	55,1	ПСР37	65,0	ПС37	69,4	ПП20	18,0	Н13	8,7	105,0	114,9	118,3
	1000	К21	27,3	ПСШ38	66,7	ПСР38	80,9	ПС38	86,1	ПП21	23,5			126,2	140,4	145,6
	1200	К36	28,7	ПСШ39	78,8	ПСР39	96,7	ПС39	103,4	ПП6	23,0			139,2	157,1	163,8
3400	800	К7	23,3	ПСШ40	57,9	ПСР40	69,3	ПС40	72,9	ПП5	21,0	Н14	11,7	113,9	125,3	128,9
	1000	К22	27,5	ПСШ41	69,5	ПСР41	84,5	ПС41	89,8	ПП21	23,5			132,2	147,2	152,5
	1200	К37	28,8	ПСШ42	81,9	ПСР42	100,5	ПС42	107,6	ПП6	23,0			145,4	161,0	167,1
3600	800	К7	23,3	ПСШ43	61,4	ПСР43	73,3	ПС43	77,1	ПП21	23,5	Н15	12,4	108,2	120,1	123,9
	1000	К22	27,5	ПСШ44	72,3	ПСР44	87,9	ПС44	93,5	ПП6	23,0			135,2	150,8	156,4
	1200	К37	28,8	ПСШ45	83,2	ПСР45	101,6	ПС45	112,1	ПП21	23,5			149,9	169,3	176,8
3800	800	К8	23,5	ПСШ46	62,8	ПСР46	75,3	ПС46	79,2	ПП21	23,5	Н16	13,1	122,9	135,4	139,3
	1000	К23	27,6	ПСШ47	75,2	ПСР47	91,5	ПС47	97,3	ПП6	23,0			136,9	155,2	161,0
	1200	К38	29,0	ПСШ48	88,6	ПСР48	108,9	ПС48	119,0	ПП22	28,4			158,1	179,4	189,5

Диаметр аппарата, мм	Ширина площадки, мм	Кронштейны марка	Кронштейны масса, кг	Площадки: настил из двухслойных штампов. типа марка	масса, кг	настил из двухслойных решетчат. типа марка	масса, кг	настил рифленая сталь марка	масса, кг	Перекрытия марка	масса, кг	Дополнительные элементы марка	масса, кг	Итого на одну площадку кг: настил из двухслойных штампов. типа	настил из двухслойных решетчат. типа	настил рифленая сталь
4000	800	К8	23,5	ПСШ49	65,4	ПСР49	78,4	ПС49	82,5	ПП6	23,0	Н17	13,7	125,6	138,6	142,7
	1000	К23	27,6	ПСШ50	78,0	ПСР50	94,9	ПС50	101,0	ПП21	23,5			142,8	159,7	165,8
	1200	К38	29,0	ПСШ51	91,8	ПСР51	112,9	ПС51	122,7	ПП22	28,4			162,9	184,0	193,9
4200	800	К9	23,6	ПСШ52	67,8	ПСР52	81,3	ПС52	85,6	ПП6	23,0	Н18	14,3	128,7	142,2	146,5
	1000	К24	27,7	ПСШ53	84,1	ПСР53	98,7	ПС53	104,8	ПП22	28,4			151,5	169,1	175,2
	1200	К39	29,0	ПСШ54	94,9	ПСР54	109,8	ПС54	127,4	ПП22	28,4			166,6	181,5	199,1
4400	800	К9	23,6	ПСШ55	70,0	ПСР55	84,0	ПС55	88,5	ПП21	23,5	Н19	15,0	132,1	146,1	150,6
	1000	К24	27,7	ПСШ56	83,9	ПСР56	102,2	ПС56	108,5	ПП22	28,4			155,0	173,3	179,6
	1200	К39	29,0	ПСШ57	98,0	ПСР57	120,7	ПС57	132,7	ПП22	28,4			170,4	193,1	205,1
4600	800	К10	23,7	ПСШ58	73,1	ПСР58	87,7	ПС58	92,3	ПП22	28,4	Н20	19,1	144,3	158,9	163,5
	1000	К25	27,8	ПСШ59	86,7	ПСР59	105,6	ПС59	112,3	ПП22	28,4			162,0	180,9	187,6
	1200	К40	29,2	ПСШ60	101,2	ПСР60	124,7	ПС60	136,3	ПП22	28,4			177,9	204,4	213,0
4800	800	К10	23,7	ПСШ61	75,5	ПСР61	90,6	ПС61	95,6	ПП22	28,4	Н21	19,8	147,4	162,5	167,1
	1000	К25	27,8	ПСШ62	89,5	ПСР62	108,1	ПС62	115,9	ПП22	28,4			165,5	185,1	191,9
	1200	К40	29,8	ПСШ63	104,4	ПСР63	128,6	ПС63	140,3	ПП7	30,0			184,0	208,2	219,9
5000	800	К10	23,7	ПСШ64	78,0	ПСР64	93,6	ПС64	98,6	ПП22	28,4	Н22	20,6	150,7	166,3	171,3
	1000	К25	27,8	ПСШ65	92,4	ПСР65	112,6	ПС65	119,7	ПП28	28,4			169,2	189,4	196,5
	1200	К40	29,8	ПСШ66	107,6	ПСР66	132,6	ПС66	144,5	ПП23	29,4			187,4	212,4	224,3
5200	800	К11	23,8	ПСШ67	80,4	ПСР67	96,6	ПС67	100,0	ПП22	28,4	Н23	21,1	153,7	169,9	173,3
	1000	К26	27,9	ПСШ68	95,2	ПСР68	116,1	ПС68	123,6	ПП7	30,0			174,2	195,1	202,6
	1200	К41	29,2	ПСШ69	110,7	ПСР69	136,6	ПС69	148,6	ПП24	31,7			192,7	218,6	230,6
5400	800	К11	23,8	ПСШ70	82,9	ПСР70	99,7	ПС70	104,9	ПП22	28,4	Н24	22,3	157,4	174,2	178,4
	1000	К26	27,9	ПСШ71	98,1	ПСР71	119,6	ПС71	127,3	ПП23	29,4			177,8	199,3	207,0
	1200	К41	29,2	ПСШ72	113,8	ПСР72	140,5	ПС72	153,1	ПП24	31,7			197,0	223,7	236,3
5600	800	К12	23,9	ПСШ73	85,4	ПСР73	102,7	ПС73	108,2	ПП7	30,0	Н25	22,9	162,2	179,5	185,0
	1000	К27	28,0	ПСШ74	100,8	ПСР74	123,0	ПС74	131,1	ПП24	31,7			183,4	205,6	213,7
	1200	К42	29,4	ПСШ75	117,0	ПСР75	144,5	ПС75	157,2	ПП24	31,7			201,0	228,5	241,2
5800	800	К12	23,9	ПСШ76	87,8	ПСР76	105,6	ПС76	111,6	ПП23	29,4	Н26	23,7	164,8	182,6	188,6
	1000	К27	28,0	ПСШ77	103,6	ПСР77	126,5	ПС77	134,9	ПП24	31,7			187,0	209,9	218,3
	1200	К42	29,4	ПСШ78	120,1	ПСР78	148,3	ПС78	161,7	ПП24	31,7			204,8	233,1	246,5
6000	800	К13	24,0	ПСШ79	90,3	ПСР79	108,6	ПС79	115,8	ПП24	31,7	Н27	26,8	172,8	191,1	198,3
	1000	К28	28,1	ПСШ80	106,4	ПСР80	129,9	ПС80	140,2	ПП24	31,7			193,0	216,5	226,8
	1200	К43	29,5	ПСШ81	123,3	ПСР81	152,3	ПС81	166,0	ПП25	34,2			213,8	242,8	256,5
6200	800	К13	24,0	ПСШ82	92,7	ПСР82	111,5	ПС82	118,9	ПП24	31,7			175,2	194,0	201,4
	1000	К28	28,1	ПСШ83	109,2	ПСР83	133,4	ПС83	143,9	ПП24	31,7			195,8	220,0	230,5
	1200	К43	29,5	ПСШ84	126,5	ПСР84	156,3	ПС84	169,9	ПП25	34,2			217,0	246,8	260,4
6400	800	К14	24,1	ПСШ85	95,2	ПСР85	114,6	ПС85	122,6	ПП24	31,7	Н28	26,8	177,8	197,2	205,2
	1000	К29	28,2	ПСШ86	112,0	ПСР86	136,9	ПС86	147,8	ПП25	34,2			201,2	226,1	237,0
	1200	К44	29,6	ПСШ87	129,6	ПСР87	160,2	ПС87	174,5	ПП25	34,2			220,2	250,8	265,1
6600	800	К14	24,1	ПСШ88	99,7	ПСР88	117,6	ПС88	125,3	ПП24	31,7	Н28	35,2	188,7	208,6	216,3
	1000	К29	28,2	ПСШ89	114,8	ПСР89	140,3	ПС89	151,4	ПП25	34,2			212,4	237,9	249,0
	1200	К44	29,6	ПСШ90	132,7	ПСР90	164,2	ПС90	178,8	ПП25	34,2			231,7	263,2	277,8
6800	800	К15	24,2	ПСШ91	100,1	ПСР91	120,6	ПС91	128,4	ПП25	34,2	Н28	35,2	193,7	214,2	222,0
	1000	К30	28,3	ПСШ92	117,4	ПСР92	143,5	ПС92	155,1	ПП25	34,2			215,1	241,2	252,8

Примечание.

Марки элементов площадок Дв = 4500 и 5000 приняты соответственно как для аппаратов Дв = 4600 и 5600 мм.

ТК 1973 г.

Сводная таблица масс элементов площадок в кг для аппаратов диаметром от 800 до 6800 мм.

Серия 1.459-1
Выпуск 1 Лист 89

12892 (100)

ЦКБ ПО Стальконструкция г. Киев
Гл. инженер проекта
Нач. отдела
Руководитель группы
Исполнитель
Согласовано
gost.e-ecolog.ru