ГОСКОМИТЕТ ПО ГРАЖДАНСКОМУ СТРОИТЕЛЬСТВУ И АРХИТЕКТУРЕ ПРИ ГОССТРОЕ СССР

ЦНИИЭП ЖИЛИЩА

СЕРИЯ 83

КРУПНОПАНЕЛЬНЫЕ ЖИЛЫЕ ДОМА И БЛОК-СЕКЦИИ

ЧАСТЬ 10. ИЗДЕЛИЯ ЗАВОДСКОГО ИЗГОТОВЛЕНИЯ.

РАЗДЕЛ 10.8-2. МУСОРОПРОВОД МП 3
МЕТАЛЛИЧЕСКИЕ И ДЕРЕВЯННЫЕ ИЗДЕЛИЯ МУСОРОПРОВОДА

ВВЕДЕН В ДЕЙСТВИЕ
ЦНИИЭП ЖИЛИЩА
ПРИКАЗ № 532 ОТ 26.12.1975г.

gost.e-ecolog.ru

Обозначение	Наименование	№ листа
	Содержание альбома	1
	Содержание альбома	
	Содержание альбома	
	Содержание альбома	
МПЗ.ПЗ	Пояснительная записка	2
металлические и	Пояснительная записка	
деревянные изделия	Пояснительная записка	
мусоропровода МПЗ	Пояснительная записка	
МПЗ.01.00.000 СБ	Тележка. Сборочный чертеж	3
МПЗ.01.01.000 СБ	Колесо Сборочный чертеж	4
МПЗ.01.01.001	Крышка	
МПЗ.01.01.002	Ось	
МПЗ.01.01.101	Ступица	5
МПЗ.01.01.100 СБ	Колесо. Сборочный чертеж	
МПЗ.01.01.003	Прокладка	
МПЗ.0101 100Сп	Спецификация колеса	
МПЗ.01.00.100СБ	Рама. Сборочный чертеж	6
МПЗ.01.00.105	Ось	7
МПЗ.01.00.103	Прошивка	
МПЗ.01.00.102	Планка	
МПЗ.01.00.104	Прошивка	
МПЗ.01.00.201	Ступица	8
МПЗ.01.00.200 СБ	Колесо. Сборочный чертеж	
МПЗ.01.00.200 Сп	Спецификация колеса	
МПЗ.01.00.101	Уголок	
МПЗ.01.00.100 Сп	Спецификация рамы	9
МПЗ.01.00.000 Сп	Спецификация тележки	
МПЗ.01.01.000 Сп	Спецификация колеса	
МПЗ.01.01.000 Сп	Спецификация колеса	
МПЗ.02.00.000 СБ	Дверь в сборе. Сборочный чертеж	10
МПЗ.02.01.000 СБ	Дверь. Сборочный чертеж	11

Изм.	Лист	№ докум.	Подп.	Дата	Содержание альбома	Лит.	Лист	Листов
Разработ.		Мареев					1	4
Проверил		Мареев				ЦНИИЭП жилища		
Н.контр.		Мареев						
Утвердил		Мареев						

Копировал Зарубина Формат А4

Обозначение	Наименование	№ листа
МПЗ.02.00.100 СБ	Замок. Сборочный чертеж	12
МПЗ.02.00.102	Ручка	
МПЗ.02.00.101	Ось	
МПЗ.02.00.004	Втулка	13
МПЗ.02.00.003	Сектор	
МПЗ.02.00.001	Шайба	
МПЗ.02.00.002	Шайба	
МПЗ.02.00.008	Планка	14
МПЗ.02.00.007	Планка	
МПЗ.02.00.006	Планка	
МПЗ.02.00.005	Втулка	
МПЗ.02.00.000Сп	Спецификация двери в сборе	15
МПЗ.02.00.000 Сп	Спецификация двери в сборе	
МПЗ.02.01.000 Сп	Спецификация двери	
МПЗ.02.00.100 Сп	Спецификация замка	
МПЗ.03.00.000 СБ	Насадок. Сборочный чертеж	16
МПЗ.03.01.000СБ	Бункер. Сборочный чертеж	17
МПЗ.03.01.007	Ручка	18
МПЗ.03.01.006	Скоба	
МПЗ.03.01.002	Полоса	
МПЗ.03.00.101	Щека	
МПЗ.03.00.102	Труба	19
МПЗ.03.01.003	Втулка	
МПЗ.03.01.005	Лист	
МПЗ.03.02.001	Вилка	
МПЗ.03.01.004	Лист	20
МПЗ.03.01.001	Лист	
МПЗ.03.00.001	Скоба	
МПЗ.03.01.008	Ребро	
МПЗ.03.02.000СБ	Гребенка. Сборочный чертеж.	21
МПЗ.03.00.100 СБ	Кронштейн. Сборочный чертеж.	
МПЗ.03.02.000Сп	Спецификация гребенки	22
МПЗ.03.00.002	Шайба.	
МПЗ.03.02.003	Лист	

Изм.	Лист	№ докум.	Подп.	Дата	Содержание альбома	Лист 2

Копировал Зарубина Формат А4

Обозначение	Наименование	№ листа
МПЗ.03.02.002	Труба	22
МПЗ.03.00.800Сп.	Спецификация насадка	23
МПЗ.03.01.000 Сп	Спецификация бункера	
МПЗ.03.00.100 Сп	Спецификация кронштейна	
МПЗ.04.00.000 СБ	Клапан приемный. Сборочный чертеж.	24
МПЗ.04.00.000 СБ	Клапан приемный. Сборочный чертеж	25
МПЗ.04.00.004	Винт.	
МПЗ.04.00.300Сп	Спецификация хомута	
МПЗ.04.01.000СБ	Корпус в сборе. Сборочный чертеж	26
МПЗ.04.01.003	Скоба	27
МПЗ.04.01.002	Накладка	
МПЗ.04.01.004	Козырек	28
МПЗ.04.01.006	Захват радиусный	
МПЗ.04.01.005	Уголок	29
МПЗ.04.01.007	Уголок	
МПЗ.04.00.303	Шпилька	
МПЗ.04.00.302	Ушко	
МПЗ.04.01.001	Корпус.	30
МПЗ.04.00.100.СБ	Крышка декоративная. Сборочный чертеж	31
МПЗ.04.00.101	Крышка	32
МПЗ.04.00.105	Ручка	
МПЗ.04.00.200 СБ	Ковш. Сборочный чертеж	33
МПЗ.04.00.201	Ковш	34
МПЗ.04.00.102	Скоба	35
МПЗ.04.00.202	Лист верхний	
МПЗ.04.00.203	Петля	
МПЗ.04.00.301	Обод	36
МПЗ.04.00.300 СБ	Хомут. Сборочный чертеж	
МПЗ.04.00.002	Уплотнение	37
МПЗ.04.00.003	Гайка декоративная	
МПЗ.04.00.001	Ось	
МПЗ.04.00.000Сп	Спецификация клапана приемного	38
МПЗ.04.00.000Сп	Спецификация клапана приемного	
МПЗ.04.00.100	Спецификация крышки декоративной	

Изм.	Лист	№ докум.	Подп.	Дата	Содержание альбома	Лист 3

Копировал Зарубина Формат А4

Обозначение	Наименование	№ листа
МПЗ.04.01.000 Сп	Спецификация корпуса в сборе.	38
МПЗ.00.00.204	Обечайка	39
МПЗ.00.00.203	Уголок	
МПЗ.00.00.100 СБ	Фланец переходный. Сборочный чертеж.	
МПЗ.00.00.101	Лист	
МПЗ.00.00.200СБ	Фланец дефлектора. Сборочный чертеж.	40
МПЗ.00.00.201	Лист	
МПЗ.00.00.202	Обечайка	
МПЗ.00.00.102	Обечайка.	41
МПЗ.00.00.103	Обечайка.	
МПЗ.00.00.200 Сп	Спецификация фланца дефлектора.	
МПЗ.00.00.100 Сп	Спецификация фланца переходного.	
МПЗ.05.00.000 СБ	Дверь в сборе левая. Сборочный чертеж	42
МПЗ.05.01.000 СБ	Дверь левая. Сборочный чертеж	43
МПЗ.05.00.000 СБ	Спецификация двери левой в сборе	44
МПЗ.05.00.000 Сп	Спецификация двери левой в сборе	
МПЗ.05.01.000.Сп	Спецификация двери левой	
МПЗ.04.00.200 Сп	Спецификация ковша	

Изм.	Лист	№ докум.	Подп.	Дата	Содержание альбома	Лист 4

Копировал Зарубина Формат А4

Взам. инв. № | Инв. № дубл. | Подп. и дата | Инв. № подл. | Подп. и дата

Разд. 10.8-2 серия 85

I. Введение.

Рабочие чертежи типовых металлических и деревянных изделий мусоропровода, представленных в настоящем альбоме, обязательны для применения в типовых и индивидуальных проектах жилых домов, разрабатываемых ЦНИИЭП жилища.

Применение альбома типовых чертежей мусоропровода (совместно с альбомом строительных чертежей панельных камер мусороудаления) предусматривает необходимость разработки при выпуске каждого нового проекта только монтажной схемы мусоропровода и дополнительных, специфических для данного проекта, узлов и деталей.

II. Состав и назначение оборудования.

Тележка (черт. МП3.04.00.000) – является принадлежностью мусорокамеры, на которой контейнер вывозится к мусоровозу.

Дверь (черт. МП3.02.00.000) и дверь левая (черт. МП3.05.00.000) – трудносгораемые, с уплотненным притвором; являются комплектующими частями камер мусороудаления.

Насадок (черт. МП3.03.00.000) – также комплектующая часть мусорокамеры.

При установке крепится к закладным деталям камеры мусороудаления.

Изм.	Лист	№ докум.	Подп.	Дата	МП3 ПЗ Металлические и деревянные изделия мусоропровода МП3		
Разработ.		Мареев			Пояснительная записка	Лит	Лист 1	Листов 4
Проверил		Мареев				ЦНИИЭП жилища	
Н. контр.		Мареев					
Утв.		Мареев					

Копировал Зарубина Формат 11

4. Клапан приемный (черт. МП3.04.00.000) – устанавливается на промежуточных или этажных лестничных площадках.

Крепится к стволу мусоропровода хомутами с установкой резиновых прокладок.

5. Фланец переходной (черт. МП3.00.00.100) – служит для соединения ствола мусоропровода с вентиляционным каналом ствола.

6. Фланец дефлектора (черт. МП3.00.00.200) – служит для соединения вентиляционного канала ствола с дефлектором.

III. Технические требования:

Материалы:

Материалы применяемые для изготовления деталей, по своим качественным показателям должны соответствовать указанным в чертежах ГОСТ, ОСТ, ТУ, СТУ.

Сварка:

1. Заготовки свариваемых деталей, выполняемых из фасонного проката или листового материала должны быть отрихтованы и выправлены.
2. Контактные поверхности и кромки деталей перед сваркой зачищаются до металлического блеска и обезжириваются.
3. Поверхности швов должны быть равными, переход от шва к основному металлу должен быть плавным.
4. После сварки швы должны быть зачищены.

Изм.	Лист	№ докум.	Подп.	Дата	Пояснительная записка	Лист 2

Копировал: Зарубина Формат 11

Механическая обработка:

1. Механическая обработка должна быть выполнена в соответствии с размерами, допусками, указанными на чертежах.
2. Обработанные поверхности не должны иметь забоин, вмятин и ржавчины.
3. Все свободные размеры, ограниченные знаками обработки, выдерживаются в пределах 7 класса точности ОСТ 1010 и ГОСТ 2689-54.

Качество сборки:

Поверхности деталей неподвижных соединений должны иметь плотное прилегание, а детали подвижных соединений должны перемещаться без заеданий.

Наружная отделка:

Все наружные поверхности деталей / кроме подвижных соединений / покрыть грунтом ГФ-020 ГОСТ 4056-63 и окрасить масляной краской.

Методы испытаний:

Выпускаемые изделия должны быть приняты отделом технического контроля (ОТК) завода-изготовителя. На изделиях должны быть товарные знаки завода-изготовителя, утвержденные в установленном порядке.

Изм.	Лист	№ докум.	Подп.	Дата	Пояснительная записка.	Лист 3

Копировал Зарубина Формат 11

Упаковка, транспортировка и хранение:

Изделия транспортируются без упаковки при условии сохранения их от механических повреждений. Хранить изделия в закрытых помещениях или под навесом /защищать от воздействия атмосферных осадков/.

Изм.	Лист	№ докум.	Подп.	Дата	Пояснительная записка.	Лист 4

Копировал Зарубина Формат 11

Раздел 10.8-2 серия 83

Инв. № подл. | Подп. и дата | Взам. инв. № | Инв. № дубл. | Подп. и дата

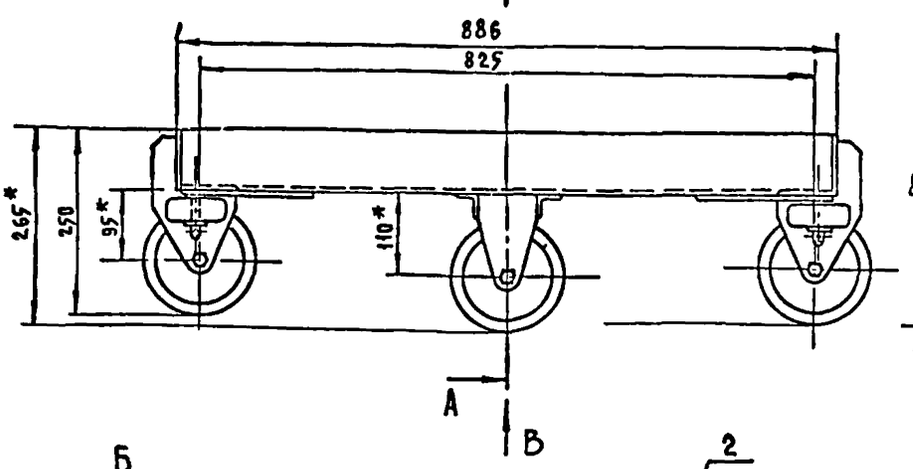

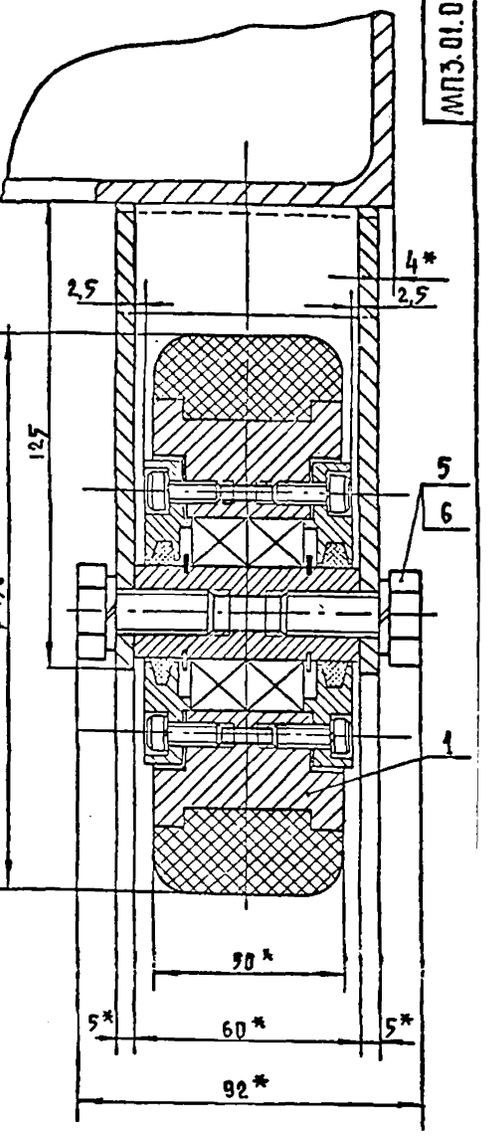

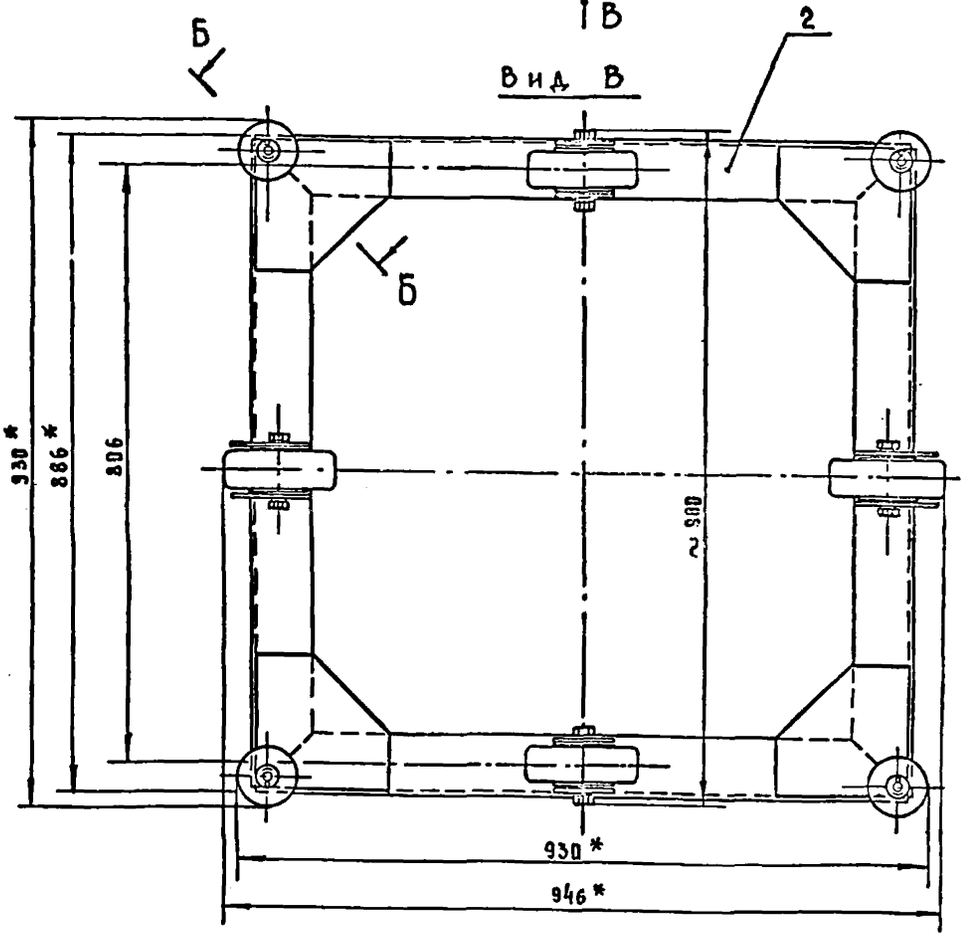

1* Размеры для справок.

2. Допускаемая непараллельность осей колес должна быть не более 1 мм.

Б - Б повёрнуто
М 1:2

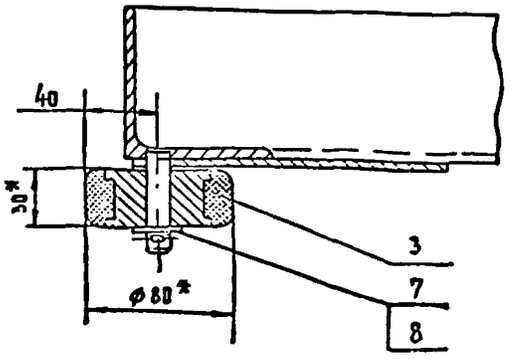

Грузоподъемность тележки – 500 кг

					МП3.01.00.000 СБ	
Изм.	Лист	№ докум.	Подп.	Дата		
Разраб.		Иванова			Тележка	Лит. / Масса / Масштаб
Пров.		Мареев			Сборочный чертеж	46 / 1:5
Т.контр.						Лист / Листов 1
Рук.		Мареев				ЦНИИЭП жилища
Н.контр.						
ГИП		Мареев				

РАЗДЕЛ 10.07-2 СЕРИЯ 05

МП3.01.01.000СБ

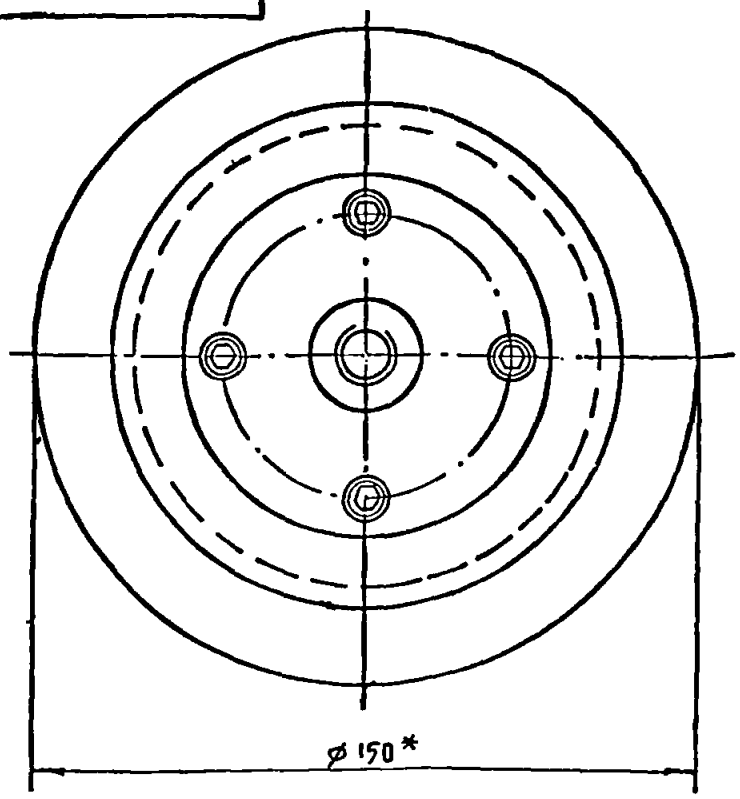

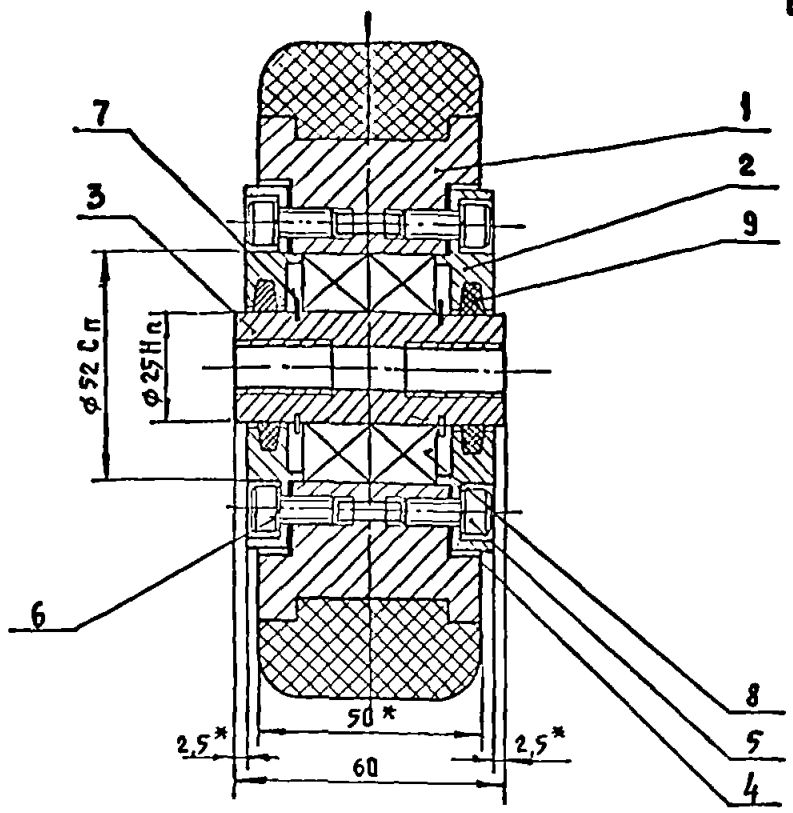

1.* Размеры для справок.
2. Сепараторы подшипников при сборке набить солидолом

Изм.	Лист	№ докум.	Подп.	Дата	МП3. 01. 01. 000 СБ		
Разраб.	Иванова				Колесо	Лит.	Масса 3.2	Масштаб 1:1
Пров.	Мареев				Сборочный чертеж	Лист	Листов 1
Т.контр.							
Н.контр.	Мареев					ЦНИИЭП жилища	
Утв.	Мареев						

Копировал Формат 12

Инв.№ подл. | Подп. и дата | Взам.инв.№ | Инв.№ дубл. | Подп. и дата

МП3.01.01.001

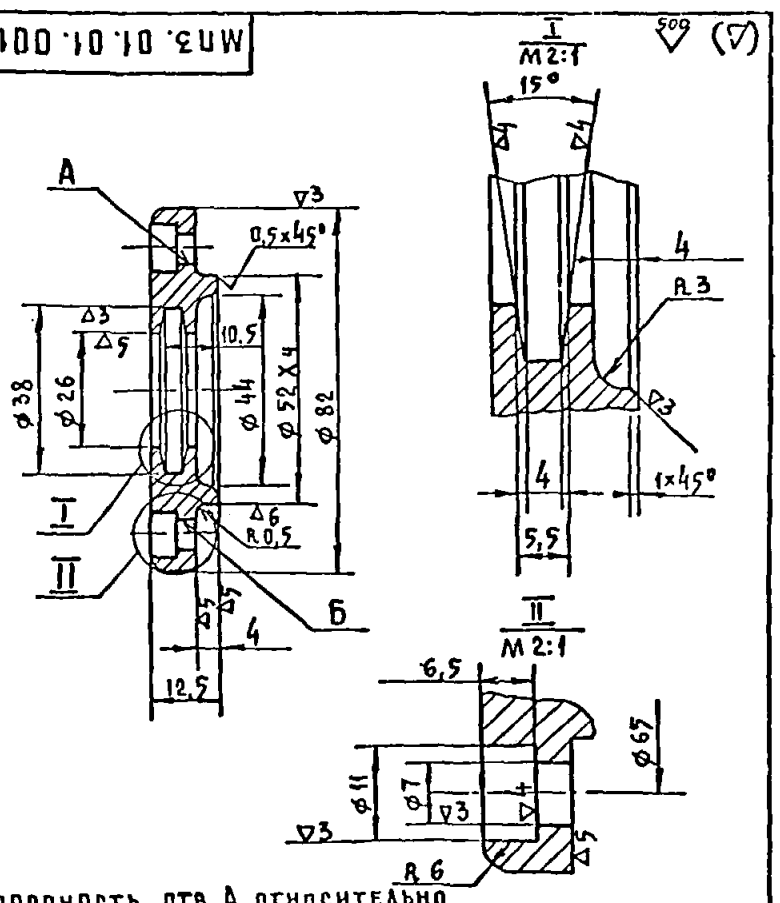

Несоосность отв. А относительно отв. Б не более 0,25 мм.

Изм.	Лист	№ докум.	Подп.	Дата	МП3. 01. 01. 001		
Разраб.	Иванова				Крышка	Лит.	Масса 0.31	Масштаб 1:1
Пров.	Мареев					Лист	Листов
Т.контр.							
Н.контр.	Мареев				Ст. 3 ГОСТ 380-71	ЦНИИЭП жилища	
Утв.	Мареев						

Копировал Формат 11

МП3.01.01.002

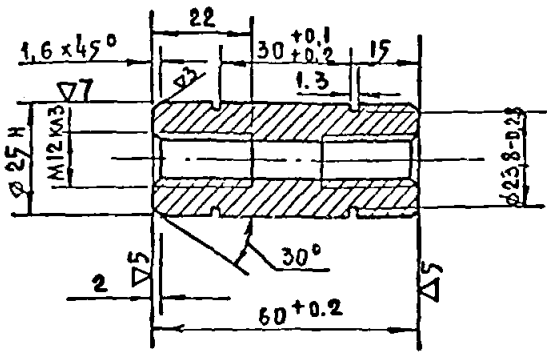

Изм.	Лист	№ докум.	Подп.	Дата	МП3. 01. 01. 002		
Разраб.	Иванова				Ось	Лит.	Масса 0.2	Масштаб 1:1
Пров.	Мареев					Лист	Листов 1
Т.контр.							
Н.контр.	Мареев				Сталь 45 ГОСТ 1050-60	ЦНИИЭП жилища	
Утв.	Мареев						

Копировал Формат 11

Раздел 10.8-2 серия 83

МП3.01.01.101

∇1 (∇)

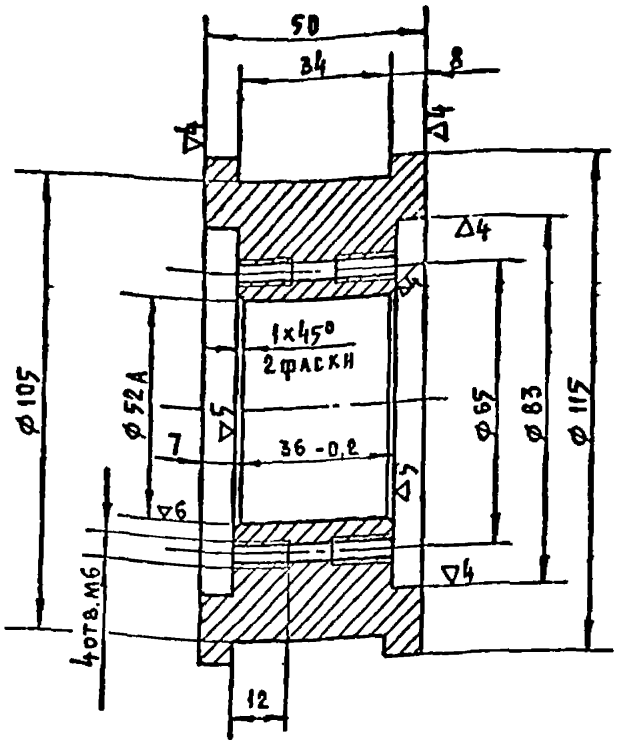

				МП3.01.01.101			
Изм.	Лист	№ докум.	Подп.	Дата	Ступица	Лит.	Масса 1.8	Масштаб 1:1
Разраб.		Иванова				Лист	Листов 1
Пров.		Мареев					
Т. контр.							
Н. контр.		Мареев			Сталь 3 ГОСТ 380-71	ЦНИИЭП жилища	
Утв.		Мареев					

Копировал Формат 11

Инв. № подл. | Подп. и дата | Взам. инв. № | Инв. № дубл. | Подп. и дата

МП3.01.01.100 СБ

5

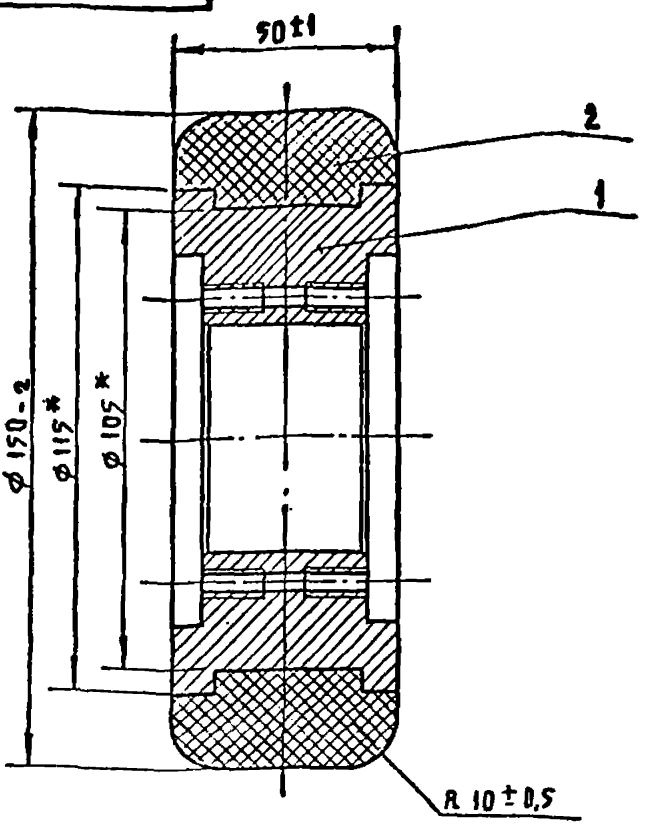

Шина вулканизируется к ступице согласно указанным размерам.

				МП3.01.01.100 СБ			
Изм.	Лист	№ докум.	Подп.	Дата	Колесо	Лит.	Масса 2	Масштаб 1:1
Разраб.		Иванова			Сборочный чертеж	Лист	Листов 1
Пров.		Мареев					
Т. контр.							
Н. контр.		Мареев				ЦНИИЭП жилища	
Утв.		Мареев					

Копировал Формат 11

Инв. № подл. | Подп. и дата | Взам. инв. № | Инв. № дубл. | Подп. и дата

МП3.01.01.003

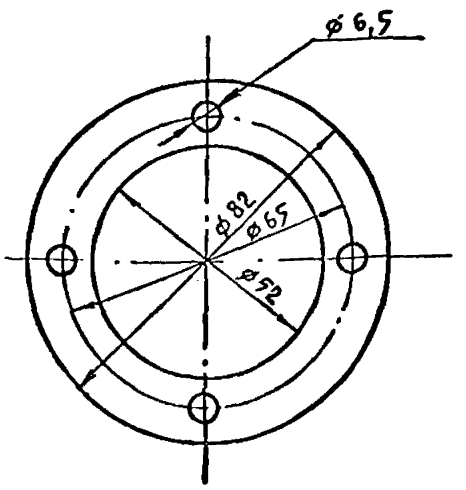

				МП3.01.01.003			
Изм.	Лист	№ докум.	Подп.	Дата	Прокладка	Лит.	Масса 0.004	Масштаб 1:1
Разраб.		Иванова				Лист	Листов 1
Пров.		Мареев					
Т. контр.							
Н. контр.		Мареев			Картон прокладочный А-1 ГОСТ 9347-60	ЦНИИЭП жилища	
Утв.		Мареев					

Копировал Формат 11

Дет. 10.07 серия 03

Формат	Зона	Поз.	Обозначение	Наименование	Кол.	Примечание
				Документация		
11			МП3.01.01.100 СБ	Сборочный чертеж		
				Детали		
11		1	МП3.01.01.101	Ступица	1	
5.4		2	МП3.01.01.102	Шина		
				Резина техническая		
				ГОСТ 7338-65		

				МП3.01.01.100			
Изм.	Лист	№ докум.	Подп.	Дата	Колесо	Лит.	Лист	Листов 1
Разраб.		Иванова				ЦНИИЭП жилища	
Пров.		Мареев					
Рук.		Мареев					
Н. контр.							
Утв.		Мареев					

Копировал Формат 11

Инв. № подл. | Подп. и дата | Взам. инв. № | Инв. № дубл. | Подп. и дата

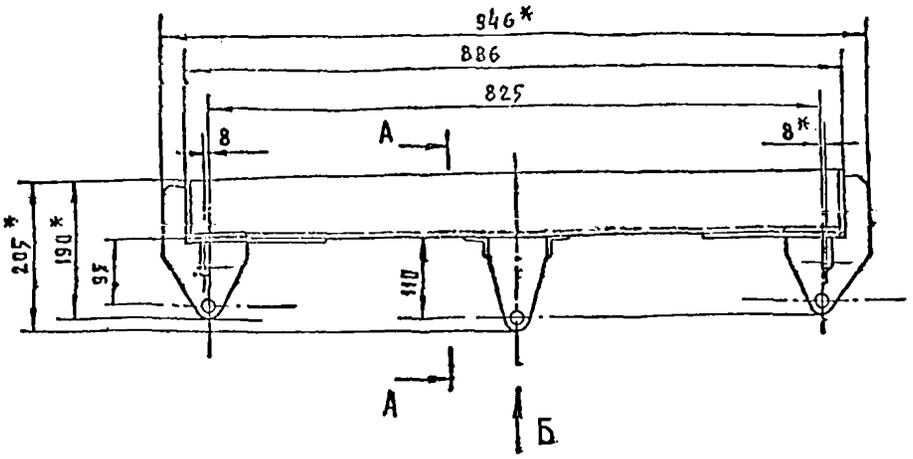

В – В повернуто
М 1:2

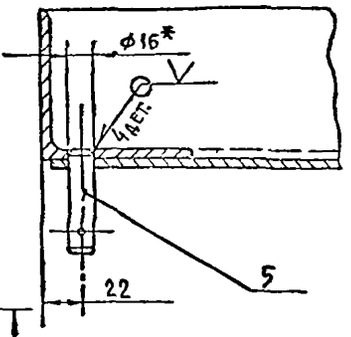

Вид Б

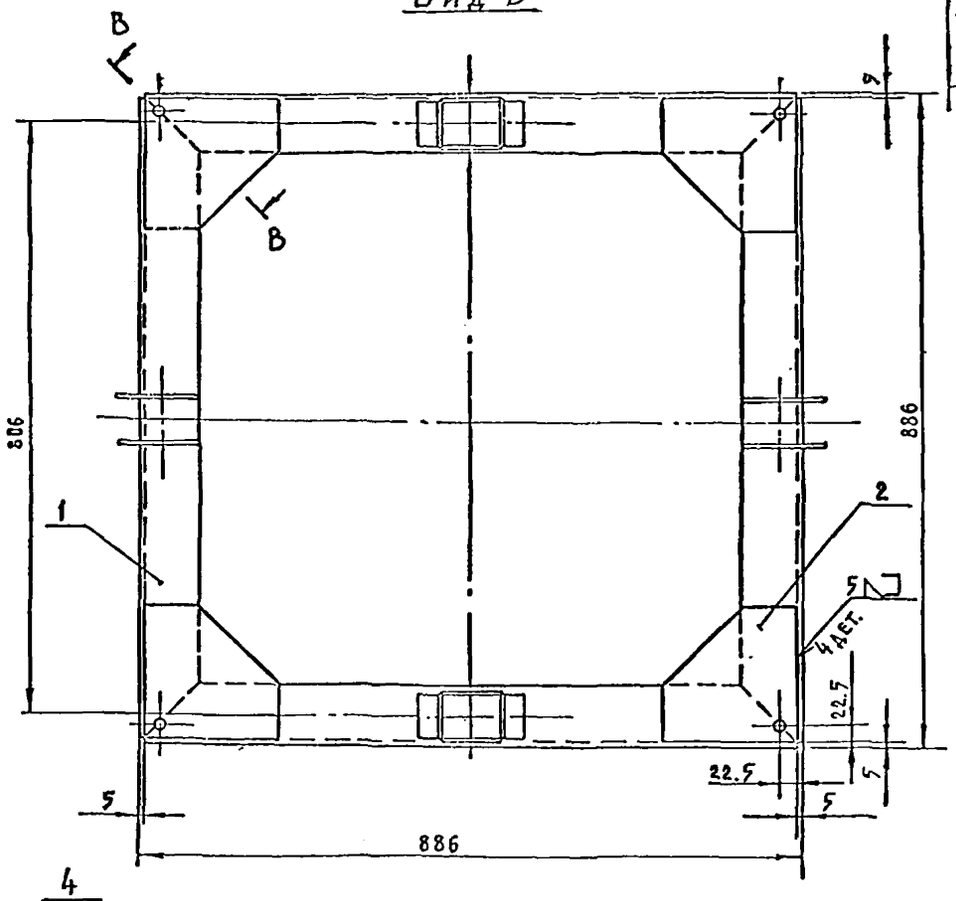

А – А
М 1:2

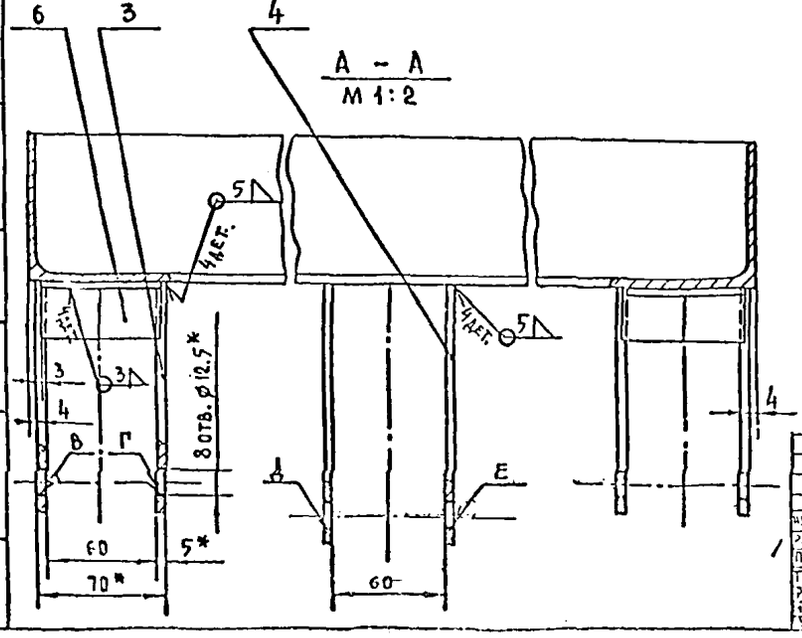

1.* Размеры для справок.
2. Несоосность отв. „В" относительно отв. „Г" и отв. „Д" относительно отв. „Е" не более 0.25 мм.
3. Сварку производить электродом Э-42 ГОСТ 9467-60.
4. Отверстия ф16 под ось поз. 5 обработать после сварки детали поз. 1 с деталями поз. 2.

				МПЗ.01.00.100 СБ			
Изм.	Лист	№ докум.	Подп.	Дата	Рама	Лит.	Масса	Масштаб
Разраб.		Иванова			Сборочный чертеж		30.7	1:5
Пров.		Мареев				Лист	Листов 1	
Т. контр.								
Рук.		Мареев						
Н. контр.								
Утв.		Мареев						

Копировал Кулешова Формат 22

Раздел 10.8-2 серия 83

МПЗ. 01. 00. 105

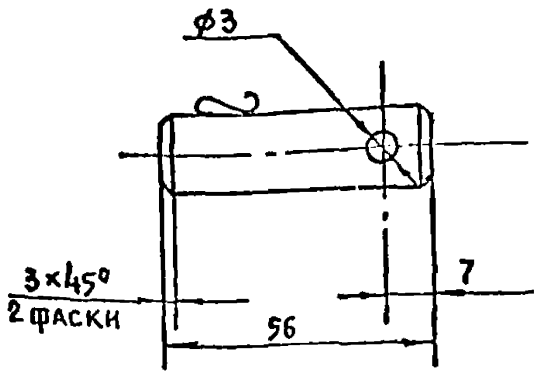

Изм.	Лист	№ докум.	Подп.	Дата	МПЗ. 01. 00. 105			
Разраб.		Иванова			Ось	Лит.	Масса	Масштаб
Пров.		Мареев					0.08	1:1
Т. контр.						Лист	Листов 1	
Н. контр.		Мареев			Круг 16 ГОСТ 2590-57 / 3 ГОСТ 535-58	ЦНИИЭП жилища		
УГВ		Мареев						

Копировал Формат А1

МПЗ. 01. 00. 103

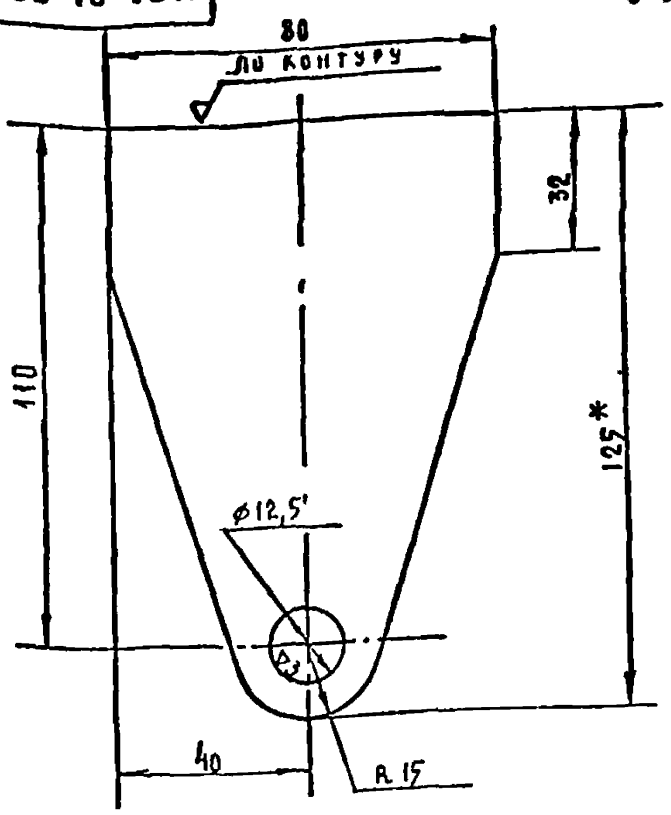

Изм.	Лист	№ докум.	Подп.	Дата	МПЗ. 01. 00. 103			
Разраб.		Иванова			Проушина	Лит.	Масса	Масштаб
Пров.		Мареев					0.3	1:1
Т. контр.						Лист	Листов 1	
Н. контр.		Мареев			Лист 5 ГОСТ 5681-57 / Ст.3 ГОСТ 14637-69	ЦНИИЭП жилища		
УГВ		Мареев						

Копировал Формат А1

МПЗ. 01. 00. 102

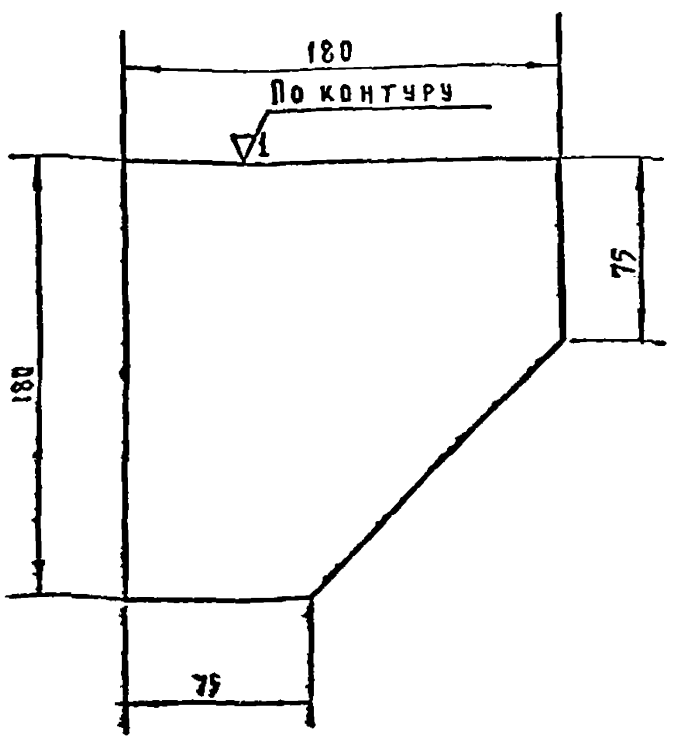

Изм.	Лист	№ докум.	Подп.	Дата	МПЗ. 01. 00. 102			
Разраб.		Иванова			Планка	Лит.	Масса	Масштаб
Пров.		Мареев					1.06	1:2
Т. контр.						Лист	Листов 1	
Н. контр.		Мареев			Лист 5 ГОСТ 5681-57 / Ст.3 ГОСТ 14637-69	ЦНИИЭП жилища		
УГВ		Мареев						

Копировал Формат А1

МПЗ. 01. 00. 104

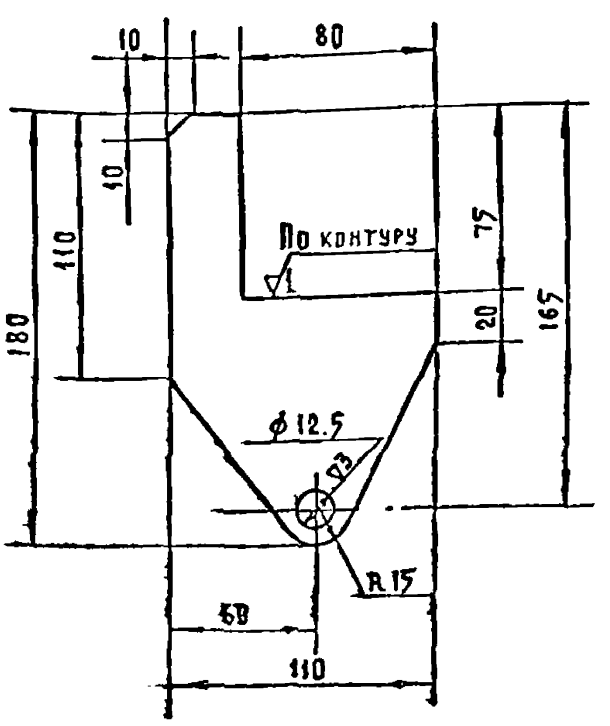

Изм.	Лист	№ докум.	Подп.	Дата	МПЗ. 01. 00. 104			
Разраб.		Иванова			Проушина	Лит.	Масса	Масштаб
Пров.		Мареев					0.4	1:2
Т. контр.						Лист	Листов 1	
Н. контр.		Мареев			Лист 5 ГОСТ 5681-57 / Ст.3 ГОСТ 14637-69	ЦНИИЭП жилища		
УГВ		Мареев						

Копировал Формат А1

Раздел 10.8-2 серия 83

Инв. № подл. | Подп. и дата | Взам. инв. № | Инв. № дубл. | Подп. и дата

МП3.01.00.201

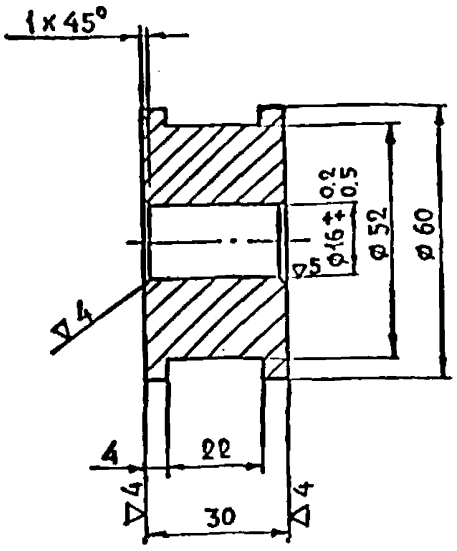

Изм	Лист	№ докум.	Подп.	Дата
Разраб.		Иванова		
Пров.		Мареев		
Т. контр.				
Н. контр.		Мареев		
Утв.		Мареев		

МП3.01.00.201

Ступица

Лит	Масса	Масштаб
	0.5	1:1

Лист | Листов 1

Ст.3 ГОСТ 380-71

ЦНИИЭП жилища

Копировал Формат 11

МП3.01.00.200 СБ

8

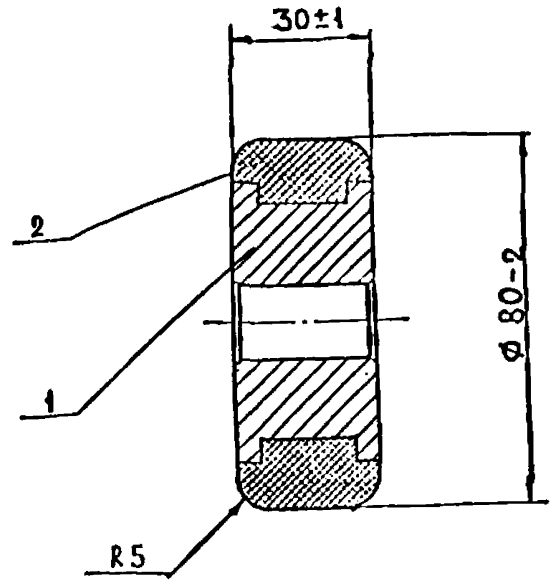

Шина вулканизируется к ступице согласно указанным размерам

Изм	Лист	№ докум.	Подп.	Дата
Разраб.		Иванова		
Пров.		Мареев		
Т. контр.				
Н. контр.		Мареев		
Утв.		Мареев		

МП3.01.00.200 СБ

Колесо

Сборочный чертёж

Лит	Масса	Масштаб
	0,6	1:1

Лист | Листов 1

ЦНИИЭП жилища

Копировал Формат 11

Формат	Зона	Поз	Обозначение	Наименование	Кол	Примечание
				Документация		
11			МП3.01.00.200 СБ	Сборочный чертёж		
				Детали		
11		1	МП3.01.00.201	Ступица	1	
Б4		2	МП3.01.00.202	Шина		
				Резина техническая		
				ГОСТ 7338-65	1	

Изм	Лист	№ докум.	Подп.	Дата
Разраб.		Иванова		
Пров.		Мареев		
Руков.		Мареев		
Н. контр.				
Утв.		Мареев		

МП3.01.00.200

Колесо

Лит	Лист	Листов
		1

ЦНИИЭП жилища

Копировал Формат 11

МП3.01.00.101

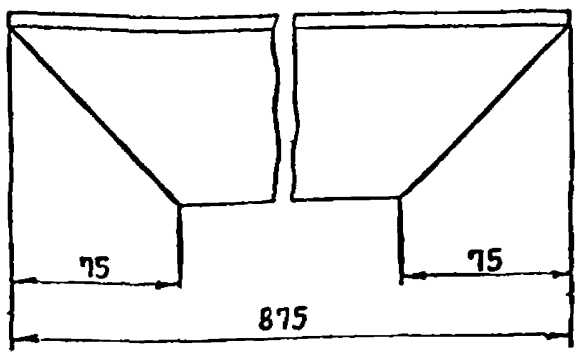

Изм	Лист	№ докум.	Подп.	Дата
Разраб.		Иванова		
Пров.		Мареев		
Т. контр.				
Н. контр.		Мареев		
Утв.		Мареев		

МП3.01.00.101

Уголок

Лит	Масса	Масштаб
	5,75	1:2

Лист | Листов 1

Уголок Б-20×20×5,5 ГОСТ 8509-57 Равнобок Ст3 ГОСТ 535-58

ЦНИИЭП жилища

Копировал Формат 11

Формат	Зона	Поз.	Обозначение	Наименование	Кол.	Примечание
				Документация		
22			МП3.01.00.100 СБ	Сборочный чертёж		
				Детали		
11		1	МП3.01.00.101	Уголок	4	
11		2	МП3.01.00.102	Плита	4	
11		3	МП3.01.00.103	Проушина	4	
11		4	МП3.01.00.104	Проушина	4	
11		5	МП3.01.00.105	Ось	4	
64		6		Уголок		
				Уголок 32×32×4 ГОСТ 8509-57		
				равнобок. Ст.3 ГОСТ 535-58		
				ℓ = 64	4	0,093 кг.

Инв. № подл. | Подп. и дата | Взам. инв. № | Инв. № дубл. | Подп. и дата

Изм.	Лист	№ докум.	Подп.	Дата
Разраб.		Иванова		
Пров.		Мареев		
Рук.		Марев		
Н. контр.				
Утв.		Мареев		

МП3.01.00.100

Рама

Лит.	Лист	Листов
		1

ЦНИИЭП жилища

Копировал Формат А1

Формат	Зона	Поз.	Обозначение	Наименование	Кол.	Примечание
				Документация		
22			МП3.01.00.000 СБ	Сборочный чертёж		
				Сборочные единицы		
12		1	МП3.01.01.000	Колесо	4	
22		2	МП3.01.00.100	Рама	1	
11		3	МП3.01.00.200	Колесо	4	
				Стандартные изделия		
		5		Болт М12×22.36		
				ГОСТ 7798-70	2	
		6		Шайба пруж. 12Н65Г		
				ГОСТ 6402-70	2	
		7		Шайба 16		
				ГОСТ 11371-68	8	
		8		Шплинт		
				ГОСТ 397-66		
				3×26-005	4	

Инв. № подл. | Подп. и дата | Взам. инв. № | Инв. № дубл. | Подп. и дата

Изм.	Лист	№ докум.	Подп.	Дата
Разраб.		Иванова		
Пров.		Мареев		
Руков.		Мареев		
Н. контр.				
Утв.		Мареев		

МП3.01.00.000

Тележка

Лит.	Лист	Листов
		1

ЦНИИЭП жилища

Копировал Формат А1

Формат	Зона	Поз.	Обозначение	Наименование	Кол.	Примечание
		9		Сальник		
				Войлок ГС5		
				ГОСТ 6308-71	2	

Альбом 10.8-2 серия 83

Инв. № подл. | Подп. и дата | Взам. инв. № | Инв. № дубл. | Подп. и дата

Изм.	Лист	№ докум.	Подп.	Дата

МП3.01.01.000 Лист 2

Копировал Формат А1

Формат	Зона	Поз.	Обозначение	Наименование	Кол.	Примечание
				Документация		
12			МП3.01.01.000 СБ	Сборочный чертёж		
				Сборочные единицы		
11		1	МП3.01.01.100	Колесо	1	
				Детали		
11		2	МП3.01.01.001	Крышка	2	
11		3	МП3.01.01.002	Ось	1	
11		4	МП3.01.01.003	Прокладка	2	
				Стандартные изделия		
		5		Болт ГОСТ 5993-58		
				М6×15-36	8	
		6		Шайба пружинная		
				ГОСТ 6402-70		
				6л 65г	8	
		7		Кольцо запорное		
				25 мн 470-61		
				ГОСТ 9389-60	2	
		8		Подшипник № 205		
				ГОСТ 8338-57	2	

Инв. № подл. | Подп. и дата | Взам. инв. № | Инв. № дубл. | Подп. и дата

Изм.	Лист	№ докум.	Подп.	Дата
Разраб.		Иванова		
Пров.		Мареев		
Руков.		Мареев		
Н. контр.				
Утв.		Мареев		

МП3.01.01.000

Колесо

Лит.	Лист	Листов
	1	2

ЦНИИЭП жилища

Копировал

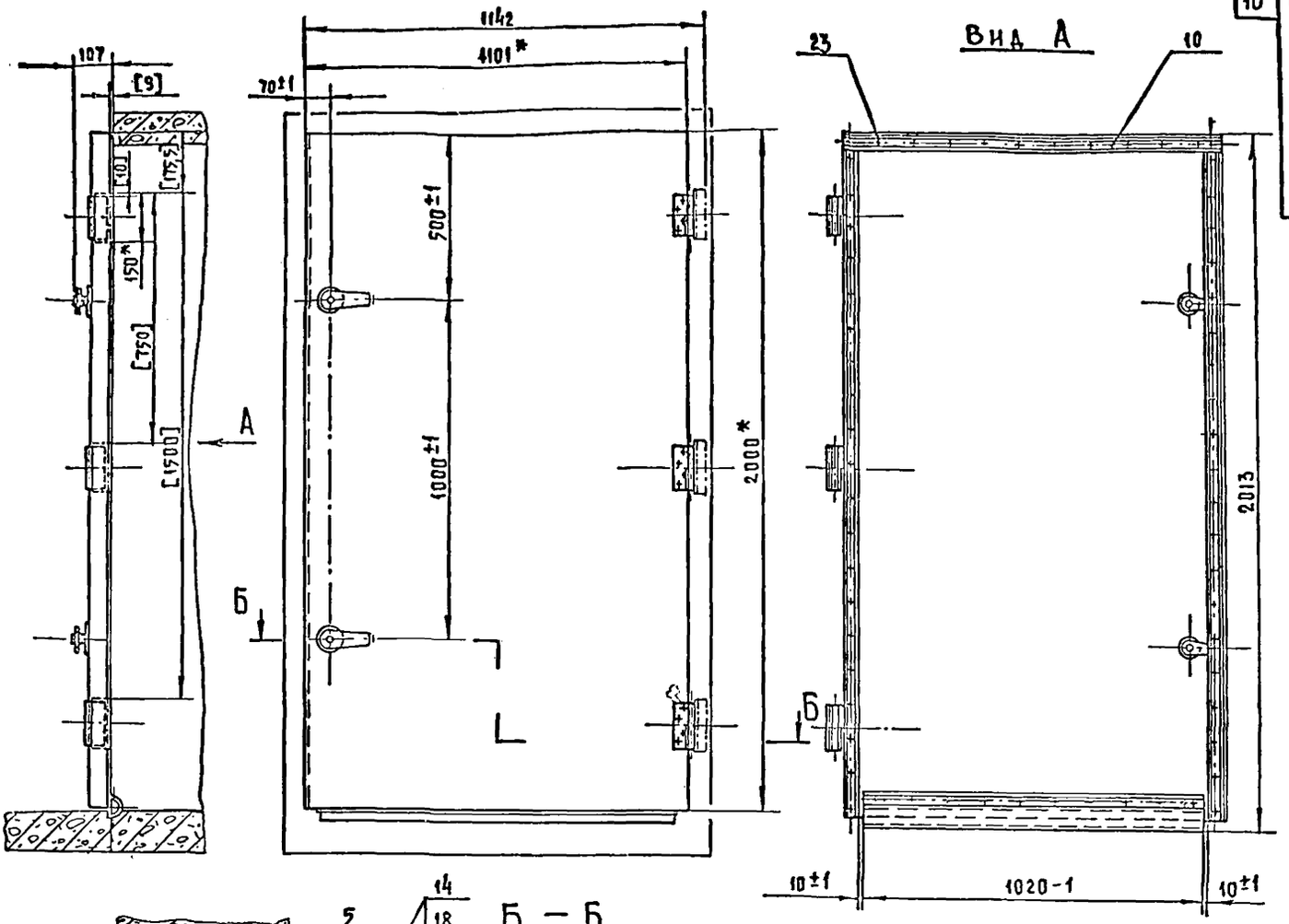

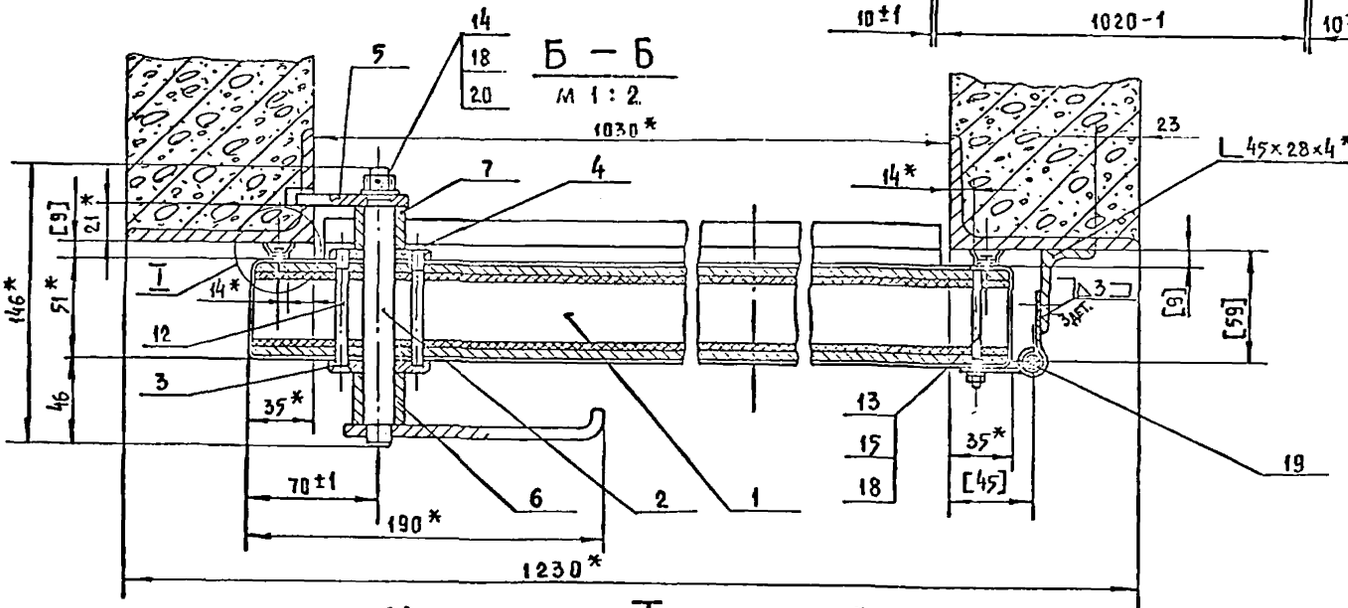

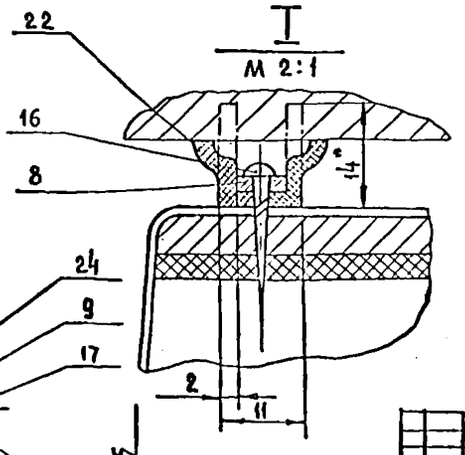

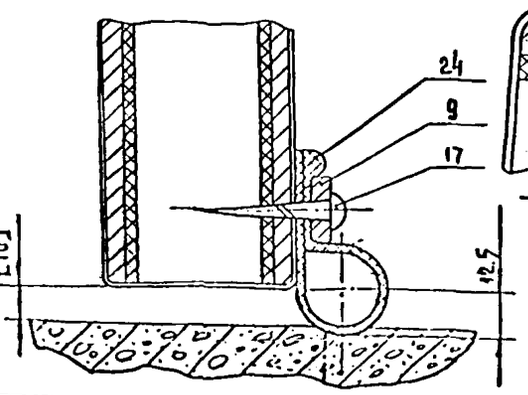

1* Размеры для справок.

2. Обработку отв. под шурупы производить при сборке по отверстиям в деталях поз. 8; 9; 10.

3. Петли поз. 20 привариваются к несущему уголку мусорокамеры по месту, с выдержкой указанных в [ ] скобках размеров.

Изм.	Лист	№ докум.	Подп.	Дата	МП3.02.00.000 СБ		
Разраб.		Иванова			Дверь в сборе. Сборочный чертеж	Лит.	Масса	Масштаб
Пров.		Мартев					56	1:10
Т. контр.						Лист	Листов 1	
Рукод.		Мартев				ЦНИИЭП жилища		
Н. контр.		Мартев						
Утв.		Мартев						

МП3.02.01.000СБ

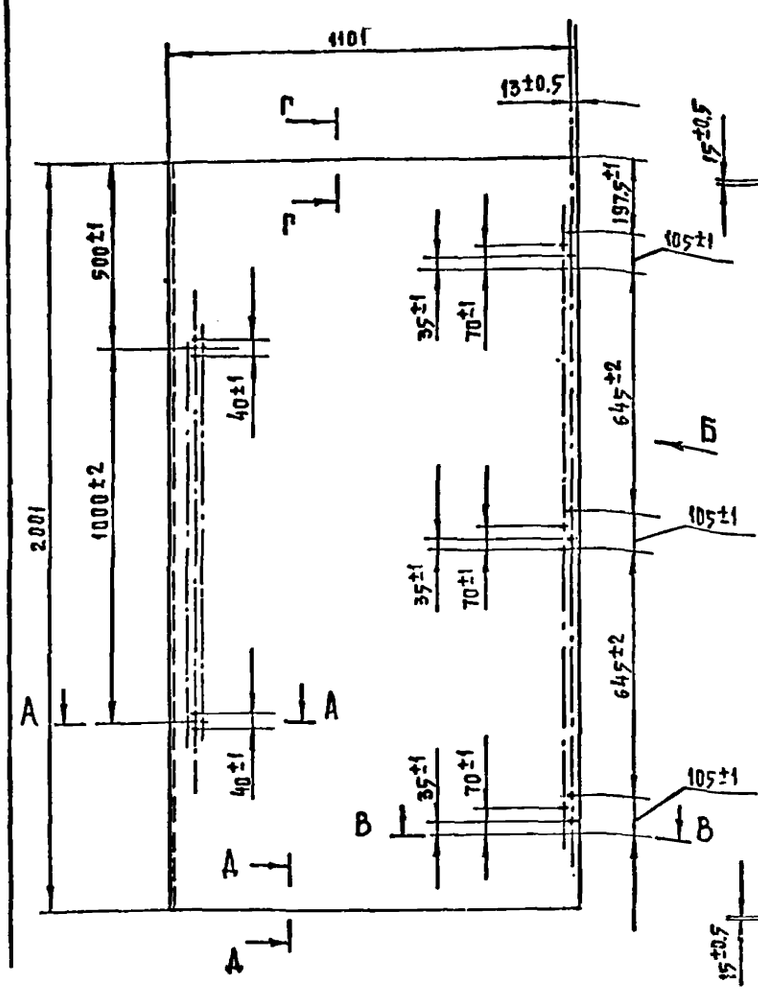

Вид Б

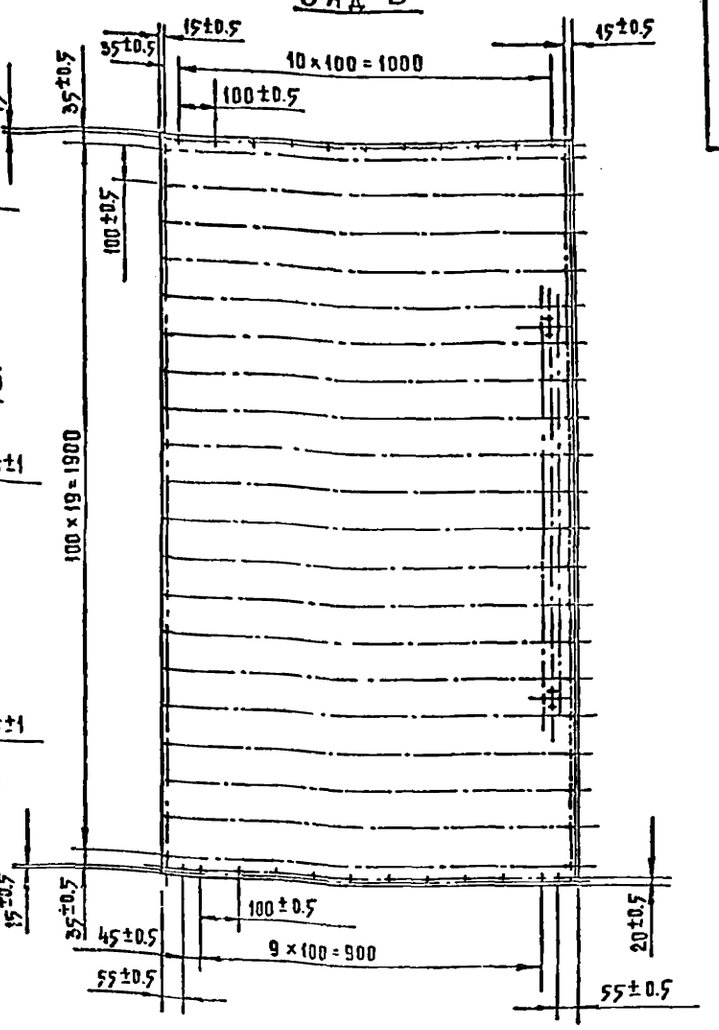

А – А
М 1:1

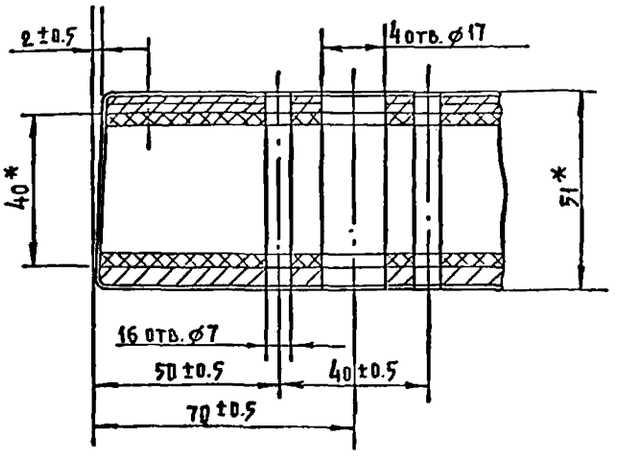

Д – Д
М 1:1

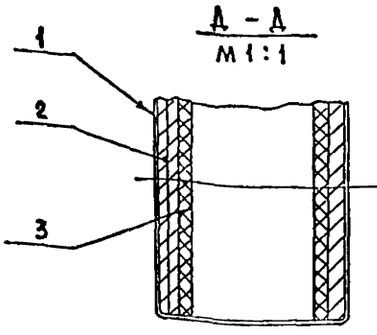

1 Сталь кровельная S-0.5мм ГОСТ 8075-56.
2 Картон асбестовый 3 ГОСТ 2850-58.
3 Картон асбестовый 3 ГОСТ 2850-58.
Полотно двери Д 6 ГОСТ 6629-64.
Картон асбестовый 3 ГОСТ 2850-58.
Сталь кровельная S-0.5мм ГОСТ 8075-56

1. *Размеры для справок.
2. Полотно двери обшивается по аналогии с дверью типа ДТ (дверь трудновозгораемая) – по отраслевому стандарту: „Двери деревянные входные наружные, тамбурные и служебные для жилых и общественных зданий."

В – В
М 1:1

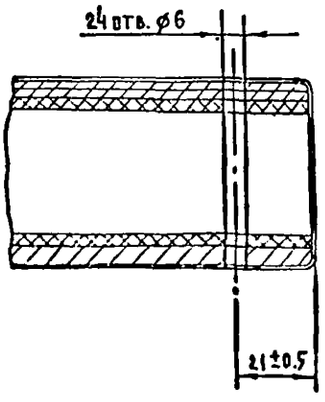

Г – Г повернуто
М 1:1

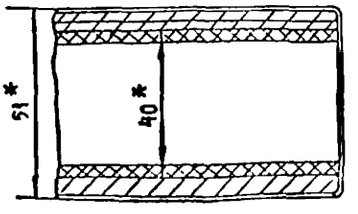

Раздел 10.8-2 серия 83

Инв.№ подл. | Подпись и дата | Взам.инв.№ | Инв.№ дубл. | Подпись и дата

Изм.	Лист	№ докум.	Подп.	Дата
Разраб.		Иванова		
Пров.		Мареев		
Т.контр.				
Рук.		Мареев		
Н.контр.		Мареев		
Утв.		Мареев		

МП3.02.01.000 СБ

Дверь
Сборочный чертеж

Лит.	Масса	Масштаб
	52	1:10
Лист	Листов 1	

ЦНИИЭП жилища

МП3.02.00.100СБ

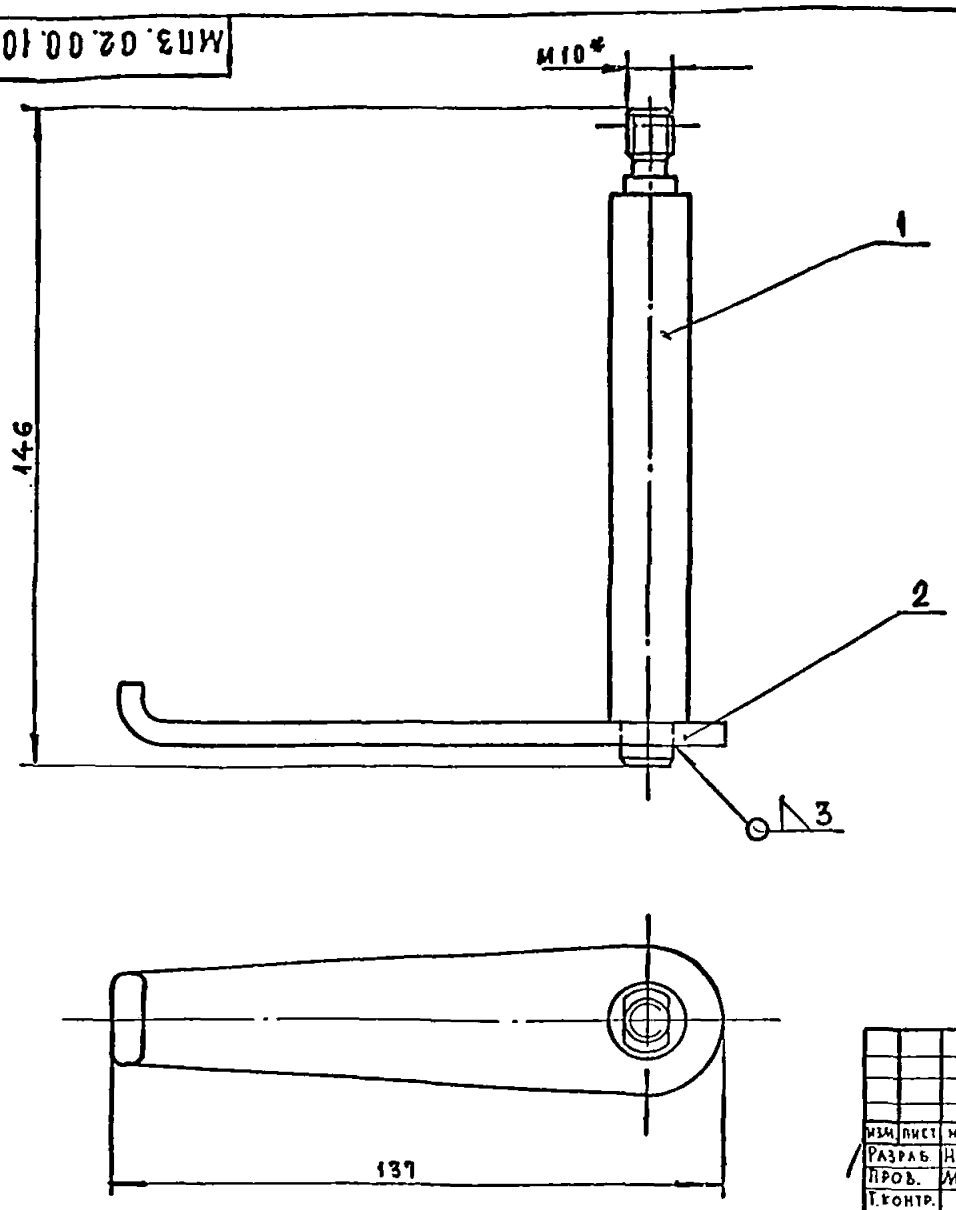

1* Размер для справки

2. Сварку производить электродом Э-42. ГОСТ 9467-60

					МП3.02.00.100СБ			
Изм.	Лист	№ докум.	Подп.	Дата	Замок	Лит	Масса	Масшт.
Разраб.		Иванова			Сборочный чертеж		0.45	1:1
Пров.		Мареев				Лист	Листов 1	
Т.контр.								
Рук.		Мареев				ЦНИИЭП жилища		
Н.контр.		Мареев						
Утв.		Мареев						

Формат 12.

МП3.02.00.102

(▽) ∼

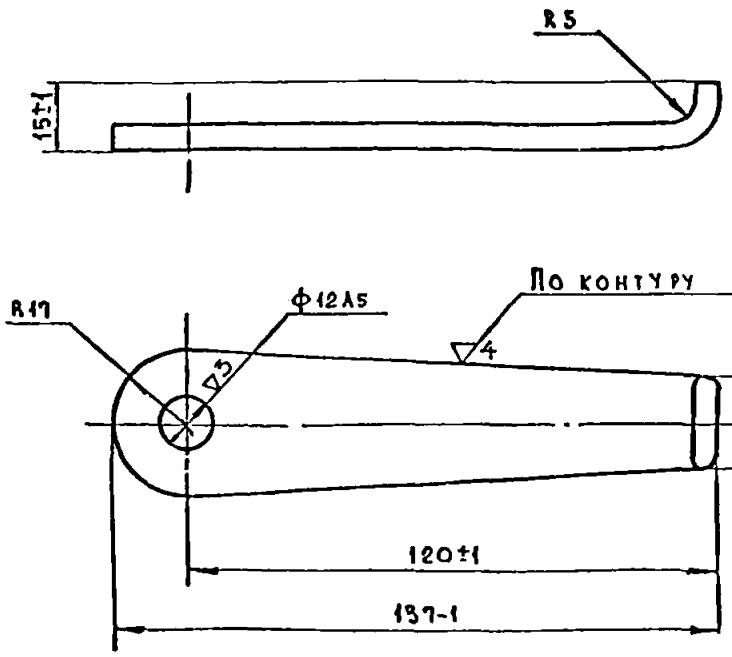

					МП3.02.00.102			
Изм.	Лист	№ докум.	Подп.	Дата	Ручка	Лит	Масса	Масшт.
Разраб.		Иванова					0.23	1:1
Пров.		Мареев				Лист	Листов 1	
Т.контр.								
Н.контр.		Мареев			Лист 5 ГОСТ 5681-57	ЦНИИЭП жилища		
Утв.		Мареев			СТ3 ГОСТ 14637-69			

Формат 11

МП3.03.00.101

▽3 (▽)

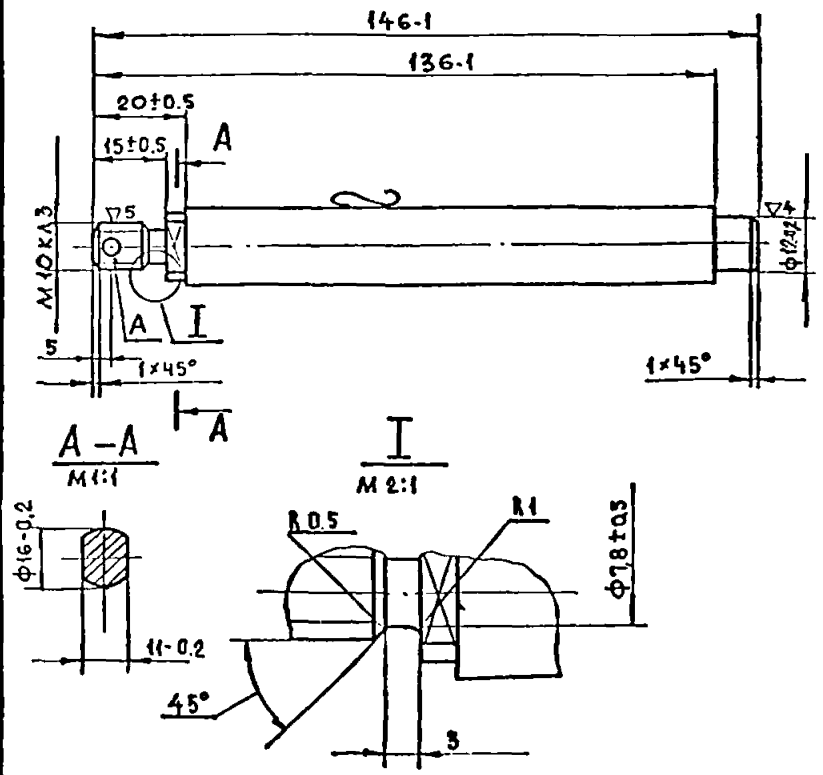

Отверстие „А" (ф2.5мм) под. шплинт сверлить при сборке

					МП3.02.00.101			
Изм.	Лист	№ докум.	Подп.	Дата	Ось	Лит	Масса	Масшт.
Разраб.		Иванова					0.22	1:1
Пров.		Мареев				Лист	Листов 1	
Т.контр.								
Н.контр.		Мареев			Круг В16 ГОСТ 2590-71	ЦНИИЭП жилища		
Утв.		Мареев			СТ3 ГОСТ 535-58			

Формат 11

Раздел 10.8-2 серия 83

Инв.№ подл. | Подп. и дата | Взам. инв.№ | Инв.№ дубл. | Подп. и дата

МПЗ.02.00.004

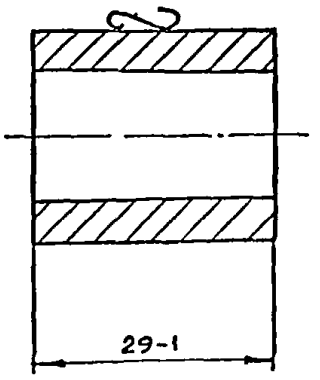

Изм	Лист	№ докум.	Подп.	Дата	МП3.02.00.004			
Разраб.	Иванова				Втулка	Лит	Масса	Масштаб
Пров.	Мареев						0,1	2:1
Т.контр.						Лист	Листов 1	
Н.контр.	Мареев				Труба 25×4 ГОСТ 8734-58 / А20 ГОСТ 8733-66	ЦНИИЭП жилища		
Утв.	Мареев			11.73				

Инв.№ подл. | Подп. и дата | Взам.инв.№ | Инв.№ дубл. | Подп. и дата

Формат А1

МПЗ.02.00.003

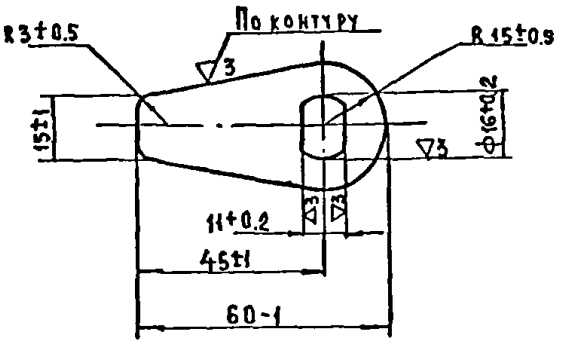

Изм	Лист	N докум.	Подп.	Дата	МП3.02.00.003			
Разраб.	Иванова				Сектор	Лит	Масса	Масштаб
Пров.	Мареев						0,05	1:1
Т.контр.						Лист	Листов 1	
Н.контр.	Мареев				Лист 6 ГОСТ 5681-57 / СТЗ ГОСТ 14637-69	ЦНИИЭП жилища		
Утв.	Мареев			11.73				

Инв.№ подл. | Подп. и дата | Взам.инв.№ | Инв.№ дубл. | Подп. и дата

Формат А1

МПЗ.02.00.001

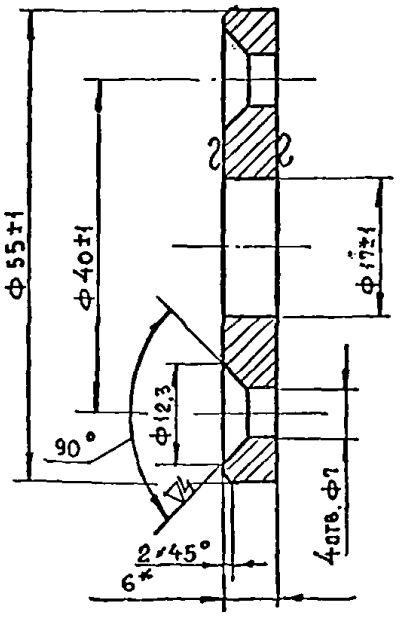

Изм	Лист	N докум.	Подп.	Дата	МП3.02.00.001			
Разраб.	Иванова				Шайба	Лит	Масса	Масштаб
Пров.	Мареев						0,1	2:1
Т.контр.						Лист	Листов 1	
Н.контр.	Мареев				Лист 6 ГОСТ 5681-57 / СТЗ ГОСТ 14637-69	ЦНИИЭП жилища		
Утв.	Мареев			11.73				

Разделы 10.8-2 серия 83

Инв.№ подл. | Подп. и дата | Взам.инв.№ | Инв.№ дубл. | Подп. и дата

Формат А1

МПЗ.02.00.002

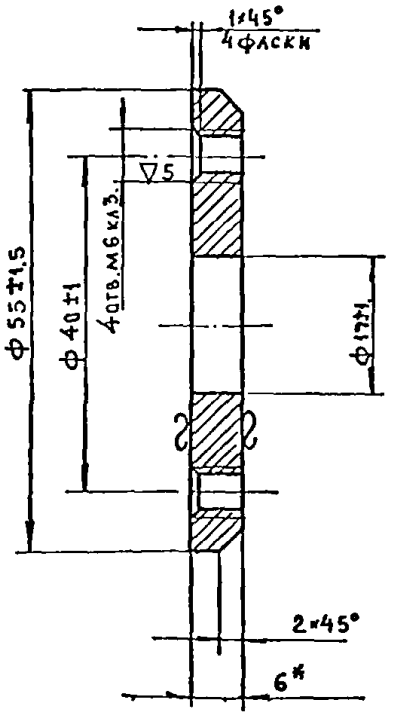

Изм	Лист	N докум	Подп	Дата	МП3.02.00.002			
Разраб.	Иванова				Шайба	Лит	Масса	Масштаб
Пров.	Мареев						0,1	2:1
Т.контр.						Лист	Листов 1	
Н.контр.	Мареев				Лист 6 ГОСТ 5681-57 / СТЗ ГОСТ 14637-69	ЦНИИЭП жилища		
Утв.	Мареев			11.73				

Инв.№ подл. | Подп. и дата | Взам.инв.№ | Инв.№ дубл. | Подп. и дата

Формат А1

МП3.02.00.008

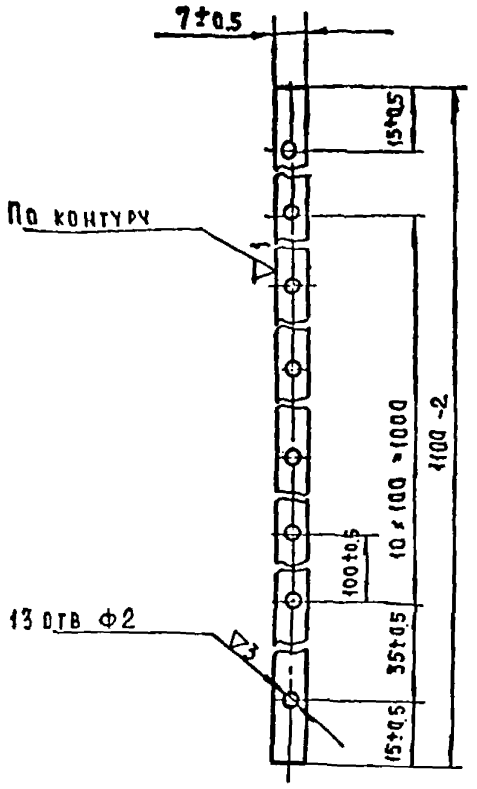

Изм.	Лист	№ докум.	Подп.	Дата	Планка	Лит.	Масса	Масшт.
Разраб.		Иванова					0.12	1:1
Пров.		Мареев				Лист	Листов 1	
Т.контр.								
Н.контр.		Мареев			ЦНИИЭП жилища			
Утв.		Мареев						

Инв.№ подл. | Подп. и дата | Взам.инв.№ | Инв.№ дубл. | Подп. и дата

Лист В2 ГОСТ 3680-57
Ст.3 ГОСТ 16523-70

Формат А1

МП3.02.00.007

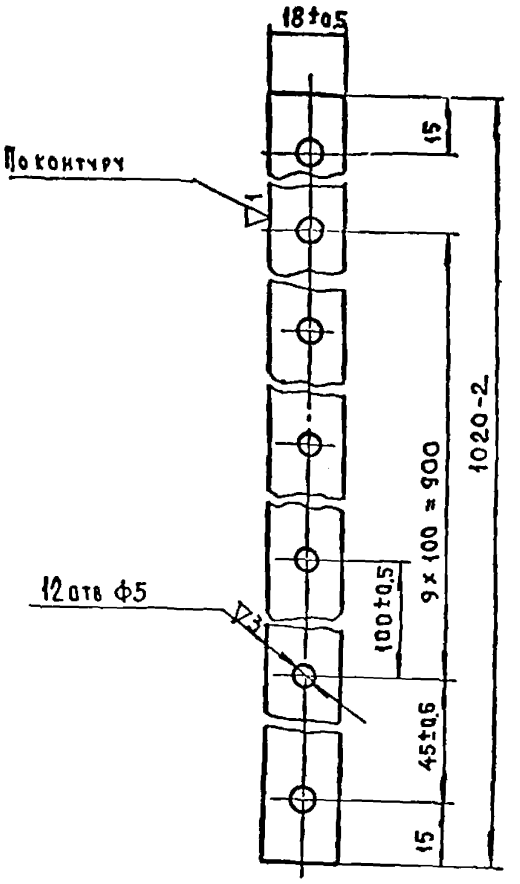

Изм.	Лист	№ докум.	Подп.	Дата	Планка	Лит.	Масса	Масшт.
Разраб.		Иванова					0.43	1:1
Пров.		Мареев				Лист	Листов 1	
Т.контр.								
Н.контр.		Мареев			ЦНИИЭП жилища			
Утв.		Мареев						

Инв.№ подл. | Подп. и дата | Взам.инв.№ | Инв.№ дубл. | Подп. и дата

Лист В-3 ГОСТ 3680-57
3-IV Ст.3 ГОСТ 16523-70

Формат А1

МП3.02.00.006

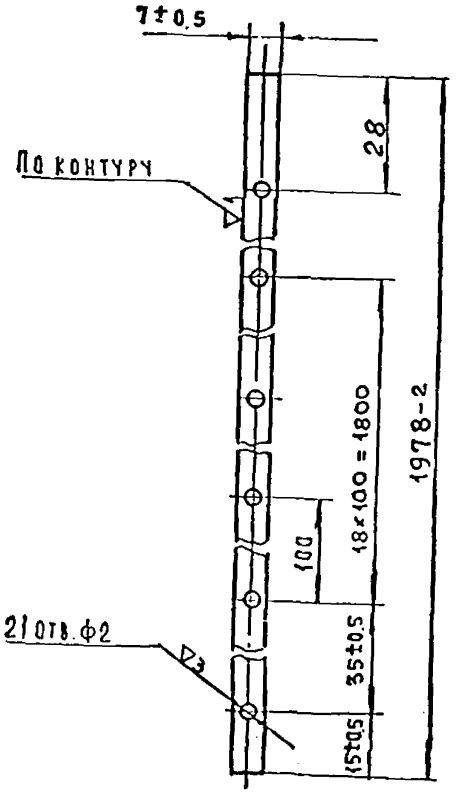

Изм.	Лист	№ докум.	Подп.	Дата	Планка	Лит.	Масса	Масшт.
Разраб.		Иванова					0.21	1:1
Пров.		Мареев				Лист	Листов 1	
Т.контр.								
Н.контр.		Мареев			ЦНИИЭП жилища			
Утв.		Мареев						

Инв.№ подл. | Подп. и дата | Взам.инв.№ | Инв.№ дубл. | Подп. и дата | Разд. 10.8-2 серия 83

Лист В2 ГОСТ 3680-57
Ст.3 ГОСТ 16523-70

Формат А1

МП3.03.00.005

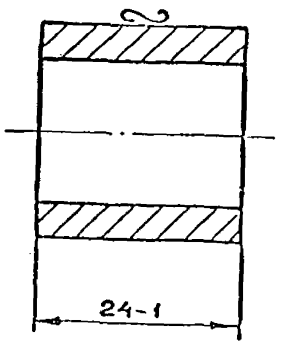

Изм.	Лист	№ докум.	Подп.	Дата	Втулка	Лит.	Масса	Масшт.
Разраб.		Иванова					0.08	2:1
Пров.		Мареев				Лист	Листов	
Т.контр.								
Н.контр.		Мареев			ЦНИИЭП жилища			
Утв.		Мареев						

Инв.№ подл. | Подп. и дата | Взам.инв.№ | Инв.№ дубл. | Подп. и дата

Труба 89×4 ГОСТ 8734-58
А20 ГОСТ 8733-66

Формат А1

Формат	Зона	Поз	Обозначение	Наименование	Кол	Примечание
				Документация		
22			МПЗ.02.00.000СБ	Сборочный чертёж		
				Сборочные единицы		
22		1	МПЗ.02.01.000	Дверь	1	
12		2	МПЗ.02.00.100	Замок	2	
				Детали		
11		3	МПЗ.02.00.001	Шайба	2	
11		4	МПЗ.02.00.002	Шайба	2	
11		5	МПЗ.02.00.003	Сектор	2	
11		6	МПЗ.02.00.004	Втулка	2	
11		7	МПЗ.02.00.005	Втулка	2	
11		8	МПЗ.02.00.006	Планка	2	
11		9	МПЗ.02.00.007	Планка	1	
11		10	МПЗ.02.00.008	Планка	1	
				Стандартные изделия		
		12		Винт 2 ГОСТ 17475-72 М6×65·36	8	

Подп. и дата | Инв. № дубл. | Взам. инв. № | Подп. и дата | Инв. № подл.

Изм	Лист	№ докум	Подп.	Дата
Разраб		Иванова		
Пров		Мареев		
Н.контр.		Мареев		
Утв		Мареев		

МПЗ.02.00.000

Дверь в сборе

Лит	Лист	Листов
	1	2

ЦНИИЭП жилища

Формат 11

Формат	Зона	Поз	Обозначение	Наименование	Кол	Примечание
		13		Винт 2 ГОСТ 17475-72 М6×65·36	12	
		14		Гайка М10 ГОСТ 5919-70	2	
		15		Гайка М5 ГОСТ 5927-70	12	
		16		Шуруп А2×20 ГОСТ 1144-70	55	
		17		Шуруп А5×35 ГОСТ 1144-70	12	
		18		Шайба ГОСТ 11371-58 10-005	2	
		19		5-005	12	
		20		Шплинт 2,5×26;005 ГОСТ 397-66	2	
		21		Петля ПНЦ 130 ГОСТ 5088-72	3	
		22		Резиновый профиль шприцованный ℓ = 1989 мм	2	Моск. з-д рти „Кохтук" размеры см. I
		23		Резиновый профиль шприцованный ℓ = 1100 мм	1	Моск. з-д рти „Кохтук"
		24		Резиновый профиль МК-995 ТУ №385-204-65 ℓ = 1020		Волжский з-д рти.

Подп. и дата | Инв. № дубл. | Взам. инв. № | Подп. и дата | Инв. № подл.

Изм	Лист	№ докум	Подп.	Дата

МПЗ.02.00.000

Лист 2

Формат 11

Раздел 10.8-2 серия 83

Формат	Зона	Поз	Обозначение	Наименование	Кол	Примечание
				Документация		
22			МПЗ.02.01.000СБ	Сборочный чертёж		
				Детали		
64		1	МПЗ.02.01.001	Обшивка Лист 3-IV ст3 ГОСТ 16523-70 2100×1200	2	Оцинкованный 10 кг
64		2	МПЗ.02.01.002	Плита Картон асбестовый 3 ГОСТ 2850-58 2000×1100	3	6 кг
64		3	МПЗ.02.01.003	Дверь Полотно Д6 ГОСТ 6629-64	1	14 кг

Подп. и дата | Инв. № дубл. | Взам. инв. № | Подп. и дата | Инв. № подл.

Изм	Лист	№ докум	Подп.	Дата
Разраб		Иванова		
Пров		Мареев		
Н.контр.		Мареев		
Утв		Мареев		

МПЗ.02.01.000

Дверь

Лит	Лист	Листов
		1

ЦНИИЭП жилища

Формат	Зона	Поз	Обозначение	Наименование	Кол	Примечание
				Документация		
12			МПЗ.02.00.100СБ	Сборочный чертёж		
				Детали		
11		1	МПЗ.02.00.101	Ось	1	
11		2	МПЗ.02.00.102	Ручка	1	

Подп. и дата | Инв. № дубл. | Взам. инв. № | Подп. и дата | Инв. № подл.

Изм	Лист	№ докум	Подп.	Дата
Разраб		Иванова		
Пров		Мареев		
Рук		Мареев		
Н.контр.		Мареев		
Утв		Мареев		

МПЗ.02.00.100

Замок

Лит	Лист	Листов
		1

ЦНИИЭП жилища

Формат 11

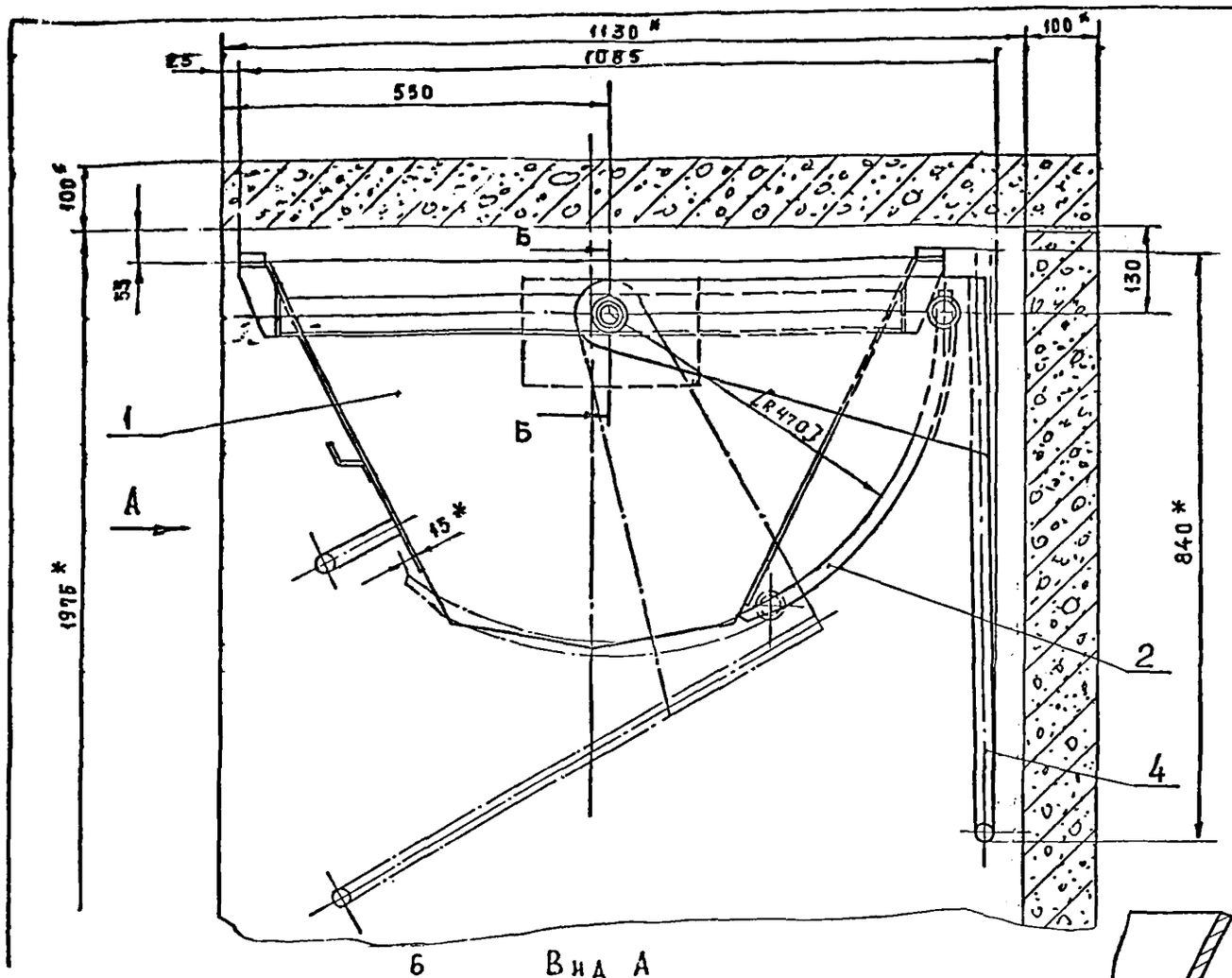

Б – Б
М1:1

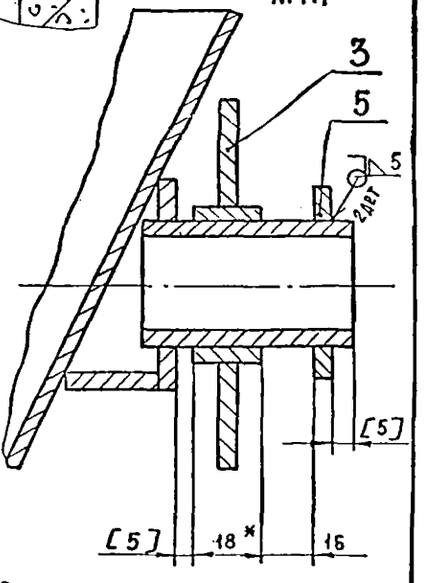

Вид А

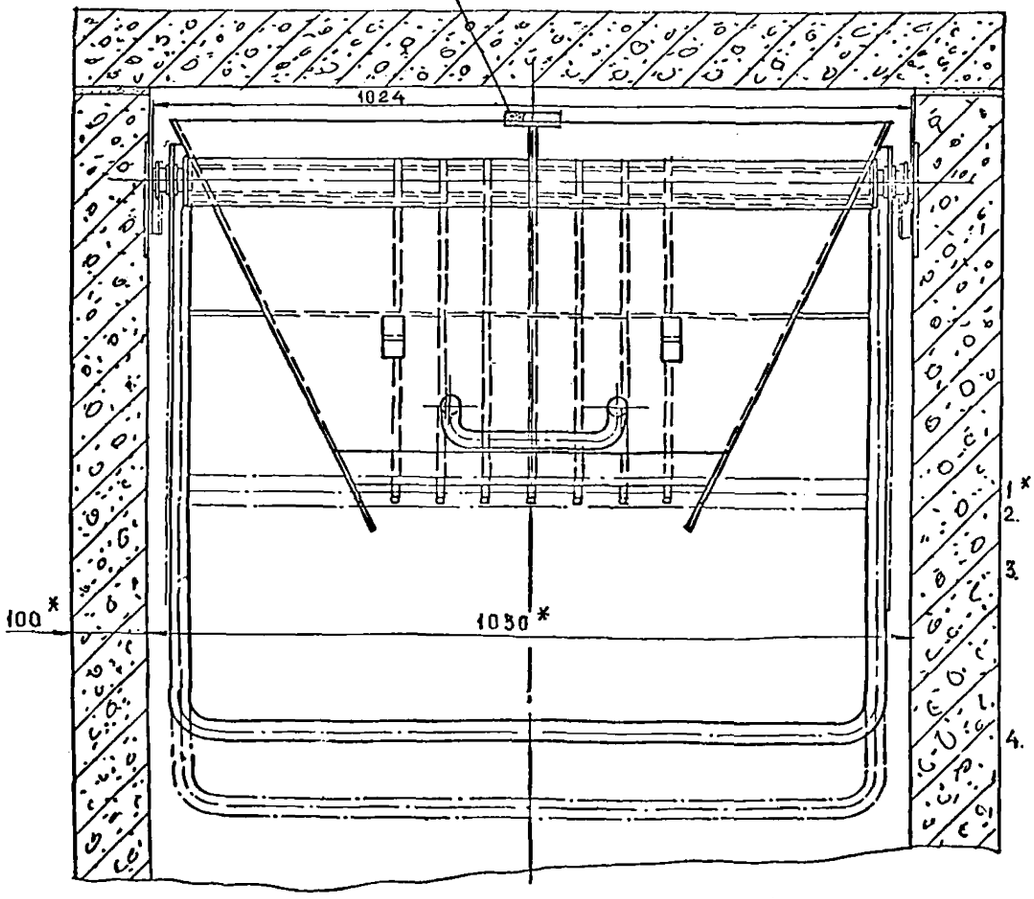

1* Размеры для справок
2. Сварку производить электродом Э-42А ГОСТ 9467-60
3. Сварку деталей поз.5 к втулком бункера производить после сверки щёк поз.3 к скобе поз.4 и гребёнки поз.2, с обеспечением указанных в [ ] скобках размеров.
4. Детали поз.6 приклеить к насадку поз.1. клеем 88НК ТУ МРТУ6-07-6022-64.

				МП3.03.00.000 СБ			
Изм	Лист	№ докум	Подп	Дата	Насадок Сборочный чертеж	Лит	Масса 72.5	Масштаб 1:5
Разраб		Иванова					
Пров.		Марсев				Лист	Листов 1
Контр							
Руков		Марсев				ЦНИИЭП жилища	
Контр		Марсев					
Утв		Марсев					

Формат 22

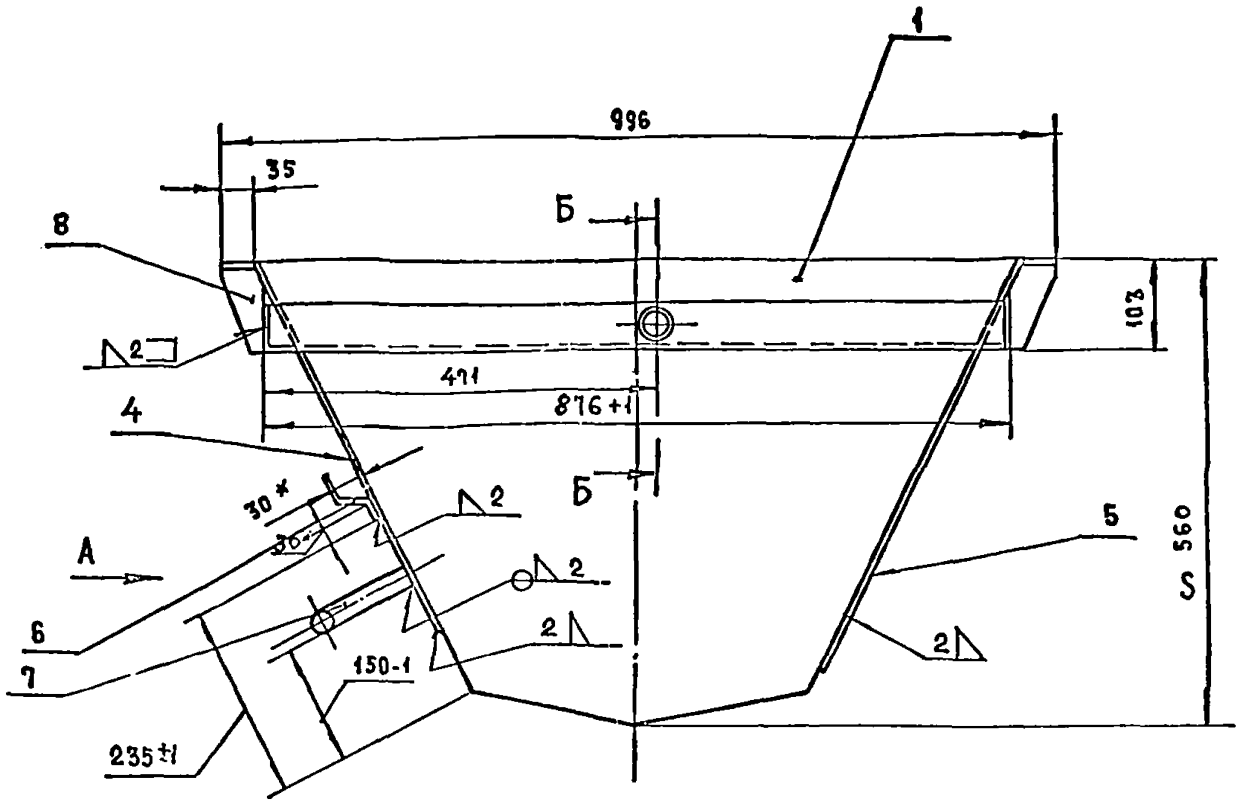

Б – Б
М1:1

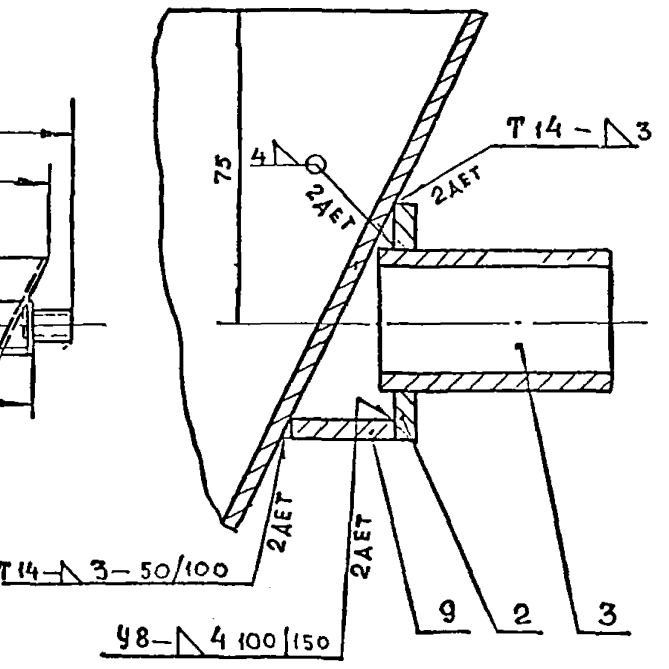

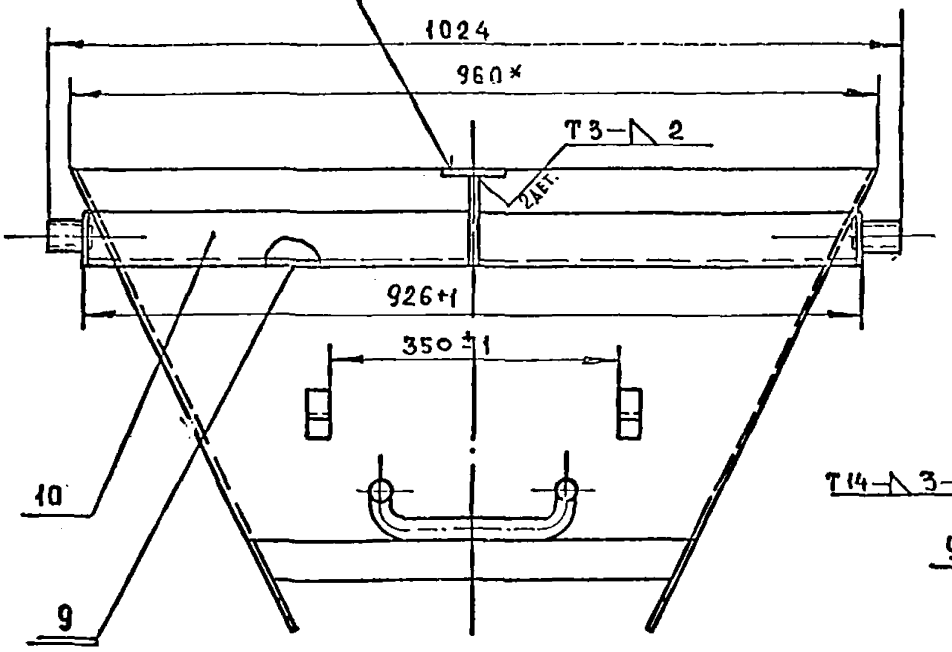

1* Размеры для справок
2. Сварку производить электродом Э-42А ГОСТ 9467-60.

					МП3.03.01.000.СБ		
Изм.	Лист	№ докум.	Подп.	Дата	Бункер	Акт	Масса	Масшт.
Разраб.		Иванова			Сборочный чертеж.		50	1:5
Провер.		Мареев				Лист	Листов 1
Т.контр.		Мареев				ЦНИИЭП жилища
Н.контр.		Мареев				
Утв.		Мареев				

Раздел 10.8-2 серия 83

Инв.№ подл. | Подп. и дата | Взам.инв.№ | Инв.№ дубл. | Подп. и дата

Формат 22

МП3.03.01.007

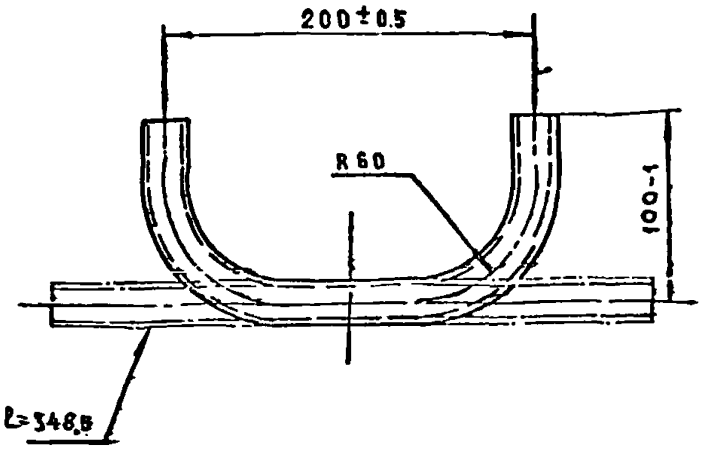

					МП3.03.01.007			
Изм	Лист	N докум.	Подп.	Дата	Ручка	Лит	Масса	Масшт.
Разраб.		Иванова					0.45	1:2
Пров.		Мареев				Лист	Листов 1	
Т.контр.					Труба 15 ГОСТ 3262-62	ЦНИИЭП жилища		
Н.контр.		Мареев						
Утв.		Мареев						

Инв.№ подл. | Подп. и дата | Взам. инв.№ | Инв.№ дубл. | Подп. и дата

Формат А1

МП3.03.01.006

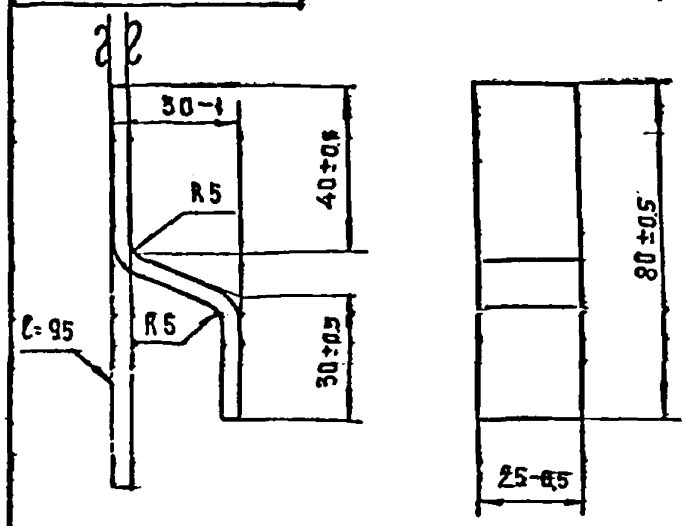

					МП3.03.01.006			
Изм	Лист	N докум.	Подп.	Дата	Скоба	Лит	Масса	Масштаб
Разраб.		Иванова					0.06	1:1
Пров.		Мареев				Лист	Листов 1	
Т.контр.					Лист 3 ГОСТ 5681-57 СТ3 ГОСТ 14637-69	ЦНИИЭП жилища		
Н.контр.		Мареев						
Утв.		Мареев						

Инв.№ подл. | Подп. и дата | Взам. инв.№ | Инв.№ дубл. | Подп. и дата

Формат А1

Раздел 10.8-2 серия 83

МП3.03.01.002

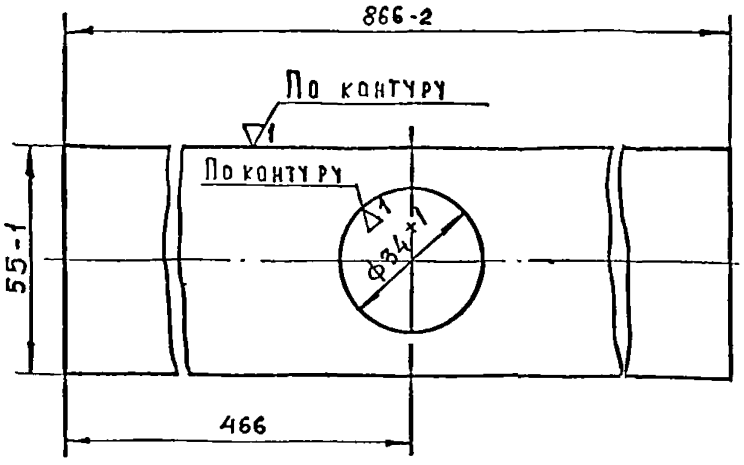

					МП3.03.01.002			
Изм	Лист	N докум.	Подп.	Дата	Полоса	Лит	Масса	Масшт.
Разраб.		Иванова					1.9	1:2
Пров.		Мареев				Лист	Листов 1	
Т.контр.					Лист 5 ГОСТ 5681-57 СТ3 ГОСТ 14637-69	ЦНИИЭП жилища		
Н.контр.		Мареев						
Утв.		Мареев						

Инв.№ подл. | Подп. и дата | Взам. инв.№ | Инв.№ дубл. | Подп. и дата

Формат А1

МП3.03.00.101

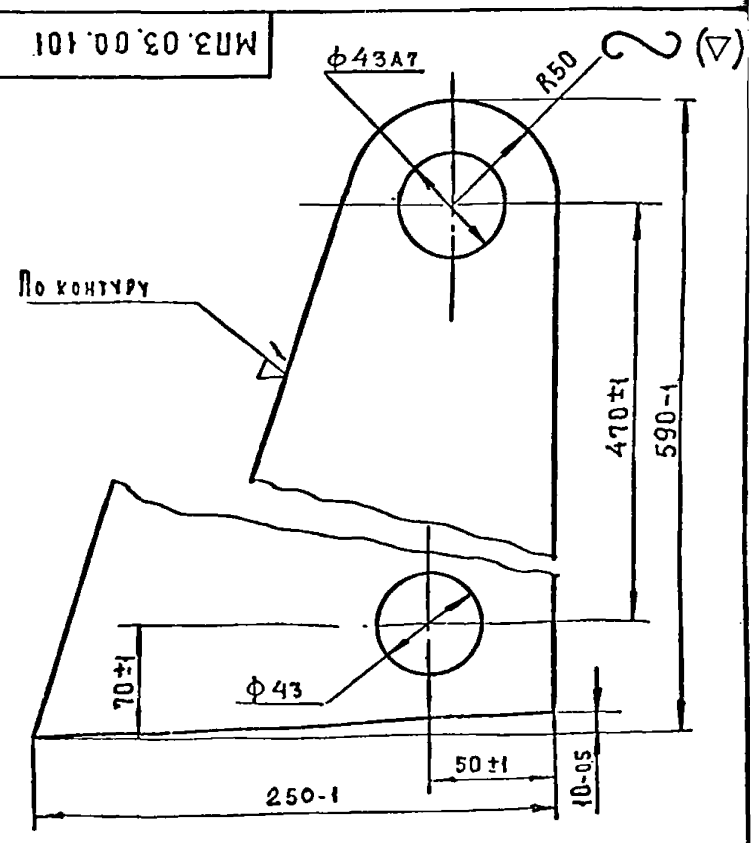

					МП3.03.00.101			
Изм	Лист	N докум.	Подп.	Дата	Щека	Лит	Масса	Масшт.
Разраб.		Иванова					23	1:2
Пров.		Мареев				Лист	Листов 1	
Т.контр.					Лист 3 ГОСТ 5681-57 Зйст 3 ГОСТ 16523-70	ЦНИИЭП жилища		
Н.контр.		Мареев						
Утв.		Мареев						

Инв.№ подл. | Подп. и дата | Взам. инв.№ | Инв.№ дубл. | Подп. и дата

Формат А1

МП3.03.00.102

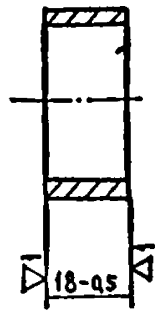

Изм.	Лист	№ докум.	Подп.	Дата	МП3.03.00.102			
Разраб.		Иванова			Труба	Лит.	Масса	Масштаб
Провер.		Мареев					0,05	1:1
Т.контр.						Лист	Листов 1	
Н.контр.		Мареев			Труба 32 ГОСТ 3262-62	ЦНИИЭП жилища		
Утв.		Мареев						

Инв.№ подл. | Подп. и дата | Взам.инв.№ | Инв.№ дубл. | Подп. и дата

Формат II

МП3.03.01.003

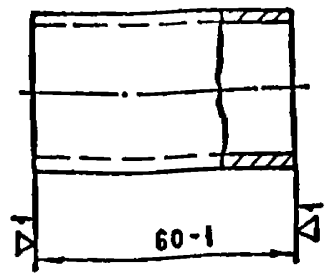

Изм.	Лист	№ докум.	Подп.	Дата	МП3.03.01.003			
Разраб		Иванова			Втулка	Лит.	Масса	Масштаб
Проверил		Мареев					1,8	1:1
Т.контр.						Лист	Листов 1	
Н.контр.		Мареев			Труба 37×5 ГОСТ 8734-58 / А20 ГОСТ 8733-66	ЦНИИЭП жилища		
Утв		Мареев						

Инв.№ подл. | Подп. и дата | Взам.инв.№ | Инв.№ дубл. | Подп. и дата

Формат II

7-443

Раздел 10.8-2 серия 83

МП3.03.01.005

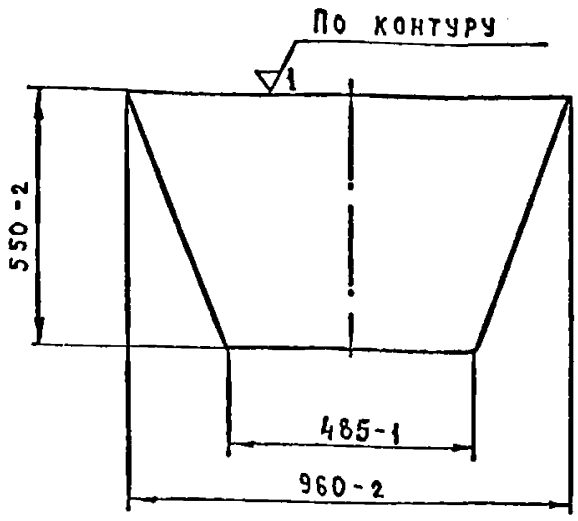

Изм.	Лист	№ докум.	Подп.	Дата	МП3.03.01.005			
Разраб		Иванова			Лист	Лит.	Масса	Масштаб
Провер.		Мареева					9,65	1:10
Т.контр						Лист	Листов 1	
Н.контр.		Мареев			Лист 3 ГОСТ 5681-57 / Ст. 3 ГОСТ 16523-70	ЦНИИЭП жилища		
Утв		Мареев						

Инв.№ подл. | Подп. и дата | Взам.инв.№ | Инв.№ дубл. | Подп. и дата

Формат II

МП3.03.02.001

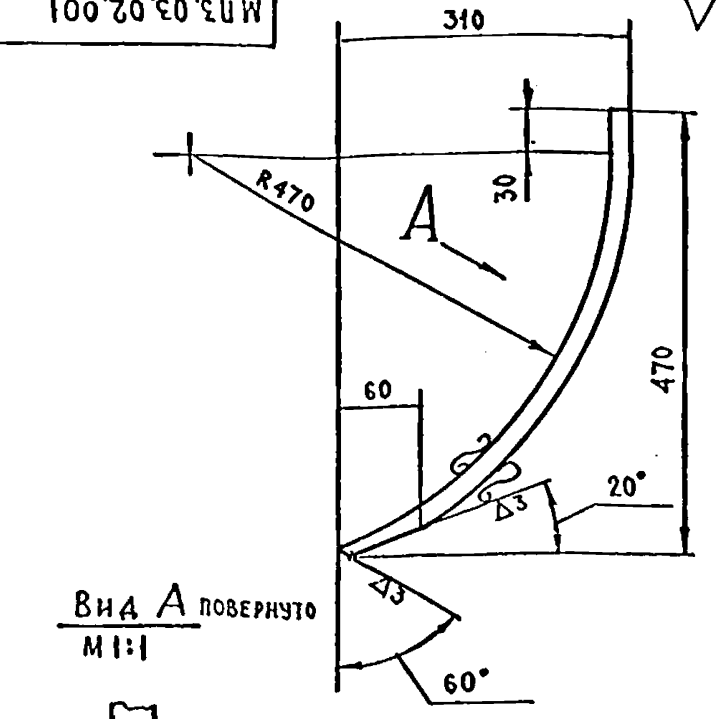

* Размер для справки

Изм.	Лист	№ докум	Подп.	Дата	МП3.03.02.001			
Разраб		Иванова			Вила	Лит.	Масса	Масштаб
Проверил		Мареев					0,9	1:5
Т.конт.						Лист	Листов 1	
Н.контр		Мареев			Полоса 10×20 ГОСТ 103-57 / Ст. 3 ГОСТ 535-58	ЦНИИЭП жилища		
Утв		Мареев						

Инв.№ подл. | Подп. и дата | Взам.инв.№ | Инв.№ дубл. | Подп. и дата

Формат II

МП3.03.01.004

(▽)

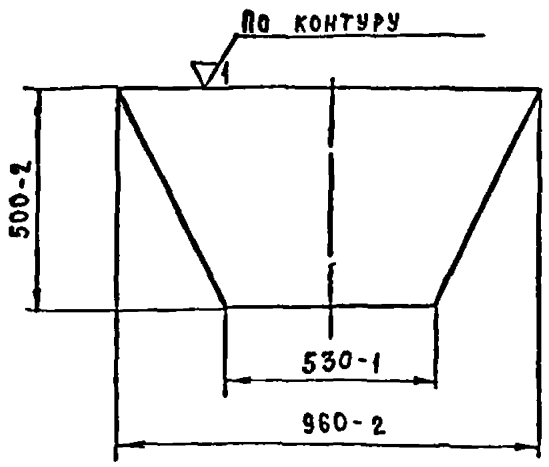

					МП3.03.01.004			
					Лист	Лит.	Масса 7.8	Масштаб 1:10
Изм.	Лист	№ докум.	Подп.	Дата			Лист	Листов 1
Разраб.	Иванова							
Проверил	Мареев				Лист В30 ГОСТ 3680-57 IV СТ3 ГОСТ 16523-70	ЦНИИЭП жилища		
Т.контр.								
Н.контр.	Мареев							
Утв.	Мареев							

Инв.№ подл. | Подп. и дата | Взам.инв.№ | Инв.№ дубл. | Подп. и дата

Формат А1

МП3.03.01.001

(▽) 20

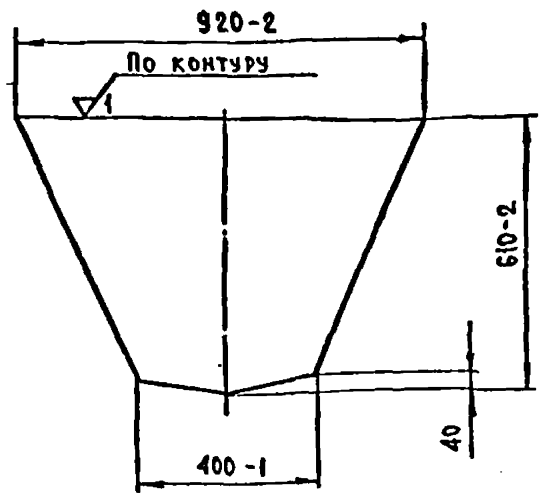

					МП3.03.01.001			
					Лист	Лит.	Масса 9.5	Масштаб 1:10
Изм.	Лист	№ докум.	Подп.	Дата			Лист	Листов 1
1 Разраб.	Иванова							
Проверил	Мареев				Лист В30 ГОСТ 3680-57 IV СТ3 ГОСТ 16523-70	ЦНИИЭП жилища		
Т.контр.								
Н.контр.	Мареев							
Утв.	Мареев							

Инв.№ подл. | Подп. и дата | Взам.инв.№ | Инв.№ дубл. | Подп. и дата

Формат А1

МП3.03.00.001

▽1 (▽)

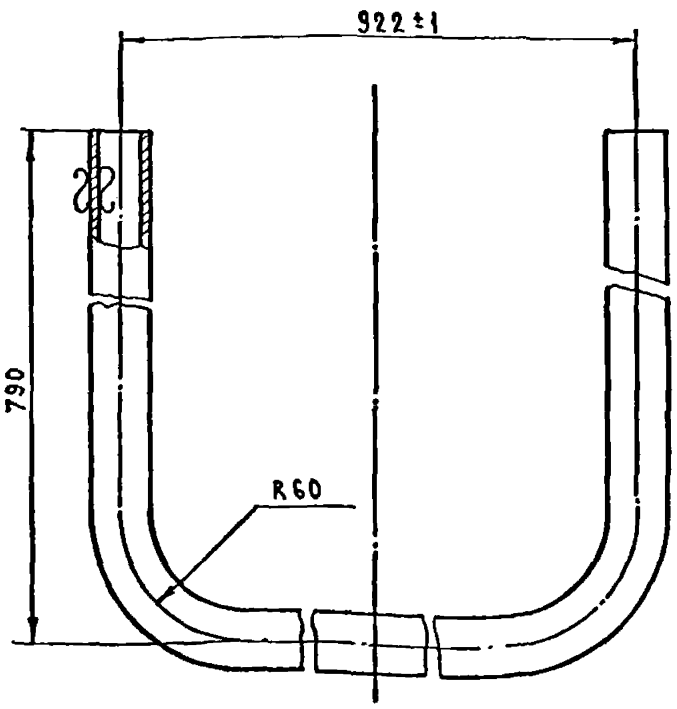

Длина заготовки = 2450 мм

					МП3.03.00.001			
					Скоба	Лит.	Масса 4.07	Масштаб 1:2
Изм.	Лист	N докум.	Подп.	Дата			Лист	Листов 1
Разраб.	Иванова							
Проверил	Мареев				Труба 20 ГОСТ 3262-62	ЦНИИЭП жилища		
Т.контр.								
Н.контр.	Мареев							
Утв.	Мареев							

Раздел 10.8-2 серия 83

Инв.№ подл. | Подп. и дата | Взам.инв.№ | Инв.№ дубл. | Подп. и дата

Формат А1

МП3.03.01.008

(▽)

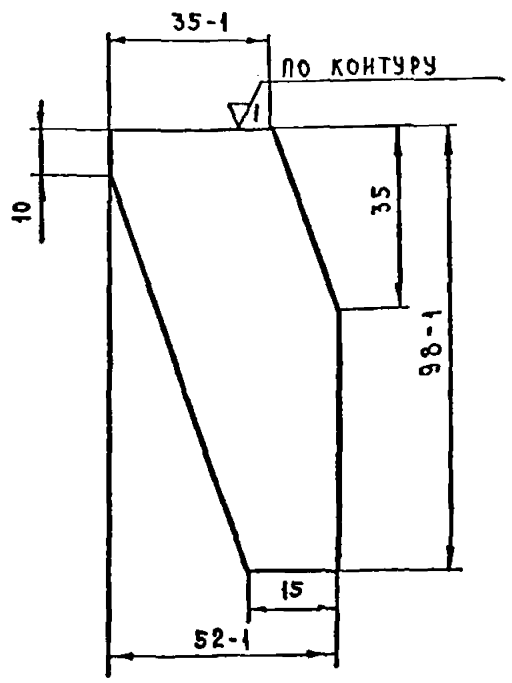

					МП3.03.01.008			
					Ребро	Лит.	Масса 0.08	Масштаб 1:1
Изм.	Лист	№ докум.	Подп.	Дата			Лист	Листов 1
2 Разраб.	Иванова							
Проверил	Мареев				Лист В30 ГОСТ 3680-57 IV СТ3 ГОСТ 16523-70	ЦНИИЭП жилища		
Т.контр.								
Н.контр.	Мареев							
Утв.	Мареев							

Инв.№ подл. | Подп. и дата | Взам.инв.№ | Инв.№ дубл. | Подп. и дата

Формат А1

МП3.03.02.000 СБ

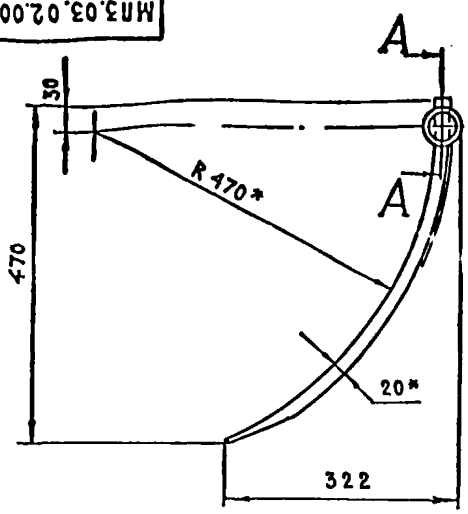

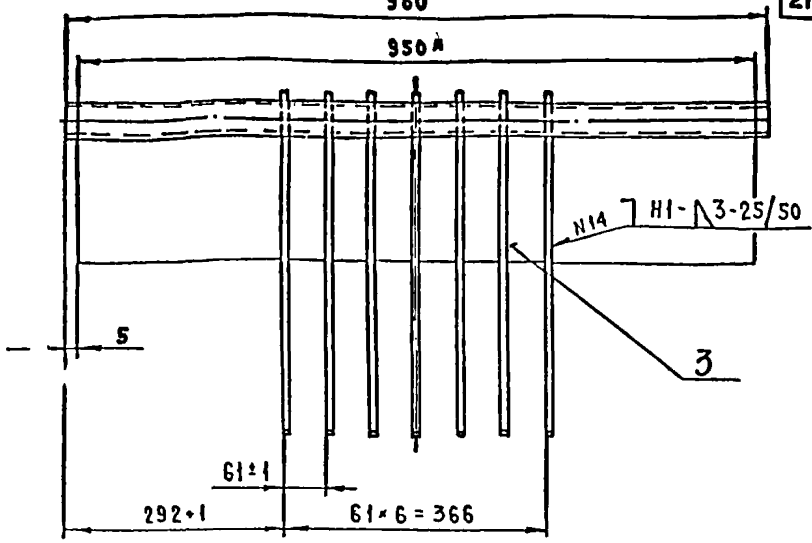

А – А
М1:2

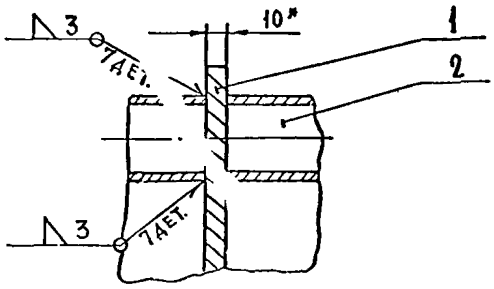

1.* Размеры для справок.
2. Сварку производить электродом Э-42А ГОСТ 9467-60

					МП3.03.02.000.СБ			
ИЗМ	ЛИСТ	№ ДОКУМ	ПОДП	ДАТА	ГРЕБЕНКА	ЛИТ.	МАССА	МАСШТАБ
РАЗРАБ		ИВАНОВА			СБОРОЧНЫЙ ЧЕРТЕЖ		13,5	1:5
ПРОВЕРИЛ		МАРЕЕВ				ЛИСТ	ЛИСТОВ 1	
Т.КОНТР.								
Н.КОНТР.		МАРЕЕВ				ЦНИИЭП жилища		
УТВ.		МАРЕЕВ						

ФОРМАТ 12

МП3.03.00.100 СБ

А – А
М1:1

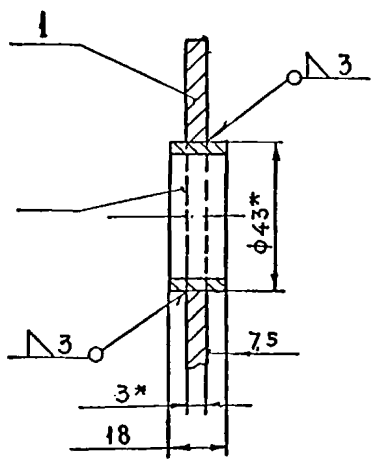

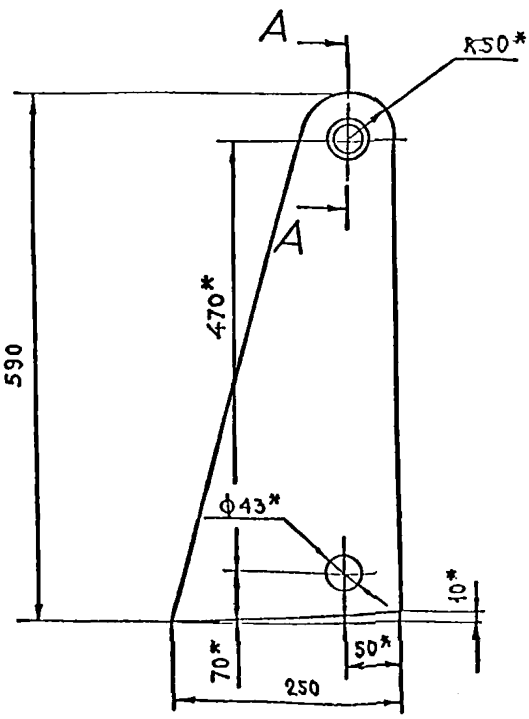

1.* Размеры для справок.
2. Сварку производить электродом Э-42А ГОСТ 9467-60

					МП3.03.00.100 СБ			
ИЗМ	ЛИСТ	№ ДОКУМ	ПОДП	ДАТА	КРОНШТЕЙН	ЛИТ	МАССА	МАСШТАБ
РАЗРАБ		ИВАНОВА			СБОРОЧНЫЙ ЧЕРТЕЖ		2,35	1:4
ПРОВЕРИЛ		МАРЕЕВ				ЛИСТ	ЛИСТОВ 1	
Т.КОНТР.								
РУК.ГР.		МАРЕЕВ				ЦНИИЭП жилища		
Н.КОНТР.		МАРЕЕВ						
УТВ.		МАРЕЕВ						

КОПИРОВАЛ – НИКОНОРОВА

ФОРМАТ 12

Раздел 10.8-2 · серия 83

ИНВ.№ ПОДЛ. | ПОДП. И ДАТА | ВЗАМ.ИНВ.№ | ИНВ.№ ДУБЛ. | ПОДП. И ДАТА

Формат	Зона	Поз.	Обозначение	Наименование	Кол.	Примечание
				Документация		
12			МП3.03.02.000 СБ	Сборочный чертеж	1	
				Детали		
11		1	МП3.03.02.001	Вила	7	
12		2	МП3.03.02.002	Труба	1	
11		3	МП3.03.02.003	Лист	1	

Инв.№ подл. | Подп. и дата | Взам. инв.№ | Инв.№ дубл. | Подп. и дата

Изм.	Лист	№ докум.	Подп.	Дата	МП3.03.02.000			
Разраб.		Иванова			Гребенка	Лит.	Лист	Листов 1
Проверил		Мареев				ЦНИИЭП жилища		
Н.контр.		Мареев						
Утв.		Мареев						

Формат А1

МП3.03.00.002

(▽) 22

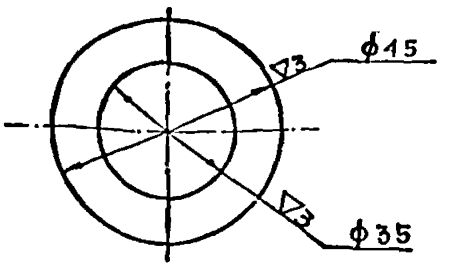

Инв.№ подл. | Подп. и дата | Взам. инв.№ | Инв.№ дубл. | Подп. и дата

Изм.	Лист	№ докум.	Подп.	Дата	МП3.03.00.002			
Разраб.		Иванова			Шайба	Лит.	Масса	Масштаб
Проверил		Мареев					0.025	1:1
Т.контр.						Лист	Листов 1	
Н.контр.		Мареев			Лист 5 ГОСТ 5681-57 Ст3 ГОСТ 14637-69	ЦНИИЭП жилища		
Утв.		Мареев						

Формат А1

МП3.03.02.003

▽ 3(▽)

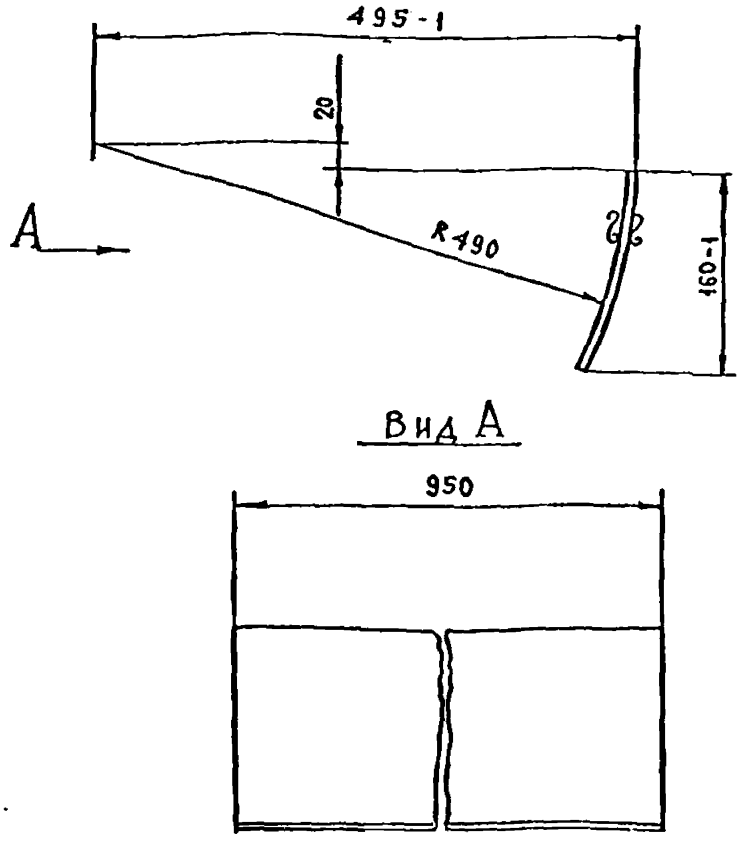

Инв.№ подл. | Подп. и дата | Взам. инв.№ | Инв.№ дубл. | Подп. и дата

Изм.	Лист	№ докум.	Подп.	Дата	МП3.03.02.003			
Разраб.		Иванова			Лист	Лит.	Масса	Масштаб
Проверил		Мареев					3.6	1:4
Т.контр.						Лист	Листов 1	
Н.контр.		Мареев			Лист В30 ГОСТ 3680-57 Э-11 ст 3 ГОСТ 16523-70	ЦНИИЭП жилища		
Утв.		Мареев						

Формат А1

МП3.03.02.002

▽ 3(▽)

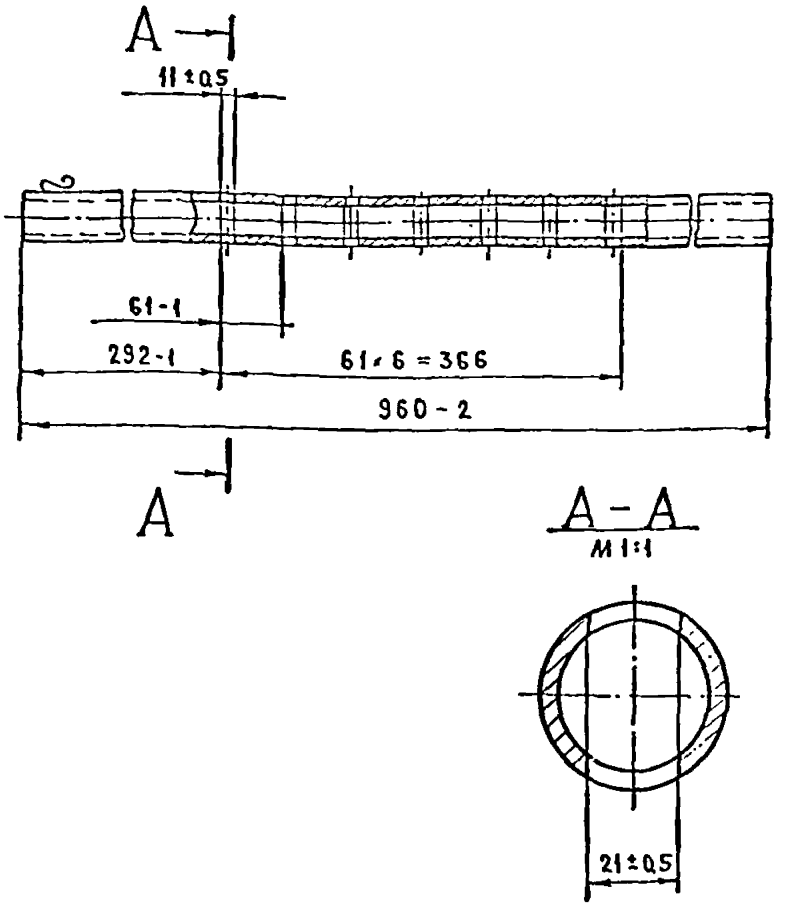

Инв.№ подл. | Подп. и дата | Взам. инв.№ | Инв.№ дубл. | Подп. и дата

Изм.	Лист	№ докум.	Подп.	Дата	МП3.03.02.002			
Разраб.		Иванова			Труба	Лит.	Масса	Масштаб
Проверил		Мареев					3.6	1:4
Т.контр.						Лист	Листов 1	
Н.контр.		Мареев			Труба У32 ГОСТ 3262-62	ЦНИИЭП жилища		
Утв.		Мареев						

Копировал - Никонорова

Формат А1

Формат	Зона	Поз.	Обозначение	Наименование	Кол.	Примечание
				Документация		
22			МП3.03.00.000СБ	Сборочный чертеж		
				Сборочные единицы		
22		1	МП3.03.01.000	Бункер	1	
12		2	МП3.03.02.000	Гребенка	1	
12		3	МП3.03.00.100	Кронштейн	2	
				Детали		
11		4	МП3.03.00.001	Скоба	1	
11		5	МП3.03.00.002	Шайба	2	
бч		6	МП3.03.00.003	Накладка Резина-пластина 5МБ-А-М ГОСТ 7338-65 75×35	2	0.02кг

Инв.№ подл. | Подп. и дата | Взам. инв.№ | Инв.№ дубл. | Подп. и дата

Изм.	Лист	№ докум.	Подп.	Дата
1	Разраб.	Иванова		
	Проверил	Мареев		
	Руков.	Мареев		
	Н.контр.	Мареев		
	Утв.	Мареев		28.11.

МП3.03.00.000

Насадок

Лит.	Лист	Листов
		4

ЦНИИЭП жилища

Формат А1

Раздел 10.8-2 Серия 83

Формат	Зона	Поз.	Обозначение	Наименование	Кол.	Примечание
				Документация		
22			МП3.03.01.000СБ	Сборочный чертеж		
				Детали		
11		1	МП3.03.01.001	Лист	2	
11		2	МП3.03.01.002	Полоса	2	
11		3	МП3.03.01.003	Втулка	2	
11		4	МП3.03.01.004	Лист	1	
11		5	МП3.03.01.005	Лист	1	
11		6	МП3.03.01.006	Скоба	2	
11		7	МП3.03.01.007	Ручка	1	
11		8	МП3.03.01.008	Ребро	2	
бч		9	МП3.03.01.009	Полоса Лист 5 ГОСТ 5681-57 / Ст.3 ГОСТ 14637-69 866×25	4	0.85кг
бч		10	МП3.03.01.011	Полоса Лист 5 ГОСТ 5681-57 / Ст.3 ГОСТ 14637-69 916×55	2	1.95кг
бч		11	МП3.03.01.012	Платик Лист 5 ГОСТ 5681-57 / Ст.3 ГОСТ 14637-69 75×35	2	0.1кг

Инв.№ подл. | Подп. и дата | Взам. инв.№ | Инв.№ дубл. | Подп. и дата

Изм.	Лист	№ докум.	Подп.	Дата
1	Разраб.	Иванова		
	Проверил	Мареев		
	Руков.	Мареев		
	Н.контр.	Мареев		
	Утв.	Мареев		

МП3.03.01.000

Бункер

Лит.	Лист	Листов
		1

ЦНИИЭП жилища

Формат А1

Формат	Зона	Поз.	Обозначение	Наименование	Кол.	Примечание
				Документация		
12			МП3.03.00.100СБ	Сборочный чертеж		
				Детали		
11		1	МП3.03.00.101	Щека	1	
11		2	МП3.03.00.102	Труба	1	

Инв.№ подл. | Подп. и дата | Взам. инв.№ | Инв.№ дубл. | Подп. и дата

Изм.	Лист	№ докум.	Подп.	Дата
1	Разраб.	Иванова		
	Проверил	Мареев		
	Руков.	Мареев		
	Н.контр.	Мареев		
	Утв.	Мареев		

МП3.03.00.100

Кронштейн

Лит.	Лист	Листов
		1

ЦНИИЭП жилища

Копировал Никонорова

Формат А1

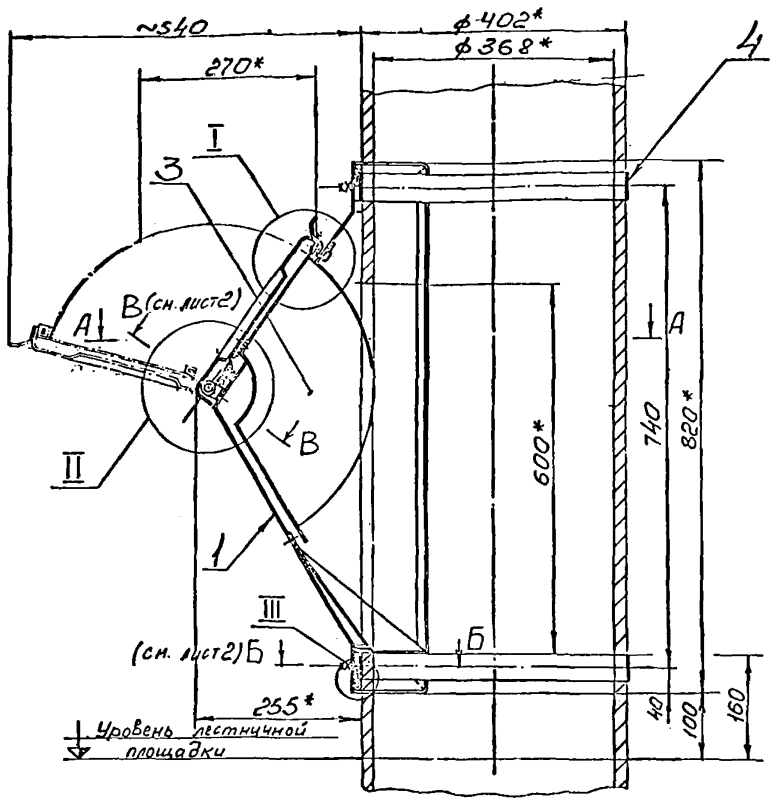

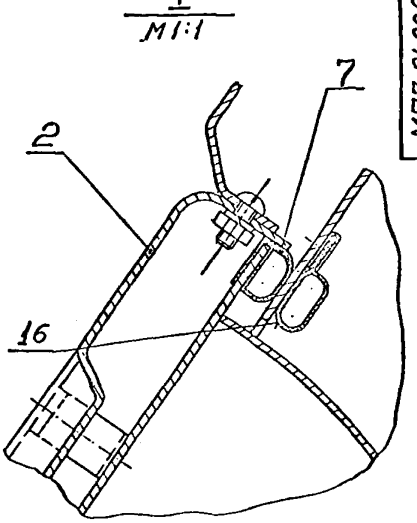

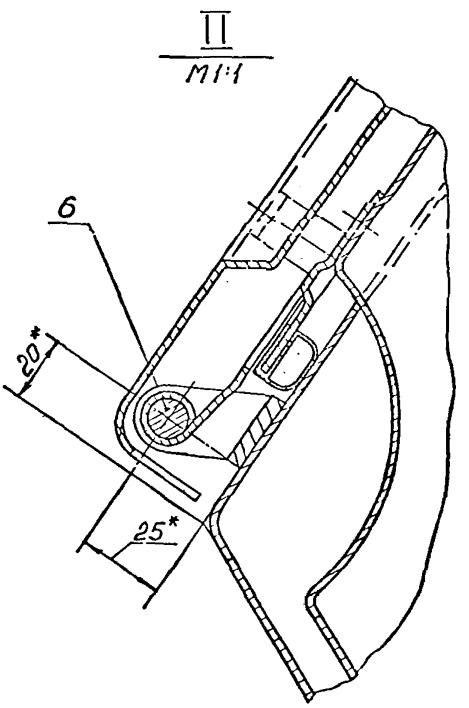

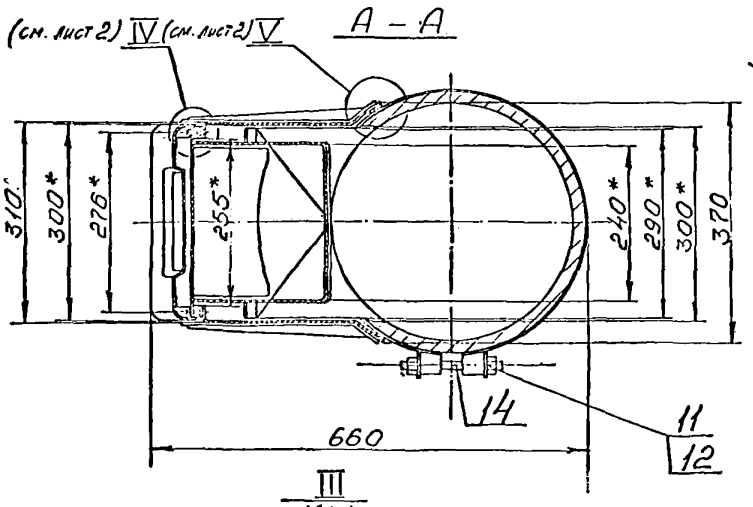

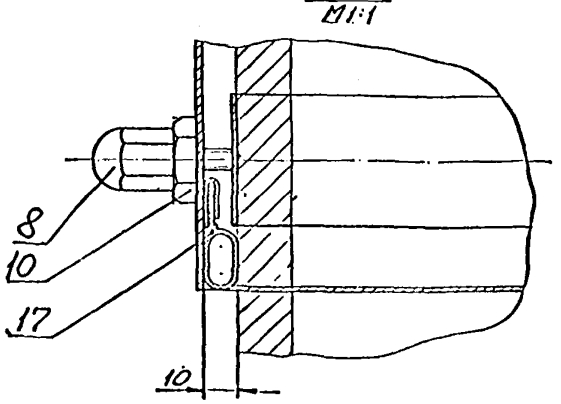

1.* Размеры для справок.
2. Конструкция клапана разработана с учетом введения в действие с 1 янв. 1973 г. нового ГОСТа 1839-72 (Асбестоцементные трубопр. безнапор.) на основе рабочих чертежей приемного клапана МОЗ-02, разработанных Карачаровским мехзаводом.

				МП3.04.00.000.СБ			
Изм.	Лист	№ докум.	Подп.	Дата	Клапан приемный	Лит	Масса	Масштаб
Разраб.		Иванова					20,0	1:5
Пров.		Мареев			Сборочный чертёж	Лист 1	Листов 2	
Т.контр.		Мареев						
Рукоп.		Мареев						
Н.контр.		Мареев						
Утв.		Мареев						

ЦНИИЭП жилища

Копировал

Формат 2?

РАЗДЕЛ 10.8-2 СЕРИЯ 103

МП 3.04.00.000.СБ

7-443

Б-Б (см. лист 1)
М 1:2

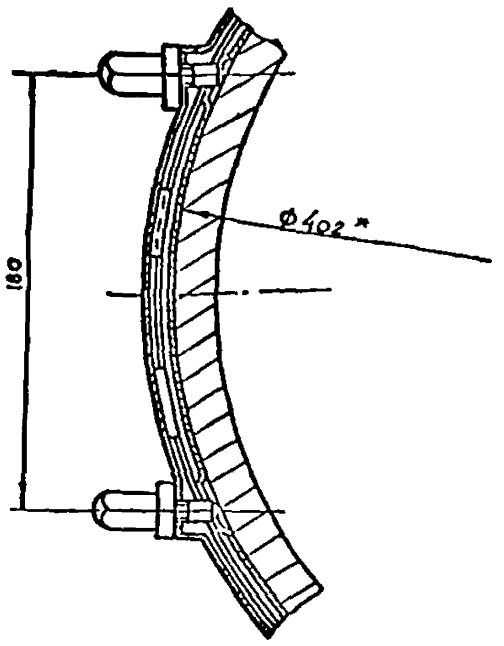

IV (см. лист 1)
М 1:1

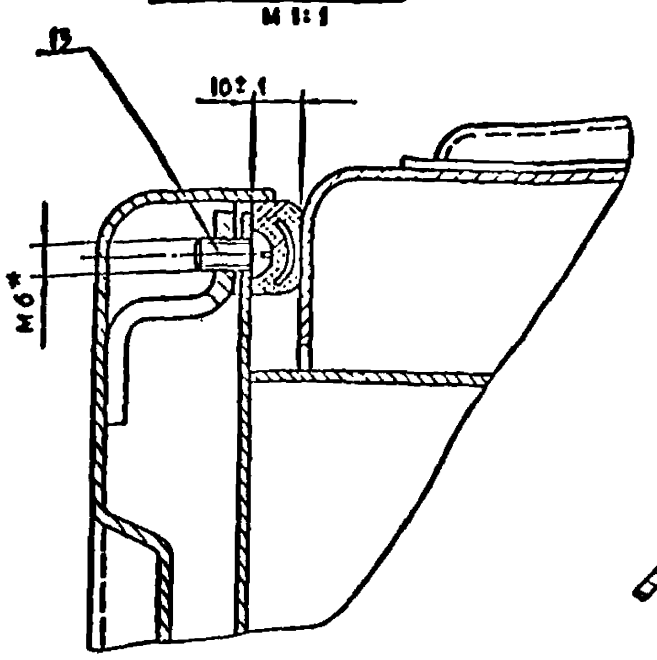

V (см. лист 1)
М 1:1

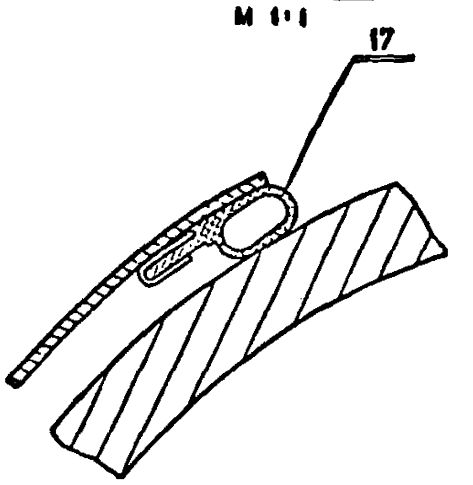

В-В (см. лист 1)
М 1:1

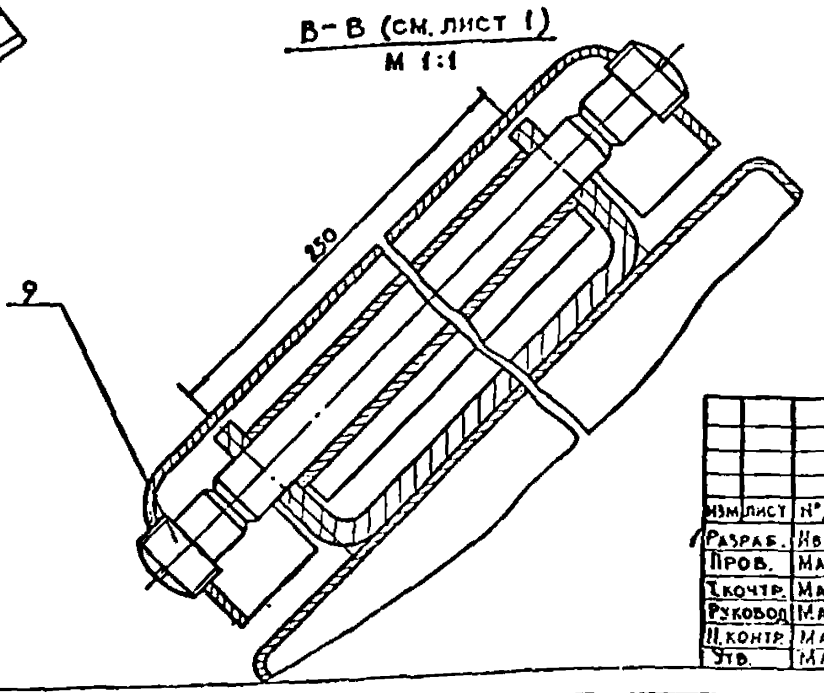

* Размеры для справок

Изм.	Лист	№ докум.	Подп.	Дата	МП3.04.00.000.СБ			
Разраб.		Иванова			Клапан приёмный	Лит	Масса	Масштаб
Пров.		Мареев					20,0	—
Т.контр.		Мареев			Сборочный чертеж	Лист 2	Листов 2	
Руковод.		Мареев				ЦНИИЭП жилища		
Н.контр.		Мареев						
Утв.		Мареев						

Копировал Формат А2

Инв.№ подл. | Подп. и дата | Взам.инв.№ | Инв.№ дубл. | Подп. и дата

МП3.04.00.004

▽3(▽)

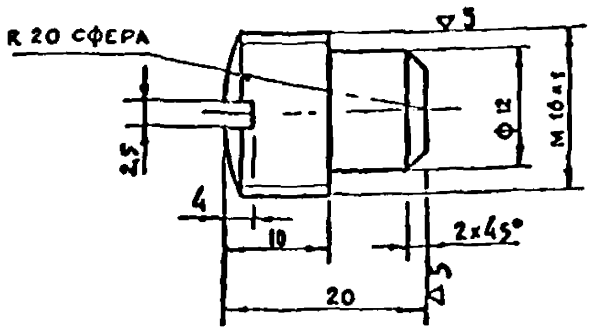

Изм.	Лист	№ докум.	Подп.	Дата	МП3.04.00.004			
Разраб.		Иванова			Винт	Лит	Масса	Масштаб
Пров.		Мареев					0,015	2:1
Т.контр.		Мареев				Лист	Листов 1	
Н.контр.		Мареев			Сталь 35 ГОСТ 1050-60	ЦНИИЭП жилища		
Утв.		Мареев						

Копировал Формат А1

Формат	Зона	Поз.	Обозначение	Наименование	Кол.	Примечание
				Документация		
А2			МП3.04.00.300СБ	Сборочный чертеж		
				Детали		
А2		1	МП3.04.00.301	Обод	1	
А1		2	МП3.04.00.302	Ушко	2	
А1		3	МП3.04.00.303	Шпилька	2	

Изм.	Лист	№ докум.	Подп.	Дата	МП3.04.00.300			
Разраб.		Иванова			Хомут	Лит.	Лист	Листов 1
Пров.		Мареев				ЦНИИЭП жилища		
Т.контр.		Мареев						
Н.контр.		Мареев						
Утв.		Мареев						

Копировал Формат А1

Инв.№ подл. | Подп. и дата | Взам.инв.№ | Инв.№ дубл. | Подп. и дата

РАЗДЕ 10.8-2 серия 83

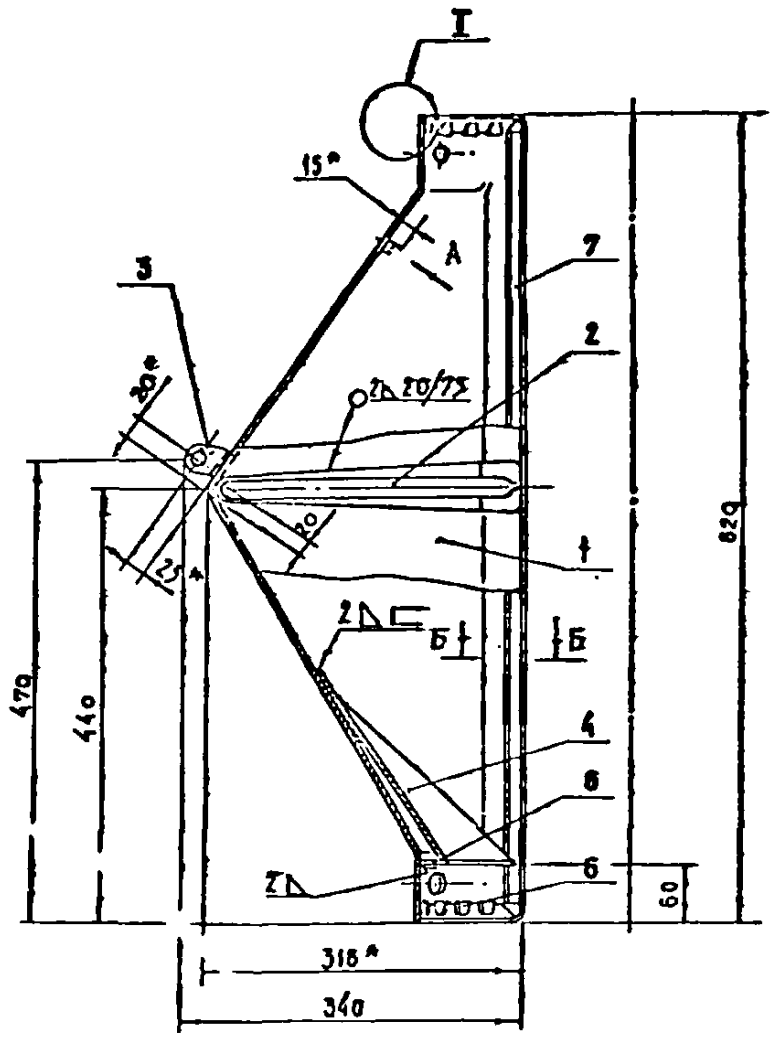

Вид А

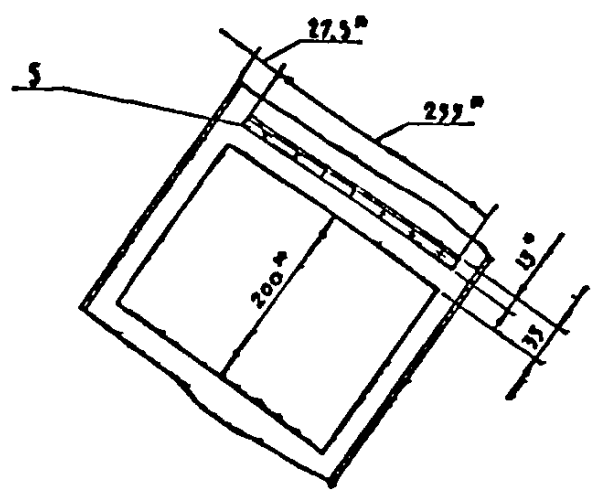

I
М 1:1

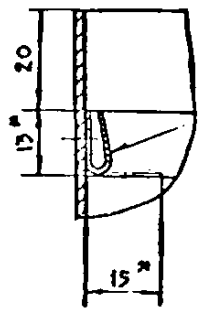

Загнуть при монтаже резинового профиля ПР-14 СК-914

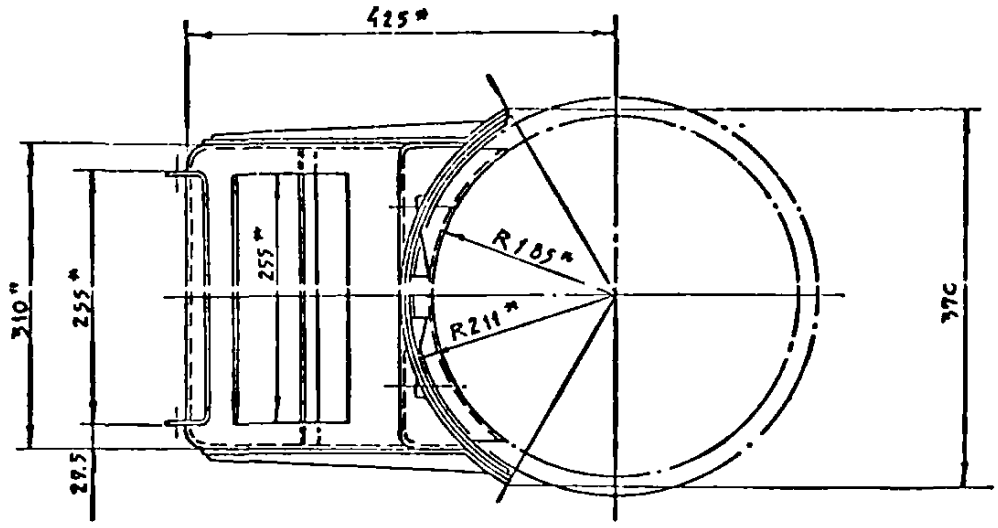

Б-Б
М 1:1

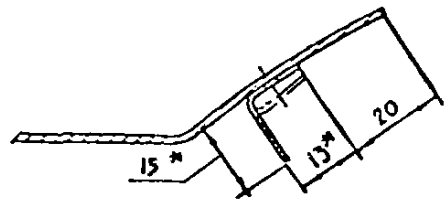

1. * Размеры для справок.
2. Сварку производить электродом Э-42А ГОСТ 9467-60, кроме особо указанных мест.
3. Детали поз. нн 5,6,7 сварить с корпусом точечной сваркой с шагом 35 .... 45 мм

					МПЭ. 04. 01. 000 СБ		
Изм.	Лист	N докум.	Подп.	Дата	Корпус в сборе Сборочный чертеж	Лит	Масса 10.05 / Масштаб 1:5
Разраб.		Иванова				Лист	Листов 1
Пров.		Мареев				ЦНИИЭП жилища	
Т.контр.		Мареев					
Рук.		Мареев					
Н.контр.		Мареев					
ГИП		Мареев					

Копировал

Формат А3

Т-443

МП3.04.01.003

▽1(▽) 27

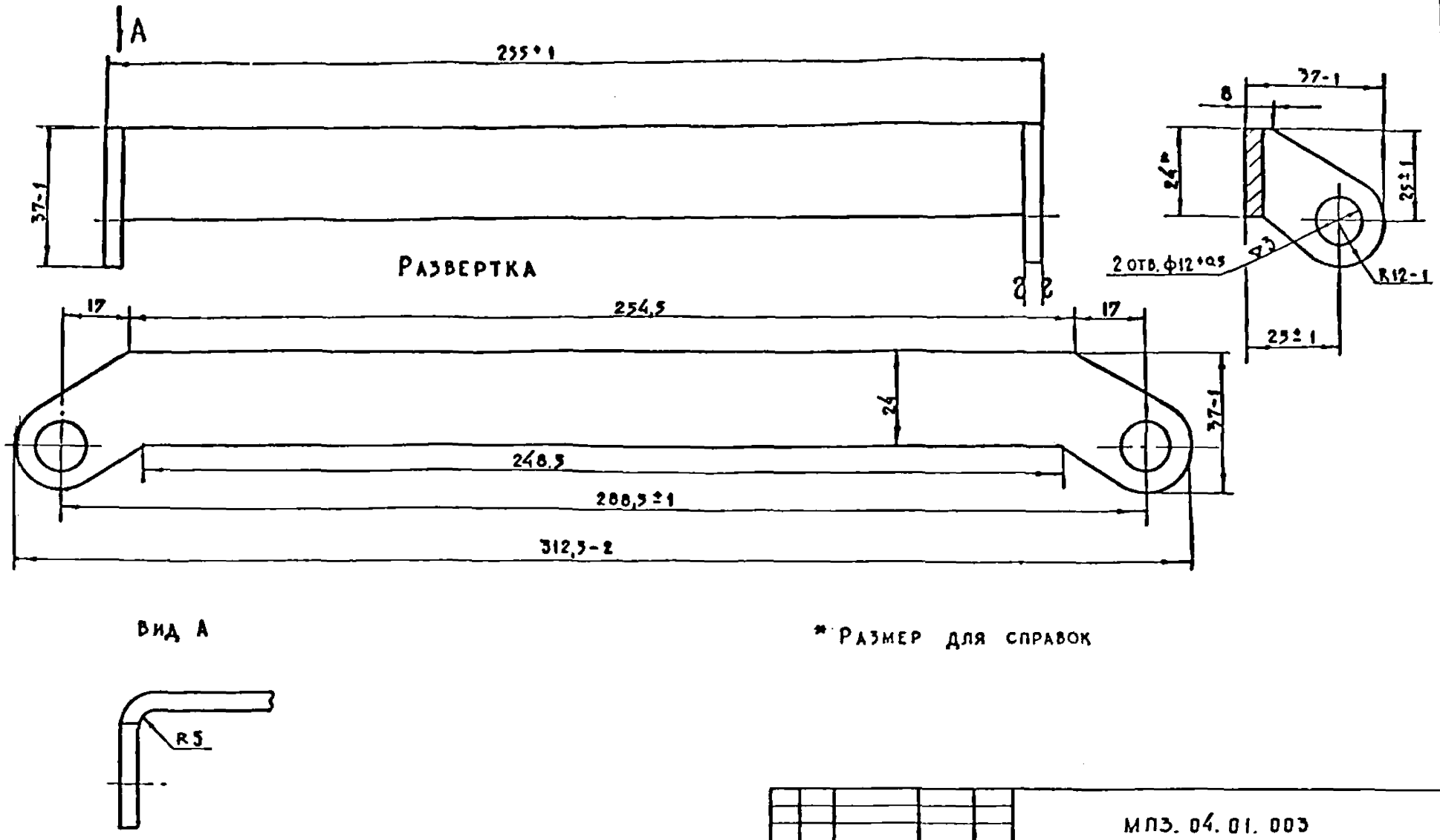

* Размер для справок

					МП3. 04. 01. 003			
Изм	Лист	№ докум.	Подп.	Дата	Скоба	Лит.	Масса	Масштаб
Разраб.		Иванова					0,27	1:1
Пров.		Мареев				Лист	Листов 1	
Т.контр.		Мареев			Лист	5 ГОСТ 5681-57 / Ст.3 ГОСТ 14637-69	ЦНИИЗП жилища	
Н.контр.		Мареев						
Утв.		Мареев						

Копировал Формат 12

Инв.№ подл. | Подп. и дата | Взам.инв.№ | Инв.№ дубл. | Подп. и дата

МП3.04.01.002

▽3(▽)

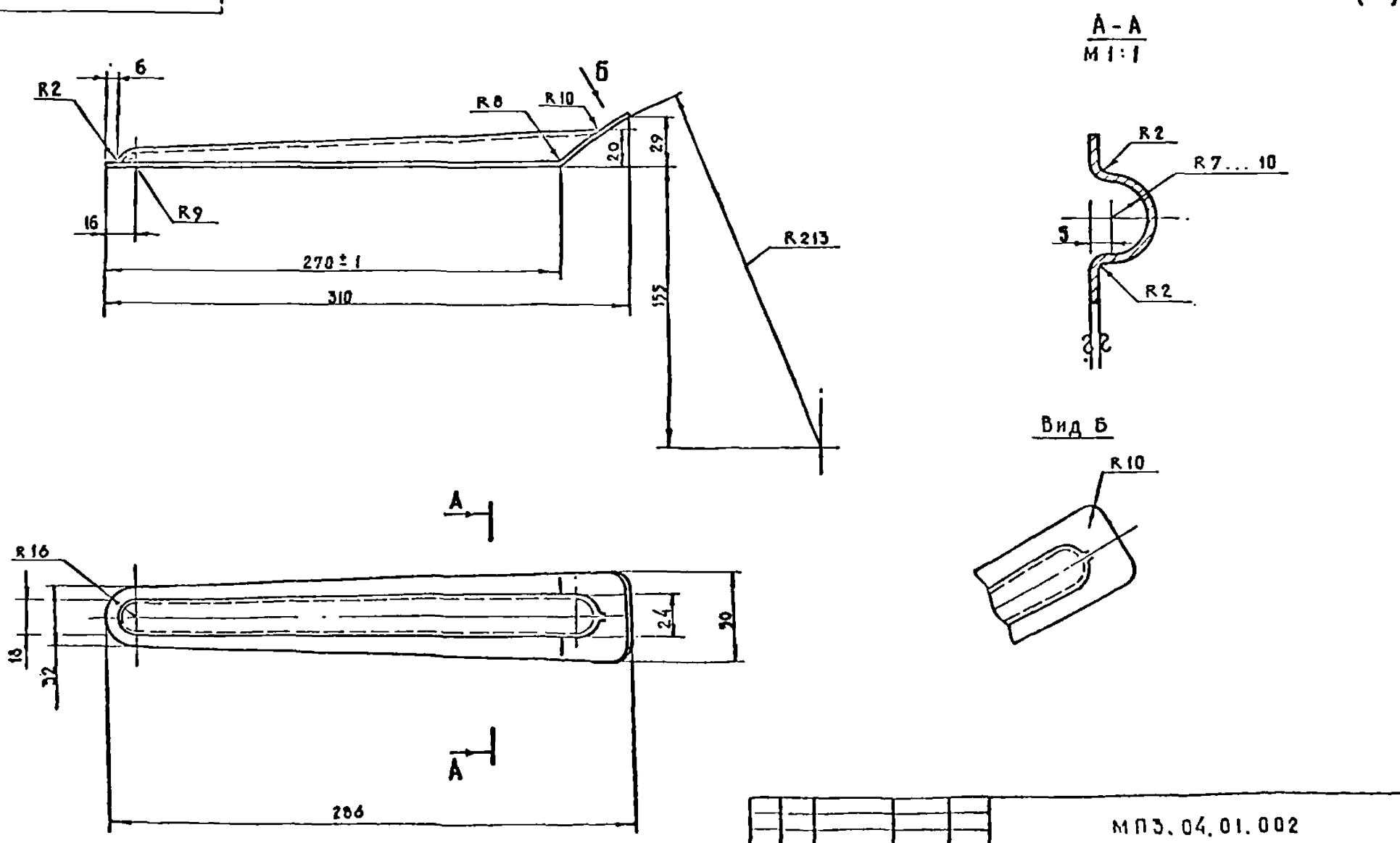

					МП3. 04. 01. 002			
Изм	Лист	№ докум.	Подп.	Дата	Накладка	Лит.	Масса	Масштаб
Разраб.		Иванова					0,25	1:2
Пров.		Мареев				Лист	Листов 1	
Т.контр.		Мареев			Лист	В 2 ГОСТ 3080-57 / 3 Ст.3 ГОСТ 15523-70	ЦНИИЗП жилища	
Н.контр.		Мареев						
Утв.		Мареев						

Копировал Формат 12

Раздел 10,8-2 серия 103

Инв.№ подл. | Подп. и дата | Взам.инв.№ | Инв.№ дубл. | Подп. и дата

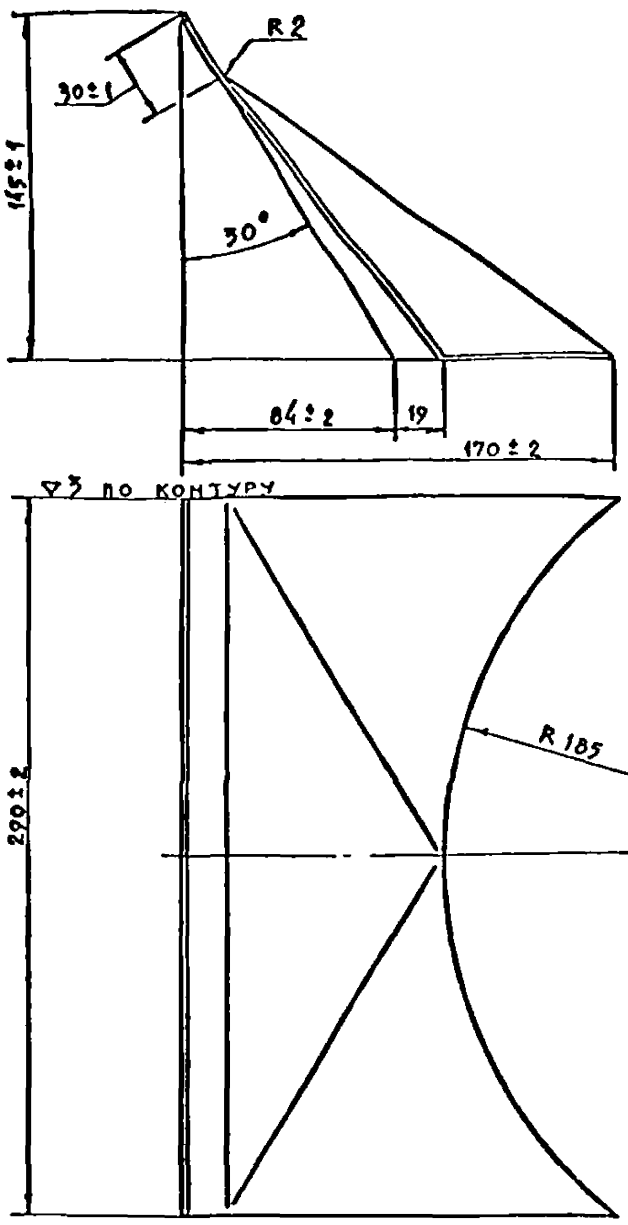

Развертка

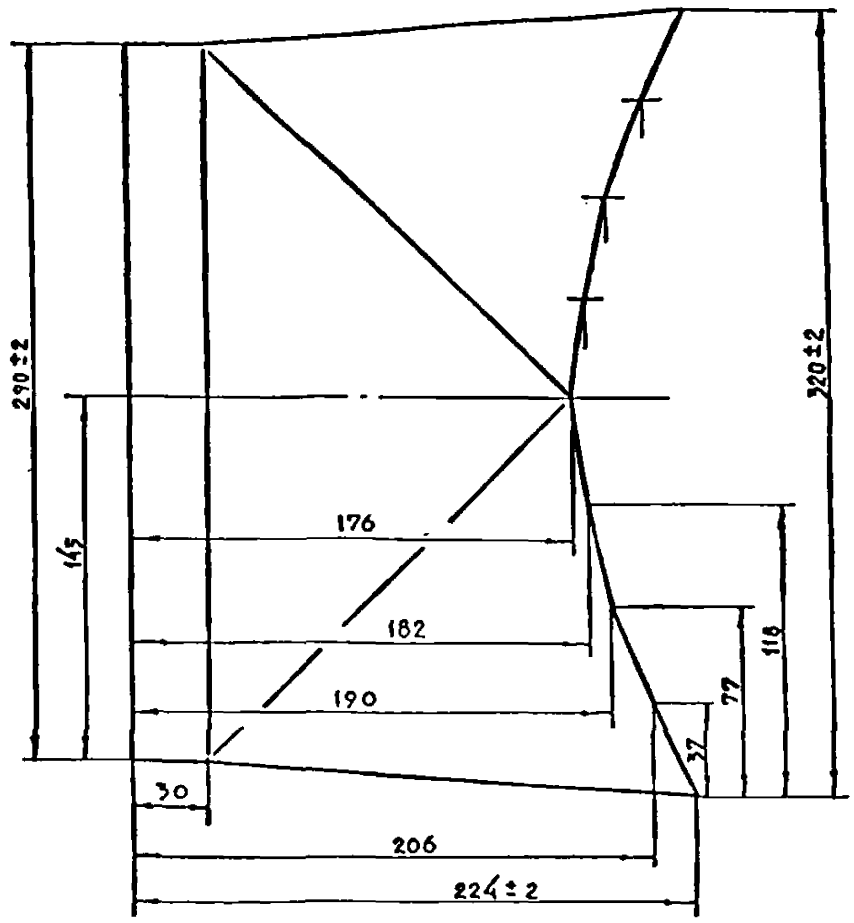

					МП3. 04. 01. 004			
Изм.	Лист	№ докум.	Подп.	Дата	Козырёк	Лит.	Масса	Масштаб
Разраб.		Иванова					0,95	1:2
Пров.		Мареев				Лист	Листов 1	
Т.контр.		Мареев						
Н.контр.		Мареев			В2 ГОСТ 3680-57 Ст 3 ГОСТ 16523-70	ЦНИИЭП жилища		
Утв.		Мареев						
					Копировал	Формат А2		

МП3.04.01.006

2 (▽)

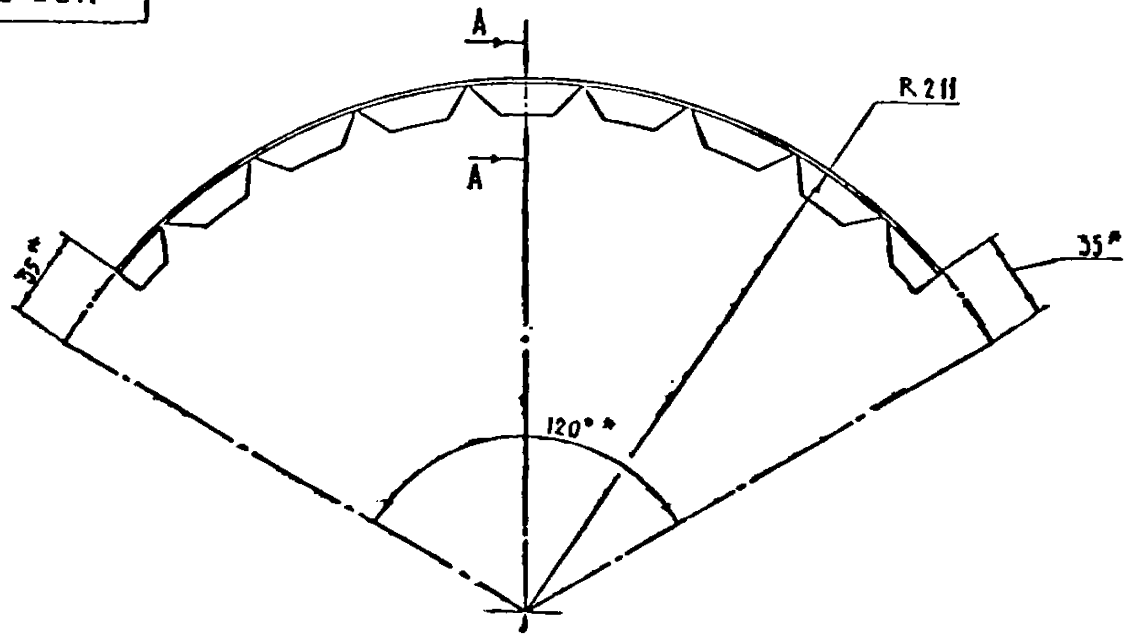

A – A
М 2:1

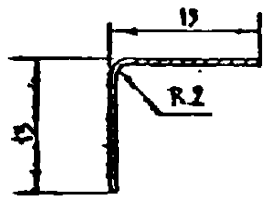

Развёртка

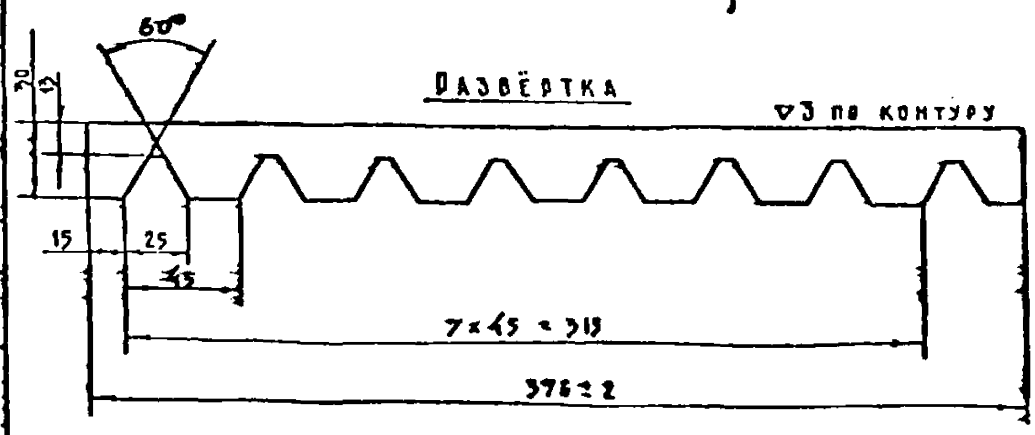

* Размеры для справок

					МП3. 04. 01. 006			
Изм.	Лист	№ докум.	Подп.	Дата	Захват радиусный	Лит.	Масса	Масштаб
Разраб.		Иванова					0,03	1:2
Пров.		Мареев				Лист	Листов 1	
Т.контр.		Мареев						
Н.контр.		Мареев			В 03 ГОСТ 3580-57 Ст 3 ГОСТ 16523-70	ЦНИИЭП жилища		
Утв.		Мареев						
						Формат А2		

Разделы 18-2 серия 83

МП3.04.01.005

(▽)2

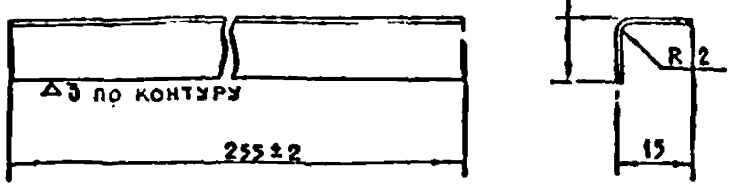

Ширина заготовки – 30 мм

					МП3.04.01.005			
Изм.	Лист	№ докум.	Подп.	Дата				
Разраб.		Иванова			Уголок	Лит	Масса	Масштаб
Пров.		Мареев					0,03	1:1
Т.контр.		Мареев				Лист	Листов 1	
Н.контр.		Мареев			В 0,5 ГОСТ 3680-57 / Эй Ст.3 ГОСТ 16523-70	ЦНИИЭП жилища		
Утв.		Мареев						

Копировал — Формат А1

МП3.04.01.007

(▽)2

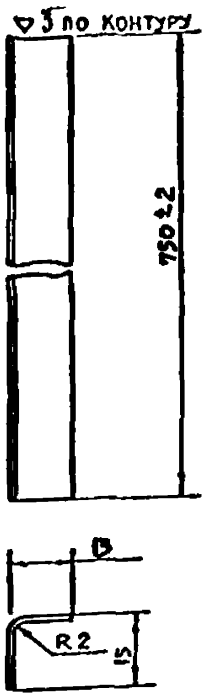

Ширина заготовки – 30 мм

					МП3.04.01.007			
Изм.	Лист	№ докум.	Подп.	Дата				
Разраб.		Иванова			Уголок	Лит	Масса	Масштаб
Пров.		Мареев					0,09	1:1
Контр.		Мареев				Лист	Листов 1	
Н.контр.		Мареев			В 0,5 ГОСТ 3680-57 / Эй Ст.3 ГОСТ 16523-70	ЦНИИЭП жилища		
Утв.		Мареев						

Копировал — Формат А1

МП3.04.00.303

▽3 (▽)

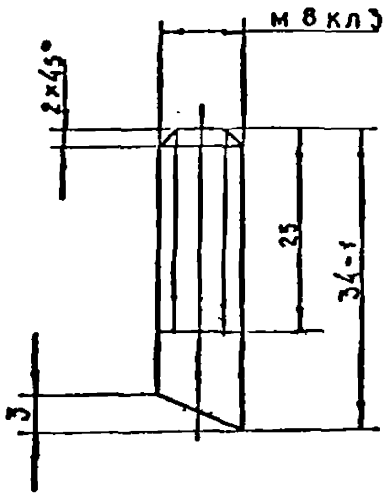

Раздел 10.8-2 серия 83

					МП3.04.00.303			
Изм.	Лист	№ докум.	Подп.	Дата				
Разраб.		Иванова			Шпилька	Лит	Масса	Масштаб
Пров.		Мареев					0,015	2:1
Т.контр.		Мареев				Лист	Листов 1	
Н.контр.		Мареев			⌀8 ГОСТ 2590-71 / Ст.3 ГОСТ 535-58	ЦНИИЭП жилища		
Утв.		Мареев			Круг			

Копировал — Формат А1

МП3.04.00.302

(▽)2

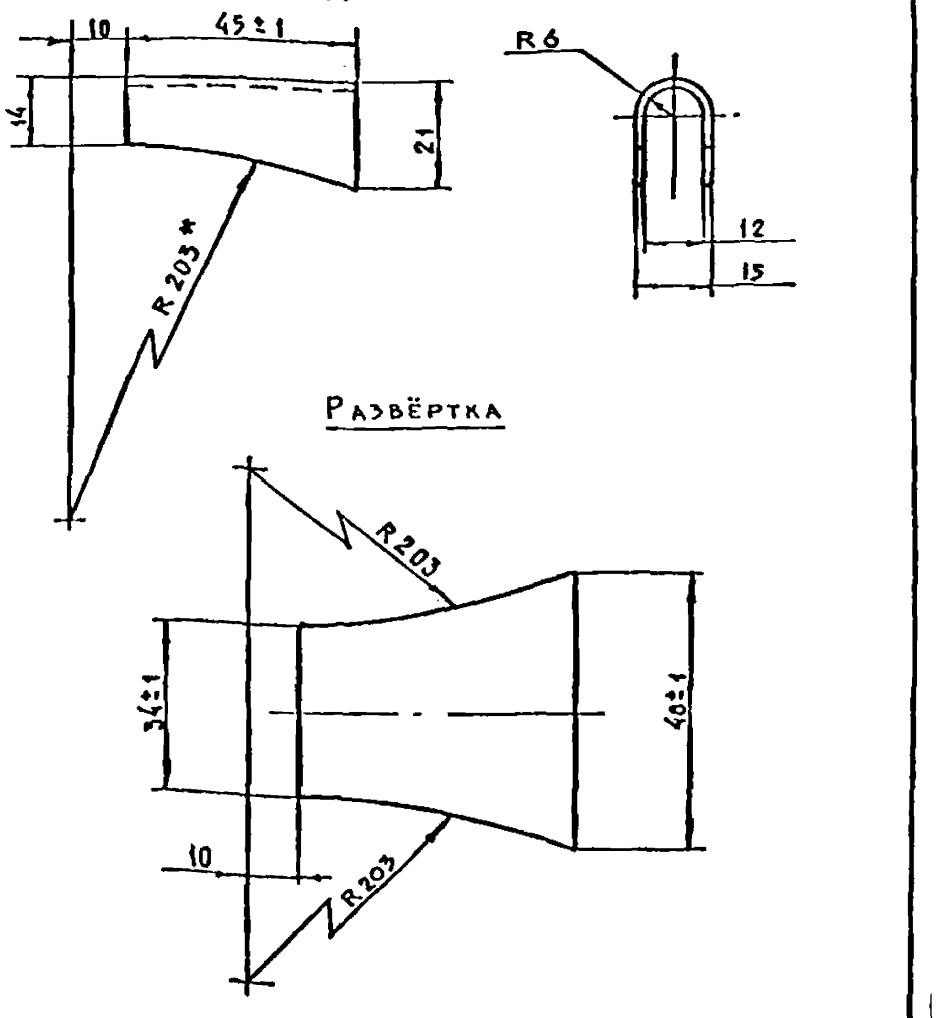

					МП3.04.00.302			
Изм.	Лист	№ докум.	Подп.	Дата				
Разраб.		Иванова			Ушко	Лит	Масса	Масштаб
Пров.		Мареев					0,02	1:1
Т.контр.		Мареев				Лист	Листов 1	
Н.контр.		Мареев			В 15 ГОСТ 3680-57 / Эй Ст.3 ГОСТ 16523-70	ЦНИИЭП жилища		
Утв.		Мареев						

Копировал — Формат А1

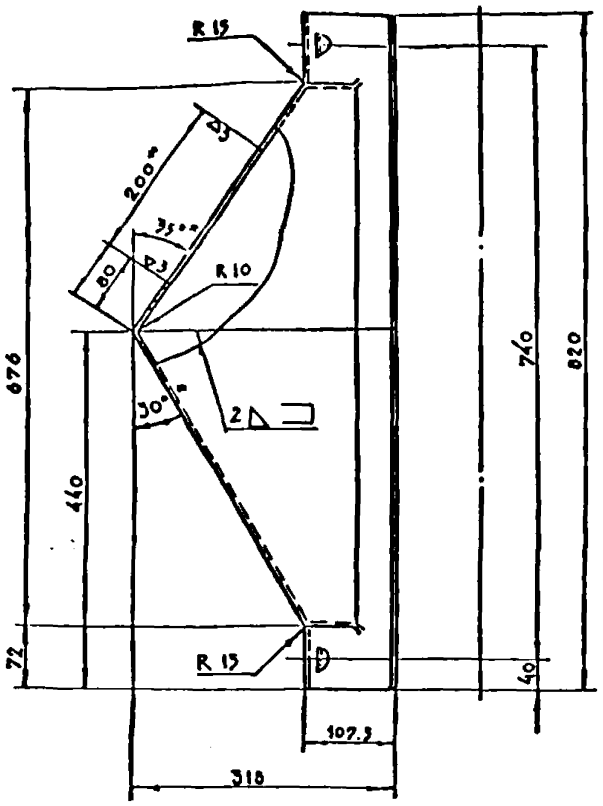

Развертка

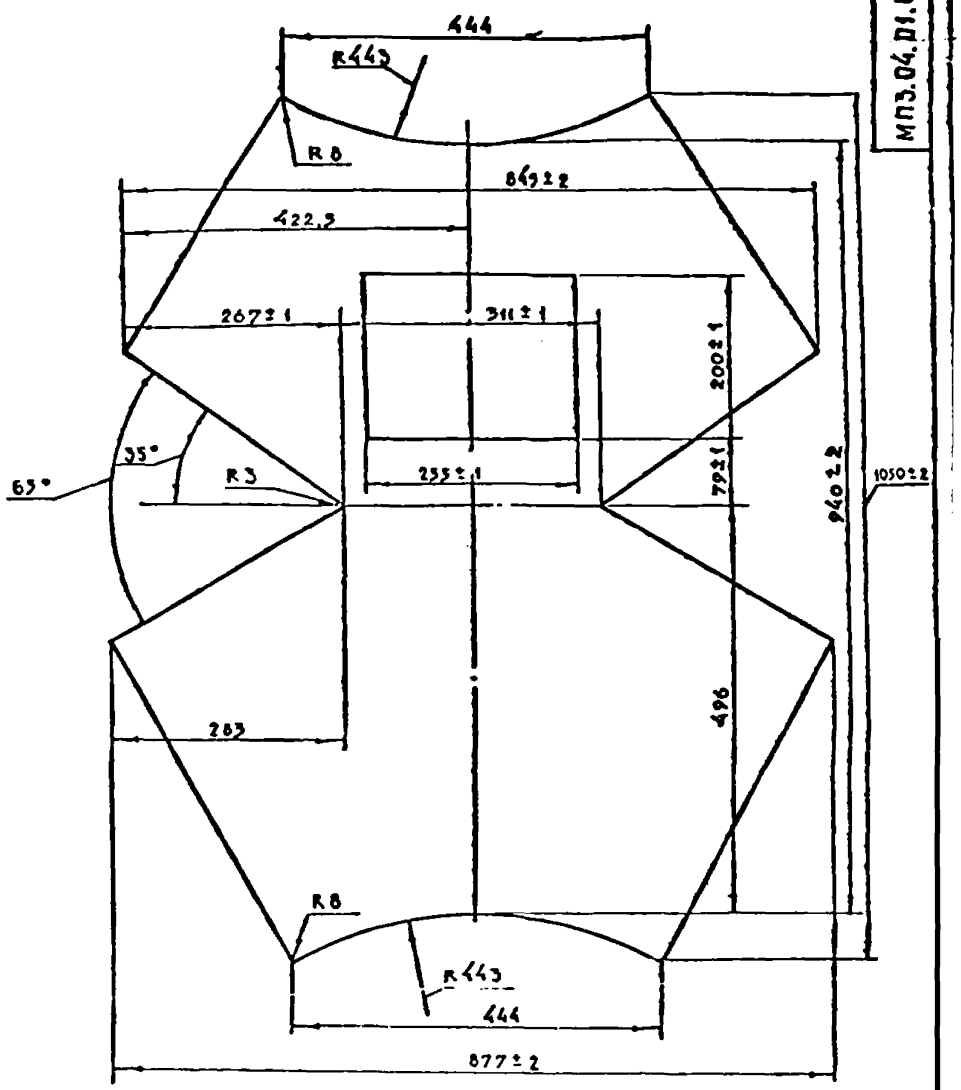

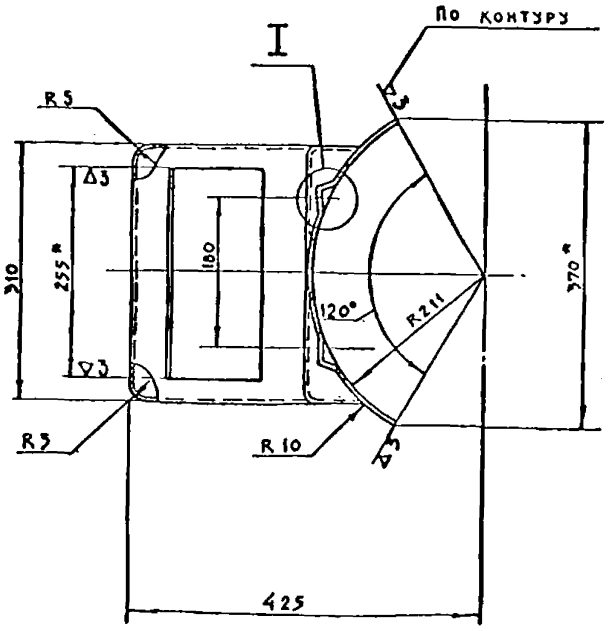

I

М 1:1

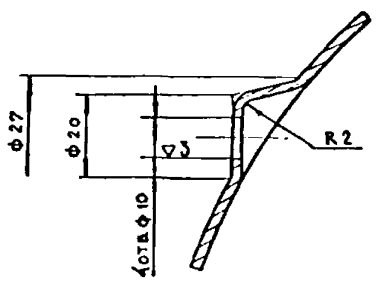

1* Размеры для справок

2. Сварку производить электродом Э-42 ГОСТ 9467-60.

					МП 3.04.01.001		
Изм.	Лист	№ докум.	Подп.	Дата	Корпус	Лит	Масса	Масштаб
Разраб.		Иванова					8,0	1:5
Пров.		Марсеев				Лист	Листов 1
Т.контр.		Марсеев					
Н.контр.		Марсеев			Лист	В2 ГОСТ 3680-57 / СТЭ ГОСТ 16523-70	ЦНИИЭП жилища
ГИП		Марсеев					

Раздел 10.8-2 серия 83.

Инв.№ подл. | Подп. и дата | Взам.инв.№ | Инв.№ дубл. | Подп. и дата

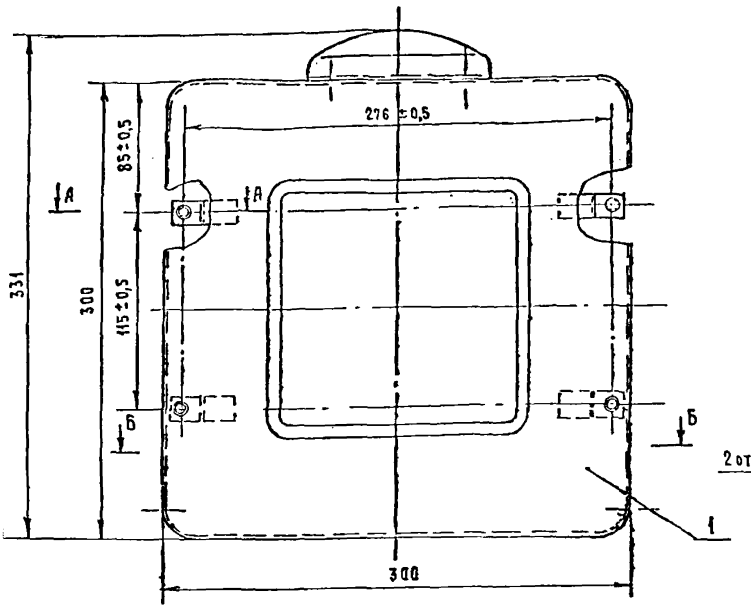

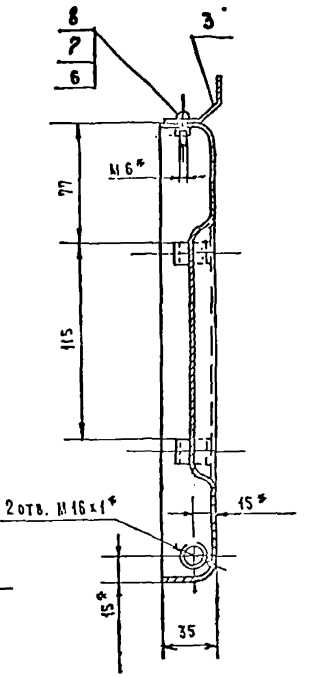

Б — Б

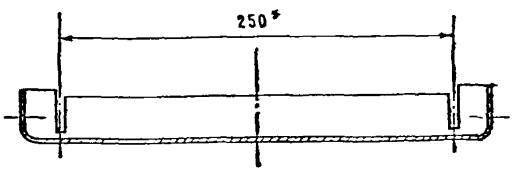

А — А
М1:1

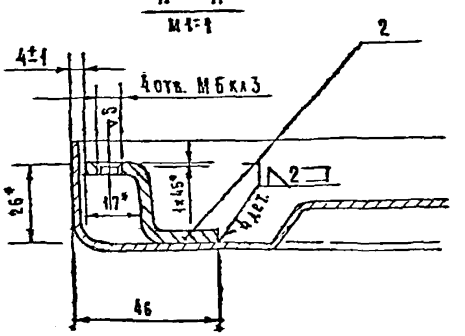

1. *Размеры для справок.
2. Сварку производить электродом Э42 ГОСТ 9467-60. Сварные швы зачистить.

					МП3.04.00.100 СБ			
Изм	Лист	№ докум.	Подп.	Дата	Крышка декоративная Сборочный чертеж	Лит.	Масса	Масштаб
Разраб.		Иванова					2.3	1:2
Пров.		Мореев				Лист	Листов 1	
Т. контр.		Мареев				ЦНИИЭП жилища		
Рук.		Мареев						
Н. контр.		Мареев						
Утв.		Мареев						

Копировал

Формат 22

Т-743

Раздел 10.8-2 серия 83

МП3.04.00.101

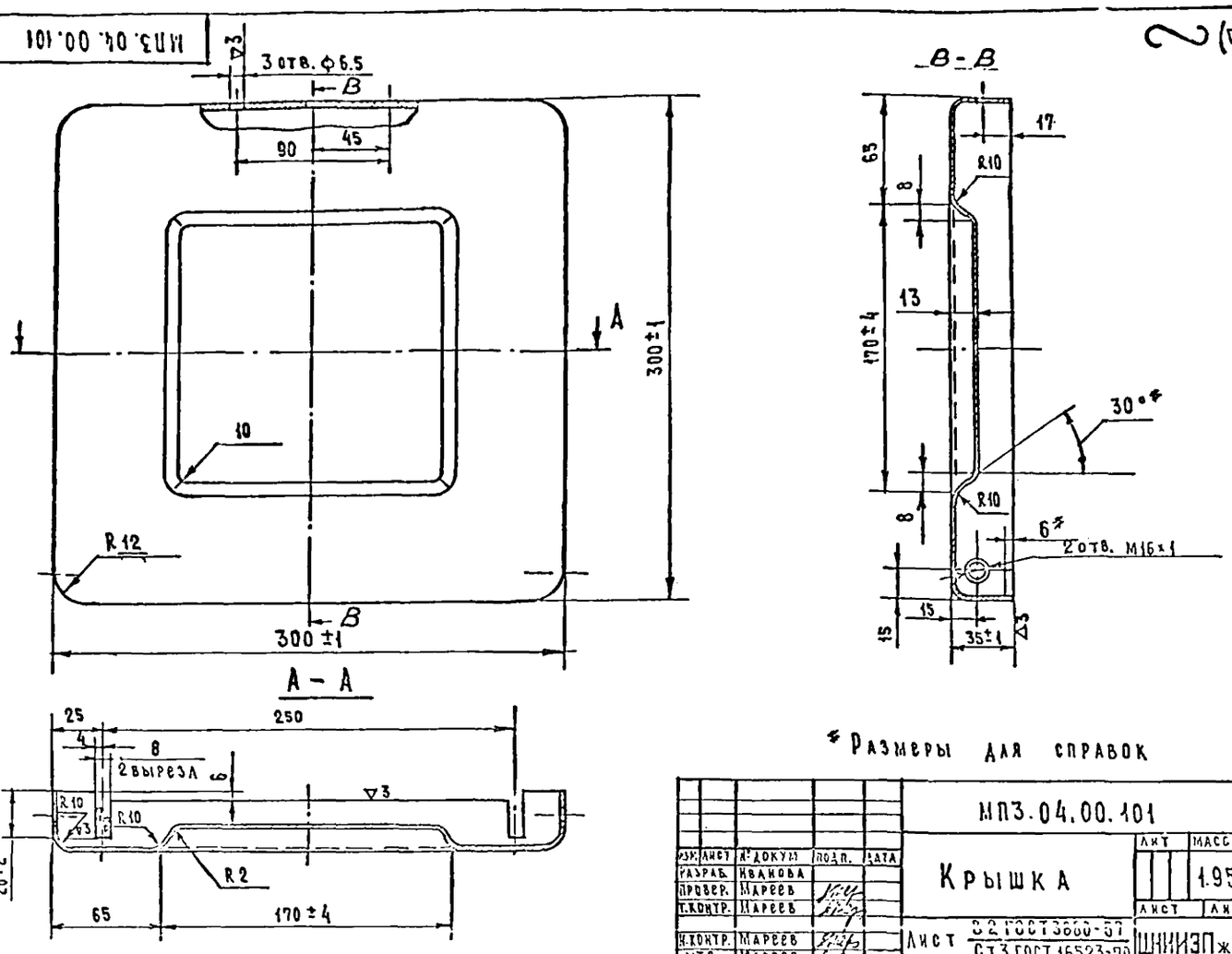

* Размеры для справок

				МП3.04.00.101			
Изм.	Лист	№ докум.	Подп.	Дата	Крышка	Лит	Масса 1.95	Масштаб 1:2
Разраб.	Иванова					Лист	Листов 1
Провер.	Мареев						
Т.контр.	Мареев						
Н.контр.	Мареев				Лист 82 ГОСТ 3880-57 / Ст3 ГОСТ 16523-70	ЦНИИЭП жилища	
Утв.	Мареев						

Копировал

Формат 12

МП3.04.00.103

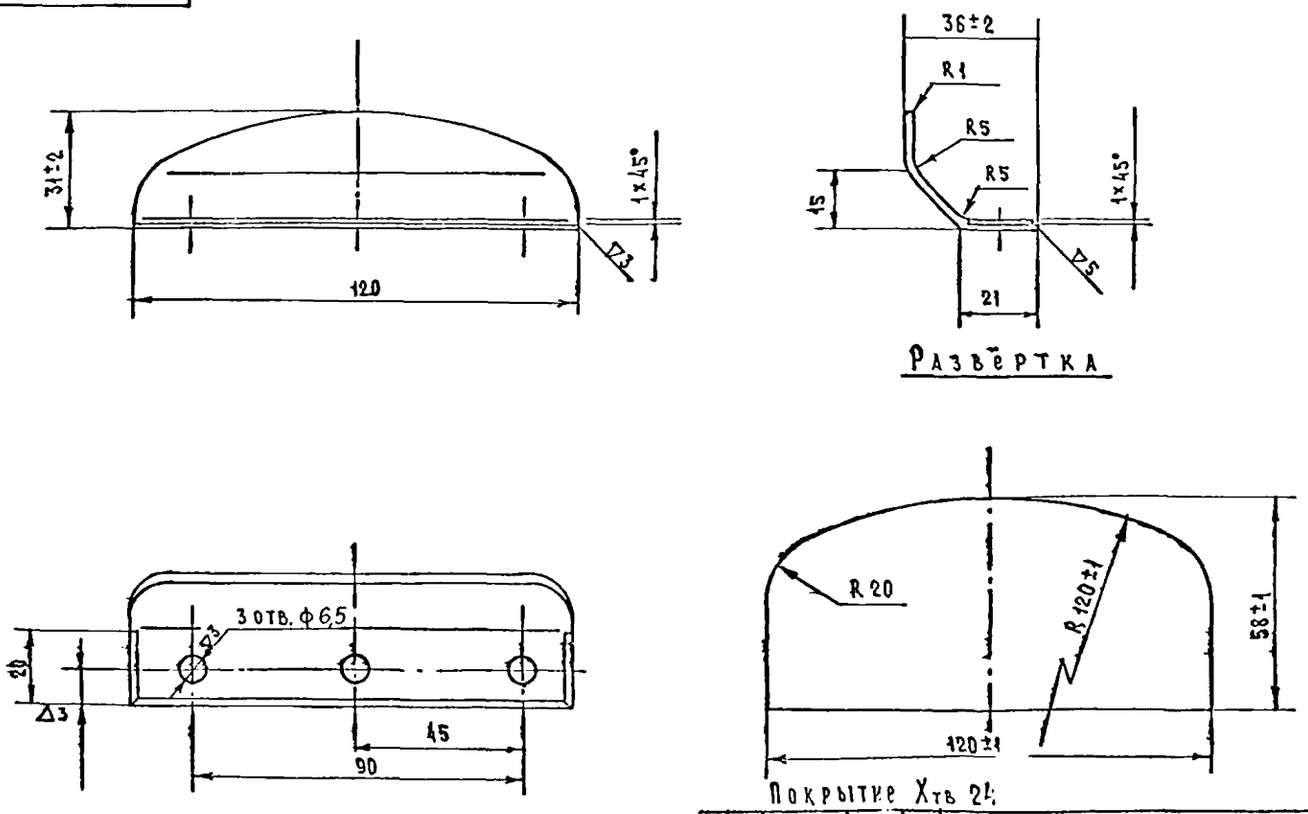

Покрытие Хтв 24

				МП3.04.00.103			
Изм.	Лист	№ докум.	Подп.	Дата	Ручка	Лит	Масса 0.15	Масштаб 1:1
Разраб.	Иванова					Лист	Листов 1
Пров.	Мареев						
Т.контр.	Мареев						
Н.контр.	Мареев				Лист 82 ГОСТ 3880-57 / Ст3 ГОСТ 16523-70	ЦНИИЭП жилища	
Утв.	Мареев						

Копировал

Формат 12

Раздел 10.8-2 серия 83

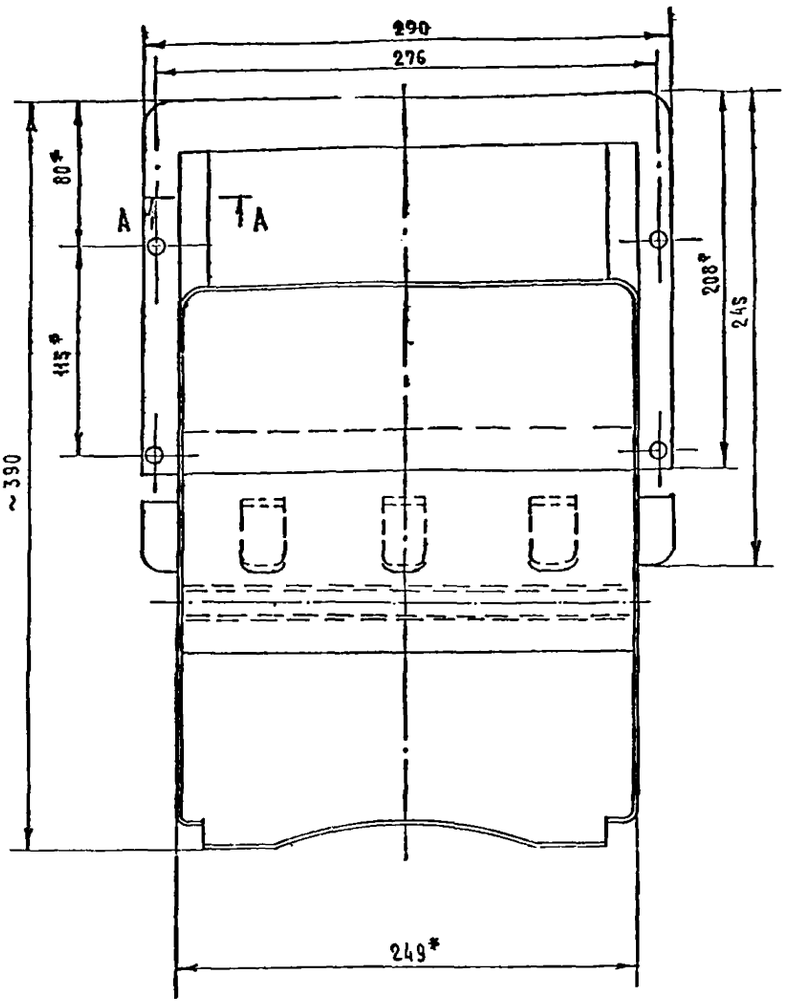

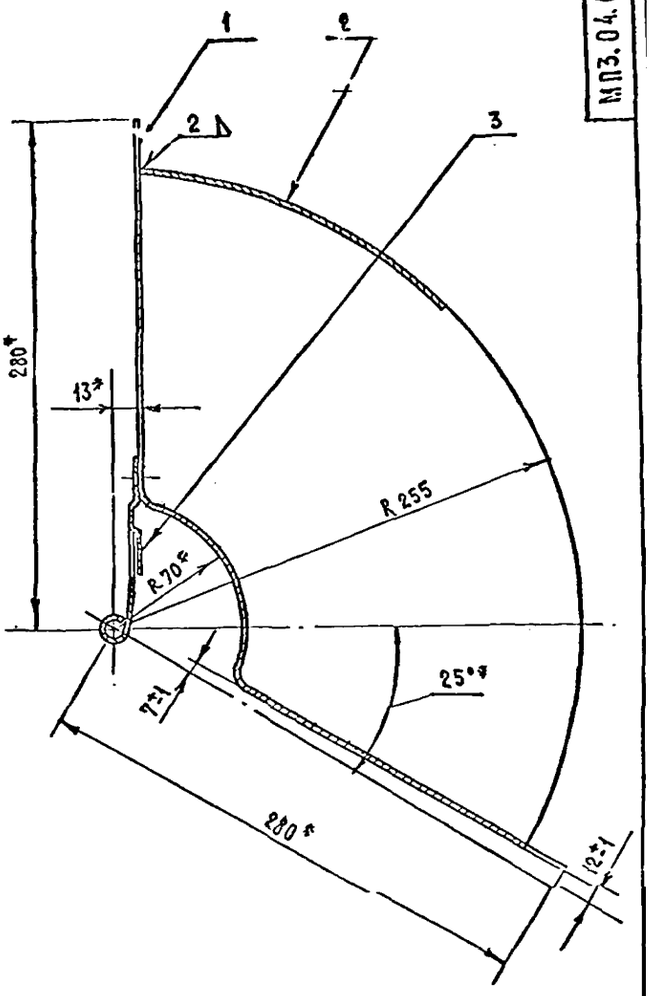

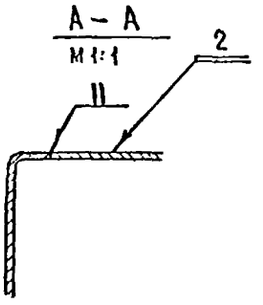

1* Размеры для справок.

2 Сварку производить электродом Э-42 ГОСТ 9467-60.
Сварные швы зачистить.

					МП3.04.00.200 СБ		
Изм.	Лист	№ докум.	Подп.	Дата	Ковш	Лит.	Масса	Масштаб
Разраб.		Иванова					6,1	1:2
Пров.		Марсев			Сборочный чертеж	Лист	Листов
Т.контр.		Марсев					
Рук.		Марсев				ЦНИИЭП жилища	
Н.контр.		Марсев					
Утв.		Марсев					

Копировал

Формат А2

Раздел 10.8-2 серия 83

МП3.04.00.102

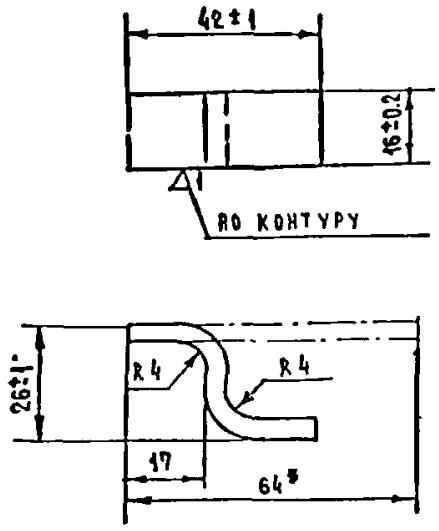

* Размер для справки

					МП3.04.00.102		
ИЗМ.	ЛИСТ	№ ДОКУМ.	ПОДП.	ДАТА	Скоба	ЛИТ	МАССА 0.04	МАСШТАБ 1:1
РАЗРАБ.	ИВАНОВА					ЛИСТ	ЛИСТОВ 1
ПРОВ.	МАРЕЕВ						
Т.КОНТР.	МАРЕЕВ						
Н.КОНТР.	МАРЕЕВ				Лист 4 ГОСТ 5681-57 / СТ3 ГОСТ 14637-69	ЦНИИЭП жилища	
УТВ.	МАРЕЕВ						

КОПИРОВАЛ ФОРМАТ

МП3.04.00.202

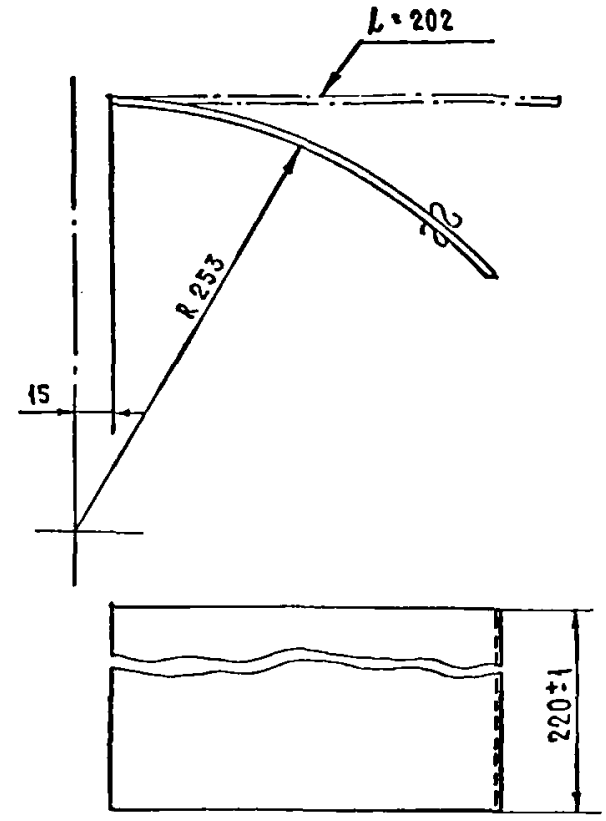

					МП3.04.00.202		
ИЗМ.	ЛИСТ	№ ДОКУМ.	ПОДП.	ДАТА	Лист верхний	ЛИТ	МАССА 0.6	МАСШТАБ 1:2
РАЗРАБ.	ИВАНОВА					ЛИСТ	ЛИСТОВ 1
ПРОВ.	МАРЕЕВ						
Т.КОНТР.	МАРЕЕВ						
Н.КОНТР.	МАРЕЕВ				Лист В2 ГОСТ 3680-57 / 3 СТ3 ГОСТ 16523-70	ЦНИИЭП жилища	
УТВ.	МАРЕЕВ						

КОПИРОВАЛ

МП3.04.00.203

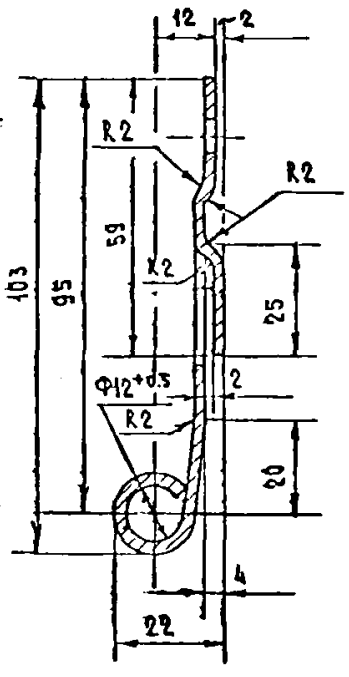

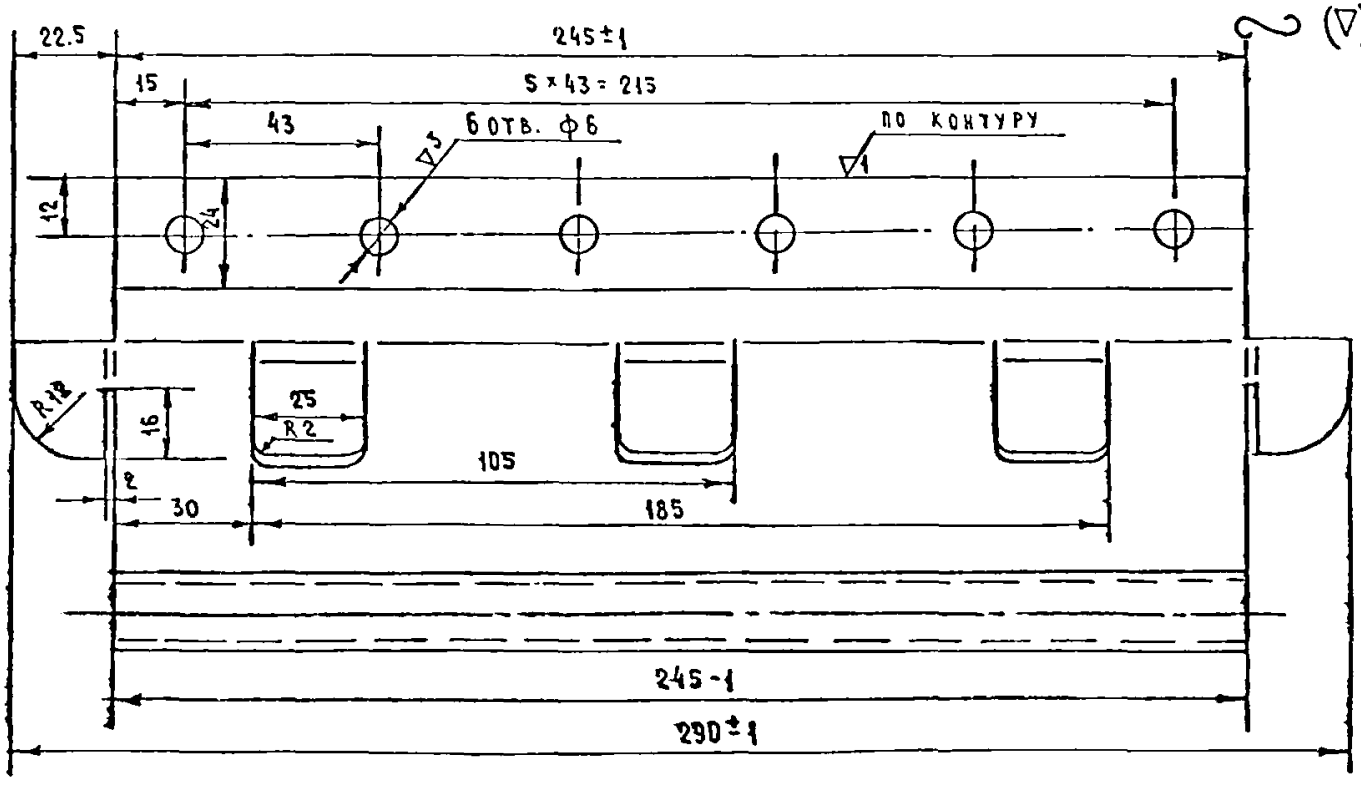

					МП3.04.00.203		
ИЗМ.	ЛИСТ	№ ДОКУМ.	ПОДП.	ДАТА	Петля	ЛИТ	МАССА 0.42	МАСШТАБ 1:1
РАЗРАБ.	ИВАНОВА					ЛИСТ	ЛИСТОВ 1
ПРОВ.	МАРЕЕВ						
Т.КОНТР.	МАРЕЕВ						
Н.КОНТР.	МАРЕЕВ				Лист В2 ГОСТ 3680-57 / 3 СТ3 ГОСТ 16523-70	ЦНИИЭП жилища	
УТВ.	МАРЕЕВ						

КОПИРОВАЛ ФОРМАТ 12

РАЗДЕЛ 10.8-2 СЕРИЯ 03

МП3.04.00.301

7-443

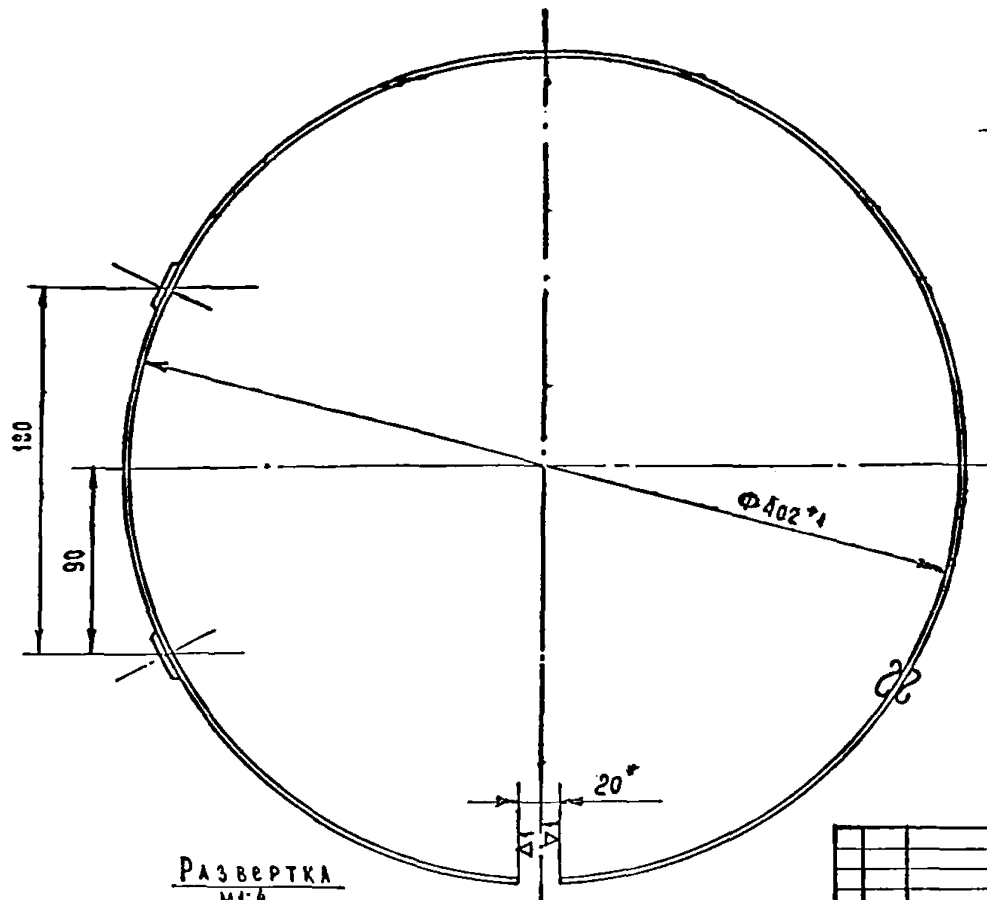

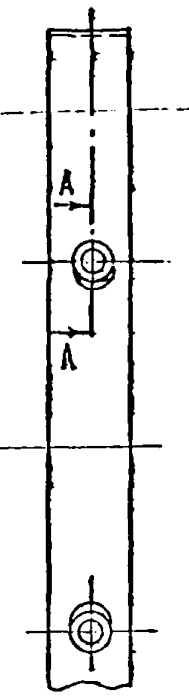

А - А
М1:1

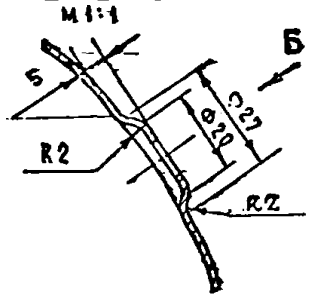

Вид Б
М1:1

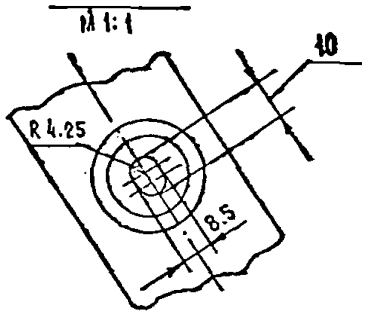

* Размер для справок

Развертка
М1:4

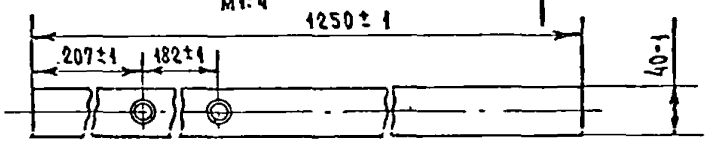

					МП3.04.00.301			
Изм.	Лист	№ докум.	Подп.	Дата		Лит	Масса	Масштаб
Разраб.		Иванова			Обод		0.78	1:2
Пров.		Мареев				Лист	Листов 1	
Т.контр.		Мареев						
Н.контр.		Мареев			Лист Ст3 ГОСТ 16523-70 В2 ГОСТ 3680-59	ЦНИИЭП жилища		
Утв.		Мареев						

Копировал Формат 12

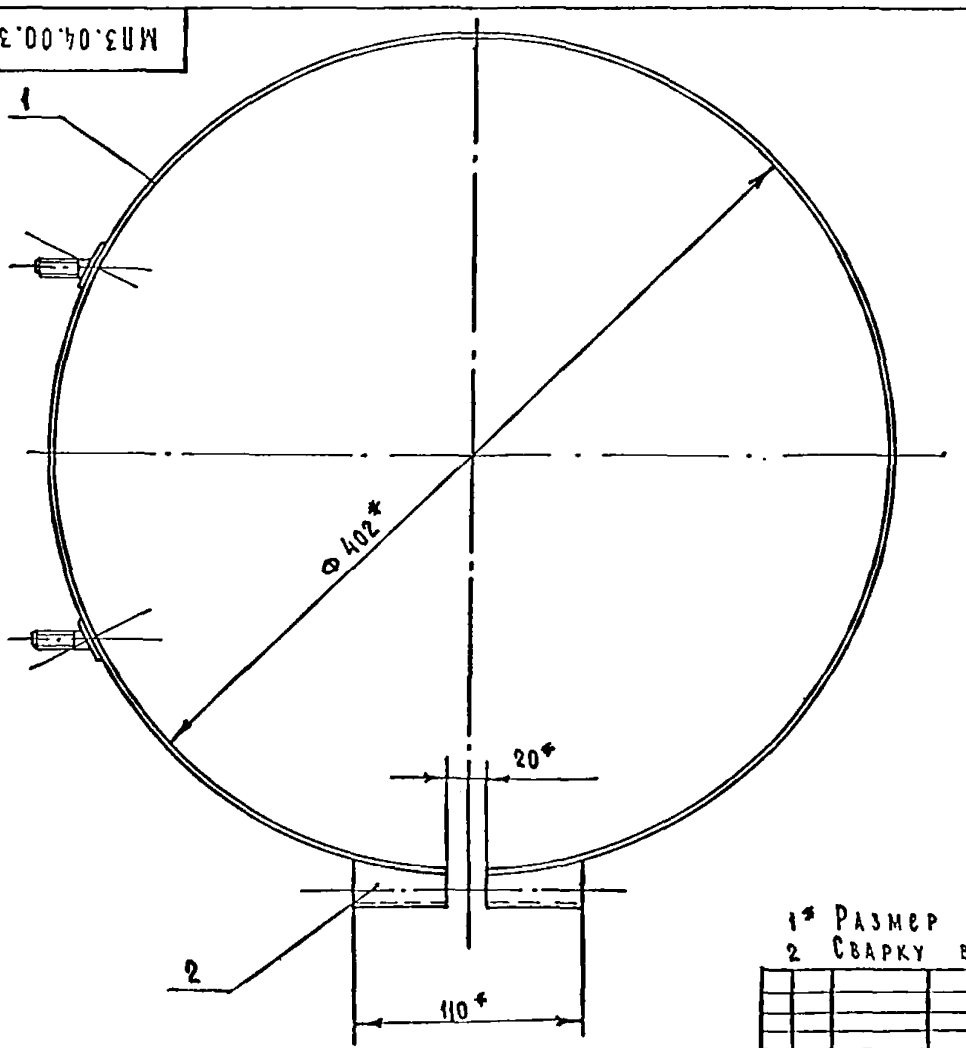

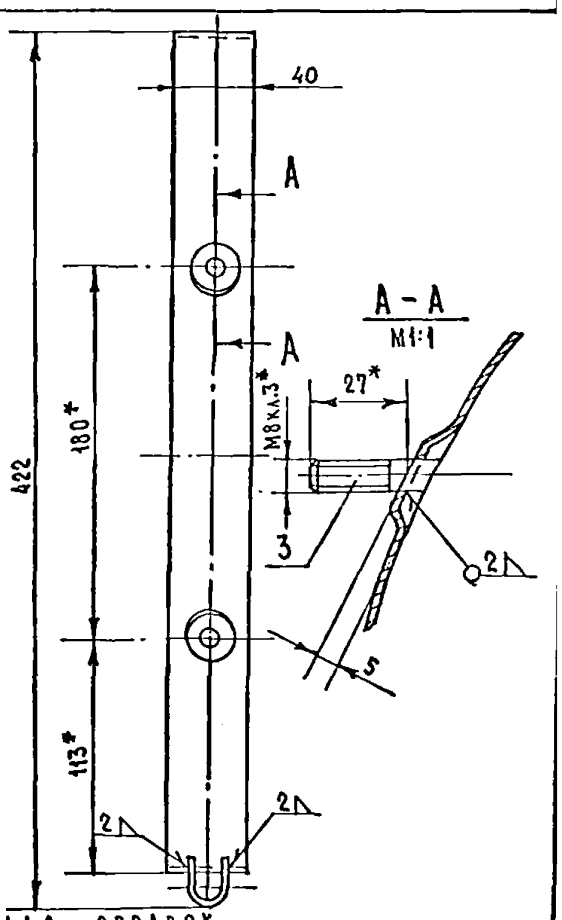

А - А
М1:1

1* Размер для справок.
2 Сварку выполнить электродом Э-42 ГОСТ 9467-60.

					МП3.04.00.300 СБ			
Изм.	Лист	№ докум.	Подп.	Дата		Лит	Масса	Масштаб
Разраб.		Иванова			Хомут		0.85	1:2
Пров.		Мареев			Сборочный чертеж	Лист	Листов 1	
Т.контр.		Мареев						
Рук.		Мареев				ЦНИИЭП жилища		
Н.контр.		Мареев						
Утв.		Мареев						

Копировал Формат 12

РАЗДЕЛ 108-2 СЕРИЯ 83

Инв.№подл. | Подп. и дата | Взам.инв.№ | Инв.№дубл. | Подп. и дата

МП3.04.00.002

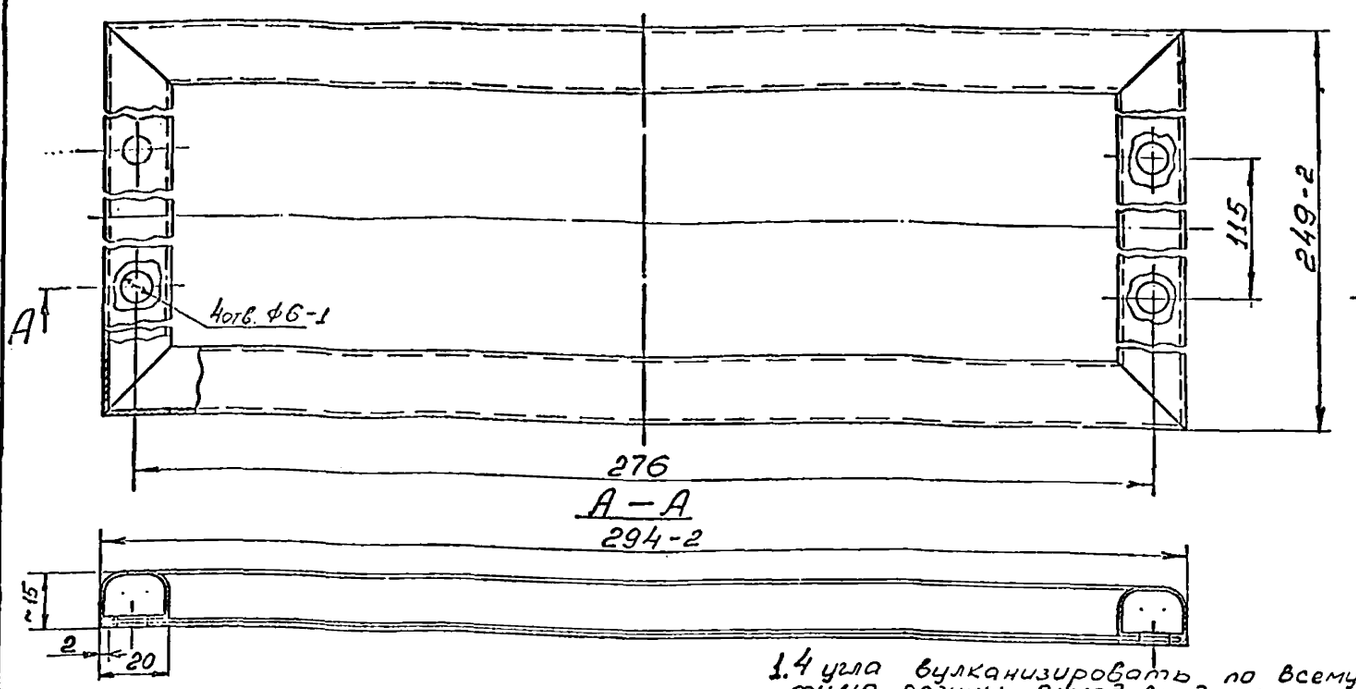

1. 4 угла вулканизировать по всему профилю резины. Выход воздуха из полости профиля не допускается.
2. Шов склейки должен быть ровным, согласно принятого эталона.

				МП3.04.00.002			
Изм.	Лист	№ докум.	Подп.	Дата	Уплотнение	Лит.	Масса 0,1	Масштаб 1:1
Разраб.		Иванова				Лист	Листов 1
Пров.		Мореев					
Т.контр.		Мореев					
Н.контр.		Мореев			Профиль резиновый (от холодильника „ЗИЛ")	ЦНИИЭП жилища	
Утв.		Мореев					

Копировал Формат

МП3.04.00.003

▽4*(▽)

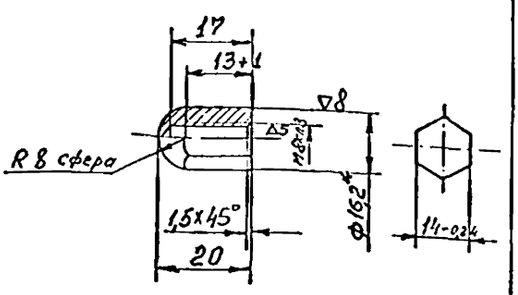

Покрытие поверхности AX_9.
* Размеры для справок.

				МП3.04.00.003			
Изм.	Лист	№ докум.	Подп.	Дата	Гойка декоративная	Лит.	Масса 0,025	Масштаб 1:1
Разраб.		Иванова				Лист	Листов 1
Пров.		Мореев					
Т.контр.		Мореев					
Н.контр.		Мореев			Ст3 ГОСТ 380-71	ЦНИИЭП жилища	
Утв.		Мореев					

Копировал Формат II

МП3.04.00.001

▽3.(▽)

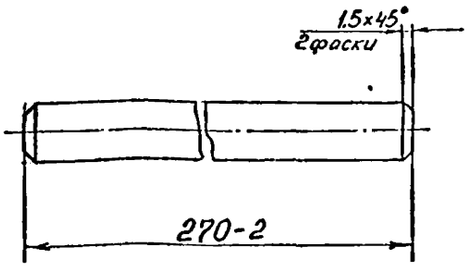

				МП3.04.00.001			
Изм.	Лист	№ докум.	Подп.	Дата	Ось	Лит.	Масса 0,2	Масштаб 2:1
Разраб.		Иванова				Лист	Листов 1
Пров.		Мореев					
Т.контр.		Мореев					
Н.контр.		Мореев			Круг 12 ГОСТ 2590-71 Ст3 ГОСТ 380-71	ЦНИИЭП жилища	
Утв.		Мореев					

Копировал Формат II

Формат	Зона	Поз.	Обозначение	Наименование	Кол.	Примечание
				Документация		
22		1	МП3.04.00.000 СБ	Сборочный чертёж		
				Сборочные единицы		
23		1	МП3.04.01.000	Корпус в сборе	1	
22		2	МП3.04.00.100	Крышка декоративная	1	
22		3	МП3.04.00.200	Ковш	1	
12		4	МП3.04.00.300	Хомут	2	
				Детали		
11		6	МП3.04.00.001	Ось	1	
13		7	МП3.04.00.002	Уплотнение	1	
11		8	МП3.04.00.003	Гайка декоративная	4	
11		9	МП3.04.00.004	Винт	2	
				Стандартные изделия		
		10		Гайка М8		
				ГОСТ 5916-70	4	
		11		Гайка М10.А		
				ГОСТ 5915-62	4	
		12		Шайба 10		
				ГОСТ 10906-64	4	
		13		Винт М6х20		
				ГОСТ 1490-72	4	

Изм.	Лист	№ докум.	Подп.	Дата
Разраб.	Иванова			11.72
Пров.	Мореев			
Рук.	Мореев			
Н.контр.	Мореев			
Утв.	Мореев			

МП3.04.00.000

Клапан приёмный

Лит. | Лист | Листов: 2

ЦНИИЭП жилища

Копировал Формат А1

Формат	Зона	Поз.	Обозначение	Наименование	Кол.	Примечание
		14		Шпилька АМ10х140 (3Д) ГОСТ 11769-66	2	
				Покупные		
54		16		Профиль ПР-14 ск 914-311.Л L = 255 мм	1	
54		17		Профиль ПР-11 ск 914-3Н.Л L = 2250 мм	1	

МП3.04.00.000

Лист 2

Копировал Формат А1

Формат	Зона	Поз.	Обозначение	Наименование	Кол.	Примечание
				Документация		
22			МП3.04.00.100 СБ	Сборочный чертёж		
				Детали		
13		1	МП3.04.00.101	Крышка	1	
11		2	МП3.04.00.102	Скоба	4	
12		3	МП3.04.00.103	Ручка	1	
				Стандартные изделия		
		6		Шайба пружинная 6Н65Г ГОСТ 6402-70	3	
		7		Гайка М6 ГОСТ 5915-70	3	
		8		Винт М6х12 ГОСТ 17473-72	3	

Изм.	Лист	№ докум.	Подп.	Дата
Разраб.	Иванова			11.72
Пров.	Мореев			
Рук.	Мореев			
Н.контр.	Мореев			
Утв.	Мореев			

МП3.04.00.100

Крышка декоративная

Лит. | Лист | Листов: 1

ЦНИИЭП жилища

Копировал Формат А1

Формат	Зона	Поз.	Обозначение	Наименование	Кол.	Примечание
				Документация		
22			МП3.04.01.000 СБ	Сборочные единицы		
				Детали		
22		1	МП3.04.01.001	Корпус	1	
12		2	МП3.04.01.002	Накладка	2	
12		3	МП3.04.01.003	Скоба	1	
12		4	МП3.04.01.004	Козырёк	1	
11		5	МП3.04.01.005	Уголок	1	
12		6	МП3.04.01.006	Зохват робицкий	2	
11		7	МП3.04.01.007	Уголок	2	
54		8	МП3.04.01.008	Планка Лист 2 ГОСТ 5681-57 Ст3 ГОСТ 14637-69 40х25	1	0,02 кг

Изм.	Лист	№ докум.	Подп.	Дата
Разраб.	Иванова			
Пров.	Мореев			
Рук.	Мореев			
Н.контр.	Мореев			
Утв.	Мореев			

МП3.04.01.000

Корпус в сборе

Лит. | Лист | Листов: 1

ЦНИИЭП жилища

Копировал Формат А1

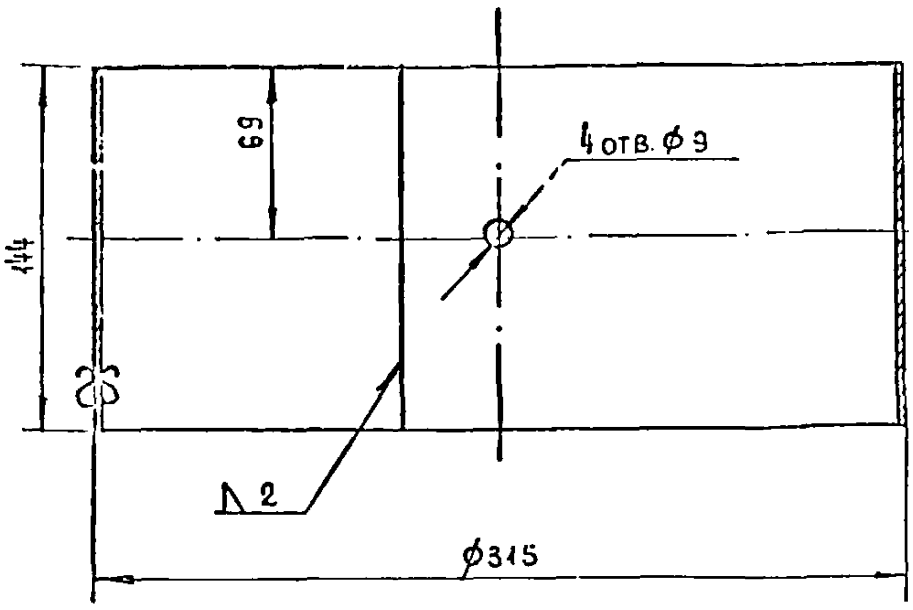

Изм.	Лист	N докум.	Подп.	Дата	МПЗ.00.00.204			
Разраб.		Иванова			Обечайка	Лит	Масса	Масштаб
Пров.		Мареев					2,2	1:2
Т.контр.		Мареев				Лист	Листов 1	
Н.контр.		Мареев			Лист ВСт3Гост 3680-57 / ВСт3Гост 16523-70	ЦНИИЭП жилища		
Утв.		Мареев						

Копировал: Байкова Формат А1

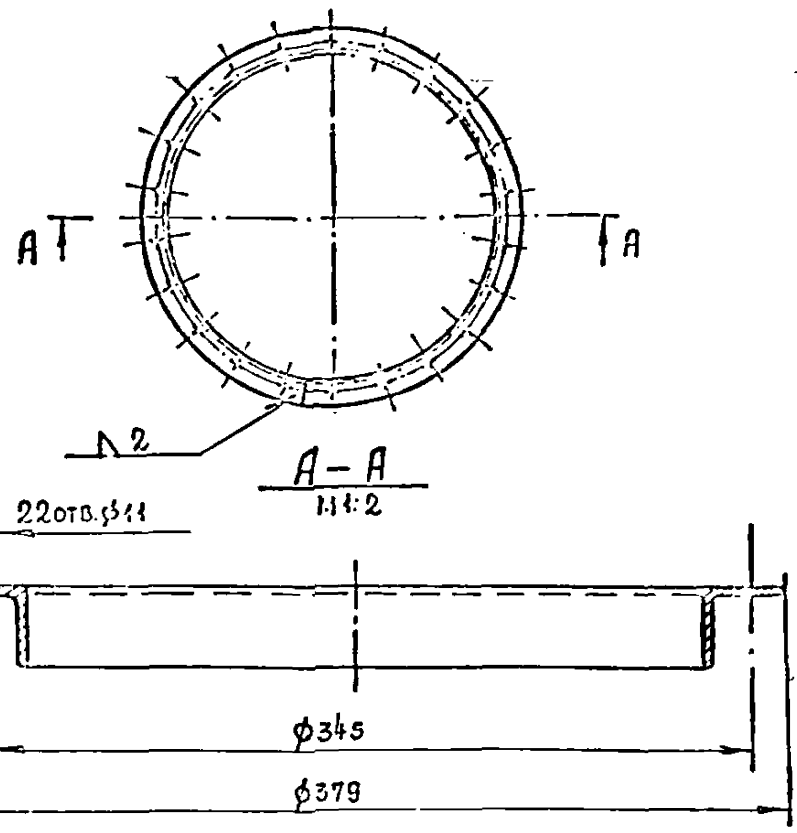

Изм.	Лист	N докум.	Подп.	Дата	МПЗ.00.00.203			
Разраб.		Иванова			Уголок	Лит.	Масса	Масштаб
Пров.		Мареев					1.5	1:5
Т.контр.		Мареев				Лист	Листов 1	
Н.контр.		Мареев			Уголок 32×32×3 Гост 8509-57 / Ст.3 Гост 535-58	ЦНИИЭП жилища		
Утв.		Мареев						

Копировал: Байкова Формат А1

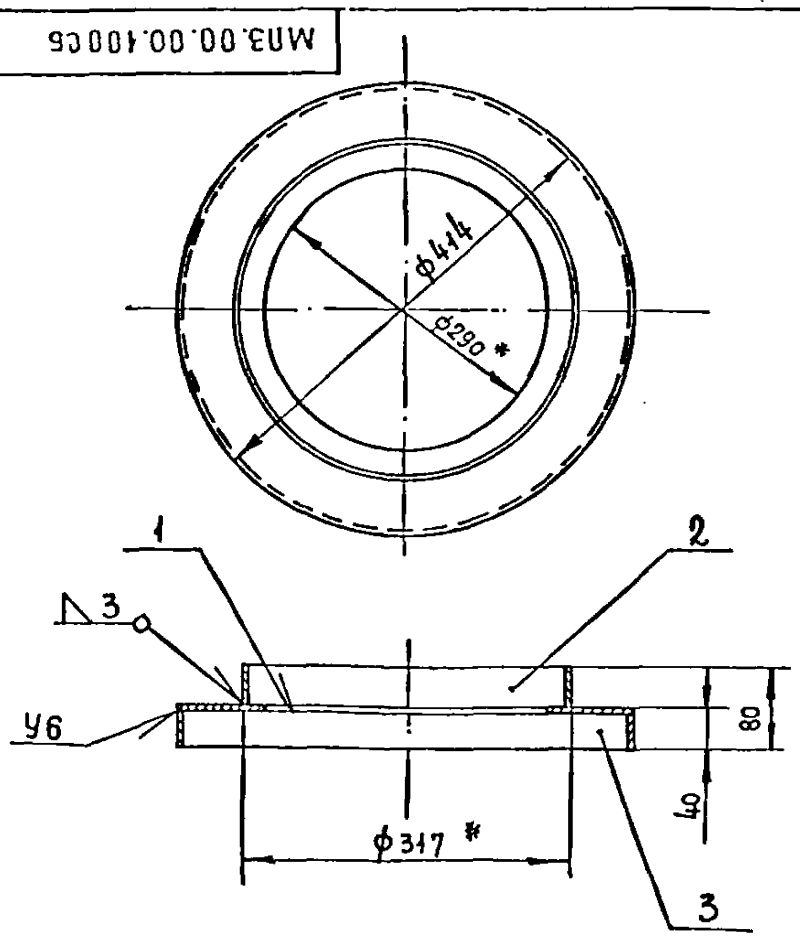

* 1. Размеры для справок.
2. Сварку производить электродом Э-42 Гост 9467-60.

Изм.	Лист	N докум.	Подп.	Дата	МПЗ.00.00.100 СБ			
Разраб.		Иванова			Фланец переходный. Сборочный чертеж	Лит	Масса	Масштаб
Пров.		Мареев					5.0	1:5
Т.контр.		Мареев				Лист	Листов 1	
Н.контр.		Мареев				ЦНИИЭП жилища		
Утв.		Мареев						

Формат А1

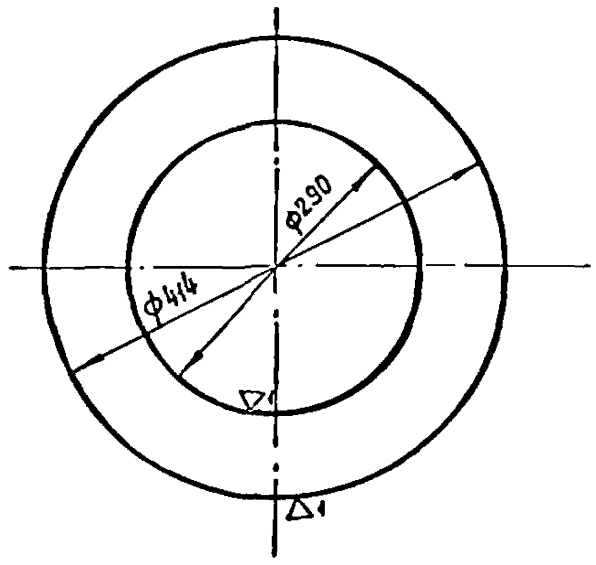

Изм.	Лист	N докум.	Подп.	Дата	МПЗ.00.00.101			
Разраб.		Иванова			Лист	Лит.	Масса	Масштаб
Пров.		Мареев					3.0	1:5
Т.контр.		Мареев				Лист	Листов 3	
Н.контр.		Мареев			Лист 6 Гост 5681-57 / Ст3 Гост 14637-69	ЦНИИЭП жилища		
Утв.		Мареев						

Формат А1

Инв.№ подл. | Подп. и дата | Взам. инв.№ | Инв.№ дубл. | Подп. и дата

МП3.00.00.200сб

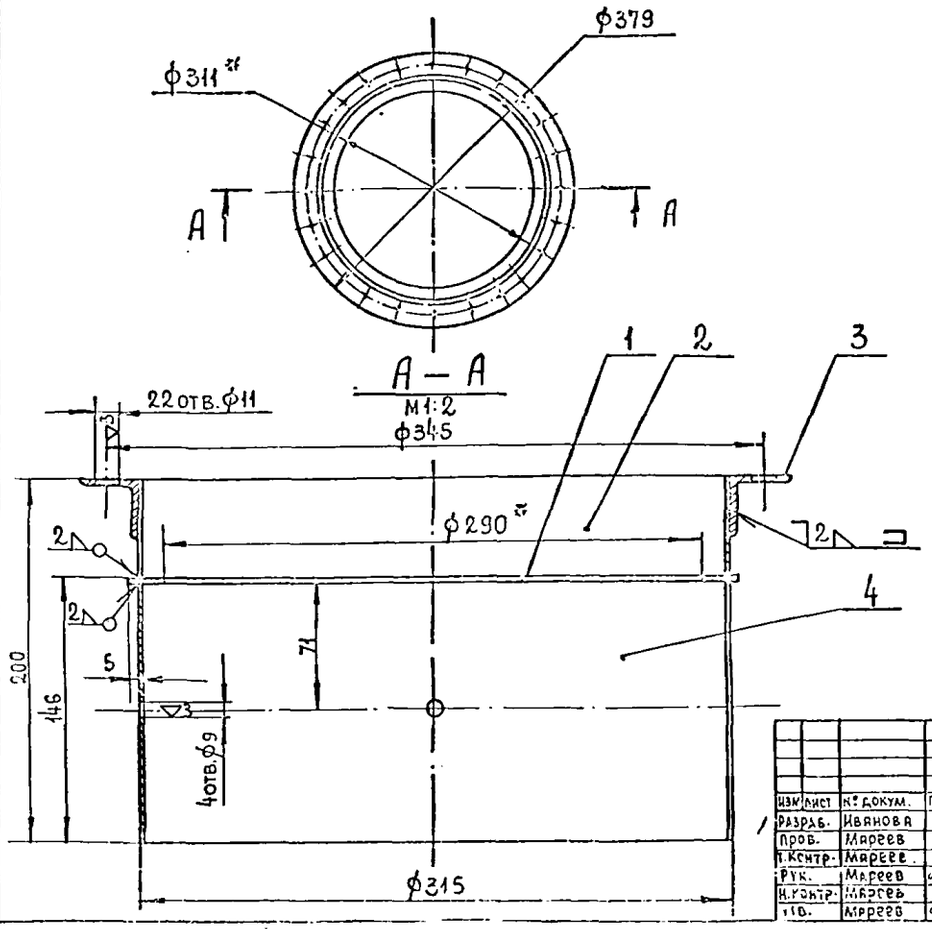

1. *Размеры для справок.
2. Сварку производить электродом Э-42 Гост 9467-60.

				МП3.00.00.200сб			
Изм.	Лист	№ докум.	Подп.	Дата	Фланец дефлектора. Сборочный чертеж.	Лит.	Масса 5,1	Масшт. 1:5
Разраб.		Иванова				Лист	Листов 1
Пров.		Мареев					
Т.контр.		Мареев					
Рук.		Мареев					
Н.контр.		Мареев					
Утв.		Мареев					

ЦНИИЭП жилища

Копировал: Вайзова

Формат 12

МП3.00.00.201

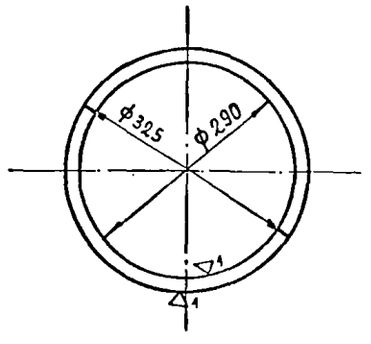

				МП3.00.00.201			
Изм.	Лист	№ докум.	Подп.	Дата	Лист	Лит.	Масса 0.54	Масшт. 1:5
Разраб.		Иванова				Лист	Листов 1
Пров.		Мареев					
Т.контр.		Мареев					
Н.контр.		Мареев					
Утв.		Мареев					

Лист В2 Гост 3680-57 / 30 Ст3 Гост 1[illegible]

ЦНИИЭП жилища

Формат 11

МП3.00.00.202

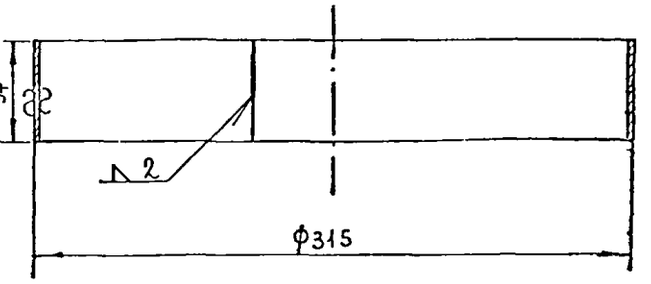

				МП3.00.00.202			
Изм.	Лист	№ докум.	Подп.	Дата	Обечайка	Лит.	Масса 0.85	Масшт. 1:2
Разраб.		Иванова				Лист	Листов 1
Пров.		Мареев					
Т.контр.		Мареев					
Н.контр.		Мареев					
Утв.		Мареев					

Лист В2 Гост 3680-57 / 30 Ст3 Гост 1[illegible]-70

ЦНИИЭП жилища

Формат 11

Раздел 10.8-2 серия 83

МПЗ. 00.00. 102

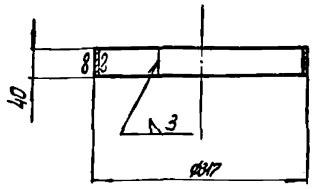

Изм.	Лист	№ докум.	Подп.	Дата	МПЗ. 00. 00. 102	Лит.	Масса	Масшт.
Разраб.		Иванова			Обечайка		0.94	1:5
Пров.		Мареев				Лист	Листов 1	
Т. контр.		Мареев			Лист 3 ГОСТ 5681-57 Ст.3 ГОСТ 14637-69	ЦНИИЭП жилища		
Н. контр.		Мареев						
Утв.		Мареев						

Копировал Формат А1

МПЗ. 00.00. 103

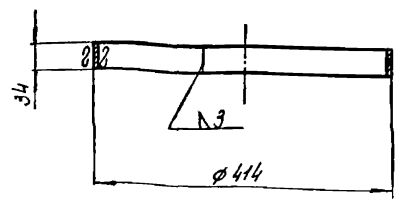

Изм.	Лист	№ докум.	Подп.	Дата	МПЗ. 00. 00. 103	Лит.	Масса	М-5
Разраб.		Иванова			Обечайка		1.04	1:5
Пров.		Мареев				Лист	Листов 1	
Т. контр.		Мареев			Лист 3 ГОСТ 5681-57 Ст.3 ГОСТ 14637-69	ЦНИИЭП жилища		
Н. контр.		Мареев						
Утв.		Мареев						

Копировал Формат А1

Раздел 10.8-2 серия 83

Формат	Зона	Поз.	Обозначение	Наименование	Кол.	Примечание
				Документация		
А2			МПЗ. 00. 00. 200 СБ	Сборочный чертеж		
				Детали		
А1		1	МПЗ. 00. 00. 201	Лист	1	
А1		2	МПЗ. 00. 00. 202	Обечайка	1	
А1		3	МПЗ. 00. 00. 203	Уголок	1	
А1		4	МПЗ. 00. 00. 204	Обечайка	1	

Изм.	Лист	№ докум.	Подп.	Дата	МПЗ. 00. 00. 200	Лит.	Масса	Листов
Разраб.		Иванова			Фланец дефлектора			1
Пров.		Чазеев				ЦНИИЭП жилища		
Рук.		Мареев						
Н. контр.		Мареев						
Утв.		Мареев						

Формат А1

Формат	Зона	Поз.	Обозначение	Наименование	Кол.	Примечание
				Документация		
А1			МПЗ. 00. 00. 100 СБ	Сборочный чертеж		
				Детали		
А1		1	МПЗ. 00. 00. 101	Лист	1	
А1		2	МПЗ. 00. 00. 102	Обечайка	1	
А1		3	МПЗ. 00. 00. 103	Обечайка	1	

Изм.	Лист	№ докум.	Подп.	Дата	МПЗ. 00. 00. 100	Лит.	Лист	Листов
Разраб.		Иванова			Фланец переходной			1
Провер.		Мареев				ЦНИИЭП жилища		
Н. контр.		Мареев						
Утв.		Мареев						

Формат А1

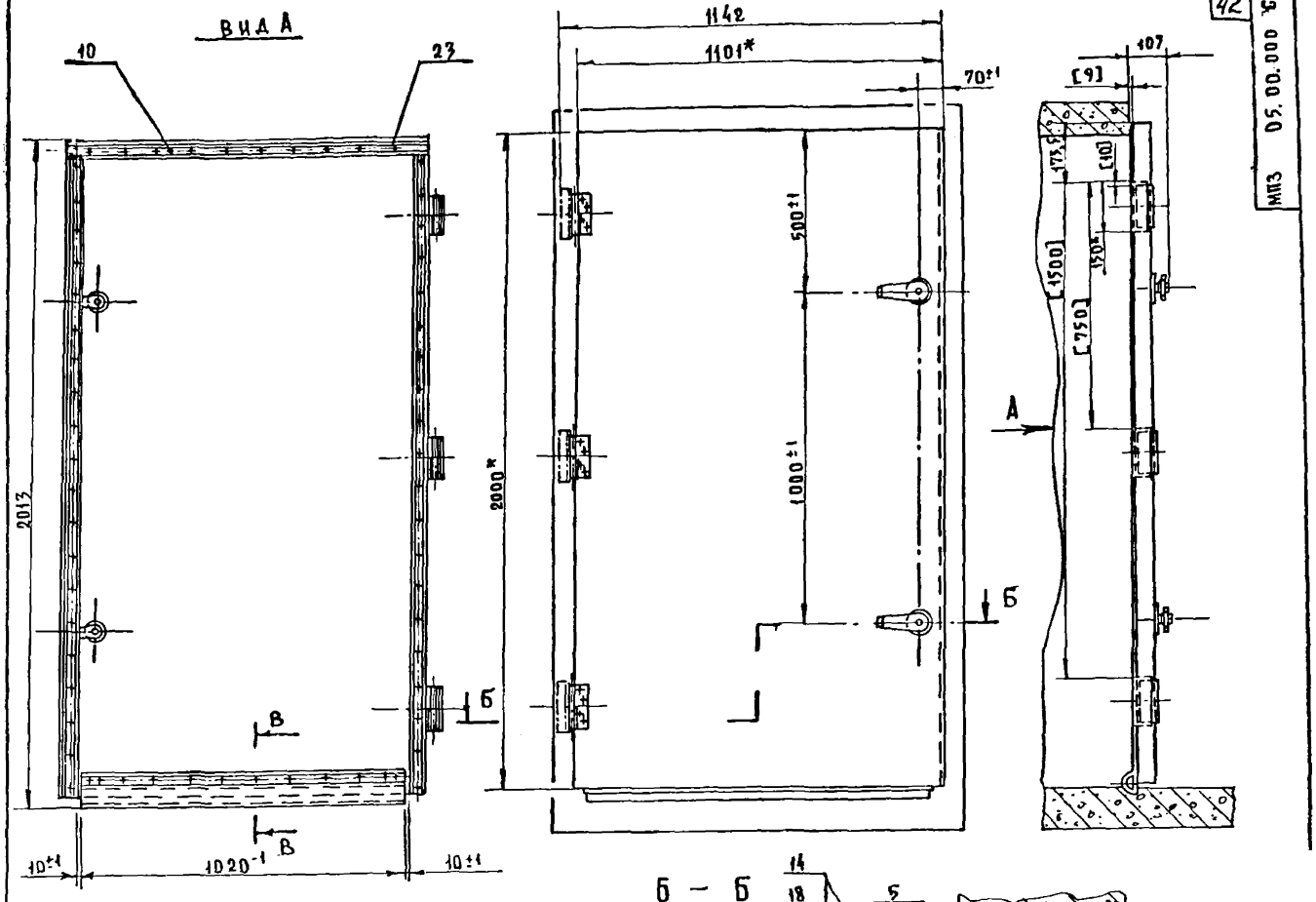

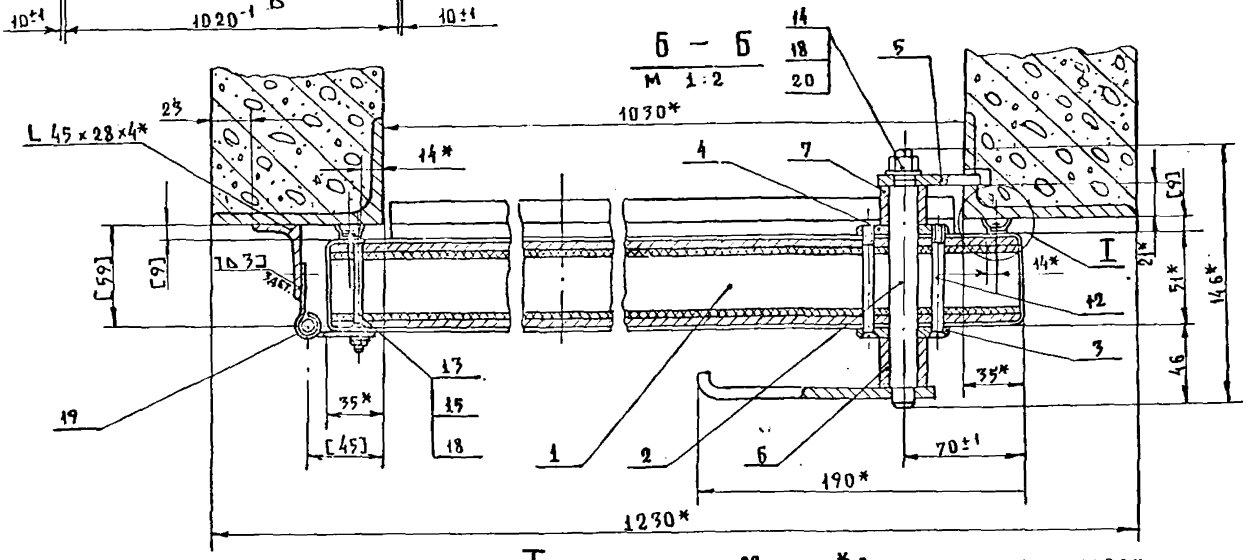

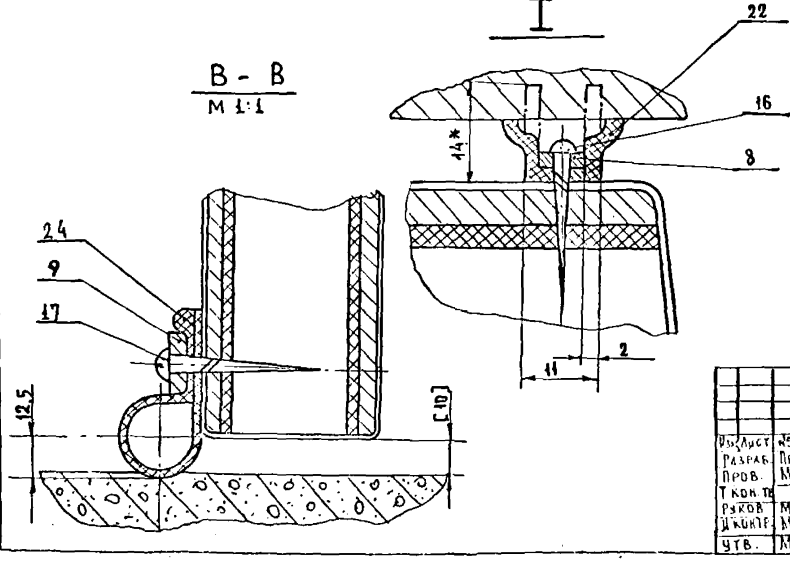

1.* Размеры для справок.

2. Обработку отв. под шурупы производить при сборке по отверстиям в деталях поз. 8; 9; 10.

3. Петли поз. 20 привариваются к несущему уголку мусорокамеры по месту, с выдержкой указанных в [ ] скобках размеров.

Изм.	Лист	№ докум.	Подп.	Дата	МПЗ. 05. 00. 000 СБ		
Разраб.		Петракова			Дверь в сборе левая. Сборочный чертеж.	Лист	Масса	Масшт
Пров.		Мареев					56	1:10
Т.контр.						Лист	Листов 1	
Рук.ов.		Мареев				ЦНИИЭП жилища		
Н.контр.		Мареев						
ГИП		Мареев						

Копировал

Формат А2

Инв. № подл. | Подпись и дата | Взам. инв. № | Инв. № дубл. | Подпись и дата

Вид Б повернуто

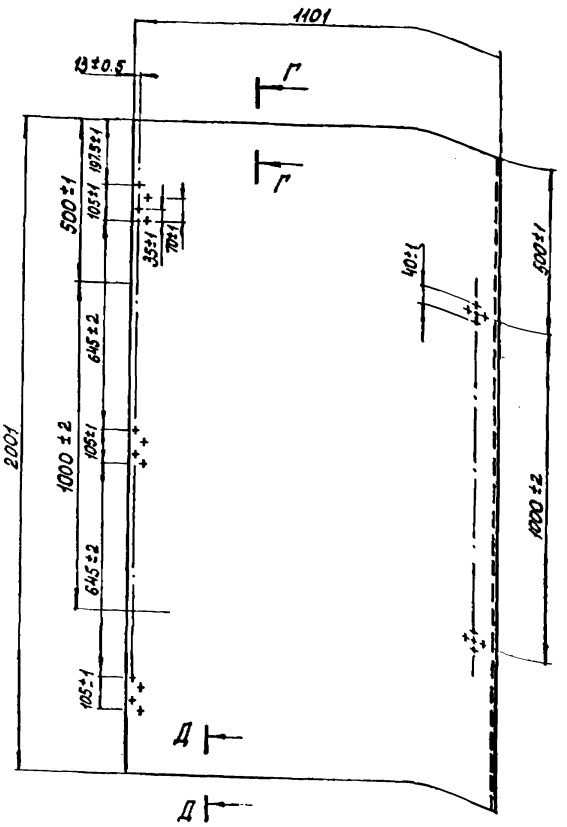

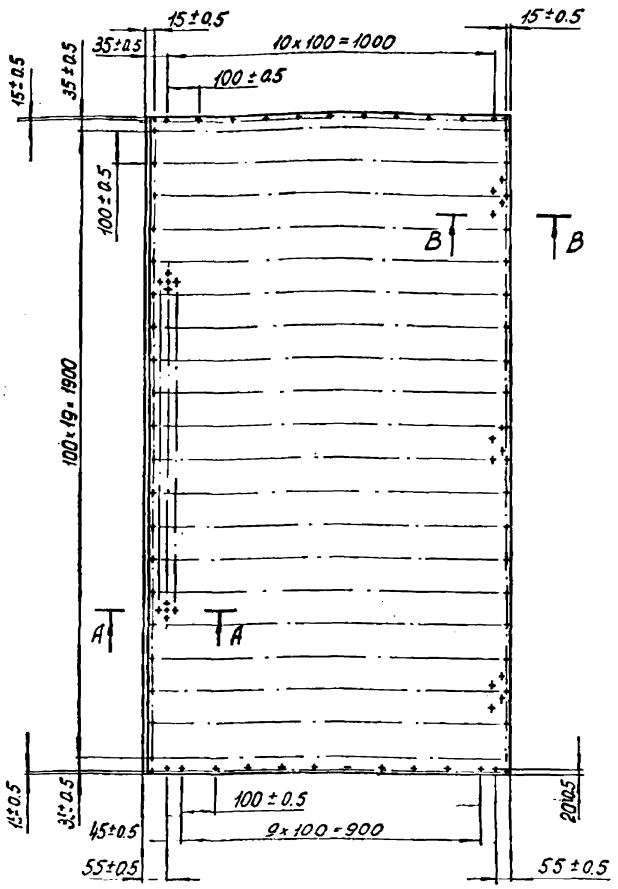

А – А
м 1:1

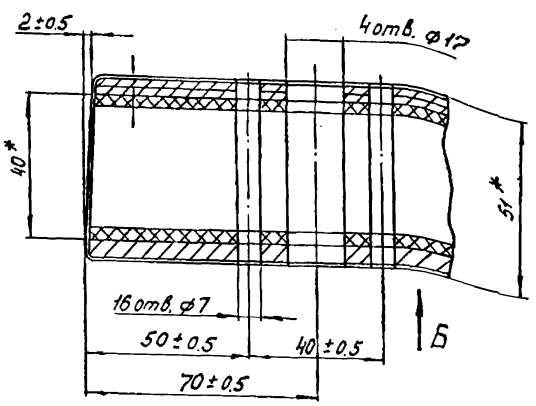

Д – Д
м 1:1

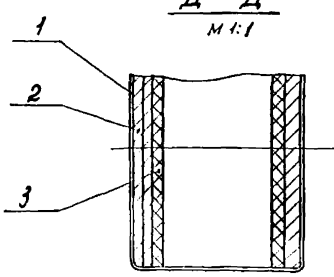

1 Сталь кровельная S-0.5мм ГОСТ 8075-56.
2 Картон асбестовый 3 ГОСТ 2850-58.
3 Картон асбестовый 3 ГОСТ 2850-58.
Полотно двери ДБ ГОСТ 6629-54.
Картон асбестовый 3 ГОСТ 2850-58.
Сталь кровельная S-0.5мм ГОСТ 8075-56.

1.* Размеры для справок.
2. Полотно двери обшивается по аналогии с дверью типа ДТ (дверь трудносгораемая) – по отраслевому стандарту: „Двери деревянные входные наружные, тамбурные и служебные для жилых и общественных зданий."

В – В
м 1:1

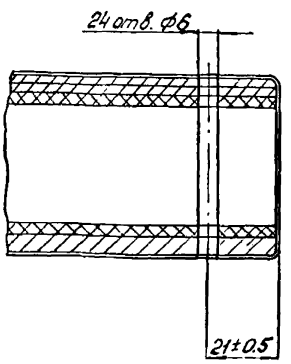

Г – Г повернуто
м 1:1

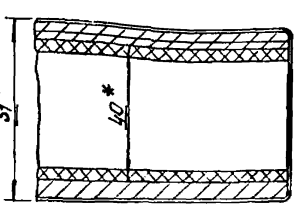

Изм.	Лист	№ докум.	Подп.	Дата	МПЗ. 05. 01. 000 СБ		
Разраб.		Цвснова			Дверь левая	Лит.	Масса	М-б
Пров.		Мареев					52	1:10
Т.контр.					Сборочный чертеж.	Лист	Листов 1
Рук.		Мареев					
Н.контр.		Мареев				ЦНИИЭП жилища	
Утв.		Маогеев					

Копировал: Чиевлякова Формат А2

Альбом 10.8-2 серия 83 Раздел
Инв. № подл. | Подп. и дата | Взам. инв. №

Формат	Зона	Поз.	Обозначение	Наименование	Кол.	Примечание
				Документация		
22			МПЗ. 05.00.000 СБ	Сборочный чертеж		
				Сборочные единицы		
22		1	МПЗ. 05.01.000	Дверь левая	1	
12		2	МПЗ. 02.00.100	Замок	2	
				Детали		
11		3	МПЗ. 02.00.001	Шайба	2	
11		4	МПЗ. 02.00.002	Шайба	2	
11		5	МПЗ. 02.00.003	Сектор	2	
11		6	МПЗ. 02.00.004	Втулка	2	
11		7	МПЗ. 02.00.005	Втулка	2	
11		8	МПЗ. 02.00.006	Планка	2	
11		9	МПЗ. 02.00.007	Планка	1	
11		10	МПЗ. 02.00.008	Планка	1	
				Стандартные изделия		
		12		Винт2 ГОСТ17475-72 М6×65.36	8	

МПЗ. 05.00.000

Изм	Лист	№ докум.	Подп.	Дата
Разраб.		Мареев		
Пров.		Мареев		
Н.контр.		Мареев		
Утв.		Мареев		

Дверь левая в сборе

Лит.	Лист	Листов
	1	2

ЦНИИЭП жилища

Копировал Формат 11

Инв. № подл. | Подп. и дата | Взам. инв. № | Инв. № дубл. | Подп. и дата

Формат	Зона	Поз.	Обозначение	Наименование	Кол.	Примечание
				Винт2 ГОСТ17475-72 М5×65.36	12	
				Гайка М10 ГОСТ5919-70	2	
				Гайка М5 ГОСТ 5927-70	12	
				Шуруп А2×20 ГОСТ 1144-70	55	
				Шуруп А5×35 ГОСТ 1144-70	12	
				Шайба ГОСТ11371-58 10-005	2	
				5-005	12	
				Шплинт 2,5×26.005 ГОСТ 397-66	2	
				Петля ПНЦ 130 ГОСТ 5088-72	3	
				Резиновый профиль шприцованный l=1989 мм	2	Моск. з-д РТИ Кжтк Размерн. см I
				Резиновый профиль шприцованный l=1100мм	1	Моск. з-д РТИ Кжтк
				Резиновый профиль МК-995 ТУ и 385-204-65 l=1020 мм		Волжский з-д РТИ

МПЗ. 05.00.000 Лист 2

Копировал Формат 11

Инв. № подл. | Подп. и дата | Взам. инв. № | Инв. № дубл. | Подп. и дата

ГАЗДЕЛ 10-0-2 СЕРИЯ 03

Формат	Зона	Поз.	Обозначение	Наименование	Кол.	Примечание
				Документация		
22			МПЗ. 05.01.000 СБ	Сборочный чертеж		
				Детали		
24		1	МПЗ. 05.01.001	Обшивка Лист 3IV В 0,5 ГОСТ3680-57 Ст3 ГОСТ16523-70 2100×1200	2	Оцинкованный 10 кг
24		2	МПЗ. 05.01.002	Плита Картон асбестовый 3 ГОСТ 2850-58 2000×1100	3	6 кг
24		3	МПЗ. 05.01.003	Дверь Полотно Д6 ГОСТ 6629-64	1	14 кг

МПЗ. 05.01.000

Изм	Лист	№ докум.	Подп.	Дата
Разраб.		Иванова		
Пров.		Мареев		
Н.контр.		Мареев		
Утв.		Мареев		

Дверь левая

Лит.	Лист	Листов
		1

ЦНИИЭП жилища

Копировал Формат 11

Инв. № подл. | Подп. и дата | Взам. инв. № | Инв. № дубл. | Подп. и дата

Формат	Зона	Поз.	Обозначение	Наименование	Кол.	Примечание
				Документация		
22			МПЗ. 04.00.200 СБ	Сборочный чертеж		
				Детали		
22		1	МПЗ. 04.00.201	Ковш	1	
11		2	МПЗ. 04.00.202	Лист верхний	1	
12		3	МПЗ. 04.00.203	Петля	1	

МПЗ. 04.00.200

Изм	Лист	№ докум.	Подп.	Дата
Разраб.		Иванова		
Пров.		Мареев		
Рук.		Мареев		
Н.контр.		Мареев		
Утв.		Мареев		

Ковш

Лит.	Лист	Листов
		1

ЦНИИЭП жилища

Копировал Чербакова Формат 11

Инв. № подл. | Подп. и дата | Взам. инв. № | Инв. № дубл. | Подп. и дата

gost.e-ecolog.ru