ФЕДЕРАЛЬНОЕ АГЕНТСТВО

ПО ТЕХНИЧЕСКОМУ РЕГУЛИРОВАНИЮ И МЕТРОЛОГИИ

НАЦИОНАЛЬНЫЙ СТАНДАРТ РОССИЙСКОЙ ФЕДЕРАЦИИ

ГОСТ Р ИСО/МЭК 11695-2— 2011

Карты идентификационные

КАРТЫ С ОПТИЧЕСКОЙ ПАМЯТЬЮ

Метод голографической записи данных

Часть 2

Размеры и расположение оптической зоны

(ISO/IEC 11695-2:2008, IDT)

Издание официальное

Москва
Стандартинформ
2018

gost.e-ecolog.ru

Предисловие

1 ПОДГОТОВЛЕН Федеральным государственным унитарным предприятием «Всероссийский научно-исследовательский институт стандартизации и сертификации в машиностроении» (ВНИИНМАШ) и Техническим комитетом по стандартизации ТК 22 «Информационные технологии» на основе собственного перевода на русский язык англоязычной версии стандарта, указанного в пункте 4

2 ВНЕСЕН Техническим комитетом по стандартизации ТК 22 «Информационные технологии»

3 УТВЕРЖДЕН И ВВЕДЕН В ДЕЙСТВИЕ Приказом Федерального агентства по техническому регулированию и метрологии от 13 декабря 2011 г. № 1002-ст

4 Настоящий стандарт идентичен международному стандарту ИСО/МЭК 11695-2:2008 «Карты идентификационные. Карты с оптической памятью. Метод голографической записи данных. Часть 2. Размеры и расположение оптической зоны» (ISO/IEC 11695-2:2008 «Identification cards — Optical memory cards — Holographic recording method — Part 2: Dimensions and location of accessible optical area», IDT).

При применении настоящего стандарта рекомендуется использовать вместо ссылочных международных стандартов соответствующие им национальные стандарты, сведения о которых приведены в дополнительном приложении ДА

5 ВВЕДЕН ВПЕРВЫЕ

6 ПЕРЕИЗДАНИЕ. Ноябрь 2018 г.

7 Некоторые положения международного стандарта, указанного в пункте 4, могут являться объектами патентных прав. Международная организация по стандартизации (ИСО) и Международная электротехническая комиссия (МЭК) не несут ответственности за идентификацию подобных патентных прав

*Правила применения настоящего стандарта установлены в статье 26 Федерального закона от 29 июня 2015 г. №162-ФЗ «О стандартизации в Российской Федерации». Информация об изменениях к настоящему стандарту публикуется в ежегодном (по состоянию на 1 января текущего года) информационном указателе «Национальные стандарты», а официальный текст изменений и поправок — в ежемесячном информационном указателе «Национальные стандарты». В случае пересмотра (замены) или отмены настоящего стандарта соответствующее уведомление будет опубликовано в ближайшем выпуске ежемесячного информационного указателя «Национальные стандарты». Соответствующая информация, уведомление и тексты размещаются также в информационной системе общего пользования — на официальном сайте Федерального агентства по техническому регулированию и метрологии в сети Интернет (*gost.e-ecolog.ru

© ISO, 2008 — Все права сохраняются
© Стандартинформ, оформление, 2014, 2018

Настоящий стандарт не может быть полностью или частично воспроизведен, тиражирован и распространен в качестве официального издания без разрешения Федерального агентства по техническому регулированию и метрологии

Содержание

1 Область применения 1
2 Нормативные ссылки 1
3 Термины и определения 1
4 Размеры и расположение 1
4.1 Оптическая зона 1
4.2 Размеры R, S, T, U, V 2
4.3 Размеры X, Y 3
4.4 Наклон 3
4.5 Размер голограммы 3
4.6 Компоновка из нескольких голограмм 3
Приложение ДА (справочное) Сведения о соответствии ссылочных международных стандартов национальным стандартам 5
Библиография 6

Введение

Настоящий стандарт — один из серии стандартов ИСО/МЭК 11695, описывающих параметры карт с оптической памятью и методы их использования для хранения цифровых данных и обмена этими данными.

Данные стандарты учитывают различные методы записи и считывания информации на картах с оптической памятью, характеристики которых определяются используемым методом записи. В общем случае указанные методы не совместимы друг с другом. Поэтому стандарты построены так, чтобы различные методы записи могли быть описаны аналогичным образом.

Серия стандартов ИСО/МЭК 11695 распространяется на карты с оптической памятью, для записи на которые используют голографический метод. Характеристики карт, рассчитанные на другие методы записи, приведены в соответствующих стандартах.

Настоящий стандарт ИСО/МЭК 11695 определяет размеры и расположение оптической зоны, а также степень соответствия и/или отклонения от основного стандарта ИСО/МЭК 11693.

Международная организация по стандартизации (ИСО) и Международная электротехническая комиссия (МЭК) обращают внимание, что соответствие настоящему стандарту может повлечь использование патентов.

ИСО и МЭК не занимают никакой позиции относительно наличия, действительности и области применения этого патентного права.

Обладатель патентного права заверил ИСО и МЭК, что он/она готов(а) вести переговоры с претендентами со всего мира о предоставлении лицензии на разумных и недискриминированных условиях, включая сроки. Это заявление обладателя патентного права зарегистрировано в ИСО и МЭК. Информацию можно получить у:

Certego GmbH
Lichenbergstrasse 8
85748 Garching
Germany

Следует обратить внимание на тот факт, что некоторые положения настоящего стандарта, помимо тех, что идентифицированы выше, могут быть также объектом патентных прав. ИСО и МЭК не несут ответственности за идентификацию таких прав.

Международный стандарт ИСО/МЭК 11695-2:2008 подготовлен подкомитетом № 17 «Карты и идентификация личности» совместного технического комитета № 1 ИСО/МЭК «Информационные технологии».

НАЦИОНАЛЬНЫЙ СТАНДАРТ РОССИЙСКОЙ ФЕДЕРАЦИИ

Карты идентификационные

КАРТЫ С ОПТИЧЕСКОЙ ПАМЯТЬЮ

Метод голографической записи данных

Часть 2
Размеры и расположение оптической зоны

Identification cards. Optical memory cards. Holographic recording method.
Part 2. Dimensions and location of accessible optical area

Дата введения — 2013—01—01

1 Область применения

Настоящий стандарт определяет размеры и расположение оптической зоны карт с оптической памятью, для которых используется метод голографической записи данных.

2 Нормативные ссылки

В настоящем стандарте использованы нормативные ссылки на следующие стандарты[1)]:

ISO/IEC 11695-1 Identification cards — Optical memory cards — Holographic recording method — Part 1: Physical characteristics (Карты идентификационные. Карты с оптической памятью. Метод голографической записи данных. Часть 1. Физические характеристики)

ISO/IEC 11695-3 Identification cards — Optical memory cards — Holographic recording method — Part 3: Optical properties and characteristics (Карты идентификационные. Карты с оптической памятью. Метод голографической записи данных. Часть 3. Оптические свойства и характеристики)

3 Термины и определения

В настоящем стандарте применены термины и определения по ИСО/МЭК 11695-1, ИСО/МЭК 11695-3, а также следующие термины с соответствующими определениями:

3.1 **базовая голограмма** (reference hologram): Голограмма, расположенная в определенном месте оптической зоны карты с голографической памятью, содержащая информацию о расположении и содержании последующих голограмм на карте.

3.2 **дорожка** (track): Линия, проходящая параллельно более длинной базовой кромке карты, обеспечивающая ориентацию запоминающего устройства из нескольких голограмм.

3.3 **базовая дорожка** (reference track): Дорожка, содержащая базовую голограмму.

4 Размеры и расположение

Настоящий стандарт применяется к картам со специальной оптической зоной.

4.1 Оптическая зона

Размеры и расположение оптической зоны должны быть, как показано на рисунке 1.

[1)] Следует применять последнее издание указанных стандартов, включая все последующие изменения.

Издание официальное

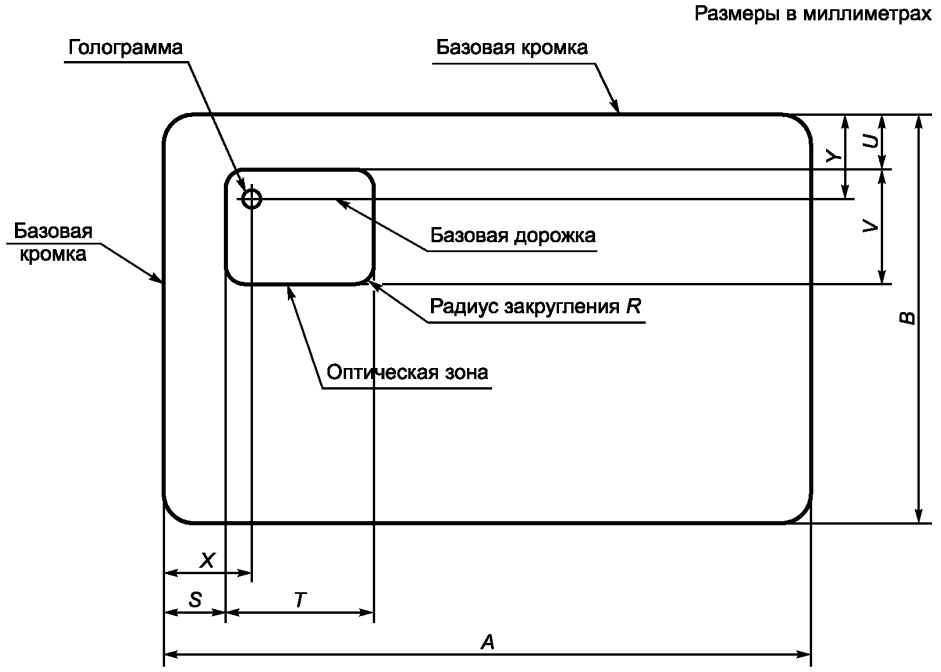

A = 85,47 — 85,72 (ИСО/МЭК 7810); *B* = 53,92 — 54,02 (ИСО/МЭК 7810); *R, S, T, U, V* — см. 4.2; *X, Y* — см. 4.3

Рисунок 1 — Оптическая зона

4.2 Размеры *R*, *S*, *T*, *U*, *V*

Настоящий стандарт определяет два типа оптической зоны: первый тип представляет собой контактную интегральную схему, а второй — магнитную полосу (см. рисунки 2, 3).

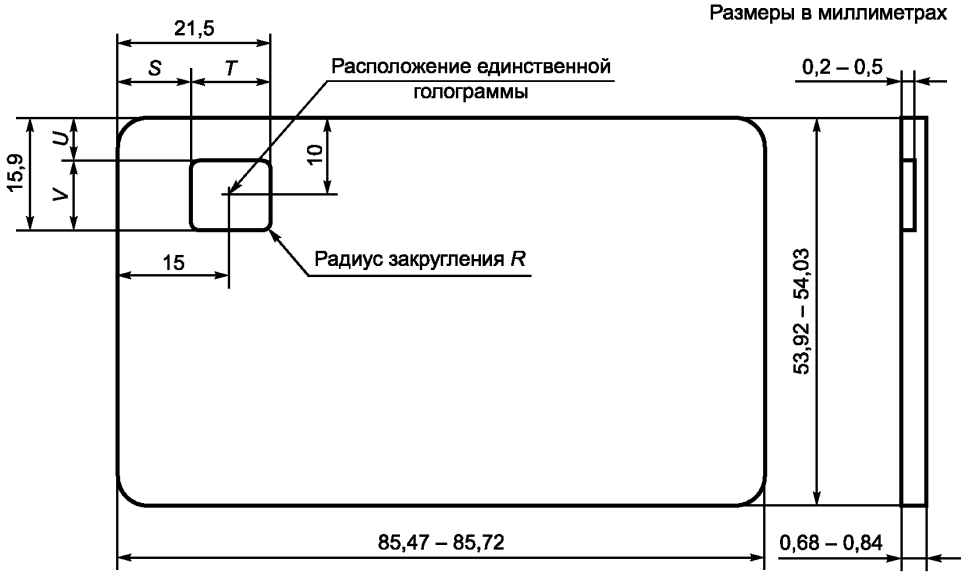

R = 2,2; *S* = 8,5; *T* = 13,0; *U* = 4,1; *V* = 11,8

Рисунок 2 — Оптическая зона в виде интегральной схемы

Размеры в миллиметрах

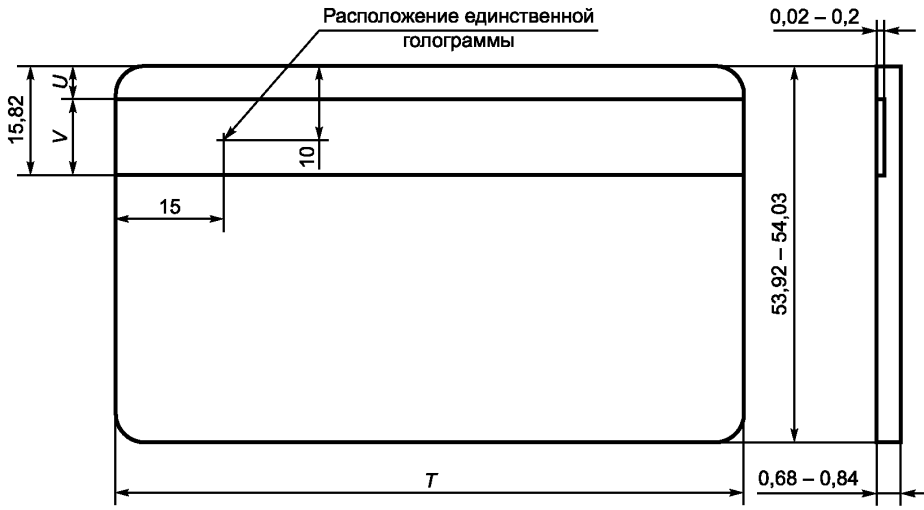

R = не установлено; *S* = не установлено; *T* = 85,47 — 85,72; *U* = 5,54; *V* = 10,28

Рисунок 3 — Оптическая зона в виде магнитной полосы

4.3 Размеры *X*, *Y*

Координатами базовой голограммы относительно базовых кромок являются координаты *X, Y*.

В зависимости от оптической зоны (см. 4.2) настоящий стандарт определяет координаты базовой голограммы: *X* = 15 мм, *Y* = 10 мм.

4.4 Наклон

Наклон базовой дорожки относительно горизонтальной базовой кромки края карты должен быть меньше или равен 0,2° (см. рисунок 1).

4.5 Размер голограммы

Размер голограммы не фиксирован, он должен определяться каждой отраслевой группой пользователей самостоятельно для более удобного применения карт при обмене информацией. Типичные значения размера голограммы находятся в диапазоне от 0,02 до 4 мм^2.

Настоящий стандарт определяет размер голограммы 4 мм^2, поэтому размер голограммы (h_x, h_y) должен быть определен как h_x = 2 мм, h_y = 2 мм.

4.6 Компоновка из нескольких голограмм

Оптическая зона может включать данные в форме одной или нескольких голограмм. Координатами базовой голограммы относительно базовых кромок карты являются координаты *X, Y* (см. рисунок 1).

Если в оптической зоне находится более одной голограммы, то голограммы располагаются на базовой дорожке или на дорожках, параллельных базовой дорожке (см. рисунки 1 и 4). Минимальное расстояние между голограммами должно быть определено с учетом избежания перекрестного наложения на соседние голограммы при считывании одной голограммы.

Настоящий стандарт определяет расстояние между голограммами (d_x, d_y) как d_x = 2 мм, d_y = 2 мм.

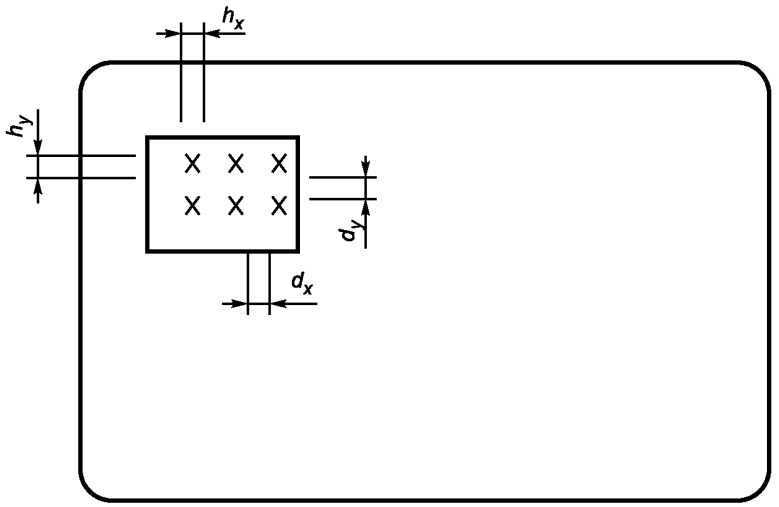

$d_x \geq h_x$; $d_y \geq h_y$

Рисунок 4 — Компоновка из нескольких голограмм

Приложение ДА
(справочное)

Сведения о соответствии ссылочных международных стандартов национальным стандартам

Таблица ДА.1

Обозначение ссылочного международного стандарта	Степень соответствия	Обозначение и наименование соответствующего национального стандарта
ISO/IEC 11695-1	IDT	ГОСТ Р ИСО/МЭК 11695-1—2011 «Карты идентификационные. Карты с оптической памятью. Метод голографической записи данных. Часть 1. Физические характеристики»
ISO/IEC 11695-3	IDT	ГОСТ Р ИСО/МЭК 11695-3—2011 «Карты идентификационные. Карты с оптической памятью. Метод голографической записи данных. Часть 3. Оптические свойства и характеристики»
Примечание — В настоящей таблице использовано следующее условное обозначение степени соответствия стандартов: - IDT — идентичные стандарты.		

Библиография

[1] ISO/IEC 7810 Identification cards — Physical characteristics (Карты идентификационные. Физические характеристики)

[2] ISO/IEC 7811-2 Identification cards — Recording technique — Part 2: Magnetic stripe — Low coercivity (Карты идентификационные. Способ записи. Часть 2. Магнитная полоса малой коэрцитивной силы)

[3] ISO/IEC 7811-6 Identification cards — Recording technique — Part 6: Magnetic stripe — High coercivity (Карты идентификационные. Способ записи. Часть 6. Магнитная полоса большой коэрцитивной силы)

[4] ISO/IEC 7816-2 Identification cards — Integrated circuit cards — Part 2: Cards with contacts — Dimensions and location of the contacts (Информационная технология. Карты идентификационные. Карты на интегральных схемах с контактами. Часть 2. Размеры и расположение контактов)

[5] ISO/IEC 10373-1 Identification cards — Test methods — Part 1: General characteristics (Карты идентификационные. Методы испытаний. Часть 1. Общие характеристики)

[6] ISO/IEC 10373-5 Identification cards — Test methods — Part 5: Optical memory cards (Карты идентификационные. Методы испытаний. Часть 5. Карты с оптической памятью)

[7] ISO/IEC 11693 Identification cards — Optical memory cards — General characteristics (Карты идентификационные. Карты с оптической памятью. Общие характеристики)

УДК 336.77:002:006.354 ОКС 35.240.15

Ключевые слова: обработка данных, обмен информацией, идентификационные карты, IC-карты, технические требования, физические свойства, метод голографический записи данных

Редактор *Н.Н. Кузьмина*
Технический редактор *В.Н. Прусакова*
Корректор *Е.Д. Дульнева*
Компьютерная верстка *Е.О. Асташина*

Сдано в набор 27.11.2018. Подписано в печать 05.12.2018. Формат 60×84 1/8. Гарнитура Ариал.
Усл. печ. л. 1,40. Уч.-изд. л. 1,24.
Подготовлено на основе электронной версии, предоставленной разработчиком стандарта

Создано в единичном исполнении ФГУП «СТАНДАРТИНФОРМ» для комплектования Федерального информационного фонда стандартов, 117418 Москва, Нахимовский пр-т, д. 31, к. 2.

gost.e-ecolog.ru gost.e-ecolog.ru

gost.e-ecolog.ru