ТИПОВОЙ ПРОЕКТ

409-15-97.87

МАСТЕРСКАЯ

ДЛЯ ОПОРНОЙ БАЗЫ СПЕЦИАЛИЗИРОВАННОЙ ПЕРЕДВИЖНОЙ МЕХАНИЗИРОВАННОЙ КОЛОННЫ С ОБЪЕМОМ МОНТАЖНЫХ РАБОТ 2 МЛН. РУБ. В ГОД

АЛЬБОМ 3

СТРОИТЕЛЬНЫЕ ИЗДЕЛИЯ.

gost.e-ecolog.ru

кф ЦИТП инв. №23073-03

ТИПОВОЙ ПРОЕКТ

409-15-97.87

МАСТЕРСКАЯ ДЛЯ ОПОРНОЙ БАЗЫ СПЕЦИАЛИЗИРОВАННОЙ ПЕРЕДВИЖНОЙ МЕХАНИЗИРОВАННОЙ КОЛОННЫ С ОБЪЕМОМ МОНТАЖНЫХ РАБОТ 2 МЛН. РУБ. В ГОД.

АЛЬБОМ 3

Строительные изделия

Разработан
проектным институтом
Гипросельстройиндустрия
Главный инженер института Е.В. Иванов
Главный инженер проекта Н.Ф. Макаров

Утвержден
Минсельстроем СССР
Протоколом от 18.12.85 г.
Введен в действие Гипросельстройиндустрией
Приказ № 199 от 22.10.1987 г.

© КФ ЦИТП Госстроя СССР, 1988 г

Альбом 3

Типовой проект

Формат	Обозначение	Наименование	Стр.	Примечание
А3	КЖИ-ДО	Содержание листов выпуска	2,3,4	
А3	КЖИ-КБО-10-01	Колонна КБО-10-01	5	
А3	КЖИ-КБО-10-02	" КБО-10-02	6	
А3	КЖИ-КБО-10-03	" КБО-10-03	7	
А3	КЖИ-КБО-10-04	" КБО-10-04	8	
А3	КЖИ-КБО-10-05	" КБО-10-05	9	
А3	КЖИ-КБО-10-06	" КБО-10-06	10	
А3	КЖИ-КБО-10-07	" КБО-10-07	11	
А3	КЖИ-КБО-10-08	" КБО-10-08	12	
А3	КЖИ-КБО-10-09	" КБО-10-09	13	
А3	КЖИ-КБО-10-10	" КБО-10-10	14	
А3	КЖИ-БКФ73-1-01	" БКФ73-1-01	15	
А3	КЖИ-БКФ73-1-02	" БКФ73-1-02	16	
А3	КЖИ-2БДР18-3АIIт-01	Балка (2БДР18-3АIIт-01; 2БДР18-4АIIт-01)	17	
А3	КЖИ-2БДР18-3АIIт-02	" (2БДР18-3АIIт-02; 2БДР18-4АIIт-02)	18	
А3	КЖИ-2БДР18-3АIIт-03	" (2БДР18-3АIIт-03; 2БДР18-4АIIт-03)	19	
А3	КЖИ-ПГ, ВМ	Плита типа 1ПГ	20	
		Ведомость материалов		
А3	КЖИ-ПГ, СБ	Плита типа 1ПГ	21	
		Сборочный чертеж		
А3	КЖИ-ПВ4, ВМ	Плита типа 1ПВ4	22	
		Ведомость материалов		

Формат	Обозначение	Наименование	Стр.	Примечание
А3	КЖИ-ПВ4, СБ	Плита типа 1ПВ4	23	
		Сборочный чертеж		
А3	КЖИ-ПВ7; ПВ10, ВМ	Плита типа 1ПВ7; 1ПВ10	24	
		Ведомость материалов		
А3	КЖИ-ПВ7, ПВ10, СБ	Плита типа 1ПВ7, 1ПВ10	25	
		Сборочный чертеж		
А3	КЖИ-2П1-2АIIт-01	Плита 2П1-2АIIт-01	26	
А3	КЖИ-2П1-2АIIт-02	Плита 2П1-2АIIт-02	27	
А3	КЖИ-2П1-2АIIт-03	Плита 2П1-2АIIт-03	28	
А3	КЖИ-2П1-2АIIт-04	Плита 2П1-2АIIт-04	29	
А3	КЖИ-ПСВО.12.2.0-2л-41	Панель стеновая ПСВО.12.2.0-2л-41	30	
		ПСВО.12.2.5-3л-41, ПСВО.12.3.0-3л-41		
А3	КЖИ-ПСВО.12.2.0-2л-31	Панель стеновая ПСВО.12.2.0-2л-31	31	
		ПСВО.12.2.5-3л-31, ПСВО.12.30-3л-31		
А3	КЖИ-ПСВО.18.2.0-1л-31	Панель стеновая ПСВО.18.2.0-1л-31	32	
		ПСВО.18.2.5-2л-31, ПСВО.18.3.0-2л-31		
А3	КЖИ-ПСВО.18.2.0-1л-35	Панель стеновая ПСВО.18.2.0-1л-35	33	
		ПСВО.18.2.5-2л-35, ПСВО.18.3.0-2л-35		

Инв. № подл. | Подп. и дата | Взам. инв. №

Привязан

Инв. №

23073-03

Нач. отд.	Белодков		6.84
Гл. констр.	Кузнецов		6.84
Рук. гр.	Лижавов		6.84
Ст. инж.	Обрубова		6.84
Н. контр.	Кузнецов		6.84

т.п. 409-15-97.87 - КЖИ - ДО

Содержание листов выпуска

Стадия	Лист	Листов
Р	1	3

Минсельстрой СССР Гипросельстройиндустрия г. Казинин

Копировал Корнева Формат А3

Альбом 3

Типовой проект

Формат	Обозначение	Наименование	стр.	Примечание
А3	КЖИ-ПС60.12.2.0-2л-42	Панель стеновая (ПС60.12.2.0-2л-42,	34	
		ПС60.12.2.5-3л-42, ПС60.12.3.0-3л-42)		
А3	КЖИ-ПС60.12.2.0-2л-32	Панель стеновая (ПС60.12.2.0-2л-32,	35	
		ПС60.12.2,5-3л-32, ПС60.12.3.0-3л-32)		
А3	КЖИ-ПС62.5.12.2.0-2л-33	Панель стеновая (ПС62,5.12.2.0-2л-2-33,	36	
		ПС63.12.2.5-3л-2-33, ПС63.5.12.3.0-3л-2-33)		
А3	КЖИ-ПС62.5.12.2.0-2л-1-33	Панель стеновая (ПС62.5.12.2.0-2л-1-33,	37	
		ПС63.12.2,5-3л-1-33, ПС63,5.12.3.0-3л.1-33)		
А3	КЖИ-ПС62.5.12.2.0-2л-2-31	Панель стеновая (ПС62,5.12.2.0-2л-2-31,	38	
		ПС63.12.2,5-3л-2-31, ПС63.5.12.3.0-3л-2-31)		
А3	КЖИ-ПС62.5.12.2.0-2л-1-31	Панель стеновая (ПС62.5.12.2.0-2л-1-31,	39	
		ПС63.12.2.5-3л-1-31, ПС63.5.12.3.0-3л-1-31)		
А3	КЖИ-ПС62.5.18.2.0-1л-2-34	Панель стеновая (ПС62.5.18.2.0-1л-2-34,	40	
		ПС63.18.2.5-2л-2-34, ПС63.5.18.3.0-2л-2-34)		
А3	КЖИ-ПС62,5.18.2.0-4л-1-34	Панель стеновая (ПС62.5.18.2.0-1л-1-34,	41	
		ПС63.18.2.5-2л-1-34, ПС63.5.18.3.0-2л-1-34)		
А3	КЖИ-ПС60.18.2.0-1л-34	Панель стеновая (ПС60.18.2.0-1л-34,	42	
		ПС60.18.2.5-2л-34, ПС60.18.3.0-2л-34)		
А3	КЖИ-ПС60.18.2.0-3л-42	Панель стеновая (ПС60.18.2.0-3л-42,	43	
		ПС60.18.2.5-4л-42, ПС60.18.3.0-6л-42)		
А3	КЖИ-ПС60.12.2.0-2л-32-01	Панель стеновая (ПС60.12.2.0-2л-32-01,	44	
		ПС60.12.2.5-3л-32-01, ПС60.12.3.0-3л-32-01)		
А3	КЖИ-ПС60.12.2.0-2л-32-02	Панель стеновая (ПС60.12.2.0-2л-32-02,	45	
		ПС60.12.2,5-3л-32-02, ПС60.12.3.0-3л-32-02)		
А3	КЖИ-ПС60.18.2.0-1л-46-01	Панель стеновая (ПС60.18.2.0-1л-46-01,	46	
		ПС60.18.2.5-2л-46-01, ПС60.18.3.0-2л-46-01)		
А3	КЖИ-ПС60.18.2.0-1л-46	Панель стеновая (ПС60.18.2.0-1л-46,	47	
		ПС60.18 2.5-2л-46, ПС60.18.3.0-2л-46)		
А3	КЖИ-ПС30.12.2.0-6л-53	Панель стеновая (ПС30.12.2.0-6л-53	48	
		ПС30.12.2.5-6л-53, ПС30.12.3.0-6л-53,		

Обозначение	Наименование	Стр.	Примечание
	ПСЭО 12.2,0-6л-53-01, ПС30.12.2.5-6л-53-01		
	ПС30.12.3.0-6л-53-01)		
КЖИ-2ПС15.12.2.0-л-58-01	Панель стеновая (2ПС15.12.2.0-л-58-01,	49	
	2ПС15.12.2.5-л-58-01, 2ПС15.12.3.0-л-58-01)		
КЖИ-2ПС15.12.2.0-л-58	Панель стеновая (2ПС15.12.2.0-л-58,	50	
	2ПС15.12.2.5-л-58, 2ПС15.12.3.0-л-58)		
КЖИ-2ПС6.12.2.0-л-6.0	Панель стеновая 2ПС6.12.2.0-л-60,	51	
	2ПС6.12.2,5-л-60, 2ПС6-12.3.0-л-60)		
КЖИ-ОП1	Опорная подушка ОП1	52	

Привязан

Инв. № подл. | Подп. и дата | Взам. инв. №

23073-03

т.п 409-15-97.87 -КЖИ-ДО

Лист 2

Альбом 3

Типовой проект

Формат	Обозначение	Наименование	Стр.	Примечание
А3	КЖИ-КР1	Каркасы плоские (КР1; КР2)	53	
А3	КЖИ-С1	Сетки арматурные (С1÷С4)	54	
А4	КЖИ-С5	Сетка арматурная С5	55	
А4	КЖИ-С6	Сетка арматурная С6	55	
А3	КЖИ-С7	Сетки арматурные (С7; С8; С9; С10)	56	
А4	КЖИ-МН1	Изделие закладное МН1	57	
А4	КЖИ-МН2	Изделие закладное МН2	57	
А4	КЖИ-МН3	Изделие закладное МН3	58	
А4	КЖИ-РМ1	Рама металлическая РМ1	58	
А4	КЖИ-В1	Вентиляционная решетка В1	59	
А4	КЖИ-Щ1	Деревянный щит Щ1	59	
А4	КЖИ-Щ2	Стальной щит Щ2	60	
А3	АРИ-ДН024-15-01	Дверной блок ДН024-15-01	61	
А4	АРИ-МН1	Закладное изделие МН1	62	
А4	АРИ-МН2	Закладное изделие МН2	62	

1. Сетки и каркасы изготовлять при помощи контактной точечной электросварки в соответствии с требованиями ГОСТ 14098-68, ГОСТ 10922-75 и СН 393-78.

2. Арматурную сталь класса А-I изготовить из стали марки Ст3сп3 по ГОСТ 380-71*, класса А-II – из стали марки 18Г2Ас по ГОСТ 5781-75*, класса А-III – из стали марки 35ГС по ГОСТ 19281-73.

Привязан

Инв. №

23073-03

Т.п. 409-15-97.87 - КЖИ-ДО

Лист 3

Копировал Кочнева Формат А3

Инв. № подл. | Подп. и дата | Взам. инв. №

Альбом 3

Типовой проект

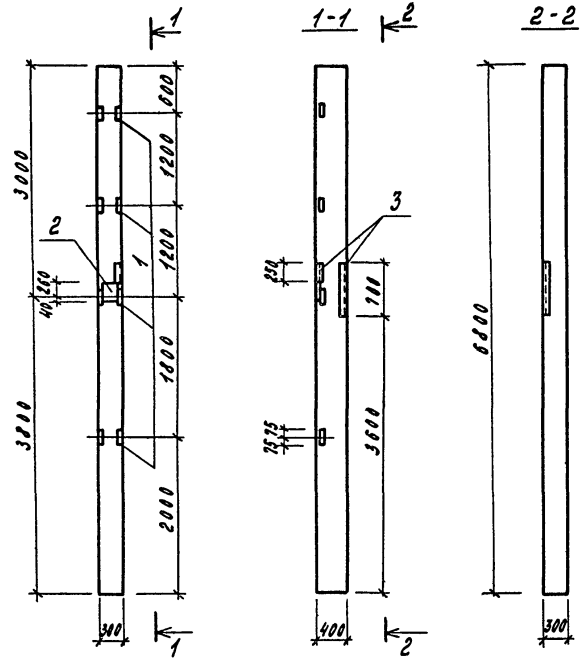

Формат	Зона	Поз.	Обозначение	Наименование	Кол.	Примечание
				Сборочные единицы		
			1.423-3, вып.1	Колонна КБО-10	1	
		1	1.423-3, вып.2	Изделие закладное М1-13	4	
		2	1.423-3, вып.2	То же НМ1-4	1	
		3	3.400-6/76	" МН4-17	0,95	п.м.

Ведомость расхода стали на дополнительные закладные изделия, кг

Марка элемента	Изделия закладные													Всего
	Арматура класса								Прокат марки					
	AIII				AI				ВСт3кп2					
	ГОСТ 5781-82				ГОСТ 5.1459-72*		ГОСТ 5781-82		ГОСТ 19903-74*		ГОСТ 8509-72*			
	ф8	ф12	ф14	Итого	ф22	Итого	ф6	Итого	δ=10	Итого	L63х5	L63х6	Итого	
КБО-10-01	1,2	5,76	2,8	9,76	1,4	1,4	0,2	0,2	6,8	6,8	5,76	5,4	11,16	20,32

1 Разбивка поз. 1-3 по данному чертежу, остальное по чертежам колонны марки КБО-10 серии 1.423-3, вып. 1.

Привязан

Инв.№ 23073-03

Инв.№подл. | Подп. и дата | Взам.инв.№

Нач.отд.	Беляков		26.84
Гл.констр.	Кузнецов		26.84
Рук.гр.	Анждвой		5.84
Ст.инж.	Обрубова		5.84
Н.контр.	Кузнецов		26.84

т.п. 409-15-97.87-КЖИ-КБО-10-01

Колонна КБО-10-01

Стадия	Масса	Масштаб
Р		
Лист	Листов 1	

Минсельстрой СССР Гипросельстройиндустрия г. Калинин

Копировал Федорова Формат А3

Альбом 3

Типовой проект

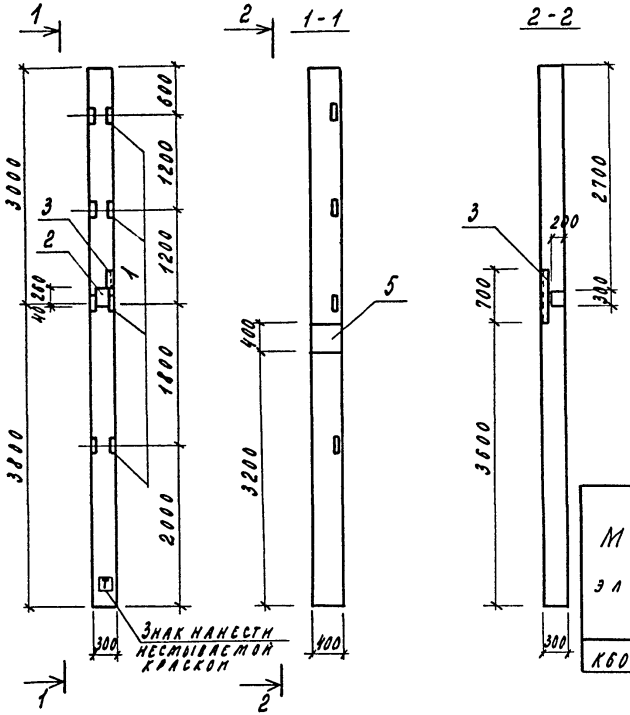

Формат	Зона	Поз.	Обозначение	Наименование	Кол.	Примечание
				Сборочные единицы		
			1.423-3, вып. 1	Колонна К60-10	1	
		1	1.423-3, вып. 2	Изделие закладное М1-13	4	
		2	1.423-3, вып. 2	То же НМ1-4	1	
		3	3.400-6/76	" МН4-17	0,95	п. м
		4	1.423-3, вып. 2	" М1-12-1	1	
		5	1.400-15, вып. 1	" МН-158-6	1	

Ведомость расхода стали на дополнительные закладные изделия, кг

Марка элемента	Изделия закладные															Всего
	Арматура класса									Прокат марки						
	AIII							AI		Вст3кп2						
	ГОСТ 5.1459-72*			ГОСТ 5781-82						ГОСТ 19903-74*			ГОСТ 8509-72*			
	ф16	ф22	Итого	ф8	ф12	ф14	Итого	ф6	Итого	δ=10	δ=12	Итого	L63x5	L63x6	Итого	
К60-10-02	3,0	1,4	4,4	1,2	0,96	2,8	4,96	0,2	0,2	11,4	18,2	29,6	5,76	5,4	11,16	50,32

1. Разбивка поз. 1÷5 по данному чертежу; остальное по чертежам колонны марки К60-10 серии 1.423-3, вып 1.

Привязан

Инв. № подл. | Подп. и дата | Взам. инв. №

23073-03

Инв. №

Нач. отд.	Беляков		7.6.84	т.п. 409-15-97.87-КЖИ-К60-10-02	
Гл. констр.	Кузнецов		7.6.84		
Рук. гр.	Линдовой		6.6.84	Колонна К60-10-02	Стадия: Р; Масса; Масштаб
Ст. инж.	Обрубова		6.6.84		Лист; Листов 1
Н. контр.	Кузнецов		7.6.84		Минсельстрой СССР Гипросельстройиндустрия г. Калинин

Копировал Федорова

Формат А3

Альбом 3

Типовой проект

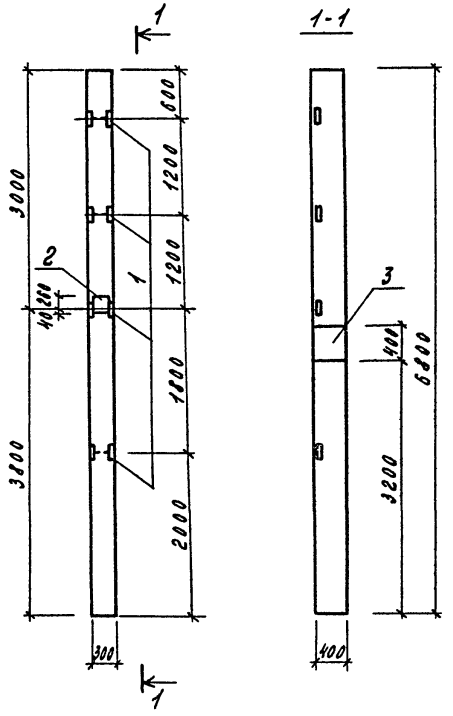

Формат	Зона	Поз.	Обозначение	Наименование	Кол.	Примечание
				Сборочные единицы		
			1.423-3, вып. 1	Колонна К60-10	1	
		1	1.423-3, вып. 2	Изделие закладное М1-13	4	
		2	1.423-3, вып. 2	То же НМ1-4	1	
		3	1.400-15, вып. 1	" МН-158-6	1	

Ведомость расхода стали на дополнительные закладные изделия, кг

Марка элемента	Изделия закладные													Всего
	Арматура класса								Прокат марки					
	АIII						АI		ВСт3кп2					
	ГОСТ 5.1459-72*			ГОСТ 5781-82					ГОСТ 19903-74*			ГОСТ 8509-72*		
	ф16	ф22	Итого	ф12	ф14	Итого	ф6	Итого	δ=10	δ=12	Итого	L63x5	Итого	
К60-10-03	3,0	1,4	4,4	0,96	2,80	3,76	0,2	0,2	6,8	18,2	25,0	5,76	5,76	39,12

1. Разбивка поз. 1÷3 по данному чертежу, остальное по чертежам колонны К60-10 серии 1.423-3, вып. 1

Привязан

23073-03

Инв. №

Нач.отд.	Беляков	[signature]	7.6.84
Гл.конст.	Кузнецов	[signature]	7.6.84
Рук.гр.	Лиждвой	[signature]	6.6.84
Ст.инж.	Обрубова	[signature]	6.6.84
Н.контр.	Кузнецов	[signature]	7.6.84

тп.409-15-97.87-КЖИ-К60-10-03

Колонна К60-10-03

Стадия	Масса	Масштаб
Р		

Лист | Листов 1

Минсельстрой СССР
Гипросельстройиндустрия
г. Калинин

Инв. № подл. | Подп. и дата | Взам. инв. №

Копировал Федорова

Формат 3

Альбом 3

Типовой проект

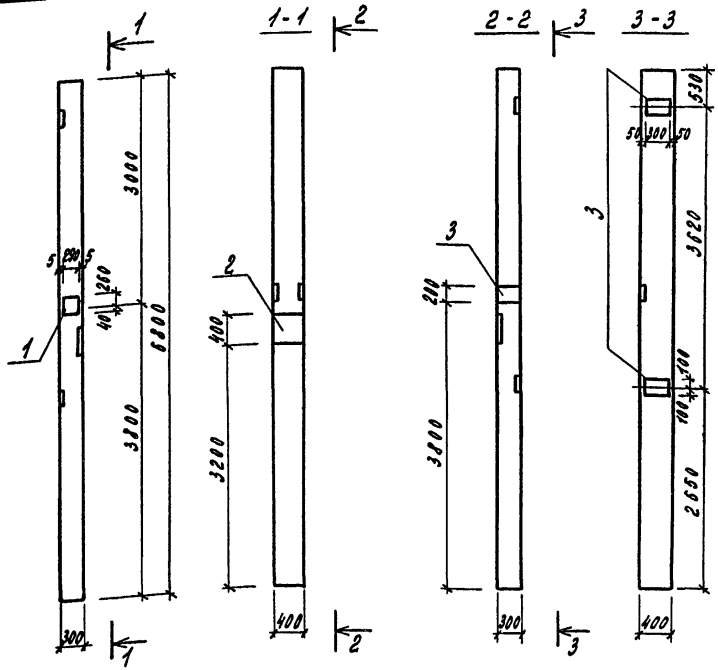

Формат	Зона	Поз.	Обозначение	Наименование	Кол.	Примечание
				Сборочные единицы		
			1.423-3, вып. 1	Колонна К60-10	1	
		1	1.423-3, вып. 2	Изделие закладное НМ1-4	1	
		2	1.400-15, вып. 2	То же МН-158-6	1	
		3	1.423-3, вып. 2	" М1-12-1	3	

Разбивка поз. 1÷3 по данному чертежу, остальное по чертежам колонны марки К60-10 серии 1.423-3, вып. 1

Ведомость расхода стали на дополнительные закладные изделия, кг

Марка элемента	Изделия закладные											Всего
	Арматура класса								Прокат марки			
	A III						A I		Вст3кп2			
	ГОСТ 5.1459-72*			ГОСТ 5781-82			ГОСТ 5781-82		ГОСТ 19903-74*			
	ф16	ф22	Итого	ф12	ф14	Итого	ф6	Итого	δ=10	δ=12	Итого	
К60-10-04	3,0	1,4	4,4	4,2	2,8	7,0	0,2	0,2	20,6	18,2	38,8	50.4

Привязан

Инв. №

23073-03

Нач. отд.	Беляков		7.87
Гл. констр.	Кузнецов		7.87
Рук. гр.	Анджапов		6.87
Ст. инж.	Обрубова		6.87
Н. контр.	Кузнецов		7.87

т.п. 409-15-97.87-КЖИ-К60-10-04

Колонна К60-10-04

Стадия	Масса	Масштаб
Р		
Лист	Листов 1	

Минсельстрой СССР Гипросельстройиндустрия г. Калинин

Копировал Федорова

Формат А3

Инв. № подл. | Подп. и дата | Взам. инв. №

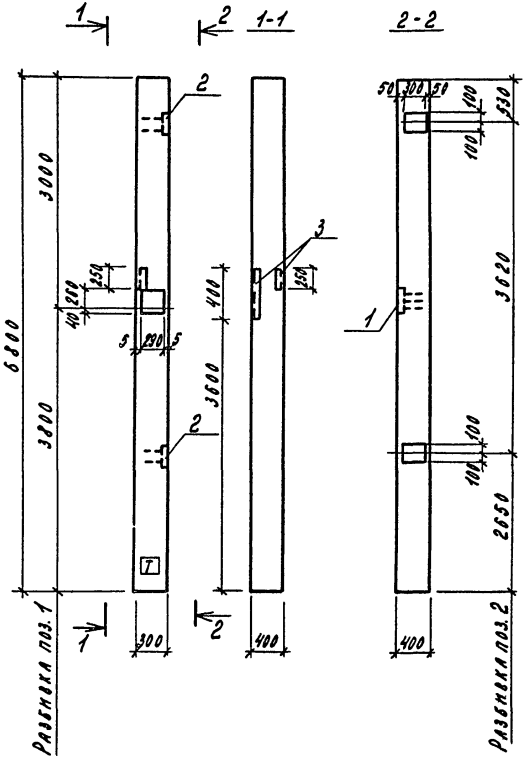

Формат	Зона	Поз.	Обозначение	Наименование	Кол.	Примечание
				Сборочные единицы		
			1.423-3, вып. 1	Колонна К60-10	1	
		1	1.423-3, вып. 2	Изделие закладное НМ14	1	
		2	1.423-3, вып. 2	То же М1-12-1	2	
		3	3.400-6/76	" МН4-17	0,95	п.м.

Ведомость расхода стали на дополнительные закладные изделия, кг

Марка элемента	Изделия закладные														Всего
	Арматура класса										Прокат марки				
	А III								А I		ВСт3кп2				
	ГОСТ 5.1459-72*			ГОСТ 5781-82					ГОСТ 5781-82		ГОСТ 19903-74*		ГОСТ 8509-72*		
	ф22	ф	Итого	ф8	ф12	ф14		Итого	ф6	Итого	δ=10	Итого	L63x6	Итого	
К60-10-05	1,4		1,4	1,2	2,8	2,8		6,8	0,2	0,2	16,0	16,0	5,4	5,4	29,80

Разбивка поз. 1÷3 по данному чертежу, остальное по чертежам колонны марки К60-10 серии 1.423-3, вып. 1

23073-03

Нач. отд.	Беляков	[подпись]	7.6.84
Гл. констр.	Кузнецов	[подпись]	7.6.84
Рук. гр.	Анждовой	[подпись]	6.6.84
Вед. инж.	Гудин	[подпись]	6.6.84
Н. контр.	Кузнецов	[подпись]	7.6.84

т.п. 409-15-97.87 - КЖИ-К60-10-05

Колонна К60-10-05

Стадия	Масса	Масштаб
Р		

Лист | Листов 1

Минсельстрой СССР
Гипросельстройиндустрия
г. Калинин

Привязан

Инв. №

Инв. № подл. | Подп. и дата | Взам. инв. №

Копировал Федорова

Формат А3

Альбом 3

Типовой проект

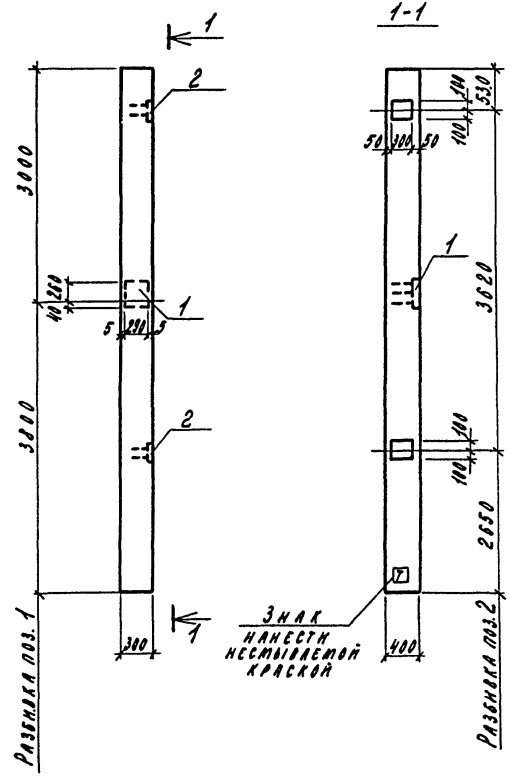

Формат	Зона	Поз.	Обозначение	Наименование	Кол.	Примечание
				Сборочные единицы		
			1.423-3, вып. 1	Колонна К60-10	1	
		1	1.423-3, вып. 2	Изделие закладное НМ1-4	1	
		2	1.423-3, вып. 2	То же М1-12-1	2	

Ведомость расхода стали на дополнительные закладные изделия, кг

Марка элемента	Изделия закладные													Всего
	Арматура класса									Прокат марки				
	А III							А I		ВСт3кп2				
	ГОСТ 5.1459-72*			ГОСТ 5781-82						ГОСТ 19903-74*				
	ф22	ф	Итого	ф12	ф14		Итого	ф6	Итого	δ=10			Итого	
К60-10-06	1,4		1,4	2,8	2,8		5,6	0,2	0,2	16,0			16,0	23,20

Разбивка поз. 1,2 по данному чертежу, остальное по чертежам колонны марки К60-10 серии 1.423-3, вып. 1

23073·03

Нач. отд.	Беляков	[подпись]	7.6.84
Гл. констр.	Кузнецов	[подпись]	7.6.84
Рук. гр.	Лиждвой	[подпись]	6.6.84
Вед. инж.	Гудий	[подпись]	6.6.84
Н. контр.	Кузнецов	[подпись]	7.6.84

т.п. 409-15-97.87-КЖИ-К60-10-06

Колонна К60-10-06

Стадия	Масса	Масштаб
Р		

Лист | Листов 1

Минсельстрой СССР
Гипросельстройиндустрия
г. Калинин

Привязан

Инв. №

Инв. № подл. | Подп. и дата | Взам. инв. №

Копировал Федорова

Формат А3

Альбом 3

Типовой проект

Альбом 3

Типовой проект

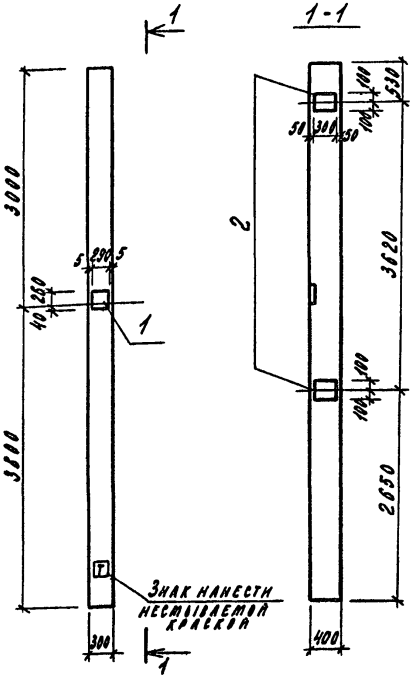

Формат	Зона	Поз.	Обозначение	Наименование	Кол.	Примечание
				Сборочные единицы		
			1.423-3, вып. 1	Колонна К60-10	1	
		1	1.423-3, вып. 2	Изделие закладное НМ1-4	1	
		2	1.423-3, вып. 2	То же М1-12-1	2	

Разбивка поз. 1,2 по данному чертежу, остальное по чертежам колонны марки К60-10 серии 1.423-3, вып. 1

Ведомость расхода стали на дополнительные закладные изделия, кг

Марка элемента	Изделия закладные											Всего
	Арматура класса							Прокат марки				
	AIII					AI		Ст3кп2				
	ГОСТ 5781-82							ГОСТ 19903-74*				
	ф22	Итого	ф12	ф14	Итого	ф6	Итого	δ=10			Итого	
К60-10-07	1,4	1,4	2,8	2,8	5,6	0,2	0,2	16,0			16,0	23,2

Привязан

Инв. № подл. | Подп. и дата | Взам. инв. №

23073-03 Инв. №

Нач. отд.	Белясков		7.84	т.п. 409-15-97.87-КЖИ-К60-10-07
Гл. констр.	Кузнецов		7.84	
Рук. гр.	Лиждвой		6.84	
Ст. инж.	Обрубова		6.84	Колонна К60-10-07
Н. контр.	Кузнецов		7.84	

Стадия	Масса	Масштаб
Р		
Лист	Листов 1	

Минсельстрой СССР Гипросельстройиндустрия г. Калинин

Копировал Федорова

Формат А3

Альбом 3

Типовой проект

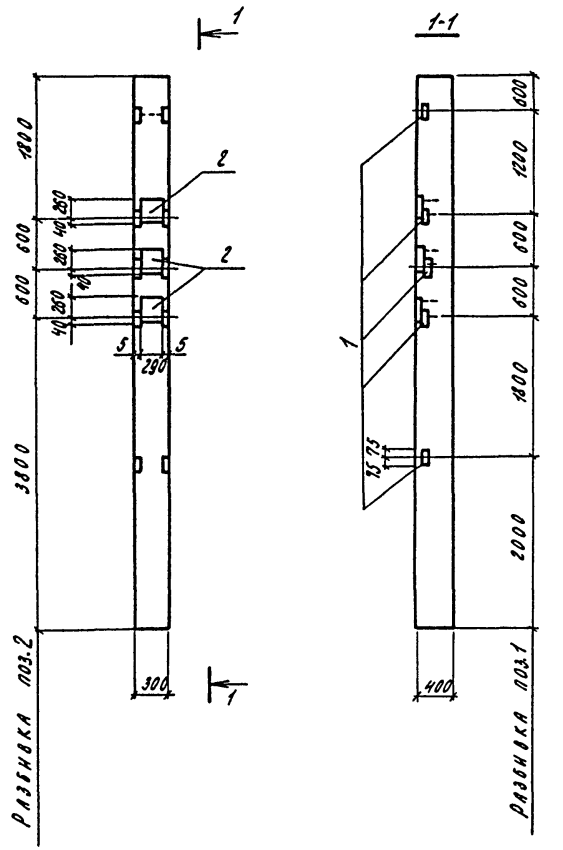

Формат	Зона	Поз.	Обозначение	Наименование	Кол.	Примечание
				Сборочные единицы		
			1.423-3, вып.1	Колонна К60-10	1	
		1	1.423-3. вып.2	Изделие закладное М1-13	5	
		2	1.423-3, вып.2	То же М1-4	3	

Ведомость расхода стали на дополнительные закладные изделия, кг

Марка элемента	Изделия закладные													Всего
	Арматура класса									Прокат марки				
	AIII							AI		Ст 3 кп2				
	ГОСТ 5.1459-72*	ГОСТ 5781-82								ГОСТ 8509-72*		ГОСТ 19903-74*		
	Ф22	Ф	Итого	Ф12	Ф14		Итого	Ф6	Итого	L63х5	Итого	δ=10	Итого	
К60-10-08	4,2		4,2	1,2	8,4		9,6	0,6	0,6	7,2	7,2	20,4	20,4	42,0

Разбивка поз. 1,2 по данному чертежу, остальное по чертежам колонны марки К-60-10 серии 1.423-3, вып.1

23073-03

Нач.отд.	Беляков		6.84
Гл.констр.	Кузнецов		6.84
Рук.гр.	Лижавой		6.84
Инж.	Фурман		6.84
Н.контр.	Кузнецов		6.84

Т.п. 409-15-97.87-КЖИ-К60-10-08

Колонна К-60-10-08

Стадия	Масса	Масштаб
Р		
Лист	Листов 1	

Минсельстрой СССР Гипросельстройиндустрия г. Калинин

Привязан

Инв.№

Инв.№подл. | Подп. и дата | Взам.инв.№

Копировал Корнева Формат А3

Альбом 3

Типовой проект

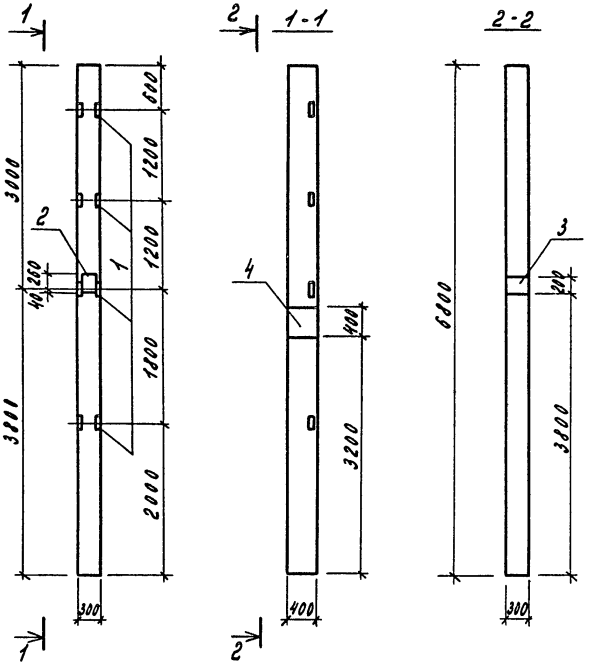

Формат	Зона	Поз.	Обозначение	Наименование	Кол.	Примечание
				Сборочные единицы		
			1.423-3, вып. 1	Колонна КБО-10	1	
		1	1.423-3, вып. 2	Изделие закладное М1-13	4	
		2	1.423-3, вып. 2	То же НМ1-4	1	
		3	1.423-3, вып. 2	" М1-12-1	1	
		4	1.400-15, вып. 1	" МН-158-6	1	

Ведомость расхода стали на дополнительные закладные изделия, кг

Марка элемента	Изделия закладные													Всего
	Арматура класса								Прокат марки					
	AIII						AI		ВСт3кп2					
	ГОСТ 5.1459-72*			ГОСТ 6781-82					ГОСТ 19903-74*			ГОСТ 8509-72*		
	ф16	ф22	Итого	ф12	ф14	Итого	ф6	Итого	δ=12	δ=10	Итого	Л63х5	Итого	
КБО-10-09	3,0	1,4	4,4	2,36	2,8	5,16	0,2	0,2	18,2	11,4	29,6	5,76	5,76	46,12

1. Разбивку поз. 1÷4 по данному чертежу, остальное по чертежам колонны марки КБО-10 серии 1.423-3, вып. 1.

Привязан

Инв. № 23073-03

Нач.отд.	Беляков		7.6.84	
Гл.констр.	Кузнецов		7.6.84	
Рук.гр.	Лиждвой		6.6.84	
Ст.инж.	Обрубова		6.6.84	
Н.контр.	Кузнецов		7.6.84	

Тп 409-15-97.87-КЖИ-КБО-10-09

Колонна КБО-10-09

Стадия	Масса	Масштаб
Р		

Лист | Листов 1

Минсельстрой СССР Гипросельстройиндустрия г. Калинин

Копировал Федорова

Формат А3

Инв.№подл. | Подп. и дата | Взам.инв.№

Алобом 3

Типовой проект

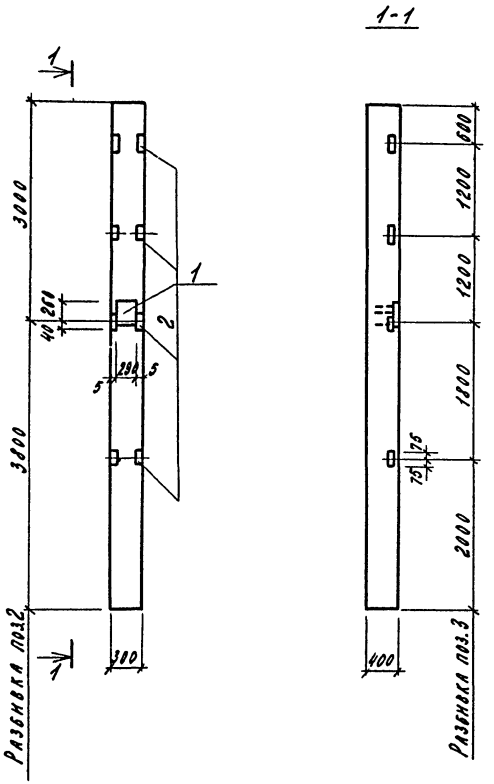

Формат	Зона	Поз.	Обозначение	Наименование	Кол.	Примечание
				Сборочные единицы		
			1.423-3, вып. 1	Колонна К60-10	1	
		1	1.423-3, вып. 2	Изделие закладное М1-13	4	
		2	1.423-3, вып. 2	То же НМ1-4	1	

Ведомость расхода стали на дополнительные закладные изделия, кг

Марка элемента	Изделия закладные													Всего
	Арматура класса									Прокат марки				
	АIII							АI		ВСт3кп2				
	ГОСТ 5.1459-72*			ГОСТ 5781-82						ГОСТ 19903-74*		ГОСТ 8509-72*		
	ф22	ф	Итого	ф12	ф14		Итого	ф6	Итого	δ=10	Итого	L63x5	Итого	
К60-10-10	1,4		1,4	0,96	2,80		3,76	0,2	0,2	6,8	6,8	5,76	12,56	17,92

1. Разбивка поз. 1÷2 по данному чертежу, остальное по чертежам колонны марки К60-10 серии 1.423-3, вып. 1

23073-03

Нач. отд.	Беляков		7.6.84
Гл. констр.	Кузнецов		7.6.84
Рук. гр.	Лиждвой		6.6.84
Вед. инж.	Гудий		6.6.84
Н. контр.	Кузнецов		7.6.84

т.п. 409-15-97.87-КЖИ-К60-10-10

Колонна К60-10-10

Стадия	Масса	Масштаб
Р		

Лист | Листов 1

Минсельстрой СССР
Гипросельстройиндустрия
г. Калинин

Привязан

Инв. №

Инв. № подл. | Подп. и дата | Взам. инв. №

Копировал: Федорова

Формат А3

Альбом 3

Типовой проект

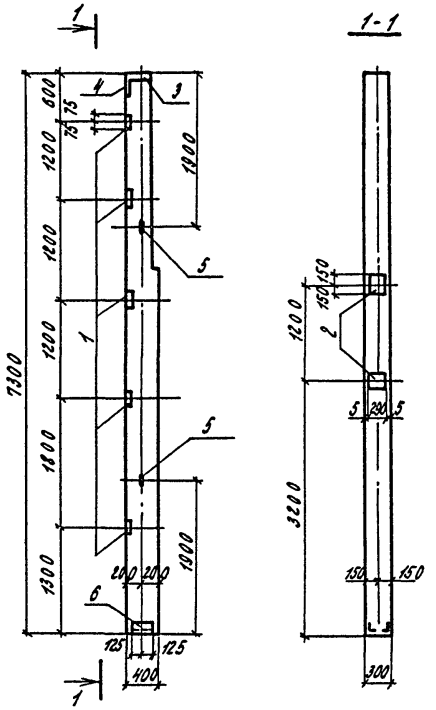

Формат	Зона	Поз.	Обозначение	Наименование	Кол.	Примечание
				Сборочные единицы		
			1.427.1-3, вып.1	Колонна 6КФ-73-1	1	
		1	1.427.1-3, вып.2	Изделие закладное МН-28	5	
		2	1.427.1-3, вып.2	То же МН24	2	
		3	1.427.1-3, вып.2	" МН2	1	
		4	1.427.1-3, вып.2	" МН1	1	
		5	1.427.1-3, вып.2	" МН33	2	
		6	1.427.1-3, вып.2	" МН7	1	

Ведомость расхода стали на дополнительные закладные изделия, кг

Марка элемента	Изделия закладные													Всего
	Арматура класса							Прокат марки						
	AIII					AI		Ст3кп2						
	ГОСТ 5781-82							ГОСТ 19903-74*			ГОСТ 8509-72*			
	Ф14	Ф12	Ф10		Итого	Ф12	Итого	δ=10	δ=8	Итого	L63x5	L90x6	Итого	
6КФ73-1-01	4,12	2,06	1,28		7,46	1,6	1,6	14,2	5,7	19,9	4,2	4,2	8,4	37,36

Разбивка поз. 1÷6 по данному чертежу, остальное по чертежам колонны марки 6КФ73-1 серии 1.427.1-3, вып.1.

23073-03

Нач.отд.	Беляков		7.84	т.п. 409-15-97.87-КЖИ-6КФ73-1-01
Гл.констр.	Кузнецов		7.84	
Рук.гр.	Лиждвой		7.84	
Ст.инж.	Обрубова		7.84	Колонна 6КФ73-1-01
Н.контр.	Кузнецов		7.84	

Стадия	Масса	Масштаб
Р		
Лист	Листов 1	

Минсельстрой СССР Гипросельстройиндустрия г. Калинин

Привязан

Инв. №

Инв. № подл. | Подп. и дата | Взам. инв. №

Копировал Корнеева Формат А3

Альбом 3

Типовой проект

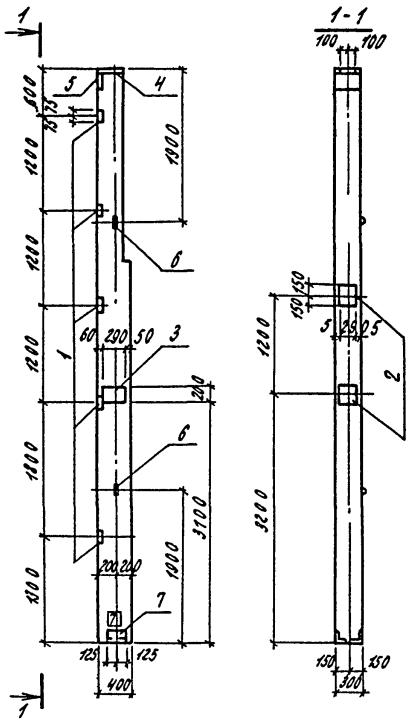

Формат	Зона	Поз.	Обозначение	Наименование	Кол.	Примечание
				Сборочные единицы		
			1.427.1-3, вып. 1	Колонна БКФ73-1	1	
		1	1.427.1-3, вып. 2	Изделие закладное МН28	3	
		2	1.427.1-3, вып. 2	То же МН24	2	
		3	1.427.1-3, вып. 2	" МН23	1	
		4	1.427.1-3, вып. 2	" МН2	1	
		5	1.427.1-3, вып. 2	" МН1	1	
		6	1.427.1-3, вып. 2	" МН33	2	
		7	1.427.1-3, вып. 2	" МН7	1	

Ведомость расхода стали на дополнительные закладные изделия, кг

Марка элемента	Изделия закладные												Всего
	Арматура класса						Прокат марки						
	AIII				AI		ВСт3кп2						
	ГОСТ 5781-82						ГОСТ 19903-74*			ГОСТ 8509-72*			
	Ф14	Ф12	Ф10	Итого	Ф12	Итого	δ=10	δ=8	Итого	L90×6	L63×5	Итого	
БКФ73-1-02	7,72	4,66	1,28	13,66	1,6	1,6	18,2	5,7	23,9	4,2	4,2	8,4	47,56

1. Разбивка поз. 1÷7 по данному чертежу, остальное по чертежам колонны марки БКФ73-1 серии 1.427.1-3, вып. 1.

23073-03

Нач. отд.	Беляков		6.6.84	т.п. 409-15-97.87-КЖИ-БКФ73-1-02	
Гл. конст.	Кузнецов		6.6.84		
Рук. гр.	Лизавой		6.6.84		
Ст. инж.	Обрубова		6.6.84	Колонна БКФ73-1-02	Стадия: Р; Масса; Масштаб
Н. контр.	Кузнецов		6.6.84		Лист; Листов 1
					Минсельстрой СССР Гипросельстройиндустрия г. Калинин

Привязан

Инв. №

Инв. № подл. | Подп. и дата | Взам. инв. №

Копировал Корнева Формат А3

Типовой проект Альбом 3

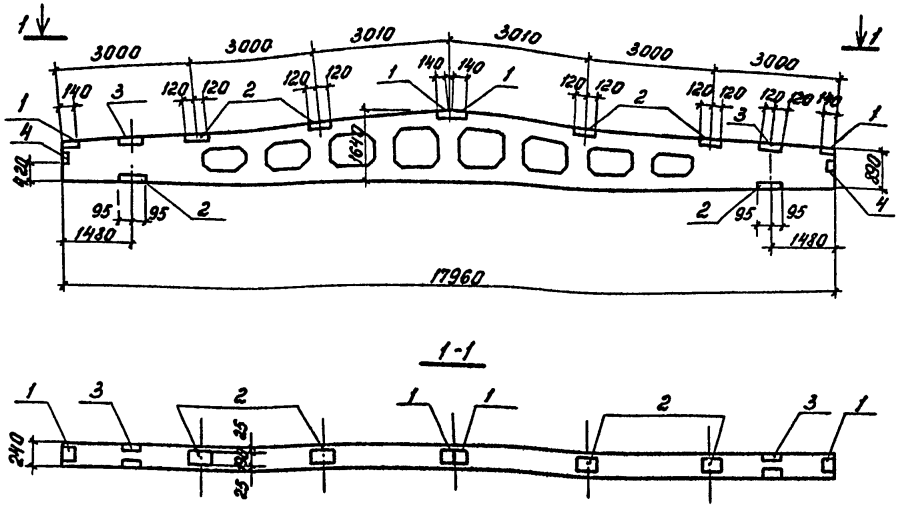

Формат	Зона	Поз.	Обозначение	Наименование	Кол.	Примечание
				Сборочные единицы		
			1.462.1-3/80, вып. I	Балка (2БАР18-3АIVТ)	1	Со всеми
				(2БАР18-4АIVТ)	1	закл. дет.
		1	1.400-6/76	Изделие закладное М4-1-3	4	
		2	1.400-6/76	То же М4-3-4	6	
		3	1.400-6/76	" М4-22-1	2	
		4	1.400-6/76	" М4-10-1	2	

1. Разбивку поз. 1÷4 выполнить по данному чертежу, остальное - по чертежам балок марок 2БАР18-3АIVТ; 2БАР18-4АIVТ серии 1.462.1-3/80. вып. 1

Ведомость расхода стали на дополнительные закладные изделия, кг.

Марка элемента	Изделия закладные										Всего
	Арматура класса			Прокат марки							
	А-III			Вст3сп5							
	ГОСТ 5781-82			ГОСТ 19903-74*		ГОСТ 8510-72*		ГОСТ 8509-72*			
	ф8	ф10	Итого	-8÷6	Итого	∠100х70 х8	Итого	∠80х7	Итого		
2БАР18-3АIVТ-01	3,2	0,8	4,0	18,4	18,4	10,4	10,4	6,8	6,8		39,6
2БАР18-4АIVТ-01	3,2	0,8	4,0	18,4	18,4	10,4	10,4	6,8	6,8		39,6

Инв.№ подл. | Подп. и дата | Взам. инв.№

23073-03

Нач.отд.	Беляков		7.6.84	Т.п. 409-15-97.87 -КЖН- 2БАР18.3АIVТ-01
Гл.конст.	Кузнецов		7.6.84	
Рук.гр.	Лижавой		6.6.84	Балка (2БАР18-3АIVТ-01 / 2БАР18-4АIVТ-01)
Вед.инж.	Гудина		6.6.84	Стадия: Р; Масса: ; Масштаб:
Н.контр.	Кузнецов		7.6.84	Лист; Листов 1
				Минсельстрой СССР Гипросельстройиндустрия г. Калинин.

Копировал Башенкова Формат А3

Альбом 3

Типовой проект

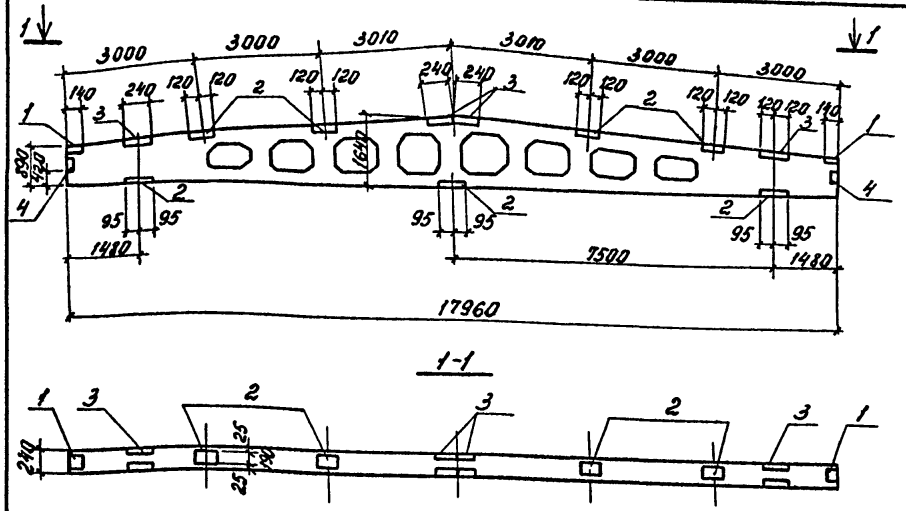

Формат	Зона	Поз.	Обозначение	Наименование	Кол.	Приме-чание
				Сборочные единицы		
			1.462.1-3/80. вып. I	Балка (2БАР18-3АIVт)	1	Со всеми
				(2БАР18-4АIVт)	1	закл. дет.
		1	1.400-6/76	Изделие закладное М4-1-3	2	
		2	1.400-6/76	То же М4-3-4	7	
		3	1.400-6/76	" М4-22-1	4	
		4	1.400-6/76	" М4-10-1	2	

1. Разбивку поз. 1÷4 выполнить по данному чертежу остальное - по чертежам балок 2БАР18-3АIVт; 2БАР18-4АIVт серии 1.462.1-3/80. вып. 1

Ведомость расхода стали на дополнительные закладные изделия кг.

Марка элемента	Изделия закладные								Всего
	Арматура класса			Прокат марки					
	А-III			Вст3 сп5					
	ГОСТ 5781-82			ГОСТ 19903-74*		ГОСТ 8510-72*		ГОСТ 8509-72*	
	⌀8	⌀10	Итого	-8÷6	Итого	∠100х70 х8	Итого	∠80х7	Итого	
2БАР18-3АIVт-02	4,2	1,2	5,4	20,6	20,6	20,6	20,6	6,8	6,8	53,4
2БАР18-4АIVт-02	4,2	1,2	5,4	20,6	20,6	20,6	20,6	6,8	6,8	53,4

23073-03

Нач. отд.	Беляков		7.84	Т.П. 409-15-97.87-КЖИ-2БАР18-3АIVт-02
Гл. конст.	Кузнецов		7.84	
Рук. гр.	Лижавон		6.84	
Вед. инж.	Гудин		6.84	Балка (2БАР18-3АIVт-02) (2БАР18-4АIVт-02)
Н. контр.	Кузнецов		7.84	

Стадия	Масса	Масштаб
Р		
Лист	Листов 1	

Минсельстрой СССР Гипросельстройиндустрия г. Калинин.

Копировал Башенкова

Формат А3

Инв. № подл. | Подп. и дата | Взам. инв. №

Альбом 3

Типовой проект

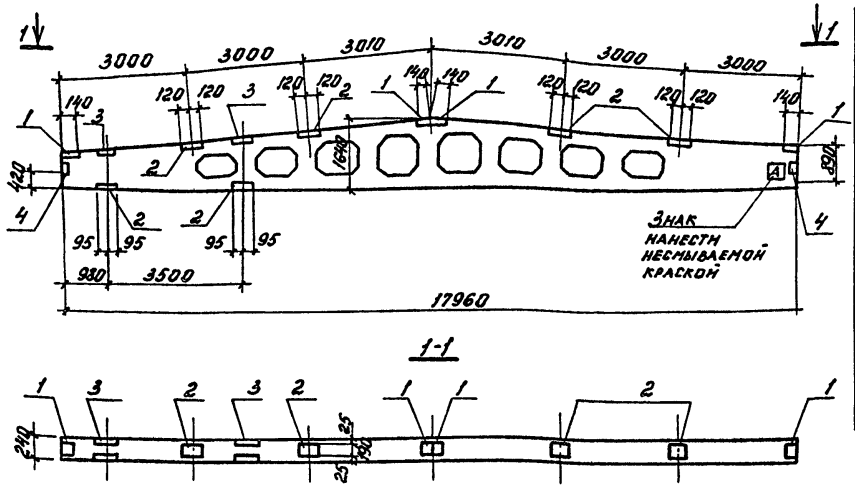

Формат	Зона	Поз.	Обозначение	Наименование	Кол.	Примечание
				Сборочные единицы		
			1.462.1-3/80, вып. I	Балка (2БАР18-3АIVт)	1	со всеми
				(2БАР18-4АIVт)	1	закл. дет.
		1	1.400-6/76	Изделие закладное М4-1-3	4	
		2	1.400-6/76	То же М4-3-4	6	
		3	1.400-6/76	" М4-22-1	2	
		4	1.400-6/76	" М4-10-1	2	

1. Разбивку поз. 1÷4 выполнить по данному чертежу, остальное - по чертежам балок марок 2БАР18-3АIVт, 2БАР18-4АIVт серии 1.462.1-3/80. вып. I

Ведомость расхода стали на дополнительные закладные изделия, кг

Марка элемента	Изделия закладные										Всего
	Арматура класса A III			Прокат марки ВСт3сп5							
	ГОСТ 5781-82			ГОСТ 19903-74*		ГОСТ 8510-72*		ГОСТ 8509-72*			
	⌀8	⌀10	Итого	-8÷6	Итого	∟100×10 ×8	Итого	∟80×7	Итого		
2БАР18-3АIVт-03	3,2	0,8	4,0	18,4	18,4	10,4	10,4	6,8	6,8		39,6
2БАР18-4АIVт-03	3,2	0,8	4,0	18,4	18,4	10,4	10,4	6,8	6,8		39,6

23073-03

Нач. отд.	Беляков		7.6.84	т.п. 409-15-97.87 - КЖН-2БАР18-3АIVт-03
Гл. конст.	Кузнецов		7.6.84	
Рук. гр.	Лнжавин		6.6.84	Балка (2БАР 18-3АIVт-03 2БАР 18-4АIVт-03)
Вед. инж.	Гуанн		6.6.84	
Н. контр.	Кузнецов		7.6.84	

Стадия	Масса	Масштаб
Р		
Лист	Листов 1	

Минсельстрой СССР Гипросельстройиндустрия г. Калинин.

Копировал Башенкова

Формат А3

Инв. № подл. | Подп. и дата | Взам. инв. №

Альбом 3

Типовой проект

Формат	Зона	Поз.	Обозначение	Наименование	Количество на исполнение																				Примечание
				Документация																					
			- КЖН-1ПГ, СБ	Сборочный чертеж	X	X	X	X	X	X	X	X	X	X	X	X									
				Сборочные единицы																					
			ГОСТ 22701.0-77; 22701.1-77	Плита ПГ-2АтVIIт	1	1	1	1	1	1	1	1													
			ГОСТ 22701.0-77; 22701.1-77	ПГ-3АтVIIт									1	1	1	1									
		1	ГОСТ 22701.5-77	Изделие закладное М8		4	4			4	4			4	4										
		2	ГОСТ 22701.5-77	То же М9			4	4			4	4			4	4									
				Материалы																					
				Пенобетон плитный γ=400 кг/м³	1,65	1,65	1,65	1,65	1,98	1,98	1,98	1,98	2,64	2,64	2,64	2,64									м³
				Цементно-песчаный р-р марки 50	0,26	0,26	0,26	0,26	0,26	0,26	0,26	0,26	0,26	0,26	0,26	0,26									м³
				Битумная мастика	16	16	16	16	16	16	16	16	16	16	16	16									кг
			ГОСТ 10923-76	Рубероид марки РМ-350	16	16	16	16	16	16	16	16	16	16	16	16									м²

Лит.	Марка																								
	1ПГ-2АтVIIт-1000-4000 Р	ПГ-2АтVIIт-01-1000-4000 Р	1ПГ-2АтVIIт-02-1000-4000 Р	ПГ-2АтVIIт-03-1000-4000 Р	1ПГ-3АтVIIт-1200-4000 Р	1ПГ-2АтVIIт-01-1200-4000 Р	1ПГ-2АтVIIт-02-1200-4000 Р	ПГ-2АтVIIт-03-1200-4000 Р	1ПГ-3АтVIIт-1600-4000 Р	1ПГ-3АтVIIт-01-1600-4000 Р	1ПГ-3АтVIIт-02-1600-4000 Р	1ПГ-3АтVIIт-03-1600-4000 Р											

1. Технологию изготовления, хранения и транспортировки комплексных плит, а также деталей устройства покрытий смотреть серию 1.465.1-10/82. вып.1

Инв.№ подл. | Подп. и дата | Взам.инв.№

Привязан

Инв.№

Нач. отд.	Беляков		7.6.84
Гл. конст.	Кузнецов		7.6.84
Рук. гр.	Ляжавон		6.6.84
Ст. инж.	Гусакова		6.06.84
Н. контр.	Кузнецов		7.6.84

23073-03

т.п. 409-15-97.87 "КЖН-1ПГ, ВМ

Плита типа 1ПГ
Ведомость материалов

Стадия	Лист	Листов
Р	1	2

Минсельстрой СССР
Гипросельстройиндустрия
г. Калинин.

Копировал Башенкова

Формат А3

Альбом №3

Типовой проект

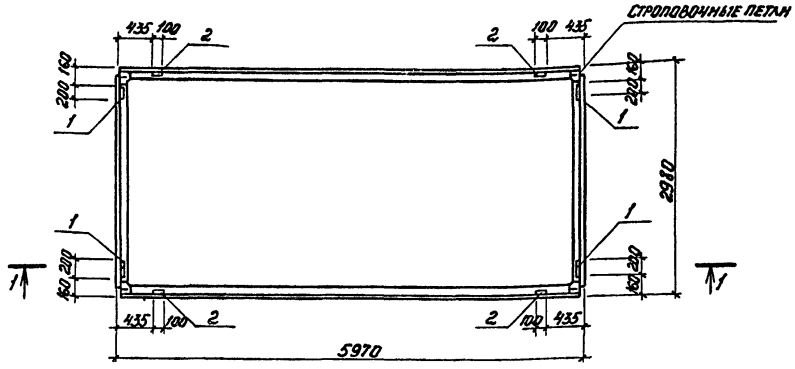

1-1

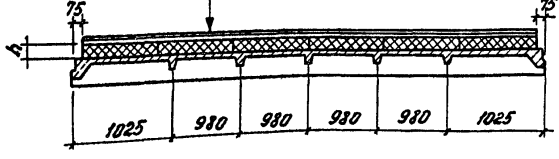

Ведомость расхода стали на дополнительные закладные изделия, кг

Марка элемента	Изделия закладные							
	Арматура класса			Прокат марки				Всего
	AIII			Вст3 сп5				
	ГОСТ 5781-82			ГОСТ 103-76		ГОСТ 8509-72*		
	ф10	ф14	Итого	δ=8	Итого	L70×8	Итого	
1ПГ-2АтVIт-01-100а-400п 1ПГ-2АтVIт-01-120а-400п 1ПГ-3АтVIт-01-160а-400п	1,6	—	1,6	5,2	5,2	—	—	6,8
1ПГ-2АтVIт-02-100а-400п 1ПГ-2АтVIт-02-120а-400п 1ПГ-3АтVIт-02-160а-400п	2,8	0,4	3,2	5,2	5,2	3,4	3,4	11,8
1ПГ-2АтVIт-03-100а-400п 1ПГ-2АтVIт-03-120а-400п 1ПГ-3АтVIт-03-160а-400п	1,2	0,4	1,6	—	—	3,4	3,4	5,0

Наименование	Утеплитель „h" в см.
1ПГ-2АтVIт-100а-400п; 01-100а-400п; 02-100а-400п; 03-100а-400п	10
1ПГ-2АтVIт-120а-400п; 01-120а-400п; 02-120а-400п; 03-120а-400п	12
1ПГ-3АтVIт-160а-400п; 01-160а-400п; 02-160а-400п; 03-160а-400п	16

Взам. инв. №

Подп. и дата

Инв. № подл.

Привязан

Инв. №

Нач. отд.	Беляков		6.84
Гл. констр.	Кузнецов		6.84
Рук. гр.	Ляхевон		6.84
Ст. инж.	Гуслакова		6.84
Н. контр.	Кузнецов		6.84

23073-03

т.п. 409-15-97.87 -КЖН-1ПГ.СБ

Плита типа 1ПГ
Сборочный чертеж

Стадия	Масса	Масштаб
Р		
Лист 2	Листов	

Минсельстрой СССР
Гипросельстройиндустрия
г. Калинин.

Копировал Башенкова

Формат А3

Альбом 3

Типовой проект

Формат	Зона	Поз.	Обозначение	Наименование	Количество на исполнение									Примечание
				Документация										
			КЖИ-1ПВЧ.СБ	Сборочный чертеж	X	X	X	X	X	X	X	X	X	
				Сборочные единицы										
			ГОСТ 22701.0-77; 22701.2-77	Плита ПВЧ-2АТVIT	1	1	1	1	1	1				
			ГОСТ 22701.0-77; 22701.2-77	Плита ПВЧ-3АТVIT							1	1	1	
		1	ГОСТ 22701.5-77	Изделие закладное М8		4			4			4		
		2	ГОСТ 22701.5-77	То же М9			4			4			4	
				Материалы										
				Пенобетон плитный $\gamma = 400$ кг/м³	1,62	1,62	1,62	1,95	1,95	1,95	2,60	2,60	2,60	м³
				Цементно-песчаный Р-Р марки 50	0,26	0,26	0,26	0,26	0,26	0,26	0,26	0,26	0,26	м³
				Битумная мастика	16	16	16	16	16	16	16	16	16	кг
			ГОСТ 10923-76	Руберона марки РМ-350	16	16	16	16	16	16	16	16	16	м²

Лит.	Марка
Р	1ПВЧ-2АТVIT-100я-400п
Р	1ПВЧ-2АТVIT-01-100я-400п
Р	1ПВЧ-2АТVIT-02-100я-400п
Р	1ПВЧ-2АТVIT-120я-400п
Р	1ПВЧ-2АТVIT-01-120я-400п
Р	1ПВЧ-2АТVIT-02-120я-400п
Р	1ПВЧ-3АТVIT-160я-400п
Р	1ПВЧ-3АТVIT-01-160я-400п
Р	1ПВЧ-3АТVIT-02-160я-400п

1. Технологию изготовления, хранения и транспортировки комплексных плит, детали устройства покрытия см. серию 1.465.1-10/82, вып. 1

Взам. инв. №

Подп. и дата

Инв. № подл.

23073-03

Т.П. 409-15-97.87 - КЖИ-1ПВЧ, ВМ

Плита типа 1ПВЧ. Ведомость материалов

Нач. отд.	Беляков	[подпись]	7.6.84
Гл. констр.	Кузнецов	[подпись]	7.6.84
Рук. гр.	Лижавой	[подпись]	6.6.84
Ст. инж.	Гусакова	[подпись]	6.06.84
Н. контр.	Кузнецов	[подпись]	7.6.84

Привязан

Инв. №

Стадия	Лист	Листов
Р	1	2

Минсельстрой СССР Гипросельстройиндустрия г. Калинин.

Копировал Башенкова

Формат А3

Альбом 3

Типовой проект

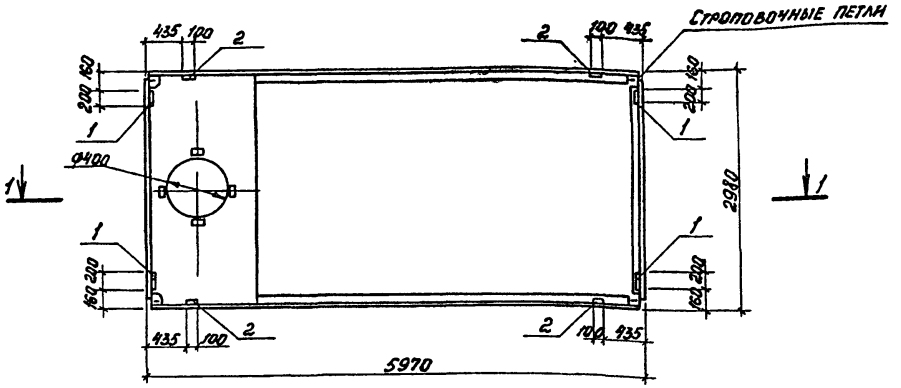

1-1

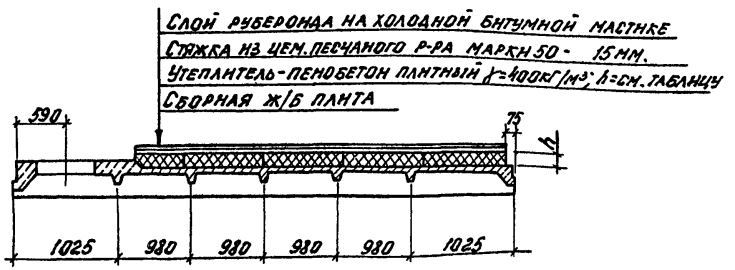

Ведомость расхода стали на дополнительные закладные изделия, кг.

Марка элемента	Изделия закладные							
	Арматура класса AIII ГОСТ 5781-82			Прокат марки ВСт3сп5 ГОСТ 103-76		ГОСТ 8509-72		Всего
	Ф10	Ф14	Итого	δ=8	Итого	∠70×8	Итого	
1ПВ4-2АтVIIт-01-100а-400п	1,6	—	1,6	5,2	5,2	—	—	6,8
1ПВ4-2АтVIIт-01-120а-400п								
1ПВ4-3АтVIIт-01-160а-400п								
1ПВ4-2АтVIIт-02-100а-400п	1,2	0,4	1,6	—	—	3,4	3,4	5,0
1ПВ4-2АтVIIт-02-120а-400п								
1ПВ4-3АтVIIт-02-160а-400п								

Наименование	Утеплитель „h" в см.
1ПВ4-2АтVIIт-100а-400п; -01-100а-400п; -02-100а-400п	10
1ПВ4-2АтVIIт-120а-400п; -01-120а-400п; -02-120а-400п	12
1ПВ4-3АтVIIт-160а-400п; -01-160а-400п; -02-160а-400п	16

Инв. № подл. | Подп. и дата | Взам. инв. №

Привязан

Инв. №

Нач. отд.	Беляков		7.6.84
Гл. конст.	Кузнецов		7.6.84
Рук. гр.	Анжавой		6.6.84
Ст. инж.	Гусакова		6.06.84
Н. контр.	Кузнецов		7.6.84

23073-03

т.п. 409-15-97.87 - КЖИ-1ПВ4.СБ

Плита типа 1ПВ4
Сборочный чертеж

Стадия	Масса	Масштаб
Р		
Лист 2	Листов	

Минсельстрой СССР
Гипросельстроиндустрия
г. Калинин.

Копировал Башенкова Формат А3

Альбом 3

Типовой проект

Формат	Зона	Поз.	Обозначение	Наименование	Количество на исполнение																					Примечание
				Документация																						
			- КЖИ 1ПВ7; 1ПВ10.СБ	Сборочный чертеж	X	X	X	X	X	X	X	X	X	X	X	X	X	X	X	X						
				Сборочные единицы																						
			ГОСТ 22701.0-77; 22701.2-77	Плита ПВ7-2АТ VI т	1	1	1	1	1	1	1															
			ГОСТ 22701.0-77; 22701.2-77	ПВ7-3АТ VI т								1	1	1	1	1	1									
			ГОСТ 22701.0-77; 22701.2-77	ПВ10-2АТ VI т														1	1							
			ГОСТ 22701.0-77; 22701.2-77	ПВ10-3АТ VI т																1						
		1	ГОСТ 22701.5-77	Изделие закладное М8		4	4			4	4				4	4		4	4	4						
		2	ГОСТ 22701.5-77	То же М9			4	4			4		4			4	4									
				Материалы																						
				Пенобетон плитный γ=400 кГ/м³	1,61	1,61	1,61	1,61	1,93	1,93	1,93	1,93	1,93	2,58	2,58	2,58	2,58	1,61	1,93	2,58						м³
				Цементно-песчаный р-р марки 50	0,26	0,26	0,26	0,26	0,26	0,26	0,26	0,26	0,26	0,26	0,26	0,26	0,26	0,26	0,26	0,26						м³
				Битумная мастика	16	16	16	16	16	16	16	16	16	16	16	16	16	16	16	16						кГ
			ГОСТ 10923-76	Рубероид марки РМ-350	16	16	16	16	16	16	16	16	16	16	16	16	16	16	16	16						м²
				Лит.																						
				Марка	1ПВ7-2АТ VI т-100я-400п	1ПВ7-2АТ VI т-01-100я-400п	1ПВ7-2АТ VI т-02-100я-400п	1ПВ7-2АТ VI т-03-100я-400п	1ПВ7-2АТ VI т-120я-400п	1ПВ7-2АТ VI т-01-120я-400п	1ПВ7-2АТ VI т-02-120я-400п	1ПВ7-3АТ VI т-120я-400п	1ПВ7-3АТ VI т-03-120я-400п	1ПВ7-3АТ VI т-160я-400п	1ПВ7-3АТ VI т-01-160я-400п	1ПВ7-3АТ VI т-02-160я-400п	1ПВ7-3АТ VI т-03-160я-400п	1ПВ10-2АТ VI т-01-100я-400п	1ПВ10-2АТ VI т-01-120я-400п	1ПВ10-3АТ VI т-01-160я-400п						

1. Технологию изготовления, хранения и транспортировки комплексных плит, а также детали устройства покрытий смотреть серию 1.465.1-10/82 вып.1

Взам. инв. | Подп. и дата. | Инв. № подл.

23073-03

Нач. отд.	Беляков	[signature]	7.6.84
Гл. конст.	Кузнецов	[signature]	7.6.84
Рук. гр.	Лиждвой	[signature]	6.6.84
Ст. инж.	Гусакова	[signature]	6.06.84
Н. контр.	Кузнецов	[signature]	7.6.84

Привязан

Инв №

т.п. 409-15-97.87 - КЖИ-1ПВ7, 1ПВ10. ВМ

Плита типа 1ПВ7; 1ПВ10
Ведомость материалов

Стадия	Лист	Листов
Р	1	2

Минсельстрой СССР
Гипросельстройиндустрия
г. Калинин.

Копировал Башенкова

Формат А3

Альбом 3

Типовой проект

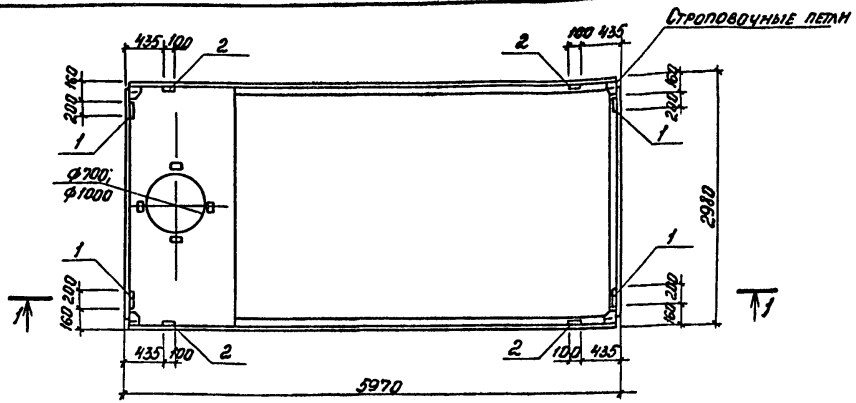

Слой рубероида на холодной битумной мастике
Стяжка из цем. песчаного р-ра марки 50- 15мм.
Утеплитель - пенобетон плитный γ=400кг/м³; h = см. таблицу
Сборная ж/б плита

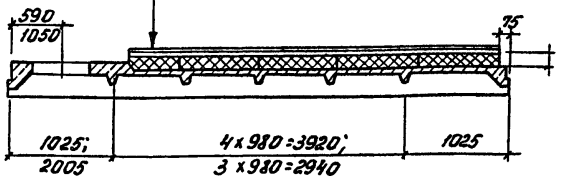

Ведомость расхода стали на дополнительные закладные изделия, кг

Марка элемента	Изделия закладные							Всего
	Арматура класса AIII			Прокат марки ВСт3 сп5				
	ГОСТ 5781-82			ГОСТ 103-76		ГОСТ 8509-72		
	Ф10	Ф14	Итого	-8×8	Итого	∠70×8	Итого	
1ПВ7-2АтVIIт-01-100а-400п 1ПВ7-2АтVIIт-01-120а-400п 1ПВ7-3АтVIIт-01-160а-400п 1ПВ10-2АтVIIт-01-100а-400п 1ПВ10-2АтVIIт-01-120а-400п 1ПВ10-3АтVIIт-01-160а-400п	1,6	—	1,6	5,2	5,2	—	—	6,8
1ПВ7-2АтVIIт-02-100а-400п 1ПВ7-2АтVIIт-02-120а-400п 1ПВ7-3АтVIIт-02-160а-400п	2,8	0,4	3,2	5,2	5,2	3,4	3,4	11,8
1ПВ7-2АтVIIт-03-100а-400п 1ПВ7-2АтVIIт-03-120а-400п 1ПВ7-3АтVIIт-03-160а-400п	1,2	0,4	1,6	—	—	3,4	3,4	5,0

Наименование	Утеплитель „h" в см.
1ПВ7-2АтVIIт-100а-400п; -01-100а-400п; -03-100а-400п	10
1ПВ10-2АтVIIт-01-100а-400п	
1ПВ7-2АтVIIт-120а-400п; -01-120а-400п; -02-120а-400п	12
1ПВ7-3АтVIIт-120а-400п; -03-120а-400п; 1ПВ10-2АтVIIт-01-120а-400п	
1ПВ7-3АтVIIт-160а-400п; -01-160а-400п; -02-160а-400п; -03-160а-400п	16
1ПВ10-3АтVIIт-01-160а-400п	

Нач. отд.	Беляков		7.84
Гл. констр.	Кузнецов		7.84
Рук. гр.	Ляжавон		6.84
Ст. инж.	Гусакова		6.84
Н. контр.	Кузнецов		7.84

Привязан

Инв. №

23073-03

т.п. 409-15-97.87-КЖН-1ПВ7; 1ПВ10, СБ

Плита типа 1ПВ7; 1ПВ10
Сборочный чертеж

Стадия	Масса	Масштаб
Р		
Лист 2	Листов	

Минсельстрой СССР Гипросельстройиндустрия г. Каунас

Копировал Башенкова

Формат А3

Взам. инв. №

Подп. и дата

Инв. № подл.

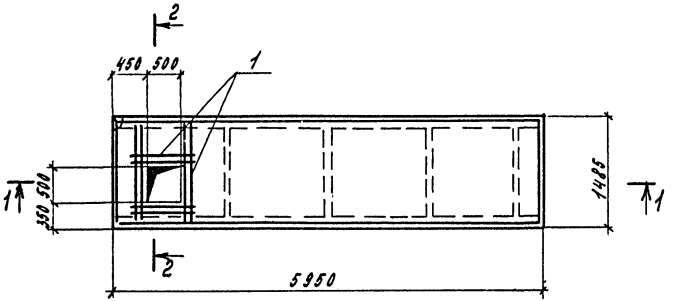

1-1

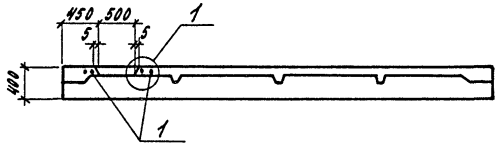

2-2

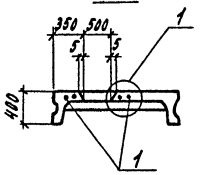

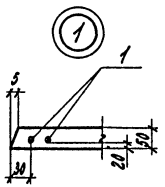

Формат	Зона	Поз.	Обозначение	Наименование	Кол.	Примечание
				Сборочные единицы		
			1.442.1-2, вып. 1	Плита перекрытия		
				2П1-2АIVт	1	
		1	КЖИ-С7	Сетка арматурная С7	1	

Ведомость расхода дополнительной стали на один элемент, кг

Марка элемента	Арматурные изделия								Всего
	Арматурная сталь ГОСТ 5781-82								
	Класс АIII				Класс АII				
	Ф мм			Итого	Ф мм		Итого	Итого	
	6								
2П1-2А VIт-01	1.95			1,95					1,95

23073-03

Нач.отд.	Беляков	[signature]	4.6.84
Гл.констр	Кузнецов	[signature]	7.6.84
Рук.гр.	Лиждвой	[signature]	6.6.84
Ст.инж.	Гусакова	[signature]	6.06.84
Н.контр.	Кузнецов	[signature]	7.6.84

т.п. 409-15-97.87-КЖИ-2П1-2АIVт-01

Плита 2П1-2АIVт-01

Стадия	Масса	Масштаб
Р		

Лист | Листов 1

Минсельстрой СССР
Гипросельстройиндустрия
г. Калинин

Привязан

Инв. №

Копировал Федорова

Формат А3

Альбом 3

Типовой проект

Инв. № подл. | Подп. и дата | Взам. инв. №

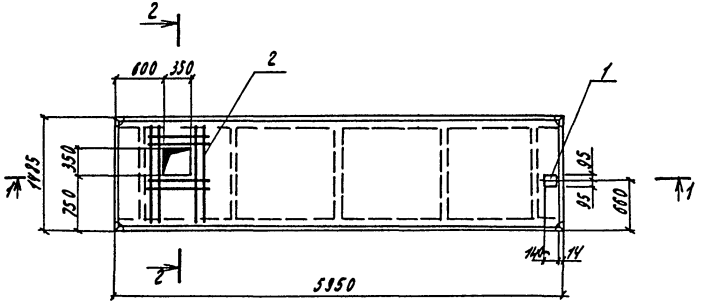

1-1

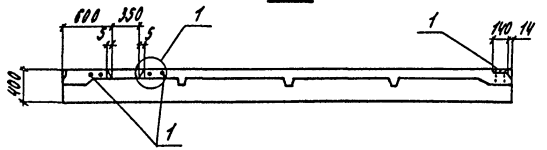

2-2

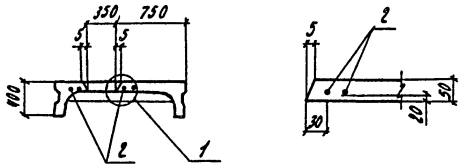

Формат	Зона	Поз.	Обозначение	Наименование	Кол.	Примечание
				Сборочные единицы		
			1.442.1-2; вып.1	Плита перекрытия		
				2П1-2АIVт	1	
		1	1.460-6/76	Изделие закладное М4-1-1	1	
		2	КЖИ-С7	Сетка арматурная С7	1	

Ведомость расхода дополнительной стали на один элемент, кг

Марка элемента	Изделия арматурные				Изделия закладные						Всего	Общий расход
	Арматура класса AIV ГОСТ 5781-82			Всего	Арматура класса AIII ГОСТ 5781-82			Прокат марки ВСт3кп2 ГОСТ 19903-74*				
	Ф6	Ф	Итого		Ф8		Итого	б=6		Итого		
2П1-2АIVт-02	1,71		1,71	1,71	0,1		0,1	1,3		1,3	1,4	2,11

23073-03

Нач.отд.	Беляков		7.84
Гл.констр.	Кузнецов		7.84
Рук.гр.	Литвинов		6.84
Ст.инж.	Гасакова		6.84
Н.контр.	Кузнецов		7.84

т.п. 409-15-97.87-КЖИ-2П1-2АIVт-02

Плита 2П1-2АIVт-02

Стадия	Масса	Масштаб
Р		
Лист	Листов 1	

Минсельстрой СССР Гипросельстройиндустрия г. Калинин

Привязан:

Инв. №

Копировал Корнеева

Формат А3

Альбом 3

Типовой проект

Инв. № подл. | Подп. и дата | Взам. инв. №

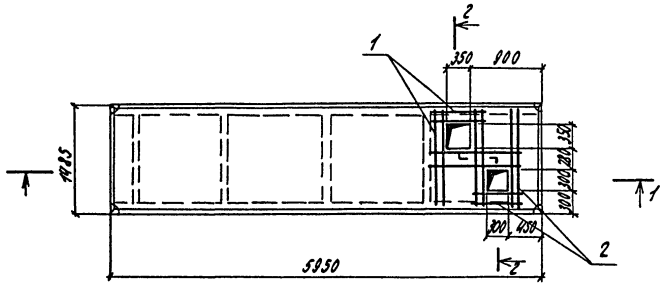

1-1

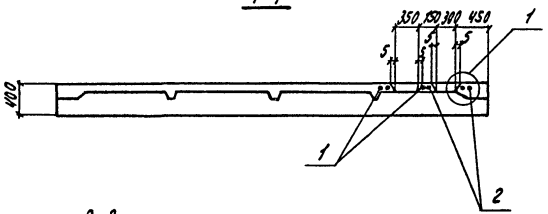

2-2

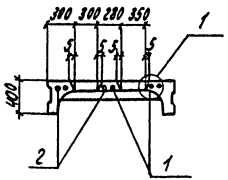

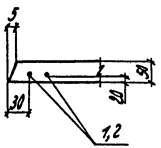

Формат	Зона	Поз.	Обозначение	Наименование	Кол.	Примечание
				Сборочные единицы		
			1.442.1-2; вып.1	Плита перекрытия		
				2П1-2АIVт	1	
		1	-КЖИ-С7	Сетка арматурная С8	1	
		2	-КЖИ-С7	То же С9	1	

Ведомость расхода дополнительной стали на один элемент, кг

Марка элемента	Изделия арматурные							Общий расход
	Арматура класса						Всего	
	AI							
	ГОСТ 5781-82							
	Фб	Ф	Итого	Ф	Ф	Итого		
2П1-2АIVт-03	3,4		3,4				3,4	3,4

23073-03

Нач.отд.	Беляков	[подпись]	7.6.84
Гл.констр.	Кузнецов	[подпись]	7.6.84
Рук.гр.	Лиждвой	[подпись]	6.6.84
Ст.инж.	Гусакова	[подпись]	6.06.84
Н.контр.	Кузнецов	[подпись]	7.6.84

т.п. 409-15-97.87-КЖИ-2П1-2АIVт-03

Плита 2П1-2АIVт-03

Стадия	Масса	Масштаб
Р		

Лист | Листов 1

Минсельстрой СССР
Гипросельстройиндустрия
г. Калинин

Привязан:

Инв. №

Копировал Корнева Формат А3

Альбом 3

Типовой проект

Инв. № подл. | Подп. и дата | Взам. инв. №

Альбом 3

Типовой проект

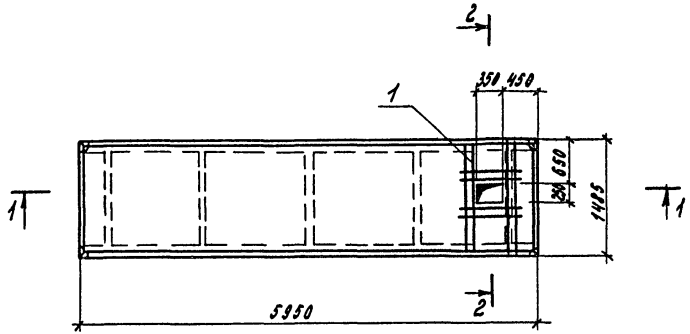

1-1

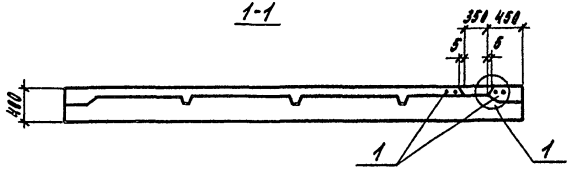

2-2

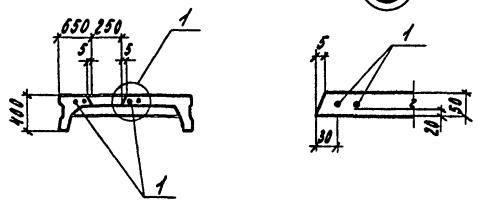

Формат	Зона	Поз.	Обозначение	Наименование	Кол.	Примечание
				Сборочные единицы		
			1.442.1-2, вып. 1	Плита перекрытия		
				2П1-2АIVт	1	
		1	КЖИ-С7	Сетка арматурная С10	1	

Ведомость расхода дополнительной стали на один элемент, кг

Марка элемента	Изделия арматурные						Всего	Общий расход
	Арматура класса							
	AI							
	ГОСТ 5781-82							
	ф6	ф	Итого	ф	ф	Итого		
2П1-2АIVт-04	1,73		1,73				1,73	1,73

23073-03

Нач.отд.	Белявов		7.06.84
Гл.констр.	Кузнецов		7.06.84
Рук.гр.	Ляпдавой		6.06.84
Ст.инж.	Гусакова		6.06.84
Н.контр.	Кузнецов		7.06.84

т.п. 409-15-97.87 - КЖИ-2П1-2АIVт-04

Плита 2П1-2АIVт-04

Стадия	Масса	Масштаб
Р		
Лист	Листов 1	

Минсельстрой СССР Гипросельстройиндустрия г. Калинин

Привязан

Инв.№

Инв.№подл. | Подп. и дата | Взам.инв.№

Копировал Федорова

Формат А3

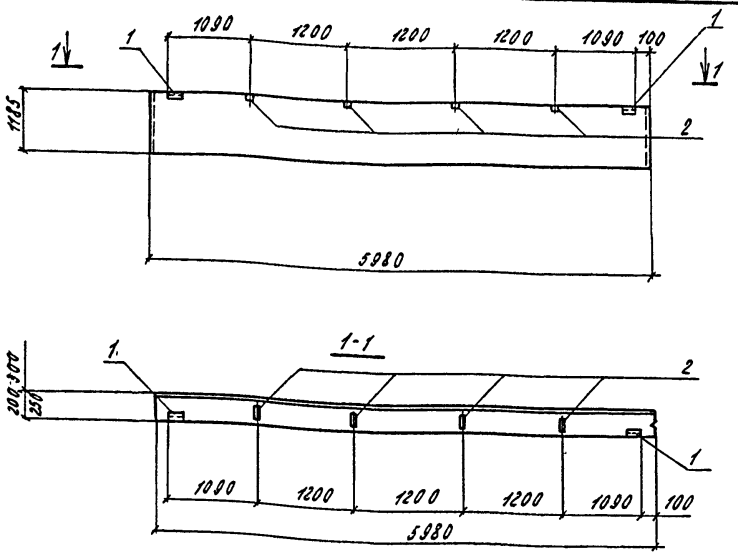

Формат	Зона	Поз.	Обозначение	Наименование	Кол.	Примечание
				Сборочные единицы		
			1.030.1-1, вып. 1-1, часть I	Панель ПСВ0.12.2.0-2л	1	
			1.030.1-1, вып. 1-1, часть I	ПСВ0.12.2.5-3л	1	
			1.030.1-1, вып. 1-1, часть I	ПСВ0.12.3.0-3л	1	
		1	1.030.1-1, вып. 1-3	Изделие закладное М2	2	
		2	1.030.1-1, вып. 1-3	То же М9	4	

Разбивку поз. 1 и 2 выполнить по данному чертежу, остальное по чертежам стеновых панелей марок ПСВ0.12.20-2л, ПСВ0.12.2.5-3л, ПСВ0.12.3.0-3л серии 1.030.1-1, вып. 1-1, часть I.

Ведомость расхода стали на дополнительные закладные изделия, кг

Марка элемента	Изделия закладные											Всего
	Арматура класса А-III				Прокат марки							
	ГОСТ 5781-82				ГОСТ 8509-72*			ГОСТ 10003-74				
	Ф10			Итого	L63х6		Итого	-60х6	-100х8		Итого	
ПСВ0.12.2.0-2л-41	1,92	—	—	1,92	2,76	—	2,76	1,12	4,0	—	5,12	9,8
ПСВ0.12.2.5-3л-41												
ПСВ0.12.3.0-3л-41												

Привязан

Инв. №

23073-03

Нач.отд.	Беляков		6.86
Гл.констр.	Кузнецов		6.86
Рук.гр.	Буневич		6.86
Вед.инж.	Лижавой		6.86
Н.контр.	Кузнецов		

тп. 409-15-97.87-КЖИ-ПСВ0.12.2.0-2л-41

Панель стеновая (ПСВ0.12.2.0-2л-41, ПСВ0.12.2.5-3л-41, ПСВ0.12.3.0-3л-41)

Стадия	Масса	Масштаб
Р		
Лист	Листов	

Минсельстрой СССР Гипросельстройиндустрия г. Калинин

Копировал Корнева Формат А3

Альбом 3 Типовой проект

Инв. № подл. | Подп. и дата | Взам. инв. №

Типовой проект

Аналог 3

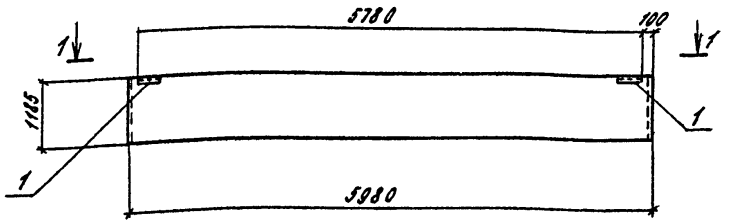

1-1

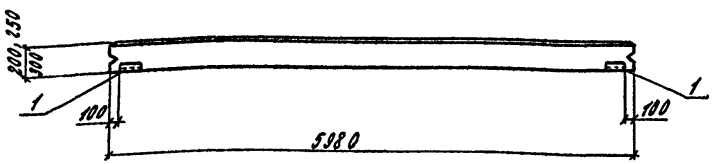

Формат	Зона	Поз.	Обозначение	Наименование	Кол.	Примечание
				Сборочные единицы		
			1.030.1-1, вып. 1-1, часть I	Панель ПСВО.12.2.0-2л	1	
			1.030.1-1, вып. 1-1, часть I	ПСВО.12.2,5-3л	1	
			1.030.1-1, вып. 1-1, часть I	ПСВО.12.3.0-3л	1	
		1	1.030.1-1, вып. 1-3	Изделие закладное М2	2	

Разбивку поз.1 выполнить по данному чертежу. Остальное по чертежам стеновых панелей марок ПСВО.12.2.0-2л, ПСВО.12.2.5-3л, ПВО.12.3.0-3л серии 1.030.1-1, вып. 1-3, часть I.

Ведомость расхода стали на дополнительные закладные изделия, кг

Марка элемента	Изделия закладные											Всего
	Арматура класса A-III				Прокат марки							
	ГОСТ 5781-82				ГОСТ 8509-72*				ГОСТ 19903-74*			
	Ф10	Ф	Ф	Итого	L63x6			Итого	-60x6		Итого	
ПСВО.12.2.0-2л-31	0,4	—	—	0,4	2,76	—	—	2,76	1,12	—	1,12	4,28
ПСВО.12.2.5-3л-31 ПСВО.12.3.0-3л-31												

Привязан

Инв.№

23073-03

Нач.отд.	Белоков		10.9.86
Гл.констр.	Кузнецов		10.9.86
Рук.гр.	Бунеевич		10.9.86
Вед.инж.	Лижавой		10.9.86
Н.контр.	Кузнецов		10.9.86

т.п. 409-15-97.87-КЖИ-ПСВО.12.2.0-2л-31

Панель стеновая (ПСВО.12.2.0-2л-31, ПСВО.12.2,5-3л-31, ПСВО.12.3.0-3л-31)

Стадия	Масса	Масштаб
Р		
Лист	Листов 1	

Минсельстрой СССР Гипросельстройиндустрия г. Калинин

Копировал Корнева Формат А3

Инв.№ подл. | Подп. и дата | Взам.инв.№

Альбом 3

Типовой проект

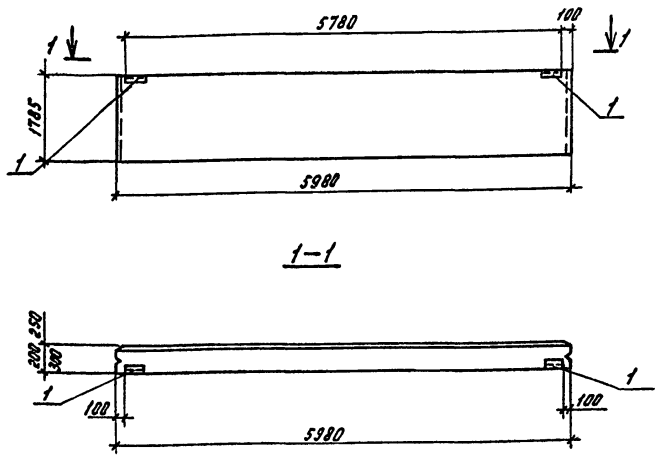

Формат	Зона	Поз.	Обозначение	Наименование	Кол.	Примечание
				Сборочные единицы		
			1.030.1-1, Вып.1-1, часть I	Панель ПС60.18.2.0-1Л	1	
			1.030.1-1, Вып.1-1, часть I	Тоже ПС60.18.2.5-2Л	1	
			1.030.1-1, Вып.1-1, часть I	» ПС60.18.30-2Л	1	
		1	1.030.1-1, Вып.1-3	Изделие закладное М2	2	

Разбивку поз. 1 выполнить по данному чертежу, остальное по чертежам стеновых панелей марок ПС60.18.2.0-1Л, ПС60.18.2.5-2Л, ПС60.18.3.0-2Л серии 1.030.1-1, Вып.1-1, часть 1.

Ведомость расхода стали на дополнительные закладные изделия, кг.

Марка элемента	Изделия закладные											Всего
	Арматура класса А-III				Прокат марки							
	ГОСТ 5781-82				ГОСТ 8509-72*				ГОСТ 19903-74*			
	⌀10	⌀	⌀	Итого	L63×6			Итого	-60×6		Итого	
ПС60.18.2.0-1Л-31, ПС60.18.2.5-2Л-31, ПС60.18.3.0-2Л-31	0,4	—	—	0,4	2,76	—	—	2,76	1,12	—	1,12	4,28

Привязан:

Инв.№

23073-03

Нач.отд.	Беляков		10.9.86
Гл.конст.	Кудинцов		10.9.86
Рук.гр.	Буневич		10.9.86
Ведущ.	Лижевой		10.9.86
Н.контр.	Кузнецов		10.9.86

т.п. 409-15-97.87 - КЖИ-ПС60.18.2.0-1Л-31

Панель стеновая (ПС60.18.2.0-1Л-31, ПС60.18.2.5-2Л-31 ПС60.18.3.0-2Л-31)

Стадия	Масса	Масштаб
Р		
Лист	Листов 1	

Минсельстрой СССР Гипросельэлектроиндустрия г.Калинин

Копировал:

Формат А3

Инв.№ подл. | Подп. и дата | Взам.инв.№

Альбом 3

Типовой проект

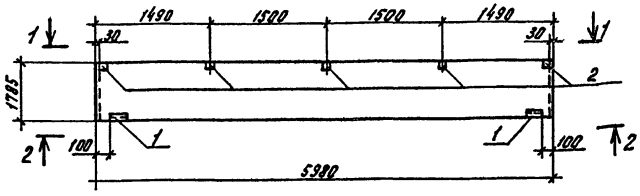

1–1

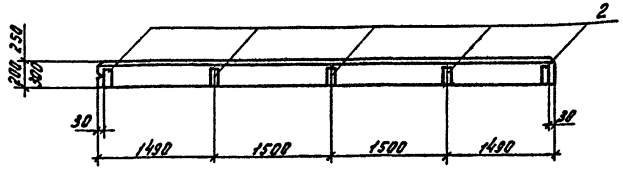

2–2

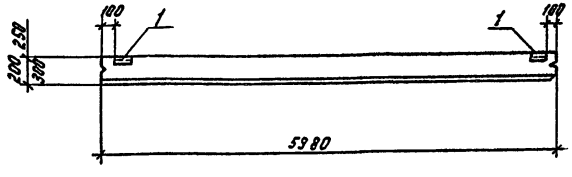

Формат	Зона	Поз.	Обозначение	Наименование	Кол.	Примечание
				Сборочные единицы		
			1.030.1-1, Вып.1-1, часть I	Панель ПС60.18.2.0-1Л	1	
			1.030.1-1, Вып.1-1, часть I	Тоже ПС60.18.2.5-2Л	1	
			1.030.1-1, Вып.1-1, часть I	" ПС60.18.3.0-2Л	1	
		1	1.030.1-1, Вып. 1-3	Изделие закладное №2	2	
		2	1.030.1-1, Вып.1-3	Тоже М15	5	

Разбивку поз. 1 и 2 выполнить по данному чертежу, остальное по чертежам стеновой панели марки ПС60.18.2.0-1Л, ПС60.18.2.5-2Л, ПС60.18.3.0-2Л серии 1.030.1-1 вып.1-1, часть I

Ведомость расхода стали на дополнительные закладные изделия, кг.

Марка элемента	Изделия закладные										Всего
	Арматура класса А-III				Прокат марки						
	ГОСТ 5781-82				ГОСТ 8509-72*				ГОСТ 19903-74*		
	ф10	ф	ф	Итого	L63х6			Итого	-60х6	-100х8	Итого
ПС60.18.2.0-1Л-35	5,7	—	—	5,7	2,76	—	—	2,76	1,12	5,35	6,47	14,93
ПС60.18.2.5-2Л-35												
ПС60.18.3.0-2Л-35												

Привязан:

Инв.№

23073-03

Нач.отд.	Белляков		10.8.84
Гл.констр.	Кузнецов		10.8.84
Рук.гр.	Буневич		10.8.84
Вед.инж.	Лужовой		10.8.84
Н.контр.	Кузнецов		10.8.84

т.п. 409-15-97.87—КЖИ—ПС6018.2.0-1Л-35

Панель стеновая (ПС6018.2.0-1Л-35, ПС60.18.2.5-2Л-35, ПС60.18.3.0-2Л-35)

Стадия	Масса	Масштаб
Р		
Лист	Листов 1	

Минсельстрой СССР Гипросельстройиндустрия г. Калинин

Инв.№подл. | Подп. и дата | Взам.инв.№

Копировал:

Формат А3

Альбом 3

Типовой проект

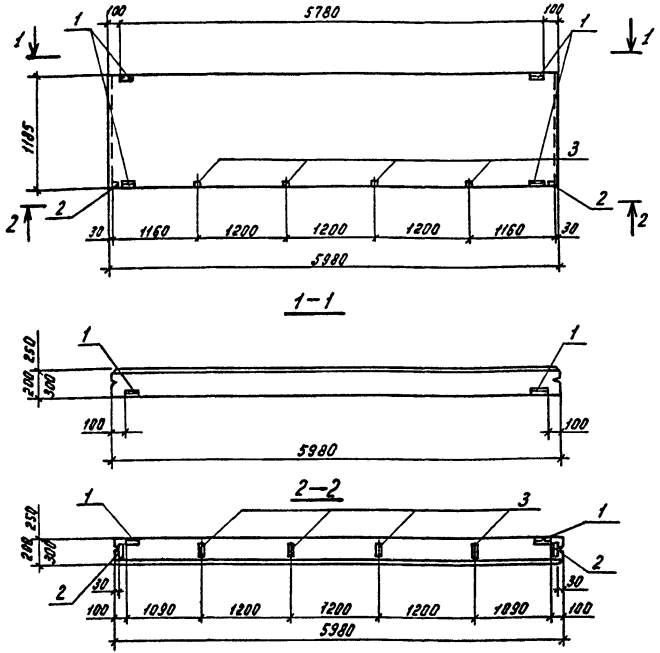

Формат	Зона	Поз.	Обозначение	Наименование	Кол.	Примечание
				Сборочные единицы		
			1.030.1-1, Вып.1-1, часть I	Панель ПС60.12.2.0-2Л	1	
			1.030.1-1, Вып.1-1, часть I	Панель ПС60 12.2.5-3Л	1	
			1.030.1-1, Вып.1-1, часть I	Панель ПС60.12.3.0-3Л	1	
		1	1.030.1-1, Вып. 1-3	Изделие закладное М2	4	
		2	1.030.1-1, Вып. 1-3	то же М6	2	
		3	1.030.1-1, Вып. 1-3	» М9	4	

Разбивку поз. 1÷3 выполнить по данному чертежу, остальное по чертежам стеновых панелей марок ПС60.12.2.0-2Л, ПС6012.2.5-3Л, ПС60.12.3.0-3Л серии 1.030.1-1, вып. 1-1, часть I.

Ведомость расхода стали на дополнительные закладные изделия, кг.

Марка элемента	Изделия закладные										Всего
	Арматура класса				Прокат марки						
	А-III										
	ГОСТ 5781-82				ГОСТ 8509-72*		ГОСТ 19903-74				
	ф10			Итого	∠63×6		Итого	-60×6	-60×8	-100×8 Итого	
ПС60.12.2.0-2Л-42	3,32	—	—	3,32	5,52	—	5,52	2,24	1,28	4,0 7,52	16,36
ПС60.12.2.5-3Л-42											
ПС60.12.3.0-3Л-42											

Привязан

Инв.№ подл. | Подп. и дата | Взам. инв.№

23073-03 Инв.№

Нач.отд.	Беляков		10.98
Гл.констр.	Кузнецов		10.98
Рук.гр.	Буневич		10.98
Вед.инж.	Пожидой		10.98
Н.контр.	Кузнецов		10.98

т.п 409-15-97.87 – КЖИ – ПС60 – 12.2.0-2Л-42

Панель стеновая (ПС60.12.2.0-2Л-42, ПС60.12.2.5-3Л-42, ПС60.12.3.0-3Л-42)

Стадия	Масса	Масштаб
Р		
Лист	Листов 1	

Минсельстрой СССР Гипросельстройиндустрия г. Калинин

Копировал:

Формат А3

Альбом 3

Типовой проект

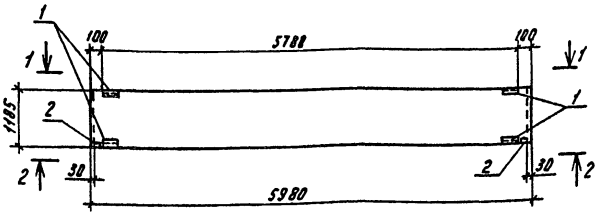

1–1

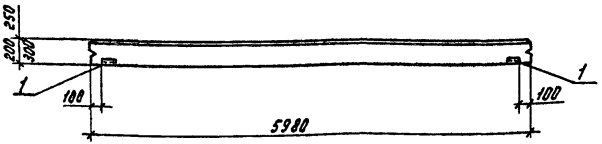

2–2

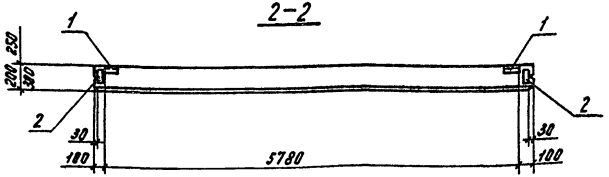

Формат	Зона	Поз.	Обозначение	Наименование	Кол.	Примечание
				Сборочные единицы		
			1.030.1-1, Вып.1-1, часть I	Панель ПС60.12.2.0-2Л	1	
			1.030.1-1, Вып. 1-1, часть I	То же ПС60.12.2.5-3Л	1	
			1.030.1-1, Вып. 1-1, часть I	" ПС60.12.3.0-3Л	1	
		1	1.030.1-1, вып. 1-3	Изделие закладное №2	4	
		2	1.030.1-1, вып. 1-3	То же №6	2	

Разбивку поз. 1 и 2 выполнить по данному чертежу, остальное по чертежам стеновых панелей марок ПС60.12.2.0-2Л, ПС60.12.2.5-3Л, ПС60.12.3.0-3Л, серии 1.030-1-1, вып. 1-1, часть I.

Ведомость расхода стали на дополнительные закладные изделия, кг

Марка элемента	Изделия закладные										Всего
	Арматура класса А-III				Прокат марки						
	ГОСТ 5781-82				ГОСТ 8509-72*				ГОСТ 19903-74*		
	ф10	ф	ф	Итого	∠63×6			Итого	-60×6	-60×8	Итого
ПС60.12.2.0-2Л-32, ПС60.12.2.5-3Л-32, ПС60.12.3.0-3Л-32	1,8	—	—	1,8	5,52	—	—	5,52	2,24	1,28	3,52	10,84

Привязан

Инв.№ подл. | Подп. и дата | Взам. инв.№

23073-03 Инв.№

Нач.отд.	Беляков		10.86
Гл.констр.	Кузнецов		10.86
Рук.гр.	Буневич		10.86
Вед.инж.	Лижбой		10.86
Н.контр.	Кузнецов		

Т.п.409-15-97.87-КЖИ-ПС60.1.2.2.0-2Л-32

Панель стеновая (ПС60.12.2.0-2Л-32, ПС60.12.2.5-3Л-32, ПС60.12.3.0-3Л-32)

Стадия	Масса	Масштаб
Р		
Лист	Листов 1	

Минсельстрой СССР Гипросельстройиндустрия г. Калинин

Копировал:

Формат А3

Альбом 3

Типовой проект

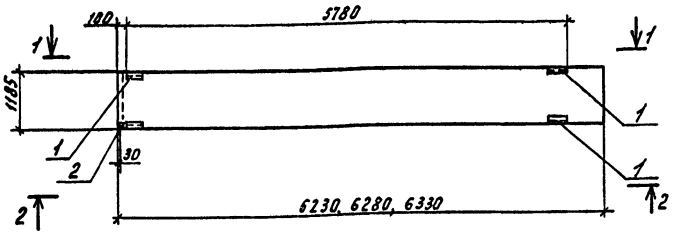

1—1

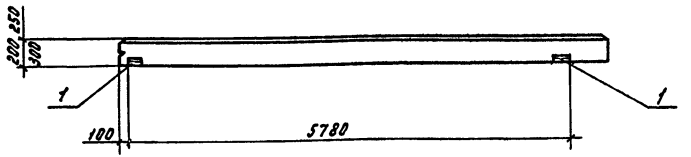

2—2

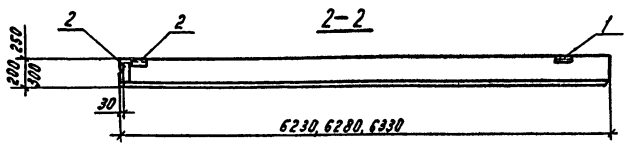

Формат	Зона	Поз.	Обозначение	Наименование	Кол.	Примечание
				Сборочные единицы		
			1.030.1-1, вып. 1-1, часть I	панель ПС62.5.12.2.0-2Л-2	1	
			1.030.1-1, вып. 1-1, часть I	то же ПС63.12.2.5-3Л-2	1	
			1.030.1-1, вып. 1-1, часть I	" ПС63.5.12.3.0-3Л-2	1	
		1	1.030.1-1, вып. 1-3	Изделие закладное М2	4	
		2	1.030.1-1, вып. 1-3	то же М6	1	

Разбивку поз. 1 выполнить по данному чертежу, остальное по чертежам стеновых панелей марок ПС62.5.12.2.0-2Л-2, ПС63.12.2.5-3Л-2, ПС63.5.12.3.0-3Л-2 по серии 1.030.1-1, вып. 1-1, часть I.

Ведомость расхода стали на дополнительные закладные изделия, кг.

Марка элемента	Изделия закладные											Всего
	Арматура класса А—III				Прокат марки							
	ГОСТ 5781-82				ГОСТ 8509-72*			ГОСТ 19903-74*				
	ф10	ф	ф	Итого	L63×6		Итого	-60×6	-60×8		Итого	
ПС62.5.12.2.0-2Л-2-33	1,3	—	—	1,3	5,52	—	5,52	2,24	0,64	—	2,88	9,7
ПС63.12.2.5-3Л-2-33, ПС63.5.12.3.0-3Л-2-33												

Привязан:

Инв. № подл. | Подп. и дата | Взам. инв. №

23073-03 Инв. №

Нач. отд.	Беляков		10.11
Гл. конст.	Кузнецов		10.11
Рук. гр.	Бунеев		10.11
Вед. инж.	Лыжевой		10.11
Н. контр.	Кузнецов		10.11

Т.п. 409-15-97.87 — КЖИ — ПС62.5.12.2.0-2Л-2-33

Панель стеновая (ПС62.5.12.2.0-2Л-2-33, ПС63.12.2.5-3Л-2-33, ПС63.5.12.3.0-3Л-2-33)

Стадия	Масса	Масштаб
Р		
Лист	Листов 1	

Минсельстрой СССР Гипросельстройиндустрия г. Калинин

Копировал

Формат А3

Альбом 3

Типовой проект

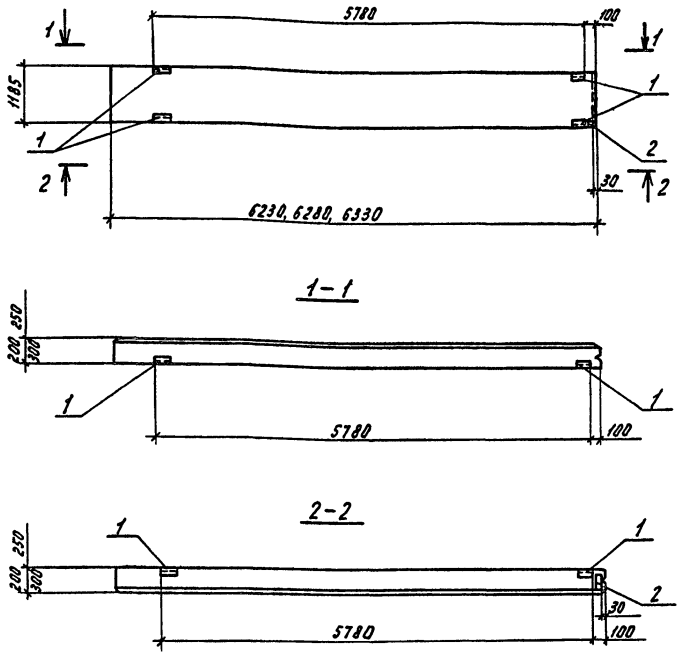

Формат	Зона	Поз.	Обозначение	Наименование	Кол.	Примечание
				Сборочные единицы		
			1.030.1-1, Вып.1-1, часть I	Панель ПС62.5.12.2Л-2Л-1	1	
			1.030.1-1, Вып. 1-1, часть I	То же ПС63.12.2.5-3Л-1	1	
			1.030.1-1, Вып. 1-1, часть I	" ПС63.5.12.3.0-3Л-1	1	
		1	1.030.1-1, Вып. 1-3	Изделие закладное М2	4	
		2	1.030.1-1, Вып. 1-3	То же М6	1	

Разбивку поз. 1 и 2 выполнить по данному чертежу, остальное по чертежам стеновой панели марки ПС62.5.12.2Л-2Л-1, ПС63.12.2.5-3Л-1, ПС63.5.12.3.0-3Л-1 по серии 1.030.1-1, вып. 1-1, часть I

Ведомость расхода стали на дополнительные закладные изделия, кг

Марка элемента	Изделия закладные											Всего
	Арматура класса				Прокат марки.							
	А-III											
	ГОСТ 5781-82				ГОСТ 8509-72*			ГОСТ 19903-74*				
	⌀10	⌀	⌀	Итого	L63×6		Итого	-60×6	-60×8		Итого	
ПС62.5.12.2.0-2Л-1-33	1,3	—	—	1,3	5,52	—	5,52	2,24	0,64	—	2,88	9,7
ПС63.12.2.5-3Л-1-33, ПС63.5.12.3.0-3Л-1-33												

Привязан:

Инв. № 23073-03

Нач.отд	Беляков		10.9.86
Гл.констр.	Кузнецов		10.9.86
Рук.гр.	Буневич		10.9.86
Вед.инж.	Лиждвой		10.9.86
Н.контр.	Кузнецов		10.9.86

Т.п. 409-15-97.87 -КЖИ-ПС 62.5.12.2.0-2Л-1-33.

Панель стеновая ПС 62.5.12.2.0-2Л-1-33, ПС63.12.2.5-3Л-1-33, ПС63,5.12.3.0-3Л-1-33

Стадия	Масса	Масштаб
Р		
Лист	Листов 1	

Минсельстрой СССР Гипросельстройиндустрия г. Калинин

Копировал:

Формат А3

Инв. № подл. | Подп. и дата | Взам. инв. №

Альбом 3

Типовой проект

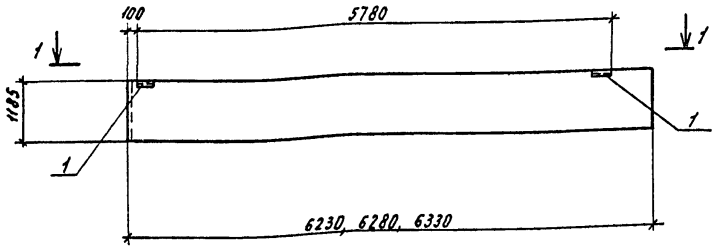

1-1

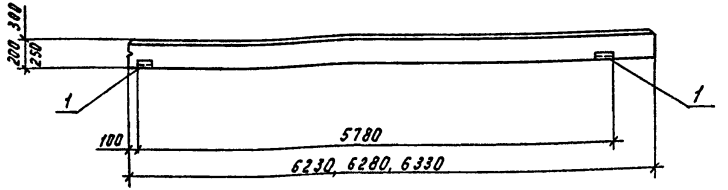

Формат	Зона	Поз.	Обозначение	Наименование	Кол.	Примечание
				Сборочные единицы		
			1.030.1-1, вып.1-1, часть I	Панель ПС 62.5.12.20-2Л-2	1	
			1.030.1-1, вып.1-1, часть I	Тоже ПС 63.12.2.5-3Л-2	1	
			1.030.1-1, вып.1-1, часть I	" ПС 63.5.12.3.0-3Л-2	1	
		1	1.030.1-1, вып. 1-3	Изделие закладное М2	2	

Разбивку поз. 1 выполнить по данному чертежу, остальное по чертежам стеновых панелей марок ПС 62.5.12.20-2Л-2, ПС 63.12.2.5-3Л-2, ПС 63.5.12.3.0-3Л-2, серии 1.030.1-1, вып. 1-1, часть I.

Ведомость расхода стали на дополнительные закладные изделия, кг.

Марка элемента	Изделия закладные										Всего
	Арматура класса А-III				Прокат марки						
	ГОСТ 5781-82				ГОСТ 8509-72*			ГОСТ 19903-74*			
	ø10	ø	ø	Итого	∠63×6		Итого	-60×6			Итого
ПС62.5.12.20-2Л-2 31	0,4	—	—	0,4	2,76	—	2,76	1,12	—	—	1,12	4,28
ПС63.12.2.5-3Л-2-31											
ПС63.5.12.3.0-3Л-2 31											

Инв. № подл. | Подп. и дата | Взам. инв. №

Привязан:

Инв. №

23073-03

Нач. отд.	Беляков		10.9.86
Гл. констр.	Кузнецов		10.9.86
Рук. гр.	Буневич		10.9.86
Вед. инж.	Лиждвой		10.9.86
Н. контр.	Кузнецов		10.9.86

т.п. 409-15-97.87-КЖИ-ПС 62.5.12.20-2Л-2-31

Панель стеновая (ПС 62.5.12.2.0-2Л-2-31, ПС 63.12.2.5-3Л-2-31, ПС 63.5.12.3.0-3Л-2-31)

Стадия	Масса	Масштаб
Р		
Лист	Листов 1	

Минсельстрой СССР Гипросельстройиндустрия г. Калинин

Копировал:

Формат А3

Альбом 3

Типовой проект

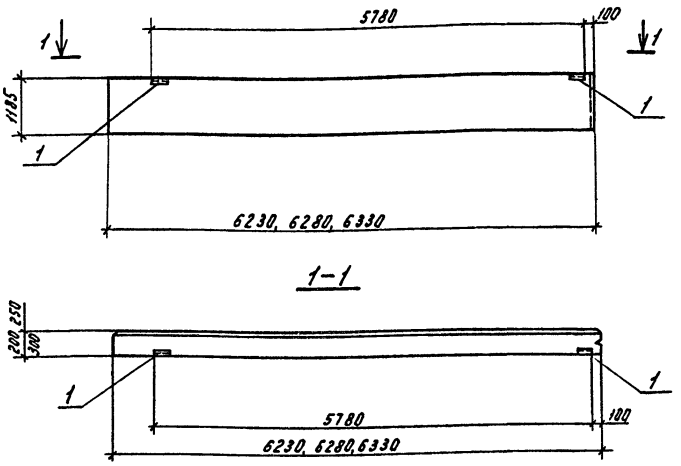

Формат	Зона	Поз.	Обозначение	Наименование	Кол.	Примечания
				Сборочные единицы		
			1.030.1-1, Вып.1-1, часть I	Панель ПС62.5.12.2.0-2Л-1	1	
			1.030.1-1, Вып.1-1, часть I	То же ПС63.12.2.5-3Л-1	1	
			1.030.1-1, Вып.1-1, часть I	» ПС63.5.12.3.0-3Л-1	1	
		1	1.030.1-1, Вып. 1-3	Изделие закладное М2	2	

Разбивку поз.1 выполнить по данному чертежу, остальное по чертежам стеновой панели марки ПС62.5.12.2.0-2Л-1, ПС63.12.2.5-3Л-1, ПС63.5.12.3.0-3Л-1, по серии 1.030.1-1, Вып.1-1, часть I.

Ведомость расхода стали на дополнительные закладные изделия, кг.

Марка элемента	Изделия закладные											Всего
	Арматура класса				Прокат марки							
	A-III											
	ГОСТ 5781-82				ГОСТ 8509-72*			ГОСТ 19903-74*				
	ф 10	ф	ф	Итого	L63×6		Итого	-60×6			Итого	
ПС62.5.12.2.0-2Л-1-31, ПС63.12.2.5-3Л-1-31, ПС63.5.12.3.0-3Л-1-31	0,4	—	—	0,4	2,76	—	2,76	1,12	—	—	1,12	4,28

Привязан:

Инв.№

23073-03

Нач.отд.	Белаков		10.9.86
Гл.констр.	Кузнецов		10.9.86
Рук.гр.	Бунеевич		10.9.86
Вед.инж.	Лижевой		10.9.86
Н.контр.	Кузнецов		10.9.86

Гп.409-15-97.87-КЖИ-ПС62.5.12.2.0-2Л-1-31

Панель стеновая (ПС62.5.12.2.0-2Л-1-31, ПС63.12.2.5-3Л-1-31, ПС63.5.12.3.0-3Л-1-31)

Стадия	Масса	Масштаб
Р		
Лист	Листов 1	

Минсельстрой СССР Гипросельстройиндустрия г. Калинин

Инв.№ подл. | Подп. и дата | Взам.инв.№

Копировал:

Формат А3

Альбом 3

Типовой проект

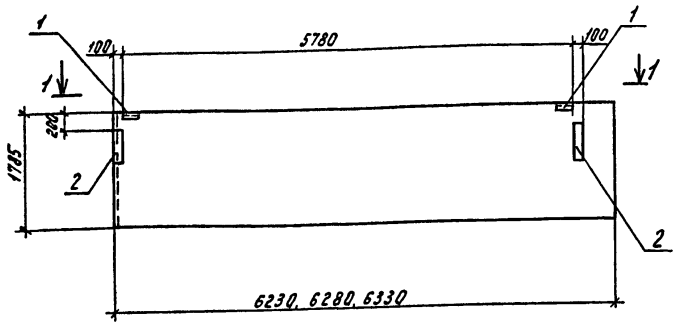

1-1

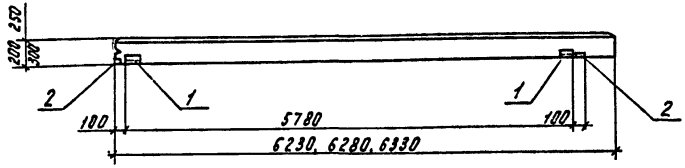

Формат	Зона	Поз.	Обозначение	Наименование	Кол.	Примечание
				Сборочные единицы		
			1.030.1-1, Вып. 1-1, часть I	Панель ПС62.5.18.2.0-1Л-2	1	
			1.030.1-1, Вып. 1-1, часть I	То же ПС63.18.2.5-2Л-2	1	
			1.030.1-1, Вып. 1-1, часть I	" ПС63.5.18.3.0-2Л-2	1	
		1	1.030.1-1, Вып. 1-3	Изделие закладное М2	2	
		2	1.030.1-1, Вып. 1-3	То же М4	2	

Разбивку поз. 1 и 2 выполнить по данному чертежу, остальное по чертежам стеновой панели марки ПС62.5.18.2.0-1Л-2 ПС63.18.2.5-2Л-2, ПС63.5.18.3.0-2Л-2 серии 1.030.1-1, Вып.1-1, часть I.

Ведомость расхода стали на дополнительные закладные изделия, кг

Марка элемента	Изделия закладные											Всего
	Арматура класса А-III ГОСТ 5781-82				Прокат марки ГОСТ 8509-72*			ГОСТ 19903-74*				
	⌀10			Итого	∠63×6		Итого	-60×6	-100×8		Итого	
ПС62.5.18.2.0-1Л-2-34	1,12	—	—	1,12	2,76	—	2,76	2,48	6,28	—	8,76	12,64
ПС63.18.2.5-2Л-2-34												
ПС63.5.18.3.0-2Л-2-34												

Привязан:

Инв. №:

23073-03

Нач. отд.	Беляков		10.9.86
Гл. конс.	Кузнецов		10.9.86
Рук. гр.	Буневич		10.9.86
Вед. инж.	Лижевой		10.9.86
Н. контр.	Кузнецов		10.9.86

Т.п. 409-15-97.87-КЖИ-ПС.62.5.18.2.0-1Л-2-34

Панель стеновая (ПС62.5.18.2.0-1Л-2-34, ПС63.18.2.5-2Л-2-34, ПС63.5.18.3.0-2Л-2-34)

Стадия	Масса	Масштаб
Р		
Лист	Листов 1	

Минсельстрой СССР Гипросельстройиндустрия г. Калинин

Инв. № подл. | Подп. и дата | Взам. инв. №

Копировал

Формат А3

Альбом 3

Типовой проект

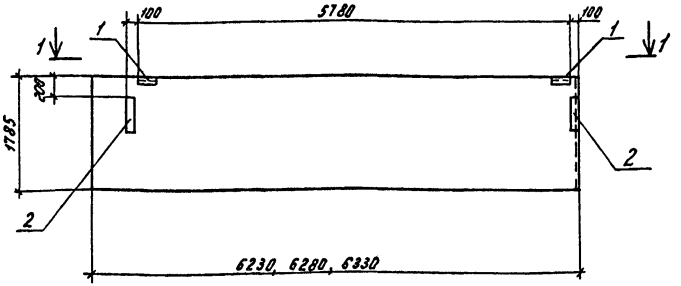

1–1

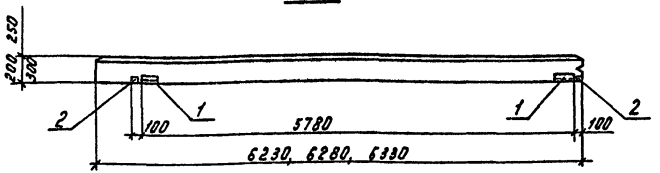

Формат	Зона	Поз.	Обозначение	Наименование	Кол.	Примечание
				Сборочные единицы		
			1.030.1-1, Вып.1-1, часть I	Панель ПС62.5.12.2.0-1Л-1	1	
			1.030.1-1, Вып.1-1, часть I	то же ПС63.18.2.5-2Л-1	1	
			1.030.1-1, Вып.1-1, часть I	" ПС63.5.18.3.0-2Л-1	1	
		1	1.030.1-1, Вып.1-3	Изделие закладное М2	2	
		2	1.030.1-1, Вып.1-3	То же М4	2	

Разбивку поз. 1 и 2 выполнить по данному чертежу, остальное по чертежам стеновых панелей марок ПС62.5.18.2.0-1Л-1, ПС63.18.2.5-2Л-1, ПС63.5.18.3.0-2Л-1, серии 1.030.1-1. Вып.1-1, часть I.

Ведомость расхода стали на дополнительные закладные изделия, кг

Марка элемента	Изделия закладные											Всего
	Арматура класса				Прокат марки							
	А-III											
	ГОСТ 5781-82				ГОСТ 8509-72*			ГОСТ 19903-74*				
	⌀10	⌀	⌀	Итого	∠63×6		Итого	-60×6	-100×8		Итого	
ПС62.5.18.2.0-1Л-1-34	1,12	—	—	1,12	2,76	—	2,76	2,48	6,28	—	8,76	12,64
ПС63.18.2.5-2Л-1-34												
ПС63.5.18.3.0-2Л-1-34												

Привязан:

Инв.№

23073-03

Нач.отд.	Беляков		10.9.86
Гл.конст.	Кузнецов		10.9.86
Рук.гр.	Буневич		10.9.86
Вед.инж.	Лужбой		10.9.86
Н.контр.	Кузнецов		10.9.86

т.п. 409-15-97.87-КЖИ-ПС62.5.18.2.0-1Л-1-34

Панель стеновая (ПС62.5.18.2.0-1Л-1-34, ПС63.18.2.5-2Л-1-34, ПС63.5.18.3.0-2Л-1-34)

Стадия	Масса	Масштаб
Р		
Лист	Листов 1	

Минсельстрой СССР Гипросельстройиндустрия г.Калинин

Копировал:

Формат А3

Инв.№ подл. | Подп. и дата | Взам.инв.№

Альбом 3

Типовой проект

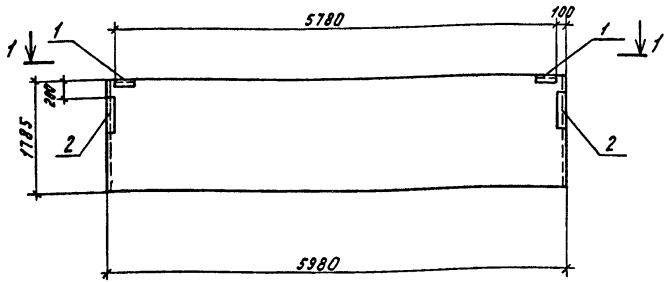

1—1

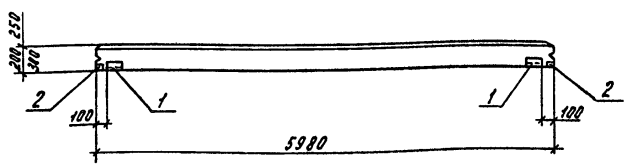

Формат	Зона	Поз.	Обозначение	Наименование	Кол.	Примечание
				Сборочные единицы		
			1.030.1-1, Вып.1-1, часть I	Панель ПС60.18.2.0-1Л	1	
			1.030.1-1, Вып.1-1, часть I	То же ПС60.18.2.5-2Л	1	
			1.030.1-1, Вып.1-1, часть I	" ПС60.18.3.0-2Л	1	
		1	1.030.1-1, Вып.1-3	Изделие закладное М2	2	
		2	1.030.1-1, Вып.1-3	То же М14	2	

Разбивку поз. 1 и 2 выполнить по данному чертежу, остальное по чертежам стеновой панели марки ПС60.18.2.0-1Л, ПС60.18.2.5-2Л, ПС60.18.3.0-2Л, серии 1.030.1-1, Вып. 1-1, часть I.

Ведомость расхода стали на дополнительные закладные изделия, кг.

Марка элемента	Изделия закладные											Всего
	Арматура класса А-III				Прокат марки							
	ГОСТ 5781-82				ГОСТ 8509-72*				ГОСТ 19903-74*			
	ф 10	ф	ф	Итого	⌐63×6			Итого	-60×6	-100×8	Итого	
ПС60.18.2.0-1Л-34	1,12	—	—	1,12	2,76	—	—	2,76	2,48	6,28	8,76	12,64
ПС60.18.2.5-2Л-34												
ПС60.18.3.0-2Л-34												

Привязан:

Инв. №

23073-03

Нач. отд.	Беляков		10.86
Гл. конст.	Кузнецов		10.86
Рук. гр.	Буневич		10.86
Вед. инж.	Лыжбой		10.86
Н. контр.	Кузнецов		10.86

т.п. 409-15-97.87-КЖИ-ПС60.18.2.0-1Л-34

Панель стеновая (ПС60.18.2.0-1Л-34 ПС60.18.2.5-2Л-34 ПС60.18.3.0-2Л-34)

Стадия	Масса	Масштаб
Р		
Лист	Листов 1	

Минэнергострой СССР Гипроэнергостройиндустрия г. Калинин

Формат А3

Инв. № подл. | Подп. и дата | Взам. инв. №

Альбом 3

Типовой проект

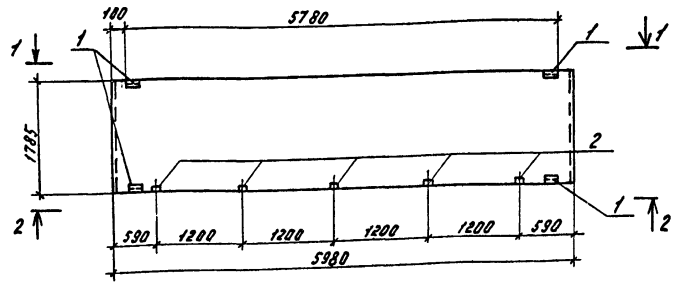

1-1

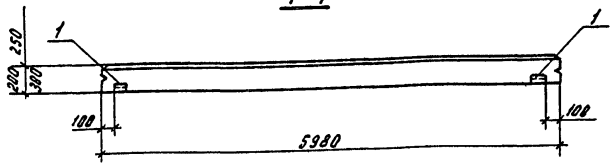

2-2

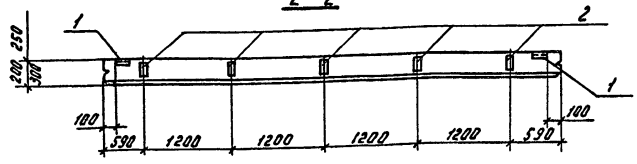

Формат	Зона	Поз.	Обозначение	Наименование	Кол.	Примечание
				Сборочные единицы		
			1.030.1-1, Вып.1-1, часть I	Панель ПС60.18.2.0-3Л	1	
			1.030.1-1, Вып.1-1, часть I	То же ПС60.18.2.5-4Л	1	
			1.030.1-1, Вып.1-1 часть I	" ПС60.18.3.0-6Л	1	
		1	1.030.1-1, Вып.1-3	Изделие закладное М2	4	
		2	1.030.1-1, Вып.1-3	То же М9	5	

Разбивку поз. 1 и 2 выполнить по данному чертежу, остальное по чертежам стеновых панелей марок ПС60.18.2.0-3Л, ПС60.18.2.5-4Л, ПС60.18.3.0-6Л по серии 1.030.1-1, Вып.1-1, часть I.

Ведомость расхода стали на дополнительные закладные изделия, кг.

Марка элемента	Изделия закладные											Всего
	Арматура класса А-III				Прокат марки							
	ГОСТ 5781-82				ГОСТ 8509-72*			ГОСТ 19903-74				
	ф10			Итого	63×6		Итого	-60×6	-100×8		Итого	
ПС60.18.2.0-3Л-42	2,7	—	—	2,7	5,52	—	5,52	2,24	5,00	—	7,24	15,46
ПС60.18.2.5-4Л-42												
ПС60.18.3.0-6Л-42												

Привязан:

Инв.№

23073-03

Нач.отд.	Беляков		10.98
Гл.конст.	Кузнецов		10.98
Рук.гр.	Буневич		10.98
Вед.инж.	Лижовой		10.98
Н.контр.	Кузнецов		10.98

т.п. 409-15-97.87-КЖИ-ПС60.18.2.0-3Л-42

Панель стеновая (ПС60.18.2.0-3Л-42, ПС60.18.2.5-4Л-42, ПС60.18.3.0-6Л-42)

Стадия	Масса	Масштаб
Р		
Лист	Листов 1	

Минсельстрой СССР Гипросельстройиндустрия г. Калинин

Копировал:

Формат А3

Инв.№подл. | Подп. и дата | Взам.инв.№

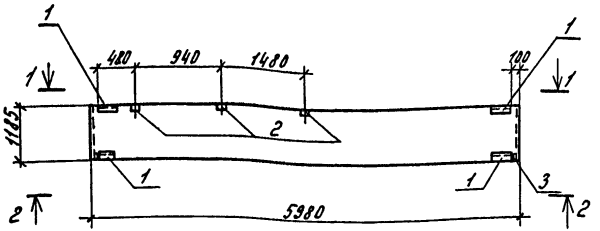

1-1

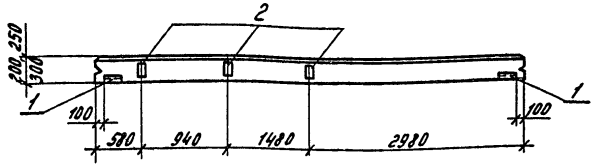

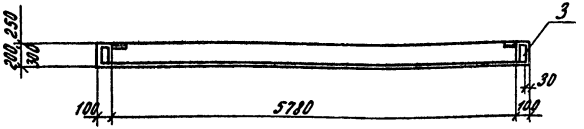

Формат	Зона	Поз.	Обозначение	Наименование	Кол.	Примечание
				Сборочные единицы		
			1.030.1-1, вып.1-1, часть I	Панель ПСБО.12.2,0-2А	1	
			1.030.1-1, вып.1-1, часть I	То же ПСБО.12.2,5-3А	1	
			1.030.1-1, вып.1-1, часть I	" ПСБО.12.3,0-3А	1	
		1	1.030.1-1, вып.1-3	Изделие закладное М2	4	
		2	1.030.1-1, вып.1-3	То же М9	3	
		3	1.030.1-1, вып.1-3	" М6	2	

Разбивку поз. 1-3 выполнить по данному чертежу, остальное по чертежам стеновой панели марки ПСБО.12.2,0-2А, ПСБО.12.2,5-3А, ПСБО.12.3,0-3А серия 1.030.1-1, вып. 1-1, часть I.

Ведомость расхода стали на дополнительные закладные изделия, кг.

Марка элемента	Изделия закладные										Всего
	Арматура класса А-III ГОСТ 5781-82				Прокат марки ГОСТ 8509-72*			ГОСТ 19903-74*			
	ф10	ф	ф	Итого	∠63×6		Итого	-60×8	-60×6	-100×8	Итого	
ПСБО.12.2,0-2А-32-01	2,94	—	—	2,94	5,48	—	5,48	1,28	2,24	3,00	6,52	14,84
ПСБО.12.2,5-3А-32-01												
ПСБО.12.3,0-3А-32-01												

Привязан

Инв. №

23073-03

Нач.отд.	Беляков		10.9.86
Гл.констр.	Кузнецов		10.9.86
Рук.гр.	Бучневич		10.9.86
Отд.инж.	Лайдвой		10.9.86
Н.контр.	Кузнецов		10.9.86

Т.п. 409-15-97.87 - КЖИ - ПСБО.12.2,0-2А-32-01

Панель стеновая (ПСБО.12.2,0-2А-32-01, ПСБО.12.2,5-3А-32-01, ПСБО.12.3,0-3А-32-01)

Стадия	Масса	Масштаб
Р		
Лист	Листов 1	

Минсельстрой СССР Гипросельстройиндустрия г. Калинин

Альбом 3

Типовой проект

Инв. № подл. | Подп. и дата | Взам. инв. №

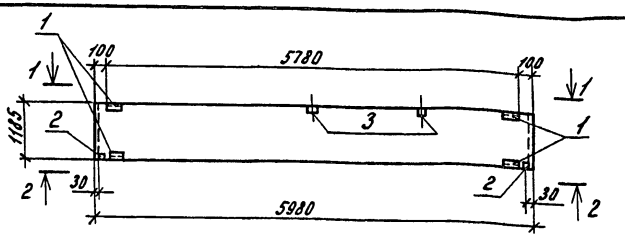

1-1

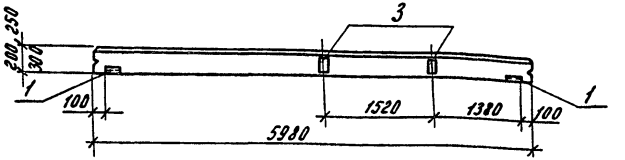

2-2

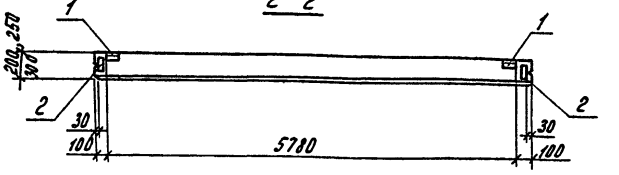

Формат	Зона	Поз.	Обозначение	Наименование	Кол.	Примечание
				Сборочные единицы		
			1.030.1-1, вып. 1-1, часть I	Панель ПС60.12.2,0-2А	1	
			1.030.1-1, вып. 1-1, часть I	То же ПС60.12.2,5-3А	1	
			1.030.1-1, вып. 1-1, часть I	" ПС60.12.3,0-3А	1	
		1	1.030.1-1, вып. 1-3	Изделие закладное М2	4	
		2	1.030.1-1, вып. 1-3	То же М6	2	
		3	1.030.1-1, вып. 1-3	" М9	2	

Разбивку поз. 1 и 2 выполнить по данному чертежу, остальное по чертежам стеновой панели марки ПС60.12.2,0-2А, ПС60.12.2,5-3А, ПС60.12.3,0-3А серии 1.030.1-1, вып. 1-1, часть I.

Ведомость расхода стали на дополнительные закладные изделия, кг.

Марка элемента	Изделия закладные										Всего
	Арматура класса А-III				Прокат марки						
	ГОСТ 5781-82				ГОСТ 8509-72*		ГОСТ 19903-74*				
	ф10	ф	ф	Итого	L63×6	Итого	-100×8	-60×6	-60×8	Итого	
ПС60.12.2,0-2А-32-02	2,56	—	—	2,56	5,48	—	5,48	2,0	2,24	1,28	5,52	13,56
ПС60.12.2,5-3А-32-02											
ПС60.12.3,0-3А-32-02											

Привязан

Инв. №

Нач. отд.	Беляков		10.91
Гл. констр.	Кузнецов		10.91
Рук. гр.	Бунеевич		10.91
Вед. инж.	Линдвой		10.91
Н. контр.	Кузнецов		10.91

2.3073-03

Т.п. 409-15-97.87 - КЖИ - ПС60.12.2,0-2А-32-02

Панель стеновая (ПС60.12.2,0-2А-32-02, ПС60.12.2,5-3А-32-02, ПС60.12.3,0-3А-32-02)

Стадия	Масса	Масштаб
Р		
Лист	Листов 1	

Минсельстрой СССР Гипросельстройиндустрия г. Калинин

Копировал Цветкова

Формат А3

Инв. № подл. | Подп. и дата | Взам. инв. №

Альбом 3

Типовой проект

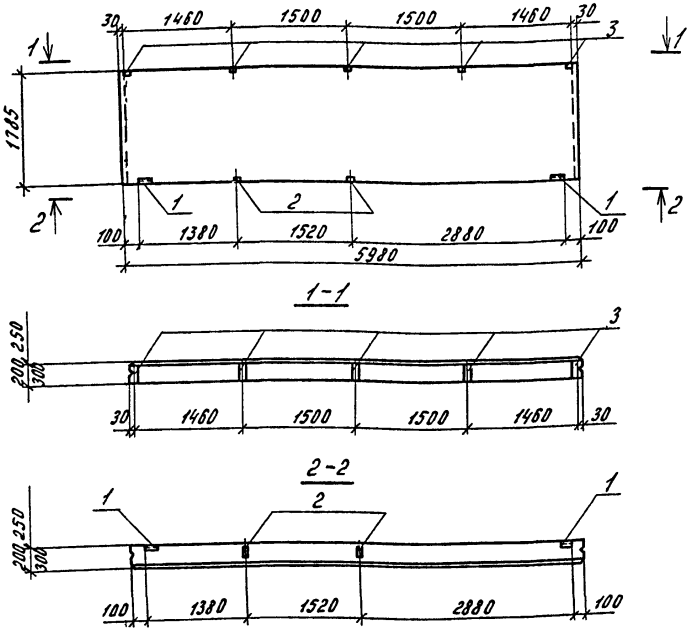

Формат	Зона	Поз	Обозначение	Наименование	Кол.	Примечание
				Сборочные единицы		
			1.030.1-1, вып. 1-1, часть I	Панель ПСБО.18.2,0-1А	1	
			1.030.1-1, вып. 1-1, часть I	То же ПСБО.18.2,5-2А	1	
			1.030.1-1, вып. 1-1, часть I	" ПСБО.18.3,0-2А	1	
		1	1.030.1-1, вып. 1-3	Изделие закладное М2	2	
		2	1.030.1-1, вып. 1-3	То же М9	2	
		3	1.030.1-1, вып. 1-3	" М15	5	

Разбивку поз. 1÷3 выполнить по данному чертежу, остальное по чертежам стеновой панели марки ПСБО.18.2.0-1А, ПСБО 18.2,5-2А, ПСБО.18.3,0-2А серии 1.030.1-1, вып. 1-1, часть I

Ведомость расхода стали на дополнительные закладные изделия, кг

Марка элемента	Изделия закладные										Всего
	Арматура класса			Прокат марки							
	А-III										
	ГОСТ 5781-82			ГОСТ 8509-72**			ГОСТ 19903-74				
	ф10		Итого	L63×6		Итого	-60×6	-100×8	-60×8	Итого	
ПСБО.18.2,0-1А-46-01 ПСБО.18.2,5-2А-46-01 ПСБО.18.3,0-2А-46-01	6,46	—	6,46	2,74	—	2,74	1,12	2,0	5,35	8,47	17,66

Привязан:

Инв. №

23073-03

Нач.отд.	Беляков		10.9.86
Гл.констр.	Кузнецов		10.9.86
Рук.гр.	Бунеевич		10.9.86
Вед.инж.	Линдвой		10.9.86
Н.контр.	Кузнецов		10.9.86

409-15-97.87 -КЖИ-ПСБО.18.2,0-1А-46-01

Панель стеновая (ПСБО.18.2,0-1А-46-01, ПСБО.18.2,5-2А-46-01, ПСБО.18.3,0-2А-46-01)

Стадия	Масса	Масштаб
Р		
Лист	Листов 1	

Минсельстрой СССР Гипросельстройиндустрия г. Калинин

Копировала Цветкова

Формат А3

Инв.№ подл. | Подп. и дата | Взам. инв.№

Альбом 3

Типовой проект

Инв.№ подл. | Подп. и дата | Взам. инв.№

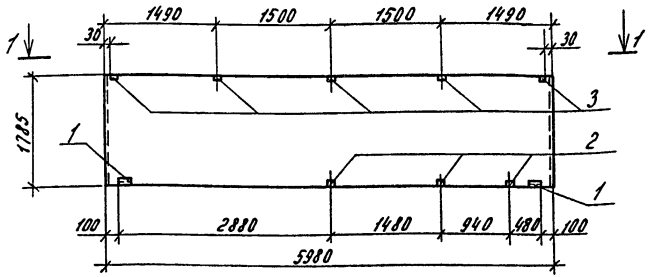

1-1

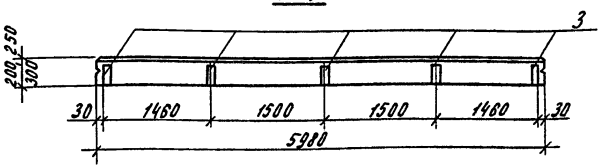

2-2

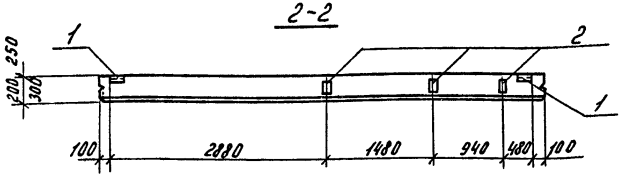

Ведомость расхода стали на дополнительные закладные изделия, кг.

Марка элемента	Изделия закладные										Всего
	Арматура класса А-III ГОСТ 5781-82				Прокат марки ГОСТ 8509-72*		ГОСТ 19903-74				
	Ø10			Итого	L63×6	Итого	-60×6	-100×8	-60×8	Итого	
ПСБО 18.2.0-1А-46	6,84	—	—	6,84	2,76	—	2,76	1,12	3,0	5,35	9,47	19,07
ПСБО.18.2.5-2А-46												
ПСБО.18.3.0-2А-46												

Формат	Зона	Поз	Обозначение	Наименование	Кол.	Примечание
				Сборочные единицы		
			1.030.1-1, вып. 1-1, часть I	Панель ПСБО.18.2.0-1А	1	
			1.030.1-1, вып. 1-1, часть I	То же ПСБО.18.2,5-2А	1	
			1.030.1-1, вып. 1-1, часть I	" ПСБО.18.3,0-2А	1	
		1	1.030.1-1, вып. 1-3	Изделие закладное М2	2	
		2	1.030.1-1, вып. 1-3	То же М9	3	
		3	1.030.1-1, вып. 1-3	" М15	5	

Разбивку поз. 1÷3 выполнить по данному чертежу, остальное по чертежам стеновой панели марки ПСБО.18.2,0-1А, ПСБО.18.2,5-2А, ПСБО.18.3,0-2А серии 1.030.1-1, вып. 1-1, часть I.

Привязан

Инв. №

23073-03

Нач.отд.	Беляков		10.9.86
Гл.констр.	Кузнецов		10.9.86
Рук.гр.	Буневич		10.9.86
Вед.инж.	Линдвой		10.9.86
Н.контр.	Кузнецов		10.9.86

т.п. 409-15-97.87 -КЖИ-ПСБО.18.2,0-1А-46

Панель стеновая (ПСБО.18.2.0-1А-46, ПСБО.18.2,5-2А-46, ПСБО.18.3,0-2А-46)

Стадия	Масса	Масштаб
Р		
Лист	Листов 1	

Минсельстрой СССР Гипросельстройиндустрия г. Калинин

Копировал Цветкова

Формат А3

Альбом 3

Типовой проект

ПС30.12.2,0-6А-53, ПС30.12.2,5-6А-53; ПС30 12.3,0-6А-53;
ПС30.12.2,0-6А-53-01; ПС30.12.2,5-6А-53-01; ПС30.123,0-6А-53-01,
(обратно чертежу)

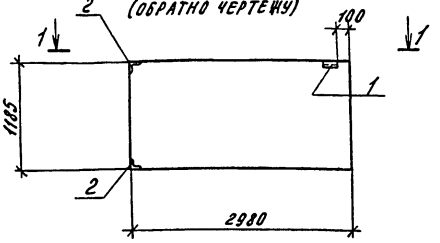

1-1

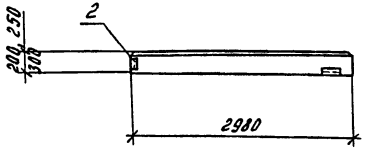

Формат	Зона	Поз.	Обозначение	Наименование	Кол.	Примечание
				Сборочные единицы		
			1.030.1-1, вып. 1-1, часть I	Панель ПС30.12.2,0-6А	1	
			1.030.1-1, вып. 1-1, часть I	Панель ПС30.12.2,5-6А	1	
			1.030.1-1, вып. 1-1, часть I	Панель ПС30.12.3,0-6А	1	
		1	1.030.1-1, вып. 1-3	Изделие закладное М2	1	
		2.	1.030.1-1, вып. 1-3	То же М11	2	

Разбивку поз. 1 и 2 выполнить по данному чертежу, остальное по чертежам стеновой панели марки ПС30.12.2,0-6А, ПС30.12.2,5-6А, ПС30.12.3,0-6А серии 1.030.1-1, вып.1-1, часть I.

Ведомость расхода стали на дополнительные закладные изделия

Марка элемента	Изделия закладные									Всего
	Арматура класса А-III			Прокат марки						
	ГОСТ 5781-82			ГОСТ 8509-72*			ГОСТ 19903-74			
	ф10		Итого	∠63×6		Итого	-60×5		Итого	
ПС30.12.2,0-6А-53, ПС30.12.2,5-6А-53, ПС30.12.3,0-6А-53, ПС30.12.2,0-6А-53-01, ПС30.12.2,5-6А-53-01, ПС30.12.3,0-6А-53-01	1,08	—	1,08	4,21	—	4,21	0,56	—	0,56	5,85

Привязан

Инв. № подл. | Подп. и дата | Взам. инв. №

23073-03 Инв. №

Нач. отд.	Беляков		10.9.87
Гл. констр.	Кузнецов		10.9.87
Рук. гр.	Буневич		10.9.87
Вед. инж.	Лижавой		10.9.87
Н. контр.	Кузнецов		10.9.87

т.п. 409-15-97.87 – КЖИ-ПС30.12.2,0-6А-53

Панель стеновая (ПС30.12.2,0-6А-53, ПС30.12.3,0-6А-53, ПС30.12.2,0-6А-53-01, ПС30.12.2,5-6А-53-01, ПС30.12.3,0-6А-53-01)

Стадия	Масса	Масштаб
Р		
Лист	Листов 1	

Минсельстрой СССР Гипросельстройиндустрия г. Калинин

Копировала Цветкова Формат А3

Альбом 3

Типовой проект

Инв. № подл. | Подп. и дата | Взам. инв. №

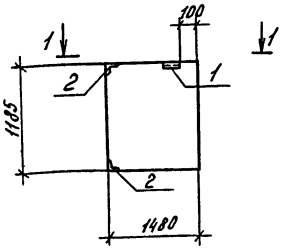

1-1

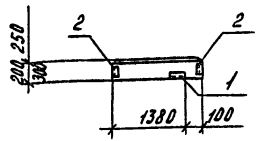

Формат	Зона	Поз.	Обозначение	Наименование	Кол.	Примечание
				Сборочные единицы		
			1.030.1-1, вып. 1-1, часть I	Панель 2ПС15.12.2,0-Л	1	
			1.030.1-1, вып. 1-1, часть I	То же 2ПС15.12.2,5-Л	1	
			1.030.1-1, вып. 1-1, часть I	" 2ПС15.12.3,0-Л	1	
		1	1.030.1-1, вып. 1-3	Изделие закладное М2	1	
		2	1.030.1-1, вып. 1-3	То же М11	2	

1. Разбивку поз. 1 и 2 выполнить по данному чертежу, остальное по чертежам панелей марок 2ПС15.12.2,0-Л, 2ПС15.12.2,5-Л, 2ПС15.12.3,0-Л серии 1.030.1-1; вып. 1-1, часть I.

Ведомость расхода стали на дополнительные закладные изделия, кг.

Марка элемента	Изделия закладные									Всего
	Арматура класса А-III ГОСТ 5781-82			Прокат марки ГОСТ 8509-72*			ГОСТ 19903-74			
	Ø10		Итого	∠63×6		Итого	-60×6		Итого	
2ПС15.12.2,0-Л-58-01	1,08	—	1,08	4,21	—	4,21	0,56	—	0,56	5,85
2ПС15.12.2,5-Л-58-01										
2ПС15.12.3,0-Л-58-01										

Привязан

Инв. №

23073-03

Нач. отд.	Беляков		10.9.86
Гл. констр.	Кузнецов		10.9.86
Рук. гр.	Буневич		10.9.86
Вед. инж.	Линдвой		10.9.86
Н. контр.	Кузнецов		

Тп. 409-15-97.87 -КЖИ-2ПС15.12.2,0-Л-58-01

Панель стеновая (2ПС15.12.2,0-Л-58-01, 2ПС15.12.2,5-Л-58-01, 2ПС15.12.3,0-Л-58-01)

Стад.	Масса	Масштаб
Р		
Лист	Листов 1	

Минсельстрой СССР, Гипросельстройиндустрия г. Калинин

Копировала Цветкова

Формат А3

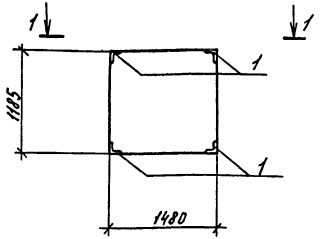

1-1

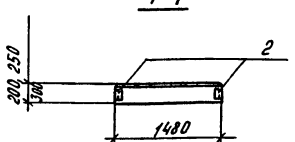

Формат	Зона	Поз.	Обозначение	Наименование	Кол.	Примечание
				Сборочные единицы		
			1.030.1-1, вып. 1-1, часть I	Панель 2ПС15.12.2,0-л	1	
			1.030.1-1, вып. 1-1, часть I	То же 2ПС15.12.2,5-л	1	
			1.030.1-1, вып. 1-1, часть I	" 2ПС15.12.3,0-л	1	
		1	1.030.1-1, вып. 1-3	Изделие закладное М11	4	

Разбивку поз. 1 выполнить по данному чертежу, остальное по чертежам панелей марок 2ПС15.12.2,0-л, 2ПС15.12.2,5-л, 2ПС15.12.3,0-л серии 1.030.1-1, вып. 1-1 часть I.

Ведомость расхода стали на дополнительные закладные изделия, кг

Марка элемента	Изделия закладные									Всего
	Арматура класса А-III ГОСТ 5781-82			Прокат марки ГОСТ 8509-72*						
	ф10		Итого	L63×6		Итого			Итого	
2ПС15.12.2,0-л-58 2ПС15.12.2,5-л-58 2ПС15.12.3,0-л-58	1,96	—	1,96	3,66	—	3,66				5,62

Нач. отд.	Беляков		10.8.86
Гл. констр.	Кузнецов		10.8.86
Рук. гр.	Дунаевич		10.8.86
Вед. инж.	Линдвал		10.8.86
Н. контр.	Кузнецов		10.8.86

Привязан

23073-03 Инв. №

т.п. 409-15-97.87 -КЖИ-2ПС15.12.2,0-л-58

Панель стеновая (2ПС15.12.2,0-л-58, 2ПС15.12.2,5-л-58, 2ПС15.12.3,0-л-58)

Стад.	Масса	Масштаб
Р		
Лист	Листов 1	

Минсельстроя СССР Гипросельстройиндустрия г. Калинин

Копировала Цветкова Формат А3

Инв. № подл. | Подп. и дата | Взам. инв. №

Альбом 3

Типовой проект

Инв. № подл. | Подп. и дата | Взам. инв. №

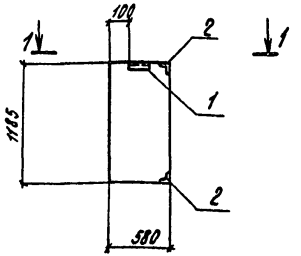

1-1

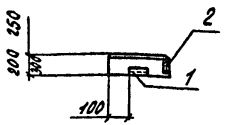

Формат	Зона	Поз.	Обозначение	Наименование	Кол.	Примечание
				Сборочные единицы		
			1.030.1-1, вып. 1-1, часть I	Панель 2ПСВ.12.2,0-л	1	
			1.030.1-1, вып. 1-1, часть I	То же 2ПСВ.12.2,5-л	1	
			1.030.1-1, вып. 1-1, часть I	" 2ПСВ.12.3,0-л	1	
		1	1.030.1-1, вып. 1-3	Изделие закладное М2	1	
		2	1.030.1-1, вып. 1-3	То же М1	2	

Разбивку поз. 1 и 2 выполнить по данному чертежу, остальное по чертежам стеновой панели марки 2ПСВ.12.2,0-л 2ПСВ.12.2,5-л, 2ПСВ.12.3,0-л серии 1.030.1-1, вып. 1-1, часть I.

Ведомость расхода стали на дополнительные закладные изделия, кг

Марка элемента	Изделия закладные									Всего
	Арматура класса			Прокат марки						
	А-III									
	ГОСТ 5781-82			ГОСТ 8509-72*			ГОСТ 19903-74			
	Ф10		Итого	∠63х6		Итого	-60х6		Итого	
2ПСВ.12.2,0-л-60 2ПСВ.12.2,5-л-60 2ПСВ.12.3,0-л-60	1,08	—	1,08	4,21	—	4,21	0,56	—	0,56	5,85

Привязан:

Инв. №

23073-03

Нач. отд.	Беляков		10.9.87
Гл. констр.	Кузнецов		10.9.87
Рук. гр.	Бунеевич		10.9.87
Вед. инж.	Лижавой		10.9.87
Н. контр.	Кузнецов		10.9.87

т.п. 409-15-97.87-КЖИ-2ПСВ.12.2,0-л-60

Панель стеновая (2ПСВ.12.2,0-л-60, 2ПСВ.12.2,5-л-60, 2ПСВ.12.3,0-л-60)

Стадия	Масса	Масштаб
Р		
Лист	Листов 1	

Минсельстрой СССР Гипросельстройиндустрия г. Калинин

Копировала Корнеда Формат А3

Типовой проект

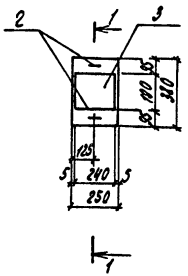

1-1

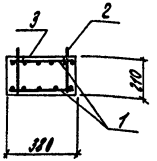

Формат	Зона	Поз.	Обозначение	Наименование	Кол.	Примечание
				Сборочные единицы		
		1	КЖИ-С1	Сетка С4	2	
		2	1.400-9, вып.1	Петля УП1-1	2	
		3	1.400-6/76, вып.1	Закладная деталь МЧ-3	1	
				Материалы		
				Бетон марки 150	0,02	м³

Марка элемента	Изделия арматурные				Изделия закладные						Общий расход
	Арматура класса AI ГОСТ 5781-82			Всего	Арматура класса AIII ГОСТ 5781-82			Прокат марки ВСт3кп2 ГОСТ 103-76		Всего	
	Ø8		Итого		Ø8		Итого	Б=6	Итого		
ОП1	2,1		2,1	2,1	0,2		0,2	2,2	2,2	2,4	4,5

23073-03

Нач. отд.	Белаков			т.п 409-15-97.87 - КЖИ-ОП1
Гл. конст.	Кузнецов		7.84	
Рук. гр.	Литвов		6.84	Опорная подушка ОП1
Ст. инж.	Шарова		6.84	Стадия: Р; Масса: ; Масштаб:
Н. контр.	Кузнецов		7.84	Лист; Листов 1
				Минсельстрой СССР Гипросельстройиндустрия г. Калинин

Привязан

Инв. №

Копировал Корнеева Формат А3

Инв. № подл. | Подп. и дата | Взам. инв. №

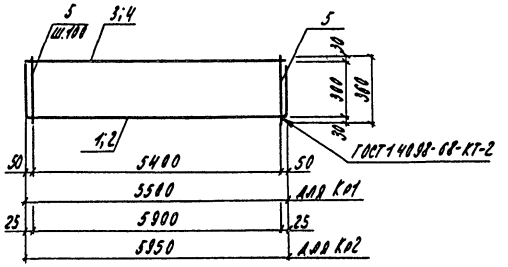

Позиция	Зона	Поз.	Обозначение	Наименование	Кол. на испол.				
						01			
				Детали					
		1		Ф14АIII; ГОСТ 5781-82, ℓ=6160	1				7,44 кг
		2		Ф14АIII, ГОСТ 5781-82, ℓ=6010		1			7,98 кг
		3		Ф8АI, ГОСТ 5781-82, ℓ=5500	1				2,17 кг
		4		Ф8АI, ГОСТ 5781-82, ℓ=5950		1			2,35 кг
		5		Ф8АI, ГОСТ 5781-82, ℓ=360	53	60			0,14 кг
Марка	Листов				1	1			
	Кг1				1	1			
	Кг2				1	1			

Обозначение	Марка	Масса кг
КЖИ-Кр1	Км1	17,31
-01	Кр2	18,78

23073-03

Нач. отд.	Беляков		7.6.84	т.п. 409-15-97.87 - КЖИ-Кр1
Гл. констр.	Кузнецов		7.6.84	
Рук. гр.	Данилов		6.6.84	Каркасы плоские (Кр1; Кр2)
Вед. инж.	Гудина		6.6.84	
Н. контр.	Кузнецов		7.6.84	

Стадия	Масса	Масштаб
Р		
Лист	Листов 1	

Минсельстройссср Гипросельстройиндустрия г. Калинин

Привязан:

Инв. №

Копировал Корнева Формат А3

Альбом 3 Типовой проект

Инв. № подл. | Подп. и дата | Взам. инв. №

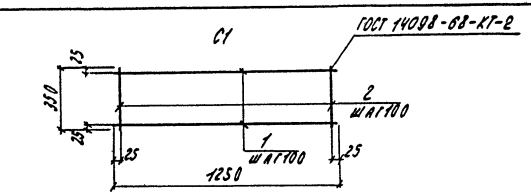

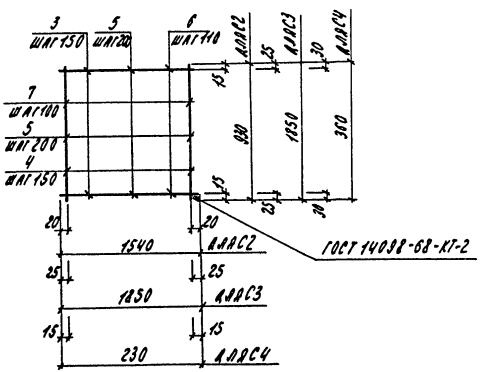

Формат	Зона	Поз.	Обозначение	Наименование	Кол. на исполн.				Примечание
						01	02	03	
				Детали					
		1		Ф10 А I ГОСТ 5781-82, ℓ=1250	4				
		2		Ф10 А I ГОСТ 5781-82, ℓ=350	13				
		3		Ф12 А II ГОСТ 5781-82, ℓ=1540		7			
		4		Ф12 А II ГОСТ 5781-82, ℓ=930		11			
		5		Ф10 А II ГОСТ 5781-82, ℓ=1850			20		
		6		Ф8 А I ГОСТ 5781-82, ℓ=230				4	
		7		Ф8 А I ГОСТ 5781-82, ℓ=360				3	
				Литер	Р	Р	Р	Р	
				Марка	С1	С2	С3	С4	

Обозначение	Марка	Масса кг
КЖИ-С1	С1	5,94
-01	С2	18,72
-02	С3	22,0
-03	С4	0,79

Альбом 3

Типовой проект

Инв. № подл. | Подп. и дата | Взам. инв. №

23073-03

Нач. отд.	Беляков	[signature]	7.6.84
Гл. констр.	Кузнецов	[signature]	7.6.84
Рук. гр.	Лижавой	[signature]	6.6.84
Ст. инж.	Шарова	[signature]	6.6.84
Н. контр.	Кузнецов	[signature]	7.6.84

т.п. 409-15-97.87 - КЖИ-С1

Сетки арматурные (С1÷С4)

Стадия	Масса	Масштаб
Р		
Лист	Листов 1	

Минсельстройссср гипросельстройиндустрия г. Калинин

Привязан:

Инв. №

Копировал Корнева Формат А3

Альбом 3

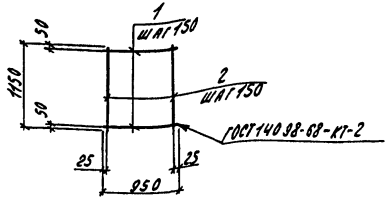

Формат	Зона	Поз.	Обозначение	Наименование	Кол.	Примечание
				Детали		
А1		1		Ф10 АI ГОСТ 5781-82 ℓ=950	6	0,6 кг
А1		2		Ф10 АI ГОСТ 5781-82 ℓ=1150	8	0,71 кг

Типовой проект

Привязан

Инв. №

Нач.отд.	Беляков		7.84
Гл.конст.	Кузнецов		7.84
Рук.гр.	Жижавин		5.84
Ст.инж.	Шарова		6.84
Н.контр.	Кузнецов		7.84

т.п. 409-15-97.87-КЖИ-С5

Сетка арматурная С5

Стадия	Масса	Масштаб
Р	9,3 кг	
Лист	Листов 1	

Минсельстрой СССР Гипросельстройиндустрия г. Калинин

Инв. № подл. | Подп. и дата | Взам. инв. №

Формат А4

Альбом 3

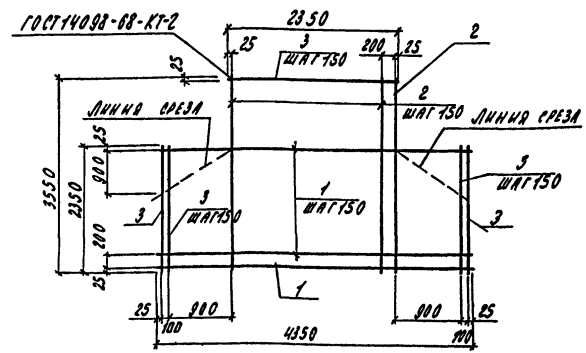

Формат	Зона	Поз.	Обозначение	Наименование	Кол.	Примечание
				Детали		
		1		Ф10 АI ГОСТ 5781-82 ℓ=4350	16	2,7 кг
		2		Ф10 АI ГОСТ 5781-82 ℓ=3550	16	2,2 кг
		3		Ф10 АI ГОСТ 5781-82 ℓ=2350	24	1,45 кг

Типовой проект

Привязан

23073-03

Инв. №

Нач.отд.	Беляков		7.84
Гл.конст.	Кузнецов		7.84
Рук.гр.	Жижавин		5.84
Ст.инж.	Шарова		6.84
Н.контр.	Кузнецов		7.84

т.п. 409-15-97.87-КЖИ-С6

Сетка арматурная С6

Стадия	Масса	Масштаб
Р	109,9 кг	
Лист	Листов 1	

Минсельстрой СССР Гипросельстройиндустрия г. Калинин

Инв. № подл. | Подп. и дата | Взам. инв. №

Копировал Корнеева

Формат А4

Альбом 3

Типовой проект

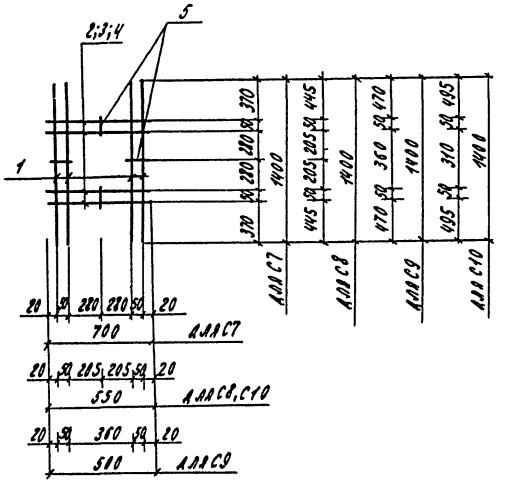

Обозначение	Марка	Масса кг
КЖИ-С7	С7	1,95
— 01	С8	1,71
— 02	С9	1,69
— 03	С10	1,73

Формат	Зона	Поз.	Обозначение	Наименование	Кол. на исполн.				Примечание
						01	02	03	
				Детали					
		1		ФВАIII; ГОСТ 5781-82; ℓ=1400	4	4	4	4	
		2		ФВАIII; ГОСТ 5781-82; ℓ=700	4				
		3		ФВАIII; ГОСТ 5781-82; ℓ=550		4		4	
		4		ФВАIII; ГОСТ 5781-82; ℓ=500			4		
		5		ФВАIII; ГОСТ 5781-82; ℓ=90	4	4		2	
				Диагр.	0	0	0	0	
				Марка	С7	С8	С9	С10	

Инв. № подл. | Подп. и дата | Взам. инв. №

Привязан:

Инв. №

Нач. отд.	Лелаков		7.84
Гл. констр.	Кузнецов		7.84
Рук. гр.	Ложавой		6.84
Ст. инж.	Гусакова		6.84
Н. контр.	Кузнецов		7.84

23073-03

т.п. 409-15-97.87 -КЖИ-С7

Сетки арматурные (С7; С8; С9; С10)

Стадия	Масса	Масштаб
Р		
Лист	Листов	

Минсельстрой СССР Гипросельстройиндустрия г. Калинин

Копировал Корнева Формат А3

Альбом 3

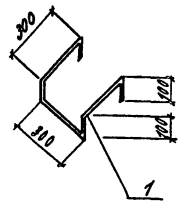

Формат	Зона	Поз.	Обозначение	Наименование	Кол.	Примечание
				Детали		
				Ф20 А I, ГОСТ 5781-82, ℓ=1300	1	3,2 кг

Типовой проект

Привязан

Инв. №

Нач. отд.	Беляков		7.84
Гл. констр.	Кузнецов		7.84
Рук. гр.	Лиждвой		6.84
Ст. инж.	Шарова		6.84
Н. контр.	Кузнецов		7.84

т.п 409 - 15- 97.87 - КЖИ - МН 1

Изделие закладное МН1

Стадия	Масса	Масштаб
Р	3,2 кг	
Лист	Листов 1	

Минсельстрой СССР Гипросельстройиндустрия г. Калинин

Инв. № подл. | Подп. и дата | Взам. инв. №

Копировал

Формат А4

Альбом 3

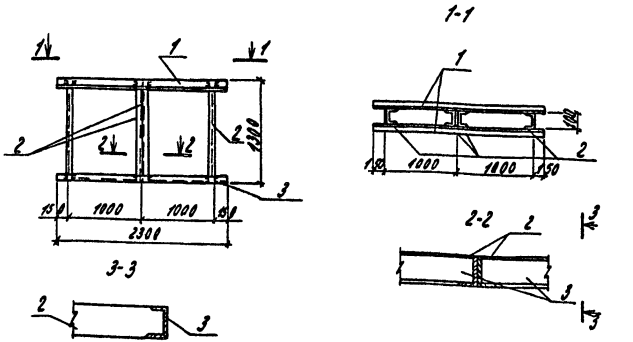

Формат	Зона	Поз.	Обозначение	Наименование	Кол.	Примечание
				Детали		
		1		L 50х5, ГОСТ 8509-72*, ℓ=2300	2	17,9 кг
		2		С10 ГОСТ 8240-72*, ℓ=1300	4	46,5 кг
		3		С10 ГОСТ 8240-72*, ℓ=2300	1	12,6 кг

1. Сварку производить электродами Э42 ГОСТ 9467-75. Высоту сварных швов принять $h_ш = 4$ мм

Типовой проект

Привязан

23073-03

Инв. №

Нач. отд.	Беляков		7.84
Гл. констр.	Кузнецов		7.84
Рук. гр.	Лиждвой		6.84
Ст. инж.	Шарова		6.84
Н. контр.	Кузнецов		7.84

т.п. 409 - 15- 97.87 - КЖИ - МН 2

Изделие закладное МН2

Стадия	Масса	Масштаб
Р	81,9 кг	
Лист	Листов 1	

Сталь ВСт3кп2 ГОСТ 380-71*

Минсельстрой СССР Гипросельстройиндустрия г. Калинин

Инв. № подл. | Подп. и дата | Взам. инв. №

Копировал Корнева

Формат А4

Альбом 3

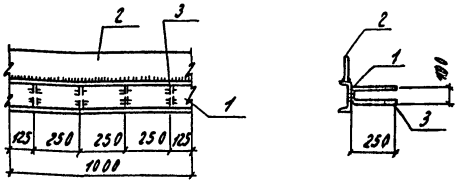

Формат	Зона	Поз.	Обозначение	Наименование	Кол.	Примечание
				Детали		
Б4		1		С 14 ГОСТ 8240-72* ℓ=1000	1	12,3кг
Б4		2		–160х10 ГОСТ 103-76 ℓ=1000	1	12,6кг
Б4		3		ФВАI ГОСТ 5781-82 ℓ=600	4	0,24кг

Типовой проект

Сварку производить электродами типа Э42 по ГОСТ 9467-75 в соответствии с требованиями ГОСТ 10922-75 и СН 393-78 высота шва 4 мм.

Привязан

Инв. №

Инв. № подл. | Подп. и дата | Взам. инв. №

Нач. отд.	Беляков		7.84
Гл. констр.	Кузнецов		7.84
Рук. гр.	Литвой		6.84
Ст. инж.	Шарова		6.84
Н. контр.	Кузнецов		7.84

т.п. 409 - 15 - 97.87 - КЖИ - МН3

Изделие закладное МН3

Стадия	Масса	Масштаб
Р	25,9кг	
Лист	Листов	

ВСт3кп2 по ГОСТ 380-71*

Минсельстрой СССР Гипросельстройиндустрия г. Калинин

Копировал Корнева Формат А4

Альбом 3

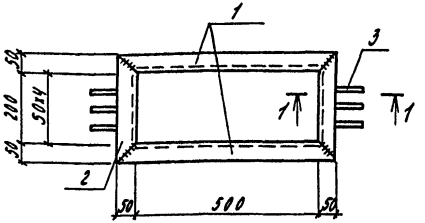

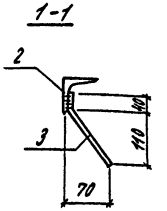

Формат	Зона	Поз.	Обозначение	Наименование	Кол.	Примечание
				Детали		
Б4		1		L50х5 ГОСТ 8509-72* ℓ=600	2	2,3кг
Б4		2		L50х5 ГОСТ 8509-72* ℓ=300	2	1,1кг
Б4		3		ФВАI ГОСТ 5781-82 ℓ=150	6	0,06кг

Типовой проект

Сварку производить электродами типа Э42 по ГОСТ 9467-75 в соответствии с требованиями ГОСТ 10922-75 и СН 393-78. высота шва 4 мм.

Привязан

23073-03

Инв. №

Инв. № подл. | Подп. и дата | Взам. инв. №

Нач. отд.	Беляков		5.84
Гл. конс.	Кузнецов		7.84
Рук. гр.	Литвой		6.84
Ст. инж.	Шарова		5.84
Н. контр.	Кузнецов		7.84

т.п. 409 - 15 - 97.87 - КЖИ - Рм1

Рама металлическая. Рм1

Стадия	Масса	Масштаб
Р	7,4кг	
Лист	Листов	

ВСт3кп2 по ГОСТ 380-71*

Минсельстрой СССР Гипросельстройиндустрия г. Калинин

Копировал Корнева Формат А4

Альбом 3

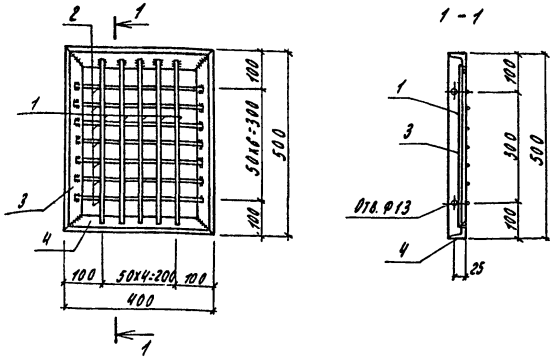

Типовой проект

Формат	Зона	Поз.	Обозначение	Наименование	Кол.	Примечание
				Детали		
Б4		1		Ф6АI ГОСТ 5781-82 ℓ=460	7	0,1 кг
Б4		2		Ф6АI ГОСТ 5781-82 ℓ=400	5	0,09 кг
Б4		3		L50x5 ГОСТ 8509-72* ℓ=500	2	1,9 кг
Б4		4		L50x5 ГОСТ 8509-72* ℓ=400	2	1,5 кг

Сварку производить электродами Э42 по ГОСТ 9467-75 в соответствии с требованиями ГОСТ 10922-75 и СН 393-78. Высота шва 4 мм.

Привязан

Инв. №

Нач. отд.	Беляков	[signature]	7.6.84
Гл. конст.	Кузнецов	[signature]	7.6.84
Рук. гр.	Лиждвой	[signature]	5.6.84
Ст. инж.	Шарова	[signature]	6.6.84
Н. контр.	Кузнецов	[signature]	7.6.84

т.п 409 - 15 - 97.87 - КЖИ - В1

Вентиляционная решетка В1

Стадия	Масса	Масштаб
Р	7,95кг	

Лист | Листов 1

ВСт 3 кп 2 по ГОСТ 380-71*

Минсельстрой СССР
Гипросельстройиндустрия
г. Калинин

Формат А4

Инв. № подл. | Подпись и дата | Взам. инв. №

Альбом 3

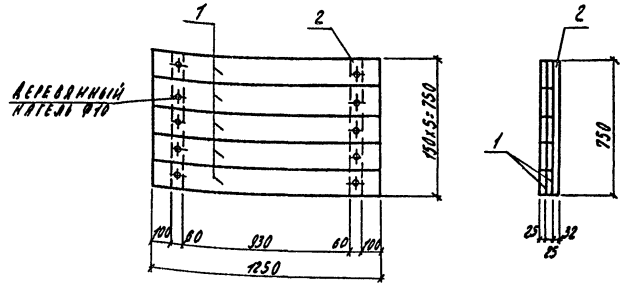

Типовой проект

Формат	Зона	Поз.	Обозначение	Наименование	Кол.	Примечание
				Материалы		
Б4		1		Доска 25x150 ℓ=1250	10	0,005 м³
Б4		2		Брус 32x60 ℓ=750	2	0,002 м³

1. Деревянный щит выполнить из древесины хвойных пород по ГОСТ 8486-66**.

Привязан

Инв. №

23073-03

Нач. отд.	Беляков	[signature]	7.6.84
Гл. конст.	Кузнецов	[signature]	7.6.84
Рук. гр.	Лиждвой	[signature]	5.6.84
Ст. инж.	Шарова	[signature]	6.6.84
Н. контр.	Кузнецов	[signature]	7.6.84

т.п. 409 - 15 - 97.87 - КЖИ - Щ1

Деревянный щит Щ1

Стадия	Масса	Масштаб
Р		

Лист | Листов 1

Минсельстрой СССР
Гипросельстройиндустрия
г. Калинин

Копировал Корнева Формат А4

Инв. № подл. | Подпись и дата | Взам. инв. №

Альбом 3

Типовой проект

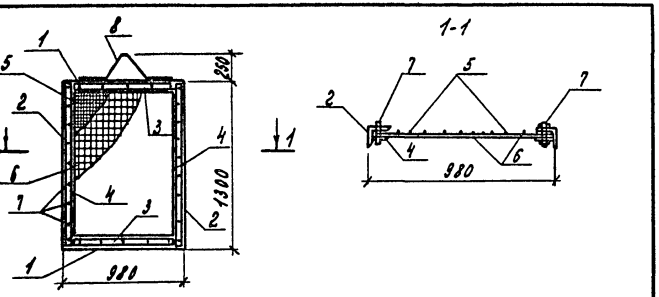

Формат	Зона	Поз.	Обозначение	Наименование	Кол.	Примечание
				Детали		
		1		L50х5, ГОСТ8509-72*, ℓ=980	2	7,4 кг
		2		L50х5, ГОСТ8509-72*, ℓ=1300	2	12,1 кг
		3		-30х4, ГОСТ19903-74*, ℓ=880	2	1,6 кг
		4		-30х4, ГОСТ19903-74*, ℓ=1280	2	2,9 кг
		5		Сетка Р-5-12, ГОСТ5336-80, 980х1280	1	5,6 кг
		6		Сетка 20-20-0,1 ГОСТ5336-80, 960х1280	1	3,3 кг
		7		Винт М8-16 с гайкой М8	30	0,4 кг
		8		ф20 АI, ГОСТ5781-82, ℓ=650	1	1,7 кг

Привязан

Инв. №

Взам. инв. №

Подп. и дата

Инв. № подл.

Нач. отд.	Беляков		7.84
Гл. констр.	Кузнецов		7.84
Рук. гр.	Анжавов		7.84
Ст. инж.	Шарова		7.84
Н. контр.	Кузнецов		7.84

т.п. 409-15-97.87 - КЖИ-Щ2

Стальной щит Щ2

Стадия	Масса	Масштаб
Р	39,0 кг	
Лист	Листов 1	

Сталь ВСт3кп2 ГОСТ 380-71*

Минсельстрой СССР Гипросельстройиндустрия г. Калинин

Копировал Федорова

Формат А4

23073-0.3

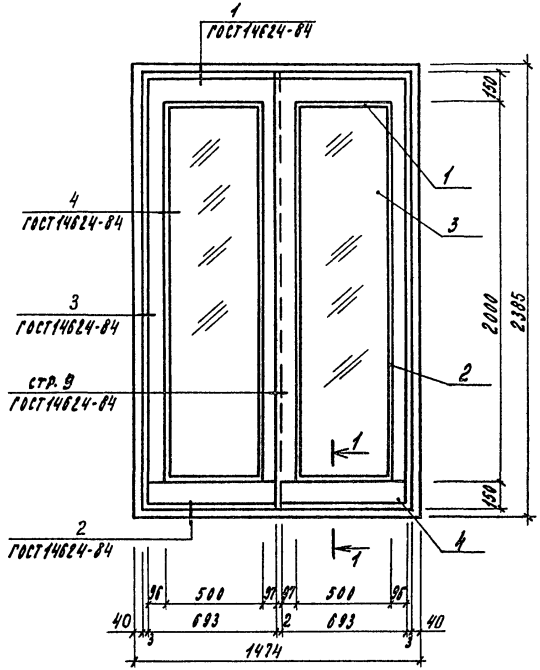

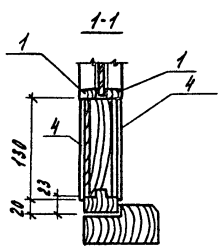

Формат	Зона	Поз.	Обозначение	Наименование	Кол.	Примечание
				Сборочные единицы		
			ГОСТ 14624-84	Дверной блок ДН0 24-15	1	
Б.Ч.		1	ГОСТ 14624-84	Раскладка остекления L=500	8	
Б.Ч.		2	ГОСТ 14624-84	Раскладка остекления L=2000	8	
Б.Ч.		3	ГОСТ 5533-79	Стекло 495х1995, δ=5	2	
Б.Ч.		4	ГОСТ 9590-76*	Бумажно-слоистый пластик 680х133	4	

1. Дверной блок ДН024-15-01 выполнить по типу блока ДН0 24-15 ГОСТ 14624-84 с установкой стекол по данному чертежу.

2. Габариты дверного блока ДН0 24-15 приняты по ГОСТ 24698-81.

23073-03

Нач.отд.	Беляков		7.84	т.п. 409-15-97.87 - АРН-ДН024-15-01
Гл.спец.	Зайцева		7.84	
Рук.гр.	Демидова		8.84	
Ведущ.	Бунеевич			Дверной блок ДН024-15-01
Н.контр.	Зайцева		7.84	

Стадия	Масса	Масштаб
Р		

Лист	Листов 1

Минсельстрой СССР
Гипросельстройиндустрия
г. Калинин

Привязан

Инв. №

Копировал Федорова

Формат А4

Инв.№подл. | Подп. и дата | Взам.инв.№

Альбом 3

Типовой проект

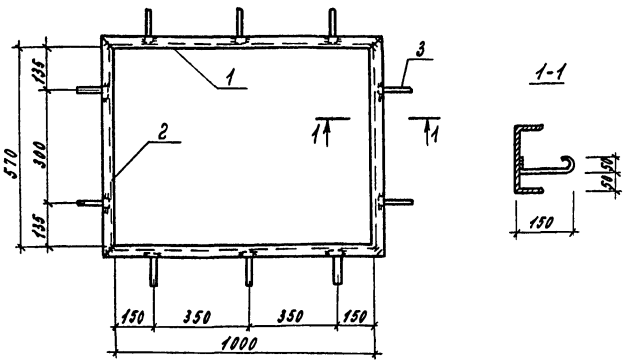

Формат	Зона	Поз.	Обозначение	Наименование	Кол.	Примеч.
				Детали		Масса кг
Б4		1		[20 ГОСТ 8240-72, l=1152	2	42,3
Б4		2		[20 ГОСТ 8240-72, l=722	2	26,6
Б4		3		8А-I ГОСТ 5781-82, l=250	10	1,0

1. Сварку производить электродами типа Э42 ГОСТ 9467-75
2. Высота сварных швов $h_ш$ = 4мм

Привязан

Инв №

Взам. инв. №

Подп. и дата

Инв. № подл.

Нач. отд.	Беляков	[подпись]	7.6.84
Гл. спец.	Зайцева	[подпись]	7.6.84
Рук. гр.	Демидова	[подпись]	6.06.84
Ст. инж.	Варюшенкова	[подпись]	
Н. контр.	Зайцева	[подпись]	7.6.84

тп409-15-97.87-АРИ-МН1

Закладное изделие МН1

Стадия	Масса	Масштаб
Р	69,9	

Лист | Листов 1

Вст3кп2 ГОСТ 380-71*

Минсельстрой СССР
Гипросельстройиндустрия
г. Калинин

Копировал Федорова

Формат А4

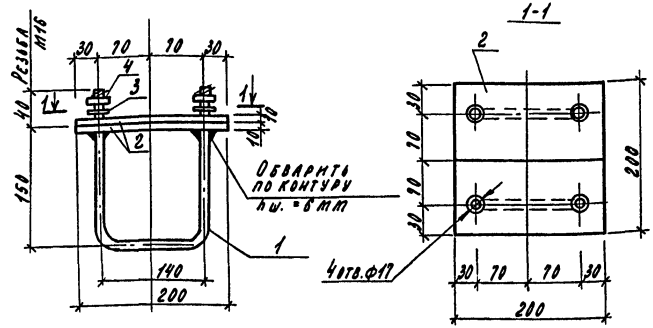

Формат	Зона	Поз.	Обозначение	Наименование	Кол.	Примечание
				Детали		Масса кг
Б.ч.		1		16А-I ГОСТ 5781-82 l=520	2	1,6
Б.ч.		2		-200x200 ГОСТ 23570-79, δ=10	2	6,3
Б.ч.		3		Шайба ГОСТ 6402-70*	4	0,02
Б.ч.		4		Гайка М16 ГОСТ 5915-70**	4	0,05

Сварку производить электродами типа Э42 ГОСТ 9467-75

Привязан

23073-03

Инв. №

Взам. инв. №

Подп. и дата

Инв. № подл.

Нач. отд.	Беляков	[подпись]	7.6.84
Гл. спец.	Зайцева	[подпись]	7.6.84
Рук. гр.	Демидова	[подпись]	6.06.84
Вед. инж.	Буневич	[подпись]	
Н. контр.	Зайцева	[подпись]	7.6.84

т.п. 409-15-97.87 - АРИ-МН2

Закладное изделие МН2

Стадия	Масса	Масштаб
Р	16,66	

Лист | Листов 1

Вст3кп2 ГОСТ 380-71*

Минсельстрой СССР
Гипросельстройиндустрия
г. Калинин

Копировал Федорова

Формат А4

ЦЕНТРАЛЬНЫЙ ИНСТИТУТ ТИПОВОГО ПРОЕКТИРОВАНИЯ
ГОССТРОЯ СССР
КИЕВСКИЙ ФИЛИАЛ
г. Киев-57 ул. Эжена Потье № 12

52/3

Заказ № 3109р Инв. № 23073-03 Тираж 250

Сдано в печать 23.03. 198 9 Цена У-86

gost.e-ecolog.ru